MINISTERE DE LA DEFENSE

DIRECTION CENTRALE DU MATERIEL
DE L 'ARMEE DE TERRE

Sous-Direction Technique

MAT 3323

TABLEAU DE COMPOSITION

ILLUSTRE

FARDIER TOUT TERRAIN

FL 500 M

EDITION : MARS 1989
MISE A JOUR :

IMP101

INDEX DES PAGES

DATE D'EDITION : MARS 1989
DATE DES MISES A JOUR :

NUMEROS DE PAGES	EDITION
PAGE DE TITRE	Originale
INDEX DES PAGES Pages A et B	Originale
AVANT PROPOS Pages 01 et 02	Originale
NOMENCLATURES ILLUSTREES	
GROUPE 01	
S/Groupe 10 Pages 2 et 3	Originale
S/Groupe 11 Pages 4 à 25	Originale
S/Groupe 12 Pages 26 à 35	Originale
S/Groupe 13 Pages 36 à 39	Originale
S/Groupe 14 Pages 40 à 49	Originale
S/Groupe 15 Pages 50 à 53	Originale
S/Groupe 16 Pages 54 et 55	Originale
S/Groupe 17 Pages 56 à 67	Originale
GROUPE 02	
S/Groupe 21 Pages 68 et 69	Originale
S/Groupe 22 Pages 70 et 71	Originale
S/Groupe 25 Pages 72 à 97	Originale
S/Groupe 26 Pages 98 à 103	Originale
S/Groupe 27 Pages 106 à 111	

NUMEROS DE PAGES	EDITION
GROUPE 03	
S/Groupe 31 Pages 114 à 131	Originale
S/Groupe 32 Pages 134 à 151	Originale
S/Groupe 33 Pages 154 à 173	Originale
S/Groupe 34 Pages 176 et 177	Originale
GROUPE 04	
S/Groupe 41 Pages 178 et 179	Originale
GROUPE 05	
S/Groupe 51 Pages 180 à 195	Originale
S/Groupe 52 Pages 196 à 215	Originale
S/Groupe 53 Pages 216 à 221	Originale
S/Groupe 54 Pages 222 à 245	Originale
S/Groupe 55 Pages 246 à 251	Originale
S/Groupe 57 Pages 252 à 257	Originale
GROUPE 06	
S/Groupe 61 Pages 258 à 265	Originale
S/Groupe 62 Pages 266 à 271	Originale
S/Groupe 63 Pages 272 à 275	Originale
S/Groupe 64 Pages 276 à 281	Originale
S/Groupe 65 Pages 282 à 296	Originale

IMP101

INDEX DES PAGES

NUMEROS DE PAGES	EDITION
GROUPE 07	
S/Groupe 70	
Pages 298 et 299	Originale
S/Groupe 71	
Pages 300 à 319	Originale
S/Groupe 72	
Pages 320 et 321	Originale
S/groupe 73	
Pages 322 à 333	Originale
S/Groupe 74	
Pages 334 à 345	Originale
GROUPE 08	
S/Groupe 80	
Pages 346 et 347	Originale
S/Groupe 81	
Pages 348 et 349	Originale
S/Groupe 82	
Pages 350 et 351	Originale
S/Groupe 83	
Pages 352 et 353	Originale
GROUPE 09	
S/Groupe 90	
Pages 354 et 355	Originale
S/Groupe 95	
Pages 356 et 357	

NUMEROS DE PAGES	EDITION

IMP101

AVANT PROPOS

GENERALITES

Prévu et réalisé conformément aux dispositions de l'instruction, le présent document permet d'identifier aisément tout élément du FARDIER TOUT TERRAIN. "SI L'ON A PRIS SOIN DE LIRE ATTENTIVEMENT LES QUELQUES EXPLICATIONS QUI SUIVENT".

1- MODELES COUVERTS PAR LE CATALOGUE

- Ce catalogue couvre la série du FARDIER TOUT TERRAIN

- Ce matériel est décomposé en groupement fonctionnels, groupes et sous-groupes représentés par planches illustrées et éclatées en leurs composants respectifs repérés et identifiés.

IMP101

2- SYSTEME GENERAL DE DECOMPOSITION UTILISE

Partant de (des) groupement (s) de "pièces" ou composants de l'ensemble représenté (s) sur la planche correspondante, dans le corps du texte, en règle générale :

a) Une pièce élémentaire ou élément fait partie du composant immédiatement <u>supérieur</u> dont la désignation est décalée d'un aplomb vers la gauche.

b) Un groupement de pièces ou composants comprend tous les éléments immédiatement <u>inférieurs</u> dont les désignations décalées d'un aplomb vers la droite.

Les pièces de fixation figurent immédiatement à la suite de l'ensemble auquel elles se rapportent, avant toutes pièces constitutives de cet ensemble. Elles sont énumérées au même aplomb que l'ensemble qu'elles servent à fixer si elles ne sont pas comprises dans cet ensemble, ou à l'aplomb suivant si elles y sont comprises.

Elles sont précédées de la rubrique "Elément de fixation" et suivies d'astériques de séparation.

Le rapport existant entre les différents éléments doit être mis en évidence dans la colonne désignation, suivant le schéma ci-après :

Cette décomposition peut éventuellement atteindre le 7ème aplomb.

Ensemble général :

. Pièces constitutives de l'ensemble général
. Ensemble
  Pièces de fixation de l'ensemble
. . Pièces constitutives de l'ensemble
. . Sous-ensemble
    Pièces de fixation du sous-ensemble
. . . Pièces constititives du sous-ensemble
. . . Subdivision du sous-ensemble
  . . . Pièces de fixation de la subdivision du sous-ensemble
. . . . Pièces de fixation des pièces constitutives de la subdivision du sous ensemble

IMP101

NOMENCLATURES ILLUSTREES

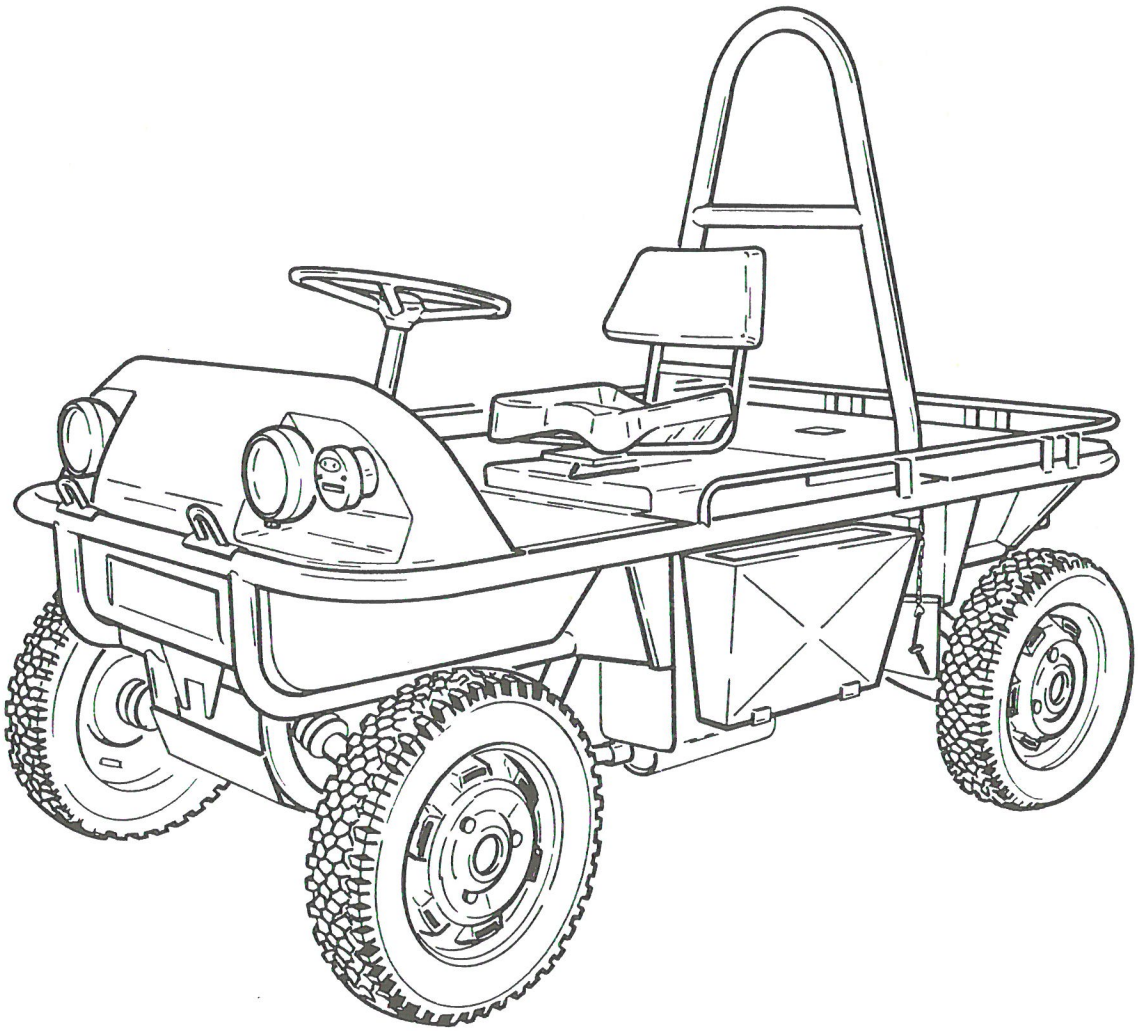

ENSEMBLE GROUPE MOTO PROPULSEUR

PLANCHE 1

PLANCHE ET REPERE	GROUPE GROUPE MOTO PROPULSEUR			QUANTITE PAR ENSEMBLE	CODE APPLICABILITE	NOTA
	SOUS GROUPE ENSEMBLE					
	FABRICANT		DESIGNATION			
	CODE	REFERENCE	1 2 3 4 5 6 7			
1- 1			ENSEMBLE GROUPE MOTO PROPULSEUR.....	PM		

IMP101

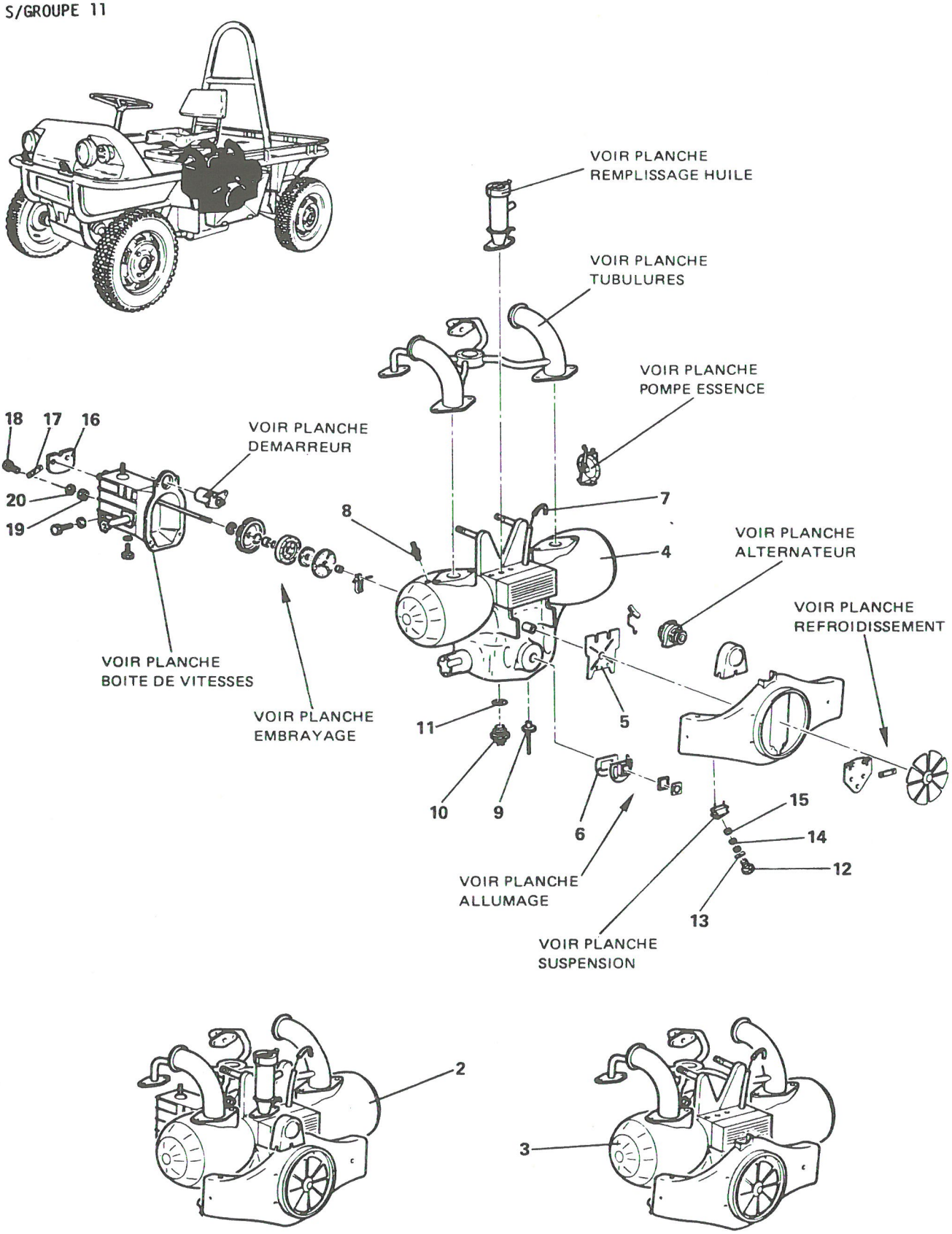

MOTEUR BLOC PRINCIPAL

PLANCHE 1

PLANCHE ET REPERE	GROUPE: GROUPE MOTO PROPULSEUR / SOUS GROUPE: MOTEUR BLOC PRINCIPAL			QUANTITE PAR ENSEMBLE	CODE APPLICABILITE	NOTA
	FABRICANT		DESIGNATION			
	CODE	REFERENCE	1 2 3 4 5 6 7			
1- 1			MOTEUR BLOC PRINCIPAL.....	PM		
2						
3						
4	F0996	5412403	. MOTEUR.....	1		
5	F0996	AM242-267A	. TOLE D'ETANCHEITE.....	1		
6	F0996	AM211-92B	. TOLE DE PROTECTION.....	1		
7						
8	F0996	DX212-7B	. BOUGIE.....	2		
9	F0996	5005821	. RIVET AVEUGLE.....	1		
10	F0216	061199-03	. CAPTEUR DE TEMPERATURE.....	1		
11	F0110	R93920	. JOINT B 16x22 CUIVRE ET AMIANTE.....	1		
12	F0996	24039019	. VIS H M10x1,50 - CLASSE 8-8.....	2		
13	F0996	22634019	. RONDELLE A DENTS DE10.....	2		
14	F0996	22602019	. RONDELLE Z10N.....	2		
15	F0996	5475156	. CALE ENTRET. 45x40x2.....	SB		
16	F0996	AM133-1A	. SUPPORT ELASTIQUE.....	1		
17	F0996	A133-64	. PLAQUETTE.....	1		
18	F0996	23747019	. VIS H M7x1,00 - 40 - CLASSE 10-9.....	2		
19	F0996	25241009	. ECROU H M7x1,00 - CLASSE 8.....	2		
20	F0996	7903056012	. RONDELLE A DENTS DE7.....	2		

IMP101

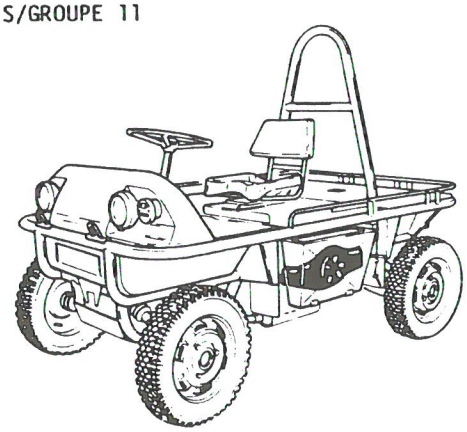

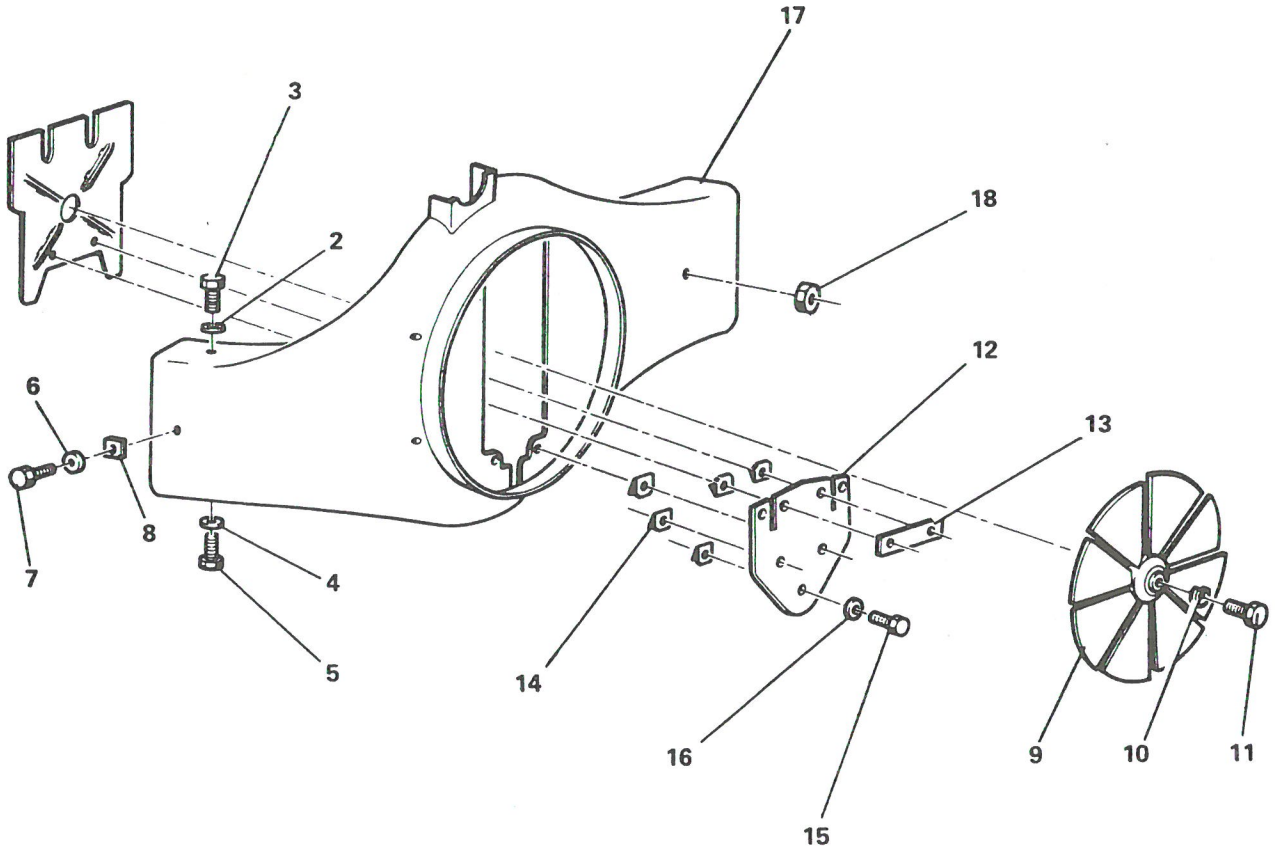

REFROIDISSEMENT

PLANCHE 2

PLANCHE ET REPERE	GROUPE: GROUPE MOTO PROPULSEUR SOUS GROUPE: MOTEUR BLOC PRINCIPAL			QUANTITE PAR ENSEMBLE	CODE APPLICABILITE	NOTA
	FABRICANT		DESIGNATION			
	CODE	REFERENCE	1 2 3 4 5 6 7			
2- 1			REFROIDISSEMENT.....	PM		
2						
3						
4						
5						
6						
7						
8						
9						
10						
11						
12	F0996	AM242-268A	. BAVETTE.....	1		
13	F0996	AM242-251A	. CONTRE-PLAQUE.....	1		
14	F0580	C80508	. ECROU A CLIPER EN CAGE.....	5		
15	F0996	23660319	. VIS H M5x0,80 - 14 - CLASSE 8-8.....	5		
16	F0349	550512-44	. RONDELLE "CONTACT" L.....	5		
17	F6432	524-15-005	. COLLECTEUR D'AIR.....	1		
18						

IMP101

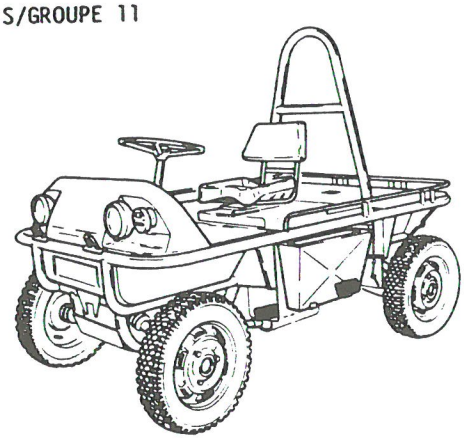

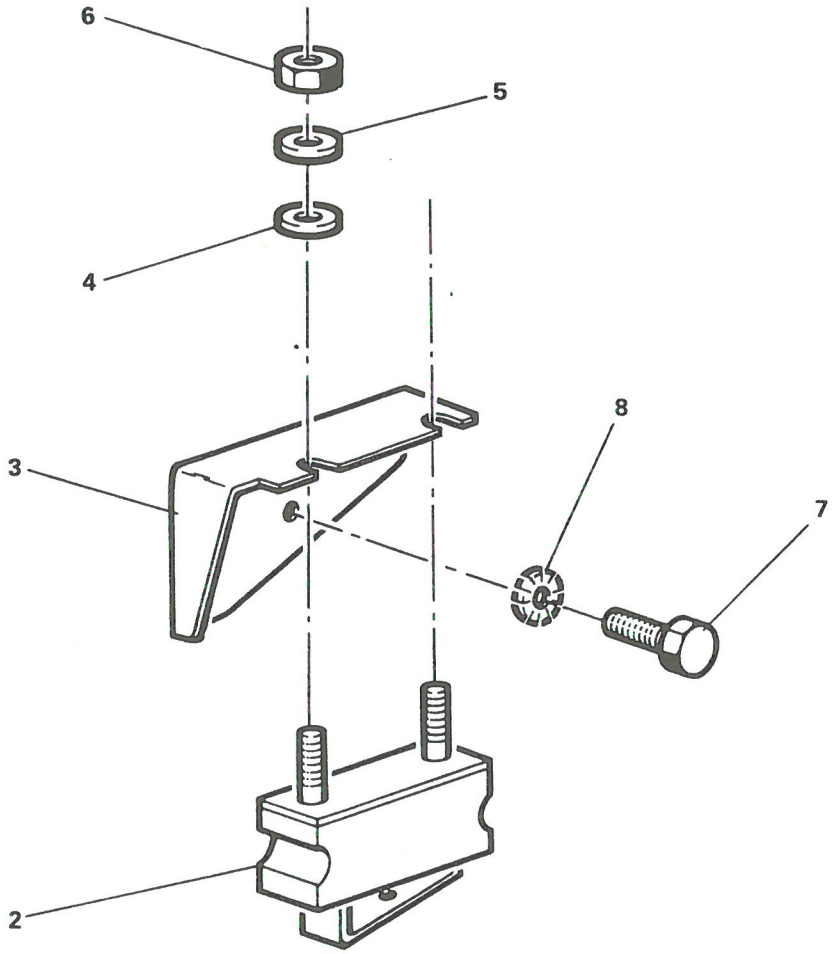

5340 14 351 5759

SUSPENSION

PLANCHE 3

PLANCHE ET REPERE	GROUPE: GROUPE MOTO PROPULSEUR			QUANTITE PAR ENSEMBLE	CODE APPLICABILITE	NOTA
	SOUS GROUPE: MOTEUR BLOC PRINCIPAL					
	FABRICANT		DESIGNATION			
	CODE	REFERENCE	1 2 3 4 5 6 7			
3- 1			SUSPENSION.....	PM		
2						
3						
4						
5						
6						
7						
8						

IMP101

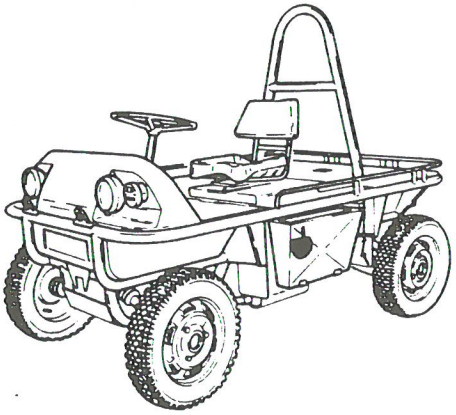

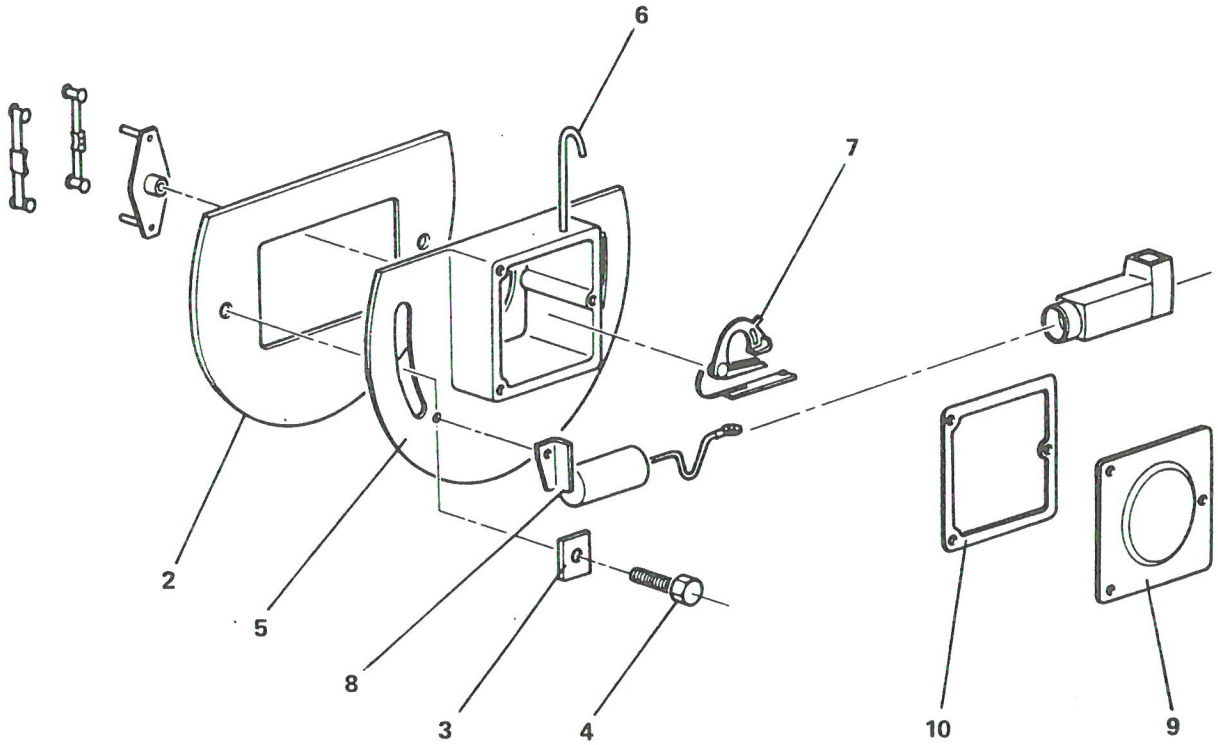

ALLUMAGE

PLANCHE 4

PLANCHE ET REPERE	GROUPE: GROUPE MOTO PROPULSEUR SOUS GROUPE: MOTEUR BLOC PRINCIPAL			QUANTITE PAR ENSEMBLE	CODE APPLICABIBLITE	NOTA
	FABRICANT		DESIGNATION			
	CODE	REFERENCE	1 2 3 4 5 6 7			
4- 1			ALLUMAGE.....	PM		
2	F0996	AM211-92B	. TOLE DE PROTECTION.....	1		
3						
4						
5	F6432	524-13-006	. CARTER D'ALLUMEUR.....	1		
6						
7	F0996	AZ211-17	. RUPTEUR VIS PLATINEE.....	1		
8	F0996	AZ211-8	. CONDENSATEUR.....	1		
9	F0996	AZ211-9	. COUVERCLE ALLUMEUR.....	1		
10	F0996	AZ211-116	. JOINT COUVERCLE.....	1		

IMP101

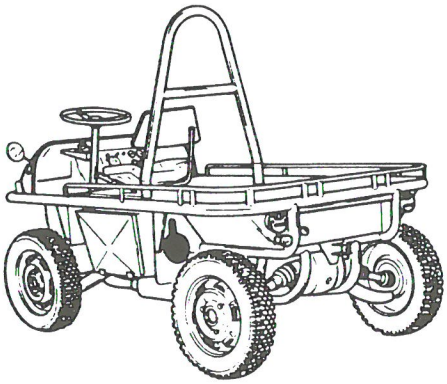

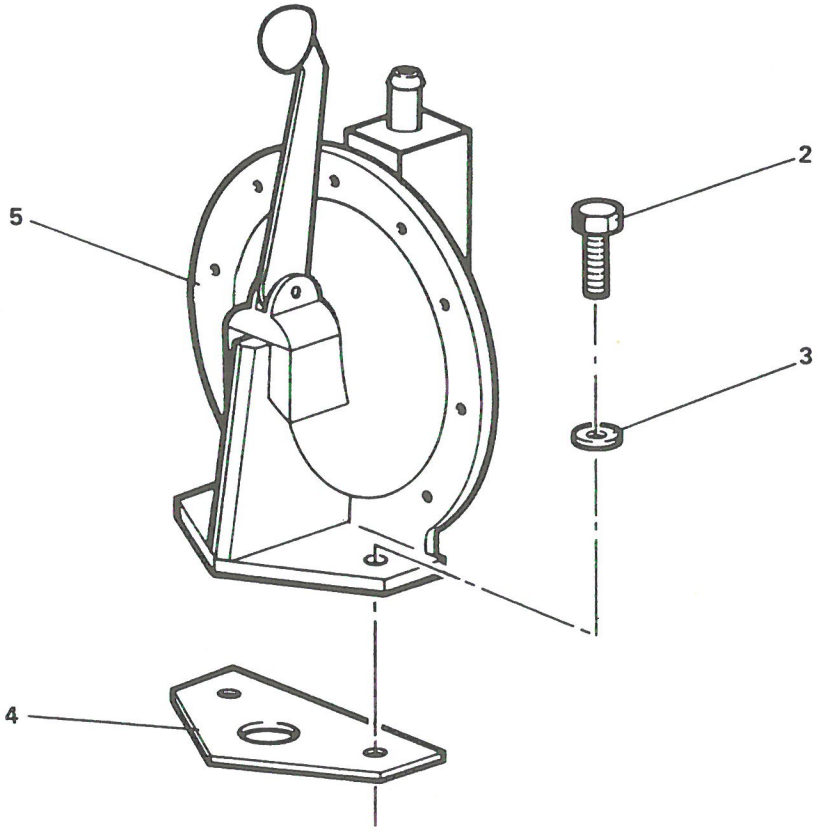

POMPE ESSENCE

PLANCHE 5

PLANCHE ET REPERE	GROUPE: GROUPE MOTO PROPULSEUR SOUS GROUPE: MOTEUR BLOC PRINCIPAL			QUANTITE PAR ENSEMBLE	CODE APPLICABIBLITE	NOTA
	FABRICANT		DESIGNATION			
	CODE	REFERENCE	1 2 3 4 5 6 7			
5- 1			POMPE ESSENCE.....	PM		
2	F0996	23461319	. VIS H M7x1,00 - 35 - CLASSE 8-8.....	2		
3	F0349	550722-44	. RONDELLE "CONTACT " L.....	2		
4	F0996	A173-98	. JOINT.....	1		
5	F0996	75492370	. POMPE A ESSENCE A LEVIER.....	1		

IMP101

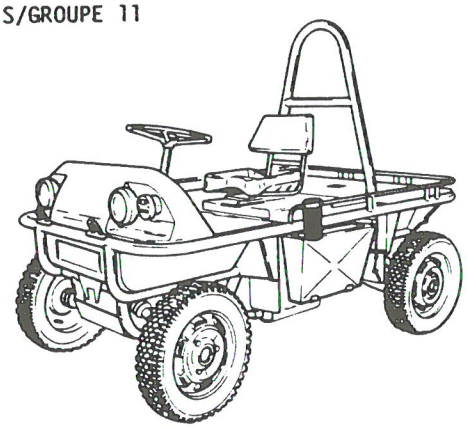

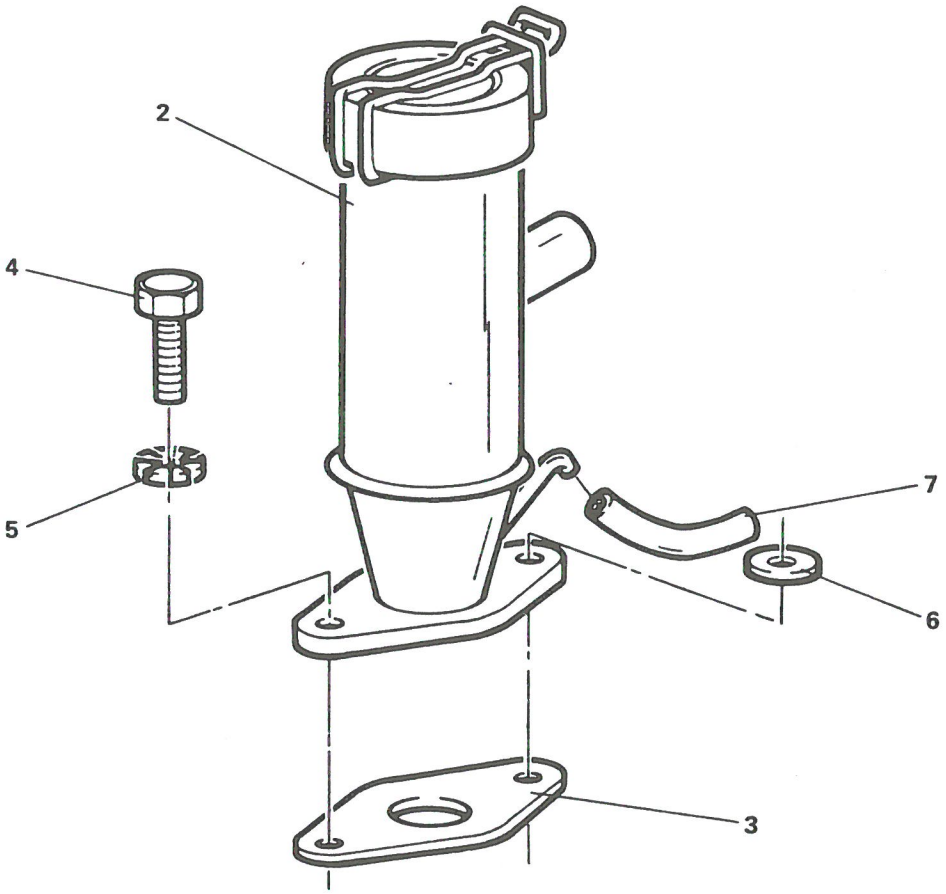

REMPLISSAGE HUILE

PLANCHE 6

PLANCHE ET REPERE	GROUPE: GROUPE MOTO PROPULSEUR SOUS GROUPE: MOTEUR BLOC PRINCIPAL			QUANTITE PAR ENSEMBLE	CODE APPLICABILITE	NOTA
	FABRICANT		DESIGNATION			
	CODE	REFERENCE	1 2 3 4 5 6 7			
6- 1			REMPLISSAGE HUILE.....	PM		
2	F0996	75515086	. REMPLISSAGE HUILE (AVEC BAGUE INTERNE).....	1		
3	F0996	75427388	. JOINT DE REMPLISSAGE.....	1		
4	F0996	23720319	. VIS H M7x1,00 - 25 - CLASSE 8-8.....	2		
5	F0996	7903056012	. RONDELLE A DENTS DE7.....	1		
6	F0349	550722-44	. RONDELLE "CONTACT " L.....	1		
7	F0996	26231259	. TUBE SOUPLE DIA 7 - L40.....	1		

IMP101

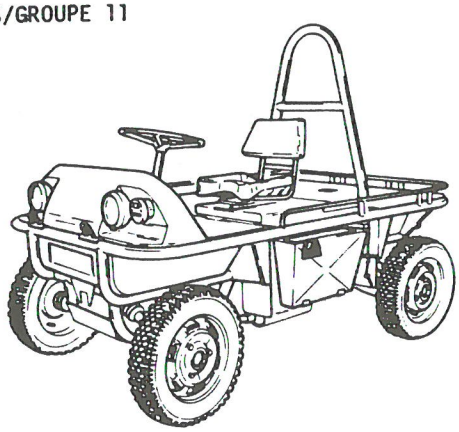

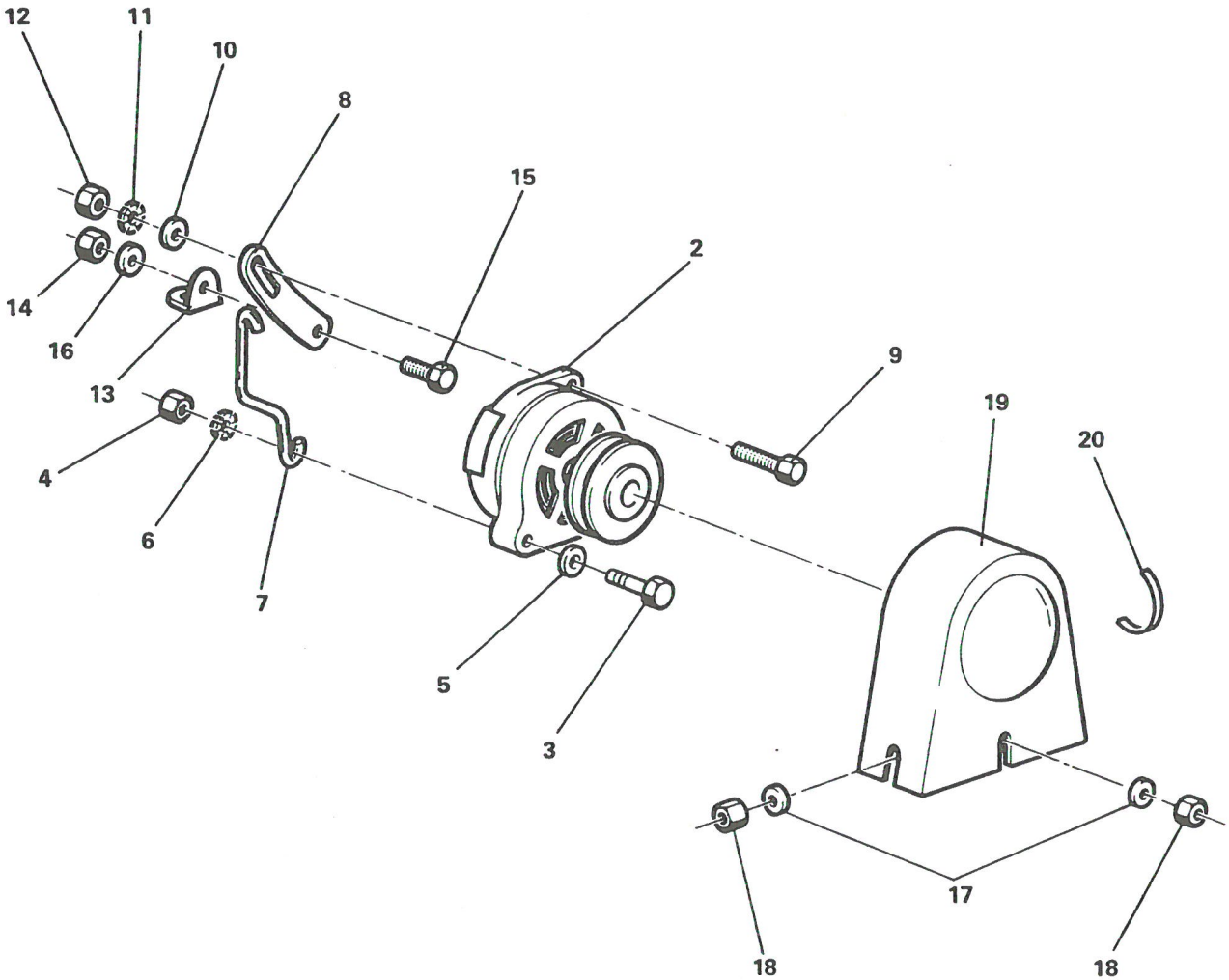

ALTERNATEUR

PLANCHE 7

PLANCHE ET REPERE	GROUPE: GROUPE MOTO PROPULSEUR SOUS GROUPE: MOTEUR BLOC PRINCIPAL			QUANTITE PAR ENSEMBLE	CODE APPLICABIBLITE	NOTA
	FABRICANT		DESIGNATION			
	CODE	REFERENCE	1 2 3 4 5 6 7			
7- 1			ALTERNATEUR.....	PM		
2	F0996	5480400	. ALTERNATEUR.....	1		
3	F0996	23872019	. VIS H M9x1,25 - 100 - CLASSE 10-9.....	1		
4	F0996	25243009	. ECROU H M9x1,25 - CLASSE 8.....	1		
5	F0996	22389019	. RONDELLE A DENTS DE9.....	1		
6	F0996	22750019	. RONDELLE Z9N.....	1		
7	F0996	AYB511-97	. PATTE.....	1		
8	F0996	AM532-32A	. TENDEUR.....	1		
9	F0996	23719519	. VIS H M7x1,00 - 20 - CLASSE 8-8.....	1		
10	F0996	22762019	. RONDELLE L7N.....	1		
11	F0996	7903056012	. RONDELLE A DENTS DE7.....	1		
12	F0996	25261029	. ECROU H M7x1,00 - CLASSE 10.....	1		
13	F0996	AM532-73	. PATTE.....	1		
14	F0996	25261029	. ECROU H M7x1,00 - CLASSE 10.....	1		
15	F0996	23740319	. VIS H M7x1,00 - 22 - CLASSE 10-9.....	1		
16	F0996	7903056012	. RONDELLE A DENTS DE7.....	1		
17	F0349	550512-44	. RONDELLE "CONTACT" L.....	2		
18	F0996	25259019	. ECROU H M5x0,80 - CLASSE 4.....	2		
19	F6432	524-71-008	. CARTER DE POULIE ALTERNATEUR.....	1		
20	F0996	5005840	. PROTECTION VINYLE.....	SB		

IMP101

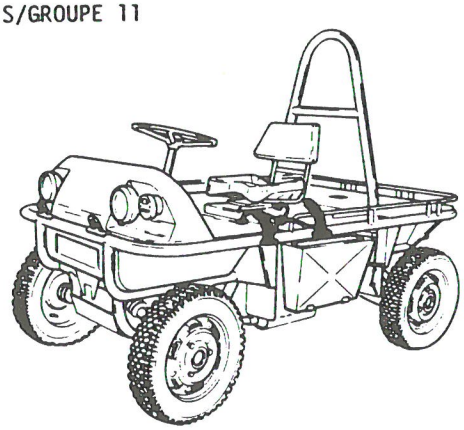

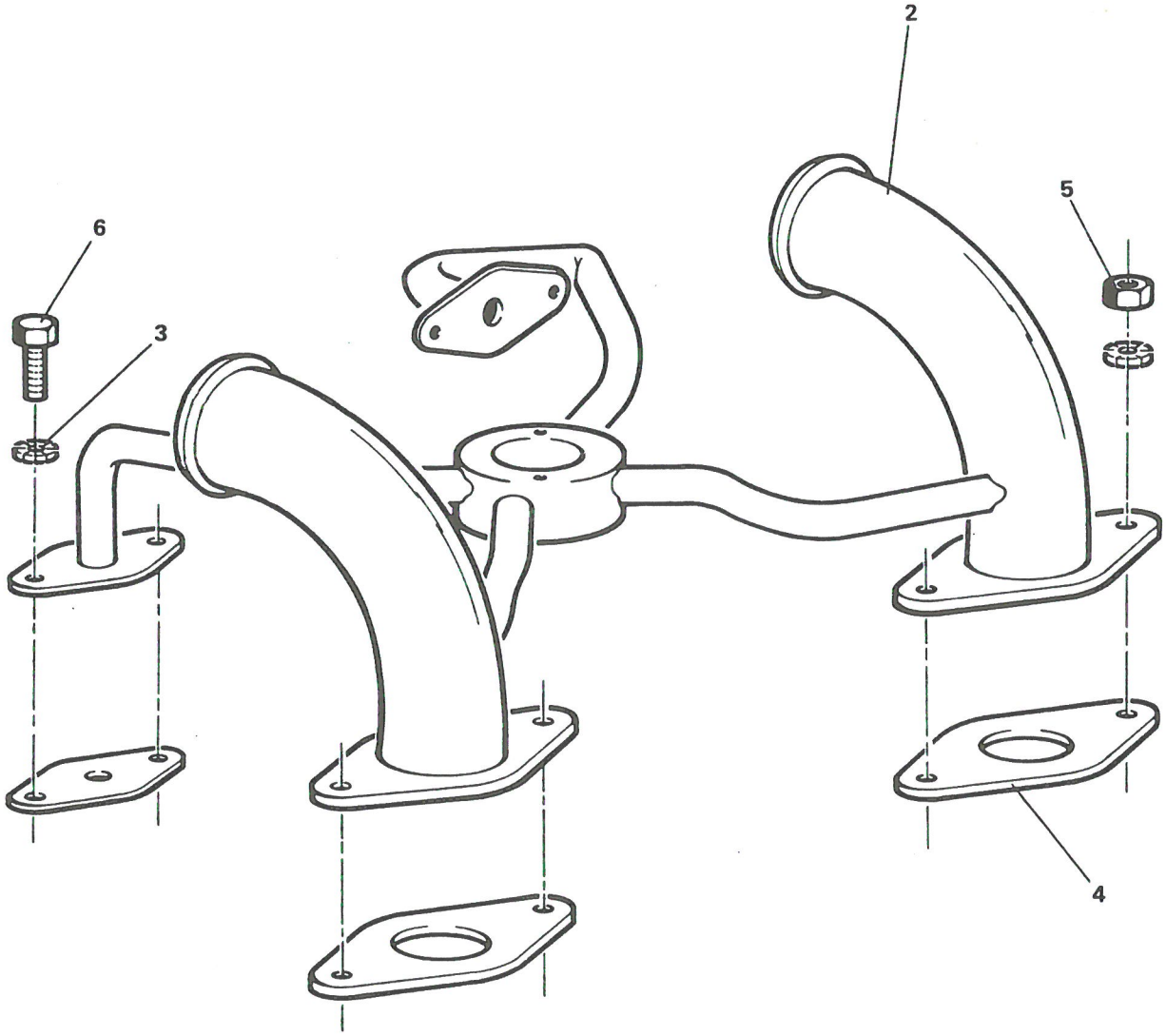

TUBULURES

PLANCHE 8

PLANCHE ET REPERE	GROUPE: GROUPE MOTO PROPULSEUR SOUS GROUPE: MOTEUR BLOC PRINCIPAL			QUANTITE PAR ENSEMBLE	CODE APPLICABIBLITE	NOTA
	FABRICANT		DESIGNATION			
	CODE	REFERENCE	1 2 3 4 5 6 7			
8- 1			TUBULURES.....	PM		
2						
3						
4						
5						
6						

IMP101

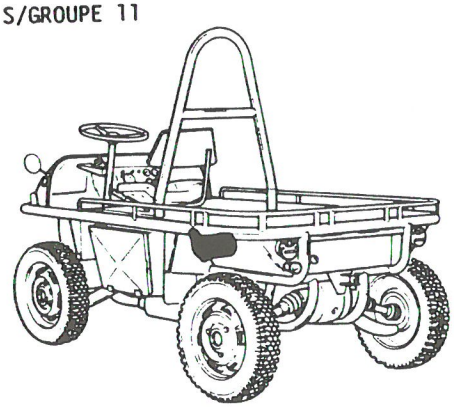

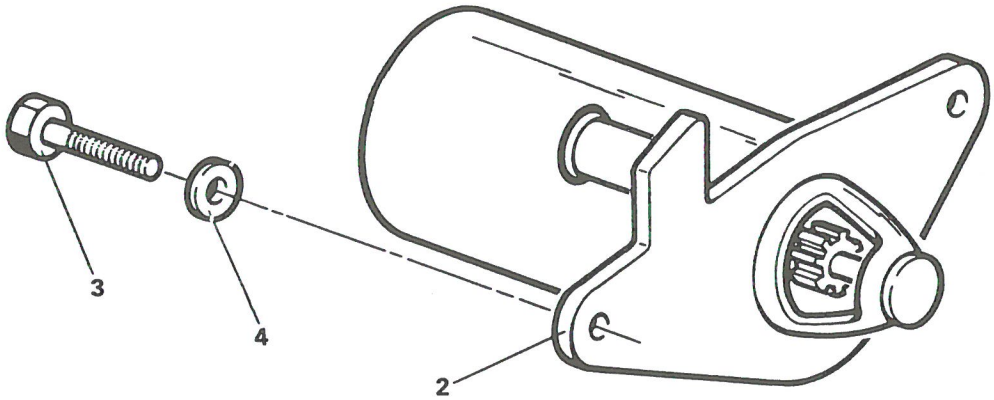

DEMARREUR

PLANCHE 9

PLANCHE ET REPERE	GROUPE: GROUPE MOTO PROPULSEUR SOUS GROUPE: MOTEUR BLOC PRINCIPAL FABRICANT: CODE	FABRICANT: REFERENCE	DESIGNATION 1 2 3 4 5 6 7	QUANTITE PAR ENSEMBLE	CODE APPLICABIBLITE	NOTA
9- 1			DEMARREUR.....	PM		
2	F0996	5473630	. DEMARREUR.....	1		
3	F0996	23742509	. VIS H M7x1,00 - 28 - CLASSE 8-8.....	2		
4	F0349	550721-44	. RONDELLE "CONTACT" N.....	2		

IMP101

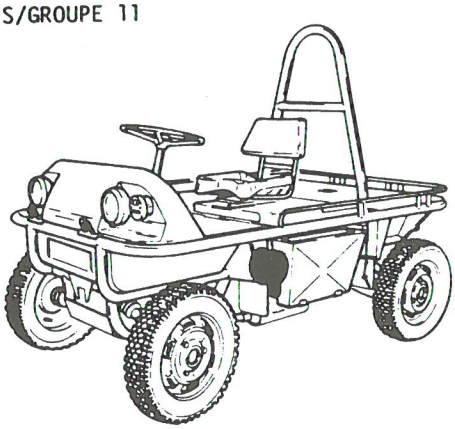

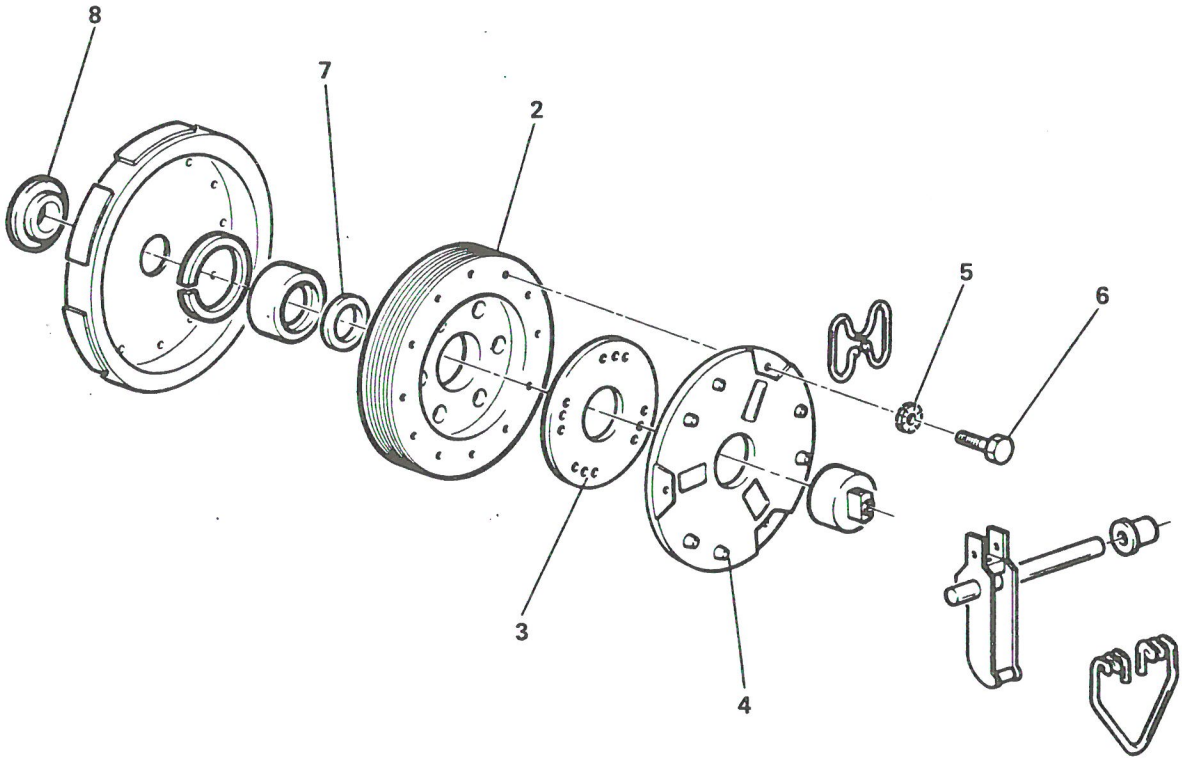

EMBRAYAGE

PLANCHE 10

PLANCHE ET REPERE	GROUPE GROUPE MOTO PROPULSEUR			QUANTITE PAR ENSEMBLE	CODE APPLICABIBLITE	NOTA
	SOUS GROUPE MOTEUR BLOC PRINCIPAL					
	FABRICANT		DESIGNATION			
	CODE	REFERENCE	1 2 3 4 5 6 7			
10- 1			EMBRAYAGE.....	PM		
2						
3						
4						
5						
6						
7						
8						

IMP101

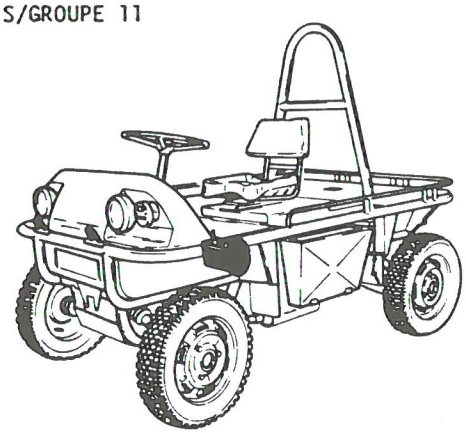

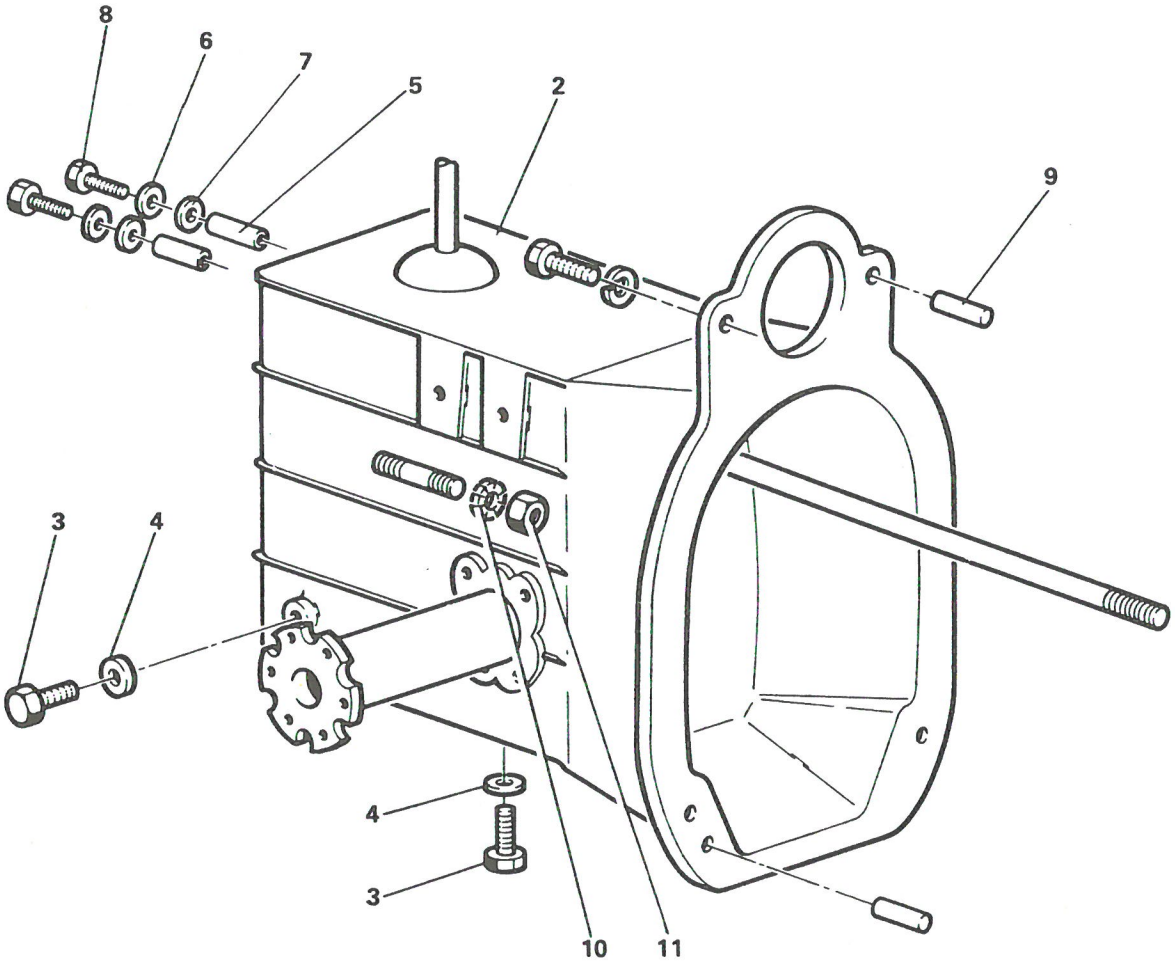

BOITE DE VITESSES

PLANCHE 11

GROUPE : GROUPE MOTO PROPULSEUR

SOUS GROUPE : MOTEUR BLOC PRINCIPAL

PLANCHE ET REPERE	FABRICANT CODE	FABRICANT REFERENCE	DESIGNATION 1 2 3 4 5 6 7	QUANTITE PAR ENSEMBLE	CODE APPLICABIBLITE	NOTA
11- 1			BOITE DE VITESSES.....	PM		
2	F0996	5427464	. BOITE DE VITESSES.....	1		
3	F0996	75415582	. BOUCHON VIDANGE, REMPLISSAGE HUILE.....	2		
4	F0110	R93920	. JOINT B 16x22 CUIVRE ET AMIANTE.....	2		
5	F0996	5402592	. COLONNETTE DE BV.....	2		
6	F0996	22634019	. RONDELLE A DENTS DE10.....	2		
7	F0996	22602019	. RONDELLE Z10N.....	2		
8	F0996	24048019	. VIS H M10x1,50 - 100 - CLASSE 8-8.....	2		
9	F0996	AZ331-99	. PIED DE CENTRAGE.....	2		
10	F0996	22633009	. RONDELLE W10.....	4		
11	F0996	25245009	. ECROU H M10x1,50 - CLASSE 8.....	4		

IMP101

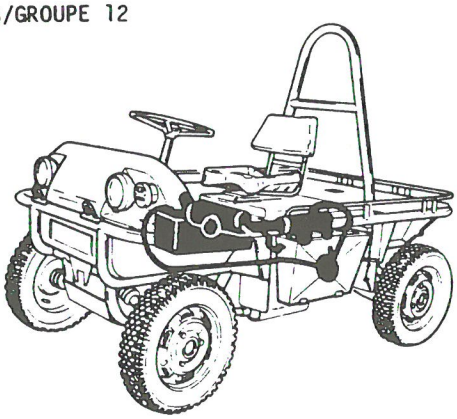

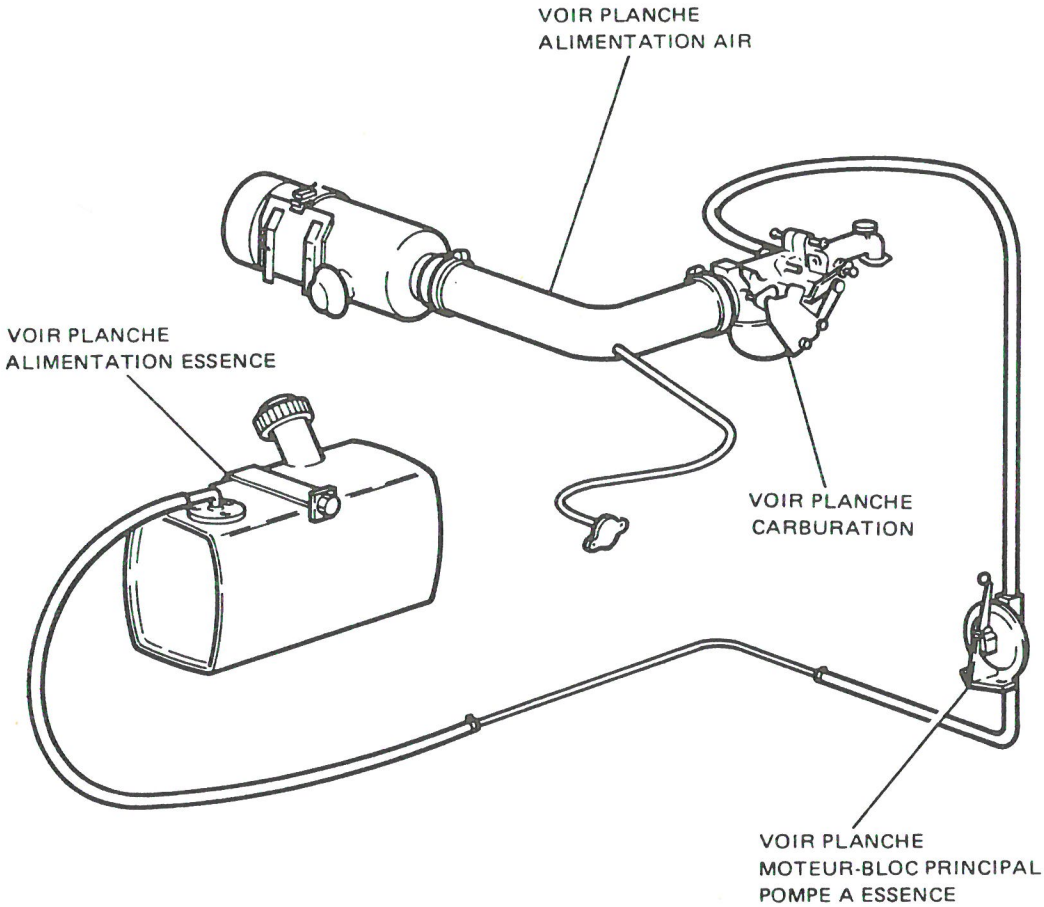

ALIMENTATION

PLANCHE 1

PLANCHE ET REPERE	GROUPE GROUPE MOTO PROPULSEUR			QUANTITE PAR ENSEMBLE	CODE APPLICABIBLITE	NOTA
	SOUS GROUPE ALIMENTATION					
	FABRICANT		DESIGNATION			
	CODE	REFERENCE	1 2 3 4 5 6 7			
1- 1			ALIMENTATION.....	PM		

IMP101

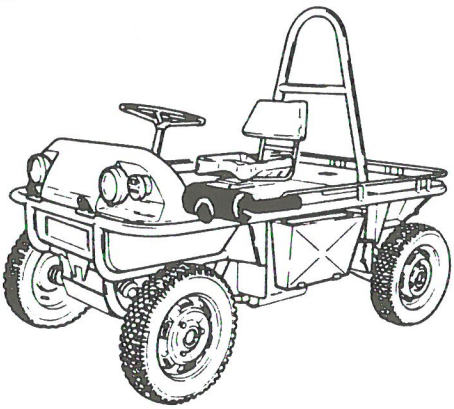

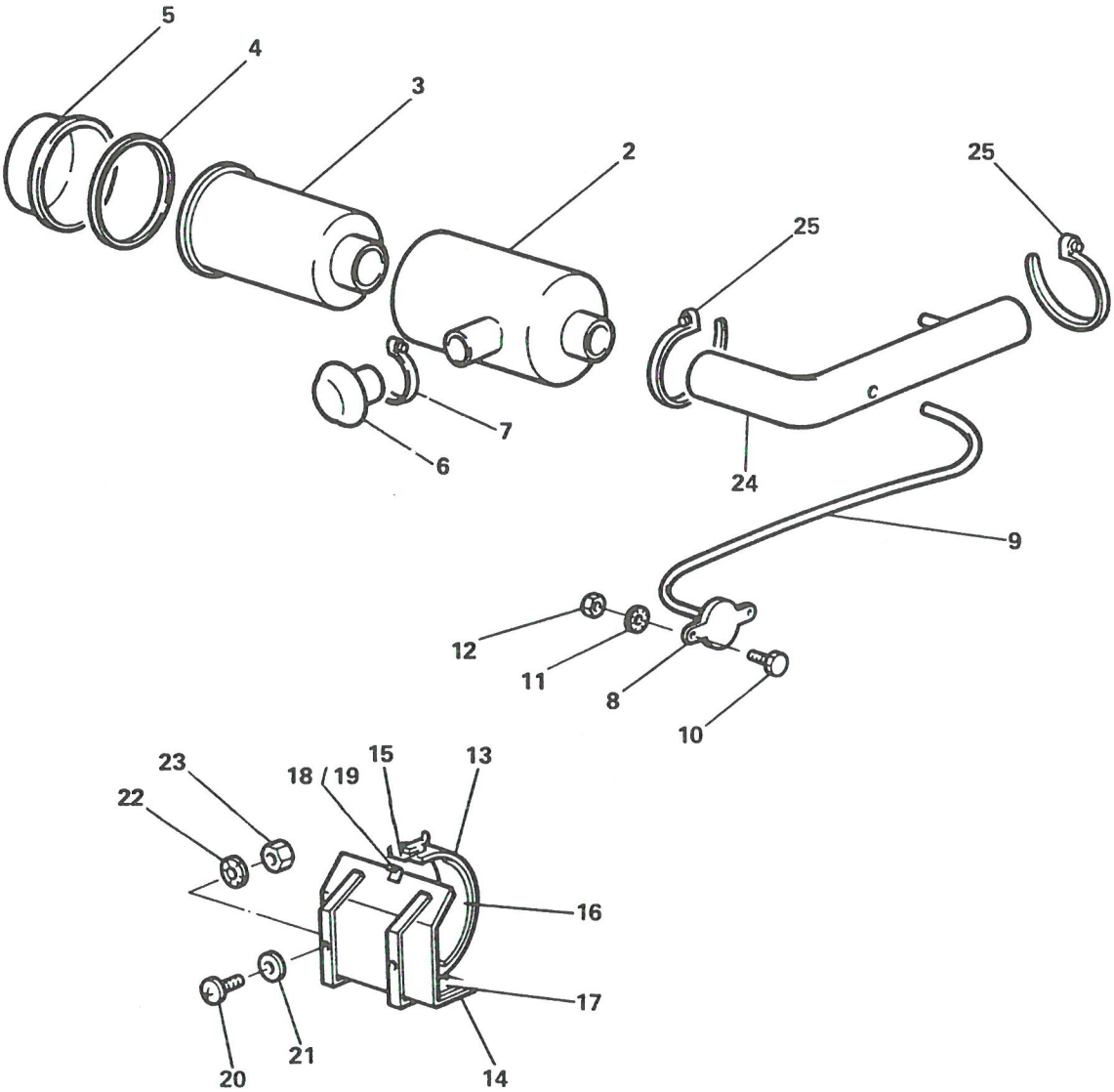

ALIMENTATION AIR (B)

PLANCHE 2

GROUPE: GROUPE MOTO PROPULSEUR

SOUS GROUPE: ALIMENTATION

PLANCHE ET REPERE	FABRICANT CODE	FABRICANT REFERENCE	DESIGNATION 1 2 3 4 5 6 7	QUANTITE PAR ENSEMBLE	CODE APPLICABIBLITE	NOTA
2- 1			ALIMENTATION AIR (B).....	PM		
2	F6093	9402300	. FILTRE A AIR.....	1		
3	F6093	9400300	. ELEMENT FILTRANT.....	1		
4	F6093	9409973	. JOINT.....	1		
5	F6093	9409939	. CUVE A POUSSIERE.....	1		
6	F6093	9404305	. PROTECTEUR.....	1		
7	F2560	12-47X67-2	. COLLIER METAL.....	1		
8						
9	F0474	1180D4X9-5	. TUYAU SOUPLE.....	1		
10	F0110	E27311	. VIS H M3x0,50 - 20 - CLASSE 4-8.....	2		
11	F0996	22234019	. RONDELLE A DENTS DE3.....	2		
12	F0110	E27411	. ECROU H M3x0,50 - CLASSE 4.....	2		
13	F6432	524-12-013	. SUPPORT AVEC GRENOUILLERE.....	1		
14						
15						
16	F6057	1103240K	. BANDE PLATE EN CAOUTCHOUC L225.....	SB		
17	F6057	1103240K	. BANDE PLATE EN CAOUTCHOUC L40.....	SB		
18	F2400	AC161BR	. CROCHET DE GRENOUILLERE.....	1		
19	F0368	TSP537DBH	. RIVET AVEUGLE.....	2		
20	F0110	E27128	. VIS RL M8x1,25 - 20 - CLASSE 4-8.....	2		
21	F0996	22783019	. RONDELLE LL8N.....	2		
22	F0996	22573019	. RONDELLE A DENTS DE8.....	2		
23	F0996	25222019	. ECROU H M8x1,25 - CLASSE 4.....	2		
24	F6432	524-12-019	. DURITE FILTRE A AIR.....	1		
25	F2560	8-47X67-2	. COLLIER METAL.....	2		

IMP101

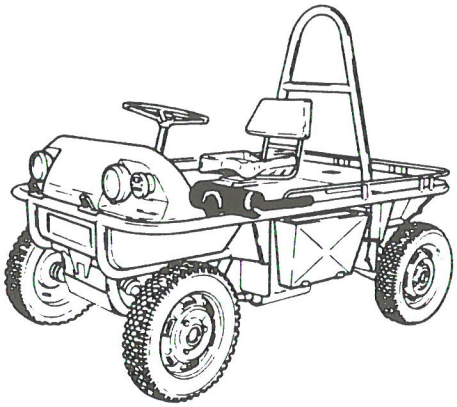

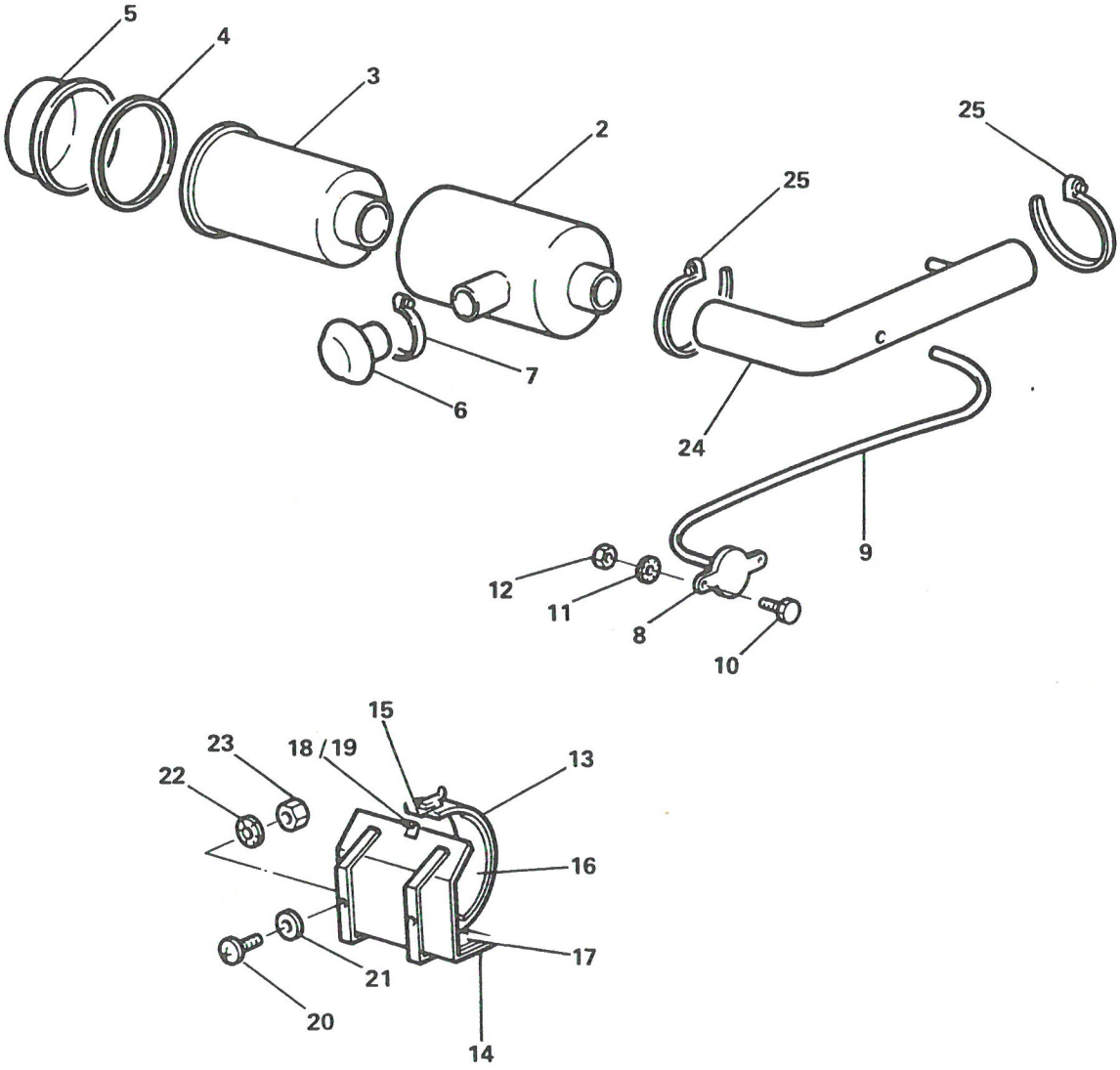

ALIMENTATION AIR (A)

PLANCHE 3

PLANCHE ET REPERE	GROUPE: GROUPE MOTO PROPULSEUR / SOUS GROUPE: ALIMENTATION			QUANTITE PAR ENSEMBLE	CODE APPLICABILITE	NOTA
	FABRICANT		DESIGNATION			
	CODE	REFERENCE	1 2 3 4 5 6 7			
3- 1			ALIMENTATION AIR (A).....	PM		
2	F6093	9402300	. FILTRE A AIR.....	1		
3	F6093	9400300	. ELEMENT FILTRANT.....	1		
4	F6093	9409973	. JOINT.....	1		
5	F6093	9409939	. CUVE A POUSSIERE.....	1		
6	F6093	9404305	. PROTECTEUR.....	1		
7	F2560	12-47X67-2	. COLLIER METAL.....	1		
8						
9	F0474	1180D4X9-5	. TUYAU SOUPLE.....	1		
10	F0110	E27311	. VIS H M3x0,50 - 20 - CLASSE 4-8.....	2		
11	F0996	22234019	. RONDELLE A DENTS DE3.....	2		
12	F0110	E27411	. ECROU H M3x0,50 - CLASSE 4.....	2		
13						
14						
15						
16						
17						
18	F2400	AC161BR	. CROCHET DE GRENOUILLERE.....	1		
19	F0368	TSP537DBH	. RIVET AVEUGLE.....	2		
20	F0110	E27128	. VIS RL M8x1,25 - 20 - CLASSE 4-8.....	2		
21	F0996	22783019	. RONDELLE LL8N.....	2		
22	F0996	22573019	. RONDELLE A DENTS DE8.....	2		
23	F0996	25222019	. ECROU H M8x1,25 - CLASSE 4.....	2		
24	F6432	524-12-019	. DURITE FILTRE A AIR.....	1		
25	F2560	8-47X67-2	. COLLIER METAL.....	2		

IMP101

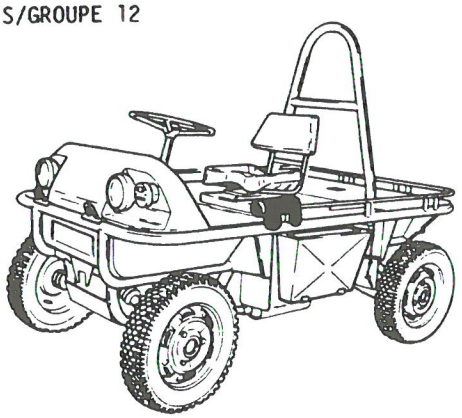

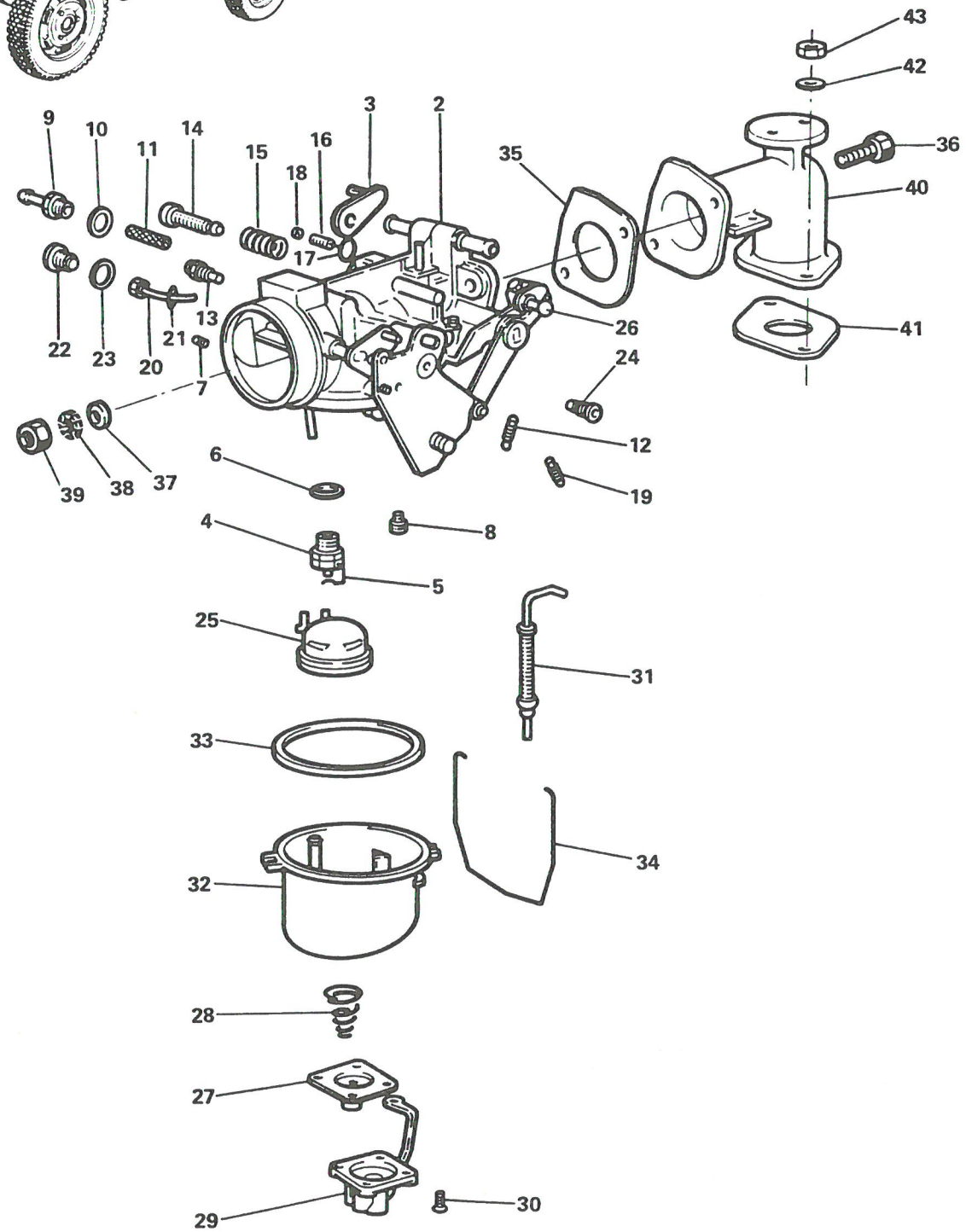

CARBURATION

PLANCHE 4

GROUPE: GROUPE MOTO PROPULSEUR

SOUS GROUPE: ALIMENTATION

PLANCHE ET REPERE	FABRICANT CODE	FABRICANT REFERENCE	DESIGNATION 1 2 3 4 5 6 7	QUANTITE PAR ENSEMBLE	CODE APPLICABIBLITE	NOTA
4- 1			CARBURATION	PM		
2	F6432	524-12-023	. CORPS DESSUS COMPLET	1		
3	F0423	55094002	. LEVIER	1		
4	F0423	59860712	. POINTEAU COMPLET	1		
5	F0423	59858012	. AGRAFE DE POINTEAU	1		
6	F6432	524-12-027	. JOINT DE POINTEAU	1		
7	F0423	20027170	. AJUTAGE D'AUTOMATICITE	1		
8	F0423	58450110	. GICLEUR D'ALIMENTATION	1		
9	F0423	56220002	. RACCORD D'ARRIVEE D'ESSENCE	1		
10	F6432	524-12-031	. JOINT DE RACCORD	1		
11	F0423	53444012	. TAMIS FILTRE	1		
12	F0423	56817012	. RESSORT DE L'AXE DE VOLET	1		
13	F0423	59369000	. GICLEUR DE CO CONSTANT (PLEIN)	1		
14	F0423	57972022	. VIS DE VOLUME DU RALENTI	1		
15	F0423	58157002	. RESSORT DE VIS DE VOLUME	1		
16	F0423	21119004	. VIS DE RICHESSE DE RALENTI	1		
17	F6432	524-12-038	. JOINT TORIQUE	1		
18	F6432	524-12-039	. OPERCULE DE VIS DE RICHESSE	1		
19	F0423	58296012	. RESSORT DE LEVIER D'OUVERTURE PAPILLON	1		
20	F0423	20088007	. ENSEMBLE D'INJECTEUR	1		
21	F6432	524-12-043	. JOINT	1		
22	F0423	59738022	. BOUCHON D'INJECTEUR	1		
23	F6432	524-12-045	. JOINT DE BOUCHON	1		
24	F0423	59369055	. GICLEUR DE RALENTI	1		
25	F0423	59747017	. ENSEMBLE DE FLOTTEUR AVEC AXE	1		
26	F6432	524-12-048	. CAPUCHON DE VIS BUTEE	1		
27	F6432	524-12-051	. JEU DE MEMBRANE	1		
28	F6432	524-12-052	. RESSORT DE POMPE	1		
29	F6432	524-12-053	. COUVERCLE DE POMPE AVEC LEVIER ET AXE ASSEMBLES.	1		
30	F6432	524-12-054	. VIS DE FIXATION	4		
31	F0423	21114034	. TRINGLE DE POMPE COMPLETE	1		
32	F0423	61394008	. CUVE COMPLETE (AVEC ENSEMBLE DE CLAPETS MONTES).	1		
33	F6432	524-12-057	. JOINT DE CUVE	1		
34	F0423	59743002	. ATTACHE DE CUVE	1		
35	F1691	24468	. JOINT DE CARBURATEUR	1		
36	F0996	23461019	. VIS H M7x1,00 - 35 - CLASSE 8-8	2		
37	F0996	22482019	. RONDELLE Z7N	2		
38	F0996	7903056012	. RONDELLE A DENTS DE7	2		
39	F0996	25241009	. ECROU H M7x1,00 - CLASSE 8	2		
40	F6432	524-12-062	. PIPE DE CARBURATEUR	1		
41	F0996	5472562	. JOINT DE PIPE	1		
42	F0996	22573019	. RONDELLE A DENTS DE8	2		
43	F0996	26150909	. ECROU H M8x1,25 - CLASSE 8	2		

IMP101

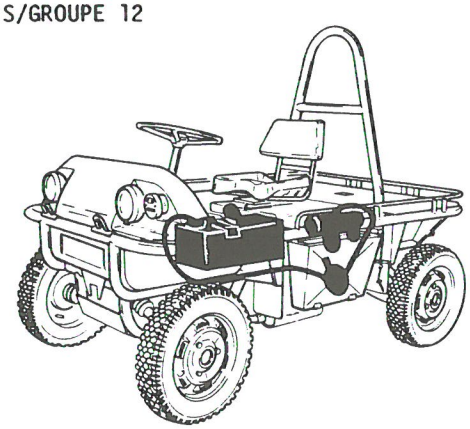

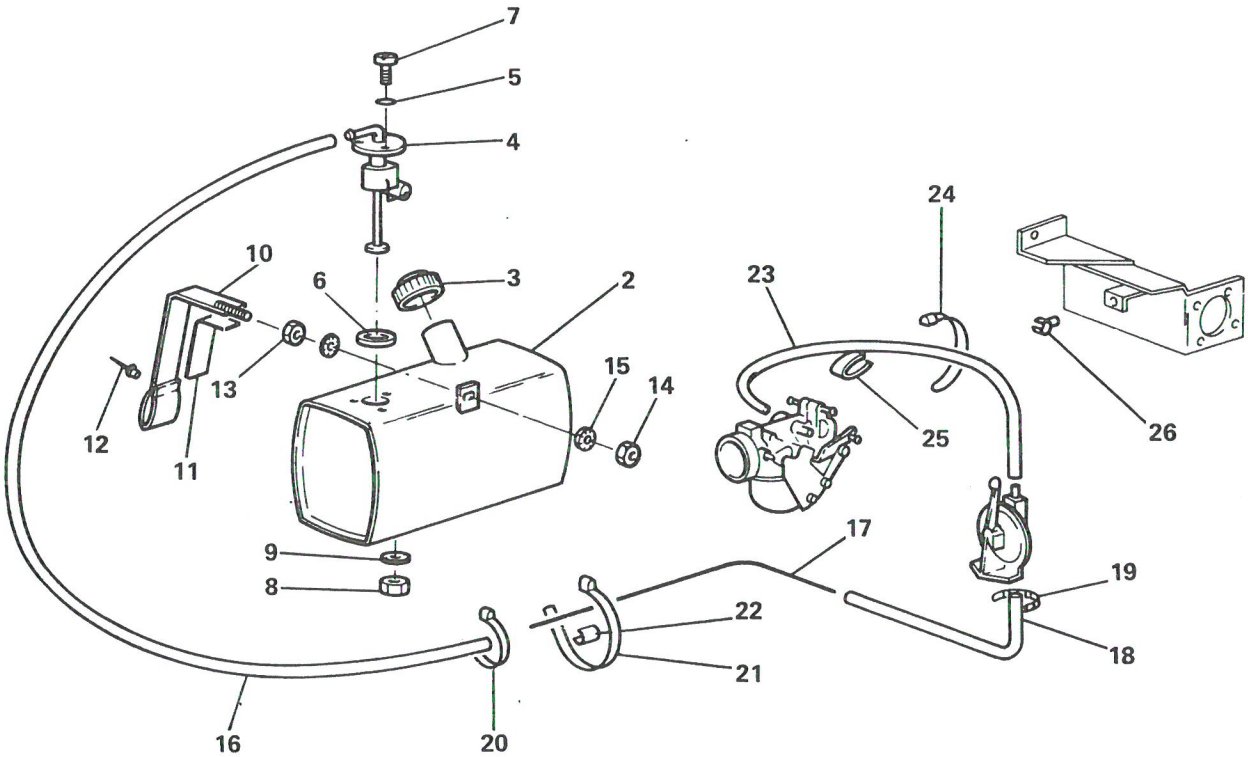

ALIMENTATION ESSENCE

PLANCHE 5

PLANCHE ET REPERE	GROUPE: GROUPE MOTO PROPULSEUR / SOUS GROUPE: ALIMENTATION			QUANTITE PAR ENSEMBLE	CODE APPLICABILITE	NOTA
	FABRICANT		DESIGNATION			
	CODE	REFERENCE	1 2 3 4 5 6 7			
5- 1			ALIMENTATION ESSENCE	PM		
2	F0996	5467785	. RESERVOIR A ESSENCE NU	1		
3	F0996	5506214	. BOUCHON DE RESERVOIR ESSENCE	1		
4	F0996	5490696	. RHEOSTAT DE RESERVOIR ESSENCE	1		
5	F0996	5412295	. JOINT SUPERIEUR DE RHEOSTAT	3		
6	F0996	5402981	. JOINT INFERIEUR DE RHEOSTAT	1		
7	F0996	24516319	. VIS CB M4x0,70 - 12 - CLASSE 4-8	3		
8	F0996	25241019	. ECROU H M7x1,00 - CLASSE 8	2		
9	F0349	550722-44	. RONDELLE "CONTACT" L	2		
10	F6432	524-12-073	. CEINTURE DE FIXATION RESERVOIR	1		
11	F6057	1103240F	. TAMPON CAOUTCHOUC	1		
12	F0368	TSP424DBS	. RIVET AVEUGLE	2		
13	F0996	25241009	. ECROU H M7x1,00 - CLASSE 8	1		
14	F0996	7703034009	. ECROU H M7x1,00 AUTOFREINE - CLASSE 8	1		
15	F0349	550722-44	. RONDELLE "CONTACT" L	2		
16	F0996	26231149	. CANAL. CAOUTCHOUC L480	1		
17	F6432	524-12-078	. CANAL. RIGIDE L1130	1		
18	F0996	26231109	. CANAL. CAOUTCHOUC L350	1		
19	F0996	26140079	. COLLIER METAL	1		
20	F2693	31913	. COLLIER PLAST	1		
21						
22	F6432	524-12-081	. ELEMENT DE PROTECTION L60	6		
23	F0996	26231149	. CANAL. CAOUTCHOUC L480	1		
24	F2560	8-14-24	. COLLIER METAL	1		
25	F6432	NL21028043	. ATTACHE-CABLE	1		
26	F0996	26198769	. AGRAFE NYLON	1		

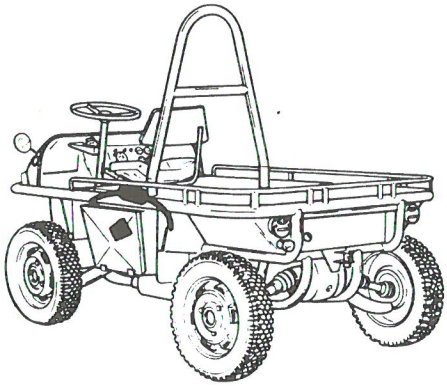

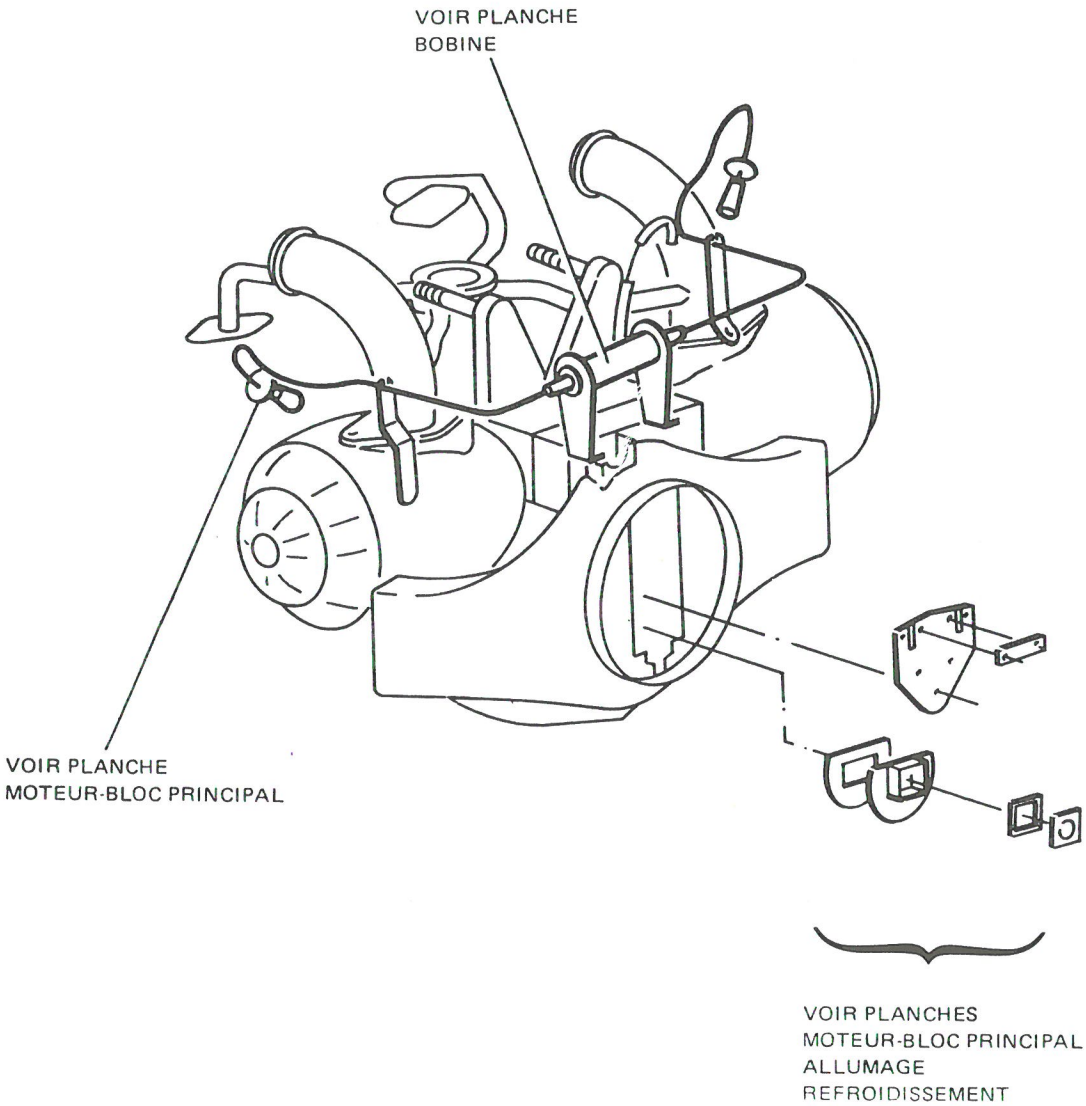

ALLUMAGE

PLANCHE 1

PLANCHE ET REPERE	GROUPE: GROUPE MOTO PROPULSEUR SOUS GROUPE: ALLUMAGE FABRICANT: CODE	FABRICANT: REFERENCE	DESIGNATION 1 2 3 4 5 6 7	QUANTITE PAR ENSEMBLE	CODE APPLICABIBLITE	NOTA
1- 1			ALLUMAGE.....	PM		

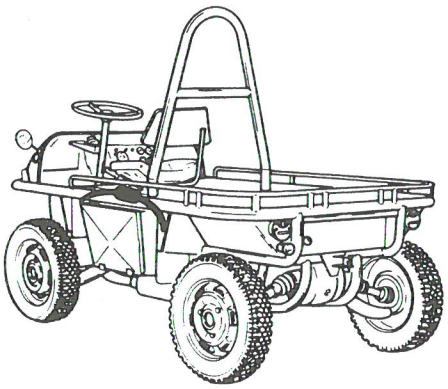

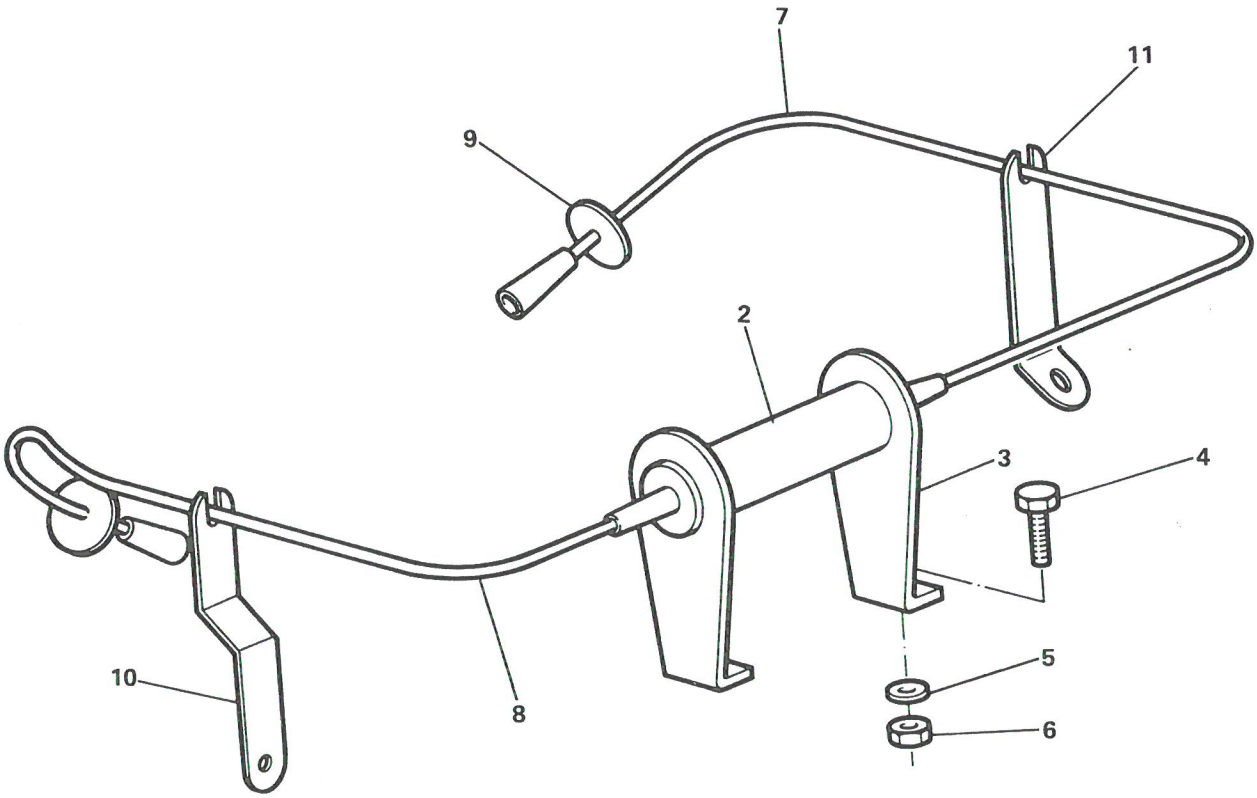

BOBINE

PLANCHE 2

PLANCHE ET REPERE	GROUPE: GROUPE MOTO PROPULSEUR / SOUS GROUPE: ALLUMAGE			QUANTITE PAR ENSEMBLE	CODE APPLICABILITE	NOTA
	FABRICANT		DESIGNATION			
	CODE	REFERENCE	1 2 3 4 5 6 7			
2- 1			BOBINE.....	PM		
2	F0996	5473565	. BOBINE.....	1		
3	F0996	AM212-73E	. SUPPORT DE BOBINE.....	2		
4	F0996	23645319	. VIS H M5x0,80 - 25 - CLASSE 6-8.....	2		
5	F0349	550511-44	. RONDELLE "CONTACT" N.....	2		
6	F0996	25259019	. ECROU H M5x0,80 - CLASSE 4.....	2		
7						
8						
9	F0996	AM242-119	. OBTURATEUR PUITS DE BOUGIE.....	2		
10	F6432	524-13-020	. PATTE DE FIXATION AV.....	1		
11	F0996	AM212-140	. PATTE DE FIXATION AR.....	1		

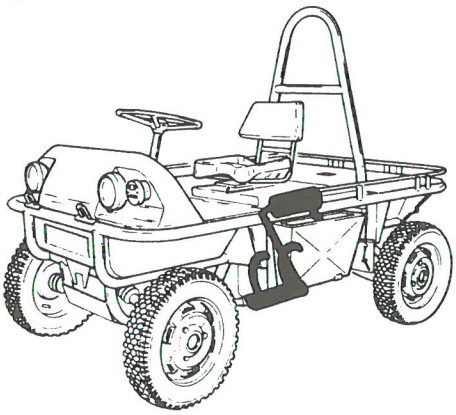

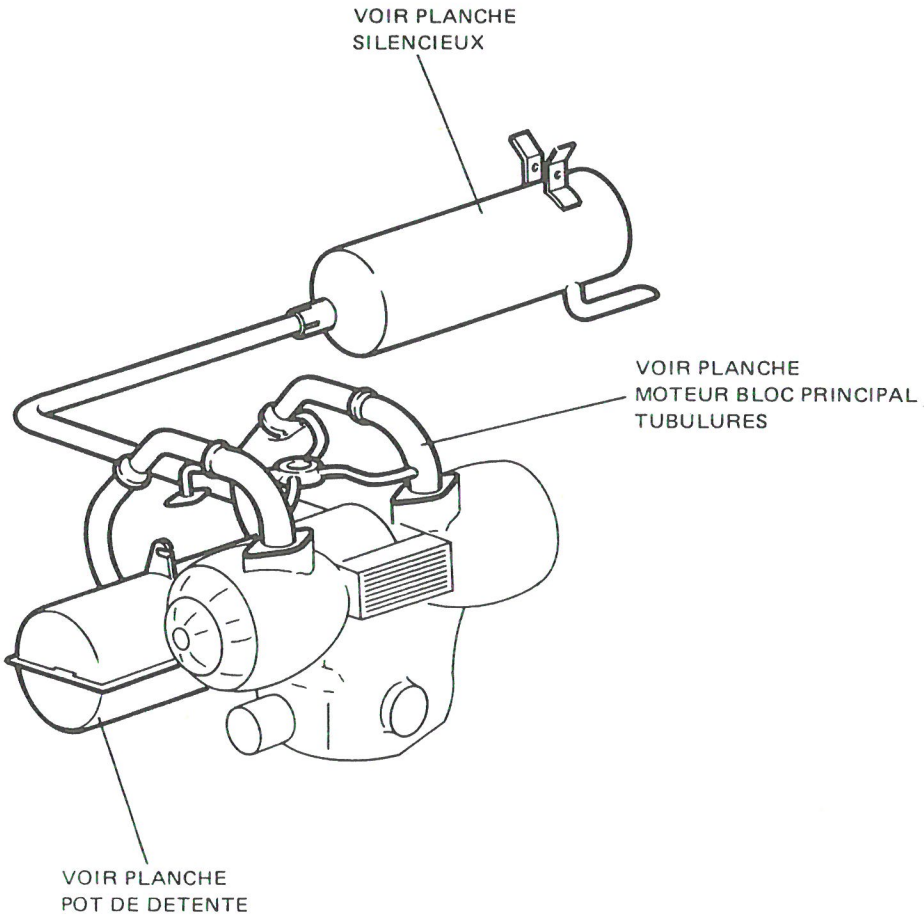

ECHAPPEMENT

PLANCHE 1

PLANCHE ET REPERE	GROUPE GROUPE MOTO PROPULSEUR			QUANTITE PAR ENSEMBLE	CODE APPLICABIBLITE	NOTA
	SOUS GROUPE ECHAPPEMENT					
	FABRICANT		DESIGNATION			
	CODE	REFERENCE	1 2 3 4 5 6 7			
1- 1			ECHAPPEMENT.....	PM		

IMP101

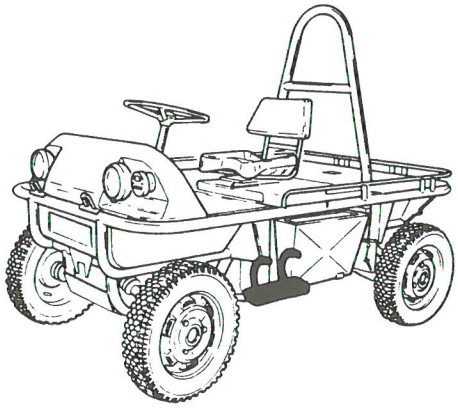

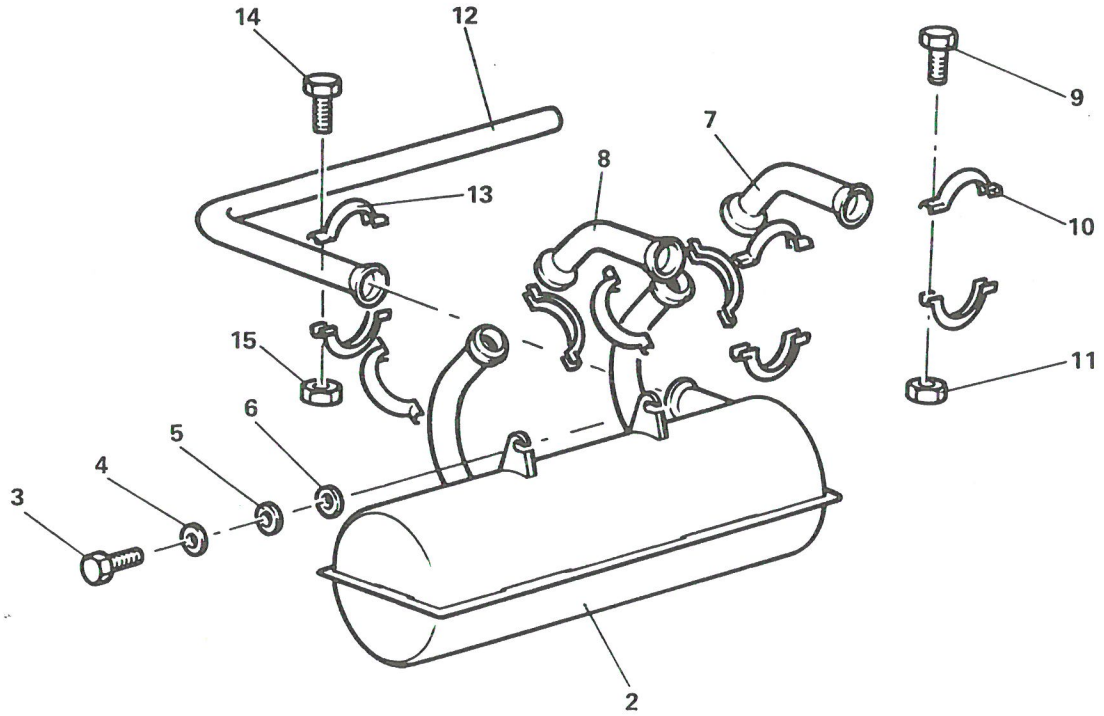

POT DE DETENTE

PLANCHE 2

PLANCHE ET REPERE	GROUPE: GROUPE MOTO PROPULSEUR SOUS-GROUPE: ECHAPPEMENT FABRICANT CODE	FABRICANT REFERENCE	DESIGNATION 1 2 3 4 5 6 7	QUANTITE PAR ENSEMBLE	CODE APPLICABIBLITE	NOTA
2- 1			POT DE DETENTE.....	PM		
2	F0996	5490413	. POT DE DETENTE.....	1		
3	F0996	23719519	. VIS H M7x1,00 - 20 - CLASSE 8-8.....	2		
4	F0349	550722-44	. RONDELLE "CONTACT" L.....	2		
5	F0996	22762019	. RONDELLE L7N.....	2		
6	F0110	E27611	. RONDELLE L8N.....	2		
7	F6307	720500	. SORTIE ECHAPP. AR (DR.).....	1		
8	F6307	720400	. SORTIE ECHAPP. AV (GAU.).....	1		
9	F0996	5420467	. DEMI COLLIER.....	8		
10	F0996	23747019	. VIS H M7x1,00 - 40 - CLASSE 10-9.....	8		
11	F0996	25210089	. ECROU H M7x1,00 - CLASSE 8.....	8		
12	F6307	720300	. TUBE DE DETENTE A ECHAPPEMENT.....	1		
13	F6307	720400	. DEMI COLLIER.....	2		
14	F0996	23459519	. VIS H M7x1,00 - 35 - CLASSE 8-8.....	2		
15	F0996	25210089	. ECROU H M7x1,00 - CLASSE 8.....	2		

IMP101

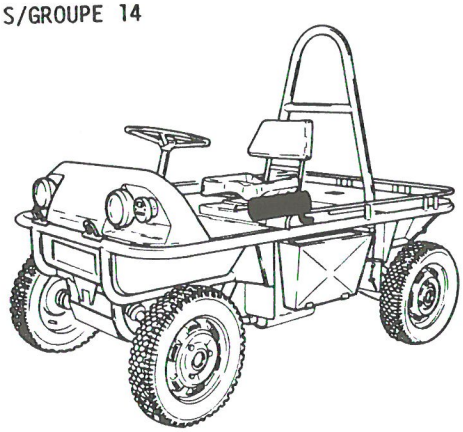

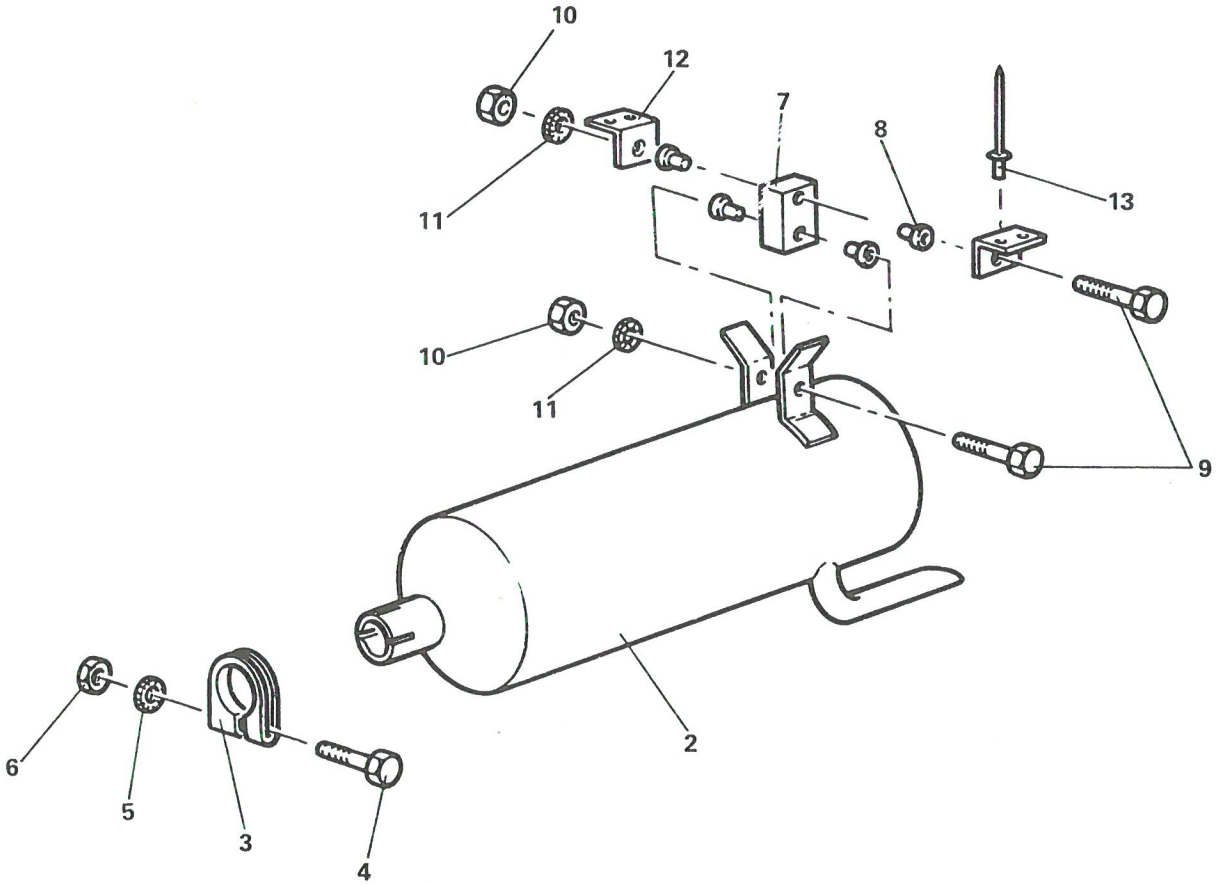

SILENCIEUX (C)

PLANCHE 3

PLANCHE ET REPERE	GROUPE: GROUPE MOTO PROPULSEUR SOUS GROUPE: ECHAPPEMENT			QUANTITE PAR ENSEMBLE	CODE APPLICABILITE	NOTA
	FABRICANT		DESIGNATION			
	CODE	REFERENCE	1 2 3 4 5 6 7			
3- 1			SILENCIEUX (C).....	PM		
2	F6307	720200E	. SILENCIEUX.....	1		
3	F0996	75510651	. COLLIER.....	1		
4	F0996	7703001154	. VIS H M8x1,25 - 65 - CLASSE 8-8.....	1		
5	F0996	22904019	. RONDELLE Z8N.....	1		
6	F0996	25210089	. ECROU HL M8x1,25 - CLASSE 8.....	1		
7	F0996	5410471	. BANDE ELASTIQUE.....	2		
8	F0996	5410472	. ENTRETOISE DE BANDE ELASTIQUE.....	4		
9	F0996	23459519	. VIS H M7x1,00 - 35 - CLASSE 8-8.....	2		
10	F0996	25302019	. ECROU H M7x1,00 - CLASSE 8.....	2		
11	F0996	22482019	. RONDELLE Z7N.....	2		
12	F6432	524-14-016	. SUSPENTE DE SILENCIEUX.....	2		
13	F0368	TAP635BSLF	.RIVET AVEUGLE.....	4		

IMP101

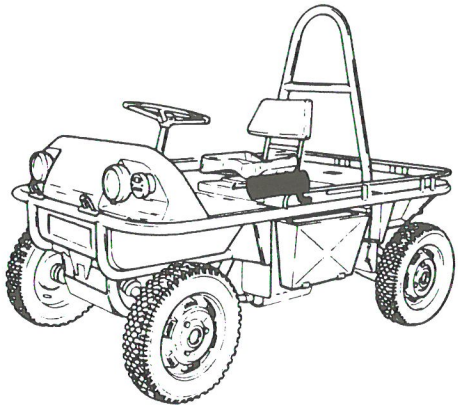

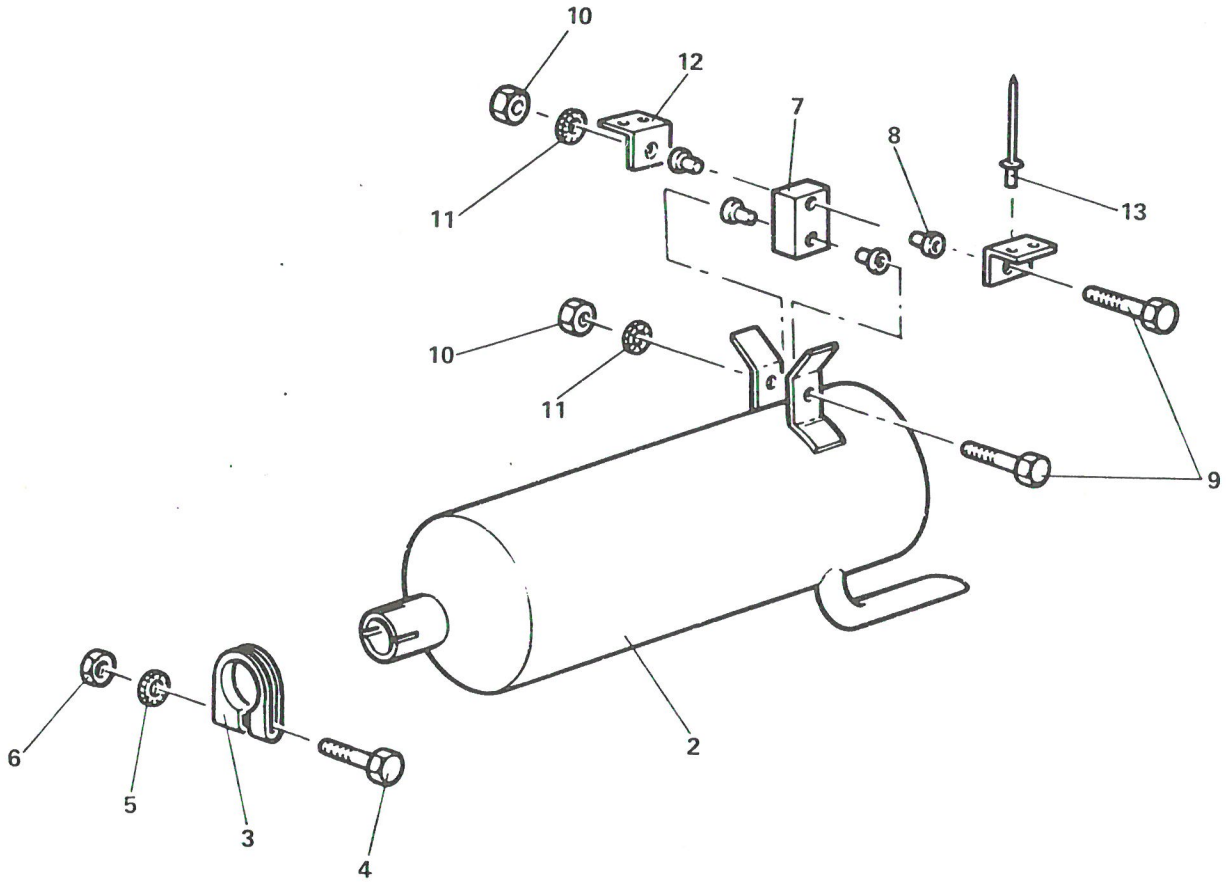

SILENCIEUX (B)

PLANCHE 4

PLANCHE ET REPERE	GROUPE: GROUPE MOTO PROPULSEUR SOUS GROUPE: ECHAPPEMENT FABRICANT		DESIGNATION	QUANTITE PAR ENSEMBLE	CODE APPLICABIBLITE	NOTA
	CODE	REFERENCE	1 2 3 4 5 6 7			
4- 1			SILENCIEUX (B).....	PM		
2						
3						
4						
5						
6						
7	F0996	5410471	. BANDE ELASTIQUE.....	2		
8	F0996	5410472	. ENTRETOISE DE BANDE ELASTIQUE.....	4		
9	F0996	23459519	. VIS H M7x1,00 - 35 - CLASSE 8-8.....	2		
10	F0996	25302019	. ECROU H M7x1,00 - CLASSE 8.....	2		
11	F0996	22482019	. RONDELLE Z7N.....	2		
12	F6432	524-14-016	. SUSPENTE DE SILENCIEUX.....	2		
13	F0368	TAP635BSLF	.RIVET AVEUGLE.....	4		

IMP101

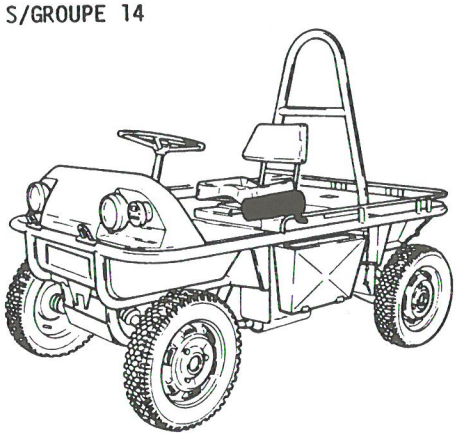

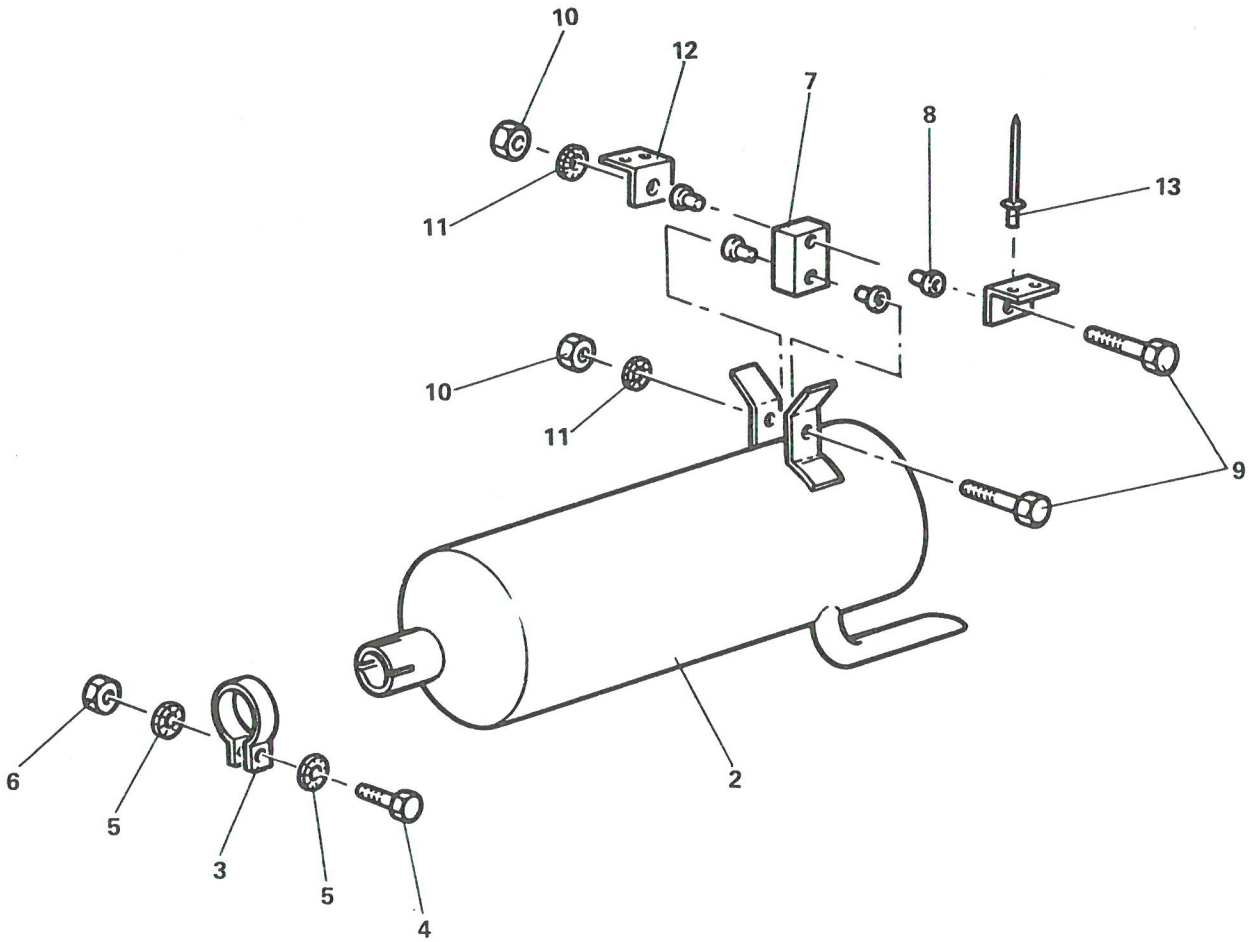

SILENCIEUX (A)

PLANCHE 5

PLANCHE ET REPERE	GROUPE: GROUPE MOTO PROPULSEUR SOUS GROUPE: ECHAPPEMENT FABRICANT: CODE	FABRICANT: REFERENCE	DESIGNATION 1 2 3 4 5 6 7	QUANTITE PAR ENSEMBLE	CODE APPLICABIBLITE	NOTA
5- 1			SILENCIEUX (A).....	PM		
2						
3						
4						
5						
6						
7	F0996	5410471	. BANDE ELASTIQUE.....	2		
8	F0996	5410472	. ENTRETOISE DE BANDE ELASTIQUE.....	4		
9	F0996	23459519	. VIS H M7x1,00 - 35 - CLASSE 8-8.....	2		
10	F0996	25302019	. ECROU H M7x1,00 - CLASSE 8.....	2		
11	F0996	22482019	. RONDELLE Z7N.....	2		
12	F6432	524-14-016	. SUSPENTE DE SILENCIEUX.....	2		
13	F0368	TAP635BSLF	.RIVET AVEUGLE.....	4		

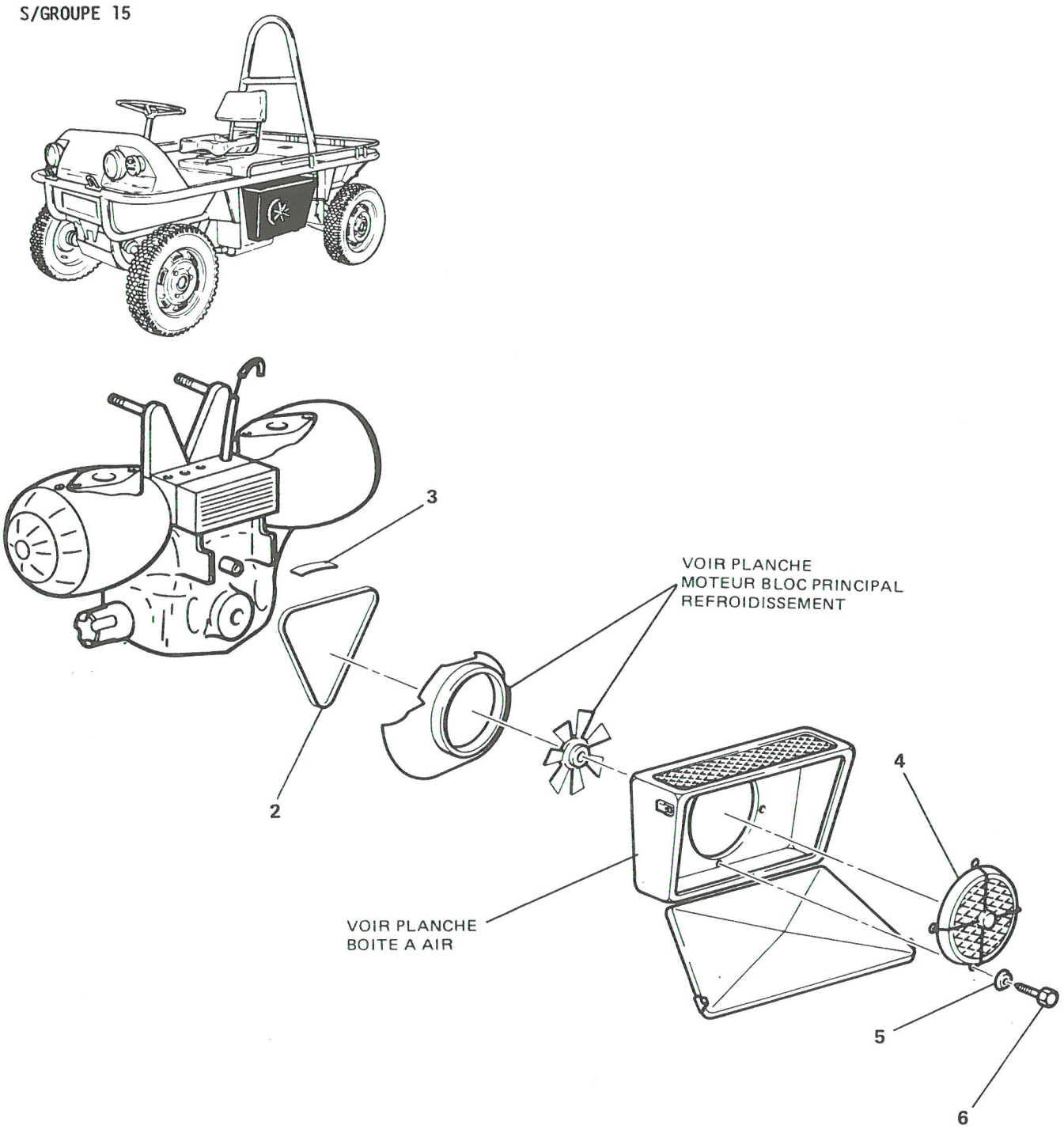

REFROIDISSEMENT

PLANCHE 1

PLANCHE ET REPERE	GROUPE: GROUPE MOTO PROPULSEUR / SOUS GROUPE: REFROIDISSEMENT			QUANTITE PAR ENSEMBLE	CODE APPLICABILITE	NOTA
	FABRICANT		DESIGNATION			
	CODE	REFERENCE	1 2 3 4 5 6 7			
1- 1			REFROIDISSEMENT.....	PM		
2	F1359	SPZ1030	. COURROIE DE VENTILATEUR.....	1		
3	F6432	524-15-007	. CARTER.....	1		
4	F0996	AK251-87A	. GRILLE GUIDE MANIVELLE.....	1		
5	F0349	550721-44	. RONDELLE "CONTACT" N.....	4		
6	F0996	23451319	. VIS H M7x1,00 - 18 - CLASSE 8-8.....	4		

IMP101

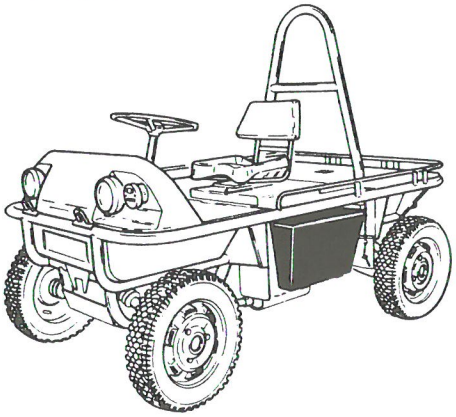

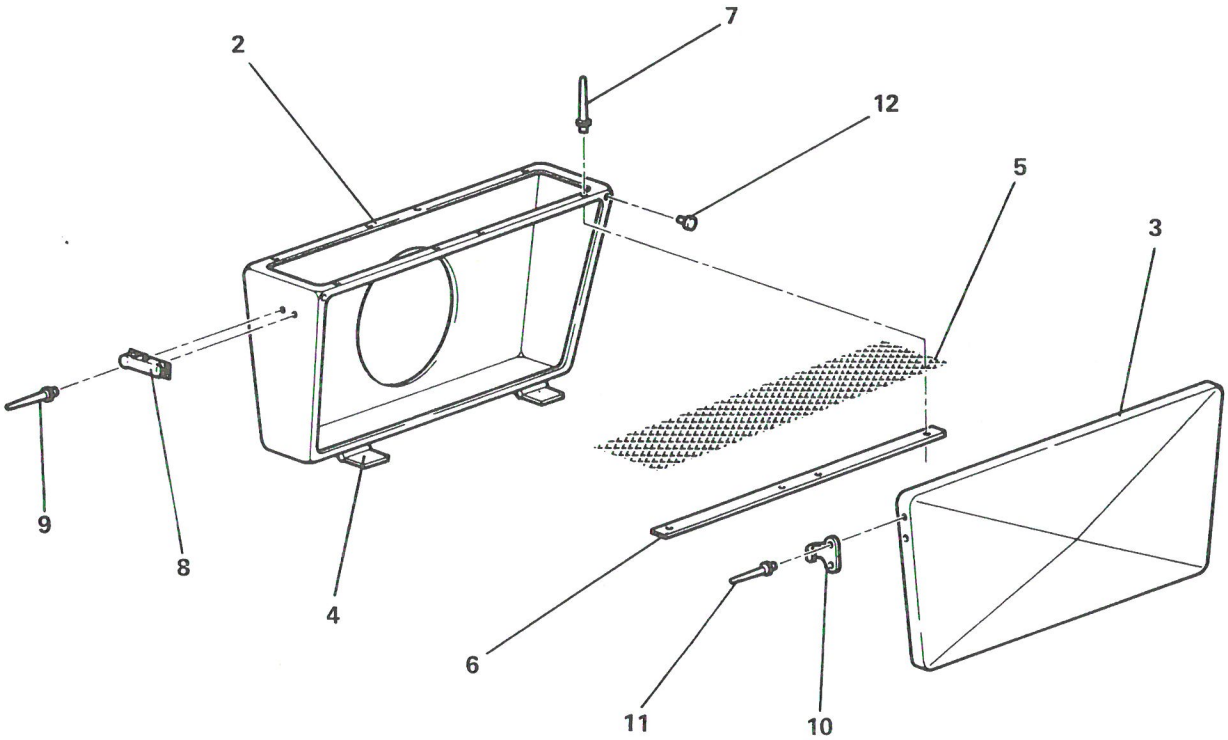

BOITE A AIR

PLANCHE 2

PLANCHE ET REPERE	GROUPE: GROUPE MOTO PROPULSEUR SOUS GROUPE: REFROIDISSEMENT FABRICANT: CODE	FABRICANT: REFERENCE	DESIGNATION 1 2 3 4 5 6 7	QUANTITE PAR ENSEMBLE	CODE APPLICABILITE	NOTA
2- 1			BOITE A AIR.....	PM		
2	F6432	524-15-013	. CAISSON NU.....	1		
3	F6432	524-15-016	. TOLE.....	1		
4	F2400	CC410-4182AAL	. CHARNIERE.....	2		
5	F6432	524-15-017	. GRILLE.....	1		
6	F6432	524-15-019	. FIXATION DE GRILLE.....	2		
7	F0368	TSP675DBH	. RIVET AVEUGLE.....	8		
8	F6057	0944520ZI	. GRENOUILLERE ACIER.....	2		
9	F0368	TSP630DBS	. RIVET AVEUGLE.....	4		
10	F6057	0944522ZI	. CROCHET DE GRENOUILLERE.....	2		
11	F0368	TSP630DBS	. RIVET AVEUGLE.....	4		
12	F6432	NL21045022	. BUTEE CAOUTCHOUC.....	2		

IMP101

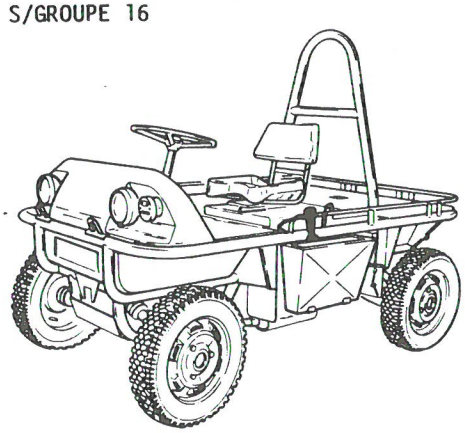

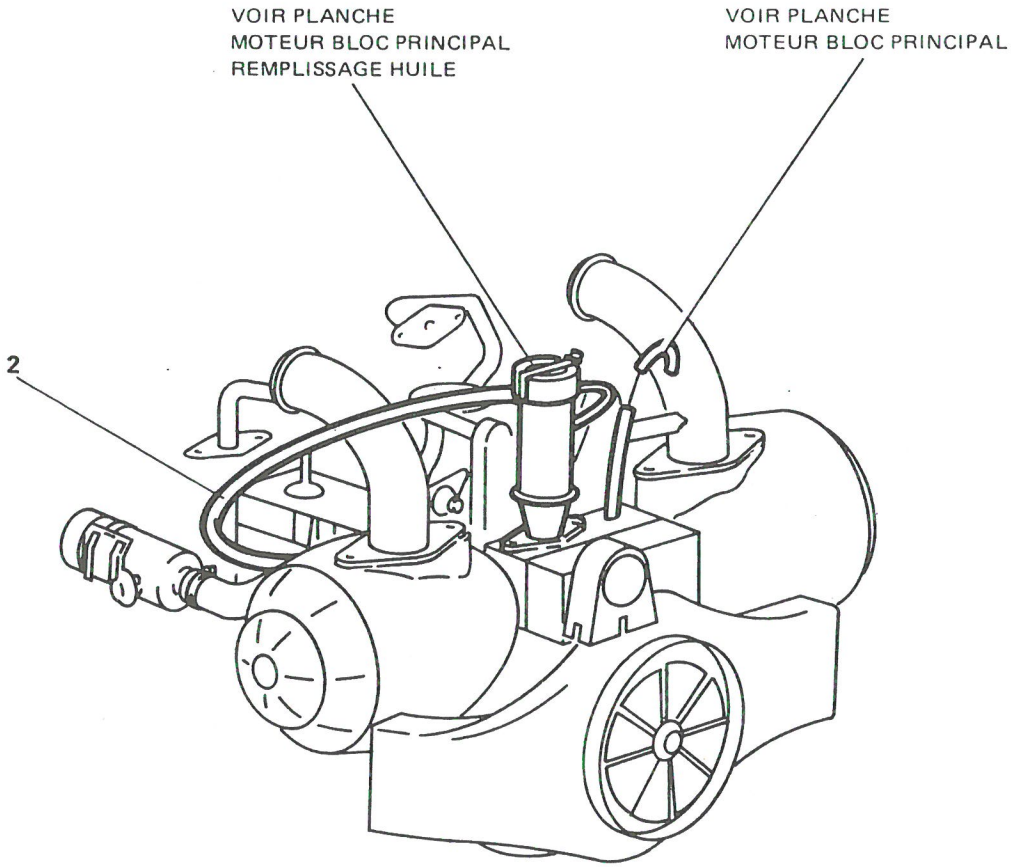

RESERVOIR ET CIRCUL. HUILE

PLANCHE 1

PLANCHE ET REPERE	GROUPE: GROUPE MOTO PROPULSEUR SOUS GROUPE: RESERVOIR ET CIRCUL. HUILE			QUANTITE PAR ENSEMBLE	CODE APPLICABILITE	NOTA
	FABRICANT		DESIGNATION			
	CODE	REFERENCE	1 2 3 4 5 6 7			
1- 1			RESERVOIR ET CIRCUL. HUILE.....	PM		
2	F0996	AM171-99C	. DURITE RENIFLARD.....	1		

IMP101

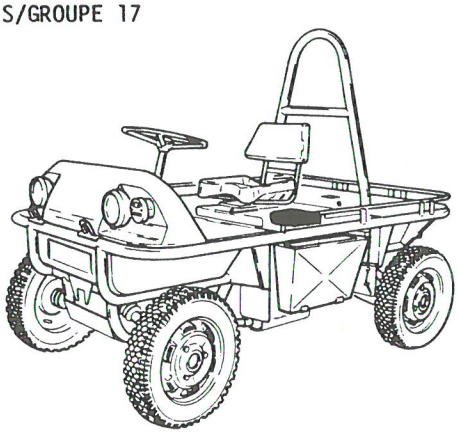

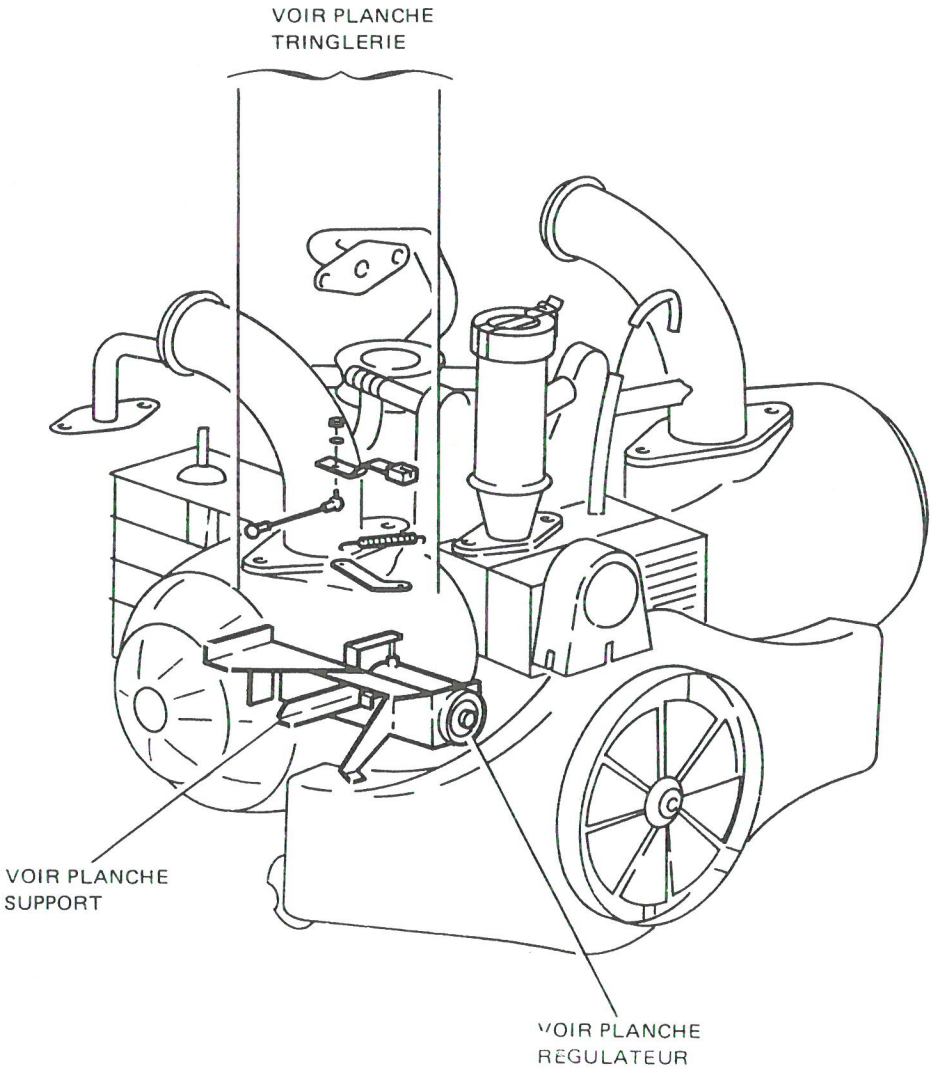

REGULATION DE REGIME

PLANCHE 1

PLANCHE ET REPERE	GROUPE: GROUPE MOTO PROPULSEUR SOUS GROUPE: REGULATION DE REGIME			QUANTITE PAR ENSEMBLE	CODE APPLICABIBLITE	NOTA
	FABRICANT		DESIGNATION			
	CODE	REFERENCE	1 2 3 4 5 6 7			
1- 1			REGULATION DE REGIME.....	PM		

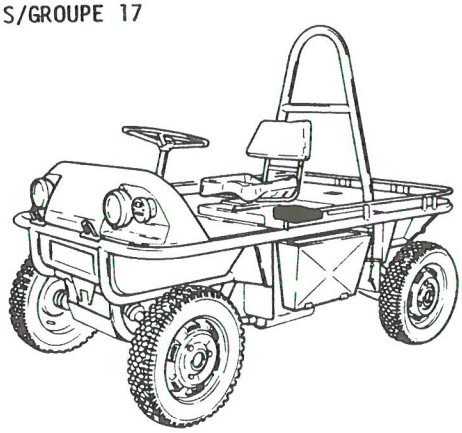

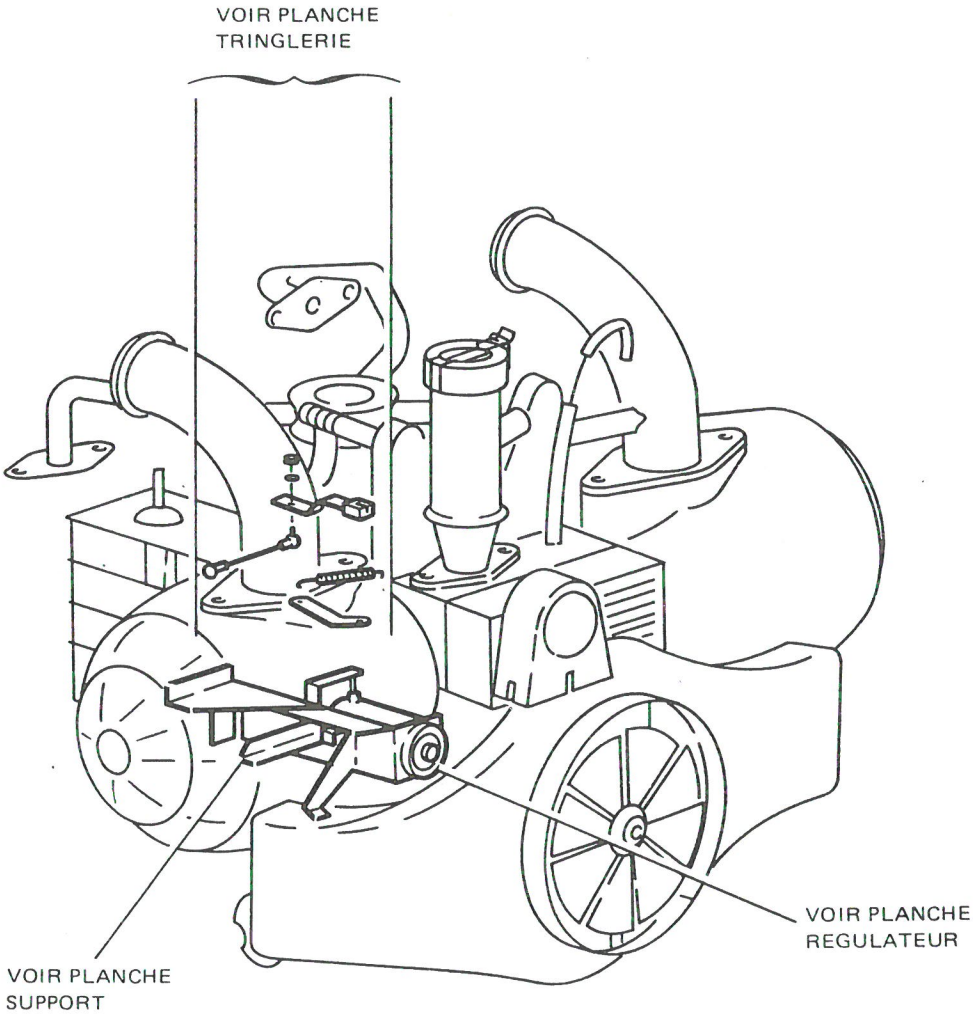

REGULATION DE REGIME

PLANCHE 2

PLANCHE ET REPERE	GROUPE: GROUPE MOTO PROPULSEUR SOUS GROUPE: REGULATION DE REGIME			QUANTITE PAR ENSEMBLE	CODE APPLICABILITE	NOTA
	FABRICANT		DESIGNATION			
	CODE	REFERENCE	1 2 3 4 5 6 7			
2- 1			REGULATION DE REGIME.....	PM		

IMP101

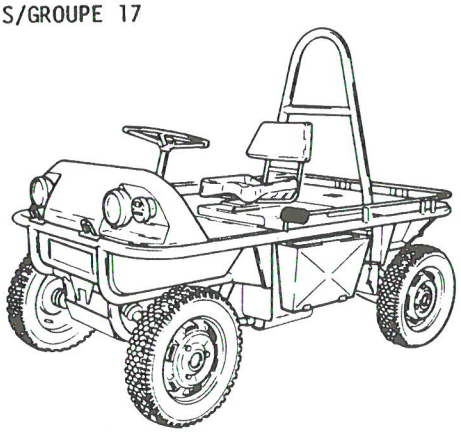

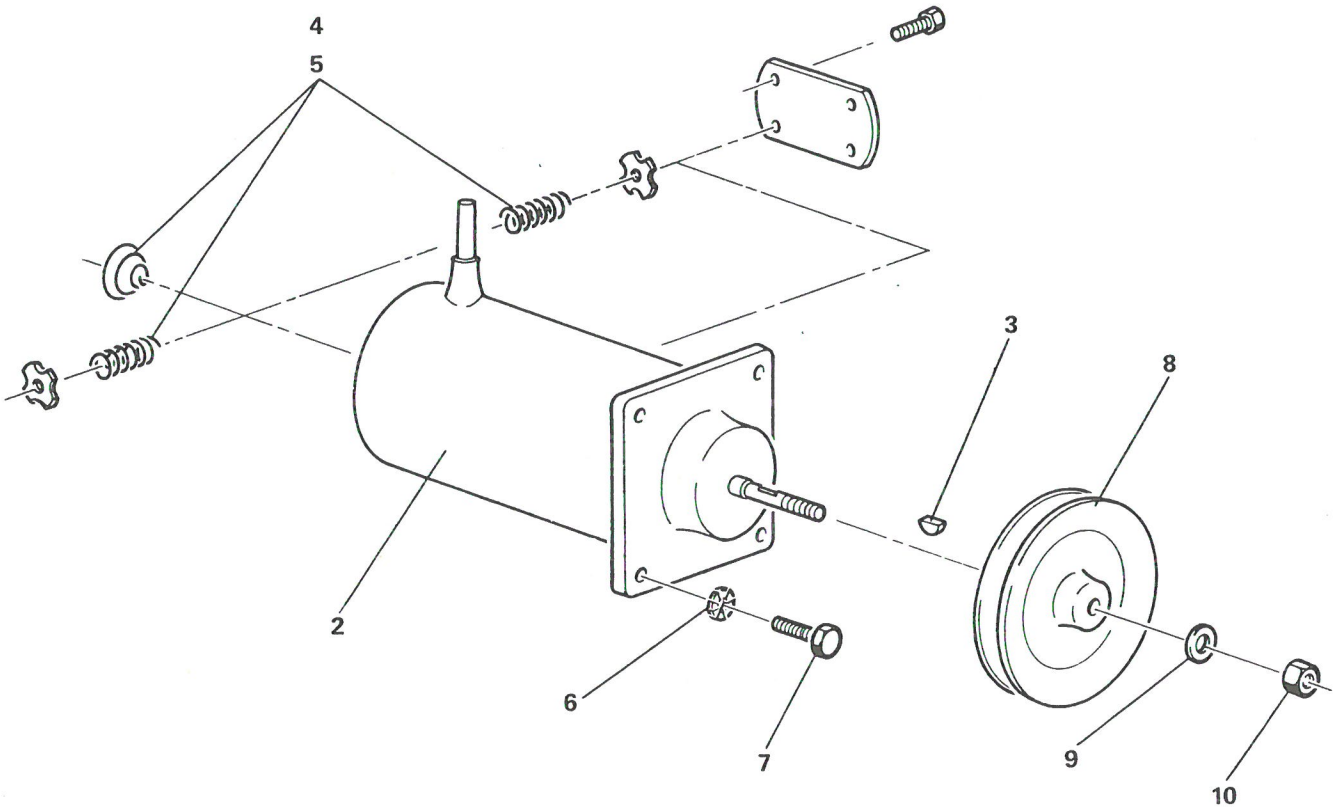

REGULATEUR

PLANCHE 3

PLANCHE ET REPERE	GROUPE: GROUPE MOTO PROPULSEUR SOUS GROUPE: REGULATION DE REGIME FABRICANT: CODE	FABRICANT: REFERENCE	DESIGNATION 1 2 3 4 5 6 7	QUANTITE PAR ENSEMBLE	CODE APPLICABIBLITE	NOTA
3- 1			REGULATEUR.....	PM		
2	D8930	120012037	. REGULATEUR SANS RESSORTS.....	1		
3	F0110	E27653	. CLAVETTE DISQUE 3x3,7.....	1		
4	D8930	D4965	. JEU DE RESSORTS REGULATEUR 4000t. RODAGE.....	1		
5	D8930	D5135	. JEU DE RESSORTS REGULATEUR 5500t.....	1		
6	F0110	E27622	. RONDELLE W6.....	4		
7	F0110	E27311	. VIS H M6x1,00 - 30 - CLASSE 8-8.....	4		
8	F6432	524-17-007	. POULIE DE REGULATEUR.....	1		
9	F0349	550821-44	. RONDELLE "CONTACT" N.....	1		
10	F0996	25242019	. ECROU H M8x1,25 - CLASSE 8.....	1		

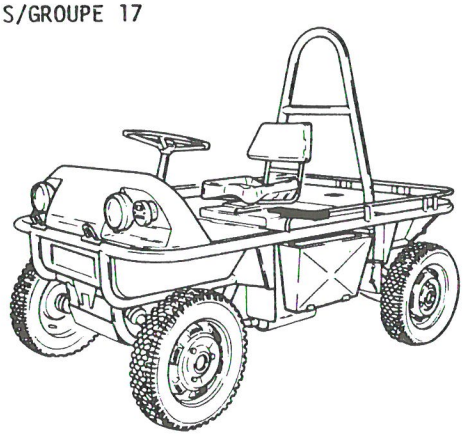

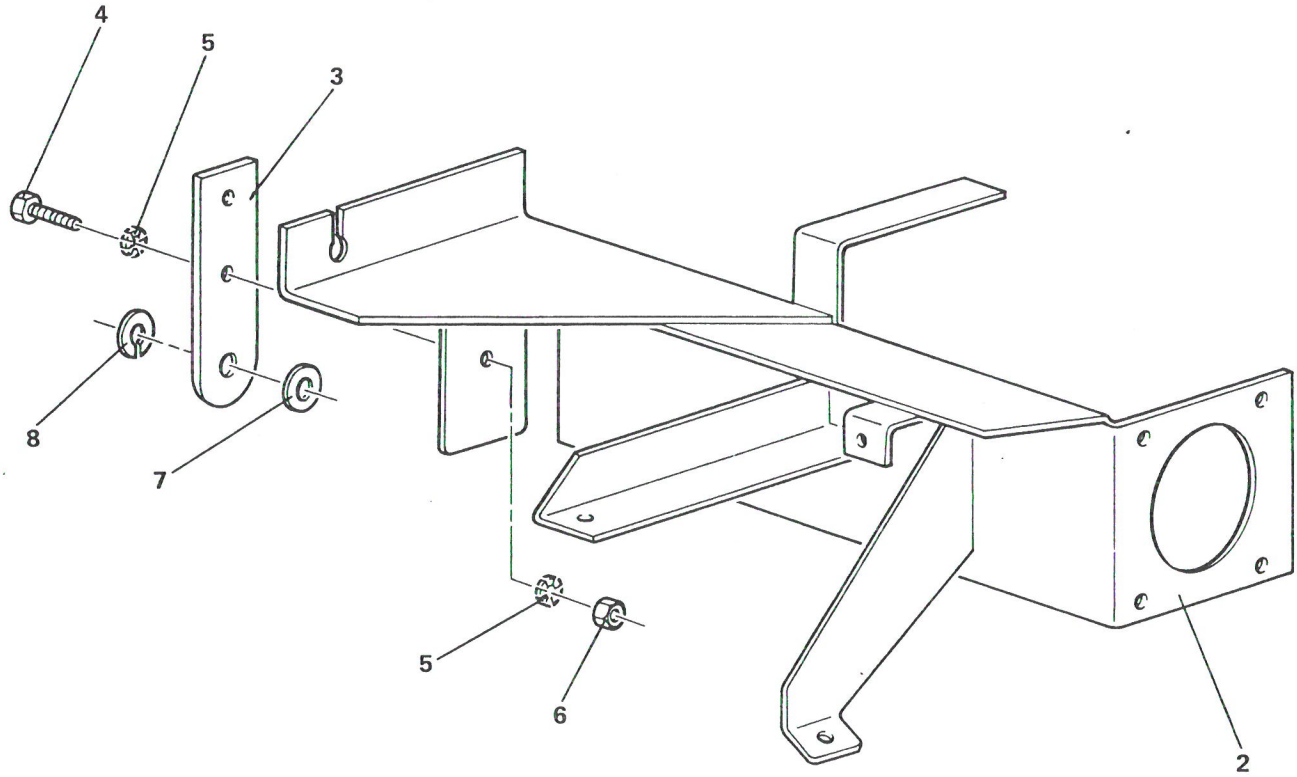

SUPPORT

PLANCHE 4

GROUPE GROUPE MOTO PROPULSEUR

SOUS GROUPE REGULATION DE REGIME

PLANCHE ET REPERE	FABRICANT CODE	FABRICANT REFERENCE	DESIGNATION 1 2 3 4 5 6 7	QUANTITE PAR ENSEMBLE	CODE APPLICABIBLITE	NOTA
4- 1			SUPPORT.....	PM		
2	F6432	524-17-009	. SUPPORT DE REGUL.....	1		
3	F6432	524-17-020	. PATTE.....	1		
4	F0996	23719519	. VIS H M7x1,00 - 20 - CLASSE 8-8.....	2		
5	F0349	550722-44	. RONDELLE "CONTACT" L.....	4		
6	F0996	25241009	. ECROU H M7x1,00 - CLASSE 8.....	2		
7	F0996	22602019	. RONDELLE.....	1		
8	F0996	22633009	. RONDELLE W10.....	1		

IMP101

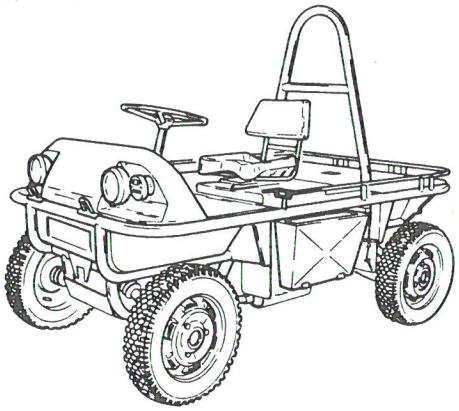

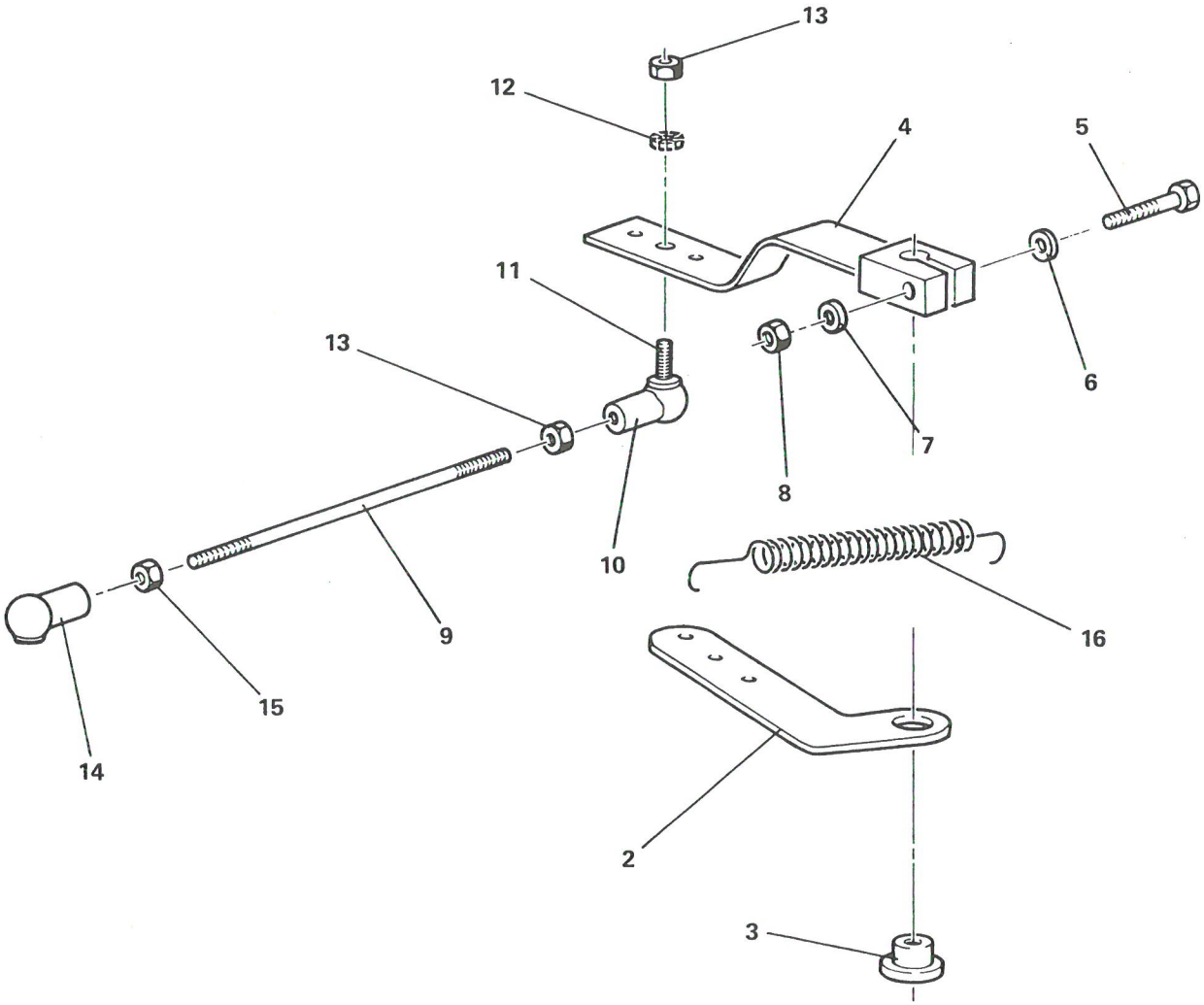

TRINGLERIE (B)

PLANCHE 5

PLANCHE ET REPERE	GROUPE: GROUPE MOTO PROPULSEUR SOUS GROUPE: REGULATION DE REGIME FABRICANT CODE	FABRICANT REFERENCE	DESIGNATION 1 2 3 4 5 6 7	QUANTITE PAR ENSEMBLE	CODE APPLICABILITE	NOTA
5- 1			TRINGLERIE (B).....	PM		
2	F6432	524-17-024	. LEVIER.....	1		
3	F6432	524-17-026	. BAGUE "RILSAN".....	1		
4	F6432	524-17-028	. LEVIER.....	1		
5	F0110	E27311	. VIS H M5x0,80 - 25 - CLASSE 4-8.....	1		
6	F0996	22312019	. RONDELLE Z5N.....	1		
7	F0349	550511-44	. RONDELLE "CONTACT" N.....	1		
8	F0110	E27411	. ECROU H M5x0,80 - CLASSE 4.....	1		
9	F6432	524-17-032	. BIELLETTE.....	1		
10	F0996	5405928	. ARTICULATION A ROTULE FEMELLE.....	1		
11	F0996	5405923	. ROTULE MALE.....	1		
12	F0349	550511-44	. RONDELLE "CONTACT" N.....	1		
13	F0996	25259019	. ECROU H M5x0,80 - CLASSE 4.....	2		
14	F0996	5405928	. ARTICULATION A ROTULE FEMELLE.....	1		
15	F0996	25259019	. ECROU H M5x0,80 - CLASSE 4.....	1		
16	F6432	524-17-036	. RESSORT DE RAPPEL.....	1		

IMP101

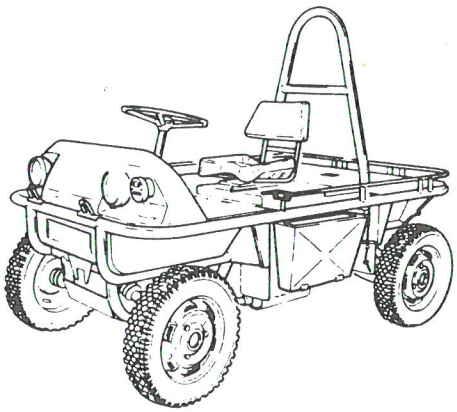

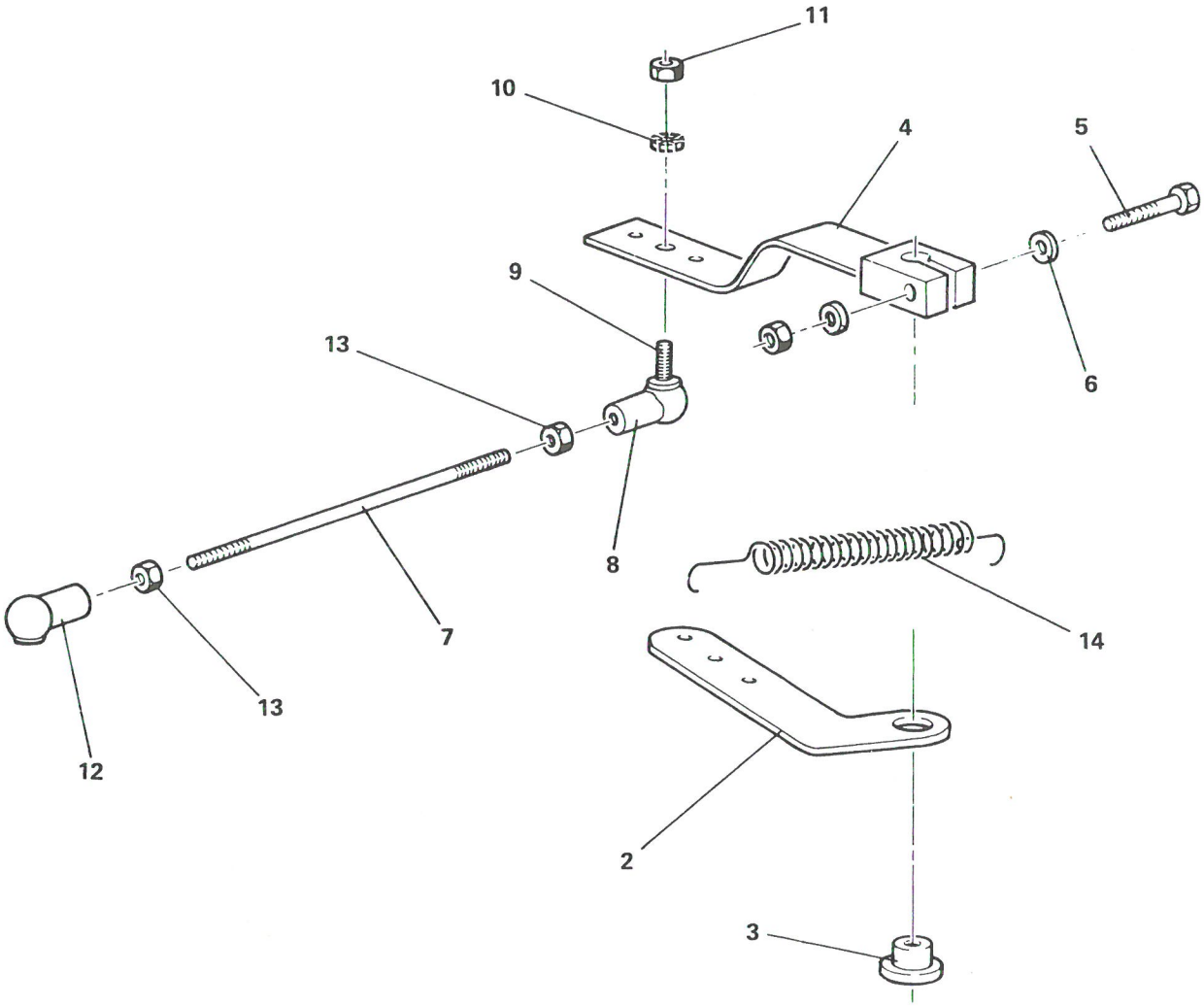

TRINGLERIE (A)

PLANCHE 6

PLANCHE ET REPERE	GROUPE: GROUPE MOTO PROPULSEUR SOUS GROUPE: REGULATION DE REGIME FABRICANT: CODE	FABRICANT: REFERENCE	DESIGNATION 1 2 3 4 5 6 7	QUANTITE PAR ENSEMBLE	CODE APPLICABIBLITE	NOTA
6- 1			TRINGLERIE (A).....	PM		
2	F6432	524-17-024	. LEVIER.....	1		
3	F6432	524-17-026	. BAGUE "RILSAN".....	1		
4						
5						
6						
7						
8	F0996	5405928	. ARTICULATION A ROTULE FEMELLE.....	1		
9	F0996	5405923	. ROTULE MALE.....	1		
10	F0349	550511-44	. RONDELLE "CONTACT" N.....	1		
11	F0996	25259019	. ECROU H M5x0,80 - CLASSE 4.....	2		
12	F0996	5405928	. ARTICULATION A ROTULE FEMELLE.....	1		
13	F0996	25259019	. ECROU H M5x0,80 - CLASSE 4.....	1		
14	F6432	524-17-036	. RESSORT DE RAPPEL.....	1		

IMP101

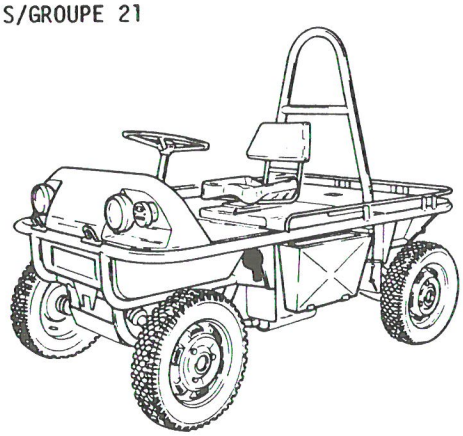

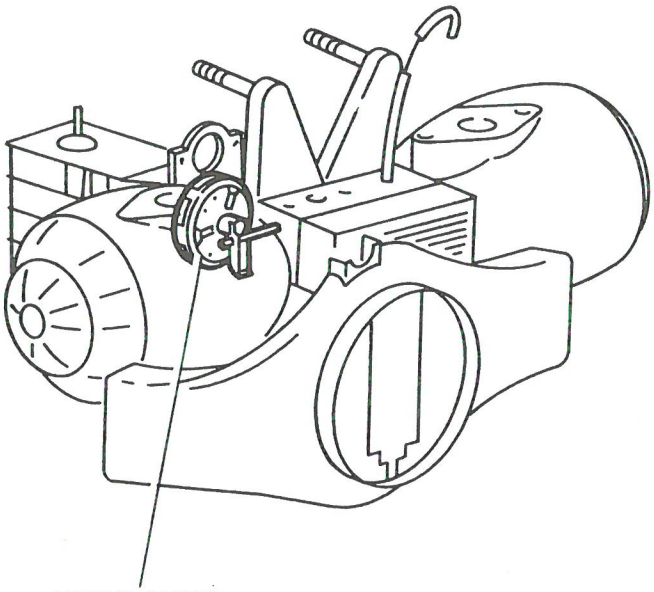

EMBRAYAGE

PLANCHE 1

PLANCHE ET REPERE	GROUPE CHAINE CINEMATIQUE			QUANTITE PAR ENSEMBLE	CODE APPLICABIBLITE	NOTA
	SOUS GROUPE EMBRAYAGE					
	FABRICANT		DESIGNATION			
	CODE	REFERENCE	1 2 3 4 5 6 7			
1- 1			EMBRAYAGE.....	PM		

IMP101

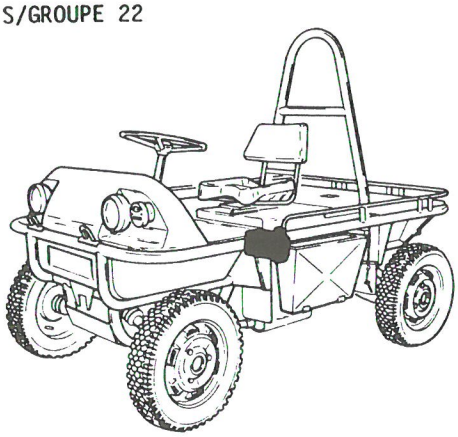

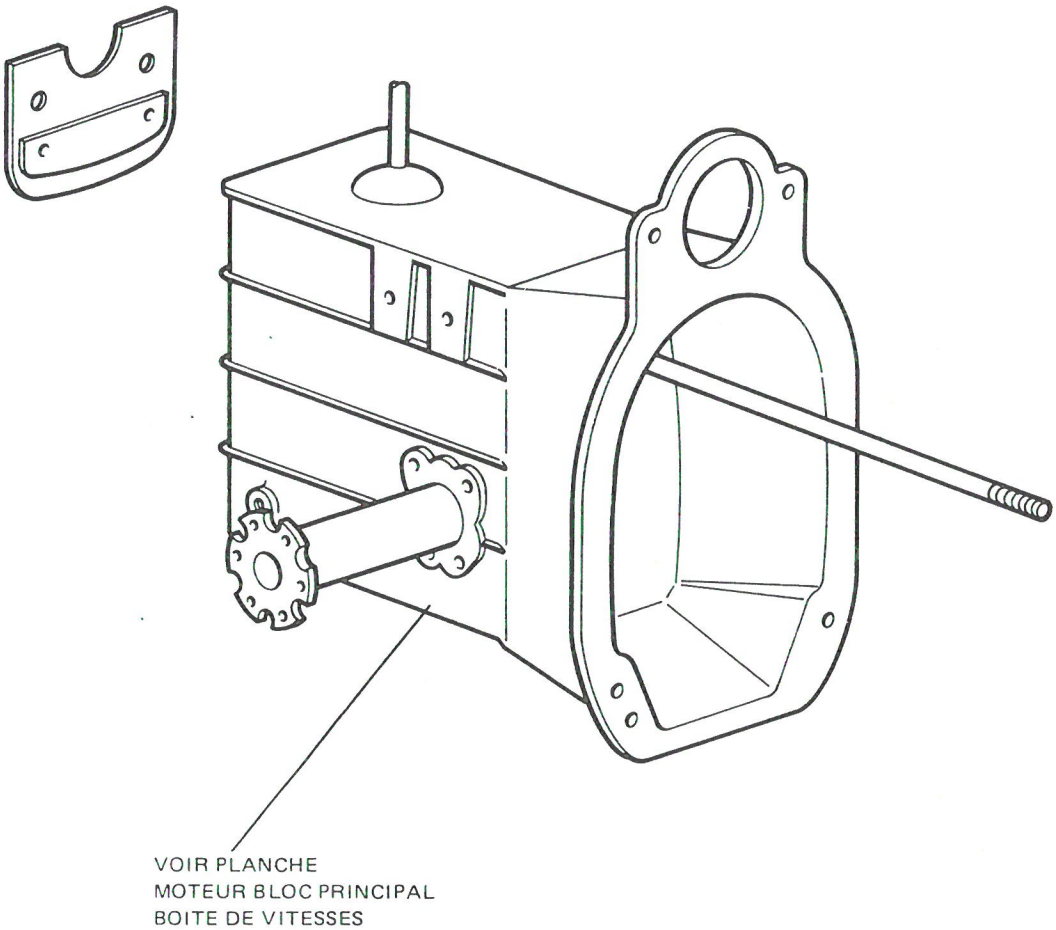

TRANSFORMATION DU COUPLE

PLANCHE 1

PLANCHE ET REPERE	GROUPE CHAINE CINEMATIQUE			QUANTITE PAR ENSEMBLE	CODE APPLICABILITE	NOTA
	SOUS GROUPE TRANSFORMATION DU COUPLE					
	FABRICANT		DESIGNATION			
	CODE	REFERENCE	1 2 3 4 5 6 7			
1- 1			TRANSFORMATION DU COUPLE.....	PM		

IMP101

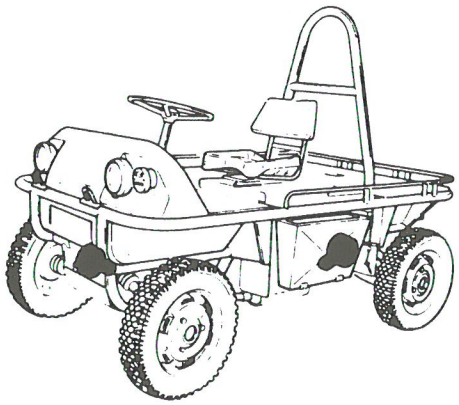

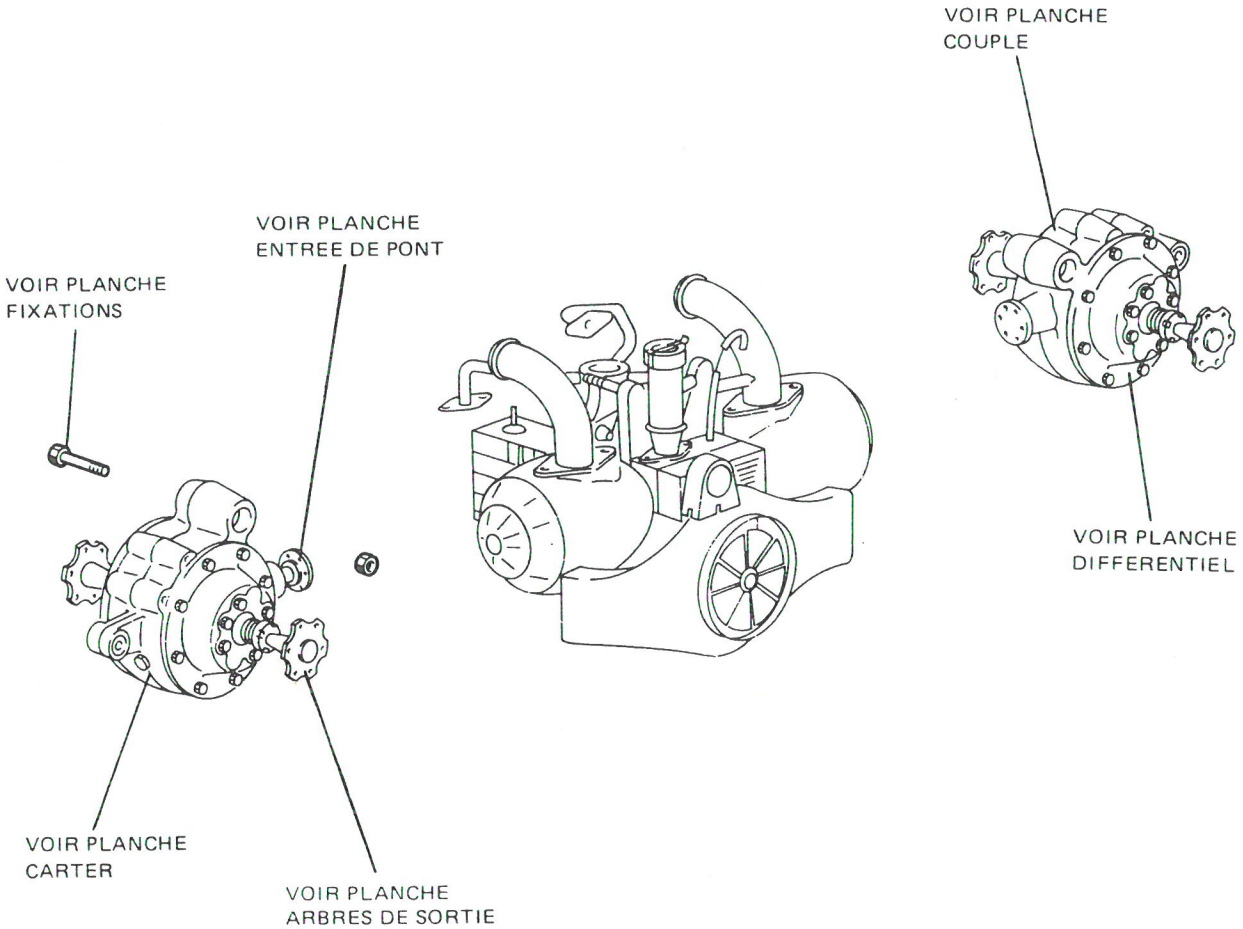

PONTS

PLANCHE 1

PLANCHE ET REPERE	GROUPE CHAINE CINEMATIQUE			QUANTITE PAR ENSEMBLE	CODE APPLICABIBLITE	NOTA
	SOUS GROUPE PONTS					
	FABRICANT		DESIGNATION			
	CODE	REFERENCE	1 2 3 4 5 6 7			
1- 1			PONTS.....	PM		

IMP101

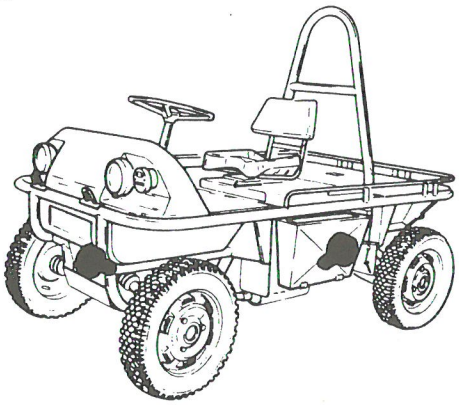

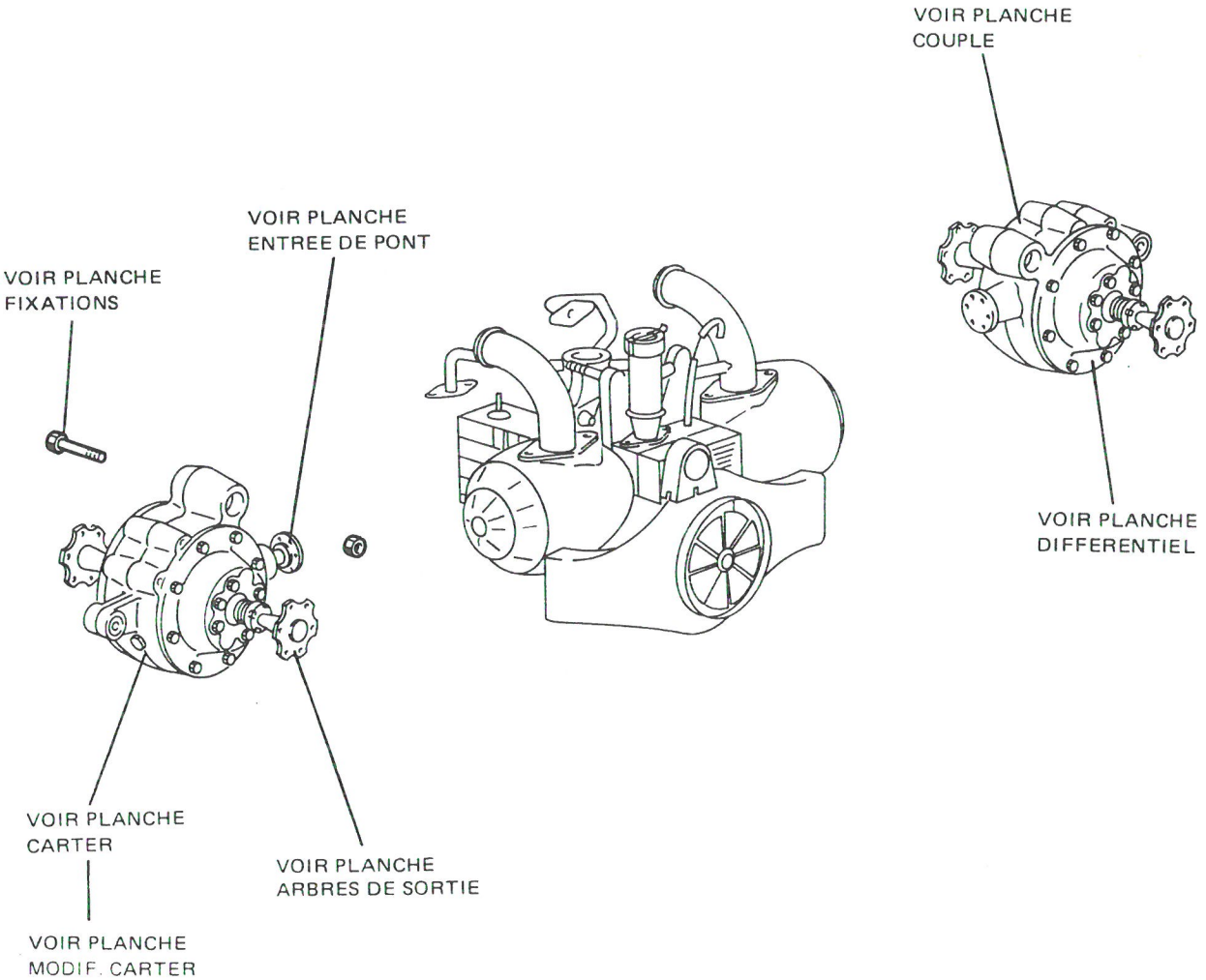

PONTS

PLANCHE 2

PLANCHE ET REPERE	GROUPE CHAINE CINEMATIQUE			QUANTITE PAR ENSEMBLE	CODE APPLICABILITE	NOTA
	SOUS GROUPE PONTS					
	FABRICANT		DESIGNATION			
	CODE	REFERENCE	1 2 3 4 5 6 7			
2- 1			PONTS.....	PM		

IMP101

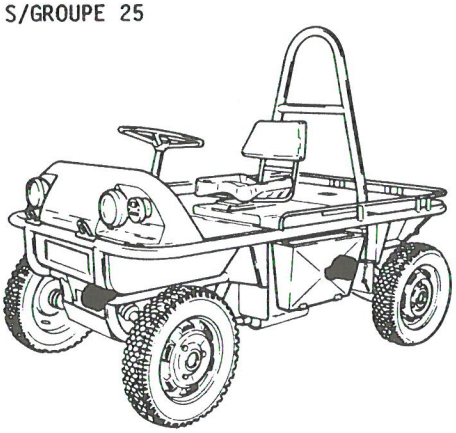

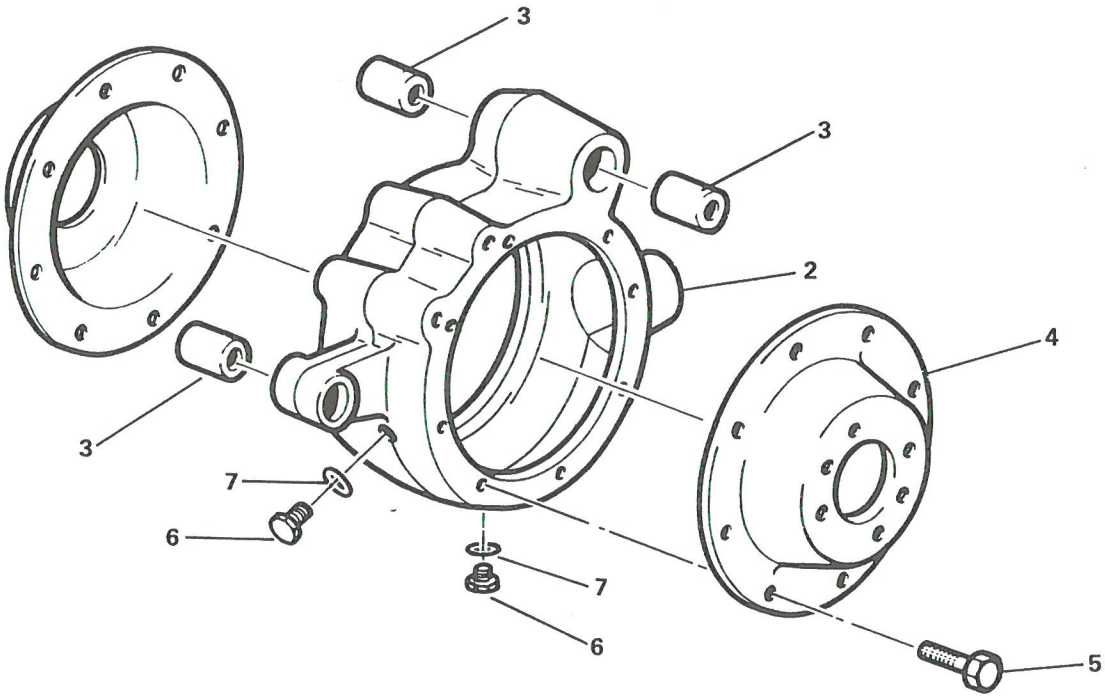

CARTER

PLANCHE 3

PLANCHE ET REPERE	GROUPE CHAINE CINEMATIQUE / SOUS GROUPE PONTS			QUANTITE PAR ENSEMBLE	CODE APPLICABILITE	NOTA
	FABRICANT		DESIGNATION			
	CODE	REFERENCE	1 2 3 4 5 6 7			
3- 1			CARTER.....	PM		
2	F6432	524-25-002	. CARTER.....	2		
3	F0220	561309	. SILENT BLOC.....	6		
4	F6432	524-25-004	. FLASQUE COUVERCLE.....	4		
5	F0110	E27311	. VIS H M10x1,50 - 25 - CLASSE 8-8.....	32		
6	F0110	R93903	. BOUCHON LAITON 22-1,50.....	4		
7	F0110	R93920	. JOINT B 22x30.....	4		

IMP101

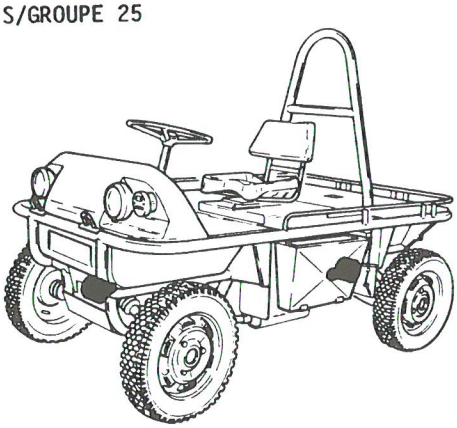

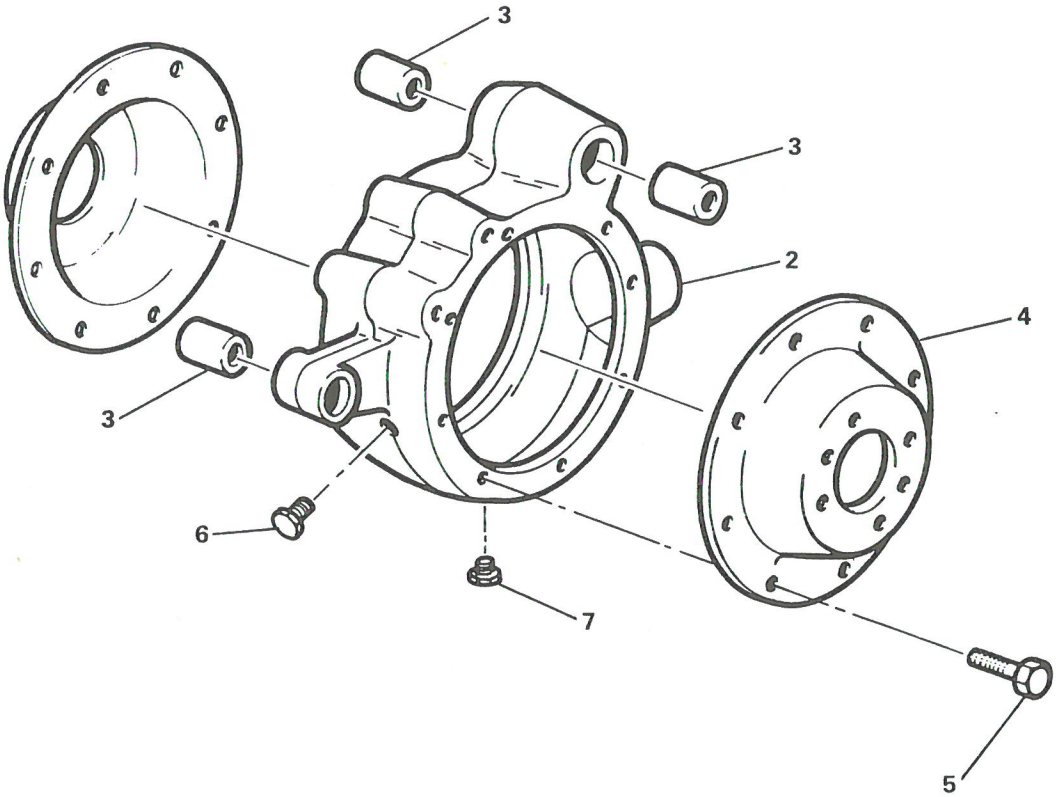

CARTER

PLANCHE 4

PLANCHE ET REPERE	GROUPE CHAINE CINEMATIQUE / SOUS GROUPE PONTS			QUANTITE PAR ENSEMBLE	CODE APPLICABIBLITE	NOTA
	FABRICANT		DESIGNATION			
	CODE	REFERENCE	1 2 3 4 5 6 7			
4- 1			CARTER.....	PM		
2	F6432	524-25-031	. CARTER.....	2		
3	F0220	561309	. SILENT BLOC.....	6		
4	F6432	524-25-004	. FLASQUE COUVERCLE.....	4		
5	F0110	E27311	. VIS H M10x1,50 - 25 - CLASSE 8-8.....	32		
6	F1458	2062700	. BOUCHON 3/4 GAZ.....	2		
7	F6432	524-25-033	. BOUCHON MAGNETIQUE.....	2		

IMP101

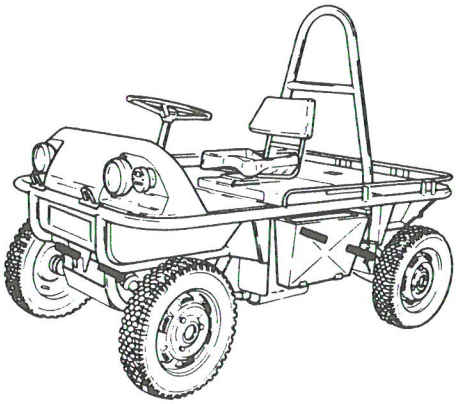

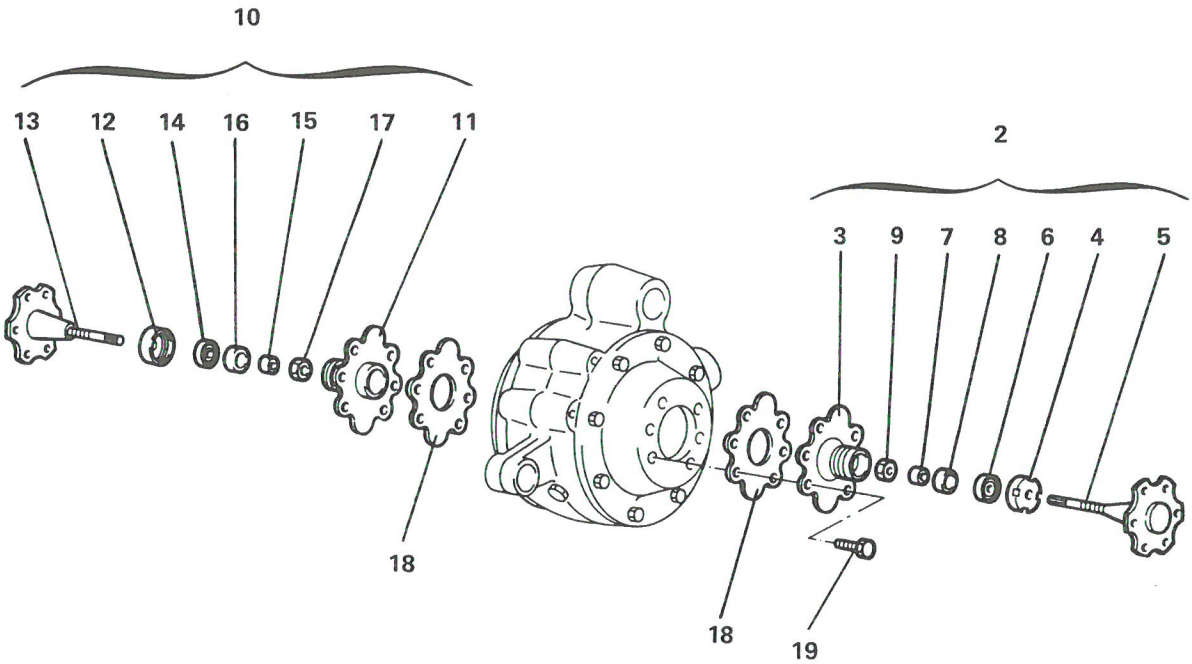

ARBRES DE SORTIE

PLANCHE 5

PLANCHE ET REPERE	GROUPE CHAINE CINEMATIQUE / SOUS GROUPE PONTS			QUANTITE PAR ENSEMBLE	CODE APPLICABILITE	NOTA
	FABRICANT		DESIGNATION			
	CODE	REFERENCE	1 2 3 4 5 6 7			
5- 1			ARBRES DE SORTIE.....	PM		
2	F0996	5497498	. ARBRE DE SORTIE DE PONT MONTE.....	2		
3	F0996	AM371-3	. PALIER AVG ET ARD.....	2		
4	F0996	GX09153-01A	. ECROU.....	2		
5	F0996	5497419	. ARBRE TULIPE DE SORTIE DIFFERENTIEL.....	2		
6	F0996	26202199	. ROULEMENT A BILLES.....	2		
7	F0996	AM371-92	. ENTRETOISE.....	2		
8	F0996	ZC96126-44U	. BAGUE D'ETANCHEITE.....	2		
9	F0996	AM371-96A	. ECROU 25-150.....	2		
10	F0996	75497526	. ARBRE DE SORTIE DE PONT MONTE.....	2		
11	F0996	AM371-3A	. PALIER AVD ET ARG.....	2		
12	F0996	GX09153-01A	. ECROU.....	2		
13	F0996	5497419	. ARBRE TULIPE DE SORTIE DIFFERENTIEL.....	2		
14	F0996	26202199	. ROULEMENT A BILLES.....	2		
15	F0996	AM371-92	. ENTRETOISE.....	2		
16	F0996	ZC96126-44U	. BAGUE D'ETANCHEITE.....	2		
17	F0996	AM371-96A	. ECROU 25-150.....	2		
18	F0996	AM331-86A	. JOINT DE PALIER.....	4		
19	F0996	23823019	. VIS H M9x1,25 - 20 - CLASSE 8-8.....	24		

IMP101

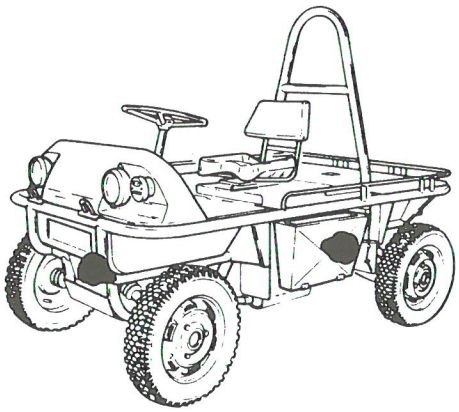

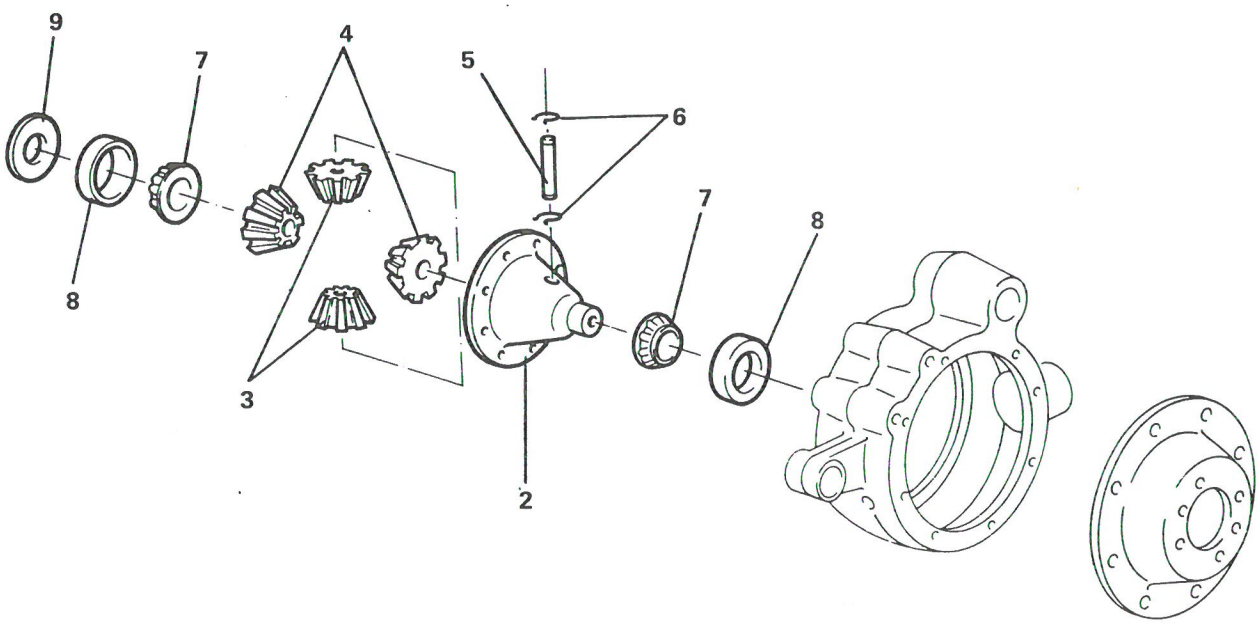

DIFFERENTIEL

PLANCHE 6

PLANCHE ET REPERE	GROUPE CHAINE CINEMATIQUE / SOUS GROUPE PONTS			QUANTITE PAR ENSEMBLE	CODE APPLICABIBLITE	NOTA
	FABRICANT		DESIGNATION			
	CODE	REFERENCE	1 2 3 4 5 6 7			
6- 1			DIFFERENTIEL.....	PM		
2	F0996	9553733080	. BOITIER DE DIFFERENTIEL.....	2		
3	F0996	5460289	. SATELLITE.....	4		
4	F0996	GX09252-01A	. PLANETAIRE.....	4		
5	F0996	5478760	. AXE DE SATELLITE.....	2		
6	F0996	26205679	. CIRCLIPS.....	4		
7						
8						
9	F0996	A343-98	. CALE DE REGLAGE.....	SB		

IMP101

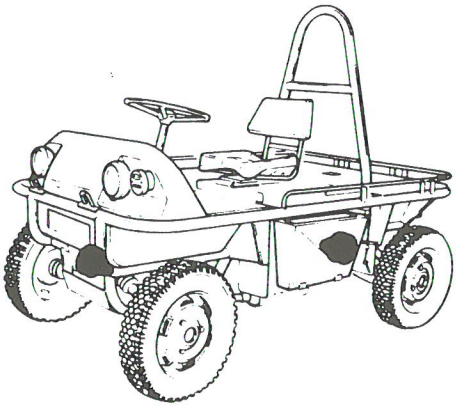

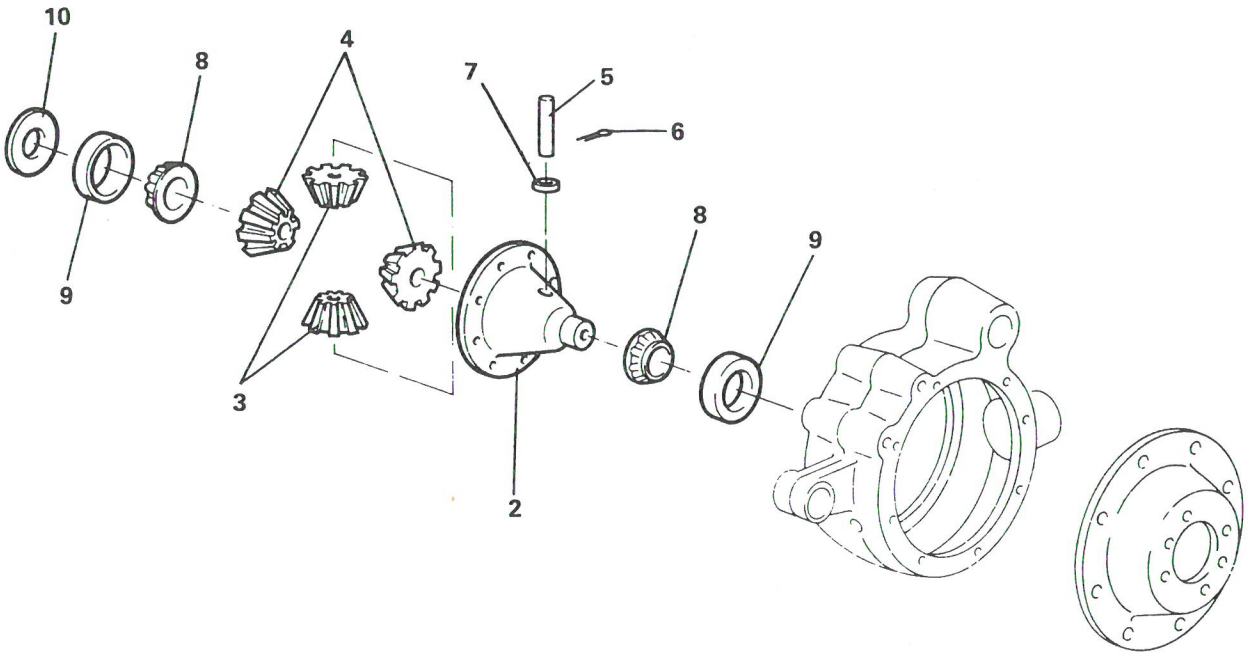

DIFFERENTIEL

PLANCHE 7

PLANCHE ET REPERE	GROUPE CHAINE CINEMATIQUE / SOUS GROUPE PONTS			QUANTITE PAR ENSEMBLE	CODE APPLICABILITE	NOTA
	FABRICANT		DESIGNATION			
	CODE	REFERENCE	1 2 3 4 5 6 7			
7- 1			DIFFERENTIEL.....	PM		
2	F0996	5460292	. BOITIER DE DIFFERENTIEL.....	2		
3	F0996	5460289	. SATELLITE.....	4		
4	F0996	GX09252-01A	. PLANETAIRE.....	4		
5	F0996	5460290	. AXE DE SATELLITE.....	2		
6	F0996	26172079	. GOUPILLE.....	2		
7	F0996	5473971	. ARRETOIR.....	2		
8						
9						
10	F0996	A343-98	. CALE DE REGLAGE.....	SB		

IMP 101

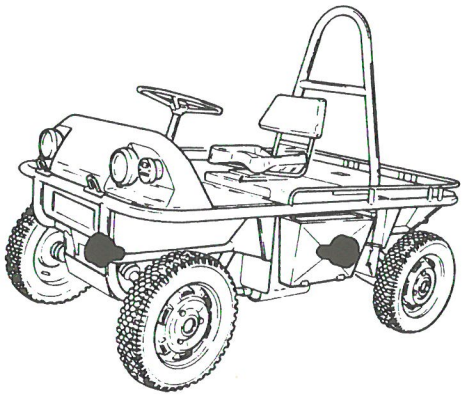

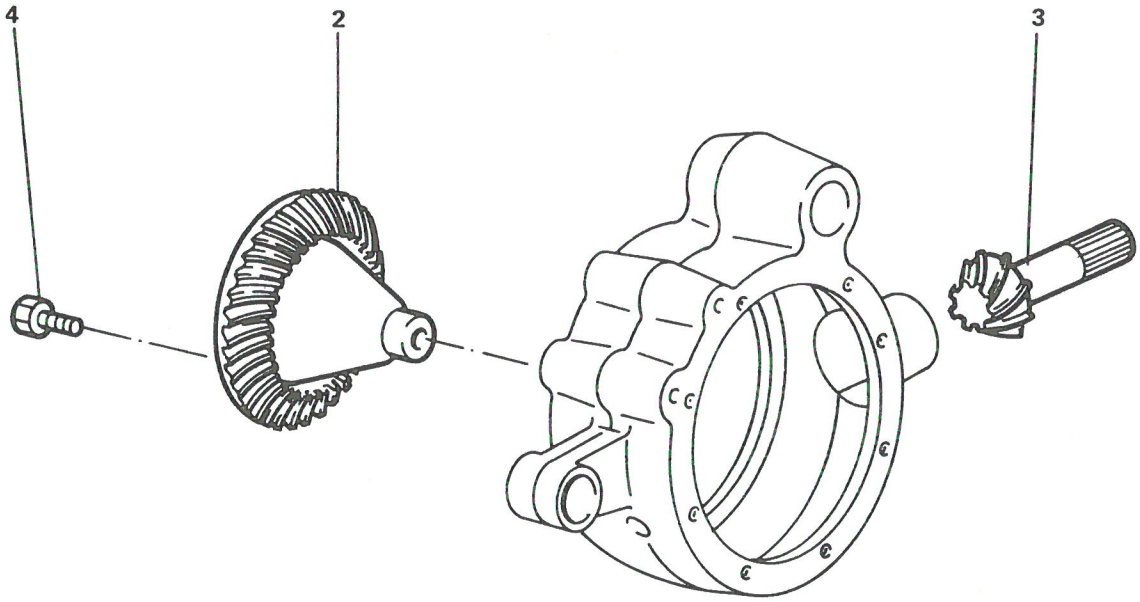

COUPLE

PLANCHE 8

PLANCHE ET REPERE	GROUPE CHAINE CINEMATIQUE / SOUS GROUPE PONTS			QUANTITE PAR ENSEMBLE	CODE APPLICABILITE	NOTA
	FABRICANT		DESIGNATION			
	CODE	REFERENCE	1 2 3 4 5 6 7			
8- 1			COUPLE.....	PM		
2	F6432	524-25-018	. COURONNE DE COUPLE.....	2		
3	F6432	524-25-019	. PIGNON DE COUPLE.....	2		
4	F0996	GX09258-01C	. VIS H M10x1,25 - 22 - CLASSE 12-9.....	16		

IMP101

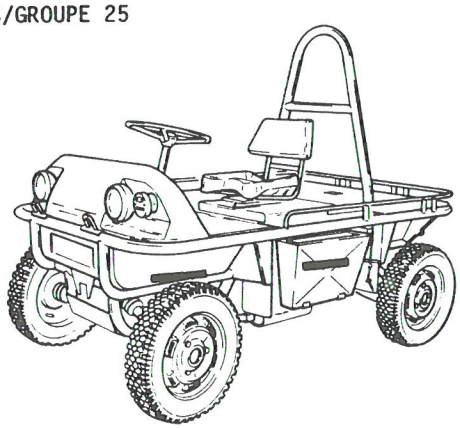

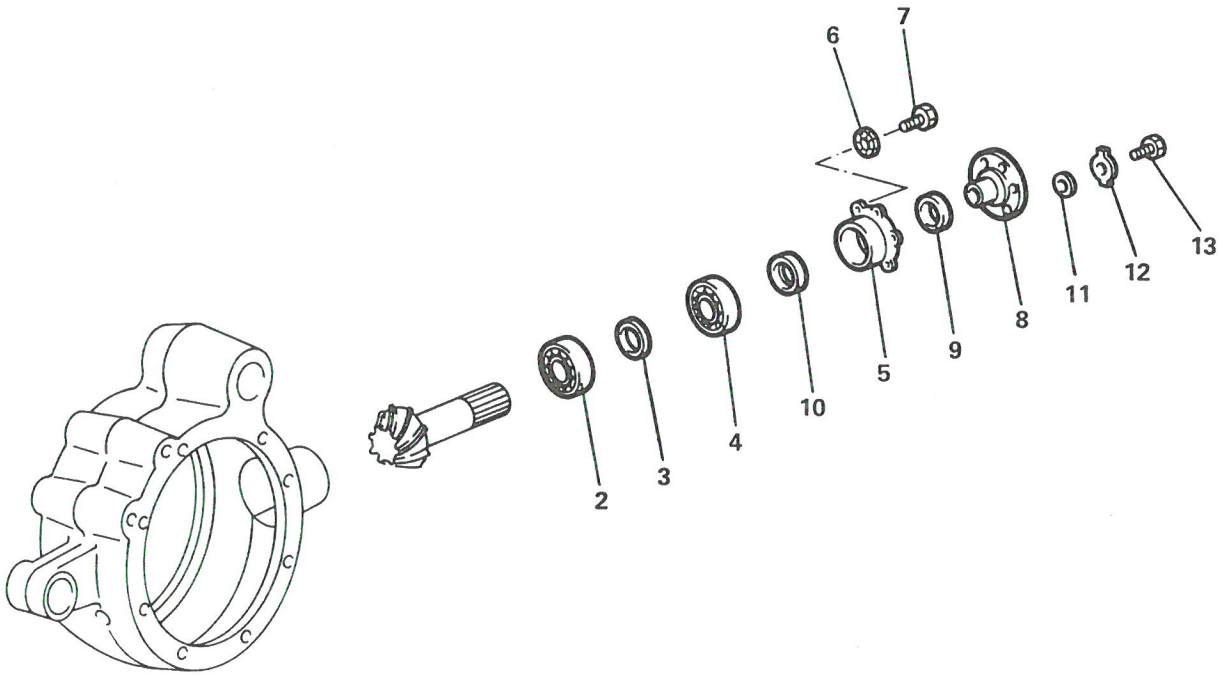

ENTREE DE PONT

PLANCHE 9

PLANCHE ET REPERE	GROUPE CHAINE CINEMATIQUE / SOUS GROUPE PONTS			QUANTITE PAR ENSEMBLE	CODE APPLICABIBLITE	NOTA
	FABRICANT		DESIGNATION			
	CODE	REFERENCE	1 2 3 4 5 6 7			
9- 1			ENTREE DE PONT.....	PM		
2	F6432	524-25-020	. ROULEMENT NUP207.....	2		
3	F6432	524-25-021	. RONDELLE ENTRETOISE.....	2		
4	F0673	FC10006	. ROULEMENT 35x80x33.....	2		
5	F6432	524-25-023	. CHAPEAU PORTE-JOINT.....	2		
6	F0110	E27618	. RONDELLE A DENTS DE8.....	12		
7	F0110	E27311	. VIS H M8x1,25 - 25 - CLASSE 8-8.....	12		
8	F6432	524-25-024	. PLATEAU D'ACCOUPLEMENT.....	2		
9	F0270	IM45X50X20-4	. BAGUE.....	2		
10	F0384	BASL	. JOINT DOUBLE LEVRE 50x65x8.....	2		
11	F6432	524-25-027	. RONDELLE 1/2 DUR.....	2		
12	F6432	524-25-028	. RONDELLE FREIN MINCE.....	2		
13	F6432	524-25-029	. VIS H M16x2,00 - 30 - CLASSE 8-8.....	2		

IMP101

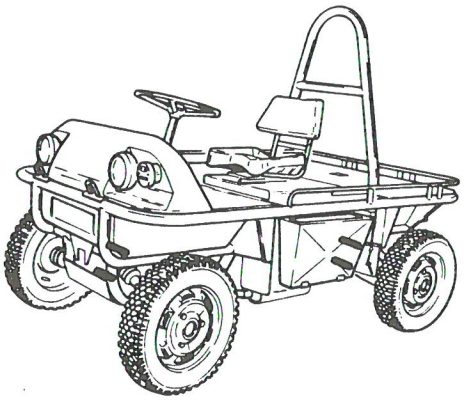

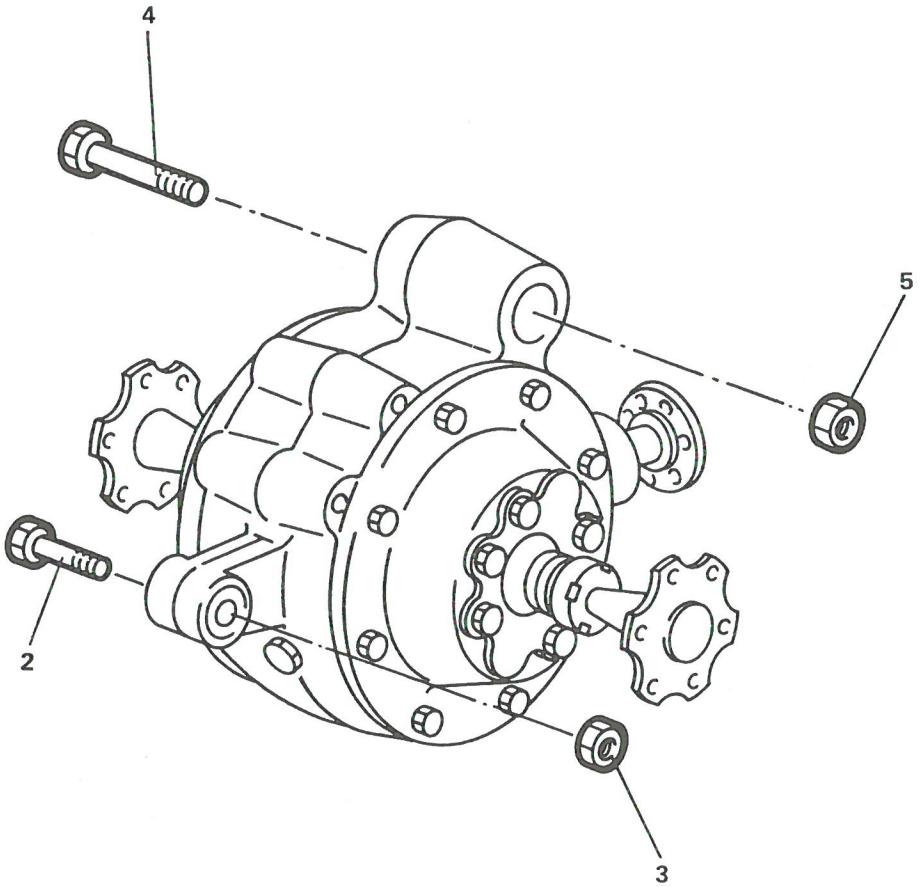

FIXATIONS

PLANCHE 10

PLANCHE ET REPERE	GROUPE CHAINE CINEMATIQUE / SOUS GROUPE PONTS			QUANTITE PAR ENSEMBLE	CODE APPLICABILITE	NOTA
	FABRICANT		DESIGNATION			
	CODE	REFERENCE	1 2 3 4 5 6 7			
10- 1			FIXATIONS.....	PM		
2	F0110	E27311	. VIS H M14x2,00 - 100 - CLASSE 8-8.....	2		
3	F0110	E27415	. ECROU H M14x2,00 - CLASSE 8.....	2		
4	F0110	E27161	. VIS CHC M14x2,00 - 180 - CLASSE 8-8.....	2		
5	F0110	E27415	. ECROU H M14x2,00 - CLASSE 8.....	2		

IMP101

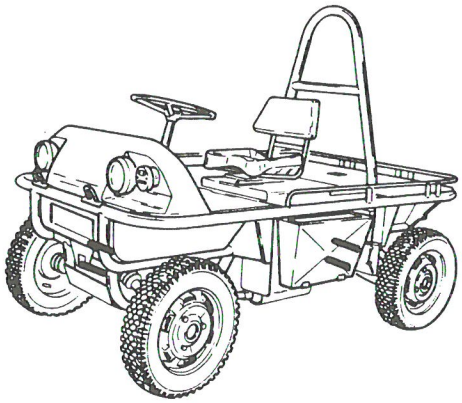

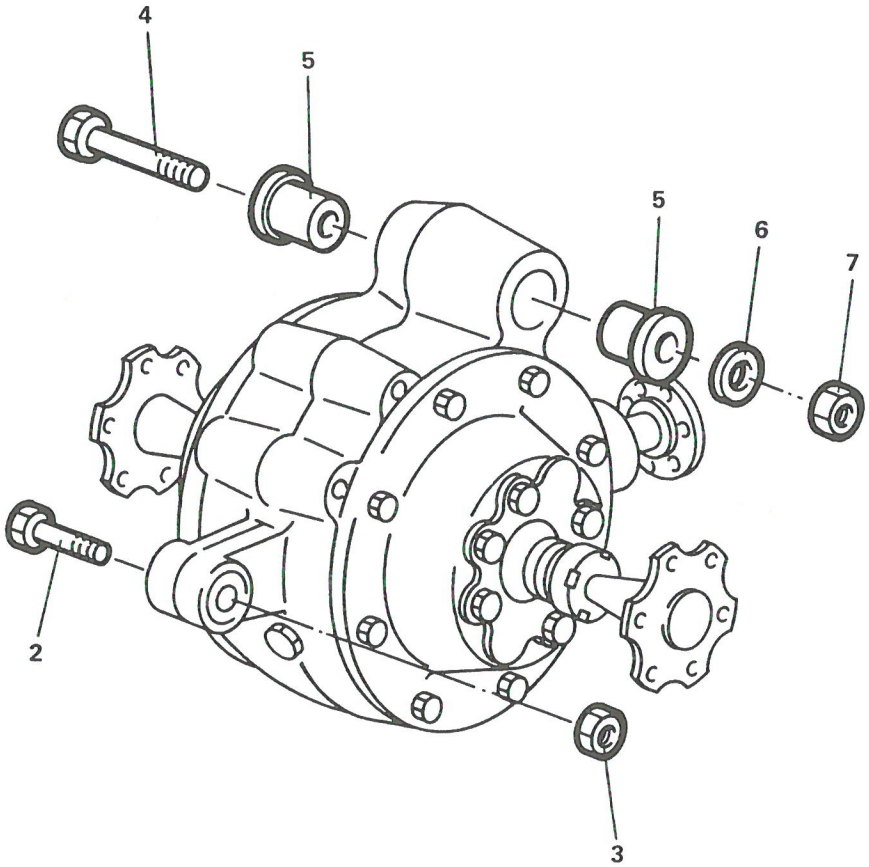

FIXATIONS

PLANCHE 11

PLANCHE ET REPERE	GROUPE: CHAINE CINEMATIQUE / SOUS GROUPE: PONTS			QUANTITE PAR ENSEMBLE	CODE APPLICABIBLITE	NOTA
	FABRICANT		DESIGNATION			
	CODE	REFERENCE	1 2 3 4 5 6 7			
11- 1			FIXATIONS.....	PM		
2	F0110	E27311	. VIS H M14x2,00 - 100 - CLASSE 8-8.....	2		
3	F0110	E27415	. ECROU H M14x2,00 - CLASSE 8.....	2		
4	F0110	E27311	. VIS H M14x2,00 - 200 - CLASSE 8-8.....	2		
5	F6432	524-25-034	. BAGUE DE MONTAGE.....	4		
6	F6432	524-25-036	. CALE DE REGLAGE.....	SB		
7	F0110	E27415	. ECROU H M14x2,00 - CLASSE 8.....	2		

IMP101

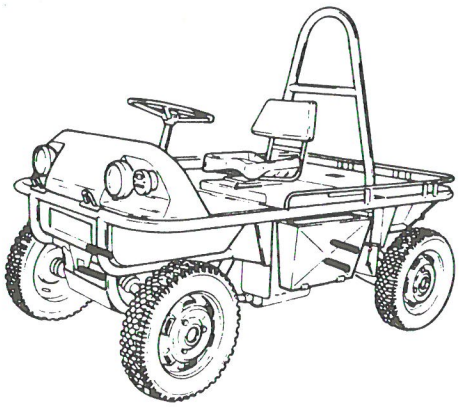

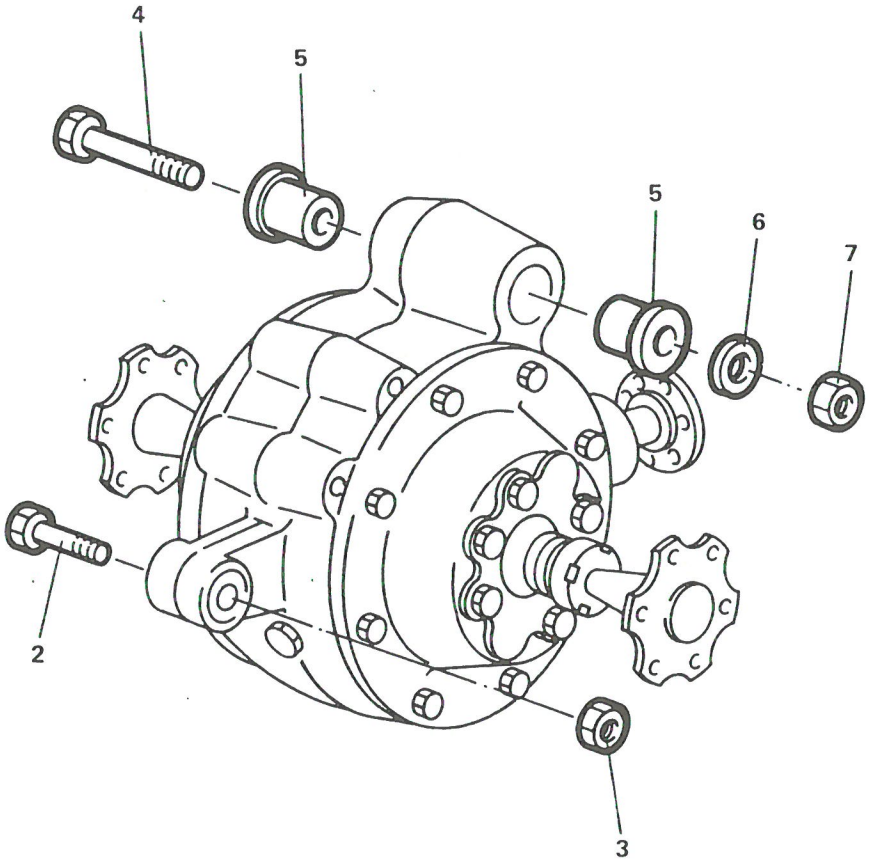

FIXATIONS

PLANCHE 12

PLANCHE ET REPERE	GROUPE CHAINE CINEMATIQUE / SOUS GROUPE PONTS			QUANTITE PAR ENSEMBLE	CODE APPLICABILITE	NOTA
	FABRICANT		DESIGNATION			
	CODE	REFERENCE	1 2 3 4 5 6 7			
12- 1			FIXATIONS.....	PM		
2	F0110	E27311	. VIS H M14x2,00 - 100 - CLASSE 8-8.....	2		
3	F0110	E27415	. ECROU H M14x2,00 - CLASSE 8.....	2		
4						
5						
6						
7						

IMP101

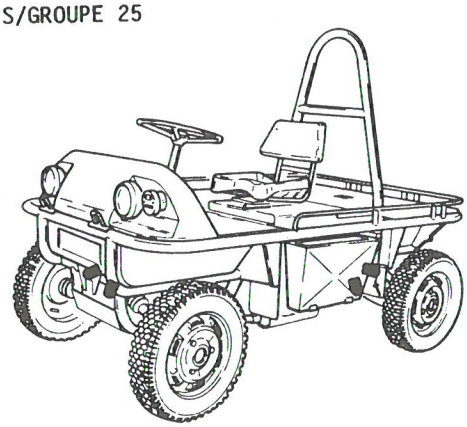

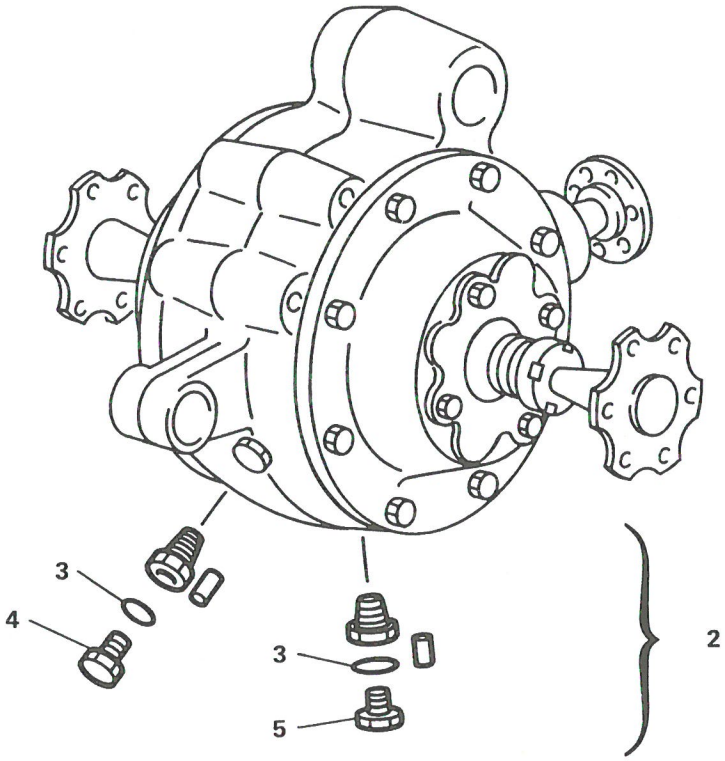

MODIF. CARTER

PLANCHE 13

PLANCHE ET REPERE	GROUPE: CHAINE CINEMATIQUE / SOUS GROUPE: PONTS			QUANTITE PAR ENSEMBLE	CODE APPLICABIBLITE	NOTA
	FABRICANT		DESIGNATION			
	CODE	REFERENCE	1 2 3 4 5 6 7			
13- 1			MODIF. CARTER.....	PM		
2	F6432	5204-25-040	. KIT DE MODIFICATION.....	1		
3	F6432	5204-25-006	. JOINT B 22x30.....	4		
4	F6432	5204-25-042	. BOUCHON MALE.....	2		
5	F6432	5204-25-043	. BOUCHON MALE.....	2		

IMP101

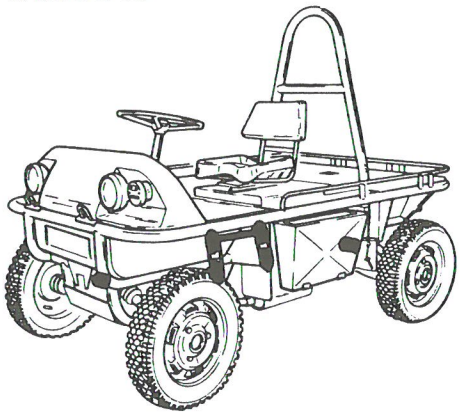

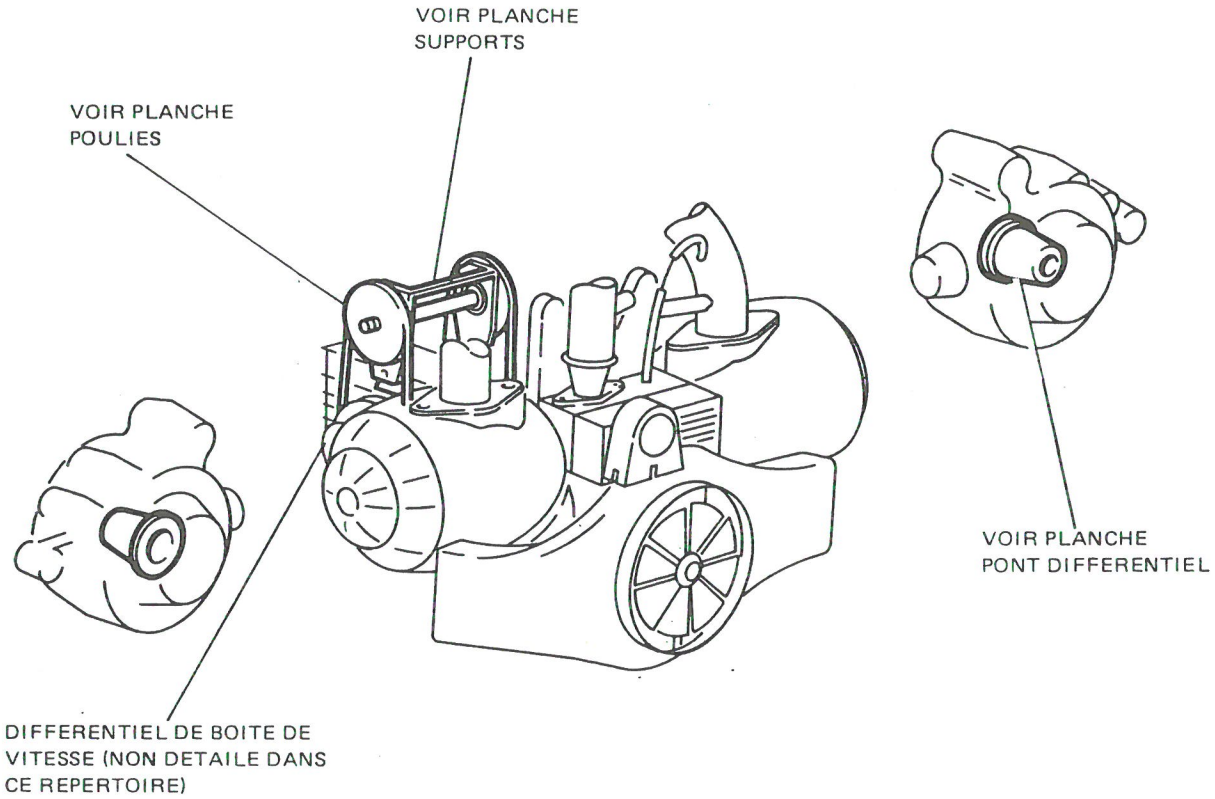

DIFFERENTIEL

PLANCHE 1

PLANCHE ET REPERE	GROUPE CHAINE CINEMATIQUE			QUANTITE PAR ENSEMBLE	CODE APPLICABIBLITE	NOTA
	SOUS GROUPE DIFFERENTIEL					
	FABRICANT		DESIGNATION			
	CODE	REFERENCE	1 2 3 4 5 6 7			
1- 1			DIFFERENTIEL.....	PM		

IMP101

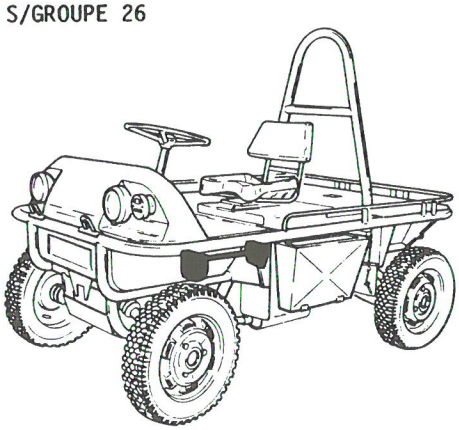

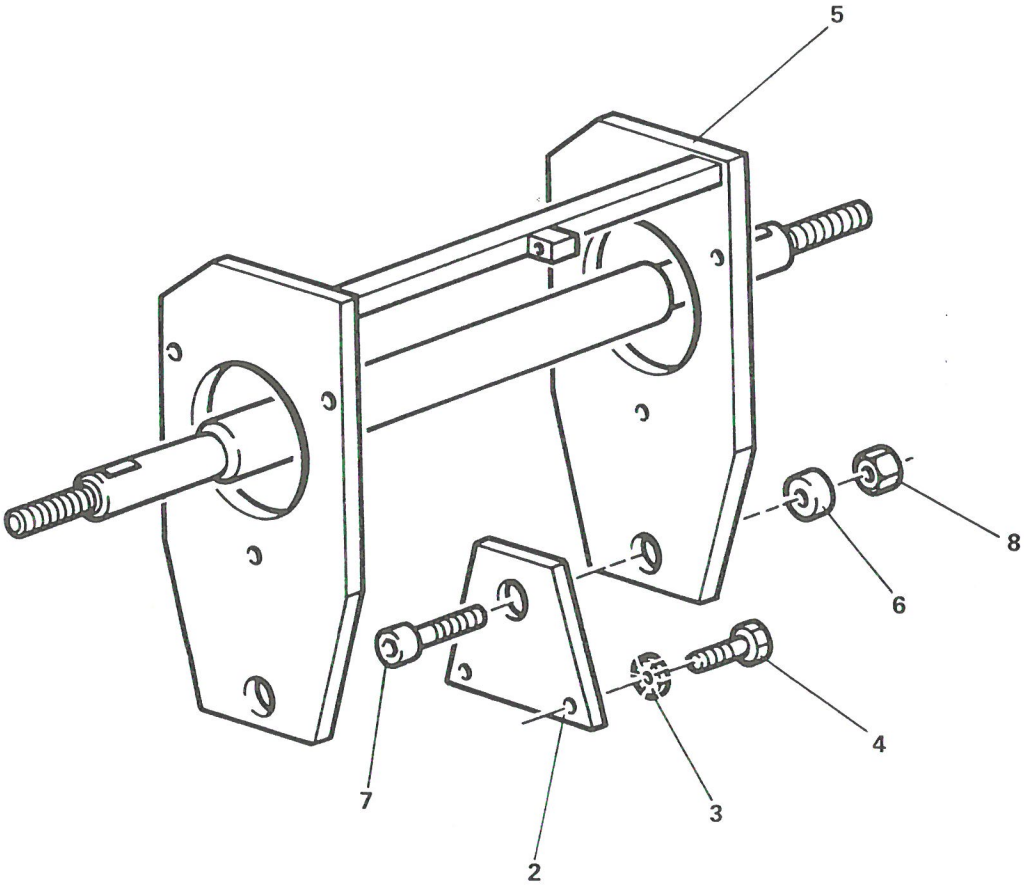

SUPPORTS

PLANCHE 2

GROUPE CHAINE CINEMATIQUE

SOUS GROUPE DIFFERENTIEL

PLANCHE ET REPERE	FABRICANT CODE	FABRICANT REFERENCE	DESIGNATION 1 2 3 4 5 6 7	QUANTITE PAR ENSEMBLE	CODE APPLICABIBLITE	NOTA
2- 1			SUPPORTS.....	PM		
2	F6432	524-26-005	. FLASQUE.....	2		
3	F0996	22634019	. RONDELLE A DENTS DE10.....	4		
4	F0996	24030009	. VIS H M10x1,50 - 30 - CLASSE 8-8.....	4		
5	F6432	524-26-017	. SUPPORT.....	1		
6	F6432	524-26-022	. BAGUE AUTO LUBRIFIANTE.....	2		
7	F0110	E27161	. VIS CHC M14x2,00 - 30 - CLASSE 8-8.....	2		
8	F0110	E27415	. ECROU H M14x2,00 - CLASSE 8.....	2		

IMP101

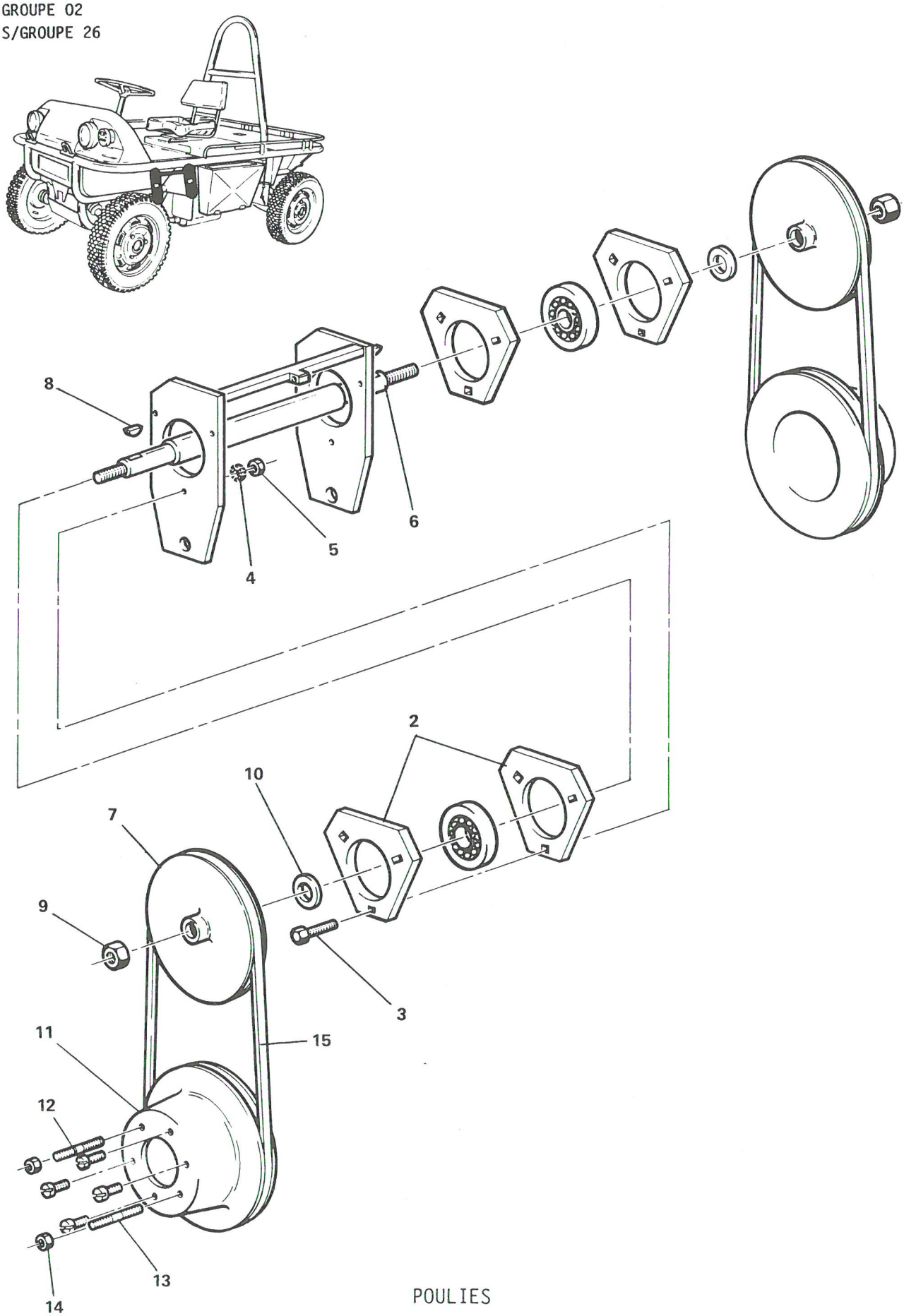

POULIES

PLANCHE 3

PLANCHE ET REPERE	GROUPE CHAINE CINEMATIQUE / SOUS GROUPE DIFFERENTIEL			QUANTITE PAR ENSEMBLE	CODE APPLICABIBLITE	NOTA
	FABRICANT		DESIGNATION			
	CODE	REFERENCE	1 2 3 4 5 6 7			
3- 1			POULIES.....	PM		
2	F0563	RATR20	. PALIER A ROULEMENT.....	2		
3	F0996	23767019	. VIS H M8x1,25 - 20 - CLASSE 8-8.....	6		
4	F0996	22573019	. RONDELLE A DENTS DE8.....	6		
5	F0996	25242009	. ECROU H M8x1,25 - CLASSE 8.....	6		
6	F6432	524-26-025	. AXE.....	1		
7	F6432	524-26-027	. POULIE DIA 170.....	2		
8	F0110	E27653	. CLAVETTE DISQUE DE 4x5.....	2		
9	F0110	E27415	. ECROU H M18x2,50 - CLASSE 8.....	2		
10	F0110	E27611	. RONDELLE Z20N.....	2		
11	F6432	524-26-029	. POULIE DIA 200.....	2		
12	F0996	GX10143-01A	. VIS H M9x1,25 - 26 -.....	8		
13	F0996	5420020	. GOUJONS.....	4		
14	F0996	25413019	. ECROU H M9x1,25.....	4		
15	F1359	SPA1000	. COURROIE TRAPEZOIDALE AV13.....	2		

IMP101

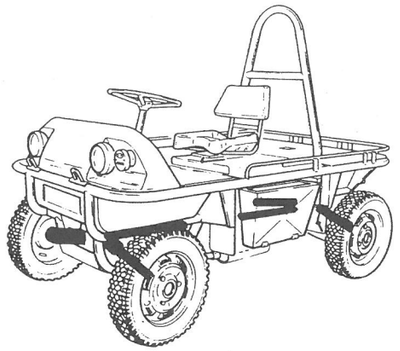

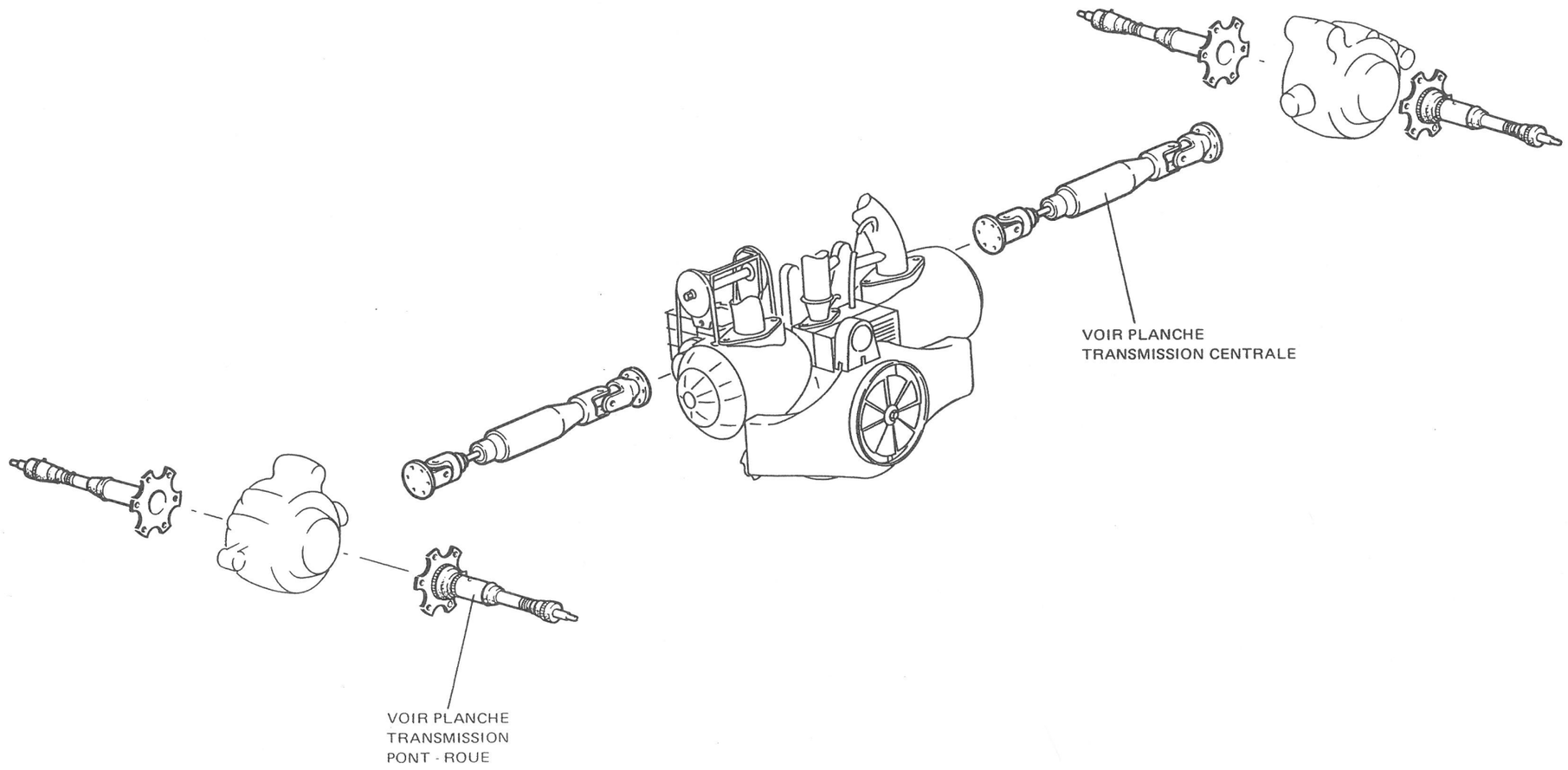

TRANSMISSION

PLANCHE 1

PLANCHE ET REPERE	GROUPE CHAINE CINEMATIQUE			QUANTITE PAR ENSEMBLE	CODE APPLICABILITE	NOTA
	SOUS GROUPE TRANSMISSION					
	FABRICANT		DESIGNATION			
	CODE	REFERENCE	1 2 3 4 5 6 7			
1- 1			TRANSMISSION.....	PM		

IMP101

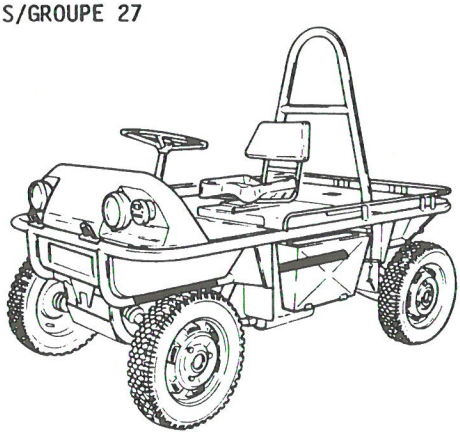

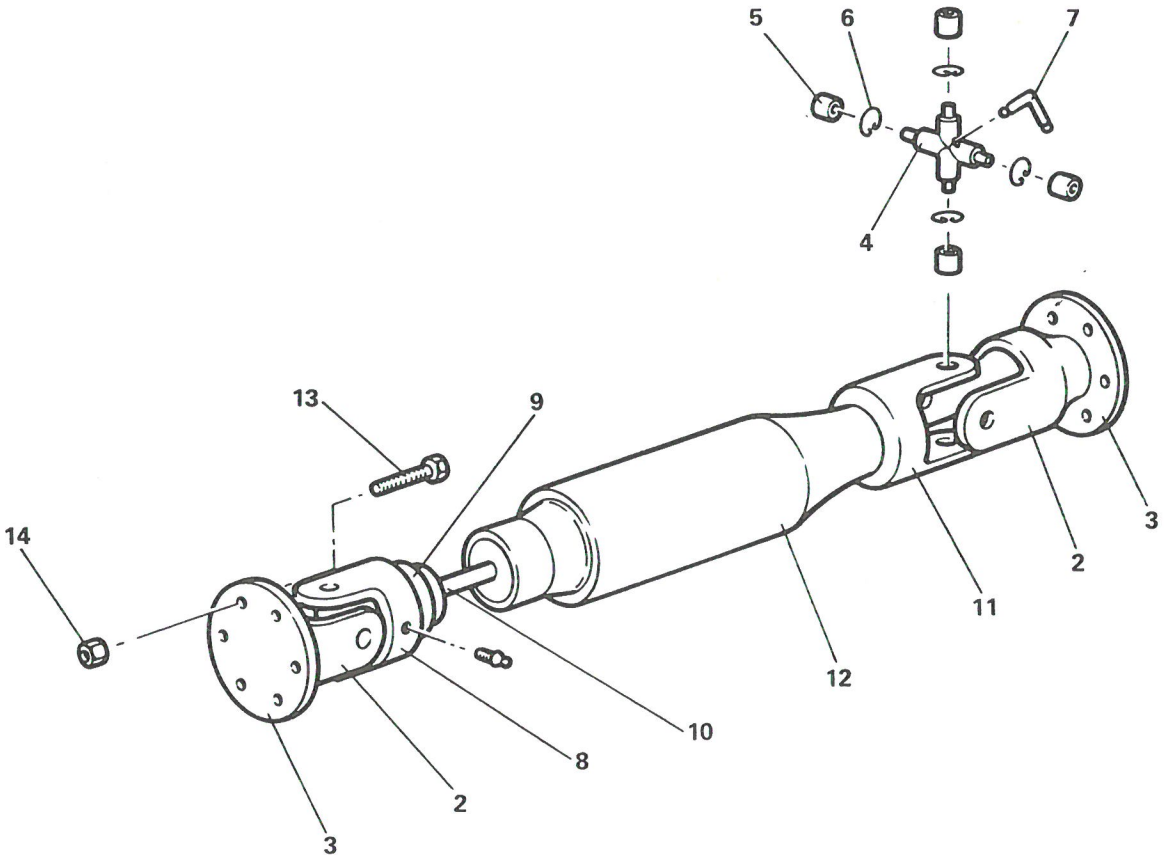

TRANSMISSION CENTRALE

PLANCHE 2

PLANCHE ET REPERE	GROUPE CHAINE CINEMATIQUE			QUANTITE PAR ENSEMBLE	CODE APPLICABIBLITE	NOTA
	SOUS GROUPE TRANSMISSION					
	FABRICANT		DESIGNATION			
	CODE	REFERENCE	1 2 3 4 5 6 7			
2- 1			TRANSMISSION CENTRALE.....	PM		
2						
3						
4						
5						
6						
7						
8						
9						
10						
11						
12						
13	F0996	GX10143-01A	. VIS H M9x1,25 - 26 - CLASSE 8-8.....	12		
14	F0996	25413019	. ECROU A EMBASE.....	12		

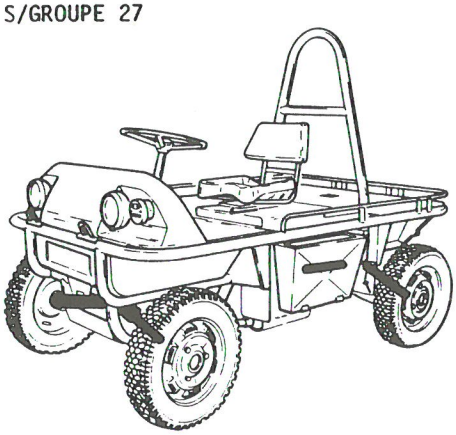

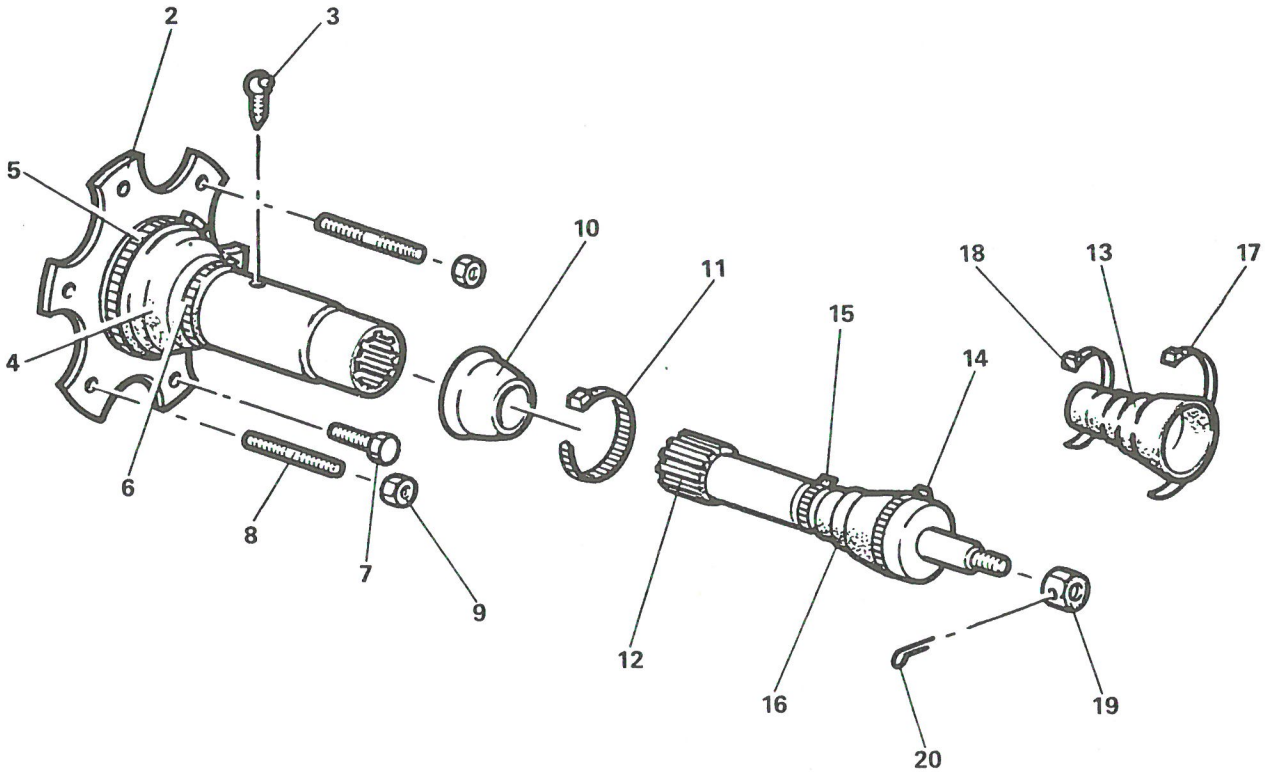

TRANSMISSION PONT - ROUE

PLANCHE 3

PLANCHE ET REPERE	GROUPE: CHAINE CINEMATIQUE / SOUS GROUPE: TRANSMISSION			QUANTITE PAR ENSEMBLE	CODE APPLICABILITE	NOTA
	FABRICANT		DESIGNATION			
	CODE	REFERENCE	1 2 3 4 5 6 7			
3- 1			TRANSMISSION PONT - ROUE	PM		
2	F0996	AZ373-03A	. TRANSMISSION COTE PONT	4		
3	F0996	ZC96172-57U	. GRAISSEUR	4		
4	F0996	AZ373-88A	. SOUFFLET DE PROTECTION	4		
5	F0996	26140049	. COLLIER	4		
6	F0996	ZC96140-00U	. COLLIER	4		
7	F0996	GX10143-01A	. VIS H M9x1,25 - 26 - CLASSE 8-8	16		
8	F0996	5420020	. GOUJON	8		
9	F0996	25413019	. ECROU H M9x1,25	8		
10	F0996	A372-88A	. SOUFFLET CAOUTCHOUC	4		
11	F0996	22862029	. COLLIER L360	4		
12	F0996	5409703	. TRANSMISSION COTE ROUE	4		
13	F0996	AM373-99A	. SOUFFLET DE PROTECTION	4		
14	F0996	26140049	. COLLIER	4		
15	F0996	26140119	. COLLIER	4		
16	F0996	AM373-99A	. SOUFFLET DE PROTECTION	4		
17	F0996	26140049	. COLLIER	4		
18	F0996	26140119	. COLLIER	4		
19	F0996	5420543	. ECROU DE CARDAN	4		
20	F0996	22600019	. GOUPILLE V5-40	4		

IMP101

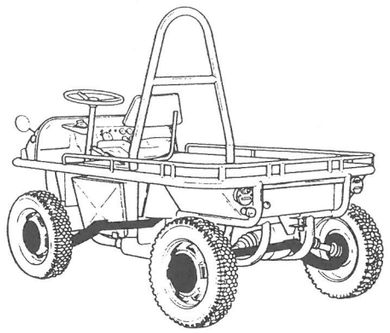

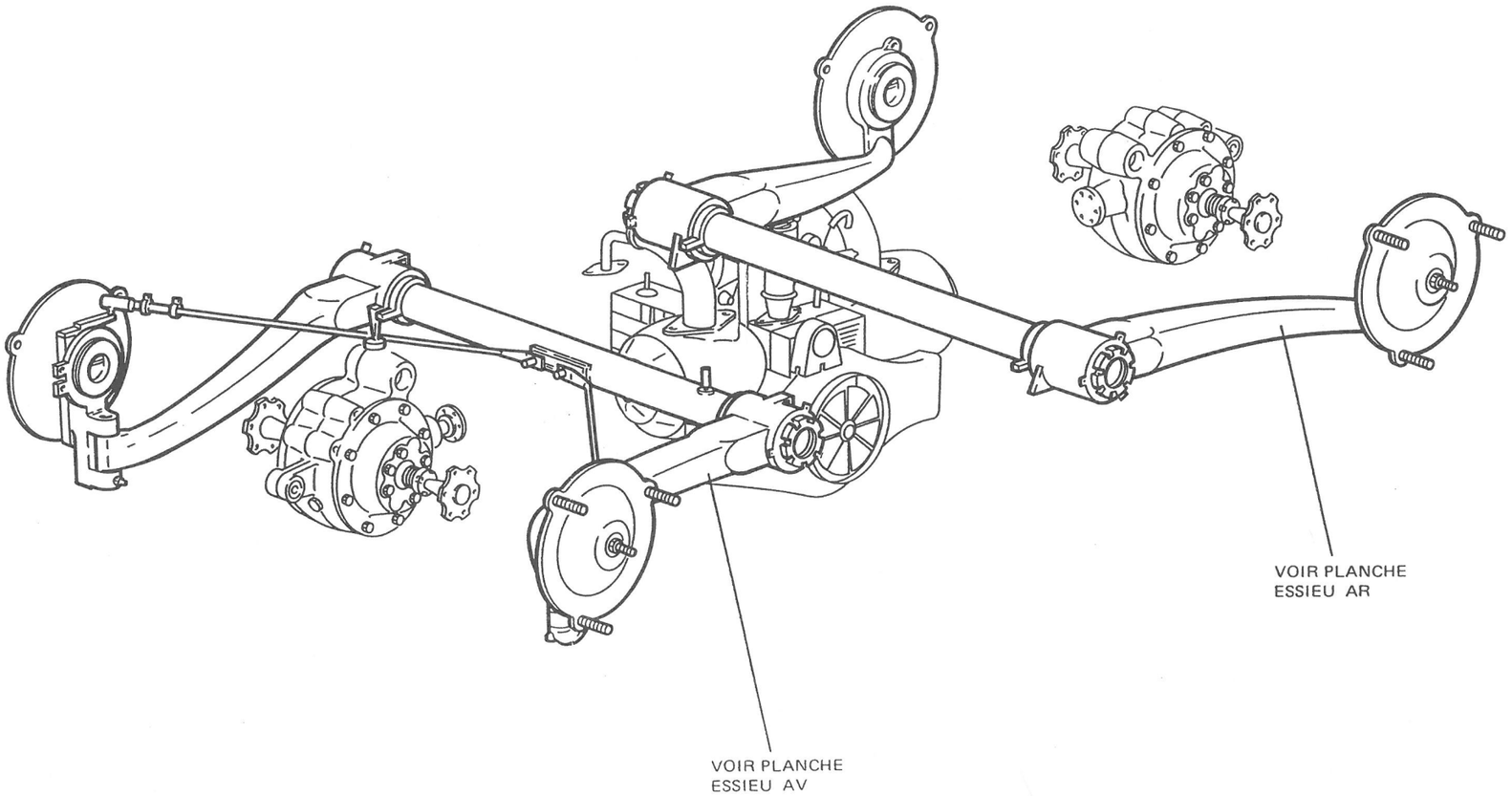

ESSIEUX

PLANCHE 1

PLANCHE ET REPERE	GROUPE LIAISON AU SOL - DIRECTION			QUANTITE PAR ENSEMBLE	CODE APPLICABIBLITE	NOTA
	SOUS GROUPE ESSIEUX					
	FABRICANT		DESIGNATION			
	CODE	REFERENCE	1 2 3 4 5 6 7			
1- 1			ESSIEUX.....	PM		

IMP101

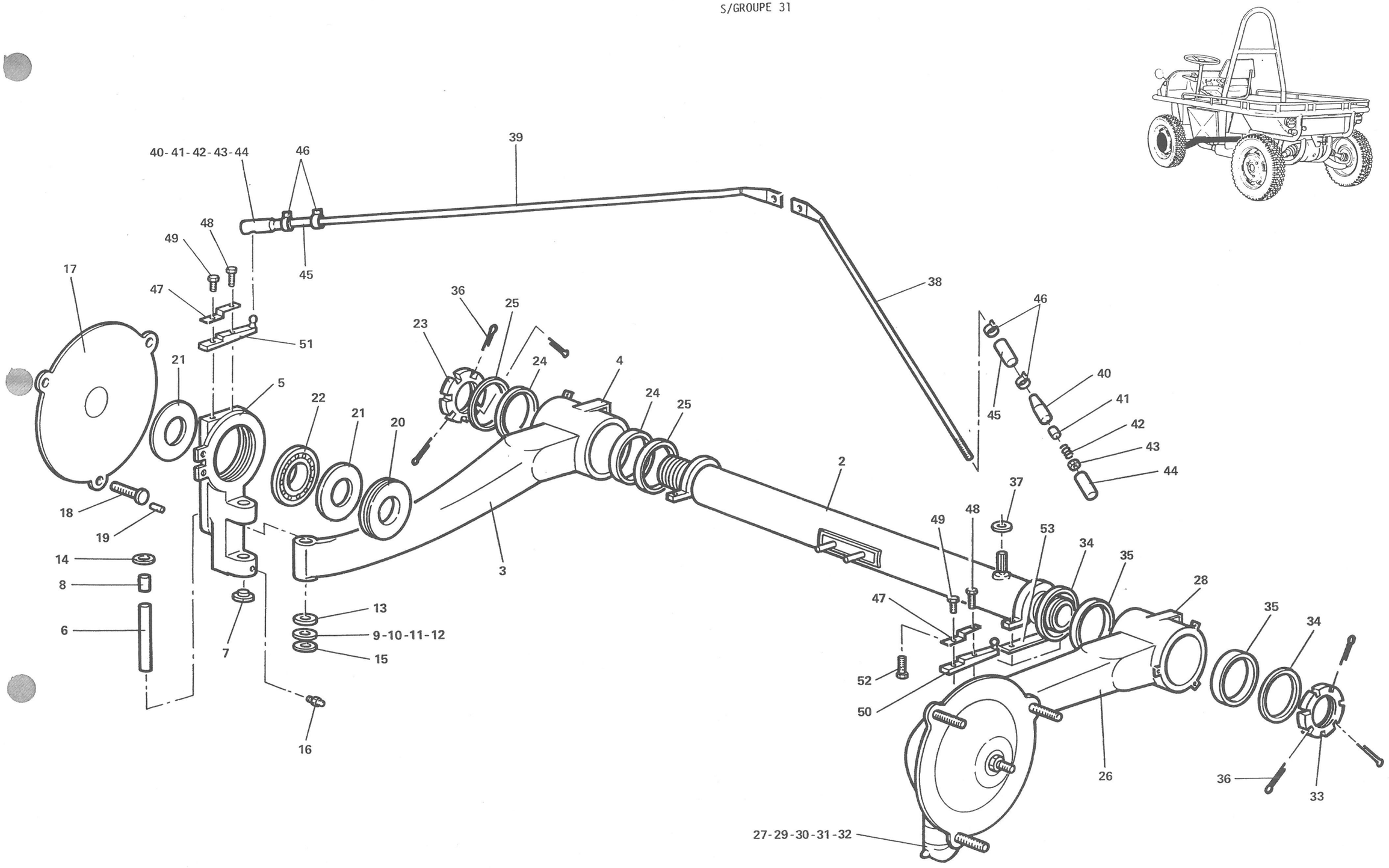

ESSIEU AV.

PLANCHE 2

GROUPE LIAISON AU SOL - DIRECTION

SOUS GROUPE ESSIEUX

PLANCHE ET REPERE	FABRICANT CODE	FABRICANT REFERENCE	DESIGNATION 1 2 3 4 5 6 7	QUANTITE PAR ENSEMBLE	CODE APPLICABIBLITE	NOTA
2- 1			ESSIEU AV	PM		
2						
3						
4	F6432	5204-31-057	. BUTEE	1		
5	F0996	5502001	. PIVOT	1		
6	F0996	A413-5A	. AXE	1		
7	F0996	A413-90	. BOUCHON	1		
8	F0996	A413-2	. BAGUE	1		
9	F0996	A413-7	. RONDELLE BRONZE	SB		
10	F0996	A413-7A	. RONDELLE BRONZE	SB		
11	F0996	A413-7B	. RONDELLE BRONZE	SB		
12	F0996	A413-8	. RONDELLE	1		
13	F0996	A413-9	. PARE-POUSSIERE	1		
14	F0996	A413-95	. RONDELLE EXP	1		
15	F0996	A413-3B	. BAGUE	1		
16	F0996	24737019	. GRAISSEUR	1		
17	F0996	AM416-01A	. MOYEU	1		
18	F0996	GX20382-01A	. TOC DE ROUE	3		
19	F0996	ZC90885-39U	. ERGOT	3		
20	F0996	AM416-99	. BAGUE ECROU	1		
21	F0996	ZC961252-23U	. JOINT	2		
22	F0996	26201359	. ROULEMENT A BILLES	1		
23	F0996	AM414-91	. ECROU DE REGLAGE	1		
24	F0996	9620041	. ROULEMENT A GALET	2		
25	F0996	AZ414-92A	. JOINT	2		
26	F6432	524-31-009	. BRAS AV G COMPLET AMI 8 SUPER	1		
27	F6432	5204-31-055	. BRAS NU	1		
28	F6432	5204-31-057	. BUTEE	1		
29	F0996	5502001	. PIVOT	1		
30	F0996	24737019	. GRAISSEUR	1		
31	F0996	AM416-01A	. MOYEU	1		
32	F0996	5451860	. PREPARATION ROULEMENT PIVOT	1		
33	F0996	AM414-91	. ECROU DE REGLAGE	1		
34	F0996	AZ414-92A	. JOINT	2		
35	F0996	9620041	. ROULEMENT A GALET	2		
36	F0996	22423019	. GOUPILLE FENDUE V2-14	6		
37	F0996	AM442-18	. RONDELLE CAOUTCHOUC	1		
38	F0996	5414454	. BARRE DE DIRECTION G	1		
39	F0996	5414455	. BARRE DE DIRECTION D	1		
40	F0996	5414458	. EMBOUT	2		
41	F0996	AZ443-2	. SIEGE	4		
42	F0996	5419952	. RESSORT	2		
43	F0996	AM442-83	. ECROU	2		
44	F0996	A443-13B	. CACHE-POUSSIERE	2		
45	F0996	5414458	. MANCHON DE RACCORDEMENT	2		
46	F6432	524-32-006	. COLLIER	4		
47	F0996	AM413-89	. ARRETOIR DOUBLE	2		
48	F0996	23746509	. VIS H M7x1,00 - 38 - CLASSE 10-9	2		
49	F0996	23742509	. VIS H M7x1,00 - 28 - CLASSE 10-9	2		

IMP101

GROUPE 03
S/GROUPE 31

PLANCHE ET REPERE	GROUPE LIAISON AU SOL - DIRECTION SOUS-GROUPE ESSIEUX FABRICANT CODE	FABRICANT REFERENCE	DESIGNATION 1 2 3 4 5 6 7	QUANTITE PAR ENSEMBLE	CODE APPLICABIBLITE	NOTA
2 50	F6432	5204-32-081	. LEVIER DE DIRECTION G.....	1		
51	F6432	5204-32-083	. LEVIER DE DIRECTION D.....	1		
52	F0996	5005822	. VIS H M10x1,50 - 70 - CLASSE 10-9.....	4		
53	F0996	A414-89	. ARRETOIR DOUBLE.....	2		

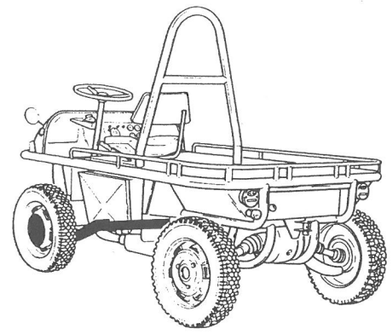

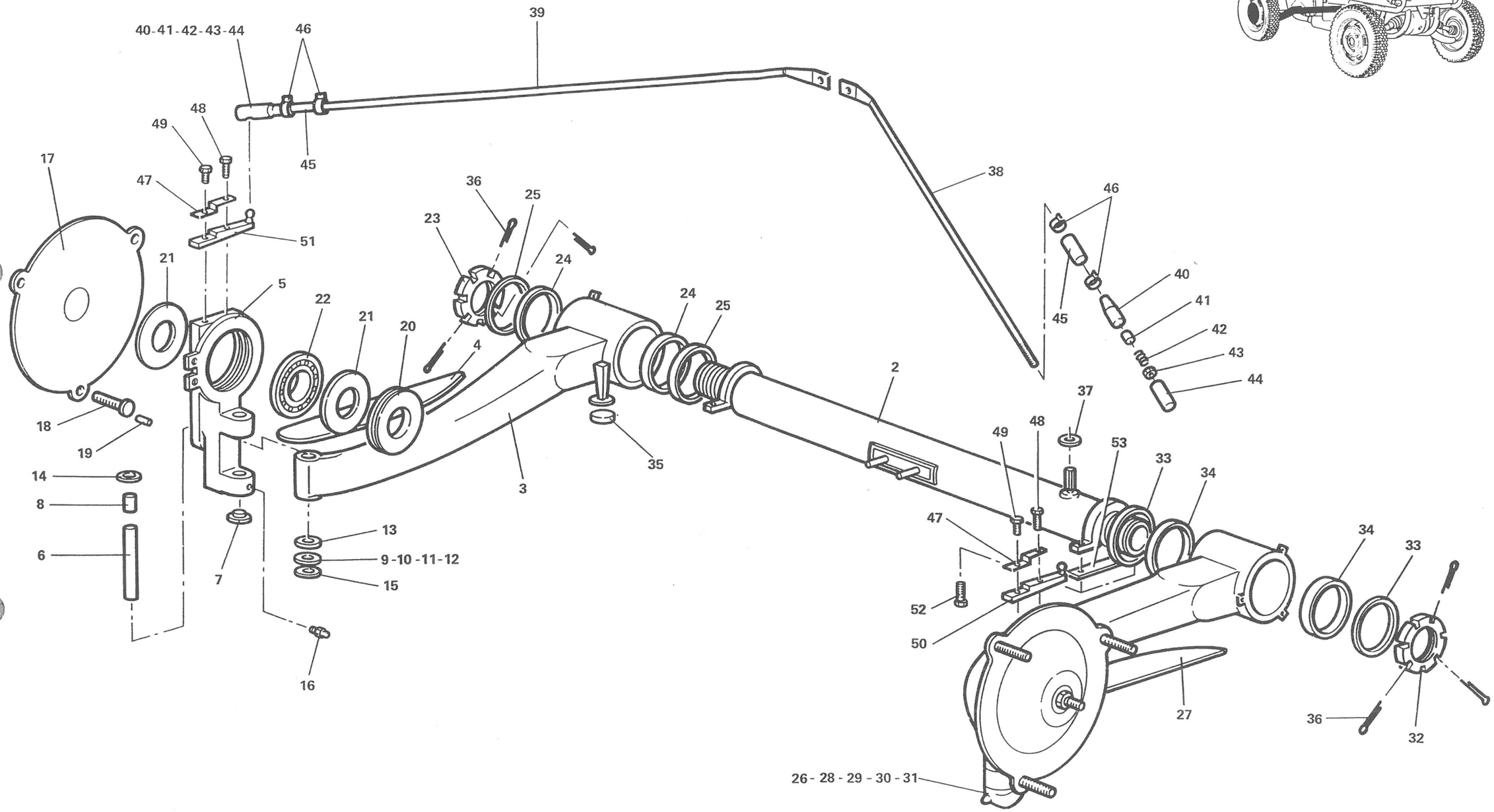

ESSIEU AV.

PLANCHE 3

GROUPE LIAISON AU SOL - DIRECTION

SOUS GROUPE ESSIEUX

PLANCHE ET REPERE	FABRICANT CODE	FABRICANT REFERENCE	DESIGNATION 1 2 3 4 5 6 7	QUANTITE PAR ENSEMBLE	CODE APPLICABIBLITE	NOTA
3- 1			ESSIEU AV	PM		
2						
3						
4						
5						
6	F0996	A413-5A	. AXE	1		
7	F0996	A413-90	. BOUCHON	1		
8	F0996	A413-2	. BAGUE	1		
9	F0996	A413-7	. RONDELLE BRONZE	SB		
10	F0996	A413-7A	. RONDELLE BRONZE	SB		
11	F0996	A413-7B	. RONDELLE BRONZE	SB		
12	F0996	A413-8	. RONDELLE	1		
13	F0996	A413-9	. PARE-POUSSIERE	1		
14	F0996	A413-95	. RONDELLE EXP	1		
15	F0996	A413-3B	. BAGUE	1		
16	F0996	24737019	. GRAISSEUR	1		
17	F0996	AM416-01A	. MOYEU	1		
18	F0996	GX20382-01A	. TOC DE ROUE	3		
19	F0996	ZC90885-39U	. ERGOT	3		
20	F0996	AM416-99	. BAGUE ECROU	1		
21	F0996	ZC961252-23U	. JOINT	2		
22	F0996	26201359	. ROULEMENT A BILLES	1		
23	F0996	AM414-91	. ECROU DE REGLAGE	1		
24	F0996	9620041	. ROULEMENT A GALET	2		
25	F0996	AZ414-92A	. JOINT	2		
26						
27						
28						
29	F0996	24737019	. GRAISSEUR	1		
30	F0996	AM416-01A	. MOYEU	1		
31	F0996	5451860	. PREPARATION ROULEMENT PIVOT	1		
32	F0996	AM414-91	. ECROU DE REGLAGE	1		
33	F0996	AZ414-92A	. JOINT	2		
34	F0996	9620041	. ROULEMENT A GALET	2		
35	F0996	5426899	. BUTEE CAOUTCHOUC	2		
36	F0996	22423019	. GOUPILLE FENDUE V2-14	6		
37	F0996	AM442-18	. RONDELLE CAOUTCHOUC	1		
38	F0996	5414454	. BARRE DE DIRECTION G	1		
39	F0996	5414455	. BARRE DE DIRECTION D	1		
40	F0996	5414458	. EMBOUT	2		
41	F0996	AZ443-2	. SIEGE	4		
42	F0996	5419952	. RESSORT	2		
43	F0996	AM442-83	. ECROU	2		
44	F0996	A443-13B	. CACHE-POUSSIERE	2		
45	F0996	5414458	. MANCHON DE RACCORDEMENT	2		
46	F6432	524-32-006	. COLLIER	4		
47	F0996	AM413-89	. ARRETOIR DOUBLE	2		
48	F0996	23746509	. VIS H M7x1,00 - 38 - CLASSE 10-9	2		
49	F0996	23742509	. VIS H M7x1,00 - 28 - CLASSE 10-9	2		

IMP101

GROUPE 03
S/GROUPE 31

PLANCHE ET REPERE	GROUPE LIAISON AU SOL - DIRECTION			QUANTITE PAR ENSEMBLE	CODE APPLICABIBLITE	NOTA
	SOUS-GROUPE ESSIEUX					
	FABRICANT		DESIGNATION			
	CODE	REFERENCE	1 2 3 4 5 6 7			
3 50	F6432	524-32-003	. LEVIER DE DIRECTION G.....	1		
51	F6432	524-32-004	. LEVIER DE DIRECTION D.....	1		
52	F0996	5005822	. VIS H M10x1,50 - 70 - CLASSE 10-9.....	4		
53	F0996	A414-89	. ARRETOIR DOUBLE.....	2		

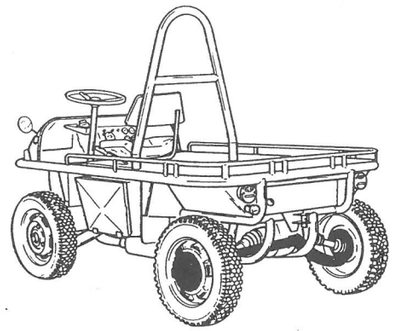

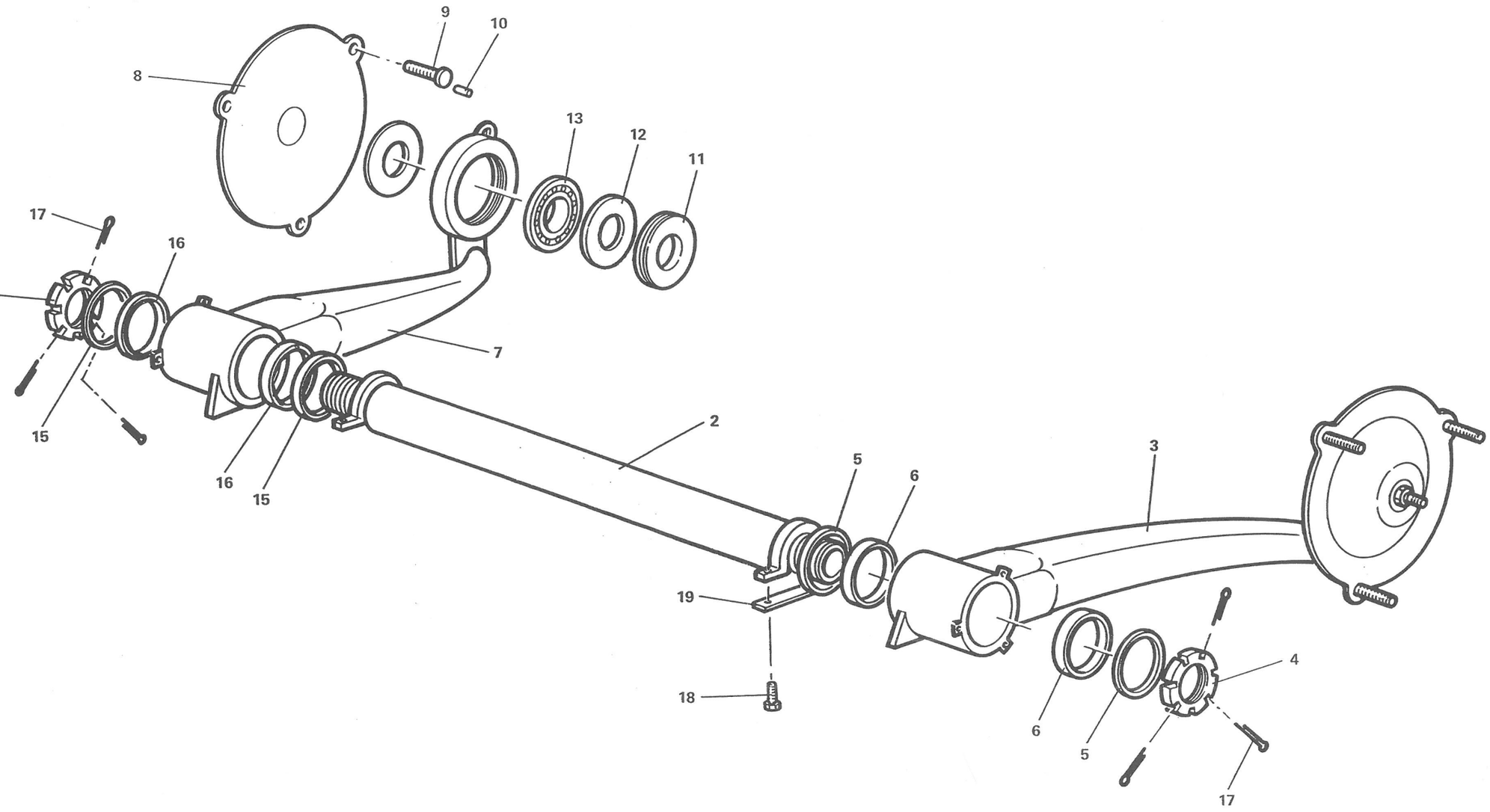

ESSIEU AR.

PLANCHE 4

PLANCHE ET REPERE	GROUPE: LIAISON AU SOL - DIRECTION SOUS-GROUPE: ESSIEUX FABRICANT CODE	FABRICANT REFERENCE	DESIGNATION 1 2 3 4 5 6 7	QUANTITE PAR ENSEMBLE	CODE APPLICABILITE	NOTA
4- 1			ESSIEU AR.....	PM		
2	F6432	524-31-014	. TRAVERSE ARRIERE.....	1		
3	F6432	5204-31-058	. BRAS AR G - PIVOT SOUDE.....	1		
4	F0996	AM414-91	. ECROU DE REGLAGE.....	1		
5	F0996	AZ414-92A	. JOINT.....	2		
6	F0996	9620041	. ROULEMENT A GALETS.....	2		
7	F6432	5204-31-055	. BRAS AR D - PIVOT LIBRE.....	1		
8	F0996	AM416-01A	. MOYEU.....	1		
9	F0996	GX2038-201A	. TOC DE ROUE.....	3		
10	F0996	ZC9088-529	. ERGOT.....	3		
11	F0996	AM416-99	. BAGUE ECROU.....	1		
12	F0996	ZC9612-528U	. JOINT.....	2		
13	F0996	26201359	. ROULEMENT A BILLES.....	1		
14	F0996	AM414-91	. ECROU DE REGLAGE.....	1		
15	F0996	AZ414-92A	. JOINT.....	2		
16	F0996	9620041	. ROULEMENT A GALET.....	2		
17	F0996	22423019	. GOUPILLE FENDUE V2-14.....	6		
18	F0996	5005822	. VIS H M10x1,50 - 70 - CLASSE 10-9.....	4		
19	F0996	A414-89	. ARRETOIR DOUBLE.....	2		

IMP101

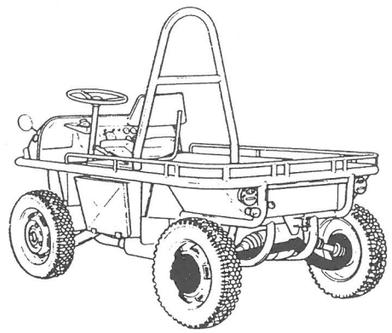

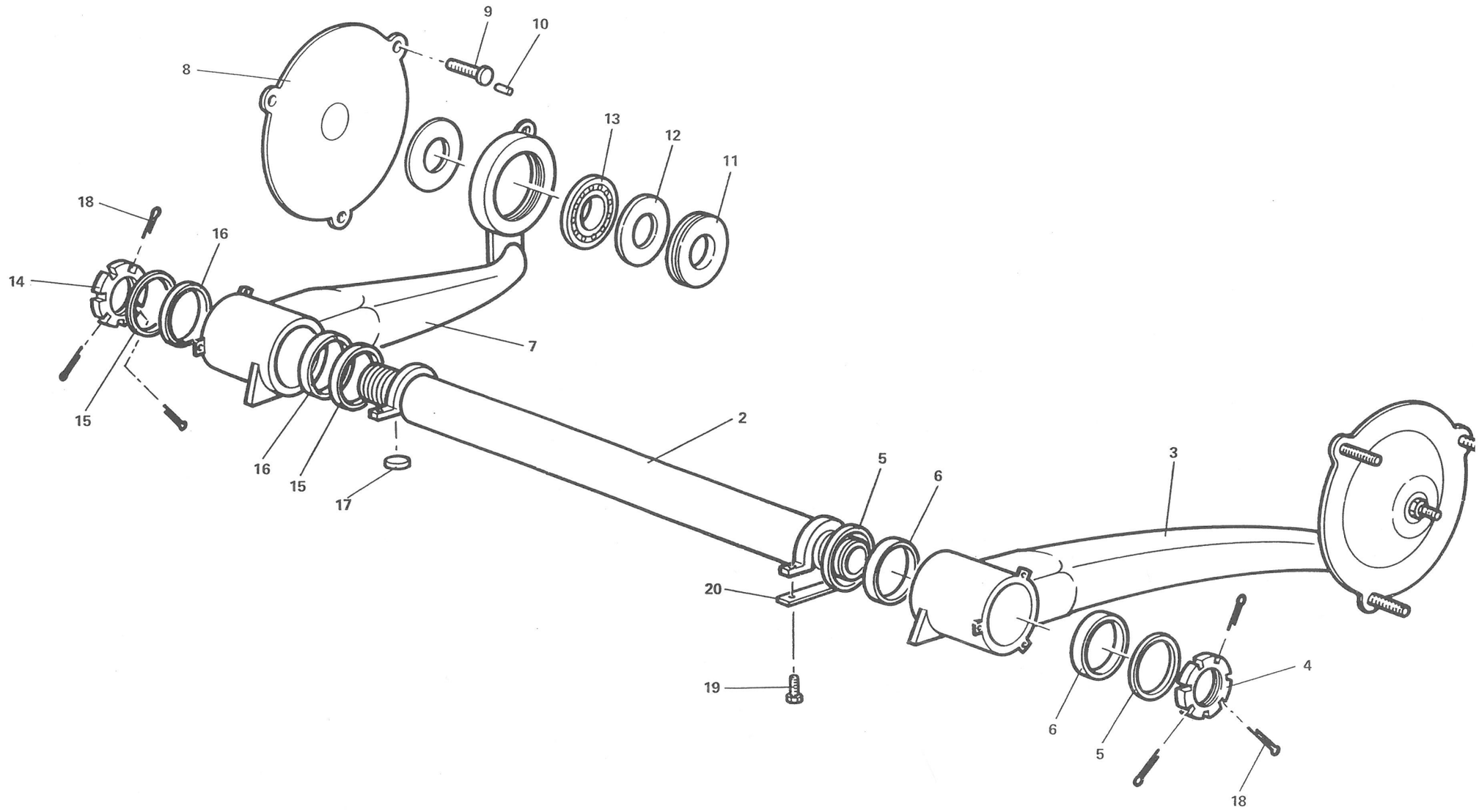

ESSIEU AR.

PLANCHE 5

PLANCHE ET REPERE	FABRICANT CODE	FABRICANT REFERENCE	DESIGNATION (GROUPE: LIAISON AU SOL - DIRECTION; SOUS GROUPE: ESSIEUX) 1 2 3 4 5 6 7	QUANTITE PAR ENSEMBLE	CODE APPLICABIBLITE	NOTA
5- 1			ESSIEU AR.....	PM		
2	F6432	524-31-014	. TRAVERSE ARRIERE.....	1		
3	F6432	5204-31-029	. BRAS AR G - PIVOT SOUDE.....	1		
4	F0996	AM414-91	. ECROU DE REGLAGE.....	1		
5	F0996	AZ414-92A	. JOINT.....	2		
6	F0996	9620041	. ROULEMENT A GALETS.....	2		
7	F6432	5204-31-010	. BRAS AR D - PIVOT LIBRE.....	1		
8	F0996	AM416-01A	. MOYEU.....	1		
9	F0996	GX2038-201A	. TOC DE ROUE.....	3		
10	F0996	ZC9088-529	. ERGOT.....	3		
11	F0996	AM416-99	. BAGUE ECROU.....	1		
12	F0996	ZC9612-528U	. JOINT.....	2		
13	F0996	26201359	. ROULEMENT A BILLES.....	1		
14	F0996	AM414-91	. ECROU DE REGLAGE.....	1		
15	F0996	AZ414-92A	. JOINT.....	2		
16	F0996	9620041	. ROULEMENT A GALET.....	2		
17	F0996	5426899	. BUTEE CAOUTCHOUC.....	2		
18	F0996	22423019	. GOUPILLE FENDUE V2-14.....	6		
19	F0996	5005822	. VIS H M10x1,50 - 70 - CLASSE 10-9.....	4		
20	F0996	A414-89	. ARRETOIR DOUBLE.....	2		

IMH701

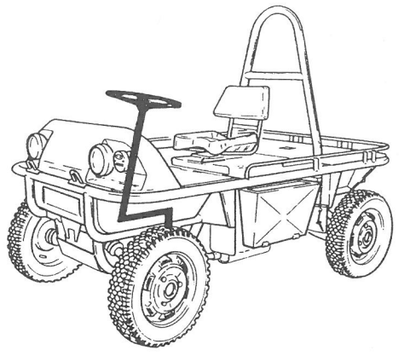

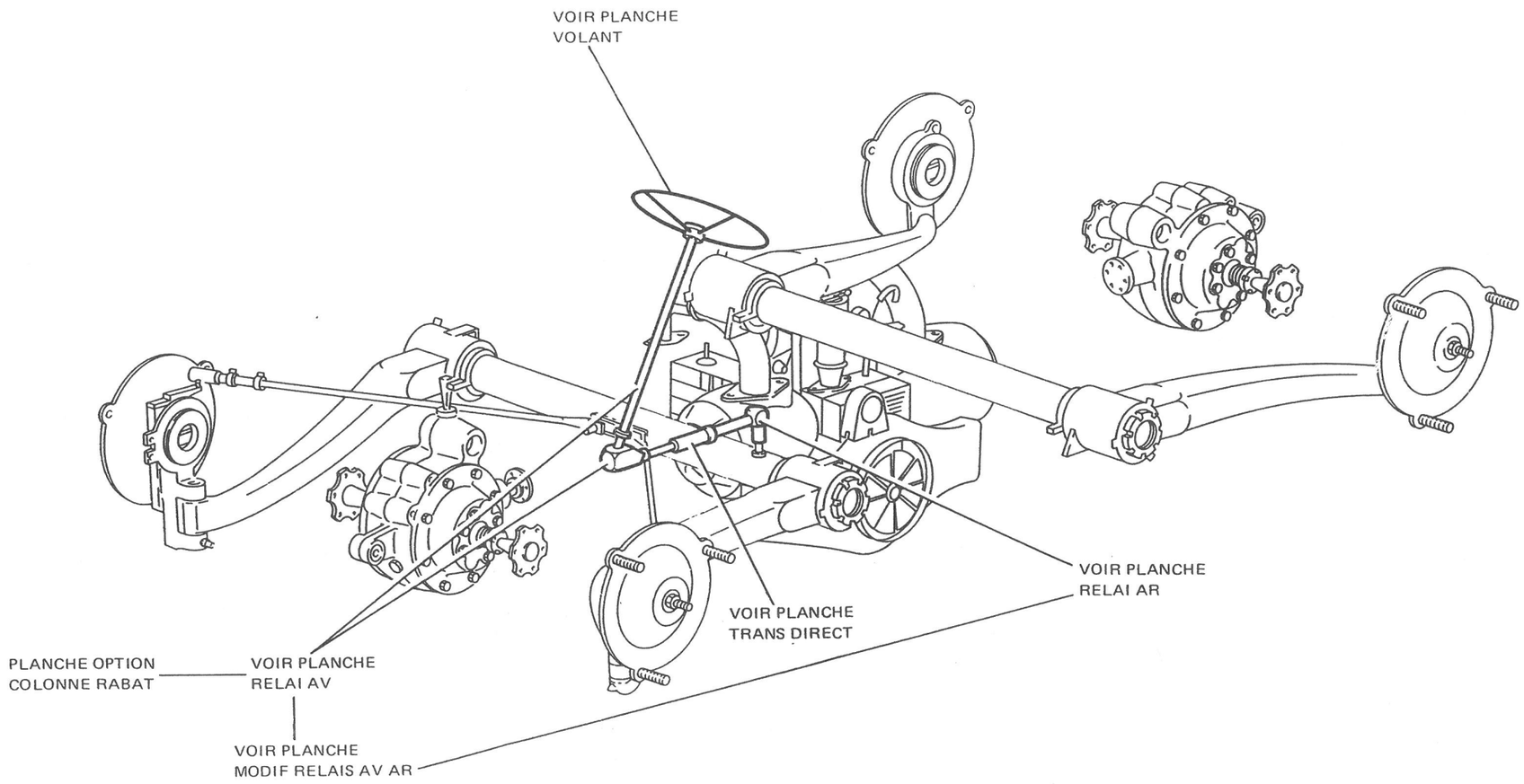
VOIR PLANCHE
VOLANT
VOIR PLANCHE
RELAI AR
VOIR PLANCHE
TRANS DIRECT
PLANCHE OPTION
COLONNE RABAT
VOIR PLANCHE
RELAI AV
VOIR PLANCHE
MODIF RELAIS AV AR

PLANCHE ET REPERE	GROUPE LIAISON AU SOL - DIRECTION			QUANTITE PAR ENSEMBLE	CODE APPLICABILITE	NOTA
	SOUS GROUPE DIRECTION					
	FABRICANT		DESIGNATION			
	CODE	REFERENCE	1 2 3 4 5 6 7			
1- 1			DIRECTION.....	PM		

IMP701

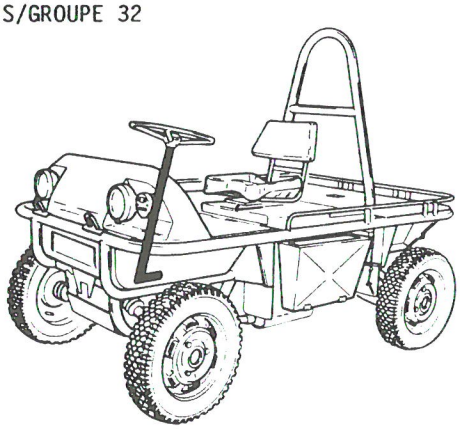

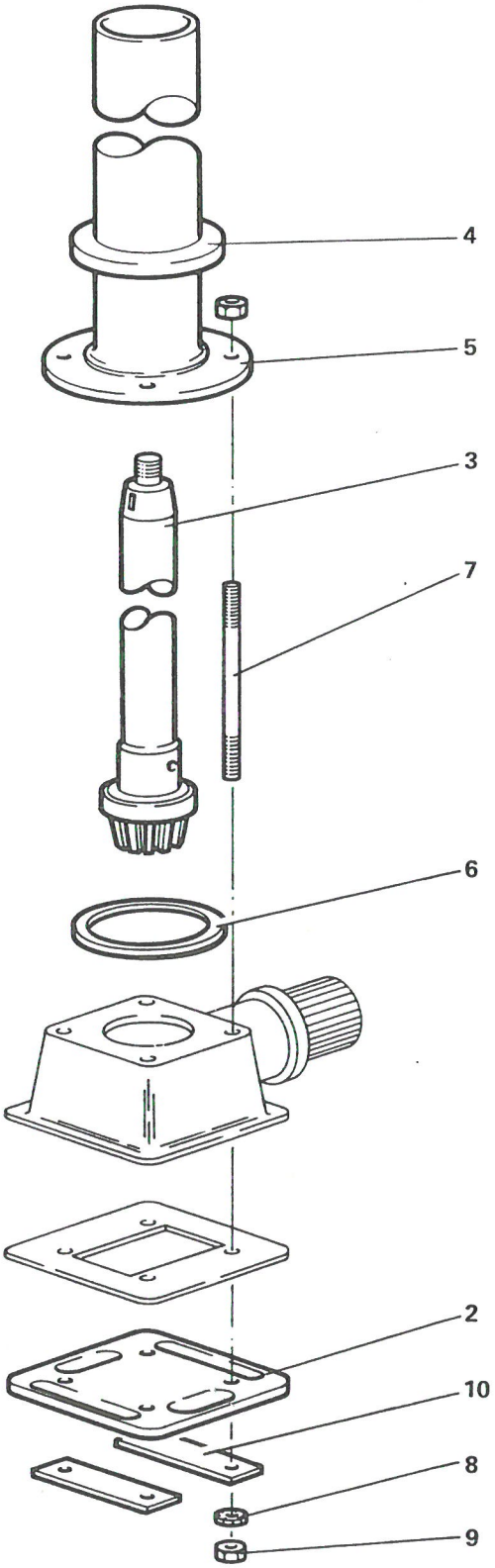

RELAI AV.

PLANCHE 2

PLANCHE ET REPERE	GROUPE LIAISON AU SOL - DIRECTION / SOUS GROUPE DIRECTION			QUANTITE PAR ENSEMBLE	CODE APPLICABIBLITE	NOTA
	FABRICANT		DESIGNATION			
	CODE	REFERENCE	1 2 3 4 5 6 7			
2- 1			RELAI AV.....	PM		
2	F6432	524-32-011	. COUVERCLE DE RELAI.....	1		
3	F0996	5497422	. ARBRE DE DIRECTION AVEC PIGNON.....	1		
4	F0996	HY441-85	. PROTECTEUR EN CAOUTCHOUC MOUSSE.....	1		
5						
6	F0996	H442-81	. CALE DE REGLAGE.....	SB		
7						
8						
9						
10						

IMP101

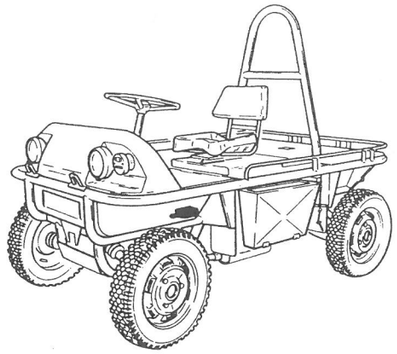

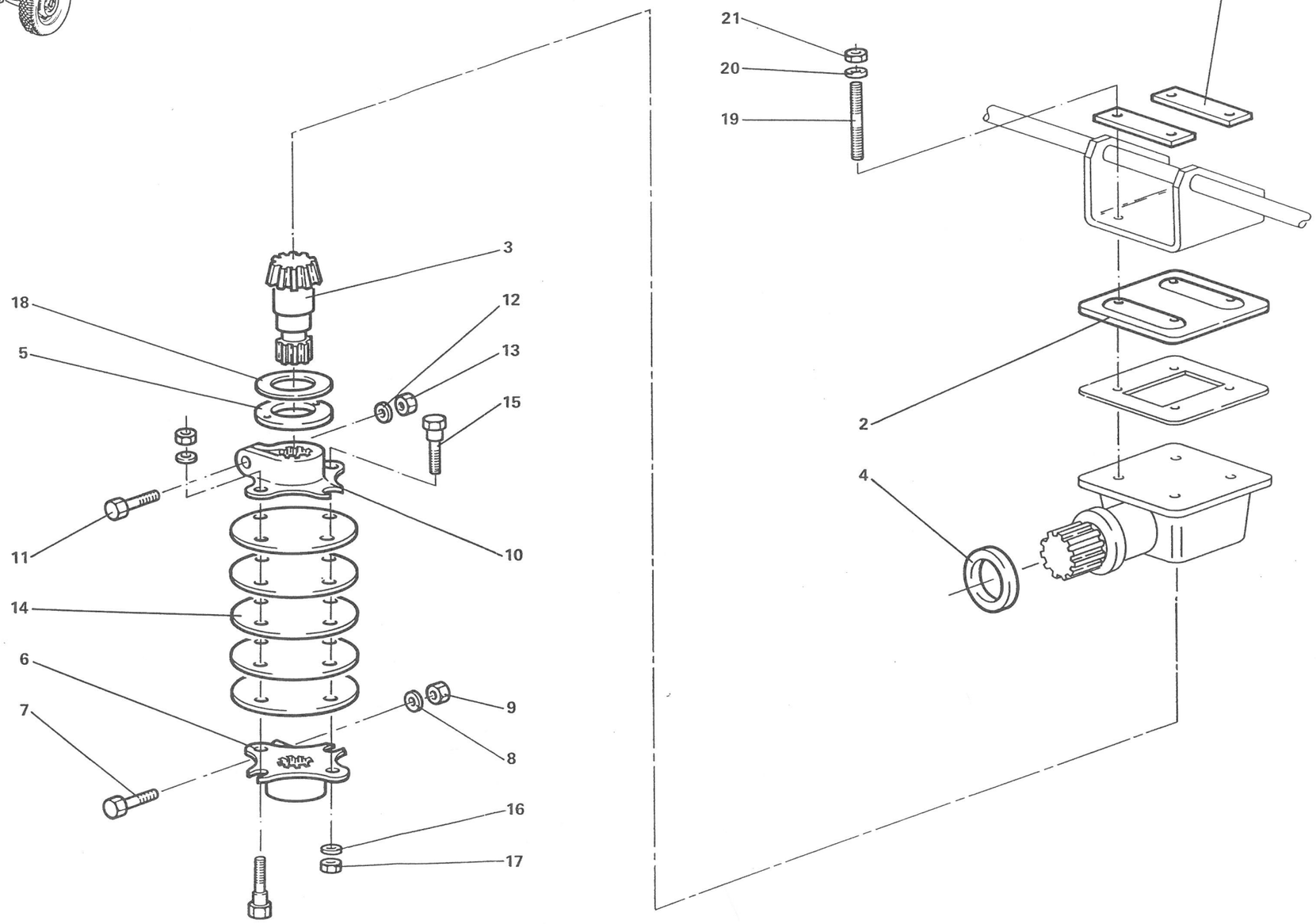

RELAI AR.

PLANCHE 3

PLANCHE ET REPERE	FABRICANT CODE	FABRICANT REFERENCE	DESIGNATION (GROUPE: LIAISON AU SOL - DIRECTION; SOUS-GROUPE: DIRECTION) 1 2 3 4 5 6 7	QUANTITE PAR ENSEMBLE	CODE APPLICABIBLITE	NOTA
3- 1			RELAI AR.....	PM		
2	F6432	524-32-011	. COUVERCLE DE RELAI.....	1		
3	F6432	524-32-025	. ARBRE DE LIAISON AVEC PIGNON.....	1		
4	F6432	524-32-027	. PROTECTEUR EN CAOUTCHOUC MOUSSE.....	1		
5	F6432	524-32-028	. ENTRETOISE.....	1		
6	F0996	5497426	. CROISILLON.....	1		
7	F0996	23723019	. VIS H M7x1,00 - 45 - CLASSE 8-8.....	1		
8	F0996	22513009	. RONDELLE W7.....	1		
9	F0996	25241009	. ECROU H M7x1,00 - CLASSE 8.....	1		
10	F0996	ZC96032-18U	. CROISILLON.....	1		
11	F0996	23723019	. VIS H M7x1,00 - 45 - CLASSE 8-8.....	1		
12	F0996	22513009	. RONDELLE W7.....	1		
13	F0996	25241009	. ECROU H M7x1,00 - CLASSE 8.....	1		
14	F0996	ZC96013-43U	. FLECTOR.....	5		
15	F0996	ZC96032-21U	. VIS DE SECURITE.....	4		
16	F0996	ZC94612-95U	. RONDELLE.....	4		
17	F0996	25353019	. ECROU AUTOFREINE M7.....	4		
18	F0996	H442-81	. CALE DE REGLAGE.....	SB		
19						
20						
21						
22						

IMP101

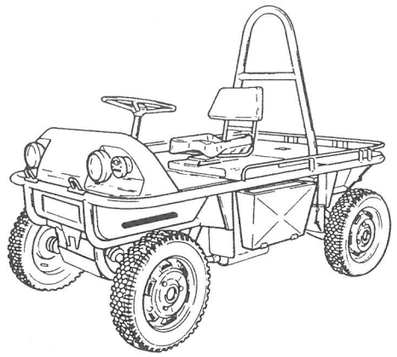

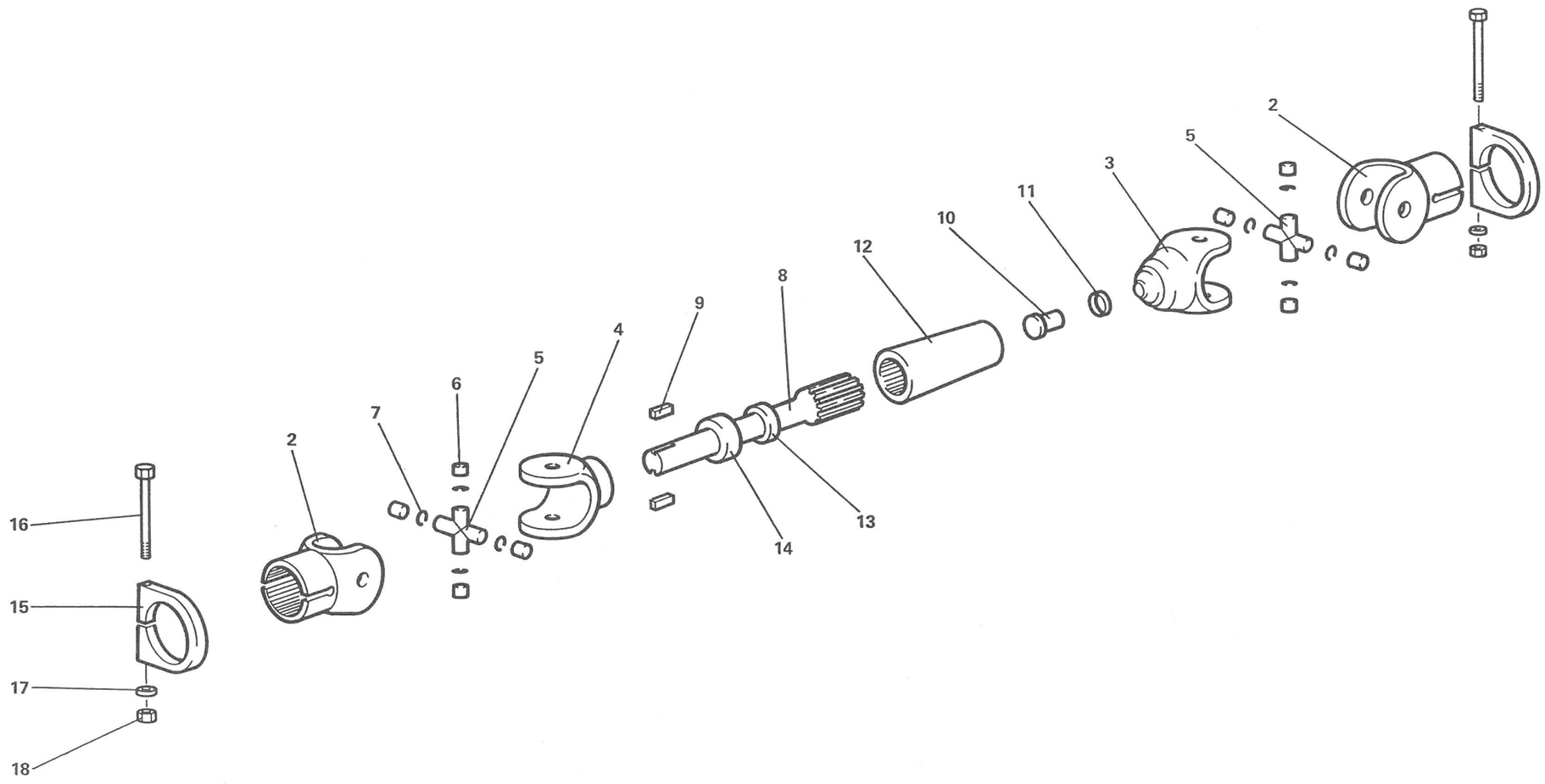

TRANSM. DIRECT.

PLANCHE 4

PLANCHE ET REPERE	GROUPE LIAISON AU SOL - DIRECTION			QUANTITE PAR ENSEMBLE	CODE APPLICABIBLITE	NOTA
	SOUS GROUPE DIRECTION					
	FABRICANT		DESIGNATION			
	CODE	REFERENCE	1 2 3 4 5 6 7			
4- 1			TRANSM. DIRECT.....	PM		
2						
3						
4						
5						
6						
7						
8						
9						
10						
11						
12						
13						
14						
15						
16						
17						
18						

IMP101

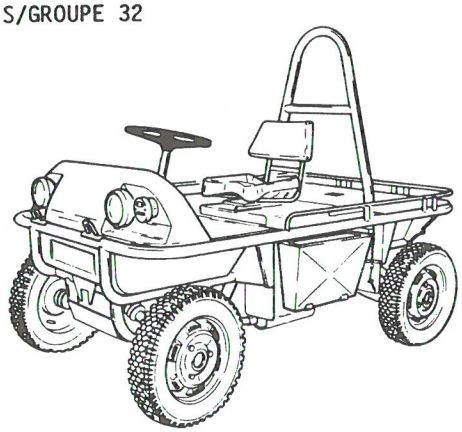

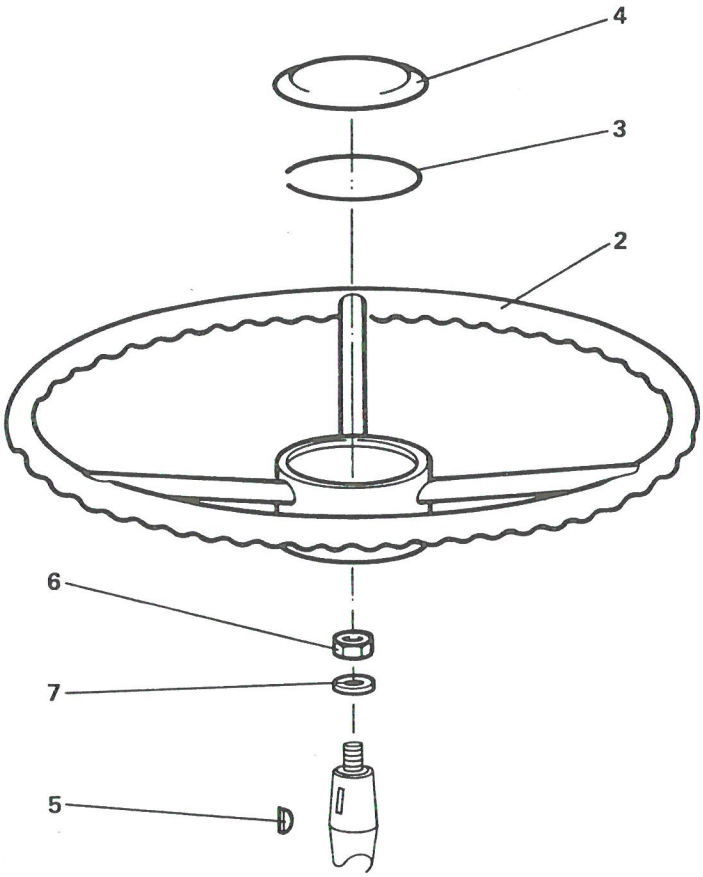

VOLANT

PLANCHE 5

PLANCHE ET REPERE	GROUPE LIAISON AU SOL - DIRECTION			QUANTITE PAR ENSEMBLE	CODE APPLICABIBLITE	NOTA
	SOUS GROUPE DIRECTION					
	FABRICANT		DESIGNATION			
	CODE	REFERENCE	1 2 3 4 5 6 7			
5- 1			VOLANT.....	PM		
2						
3	F0996	ZC96042-93U	. JONC.....	1		
4	F0996	ZC96042-95U	. CAPUCHON DIA 82.....	1		
5	F0996	ZC90881-06U	. CLAVETTE.....	1		
6	F0996	ZC90882-64U	. ECROU DE VOLANT.....	1		
7	F0996	26192979	. RONDELLE PLATE.....	1		

IMP101

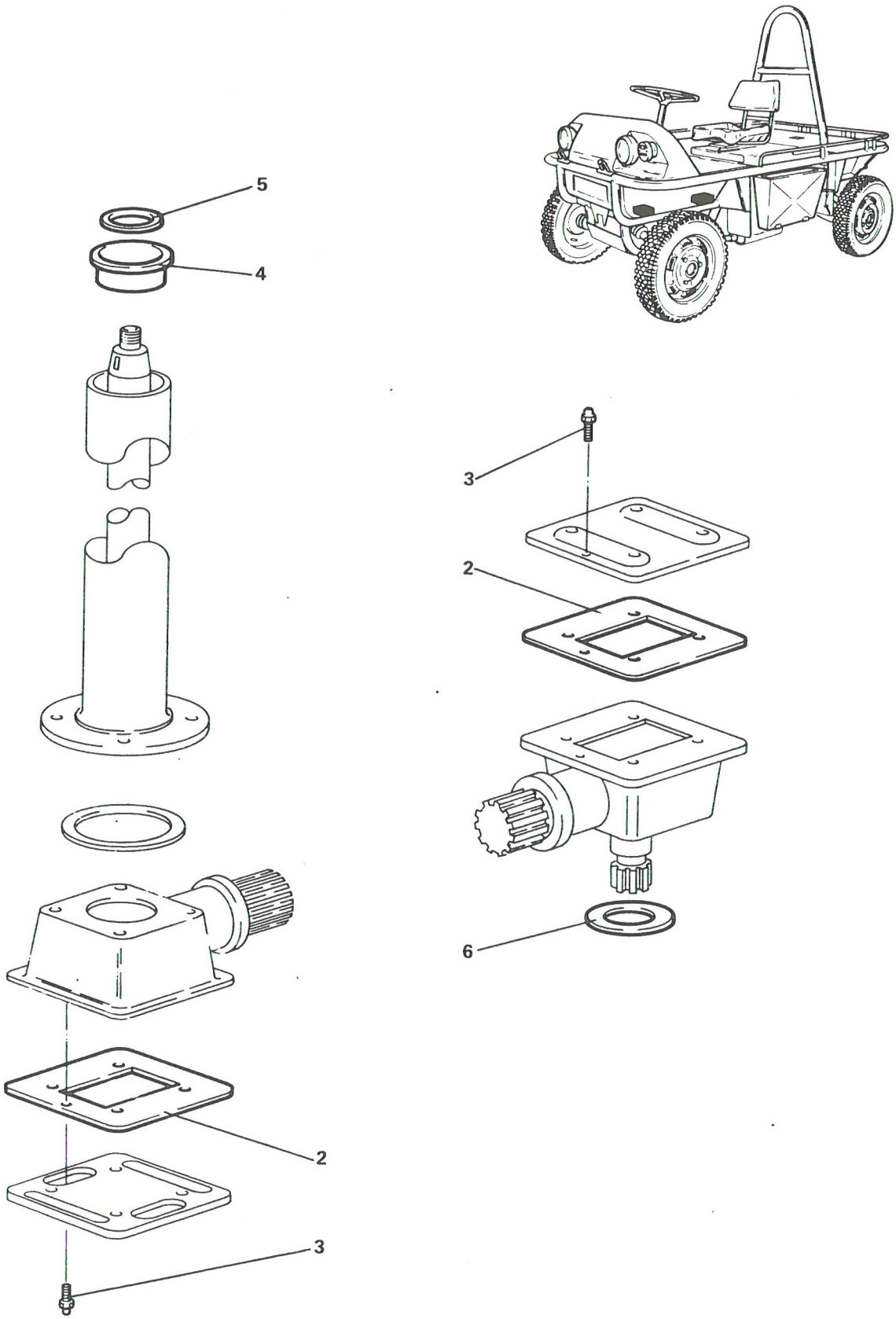

MODIF. RELAIS AV-AR.

PLANCHE 6

PLANCHE ET REPERE	GROUPE LIAISON AU SOL - DIRECTION / SOUS GROUPE DIRECTION			QUANTITE PAR ENSEMBLE	CODE APPLICABILITE	NOTA
	FABRICANT		DESIGNATION			
	CODE	REFERENCE	1 2 3 4 5 6 7			
6- 1			MODIF. RELAIS AV - AR.....	PM		
2	F0996	H442-88	. JOINT DE COUVERCLE.....	2		
3	F6432	5204-32-077	. GRAISSEUR A TETE SPHERIQUE.....	2		
4	F6432	5204-32-074	. LOGEMENT DE BAGUE.....	1		
5	F0384	A22X32X7	. BAGUE D'ETANCHEITE.....	1		
6	F0272	V35	. JOINT D'ETANCHEITE.....	1		

IMP101

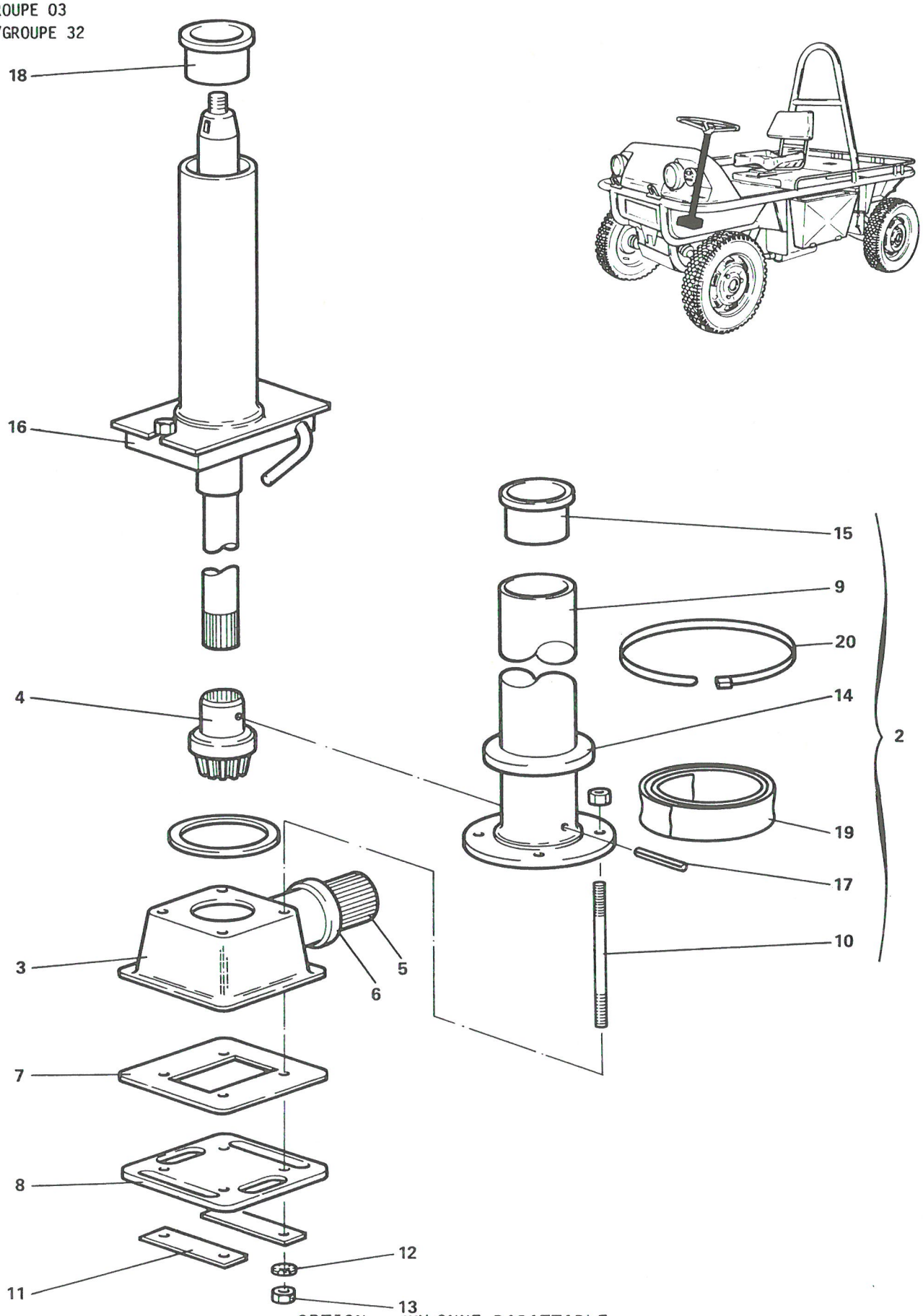

OPTION : COLONNE RABATTABLE

PLANCHE 7

PLANCHE ET REPERE	GROUPE LIAISON AU SOL - DIRECTION			QUANTITE PAR ENSEMBLE	CODE APPLICABILITE	NOTA
	SOUS-GROUPE DIRECTION					
	FABRICANT		DESIGNATION			
	CODE	REFERENCE	1 2 3 4 5 6 7			
7- 1			OPTION : COLONNE RABATTABLE.....	PM		
2	F6432	5204-32-086	. RELAI AV AVEC COLONNE RABATTABLE.....	1		
3						
4						
5						
6						
7						
8						
9						
10						
11						
12						
13						
14	F0996	HY441-85	. PROTECTEUR CAOUTCHOUC MOUSSE.....	1		
15	F6432	5204-32-098	. BAGUE DE CENTRAGE.....	1		
16						
17	F0996	ZC96041-85U	. GOUPILLE DIA 5.....	1		
18	F6432	5204-32-107	. BAGUE DE CENTRAGE.....	1		
19	F6432	NL490-005-017	. RUBAN ADHESIF 400mm.....	SB		
20	F6432	NL120-105-010	. COLLIER PLASTIQUE.....	1		

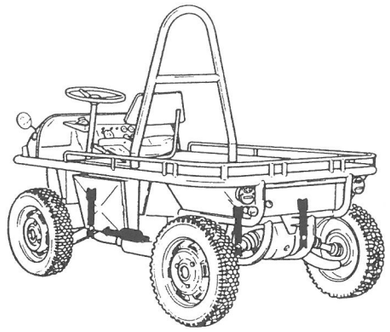

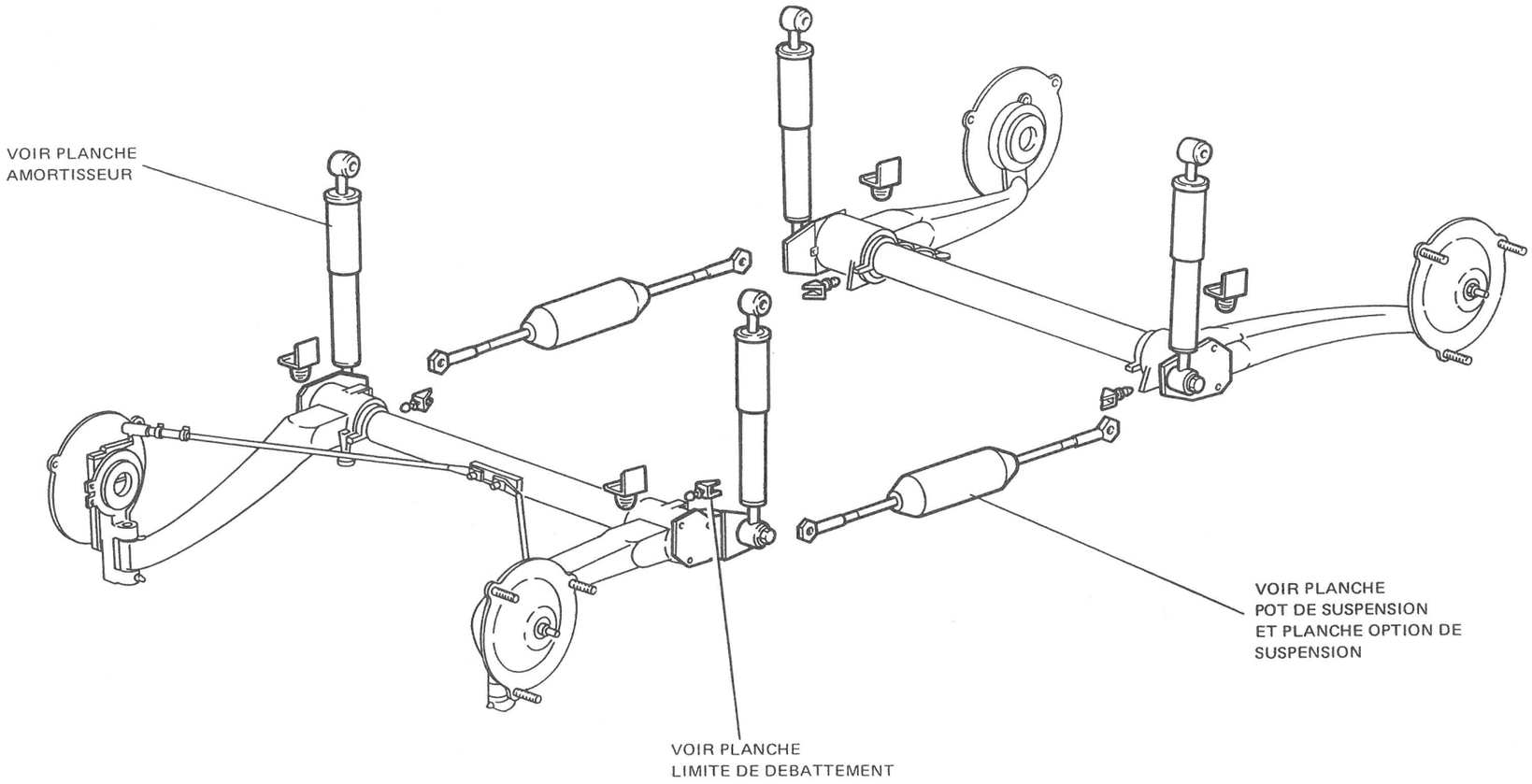

SUSPENSION - AMORTISSEMENT

PLANCHE 1

PLANCHE ET REPERE	GROUPE LIAISON AU SOL - DIRECTION			QUANTITE PAR ENSEMBLE	CODE APPLICABILITE	NOTA
	SOUS GROUPE SUSPENSION - AMORTISSEMENT					
	FABRICANT		DESIGNATION			
	CODE	REFERENCE	1 2 3 4 5 6 7			
1- 1			SUSPENSION - AMORTISSEMENT.....	PM		

IMP101

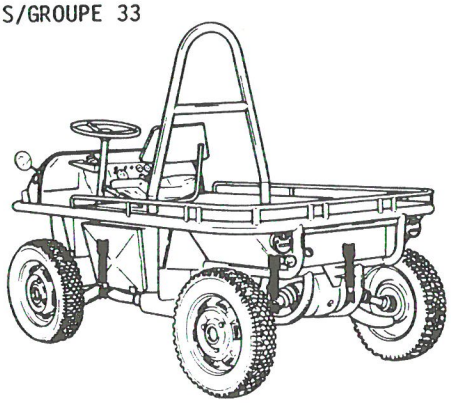

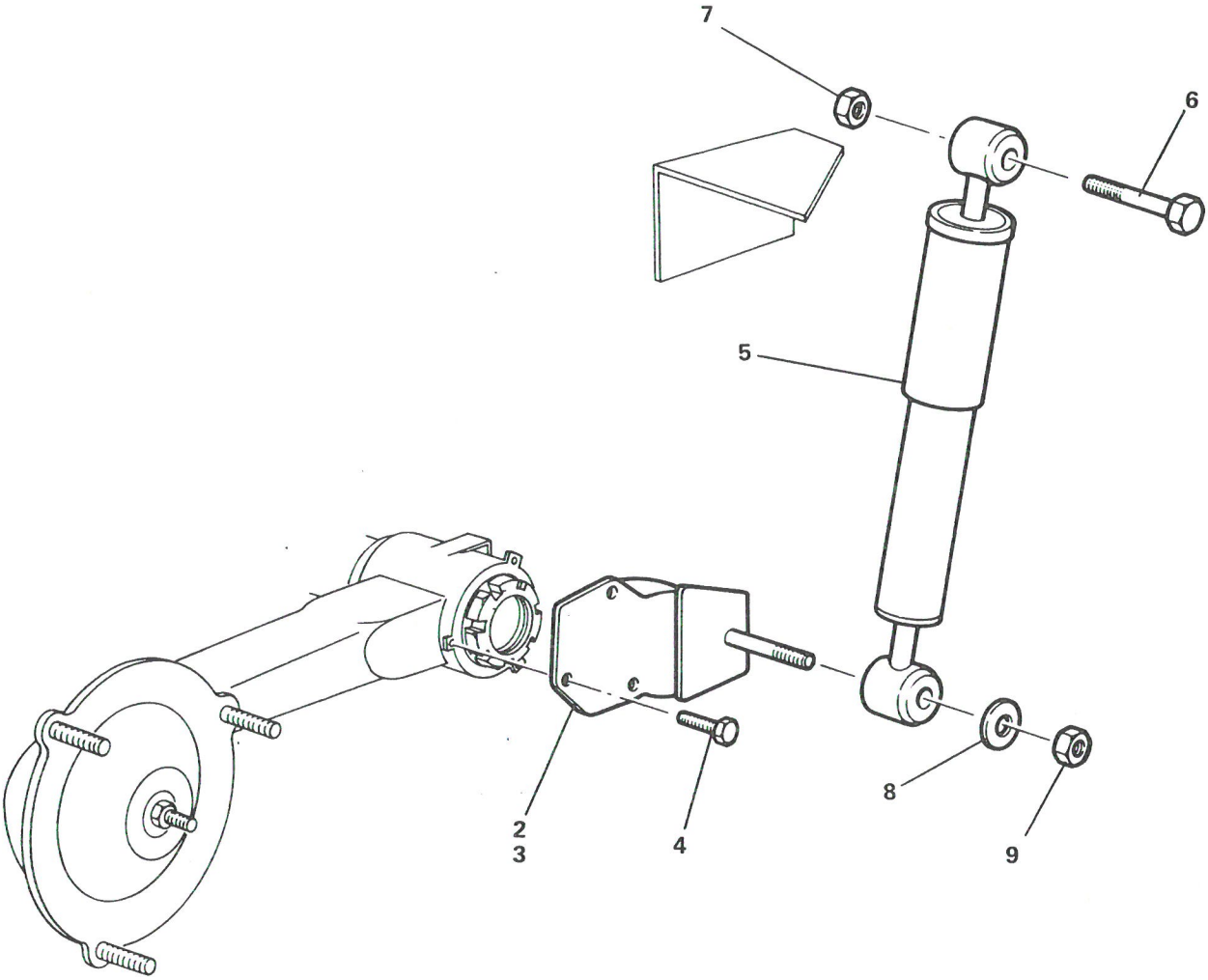

AMORTISSEUR

PLANCHE 2

PLANCHE ET REPERE	GROUPE: LIAISON AU SOL - DIRECTION SOUS GROUPE: SUSPENSION - AMORTISSEMENT			QUANTITE PAR ENSEMBLE	CODE APPLICABIBLITE	NOTA
	FABRICANT		DESIGNATION			
	CODE	REFERENCE	1 2 3 4 5 6 7			
2- 1			AMORTISSEUR.....	PM		
2	F0996	75516921	. SUPPORT SUR BRAS AVG ET ARD.....	2		
3	F0996	75516920	. SUPPORT SUR BRAS AVD ET ARG.....	2		
4	F0996	23821019	. VIS H M9x1,25 - 16 - CLASSE 8-8.....	12		
5	F6432	524-33-003	. AMORTISSEUR.....	4		
6	F0110	E27311	. VIS H M14x2,00 - 70 - CLASSE 8-8.....	4		
7	F0110	E27415	. ECROU H M14x2,00 - CLASSE 8.....	4		
8	F0996	AMB436-254A	. RONDELLE.....	4		
9	F0996	25606019	. ECROU H M14x1,50 - CLASSE 8.....	4		

IMP101

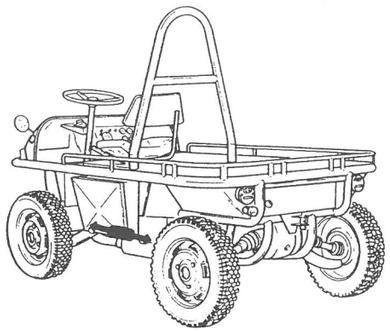

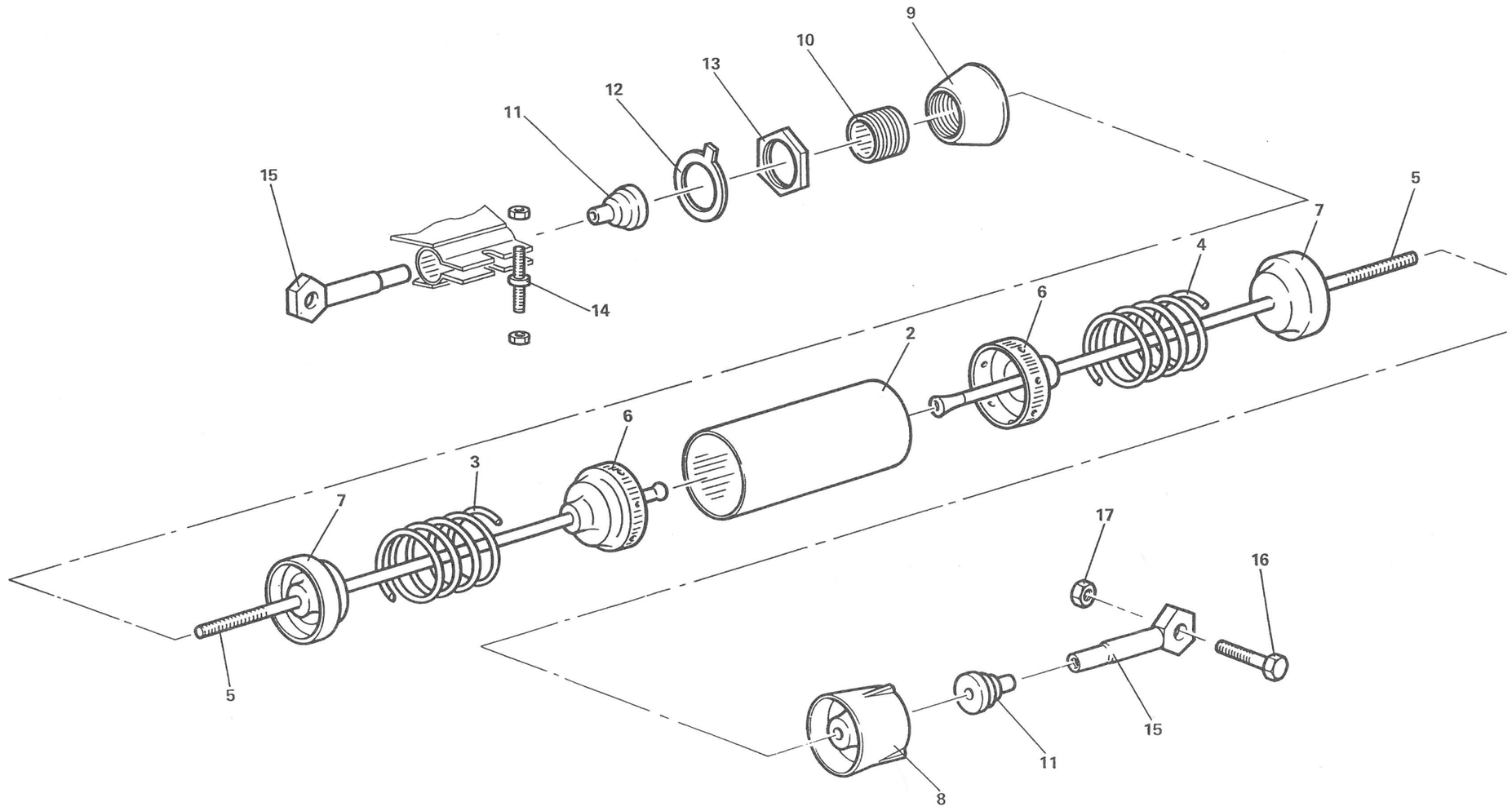

POT DE SUSPENSION

PLANCHE 3

PLANCHE ET REPERE	GROUPE LIAISON AU SOL - DIRECTION / SOUS-GROUPE SUSPENSION - AMORTISSEMENT			QUANTITE PAR ENSEMBLE	CODE APPLICABIBLITE	NOTA
	FABRICANT		DESIGNATION			
	CODE	REFERENCE	1 2 3 4 5 6 7			
3- 1			POT DE SUSPENSION.....	PM		
2	F0996	5497417	. CARTER DE POT.....	2		
3	F0996	AM431-1B	. RESSORT AV.....	2		
4	F0996	5403804	. RESSORT AR.....	2		
5	F0996	5497416	. TIRANT.....	4		
6	F0996	AM434-93A	. COUPELLE GARNIE.....	4		
7	F0996	5403801	. EMBOUT.....	4		
8	F6432	524-33-014	. ENTRETOISE AR USINEE.....	2		
9	F0996	5417963	. ENTRETOISE AV.....	2		
10	F0996	9553253680	. EMBOUT.....	2		
11	F0996	9553253780	. PARE-POUSSIERE.....	4		
12	F0996	5417961	. ARRETOIR.....	2		
13	F0996	AM434-87A	. ECROU H 40x1,50.....	2		
14	F6432	5204-41-152	. ROND DIA 20.....	2		
15	F0996	5424148	. EMBOUT.....	4		
16	F6432	524-33-022	. VIS H M14x2,00 - 55 - CLASSE 8-8.....	4		
17	F0110	E27415	. ECROU H M14x2,00 - CLASSE 8.....	4		

IMP101

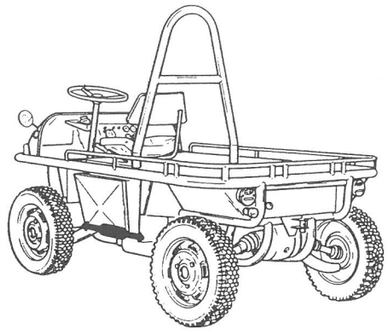

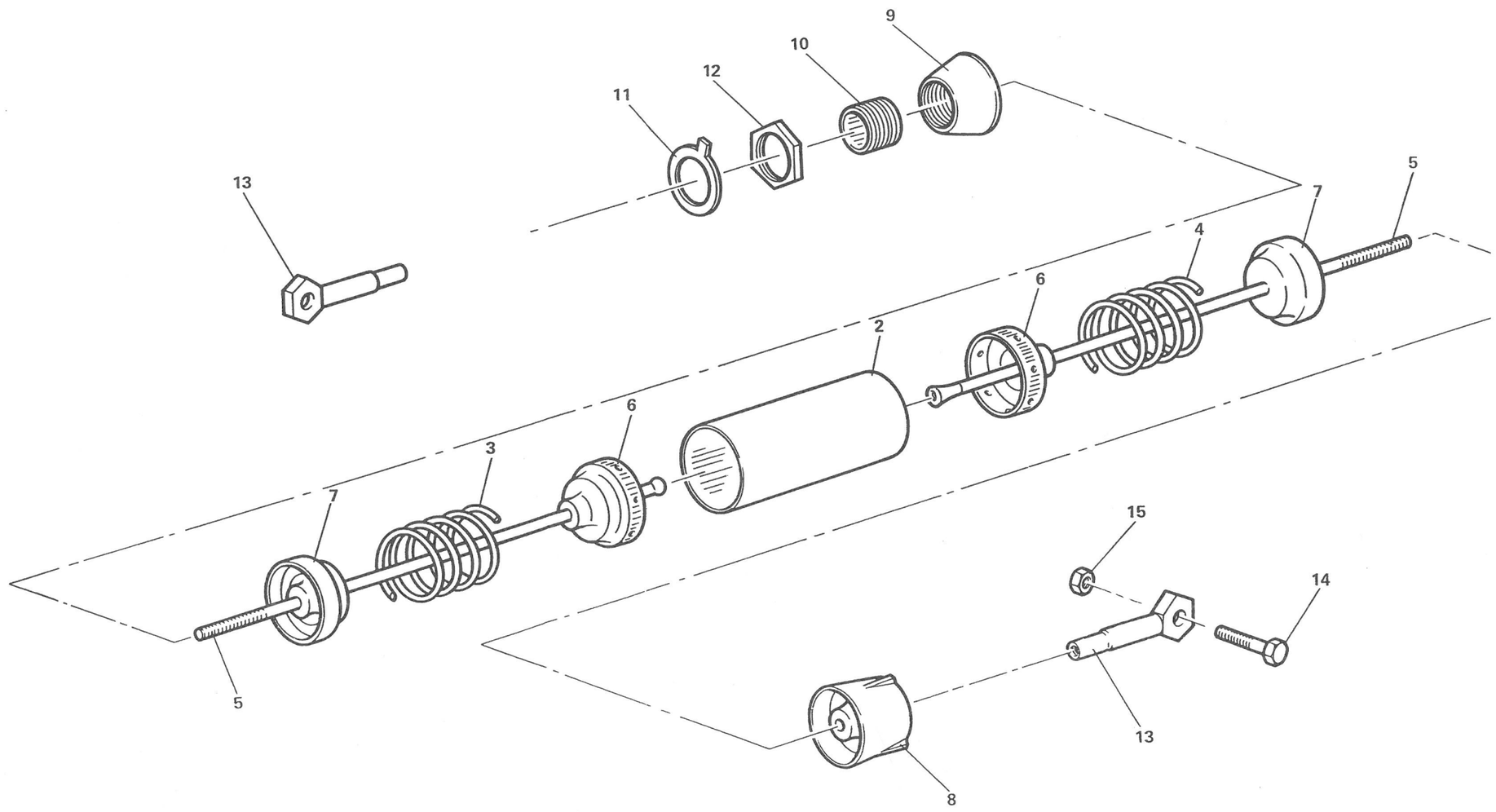

POT DE SUSPENSION

PLANCHE 4

PLANCHE ET REPERE	GROUPE: LIAISON AU SOL - DIRECTION / SOUS-GROUPE: SUSPENSION - AMORTISSEMENT			QUANTITE PAR ENSEMBLE	CODE APPLICABIBLITE	NOTA
	FABRICANT		DESIGNATION			
	CODE	REFERENCE	1 2 3 4 5 6 7			
4- 1			POT DE SUSPENSION.....	PM		
2	F0996	5497417	. CARTER DE POT.....	2		
3	F0996	AM431-1B	. RESSORT AV.....	2		
4	F0996	5403804	. RESSORT AR.....	2		
5	F0996	5497416	. TIRANT.....	4		
6	F0996	AM434-93A	. COUPELLE GARNIE.....	4		
7	F0996	5403801	. EMBOUT.....	4		
8	F0996	5417962	. ENTRETOISE AR.....	2		
9	F0996	5417963	. ENTRETOISE AV.....	2		
10	F0996	5417960	. EMBOUT.....	2		
11	F0996	5417961	. ARRETOIR.....	2		
12	F0996	AM434-87A	. ECROU H 40x1,50.....	2		
13	F0996	5424148	. EMBOUT.....	4		
14	F6432	524-33-022	. VIS H M14x2,00 - 55 - CLASSE 8-8.....	4		
15	F0110	E27415	. ECROU H M14x2,00 - CLASSE 8.....	4		

IMP101

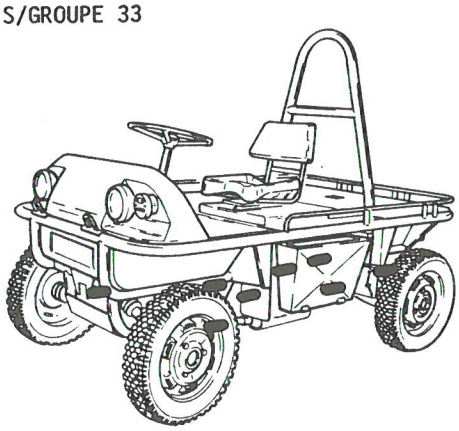

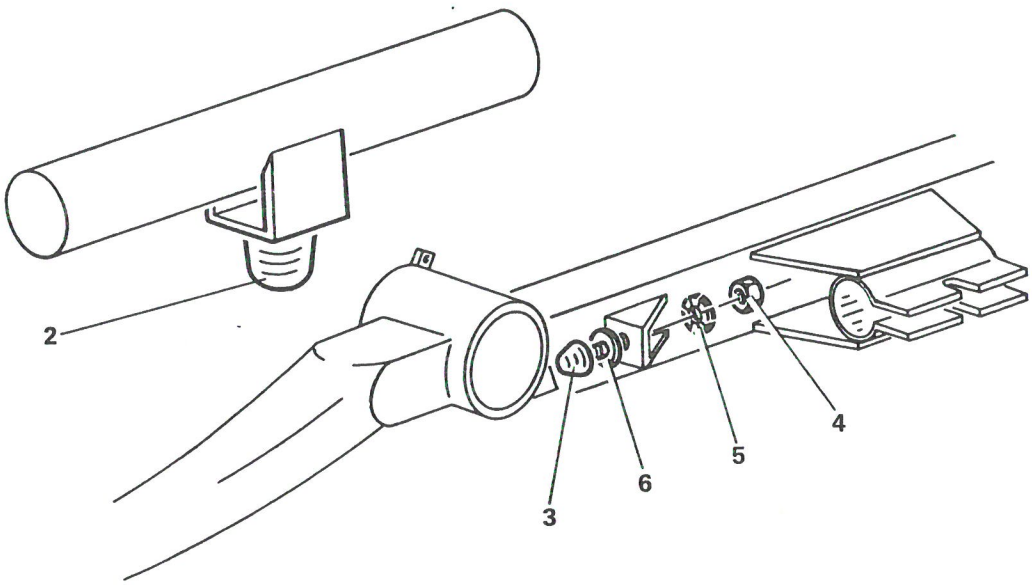

LIMIT. DE DEBATTEMENT

PLANCHE 5

PLANCHE ET REPERE	GROUPE: LIAISON AU SOL - DIRECTION SOUS GROUPE: SUSPENSION - AMORTISSEMENT			QUANTITE PAR ENSEMBLE	CODE APPLICABILITE	NOTA
	FABRICANT		DESIGNATION			
	CODE	REFERENCE	1 2 3 4 5 6 7			
5- 1			LIMIT. DE DEBATTEMENT.....	PM		
2	F0996	A437-1	. BUTEE.....	4		
3	F0220	512251	. BUTEE.....	4		
4	F0110	E27411	. ECROU H M8x1,25 - CLASSE 8.....	4		
5	F0349	550821-44	. RONDELLE "CONTACT" N.....	4		
6	F0110	E27611	. RONDELLE LL8N.....	SB		

IMP101

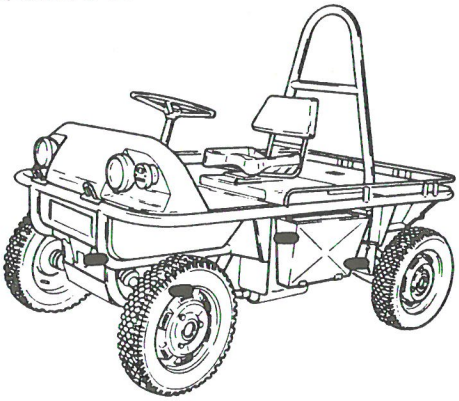

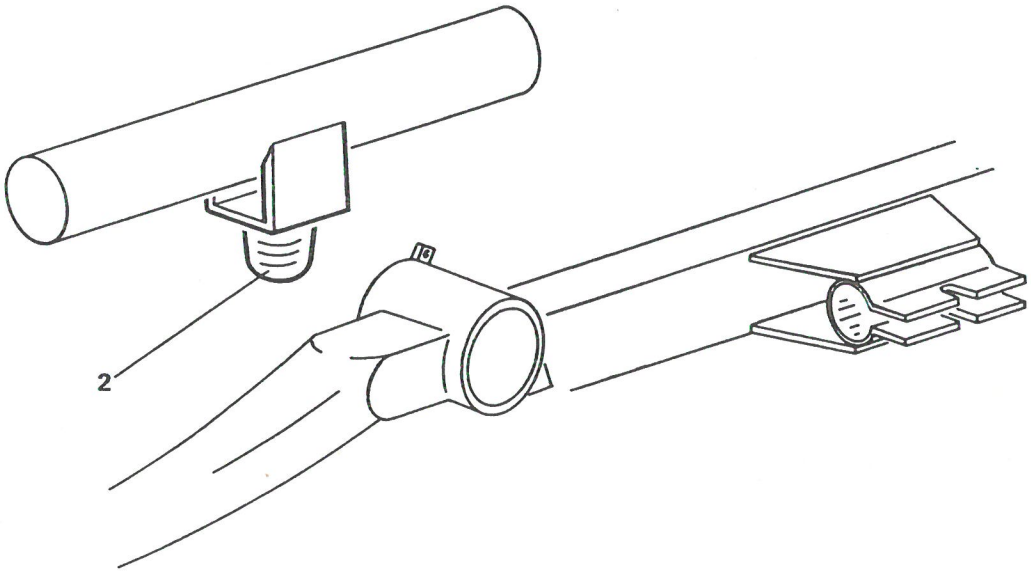

LIMIT. DE DEBATTEMENT

PLANCHE 6

PLANCHE ET REPERE	GROUPE LIAISON AU SOL - DIRECTION			QUANTITE PAR ENSEMBLE	CODE APPLICABIBLITE	NOTA
	SOUS GROUPE SUSPENSION - AMORTISSEMENT					
	FABRICANT		DESIGNATION			
	CODE	REFERENCE	1 2 3 4 5 6 7			
6- 1			LIMIT. DE DEBATTEMENT.....	PM		
2	F0996	A437-1	. BUTEE.....	4		

IMP101

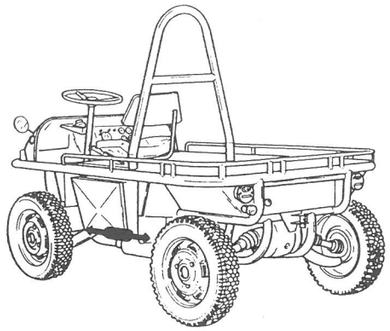

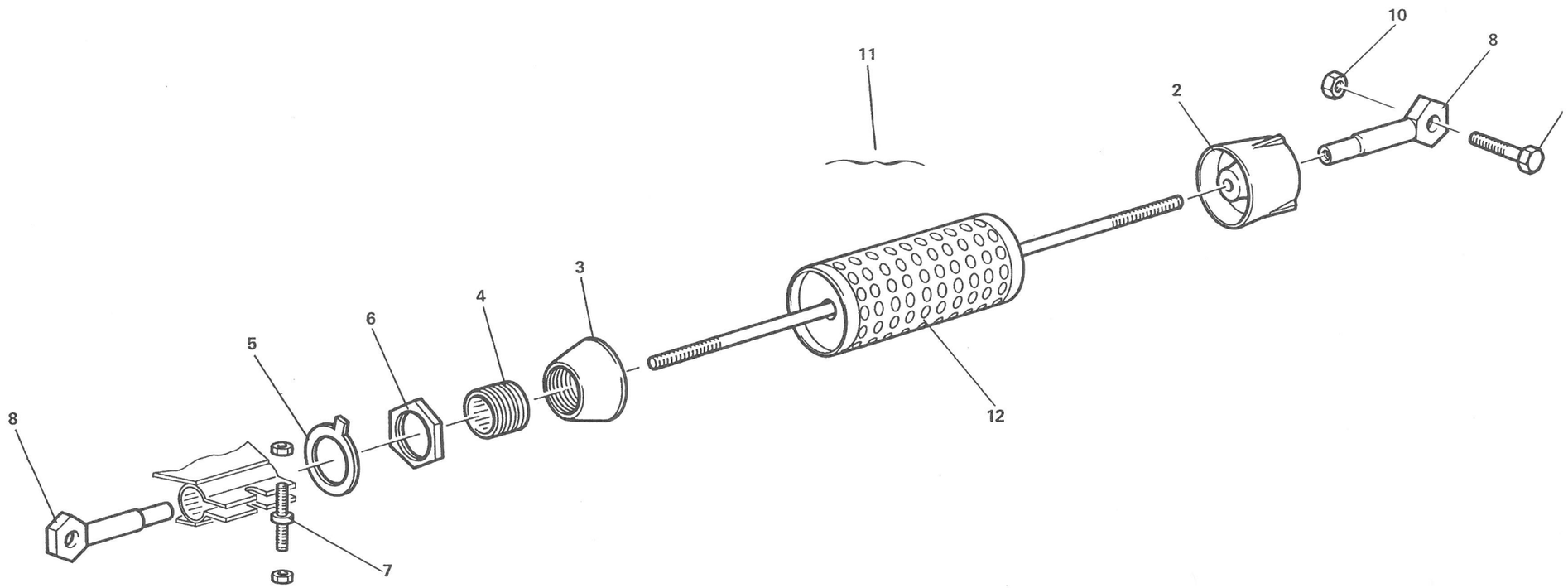

OPTION : POT DE SUSPENS.

PLANCHE 7

PLANCHE ET REPERE	GROUPE: LIAISON AU SOL - DIRECTION SOUS GROUPE: SUSPENSION - AMORTISSEMENT FABRICANT: CODE	FABRICANT: REFERENCE	DESIGNATION 1 2 3 4 5 6 7	QUANTITE PAR ENSEMBLE	CODE APPLICABIBLITE	NOTA
7- 1			OPTION : POT DE SUSPENS.....	PM		
2	F0996	5417962	. ENTRETOISE AR.....	2		
3	F0996	5417963	. ENTRETOISE AV.....	2		
4	F0996	5417960	. EMBOUT.....	2		
5	F0996	5417961	. ARRETOIR.....	2		
6	F0996	AM434-87A	. ECROU H 40x1,50.....	2		
7	F6432	5204-41-152	. ROND DIA 20.....	2		
8	F0996	5424148	. EMBOUT.....	4		
9	F6432	524-33-022	. VIS H M14x2,00 - 55 - CLASSE 8-8.....	4		
10	F0110	E27415	. ECROU H M14x2,00 - CLASSE 8.....	4		
11	F6432	5204-33-040	. POT DE SUSPENSION COMPLET.....	2		
12	F6432	5204-33-034	. POT DE SUSPENSION.....	2		

IMP101

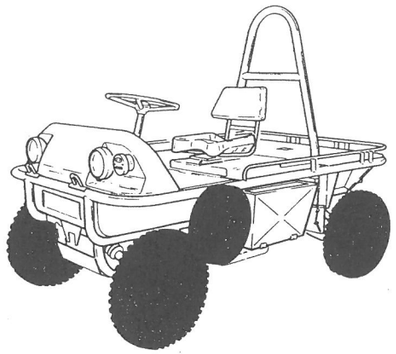

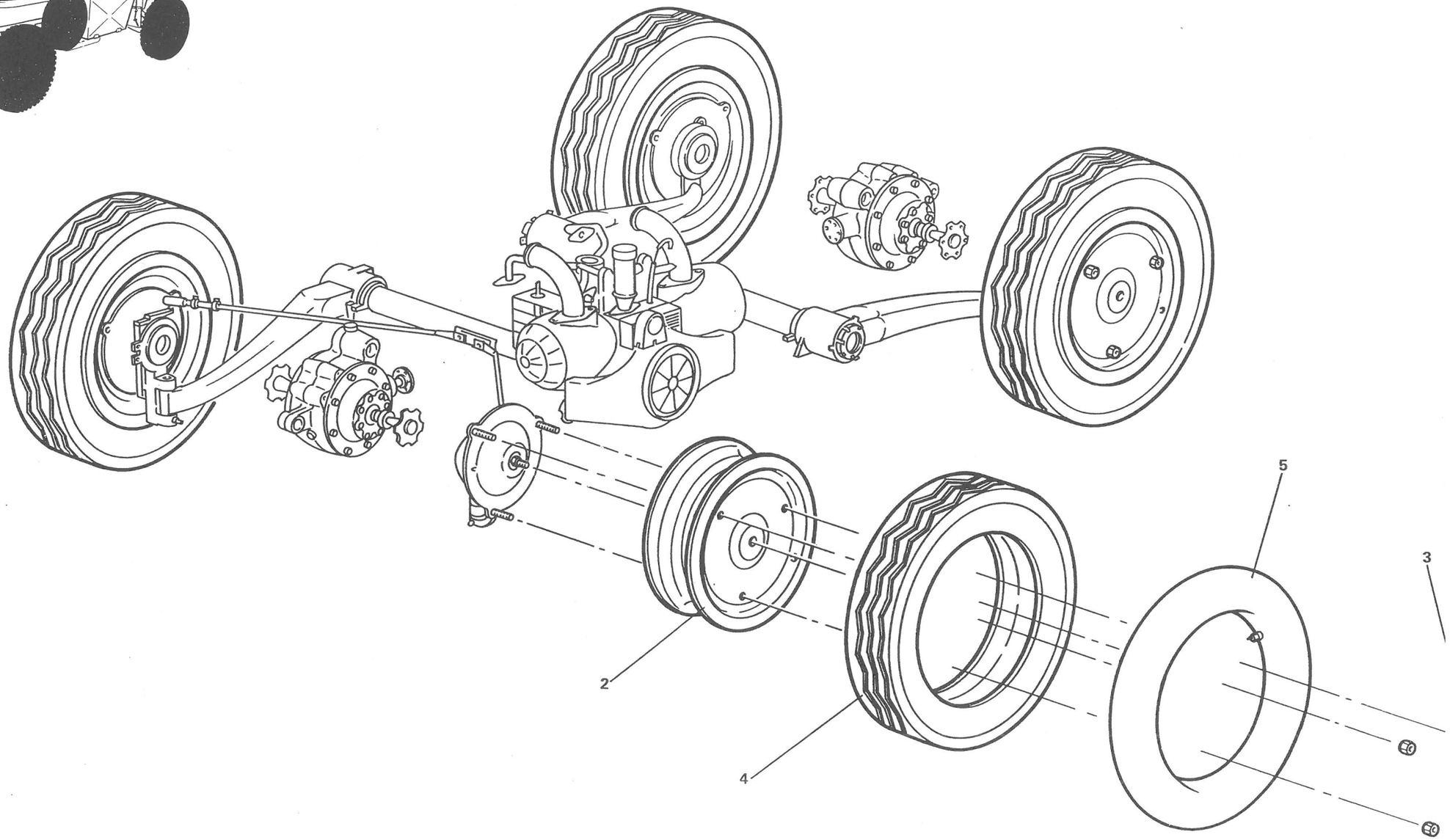

ROUE, JANTE, PNEU, CHAMBRE

PLANCHE 1

PLANCHE ET REPERE	GROUPE: LIAISON AU SOL - DIRECTION SOUS GROUPE: ROUE : JANTE, PNEU, CHAMBRE			QUANTITE PAR ENSEMBLE	CODE APPLICABILITE	NOTA
	FABRICANT		DESIGNATION			
	CODE	REFERENCE	1 2 3 4 5 6 7			
1- 1			ROUE, JANTE, PNEU, CHAMBRE.....	PM		
2	F6432	524-34-001	. JANTE.....	4		
3	F0996	5419948	. ECROU DE ROUE.....	12		
4	F0238	11-50-18	. PNEUMATIQUE 165x15.....	4		
5	F0238	165x15	. CHAMBRE R13.....	4		

IMP701

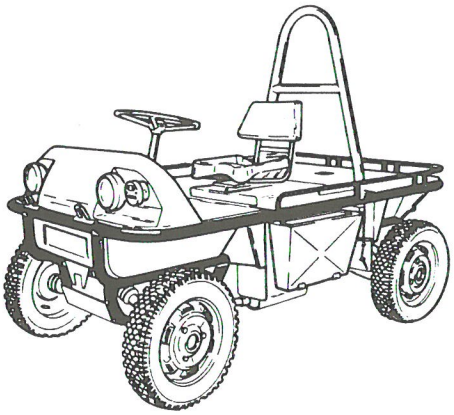

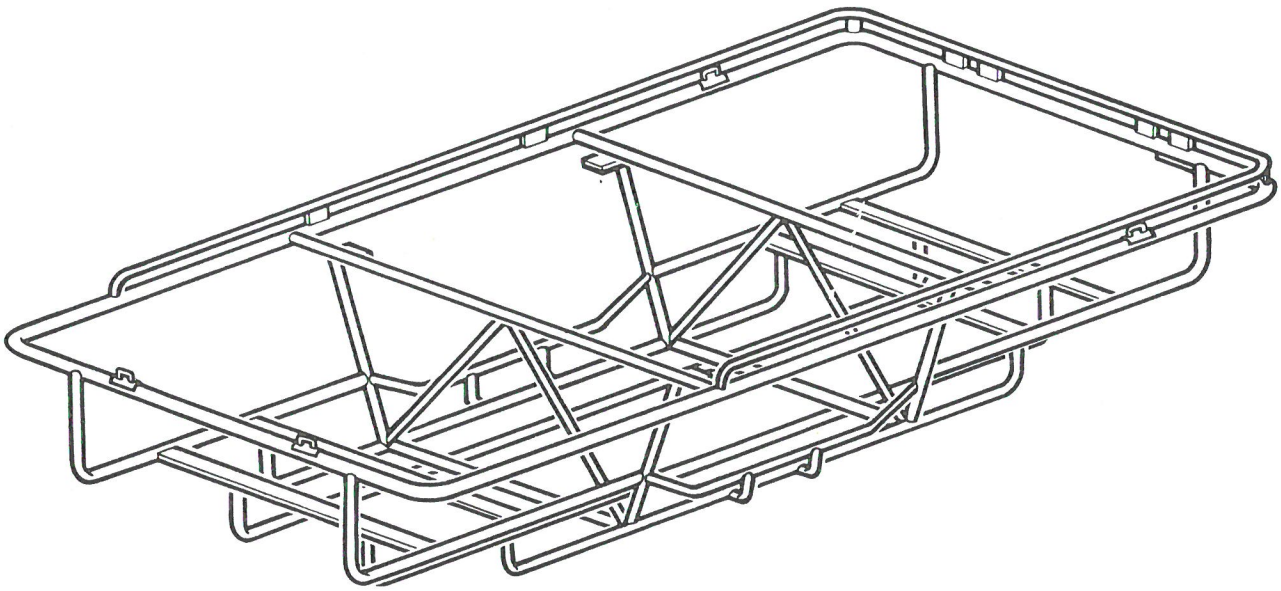

CHASSIS

PLANCHE 1

PLANCHE ET REPERE	GROUPE OSSATURE			QUANTITE PAR ENSEMBLE	CODE APPLICABIBLITE	NOTA
	SOUS GROUPE CHASSIS					
	FABRICANT		DESIGNATION			
	CODE	REFERENCE	1 2 3 4 5 6 7			
1- 1			CHASSIS.....	PM		

IMP101

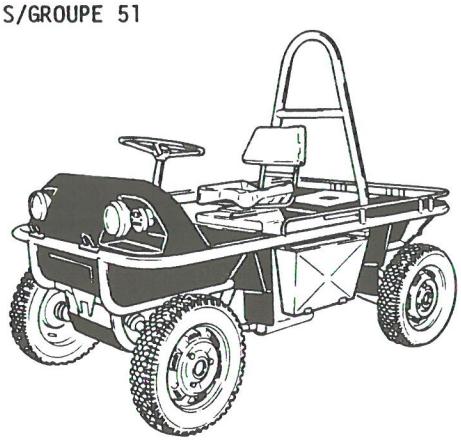

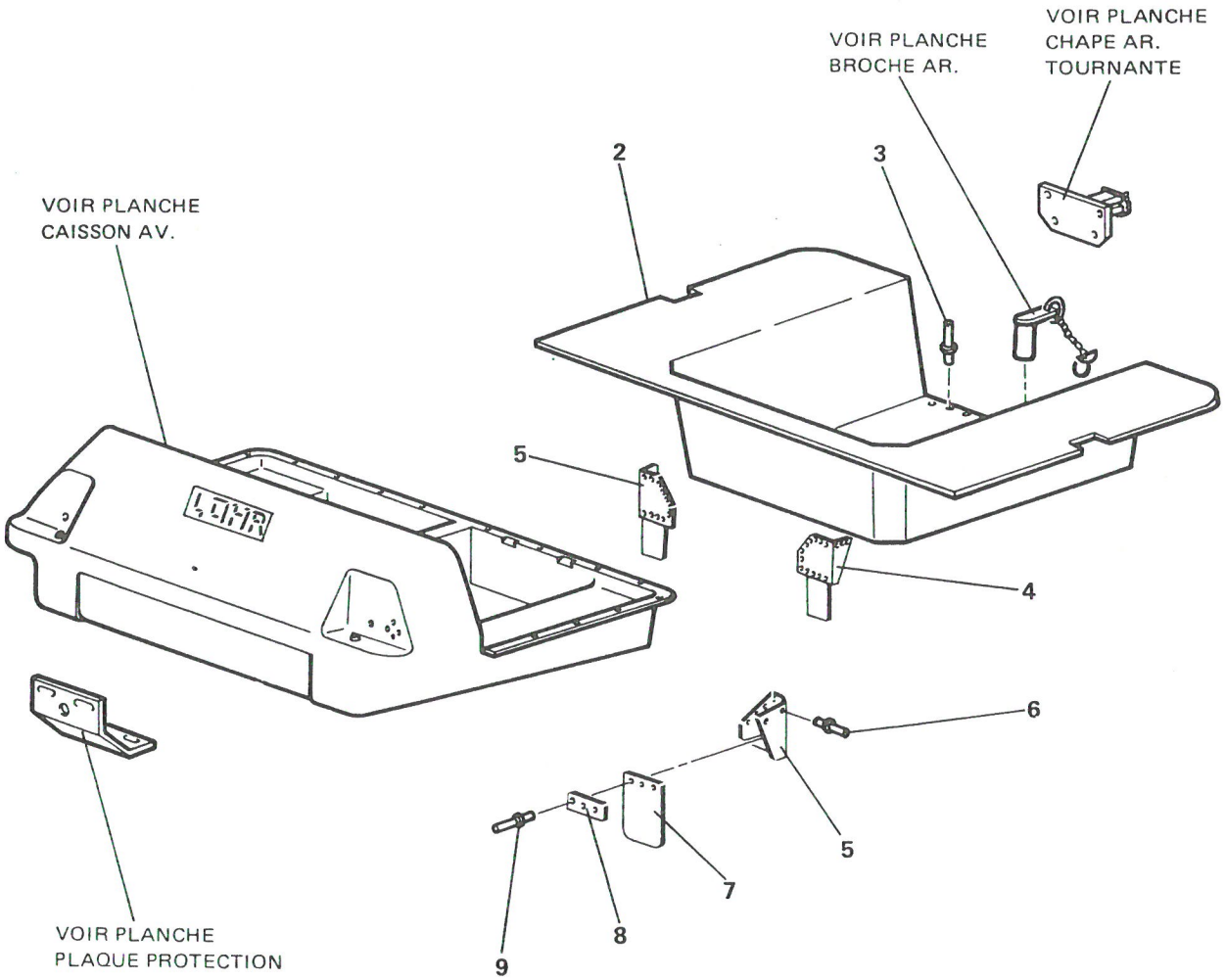

HABILLAGE CHASSIS - CAISSE

PLANCHE 1

PLANCHE ET REPERE	GROUPE: CARROSSERIE - CONFORT SOUS GROUPE: HABILLAGE CHASSIS - CAISSE FABRICANT: CODE	FABRICANT: REFERENCE	DESIGNATION 1 2 3 4 5 6 7	QUANTITE PAR ENSEMBLE	CODE APPLICABIBLITE	NOTA
1- 1			HABILLAGE CHASSIS - CAISSE.....	PM		
2	F6432	524-51-024	. CAISSON AR NU.....	1		
3						
4	F6432	524-51-025	. AILE AVD/ARG.....	2		
5	F6432	524-51-027	. AILE AVG/ARD.....	2		
6	F0368	TSP530DBS	. RIVET AVEUGLE.....	28		
7	F6432	524-51-030	. CAOUTCHOUC DE BAVETTE.....	4		
8	F6432	524-51-031	. REGLETTE DE FIX.....	4		
9	F0368	TSP545DBH	. RIVET AVEUGLE.....	12		

IMPRIMI

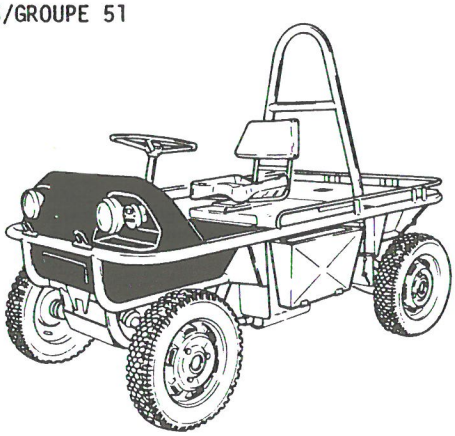

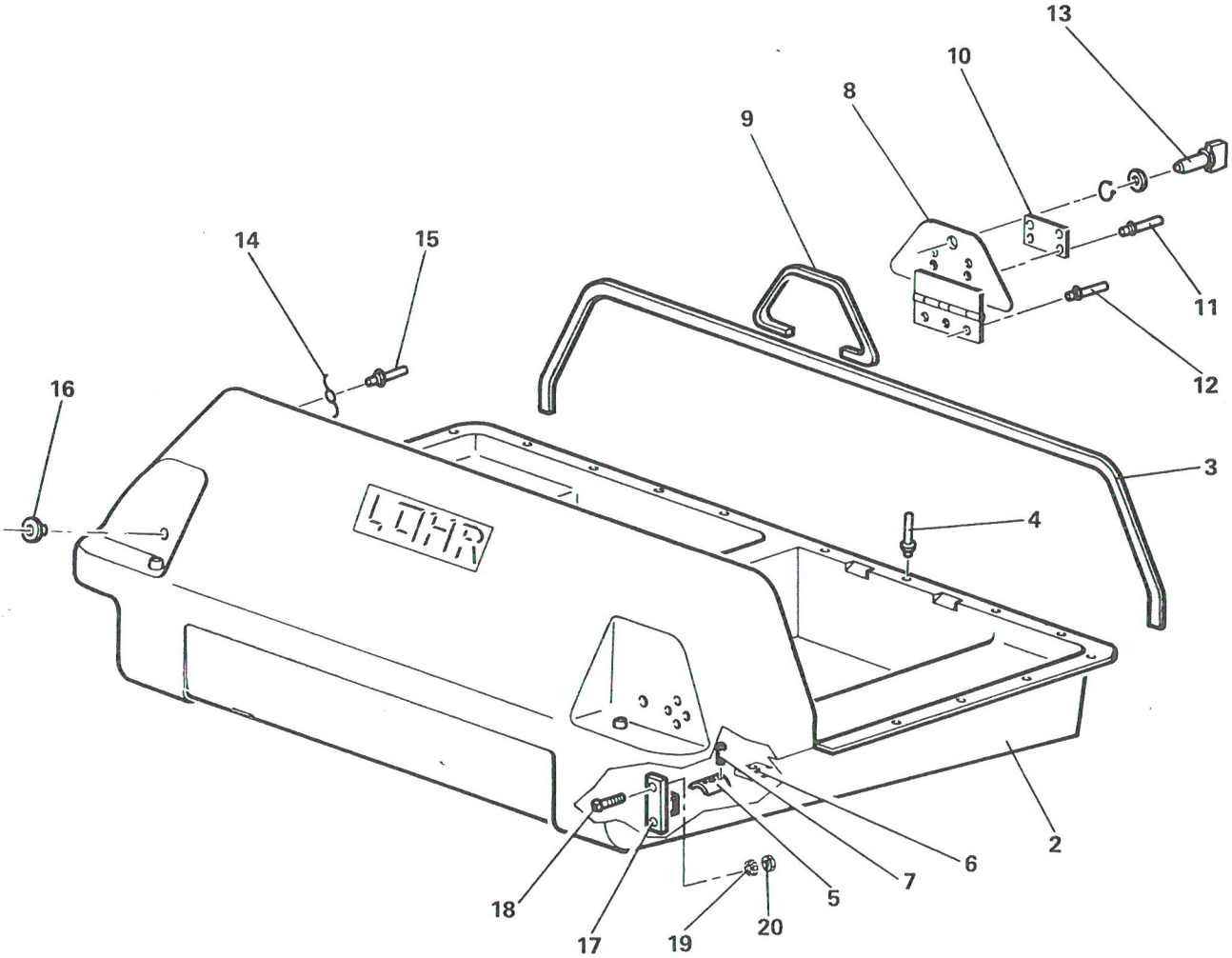

CAISSON AV.

PLANCHE 2

PLANCHE ET REPERE	GROUPE: CARROSSERIE - CONFORT / SOUS GROUPE: HABILLAGE CHASSIS - CAISSE			QUANTITE PAR ENSEMBLE	CODE APPLICABIBLITE	NOTA
	FABRICANT		DESIGNATION			
	CODE	REFERENCE	1 2 3 4 5 6 7			
2- 1			CAISSON AV.....	PM		
2	F6432	524-51-002	. CAISSON PLASTIQUE ASSEMBLE.....	1		
3	F6057	1132599N0	. CLIPS PVC L1750.....	SB		
4	F0368	TAP635BSLF	. RIVET AVEUGLE.....	8		
5	F6432	524-51-007	. TRAPPE COLONNE DE DIRECTION.....	1		
6	F0580	NU508-2	. ECROU A PINCER.....	2		
7	F0110	E27128	. VIS RL M8x1,25 - 16 - CLASSE 4-8.....	2		
8	F6432	524-51-012	. PORTE DE TABLEAU DE BORD.....	1		
9	F6057	1132442BA	. JOINT CAOUTCHOUC L550mm.....	SB		
10	F6432	524-82-001	. PLAQUE D'INFORMATION.....	1		
11	F0368	TAP328DBH	. RIVET AVEUGLE.....	4		
12	F0368	TAP410DBS	. RIVET AVEUGLE.....	3		
13	F0304	BER460	. VERROU.....	1		
14	F0304	54200	. RESSORT DE VERROU.....	1		
15	F0368	TAP329DBH	. RIVET AVEUGLE.....	2		
16	F0996	21077009	. OEILLETS CAOUTCHOUC.....	2		
17	F6432	524-51-019	. BUTEE DEBR.....	1		
18	F0110	E27128	. VIS RL M8x1,25 - 20 - CLASSE 4-8.....	2		
19	F0349	550821-44	. RONDELLE "CONTACT" N.....	2		
20	F0996	25242009	. ECROU H M8x1,25 - CLASSE 8.....	2		

IMP701

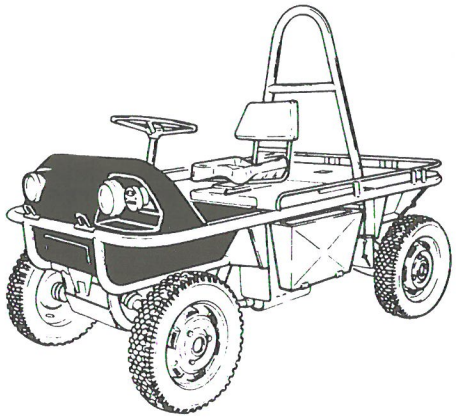

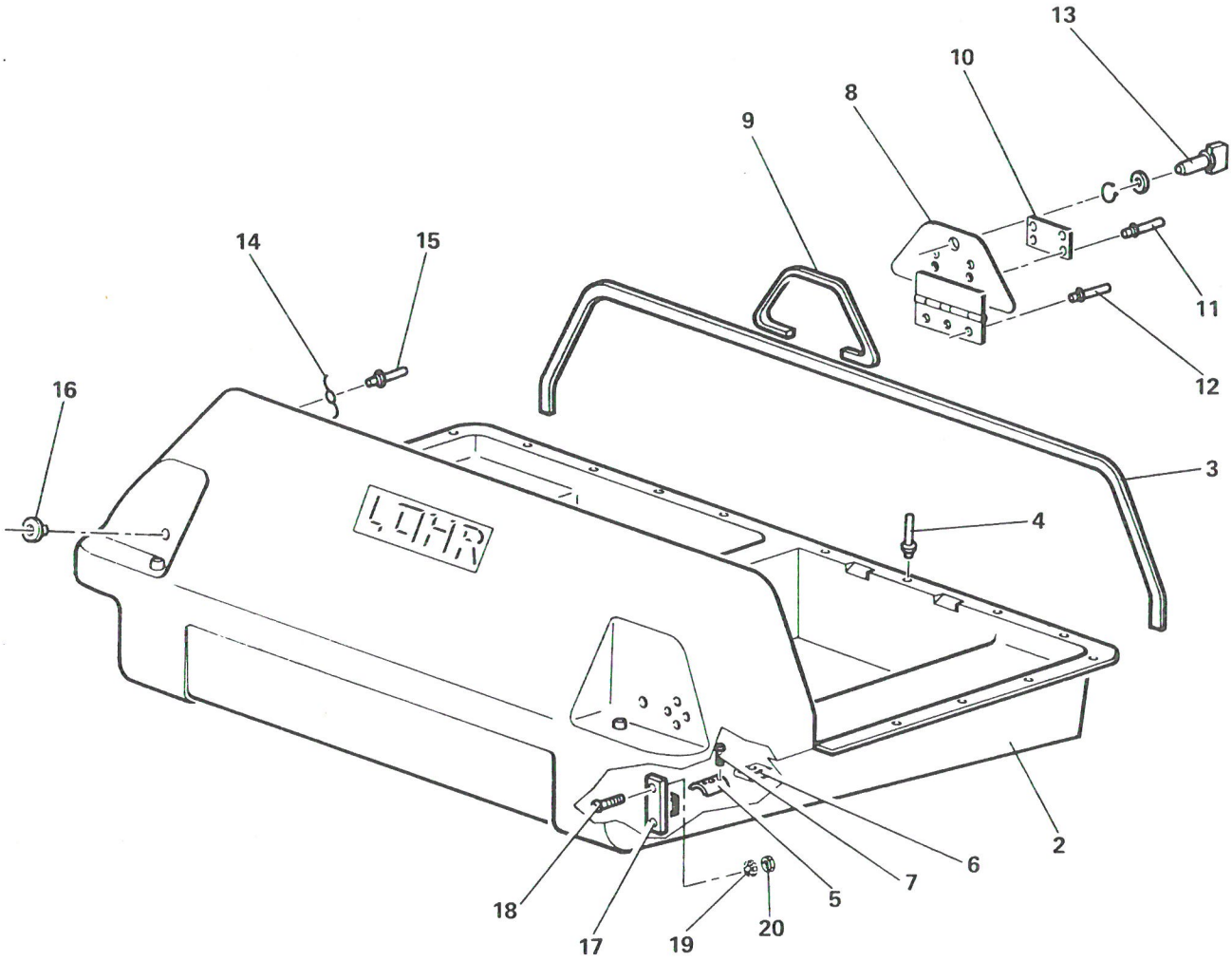

CAISSON AV.

PLANCHE 3

PLANCHE ET REPERE	GROUPE: CARROSSERIE - CONFORT SOUS GROUPE: HABILLAGE CHASSIS - CAISSE FABRICANT: CODE	FABRICANT: REFERENCE	DESIGNATION 1 2 3 4 5 6 7	QUANTITE PAR ENSEMBLE	CODE APPLICABIBLITE	NOTA
3- 1			CAISSON AV.....	PM		
2						
3	F6057	1132599NO	. CLIPS PVC L1750.....	SB		
4	F0368	TAP635BSLF	. RIVET AVEUGLE.....	8		
5	F6432	524-51-007	. TRAPPE COLONNE DE DIRECTION.....	1		
6	F0580	NU508-2	. ECROU A PINCER.....	2		
7	F0110	E27128	. VIS RL M8x1,25 - 16 - CLASSE 4-8.....	2		
8	F6432	524-51-012	. PORTE DE TABLEAU DE BORD.....	1		
9	F6057	1132442BA	. JOINT CAOUTCHOUC L550mm.....	SB		
10	F6432	524-82-001	. PLAQUE D'INFORMATION.....	1		
11	F0368	TAP328DBH	. RIVET AVEUGLE.....	4		
12	F0368	TAP410DBS	. RIVET AVEUGLE.....	3		
13	F0304	BER460	. VERROU.....	1		
14	F0304	54200	. RESSORT DE VERROU.....	1		
15	F0368	TAP329DBH	. RIVET AVEUGLE.....	2		
16	F0996	21077009	. OEILLETS CAOUTCHOUC.....	2		
17	F6432	524-51-019	. BUTEE DEBR.....	1		
18	F0110	E27128	. VIS RL M8x1,25 - 20 - CLASSE 4-8.....	2		
19	F0349	550821-44	. RONDELLE "CONTACT" N.....	2		
20	F0996	25242009	. ECROU H M8x1,25 - CLASSE 8.....	2		

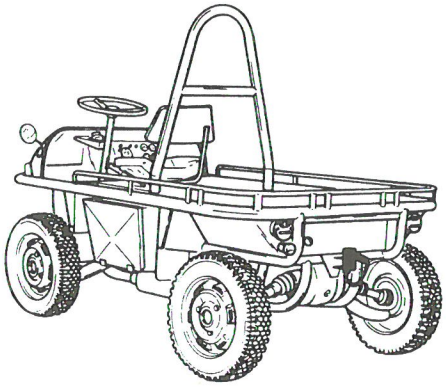

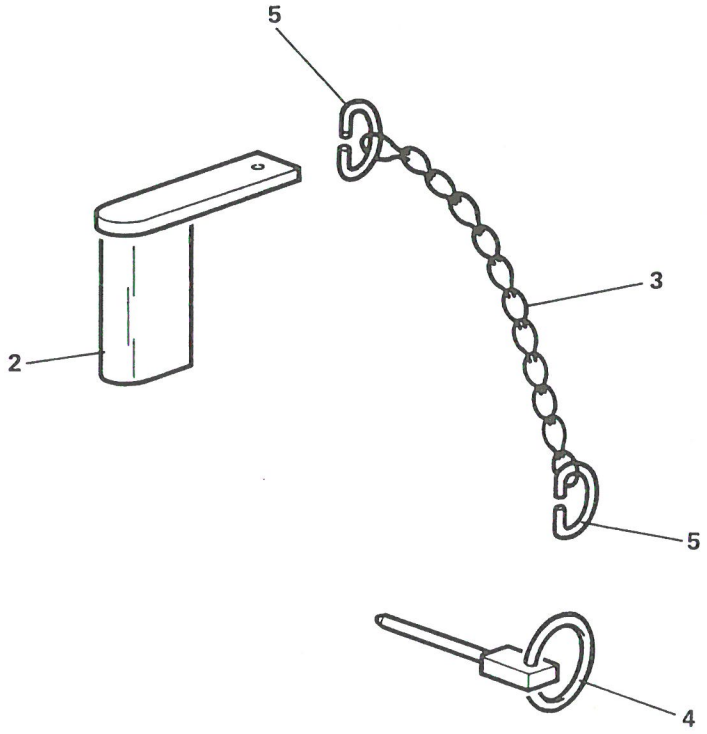

BROCHE AR.

PLANCHE 4

PLANCHE ET REPERE	GROUPE CARROSSERIE - CONFORT			QUANTITE PAR ENSEMBLE	CODE APPLICABIBLITE	NOTA
	SOUS GROUPE HABILLAGE CHASSIS - CAISSE					
	FABRICANT		DESIGNATION			
	CODE	REFERENCE	1 2 3 4 5 6 7			
4- 1			BROCHE AR.....	PM		
2	F6432	524-51-035	. BROCHE.....	1		
3	F0379	2510N9	. CHAINE NON SOUDEE.....	1		
4	F6432	524-51-039	. GOUPILLE "CLIPS" DIA 6 L45.....	1		
5	F0379	3100N16	. DE ETRIER.....	2		

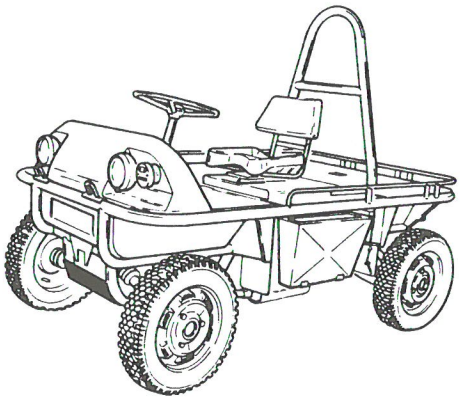

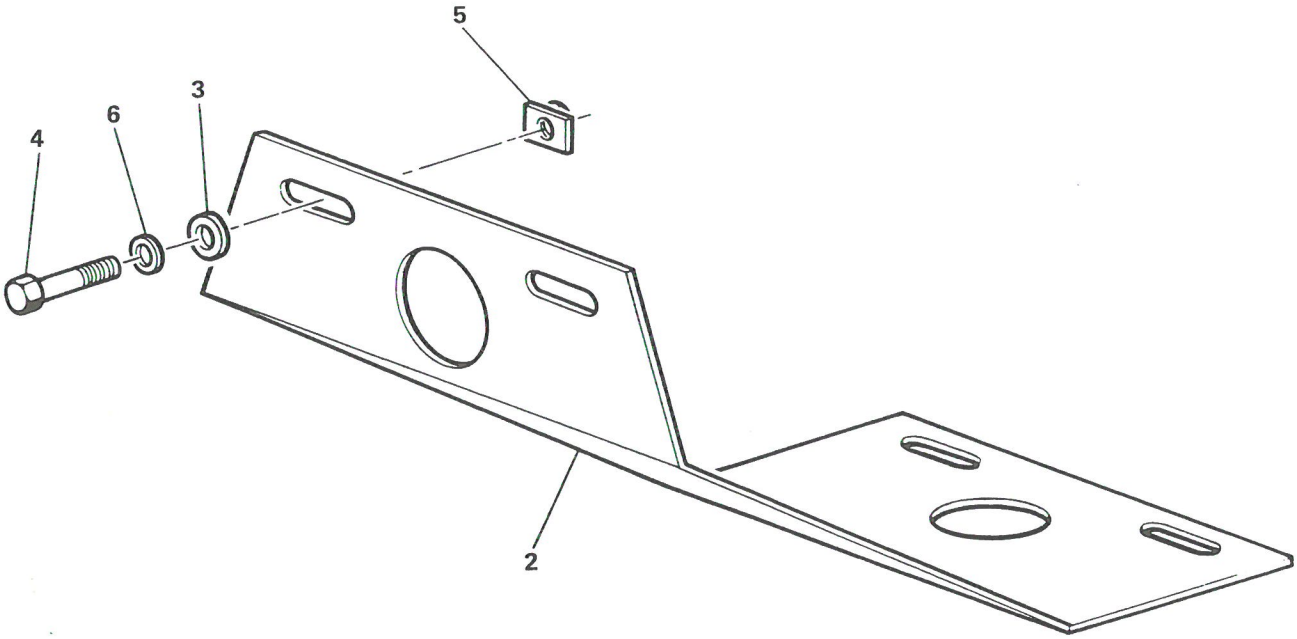

PLAQUE PROTECTION

PLANCHE 5

PLANCHE ET REPERE	GROUPE CARROSSERIE - CONFORT / SOUS GROUPE HABILLAGE CHASSIS - CAISSE			QUANTITE PAR ENSEMBLE	CODE APPLICABIBLITE	NOTA
	FABRICANT		DESIGNATION			
	CODE	REFERENCE	1 2 3 4 5 6 7			
5- 1			PLAQUE PROTECTION.....	PM		
2	F6432	524-51-048	. PLAQUE NUE.....	1		
3	F0996	22783019	. RONDELLE LL8N.....	4		
4	F0110	E27311	. VIS H M8x1,25 - 25 - CLASSE 8-8.....	4		
5	F0580	CJ4818-3	. ECROU A PINCER.....	4		
6	F0349	550821-44	. RONDELLE "CONTACT" N.....	4		

IMP101

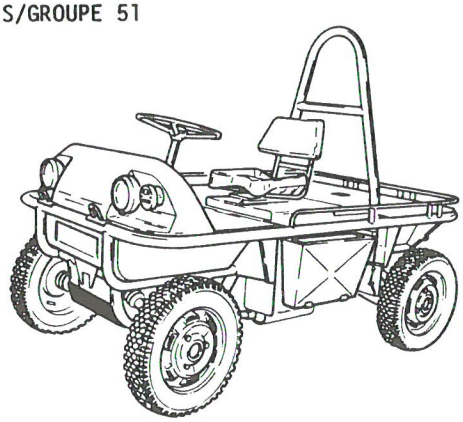

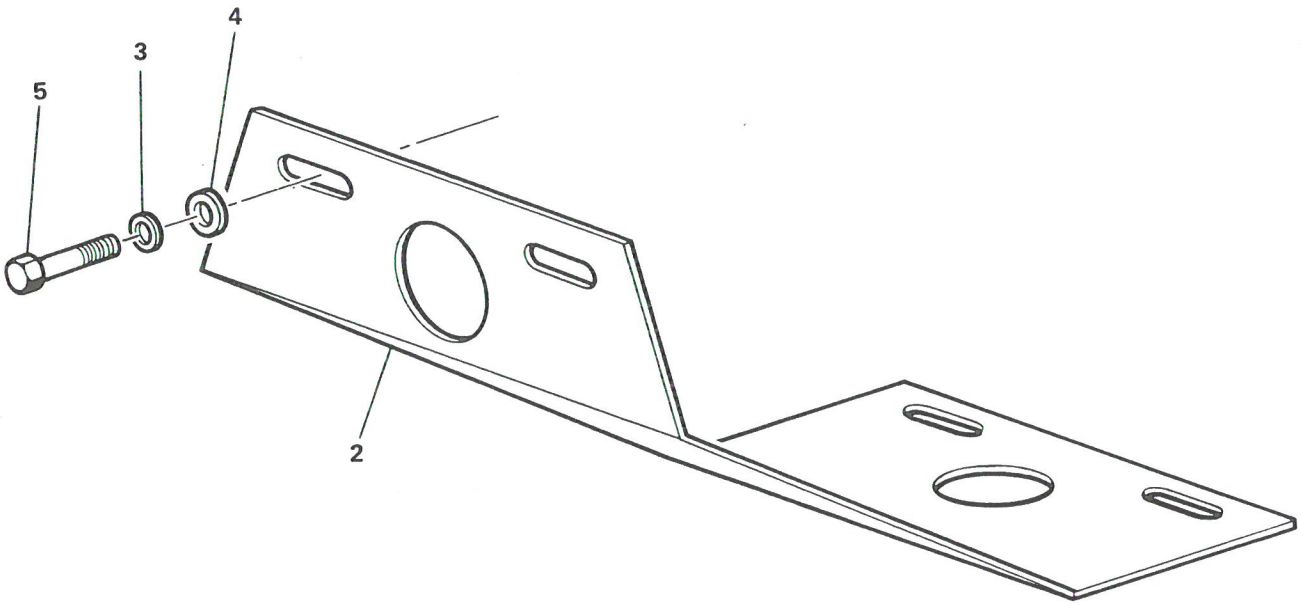

PLAQUE DE PROTECTION

PLANCHE 6

PLANCHE ET REPERE	GROUPE: CARROSSERIE - CONFORT / SOUS GROUPE: HABILLAGE CHASSIS - CAISSE			QUANTITE PAR ENSEMBLE	CODE APPLICABILITE	NOTA
	FABRICANT		DESIGNATION			
	CODE	REFERENCE	1 2 3 4 5 6 7			
6- 1			PLAQUE DE PROTECTION.....	PM		
2	F6432	524-51-045	. PLAQUE NUE.....	1		
3	F0349	550821-44	. RONDELLE "CONTACT" N.....	4		
4	F0996	22783019	. RONDELLE LL8N.....	4		
5	F0996	23767319	. VIS H M8x1,25 - 20 - CLASSE 8-8.....	4		

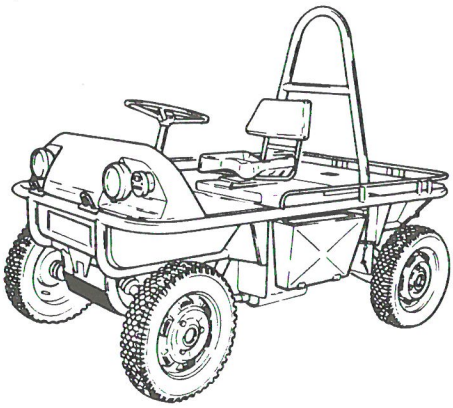

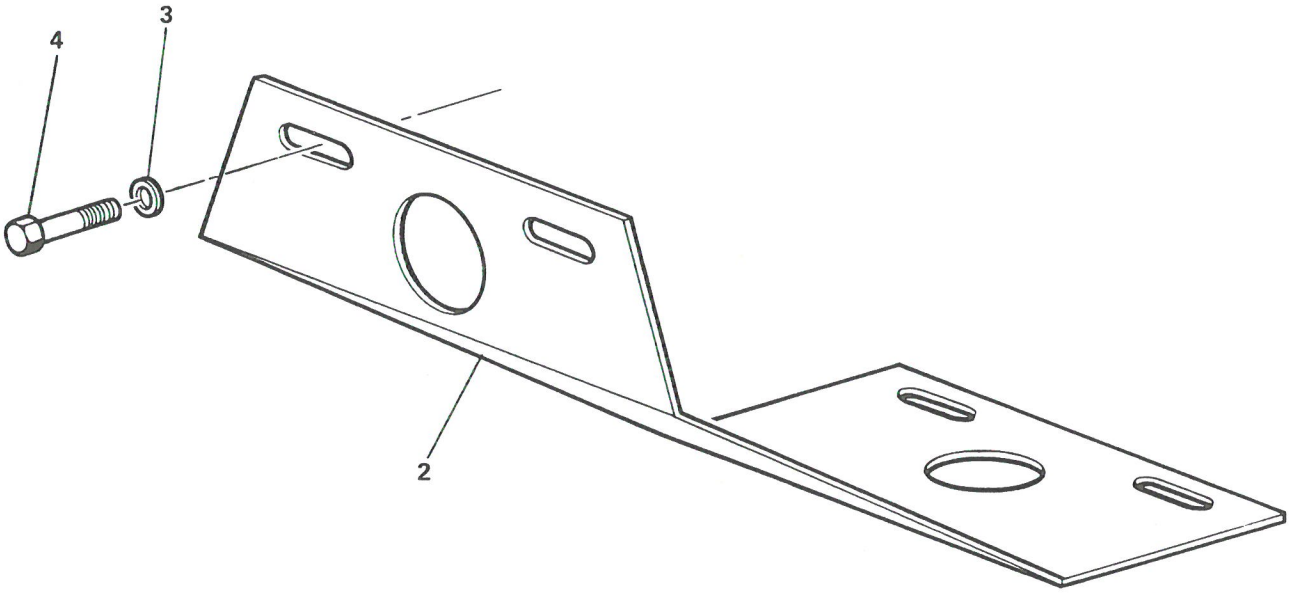

PLAQUE DE PROTECTION

PLANCHE 7

PLANCHE ET REPERE	GROUPE CARROSSERIE - CONFORT			QUANTITE PAR ENSEMBLE	CODE APPLICABILITE	NOTA
	SOUS GROUPE HABILLAGE CHASSIS - CAISSE					
	FABRICANT		DESIGNATION			
	CODE	REFERENCE	1 2 3 4 5 6 7			
7- 1			PLAQUE DE PROTECTION.....	PM		
2						
3						
4						

IMP101

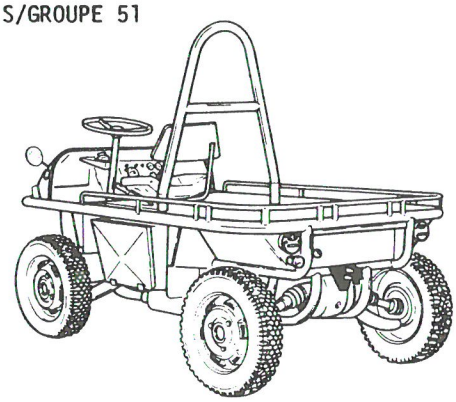

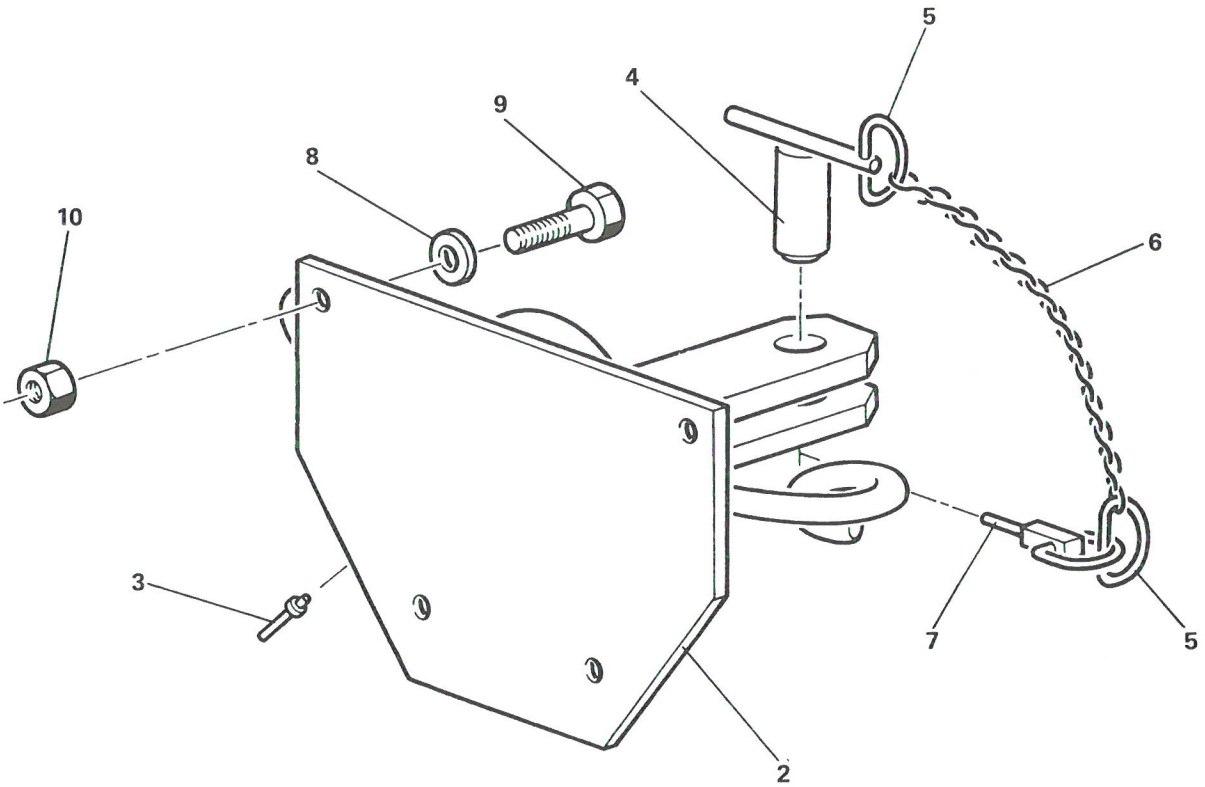

CHAPE AR. TOURNANTE

PLANCHE 8

PLANCHE ET REPERE	GROUPE CARROSSERIE - CONFORT / SOUS GROUPE HABILLAGE CHASSIS - CAISSE / FABRICANT CODE	FABRICANT REFERENCE	DESIGNATION 1 2 3 4 5 6 7	QUANTITE PAR ENSEMBLE	CODE APPLICABIBLITE	NOTA
8- 1			CHAPE AR. TOURNANTE.....	PM		
2	F6432	5204-51-057	. CHAPE TOURNANTE.....	1		
3	F6432	5204-51-068	. GRAISSEUR A TETE SPHERIQUE.....	1		
4	F6432	5204-51-063	. BROCHE.....	1		
5	F0379	3100N16	. DE ETRIER.....	2		
6	F0379	2510N9	. CHAINE NON SOUDEE.....	1		
7	F6432	5204-51-039	. GOUPILLE "CLIPS" DIA 6 L45.....	1		
8	F6432	NL120021038	. RONDELLE M12N.....	4		
9	F6432	NL120010167	. VIS H M12 - 25.....	4		
10	F6432	NL120031007	. ECROU H M12.....	4		

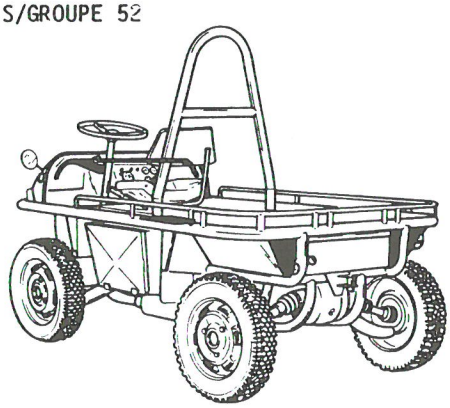

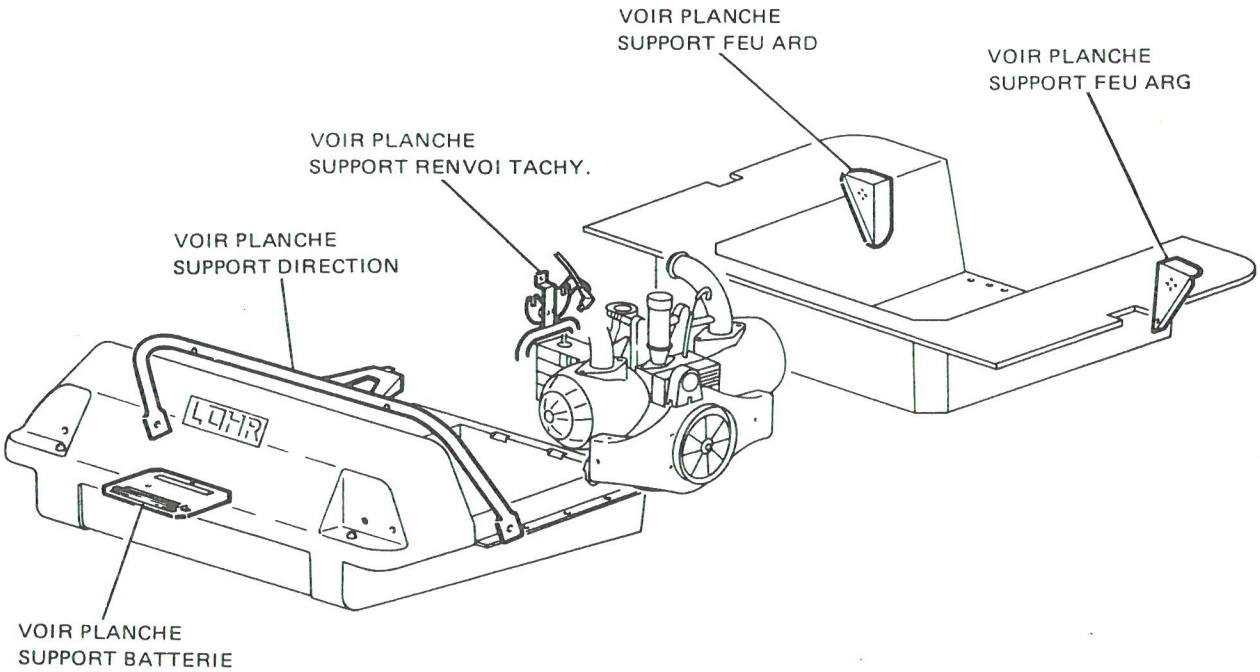

SUPPORTS INSTRUMENTS

APPAREILS

PLANCHE 1

PLANCHE ET REPERE	GROUPE		CARROSSERIE - CONFORT	QUANTITE PAR ENSEMBLE	CODE APPLICABIBLITE	NOTA
	SOUS GROUPE		SUPPORTS INSTRUMENTS - APPAREILS			
	FABRICANT		DESIGNATION			
	CODE	REFERENCE	1 2 3 4 5 6 7			
1- 1			SUPPORTS INSTRUMENTS - APPAREILS.....	PM		

IMP101

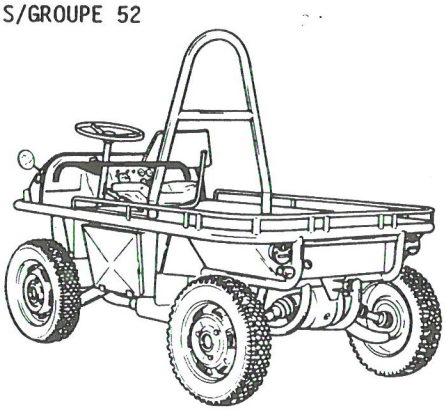

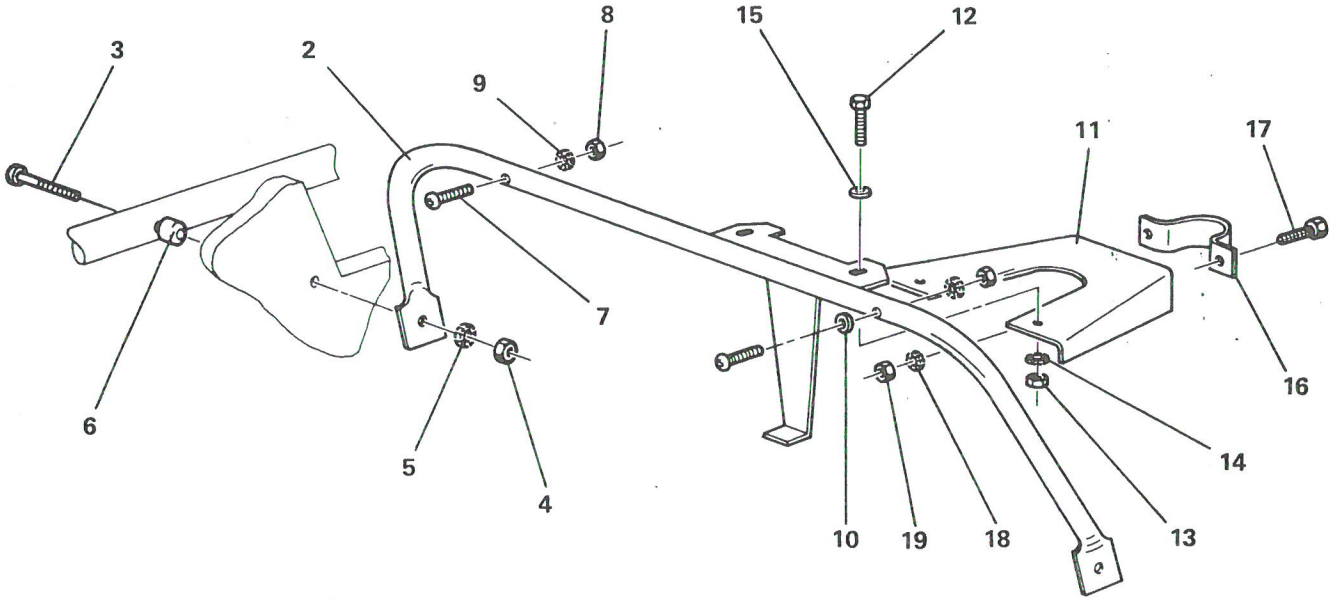

SUPPORT DIRECTION

PLANCHE 2

PLANCHE ET REPERE	GROUPE CARROSSERIE - CONFORT / SOUS GROUPE SUPPORTS INSTRUMENTS - APPAREILS			QUANTITE PAR ENSEMBLE	CODE APPLICABIBLITE	NOTA
	FABRICANT		DESIGNATION			
	CODE	REFERENCE	1 2 3 4 5 6 7			
2- 1			SUPPORT DIRECTION.....	PM		
2	F6432	524-52-002	. ARCEAU CAISSON.....	1		
3	F0110	E27128	. VIS RL M8x1,25 - 80 - CLASSE 4-8.....	2		
4	F0996	25242009	. ECROU H M8x1,25 - CLASSE 8.....	2		
5	F0349	550821-44	. RONDELLE "CONTACT" N.....	2		
6	F6432	524-52-007	. CALAGE NYLON.....	2		
7	F0110	E27128	. VIS RL M5x0,80 - 40 - CLASSE 4-8.....	2		
8	F0996	25259019	. ECROU H M5x0,80 - CLASSE 4.....	2		
9	F0996	22334019	. RONDELLE A DENTS DE5.....	2		
10	F0996	5433848	. RONDELLE D'APPUI.....	1		
11	F6432	524-52-010	. SUPPORT.....	1		
12	F0996	23767319	. VIS H M8x1,25 - 20 - CLASSE 8-8.....	2		
13	F0996	25242009	. ECROU H M8x1,25 - CLASSE 8.....	2		
14	F0349	550821-44	. RONDELLE "CONTACT" N.....	2		
15	F0110	E27611	. RONDELLE L8N.....	2		
16	F6432	524-52-014	. COLLIER SUPPORT.....	1		
17	F0996	23767319	. VIS H M8x1,25 - 20 - CLASSE 8-8.....	2		
18	F0996	22573019	. RONDELLE A DENTS DE8.....	2		
19	F0996	25242009	. ECROU H M8x1,25 - 20 - CLASSE 8.....	2		

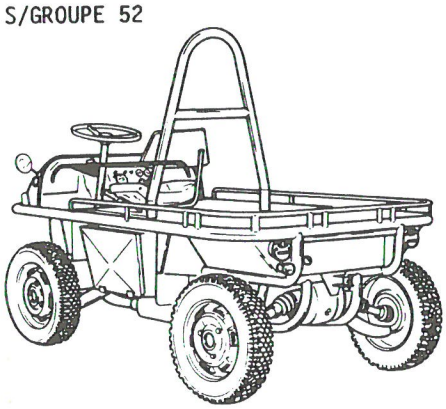

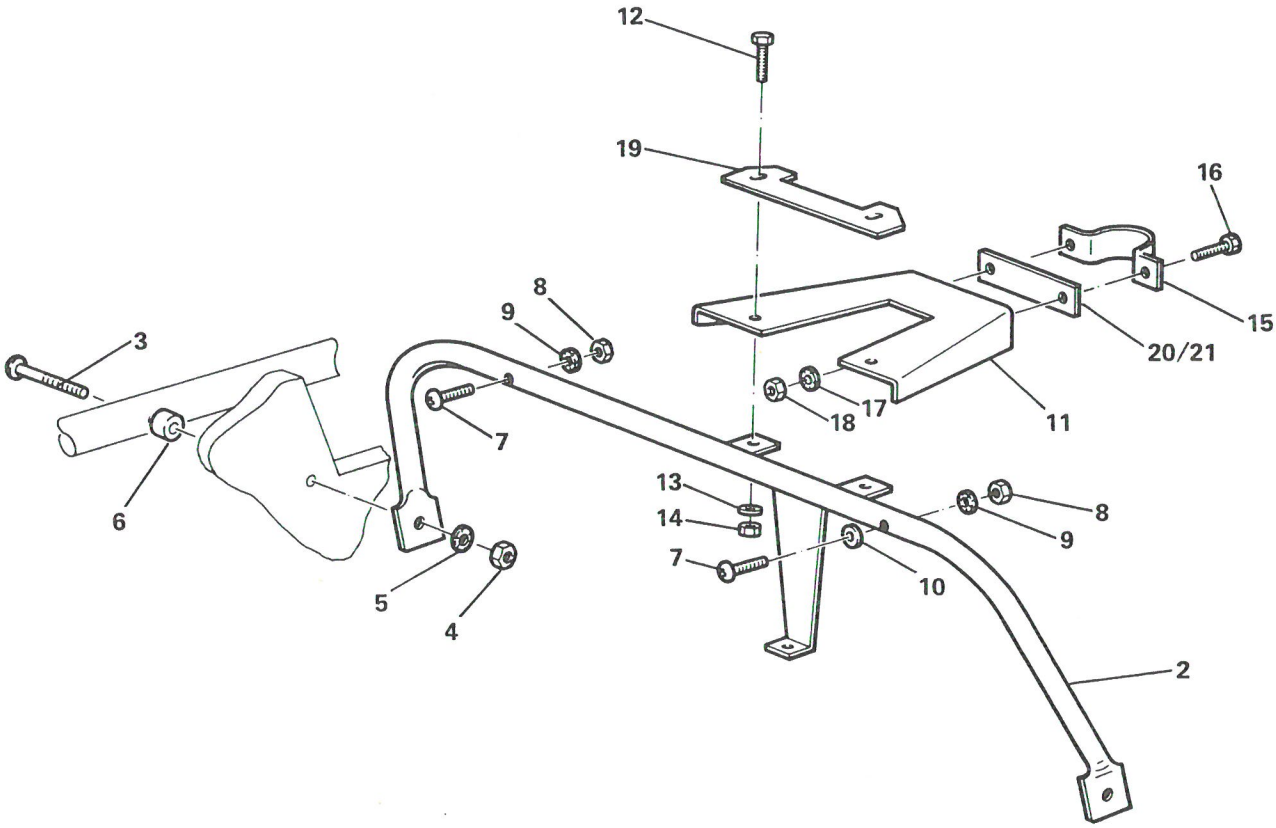

SUPPORT DIRECTION

PLANCHE 3

PLANCHE ET REPERE	GROUPE: CARROSSERIE - CONFORT SOUS GROUPE: SUPPORTS INSTRUMENTS - APPAREILS FABRICANT: CODE	FABRICANT: REFERENCE	DESIGNATION 1 2 3 4 5 6 7	QUANTITE PAR ENSEMBLE	CODE APPLICABIBLITE	NOTA
3- 1			SUPPORT DIRECTION.....	PM		
2	F6432	524-52-041	. ARCEAU CAISSON.....	1		
3	F0110	E27128	. VIS RL M8x1,25 - 80 - CLASSE 4-8.....	2		
4	F0996	25242009	. ECROU H M8x1,25 - CLASSE 8.....	2		
5	F0349	550821-44	. RONDELLE "CONTACT" N.....	2		
6	F6432	524-52-007	. CALAGE NYLON.....	2		
7	F0110	E27128	. VIS RL M5x0,80 - 40 - CLASSE 4-8.....	2		
8	F0996	25259019	. ECROU H M5x0,80 - CLASSE 4.....	2		
9	F0996	22334019	. RONDELLE A DENTS DE5.....	2		
10	F0996	5433848	. RONDELLE D'APPUI.....	1		
11	F6432	524-52-051	. SUPPORT.....	1		
12						
13						
14						
15	F6432	524-52-014	. COLLIER SUPPORT.....	1		
16	F0996	23767319	. VIS H M8x1,25 - 20 - CLASSE 8-8.....	2		
17	F0996	22573019	. RONDELLE A DENTS DE8.....	2		
18	F0996	25242009	. ECROU H M8x1,25 - 20 - CLASSE 8.....	2		
19	F6432	524-52-055	. TOLE DE PROTECTION.....	1		
20	F6432	524-52-057	. CALAGE.....	SB		
21	F6432	524-52-059	. CALAGE.....	SB		

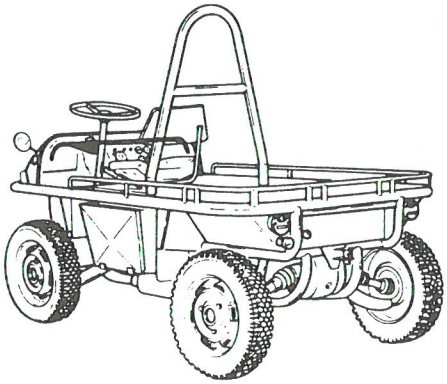

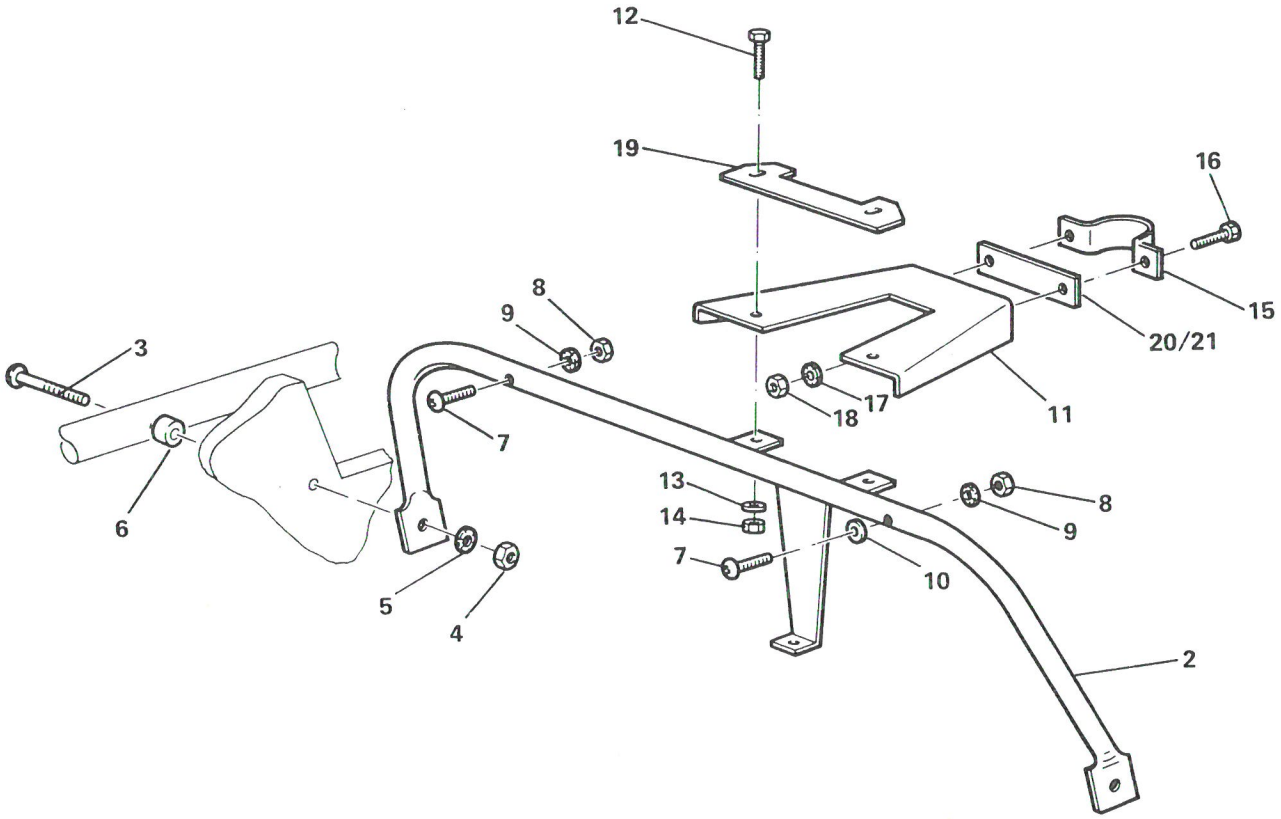

SUPPORT DIRECTION

PLANCHE 4

PLANCHE ET REPERE	GROUPE CARROSSERIE - CONFORT / SOUS GROUPE SUPPORTS INSTRUMENTS - APPAREILS			QUANTITE PAR ENSEMBLE	CODE APPLICABILITE	NOTA
	FABRICANT		DESIGNATION			
	CODE	REFERENCE	1 2 3 4 5 6 7			
4- 1			SUPPORT DIRECTION.....	PM		
2						
3	F0110	E27128	. VIS RL M8x1,25 - 80 - CLASSE 4-8.....	2		
4	F0996	25242009	. ECROU H M8x1,25 - CLASSE 8.....	2		
5	F0349	550821-44	. RONDELLE "CONTACT" N.....	2		
6	F6432	524-52-007	. CALAGE NYLON.....	2		
7	F0110	E27128	. VIS RL M5x0,80 - 40 - CLASSE 4-8.....	2		
8	F0996	25259019	. ECROU H M5x0,80 - CLASSE 4.....	2		
9	F0996	22334019	. RONDELLE A DENTS DE5.....	2		
10	F0996	5433848	. RONDELLE D'APPUI.....	1		
11						
12						
13						
14						
15	F6432	524-52-014	. COLLIER SUPPORT.....	1		
16	F0996	23767319	. VIS H M8x1,25 - 20 - CLASSE 8-8.....	2		
17	F0996	22573019	. RONDELLE A DENTS DE8.....	2		
18	F0996	25242009	. ECROU H M8x1,25 - 20 - CLASSE 8.....	2		
19	F6432	524-52-055	. TOLE DE PROTECTION.....	1		
20	F6432	524-52-057	. CALAGE.....	SB		
21	F6432	524-52-059	. CALAGE.....	SB		

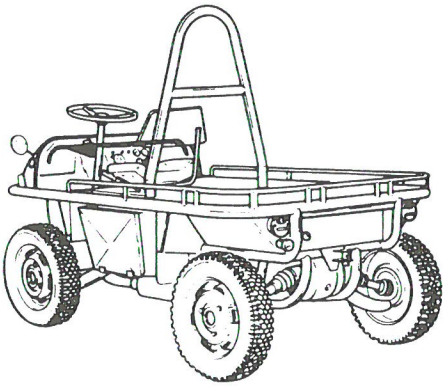

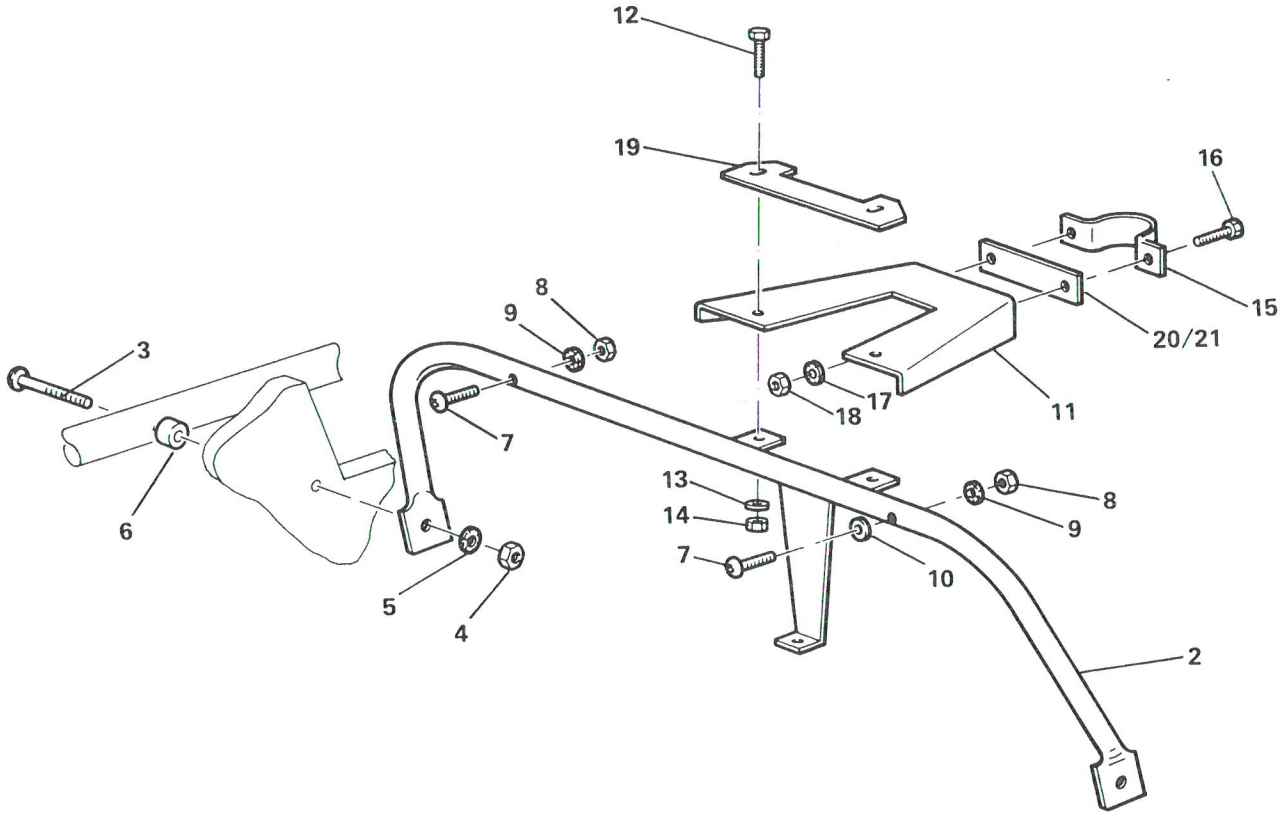

SUPPORT DIRECTION

PLANCHE 5

PLANCHE ET REPERE	GROUPE CARROSSERIE - CONFORT / SOUS GROUPE SUPPORTS INSTRUMENTS - APPAREILS			QUANTITE PAR ENSEMBLE	CODE APPLICABILITE	NOTA
	FABRICANT		DESIGNATION			
	CODE	REFERENCE	1 2 3 4 5 6 7			
5- 1			SUPPORT DIRECTION.....	PM		
2						
3	F0110	E27128	. VIS RL M8x1,25 - 80 - CLASSE 4-8.....	2		
4	F0996	25242009	. ECROU H M8x1,25 - CLASSE 8.....	2		
5	F0349	550821-44	. RONDELLE "CONTACT" N.....	2		
6	F6432	524-52-007	. CALAGE NYLON.....	2		
7	F0110	E27128	. VIS RL M5x0,80 - 40 - CLASSE 4-8.....	2		
8	F0996	25259019	. ECROU H M5x0,80 - CLASSE 4.....	2		
9	F0996	22334019	. RONDELLE A DENTS DE5.....	2		
10	F0996	5433848	. RONDELLE D'APPUI.....	1		
11						
12						
13						
14						
15	F6432	524-52-014	. COLLIER SUPPORT.....	1		
16	F0996	23767319	. VIS H M8x1,25 - 20 - CLASSE 8-8.....	2		
17	F0996	22573019	. RONDELLE A DENTS DE8.....	2		
18	F0996	25242009	. ECROU H M8x1,25 - 20 - CLASSE 8.....	2		
19	F6432	524-52-055	. TOLE DE PROTECTION.....	1		
20	F6432	524-52-057	. CALAGE.....	SB		
21	F6432	524-52-059	. CALAGE.....	SB		

IMP701

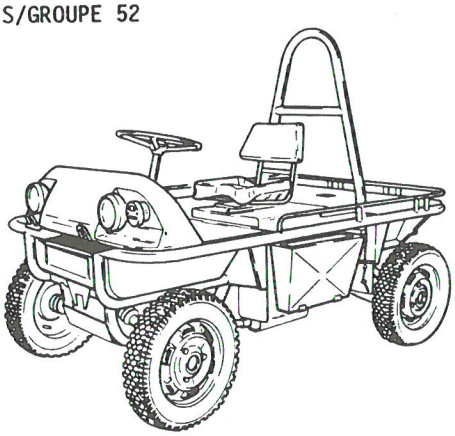

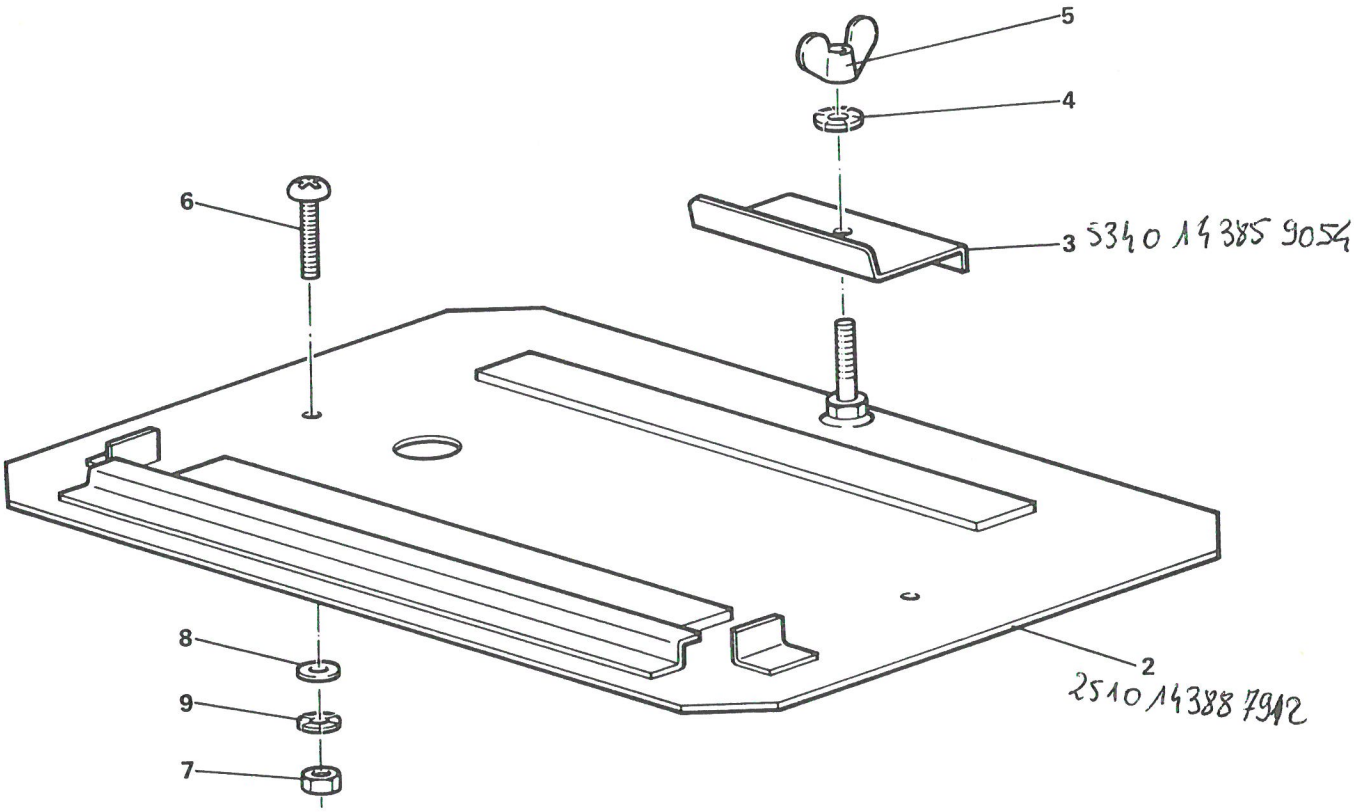

SUPPORT BATTERIE

PLANCHE 6

PLANCHE ET REPERE	GROUPE: CARROSSERIE - CONFORT SOUS GROUPE: SUPPORTS INSTRUMENTS - APPAREILS			QUANTITE PAR ENSEMBLE	CODE APPLICABIBLITE	NOTA
	FABRICANT		DESIGNATION			
	CODE	REFERENCE	1 2 3 4 5 6 7			
6- 1			SUPPORT BATTERIE.....	PM		
2						
3	F0996	GX11120-01B	. PIECE DE BLOCAGE.....	1		
4	F0349	550821-44	. RONDELLE "CONTACT" N.....	1		
5	F0110	E27454	. ECROU O M8x1,25.....	1		
6	F0110	E27128	. VIS RL M8x1,25 - 16 - CLASSE 4-8.....	2		
7	F0996	7903032018	. ECROU H M8x1,25 - CLASSE 8.....	2		
8	F0996	22783019	. RONDELLE LL8N.....	2		
9	F0996	22573019	. RONDELLE A DENTS DE8.....	2		

IMP101

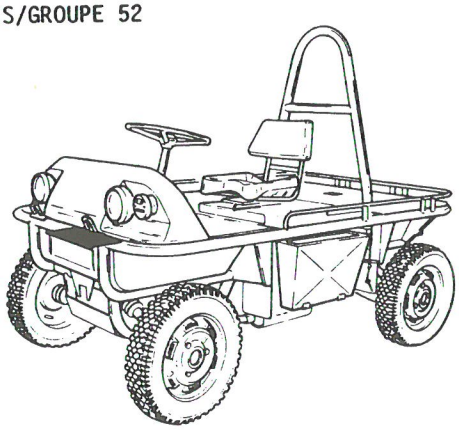

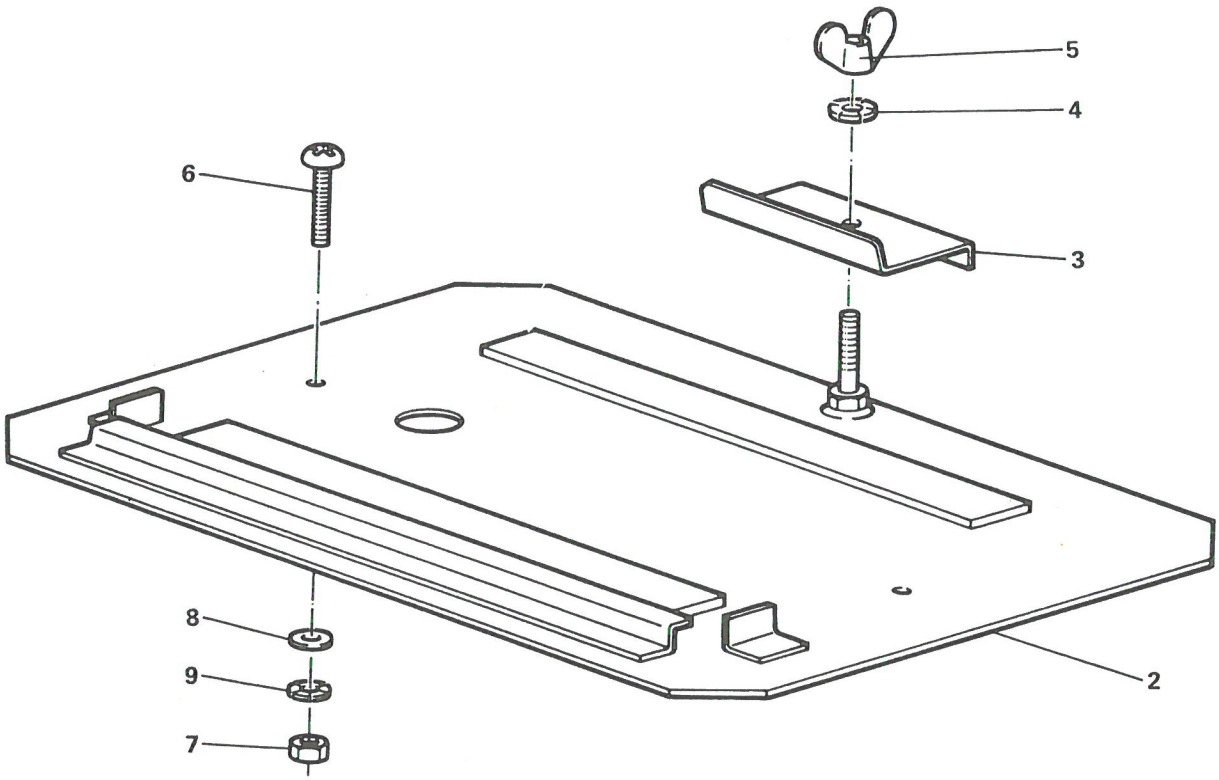

SUPPORT BATTERIE

PLANCHE 7

PLANCHE ET REPERE	GROUPE: CARROSSERIE - CONFORT SOUS GROUPE: SUPPORTS INSTRUMENTS - APPAREILS			QUANTITE PAR ENSEMBLE	CODE APPLICABIBLITE	NOTA
	FABRICANT		DESIGNATION			
	CODE	REFERENCE	1 2 3 4 5 6 7			
7- 1			SUPPORT BATTERIE.....	PM		
2						
3	F6432	524-52-030	. PIECE DE BLOCAGE.....	1		
4	F0349	550821-44	. RONDELLE "CONTACT" N.....	1		
5	F0110	E27454	. ECROU O M8x1,25.....	1		
6	F0110	E27128	. VIS RL M8x1,25 - 16 - CLASSE 4-8.....	2		
7	F0996	7903032018	. ECROU H M8x1,25 - CLASSE 8.....	2		
8	F0996	22783019	. RONDELLE LL8N.....	2		
9	F0996	22573019	. RONDELLE A DENTS DE8.....	2		

IMP101

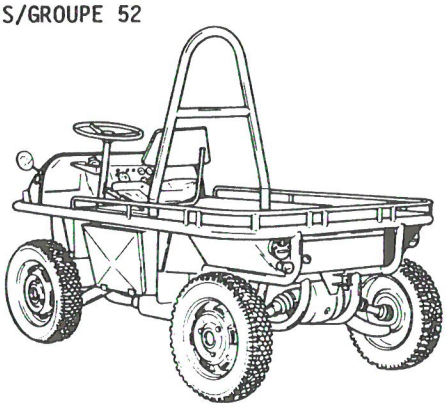

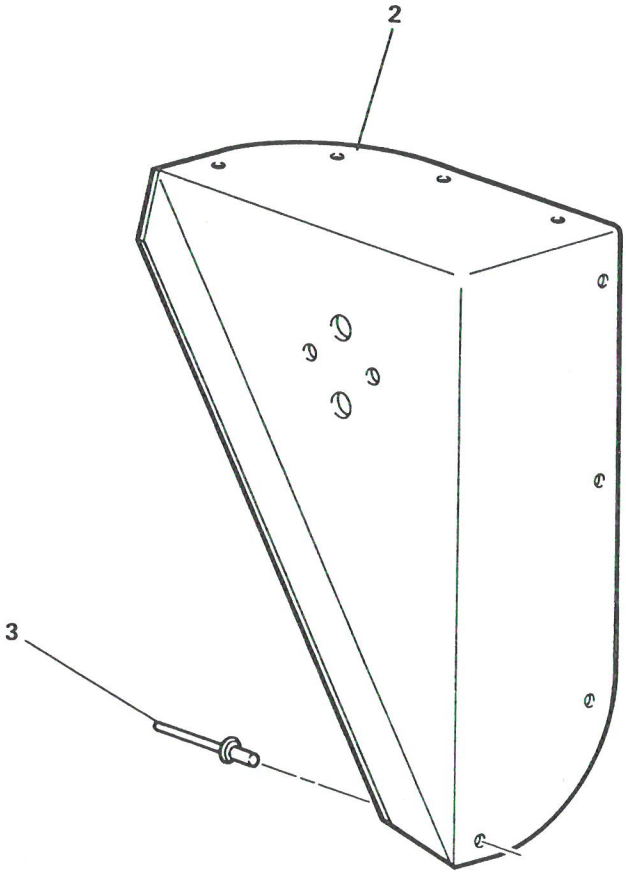

SUPPORT FEU ARD

PLANCHE 8

PLANCHE ET REPERE	GROUPE CARROSSERIE - CONFORT			QUANTITE PAR ENSEMBLE	CODE APPLICABIBLITE	NOTA
	SOUS GROUPE SUPPORTS INSTRUMENTS - APPAREILS					
	FABRICANT		DESIGNATION			
	CODE	REFERENCE	1 2 3 4 5 6 7			
8- 1			SUPPORT FEU ARD.....	PM		
2	F0996	524-52-61	. SUPPORT FEU ARD.....	1		
3	F0368	TSP530DBS	. RIVET AVEUGLE.....	8		

IMP101

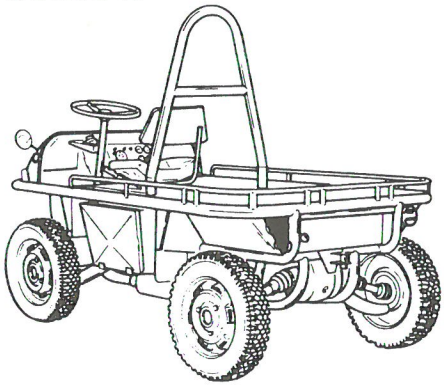

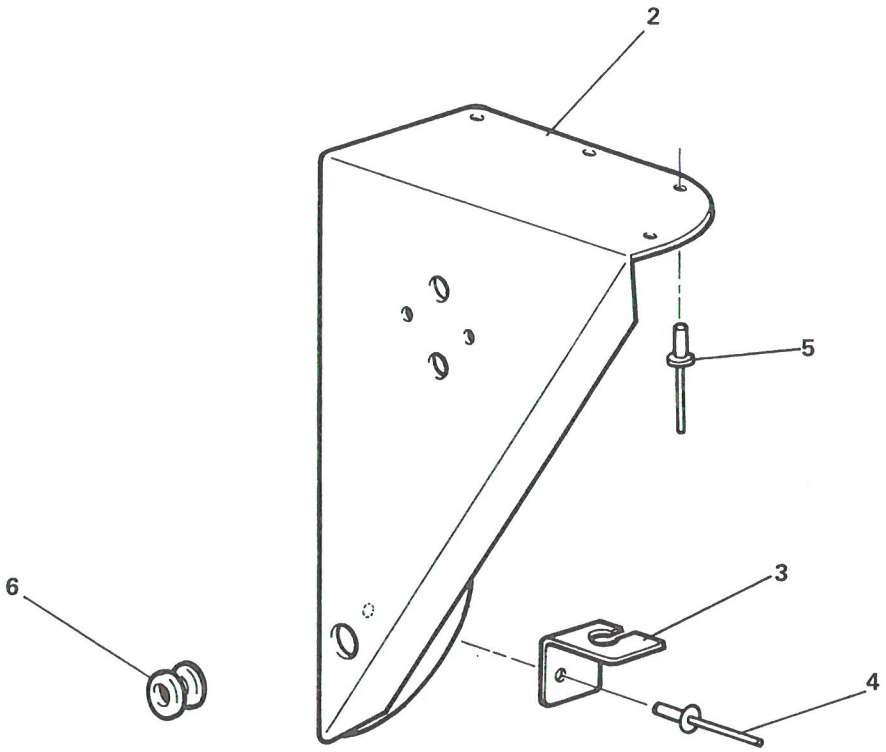

SUPPORT FEU ARG

PLANCHE 9

PLANCHE ET REPERE	GROUPE CARROSSERIE - CONFORT			QUANTITE PAR ENSEMBLE	CODE APPLICABIBLITE	NOTA
	SOUS GROUPE SUPPORTS INSTRUMENTS - APPAREILS					
	FABRICANT		DESIGNATION			
	CODE	REFERENCE	1 2 3 4 5 6 7			
9- 1			SUPPORT FEU ARG.....	PM		
2						
3						
4	F0368	TSP530DBH	. RIVET AVEUGLE.....	2		
5	F0368	TSP530DBS	. RIVET AVEUGLE.....	8		
6	F0996	21061009	. OEILLET CAOUTCHOUC.....	1		

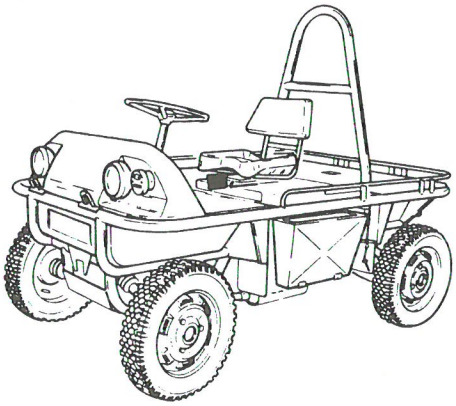

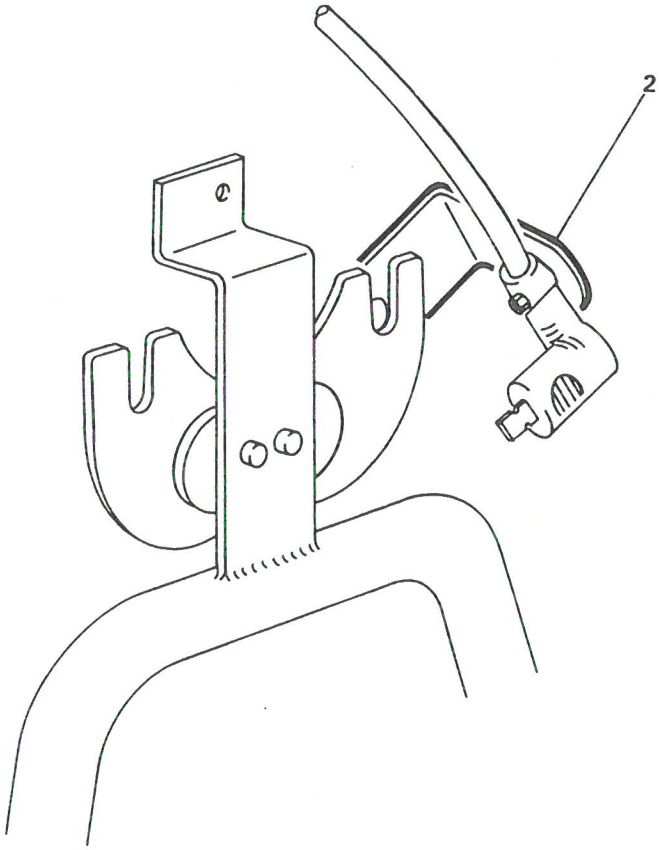

SUPPORT RENVOI TACHY

PLANCHE 10

PLANCHE ET REPERE	GROUPE CARROSSERIE - CONFORT			QUANTITE PAR ENSEMBLE	CODE APPLICABILITE	NOTA
	SOUS GROUPE SUPPORTS INSTRUMENTS - APPAREILS					
	FABRICANT		DESIGNATION			
	CODE	REFERENCE	1 2 3 4 5 6 7			
10- 1			SUPPORT RENVOI TACHY.....	PM		
2	F6432	5204-52-070	. EQUERRE.....	1		

IMP101

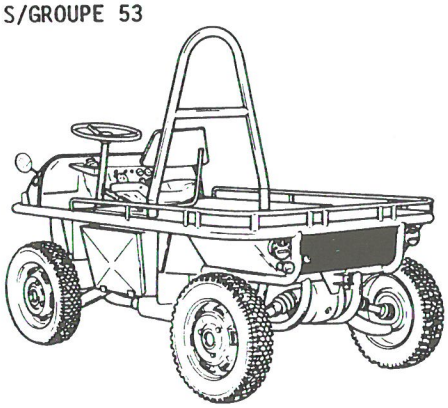

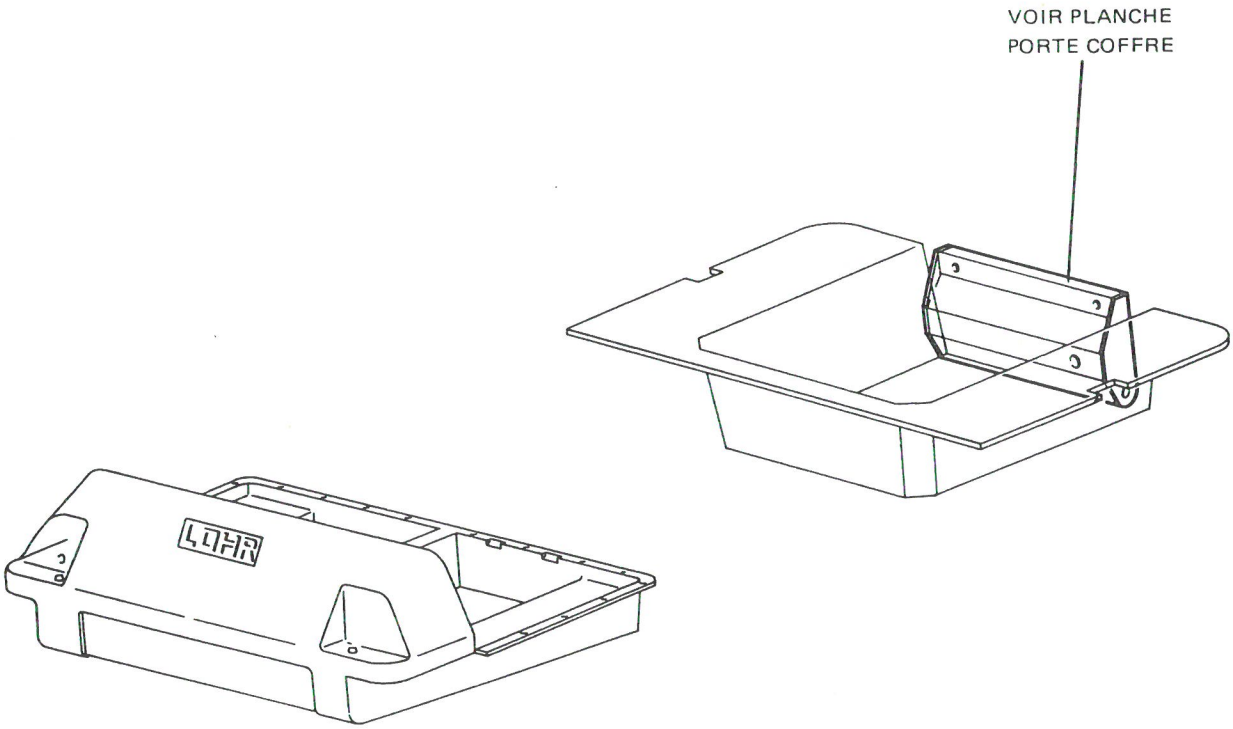

COFFRES

PLANCHE 1

PLANCHE ET REPERE	GROUPE CARROSSERIE - CONFORT			QUANTITE PAR ENSEMBLE	CODE APPLICABIBLITE	NOTA
	SOUS GROUPE COFFRES					
	FABRICANT		DESIGNATION			
	CODE	REFERENCE	1 2 3 4 5 6 7			
1- 1			COFFRES.....	PM		

IMP701

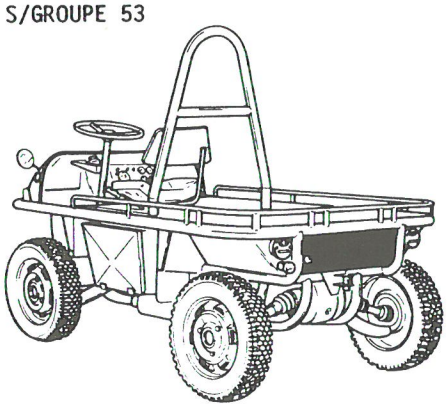

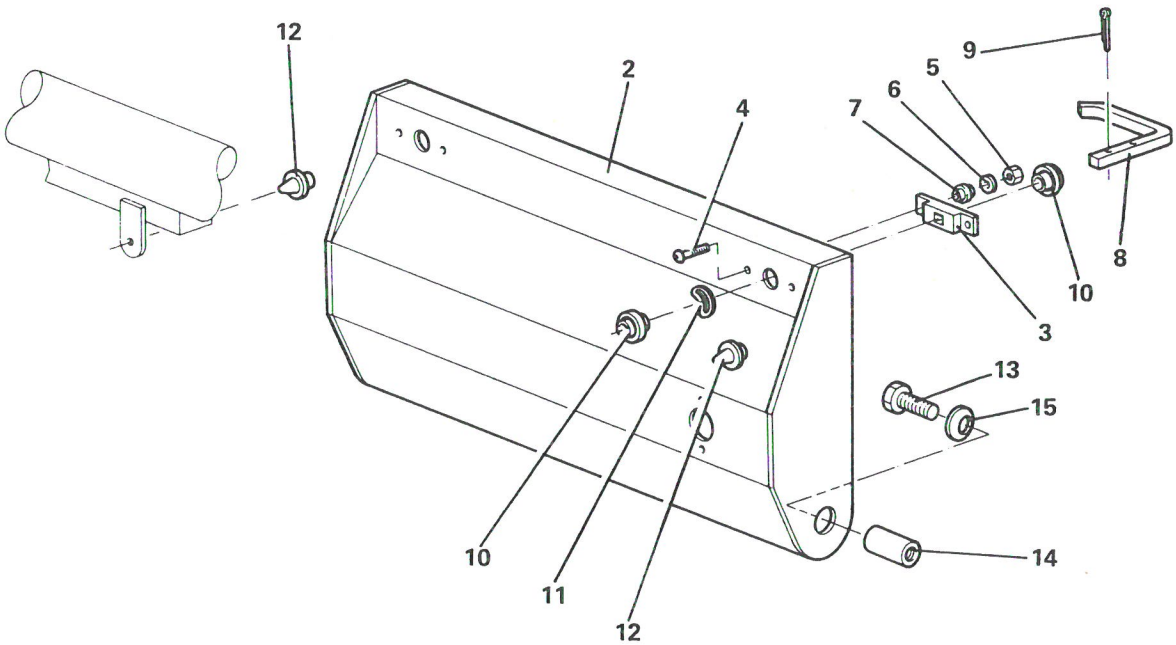

PORTE COFFRE

PLANCHE 2

PLANCHE ET REPERE	GROUPE CARROSSERIE - CONFORT / SOUS GROUPE COFFRES			QUANTITE PAR ENSEMBLE	CODE APPLICABILITE	NOTA
	FABRICANT		DESIGNATION			
	CODE	REFERENCE	1 2 3 4 5 6 7			
2- 1			PORTE COFFRE.....	PM		
2	F6432	524-53-002	. PORTE DE COFFRE.....	1		
3	F1867	16-7-3290	. LOQUETEAU.....	2		
4	F0110	E27115	. VIS C M3x0,50 - 10 - CLASSE 4-8.....	4		
5	F0996	25257019	. ECROU H M3x0,50 - CLASSE 4.....	4		
6	F0996	22234019	. RONDELLE A DENTS DE3.....	4		
7	F0996	22212009	. RONDELLE Z3N.....	4		
8	F6432	524-53-008	. POIGNEE DE SERRURE.....	2		
9	F0996	22422019	. GOUPILLE V2-14.....	4		
10	F0996	26192569	. RONDELLE Z8.....	4		
11	F0349	500803-44	. RONDELLE "ONDUFLEX".....	2		
12	F6432	NL21045022	. BUTEE D'ARRET CAOUTCHOUC.....	2		
13	F0996	23767319	. VIS H M8x1,25 - 20 - CLASSE 8-8.....	1		
14	F6432	524-53-013	. TUBE ROND DIA 12.....	1		
15	F6432	524-53-014	. RONDELLE DE PRESSION "BELLEVILLE".....	1		

IMP101

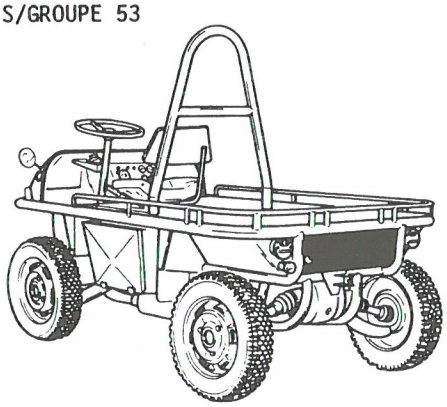

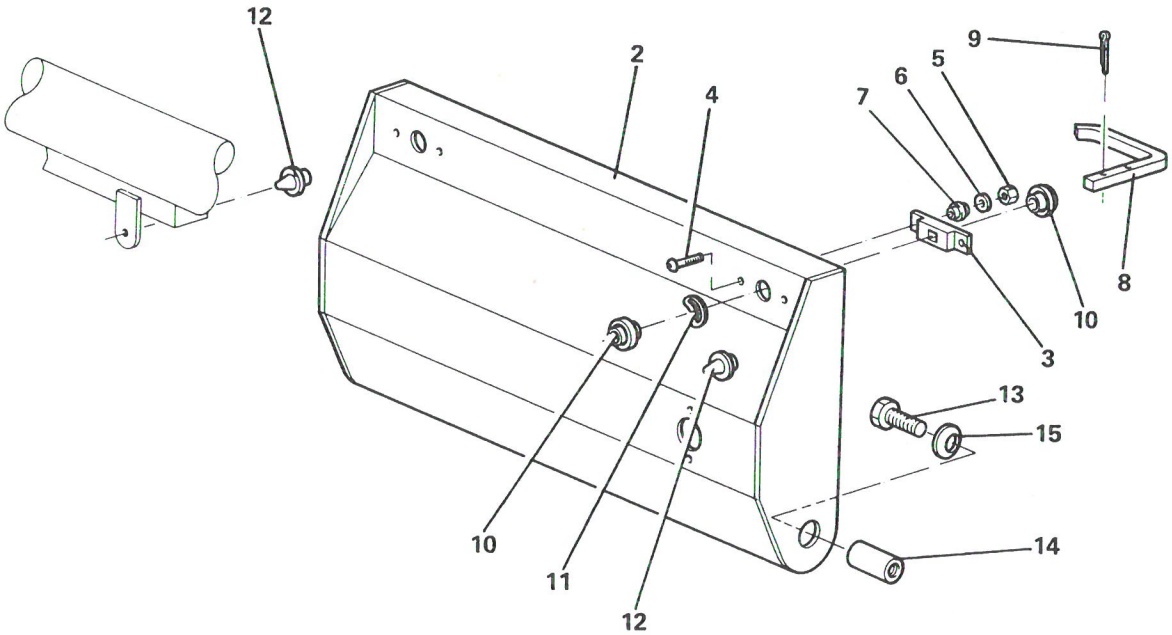

PORTE COFFRE

PLANCHE 3

PLANCHE ET REPERE	GROUPE CARROSSERIE - CONFORT / SOUS GROUPE COFFRES			QUANTITE PAR ENSEMBLE	CODE APPLICABILITE	NOTA
	FABRICANT		DESIGNATION			
	CODE	REFERENCE	1 2 3 4 5 6 7			
3- 1			PORTE COFFRE.....	PM		
2						
3	F1867	16-7-3290	. LOQUETEAU.....	2		
4	F0110	E27115	. VIS C M3x0,50 - 10 - CLASSE 4-8.....	4		
5	F0996	25257019	. ECROU H M3x0,50 - CLASSE 4.....	4		
6	F0996	22234019	. RONDELLE A DENTS DE3.....	4		
7	F0996	22212009	. RONDELLE Z3N.....	4		
8	F6432	524-53-008	. POIGNEE DE SERRURE.....	2		
9	F0996	22422019	. GOUPILLE V2-14.....	4		
10	F0996	26192569	. RONDELLE Z8.....	4		
11	F0349	500803-44	. RONDELLE "ONDUFLEX".....	2		
12	F6432	NL21045022	. BUTEE D'ARRET CAOUTCHOUC.....	2		
13	F0996	23767319	. VIS H M8x1,25 - 20 - CLASSE 8-8.....	1		
14	F6432	524-53-013	. TUBE ROND DIA 12.....	1		
15	F6432	524-53-014	. RONDELLE DE PRESSION "BELLEVILLE".....	1		

IMP101

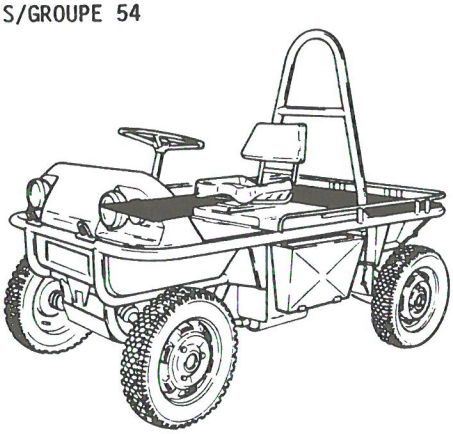

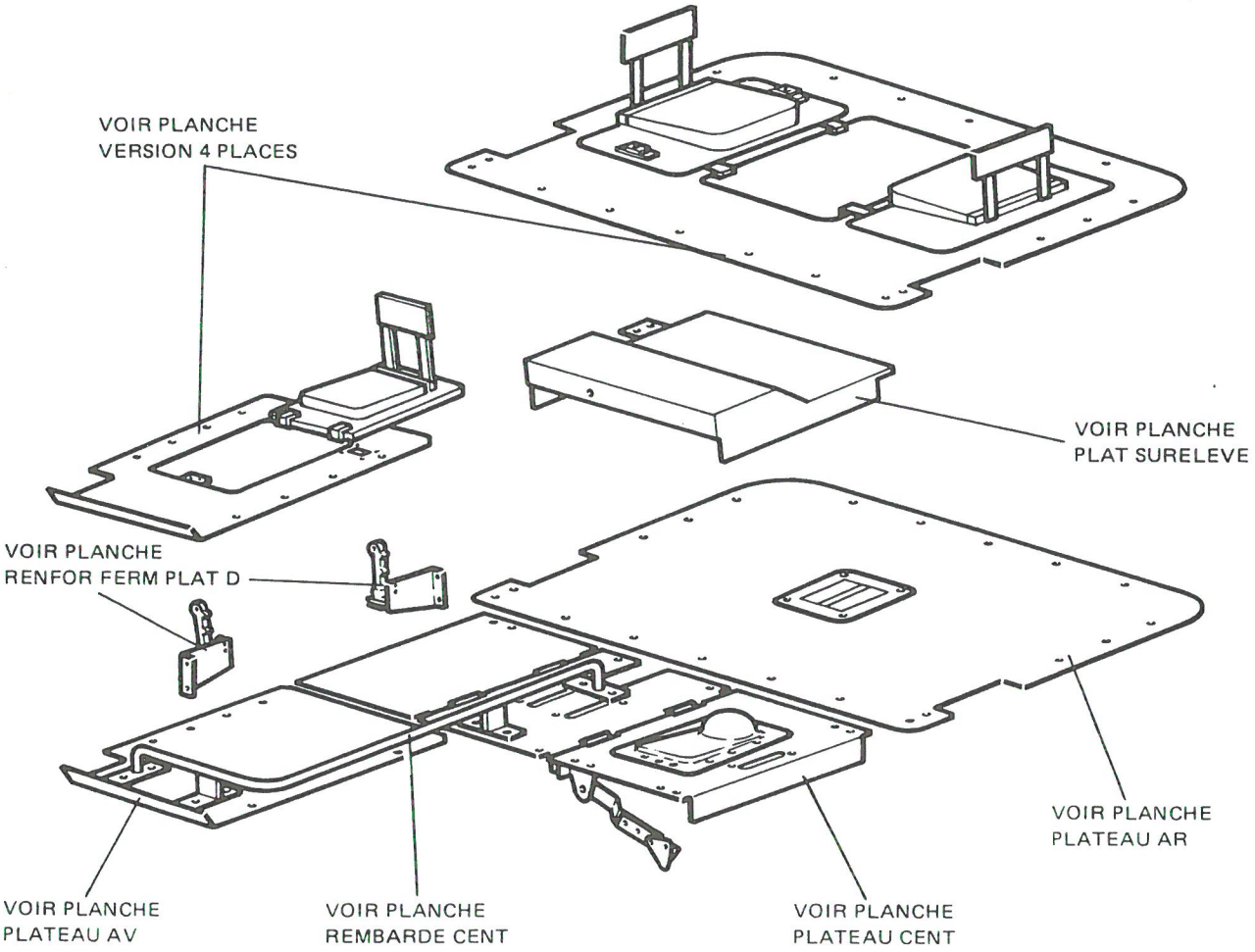

PLATEAU - PLATEFORME - RALLONGE

PLANCHE 1

PLANCHE ET REPERE	GROUPE CARROSSERIE - CONFORT			QUANTITE PAR ENSEMBLE	CODE APPLICABIBLITE	NOTA
	SOUS GROUPE PLATEAU - PLATEFORME - RALLONGE					
	FABRICANT		DESIGNATION			
	CODE	REFERENCE	1 2 3 4 5 6 7			
1- 1			PLATEAU - PLATEFORME - RALLONGE.....	PM		

IMP101

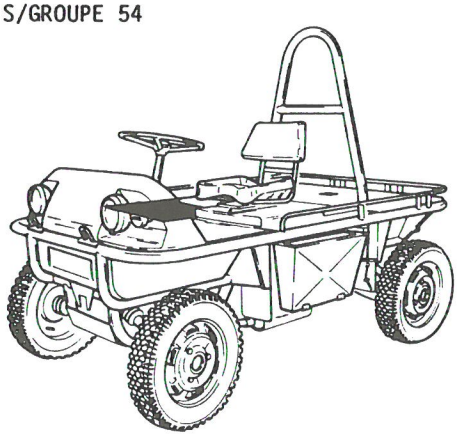

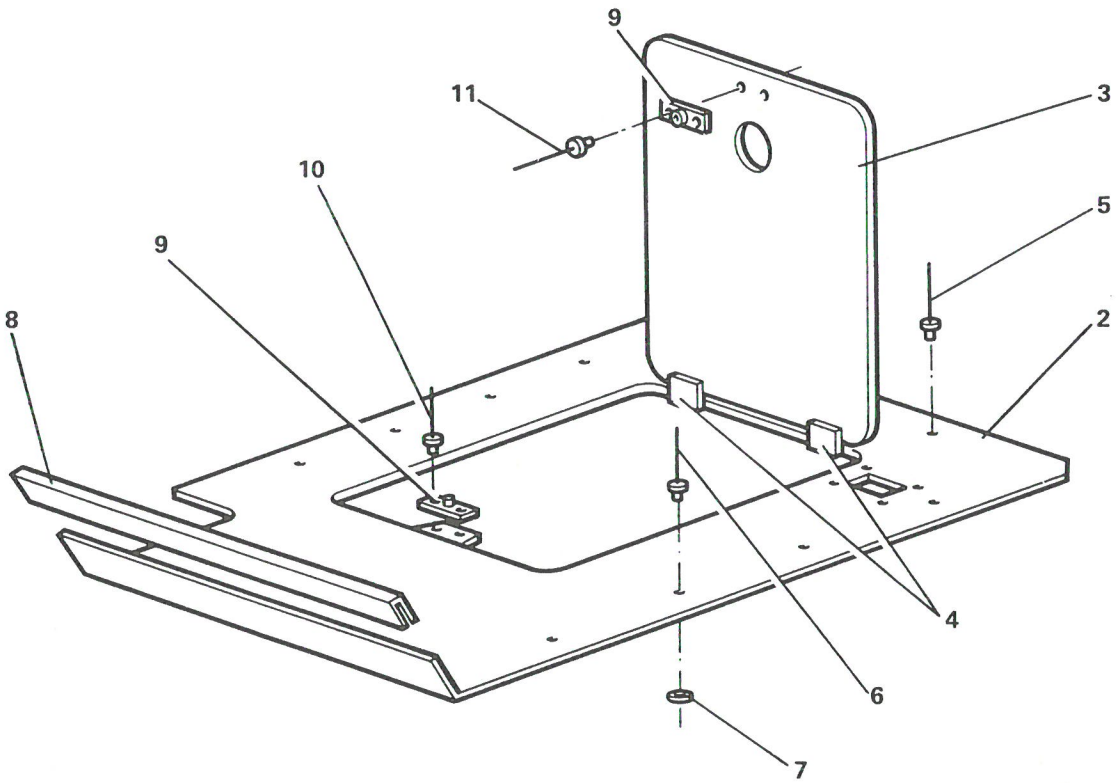

PLATEAU AV

PLANCHE 2

PLANCHE ET REPERE	GROUPE CARROSSERIE - CONFORT			QUANTITE PAR ENSEMBLE	CODE APPLICABILITE	NOTA
	SOUS GROUPE PLATEAU - PLATEFORME - RALLONGE					
	FABRICANT		DESIGNATION			
	CODE	REFERENCE	1 2 3 4 5 6 7			
2- 1			PLATEAU AV.....	PM		
2	F6432	524-54-064	. PLATEAU AV.....	1		
3	F6432	524-54-008	. TOLE DAMIER N°6.....	1		
4	F2400	CC410-4173	. CHARNIERE A BROCHE DEPORTEE.....	2		
5	F0368	TSP665DBS	. RIVET AVEUGLE.....	9		
6	F0368	TSP650DBH	. RIVET AVEUGLE.....	3		
7	F0996	26192379	. RONDELLE L5N.....	3		
8	F6057	1132599NO	. CLIPS L590mm.....	SB		
9	F6057	2437827	. LOQUETEAU.....	1		
10	F0368	TSP537DBH	. RIVET AVEUGLE.....	2		
11	F0368	TSP545DBH	. RIVET AVEUGLE.....	2		

IMP101

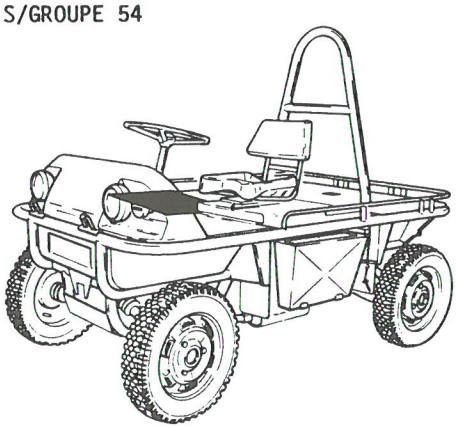

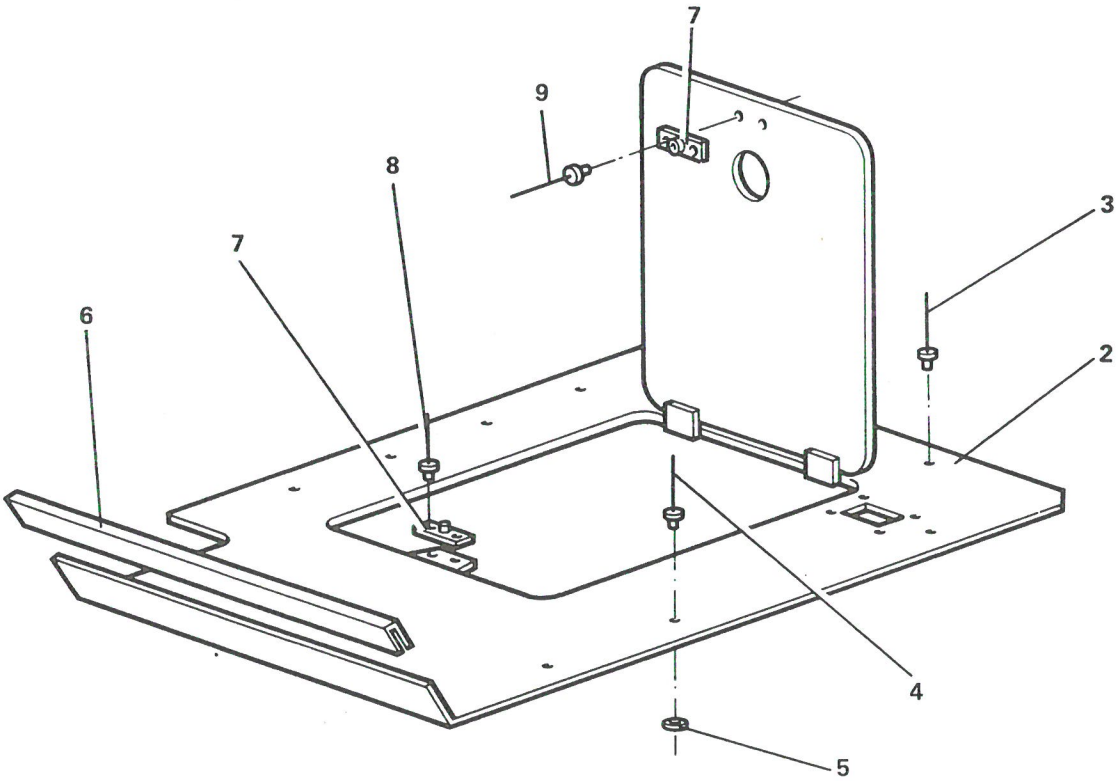

PLATEAU AV

PLANCHE 3

PLANCHE ET REPERE	GROUPE CARROSSERIE - CONFORT			QUANTITE PAR ENSEMBLE	CODE APPLICABIBLITE	NOTA
	SOUS GROUPE PLATEAU - PLATEFORME - RALLONGE					
	FABRICANT		DESIGNATION			
	CODE	REFERENCE	1 2 3 4 5 6 7			
3- 1			PLATEAU AV.....	PM		
2	F6432	524-54-067	. PLATEAU AV. AVEC TRAPPE.....	1		
3	F0368	TSP665DBS	. RIVET AVEUGLE.....	9		
4	F0368	TSP650DBH	. RIVET AVEUGLE.....	3		
5	F0996	26192379	. RONDELLE L5N.....	3		
6	F6057	1132599N0	. CLIPS L590mm.....	SB		
7	F6057	2437827	. LOQUETEAU.....	1		
8	F0368	TSP537DBH	. RIVET AVEUGLE.....	2		
9	F0368	TSP545DBH	. RIVET AVEUGLE.....	2		

IMP101

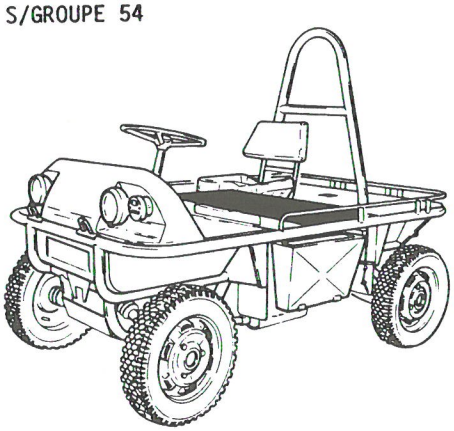

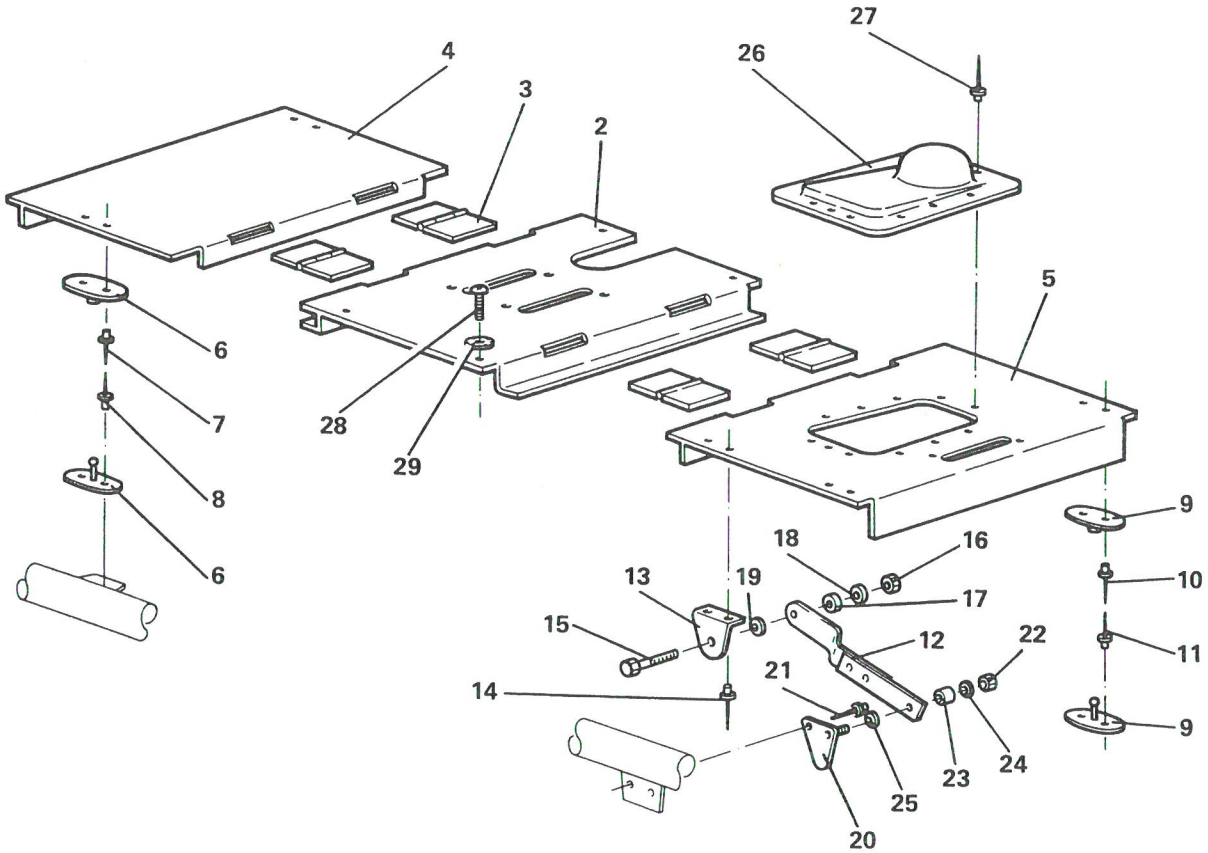

PLATEAU CENT.

PLANCHE 4

PLANCHE ET REPERE	GROUPE: CARROSSERIE - CONFORT SOUS GROUPE: PLATEAU - PLATEFORME - RALLONGE FABRICANT: CODE	FABRICANT: REFERENCE	DESIGNATION 1 2 3 4 5 6 7	QUANTITE PAR ENSEMBLE	CODE APPLICABILITE	NOTA
4- 1			PLATEAU CENT.....	PM		
2						
3						
4	F6432	524-54-019	. PLATEAU CENTRAL D NU.....	1		
5	F6432	524-54-022	. PLATEAU CENTRAL G NU.....	1		
6	F6057	2437827	. LOQUETEAU.....	2		
7	F0368	TSP545DBH	. RIVET AVEUGLE.....	4		
8	F0368	TSP537DBH	. RIVET AVEUGLE.....	4		
9	F6057	2437827	. LOQUETEAU.....	2		
10	F0368	TSP545DBH	. RIVET AVEUGLE.....	4		
11	F0368	TSP537DBH	. RIVET AVEUGLE.....	4		
12	F6432	524-54-025	. COMPAS D'ARRET.....	1		
13	F6432	524-54-027	. PATTE SUPPORT.....	1		
14	F0368	TSP545KBH	. RIVET AVEUGLE.....	2		
15	F0996	23681019	. VIS H M6x1,00 - 16 - CLASSE 8-8.....	1		
16	F0996	25240019	. ECROU H M6x1,00 - CLASSE 8.....	1		
17	F0996	7920021022	. ENTRETOISE DIA 8x6 L5.....	1		
18	F0349	550614-44	. RONDELLE "CONTACT" L.....	1		
19	F0996	7903057027	. RONDELLE ELASTIQUE.....	1		
20	F6432	524-54-031	. PATTE SUPPORT.....	1		
21	F0368	TSP530KBS	. RIVET AVEUGLE.....	2		
22	F0996	25240019	. ECROU H M6x1,00 - CLASSE 8.....	1		
23	F0996	7920021022	. ENTRETOISE DIA 8x6 L5.....	1		
24	F0349	550614-44	. RONDELLE "CONTACT" L.....	1		
25	F0996	7903057027	. RONDELLE ELASTIQUE.....	1		
26	F6432	524-54-034	. BOSSAGE REMPLISSAGE HUILE.....	1		
27	F0368	AD56ABS	. RIVET AVEUGLE.....	10		
28						
29						

IMP101

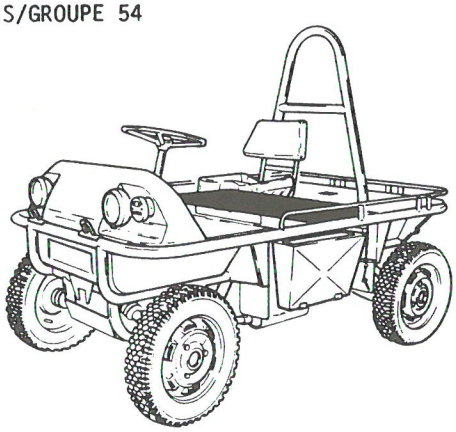

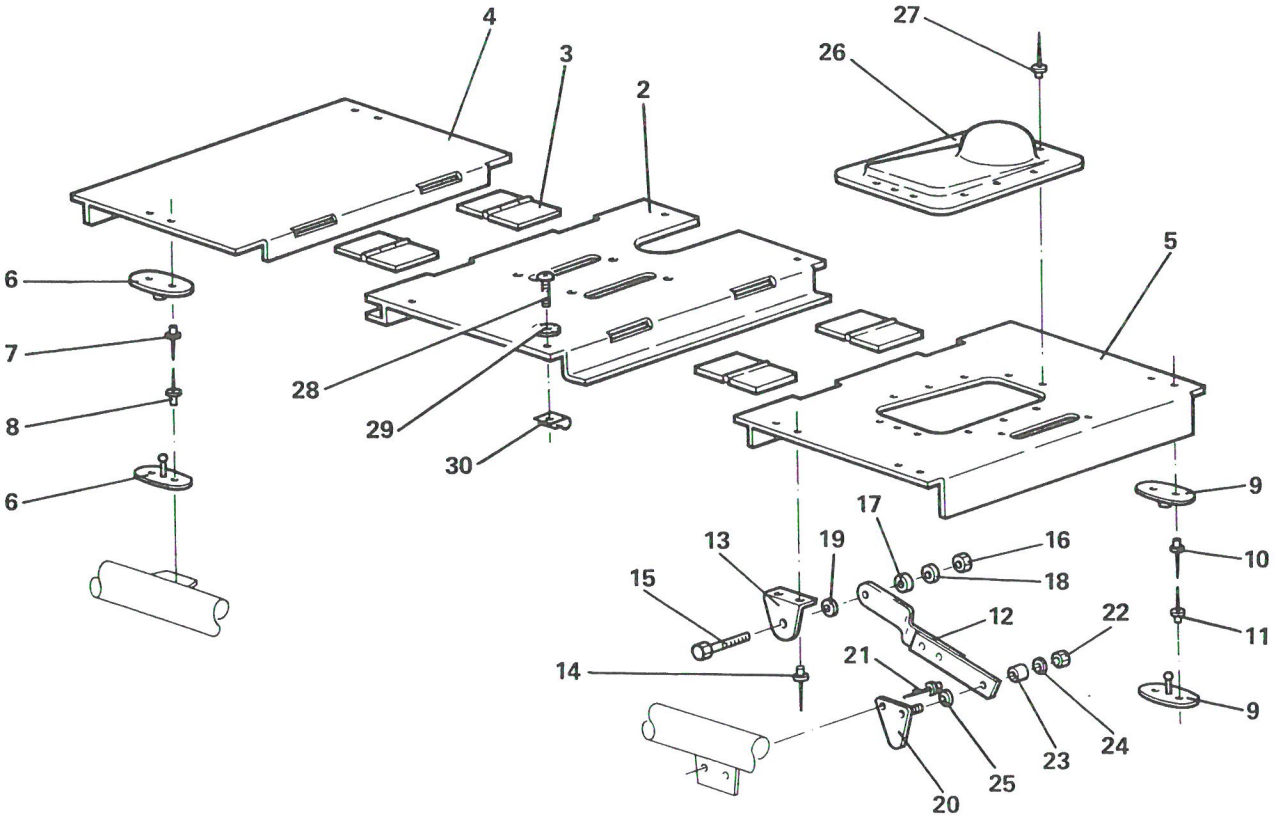

PLATEAU CENT.

PLANCHE 5

PLANCHE ET REPERE	GROUPE CARROSSERIE - CONFORT			QUANTITE PAR ENSEMBLE	CODE APPLICABIBLITE	NOTA
	SOUS GROUPE PLATEAU - PLATEFORME - RALLONGE					
	FABRICANT		DESIGNATION			
	CODE	REFERENCE	1 2 3 4 5 6 7			
5- 1			PLATEAU CENT.....	PM		
2	F6432	524-54-015	. PLATEAU CENTRAL NU.....	1		
3	F2400	CC410-4182	. CHARNIERE.....	4		
4	F6432	524-54-019	. PLATEAU CENTRAL D NU.....	1		
5	F6432	524-54-022	. PLATEAU CENTRAL G NU.....	1		
6	F6057	2437827	. LOQUETEAU.....	2		
7	F0368	TSP545DBH	. RIVET AVEUGLE.....	4		
8	F0368	TSP537DBH	. RIVET AVEUGLE.....	4		
9	F6057	2437827	. LOQUETEAU.....	2		
10	F0368	TSP545DBH	. RIVET AVEUGLE.....	4		
11	F0368	TSP537DBH	. RIVET AVEUGLE.....	4		
12	F6432	524-54-025	. COMPAS D'ARRET.....	1		
13	F6432	524-54-027	. PATTE SUPPORT.....	1		
14	F0368	TSP545KBH	. RIVET AVEUGLE.....	2		
15	F0996	23681019	. VIS H M6x1,00 - 16 - CLASSE 8-8.....	1		
16	F0996	25240019	. ECROU H M6x1,00 - CLASSE 8.....	1		
17	F0996	7920021022	. ENTRETOISE DIA 8x6 L5.....	1		
18	F0349	550614-44	. RONDELLE "CONTACT" L.....	1		
19	F0996	7903057027	. RONDELLE ELASTIQUE.....	1		
20	F6432	524-54-031	. PATTE SUPPORT.....	1		
21	F0368	TSP530KBS	. RIVET AVEUGLE.....	2		
22	F0996	25240019	. ECROU H M6x1,00 - CLASSE 8.....	1		
23	F0996	7920021022	. ENTRETOISE DIA 8x6 L5.....	1		
24	F0349	550614-44	. RONDELLE "CONTACT" L.....	1		
25	F0996	7903057027	. RONDELLE ELASTIQUE.....	1		
26	F6432	524-54-034	. BOSSAGE REMPLISSAGE HUILE.....	1		
27	F0368	AD56ABS	. RIVET AVEUGLE.....	10		
28	F0110	E27128	. VIS RL M8x1,25 - 25 - CLASSE 4-8.....	4		
29	F0996	22573019	. RONDELLE A DENTS DE8.....	4		
30	F0580	CJ4818-3	. ECROU A PINCER.....	4		

IMP101

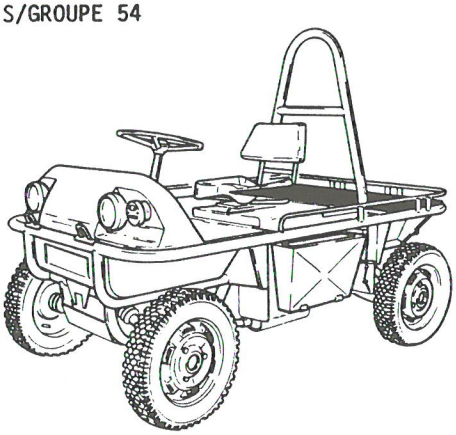

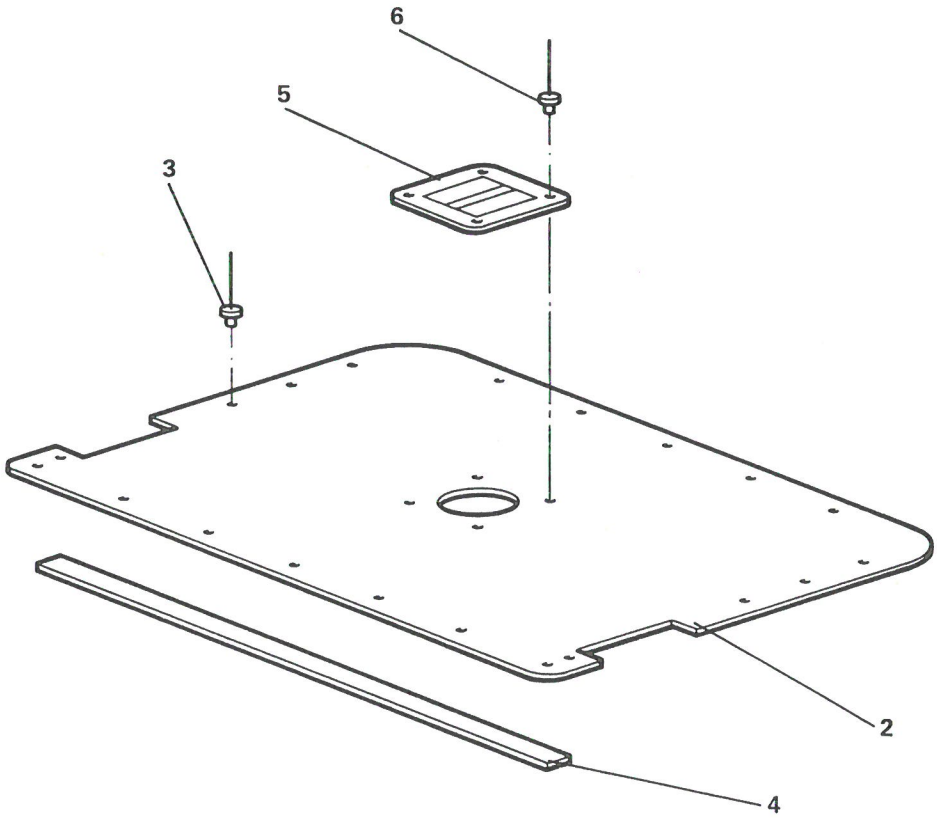

PLATEAU AR.

PLANCHE 6

PLANCHE ET REPERE	GROUPE CARROSSERIE - CONFORT			QUANTITE PAR ENSEMBLE	CODE APPLICABILITE	NOTA
	SOUS GROUPE PLATEAU - PLATEFORME - RALLONGE					
	FABRICANT		DESIGNATION			
	CODE	REFERENCE	1 2 3 4 5 6 7			
6- 1			PLATEAU AR.....	PM		
2	F6432	524-54-037	. PLATEAU AR NU.....	1		
3	F0368	TSP665DBS	. RIVET AVEUGLE.....	20		
4	F6057	1132444EA	. JOINT MOUSSE POLYURETHANE L920mm.....	SB		
5	F6432	524-54-042	. CUVETTE.....	1		
6	F0368	AD45ABS	. RIVET AVEUGLE.....	4		

IMP101

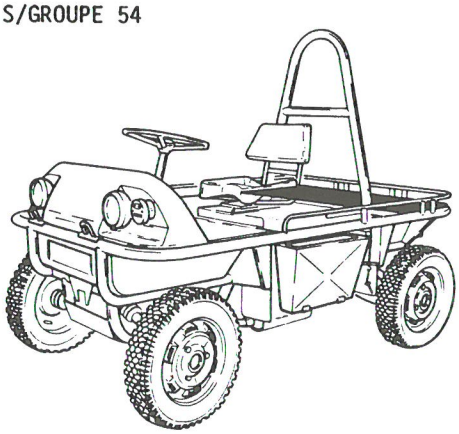

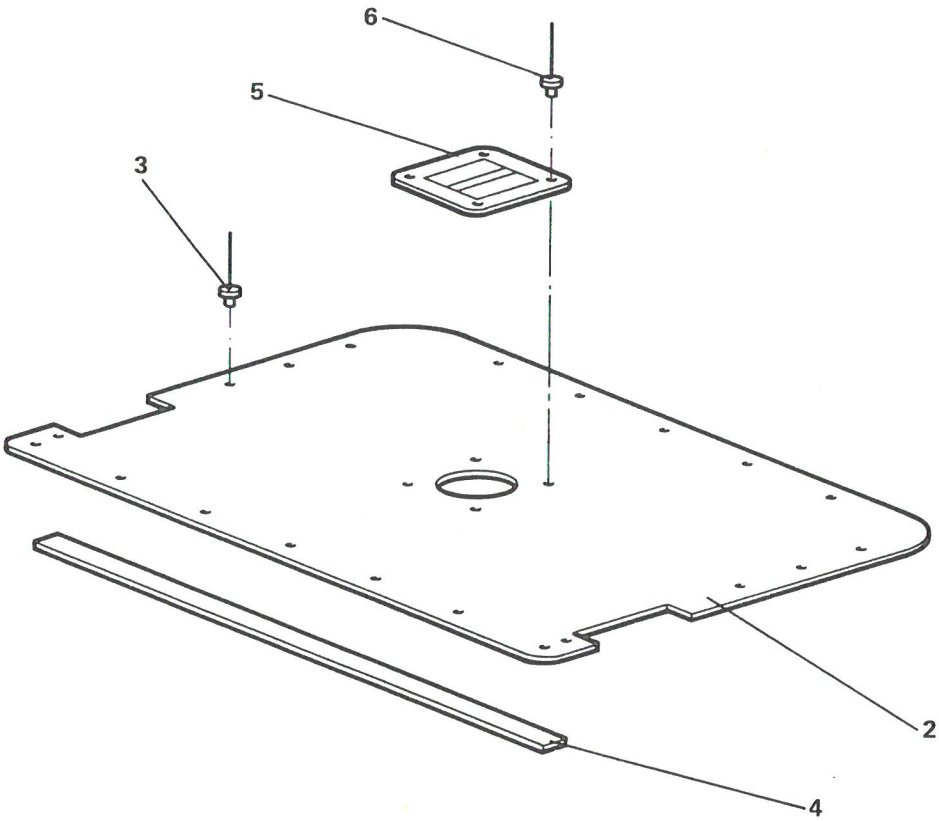

PLATEAU AR

PLANCHE 7

PLANCHE ET REPERE	GROUPE CARROSSERIE - CONFORT			QUANTITE PAR ENSEMBLE	CODE APPLICABILITE	NOTA
	SOUS GROUPE PLATEAU - PLATEFORME - RALLONGE					
	FABRICANT		DESIGNATION			
	CODE	REFERENCE	1 2 3 4 5 6 7			
7- 1			PLATEAU AR.....	PM		
2						
3	F0368	TSP665DBS	. RIVET AVEUGLE.....	20		
4	F6057	1132444EA	. JOINT MOUSSE POLYURETHANE L920mm.....	SB		
5	F6432	524-54-042	. CUVETTE.....	1		
6	F0368	AD45ABS	. RIVET AVEUGLE.....	4		

IMP301

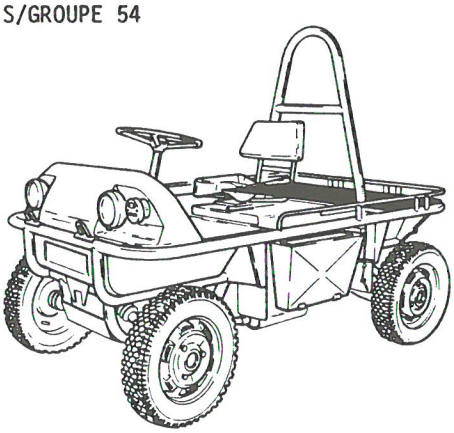

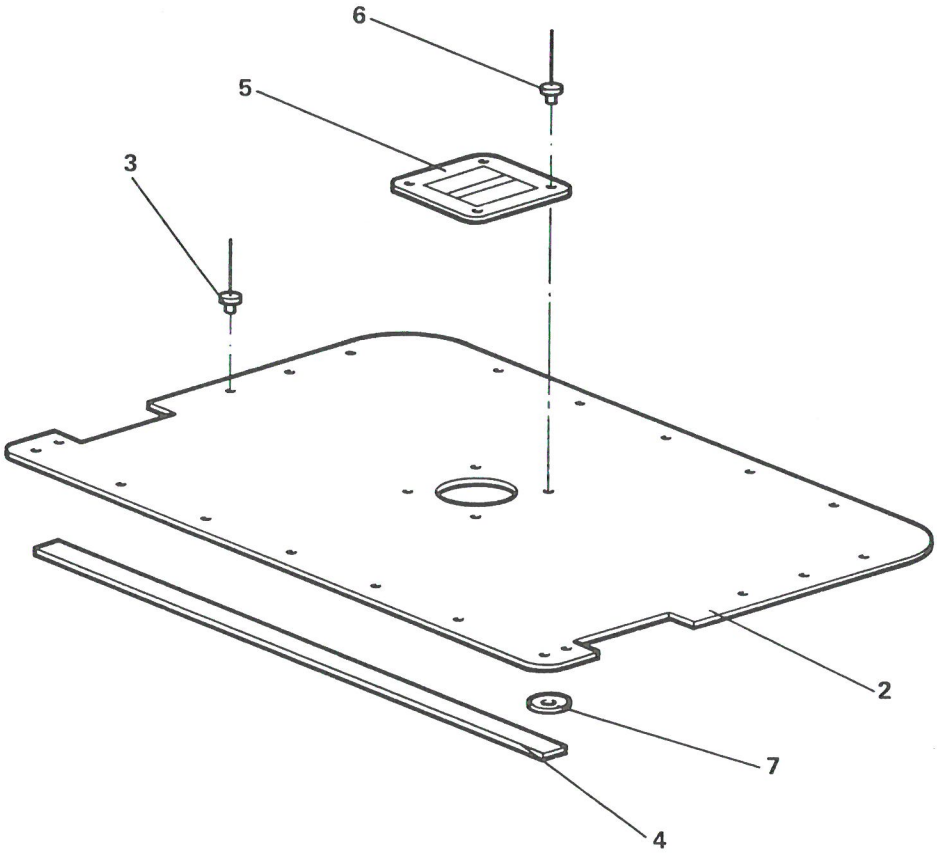

PLATEAU AR

PLANCHE 8

PLANCHE ET REPERE	GROUPE CARROSSERIE - CONFORT			QUANTITE PAR ENSEMBLE	CODE APPLICABILITE	NOTA
	SOUS GROUPE PLATEAU - PLATEFORME - RALLONGE					
	FABRICANT		DESIGNATION			
	CODE	REFERENCE	1 2 3 4 5 6 7			
8- 1			PLATEAU AR.....	PM		
2						
3	F0368	TSP665DBS	. RIVET AVEUGLE.....	20		
4	F6057	1132444EA	. JOINT MOUSSE POLYURETHANE L920mm.....	SB		
5	F6432	524-54-042	. CUVETTE.....	1		
6	F0368	AD45ABS	. RIVET AVEUGLE.....	4		
7	F0996	22543019	. RONDELLE L3N.....	4		

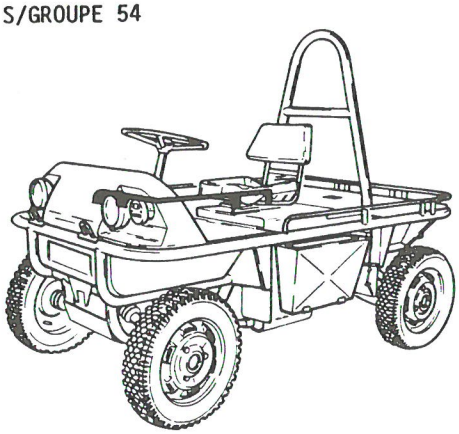

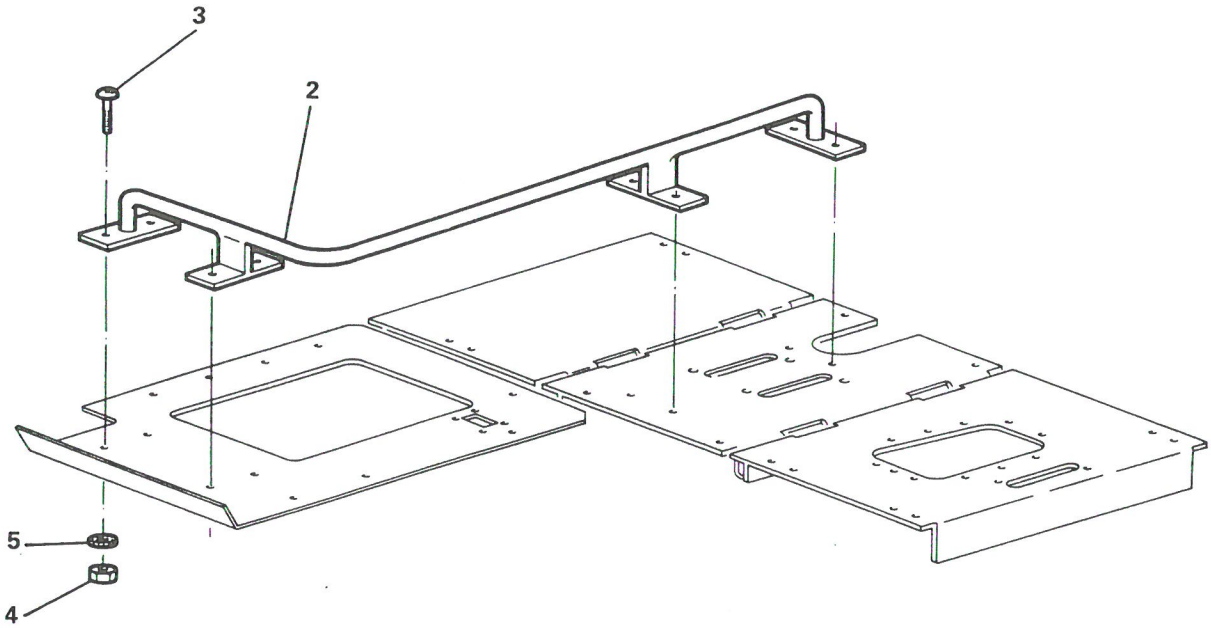

RAMBARDE CENT.

PLANCHE 9

PLANCHE ET REPERE	GROUPE CARROSSERIE - CONFORT			QUANTITE PAR ENSEMBLE	CODE APPLICABIBLITE	NOTA
	SOUS GROUPE PLATEAU - PLATEFORME - RALLONGE					
	FABRICANT		DESIGNATION			
	CODE	REFERENCE	1 2 3 4 5 6 7			
9- 1			RAMBARDE CENT.....	PM		
2	F6432	524-54-044	. RAMBARDE CENTRALE.....	1		
3	F0110	E27128	. VIS RL M8x1,25 - 20 - CLASSE 4-8.....	8		
4	F0996	25242009	. ECROU H M8x1,25 - CLASSE 8.....	8		
5	F0996	22573019	. RONDELLE A DENTS DE8.....	8		

IMP101

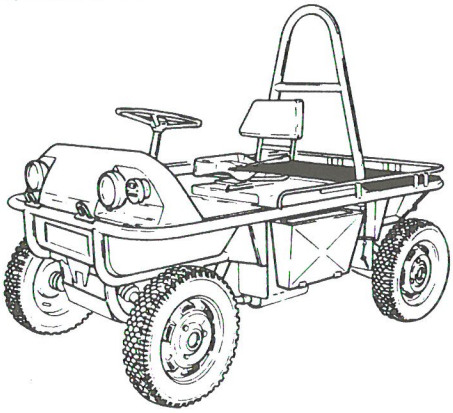

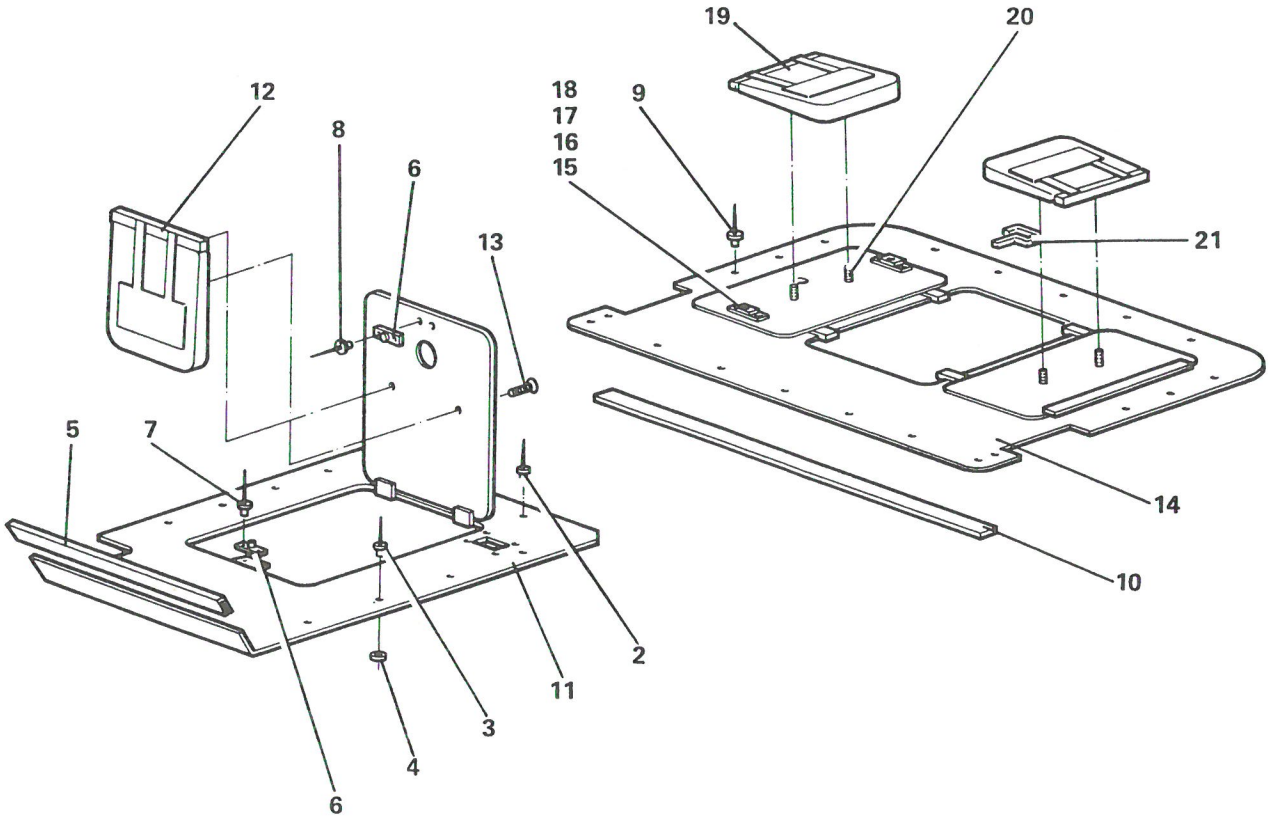

VERSION 4 PLACES

PLANCHE 10

PLANCHE ET REPERE	GROUPE: CARROSSERIE - CONFORT SOUS GROUPE: PLATEAU - PLATEFORME - RALLONGE FABRICANT: CODE	FABRICANT: REFERENCE	DESIGNATION 1 2 3 4 5 6 7	QUANTITE PAR ENSEMBLE	CODE APPLICABILITE	NOTA
10- 1			VERSION 4 PLACES.....	PM		
2	F0368	TSP665DBS	. RIVET AVEUGLE.....	9		
3	F0368	TSP650DBH	. RIVET AVEUGLE.....	3		
4	F0996	26192379	. RONDELLE L5N.....	3		
5	F6057	1132599N0	. CLIPS L590mm.....	SB		
6	F6057	2437827	. LOQUETEAU.....	1		
7	F0368	TSP537DBH	. RIVET AVEUGLE.....	2		
8	F0368	TSP545DBH	. RIVET AVEUGLE.....	2		
9	F0368	TSP665DBS	. RIVET AVEUGLE.....	20		
10	F6057	1132444EA	. JOINT MOUSSE POLYURETHANE L920mm.....	SB		
11	F6432	5204-54-069	. PLATEAU AV. AVEC TRAPPE.....	1		
12	F6004	PR420EP40	. STRAPONTINS.....	1		
13	F6432	NL120017135	. VIS RL M8x1,25 - 25 - CLASSE 4-8.....	2		
14	F6432	5204-54-076	. PLATEAU AR. AVEC TRAPPES.....	1		
15	F6057	21-43280	. SERRURE.....	2		
16	F6432	NL120-016005	. VIS C M3x0,50 - 14 - CLASSE 4-8.....	4		
17	F6432	NL120-025001	. RONDELLE A DENTS DE3.....	4		
18	F6432	NL120-061001	. ECROU H M3x0,50 - CLASSE 4.....	4		
19	F6004	PR420EP40	. STRAPONTINS.....	2		
20	F6432	NL120017135	. VIS RL M8x1,25 - 25 - CLASSE 4-8.....	4		
21	F6057	21-43322	. CLE DE LOQUETEAU.....	1		

IMP101

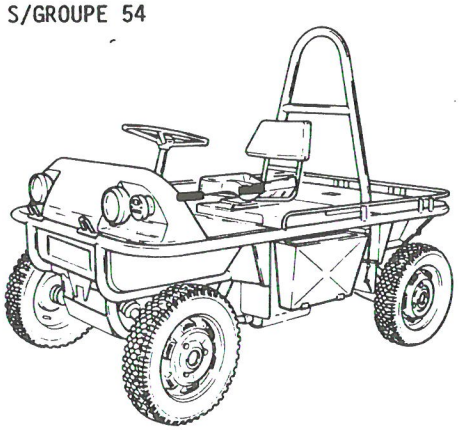

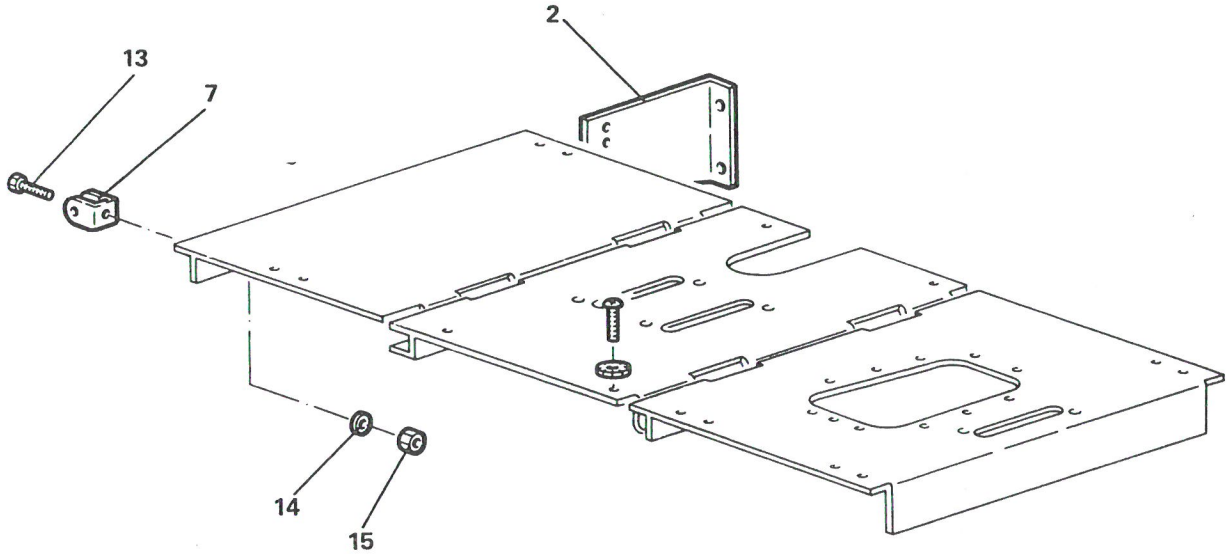

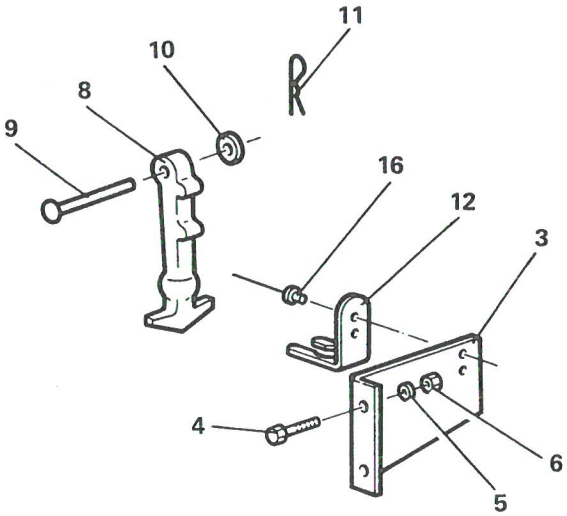

RENFORCEMENT FERMET. PLAT. D

PLANCHE 11

PLANCHE ET REPERE	GROUPE CARROSSERIE - CONFORT / SOUS GROUPE PLATEAU - PLATEFORME - RALLONGE			QUANTITE PAR ENSEMBLE	CODE APPLICABILITE	NOTA
	FABRICANT		DESIGNATION			
	CODE	REFERENCE	1 2 3 4 5 6 7			
11- 1			RENFORCEMENT FERMET. PLAT. D.....	PM		
2	F6432	5204-54-087	. PLAQUE SUPPORT AR.....	1		
3	F6432	5204-54-088	. PLAQUE SUPPORT AV.....	1		
4	F6432	NL120-010-054	. VIS H M6x20.....	4		
5	F6432	NL120-027-005	. RONDELLE "CONTACT".....	4		
6	F6432	NL120-062-005	. ECROU H M6.....	4		
7						
8						
9						
10						
11						
12						
13	F6432	NL120-008-133	. VIS H M8x20.....	2		
14	F6432	NL120-027-006	. RONDELLE "CONTACT".....	2		
15	F6432	NL120-062-006	. ECROU H M8.....	2		
16	F0368	TSP639DBS	. RIVET AVEUGLE.....	4		

IMP101

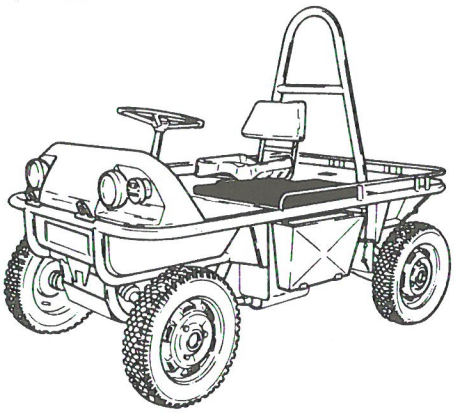

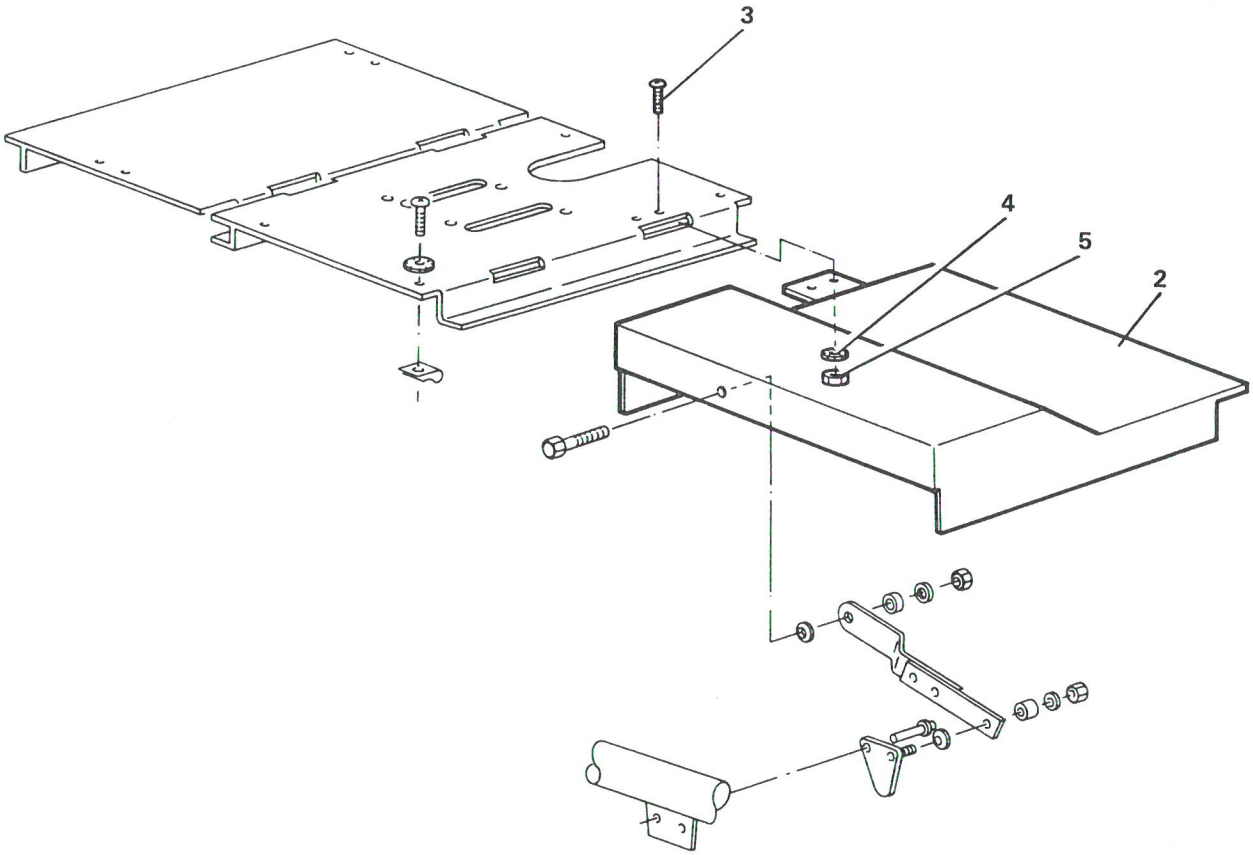

PLATEAU SURELEVE

PLANCHE 12

PLANCHE ET REPERE	GROUPE CARROSSERIE - CONFORT			QUANTITE PAR ENSEMBLE	CODE APPLICABIBLITE	NOTA
	SOUS GROUPE PLATEAU - PLATEFORME - RALLONGE					
	FABRICANT		DESIGNATION			
	CODE	REFERENCE	1 2 3 4 5 6 7			
12- 1			PLATEAU SURELEVE.....	PM		
2	F6432	5204-54-097	. PLATEAU SURELEVE.....	1		
3	F6432	NL120-017-133	. VIS RL M8x20.....	4		
4	F6432	NL120-027-006	. RONDELLE "CONTACT".....	4		
5	F6432	NL120-062-006	. ECROU H M8.....	4		

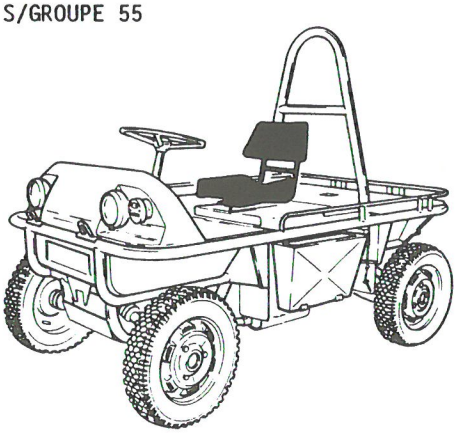

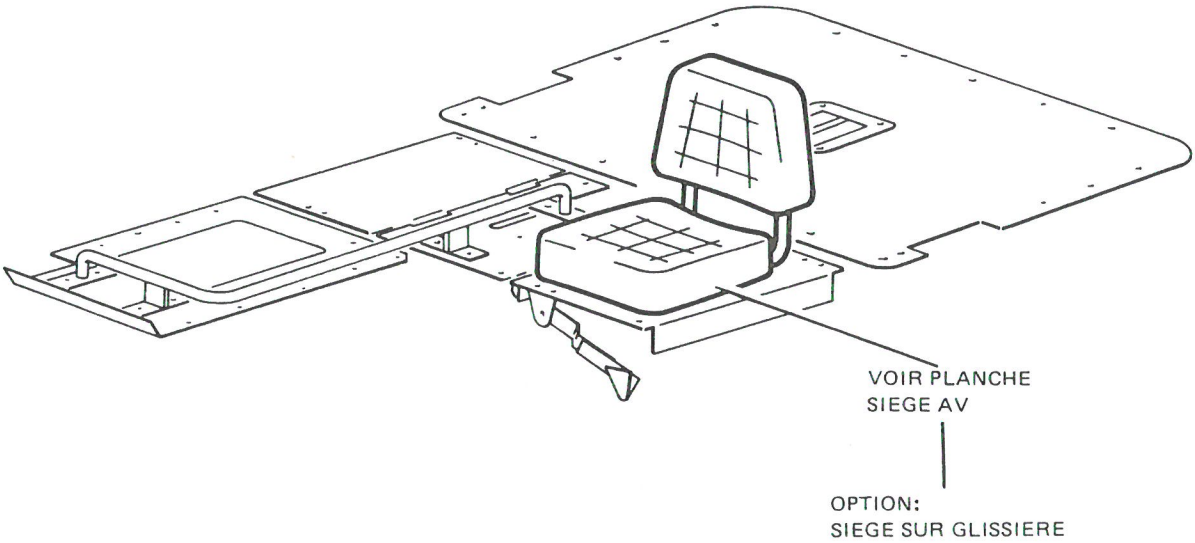

SIEGE SELLERIE

PLANCHE 1

PLANCHE ET REPERE	GROUPE CARROSSERIE - CONFORT			QUANTITE PAR ENSEMBLE	CODE APPLICABILITE	NOTA
	SOUS GROUPE SIEGE - SELLERIE					
	FABRICANT		DESIGNATION			
	CODE	REFERENCE	1 2 3 4 5 6 7			
1- 1			SIEGE - SELLERIE.....	PM		

IMP101

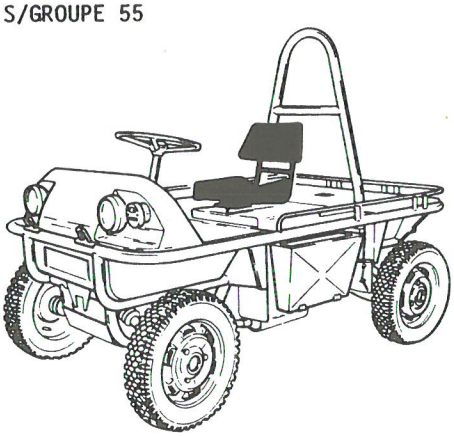

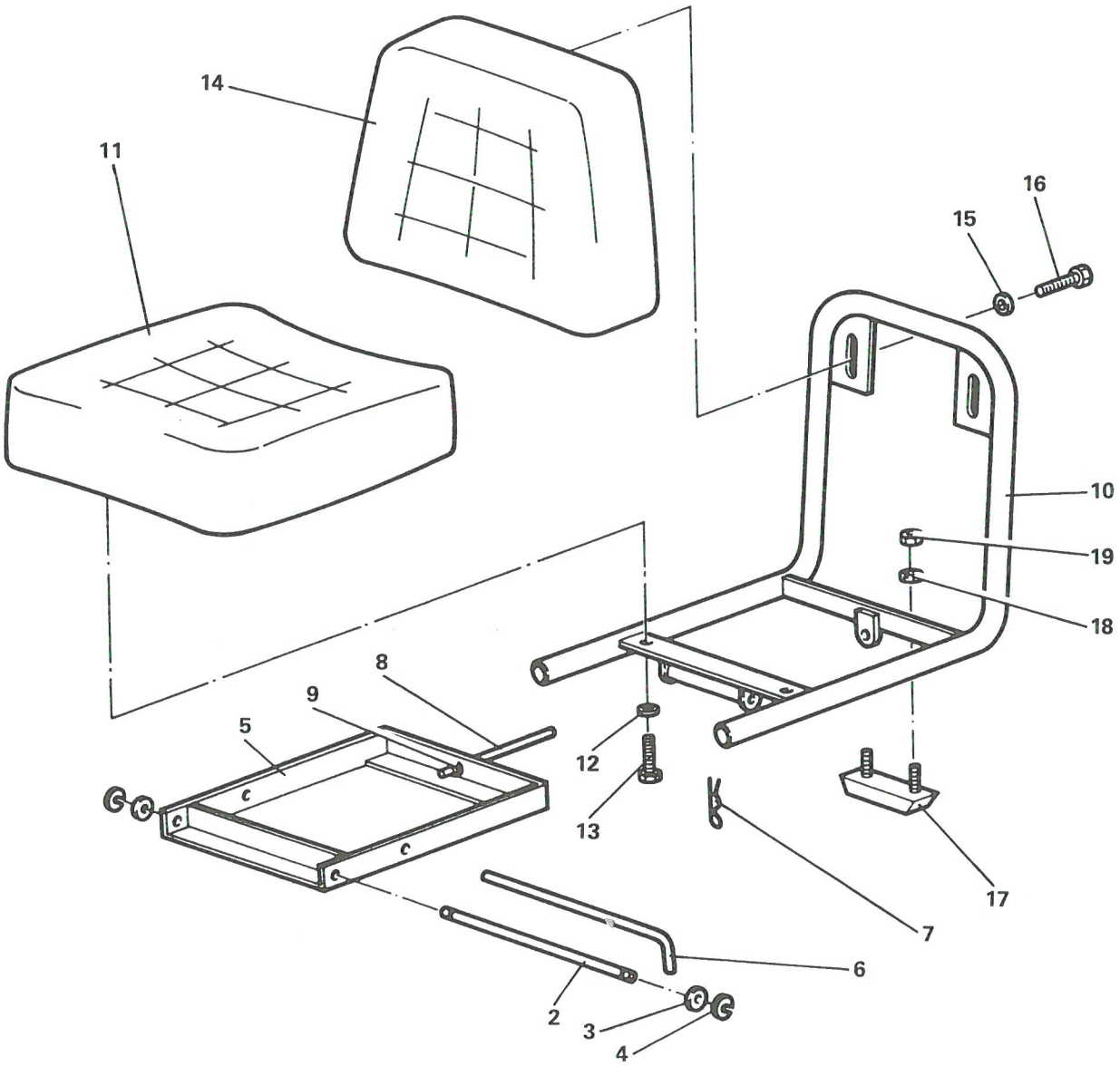

SIEGE AV.

PLANCHE 2

PLANCHE ET REPERE	GROUPE CARROSSERIE - CONFORT / SOUS GROUPE SIEGE - SELLERIE			QUANTITE PAR ENSEMBLE	CODE APPLICABILITE	NOTA
	FABRICANT		DESIGNATION			
	CODE	REFERENCE	1 2 3 4 5 6 7			
2- 1			SIEGE AV.....	PM		
2						
3						
4						
5						
6						
7						
8						
9						
10	F6004	11-309	. ARMATURE DE SIEGE.....	1		
11	F6004	10-964	. COUSSIN ELASTOMERE.....	1		
12	F0110	E27611	. RONDELLE Z8N.....	2		
13	F0110	E27411	. VIS H M8x1,25 - 16 - CLASSE 8-8.....	2		
14	F6004	10-701	. DOSSIER ELASTOMERE.....	1		
15	F0110	E27611	. RONDELLE Z8N.....	2		
16	F0110	E27411	. VIS H M8x1,25 - 16 - CLASSE 8-8.....	2		
17	F0996	AY615-95A	. BUTEE DE SIEGE.....	1		
18	F0996	22334019	. RONDELLE A DENTS DE5.....	2		
19	F0996	7903032006	. ECROU H M5x0,80 - CLASSE 4.....	2		

IMP101

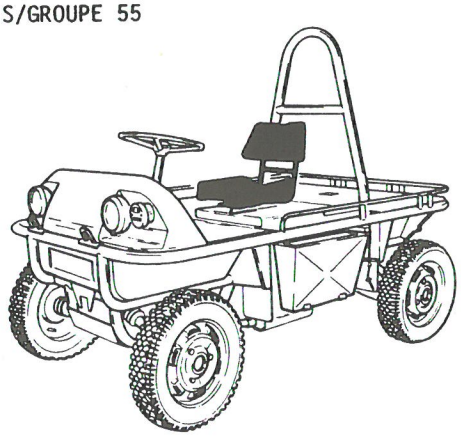

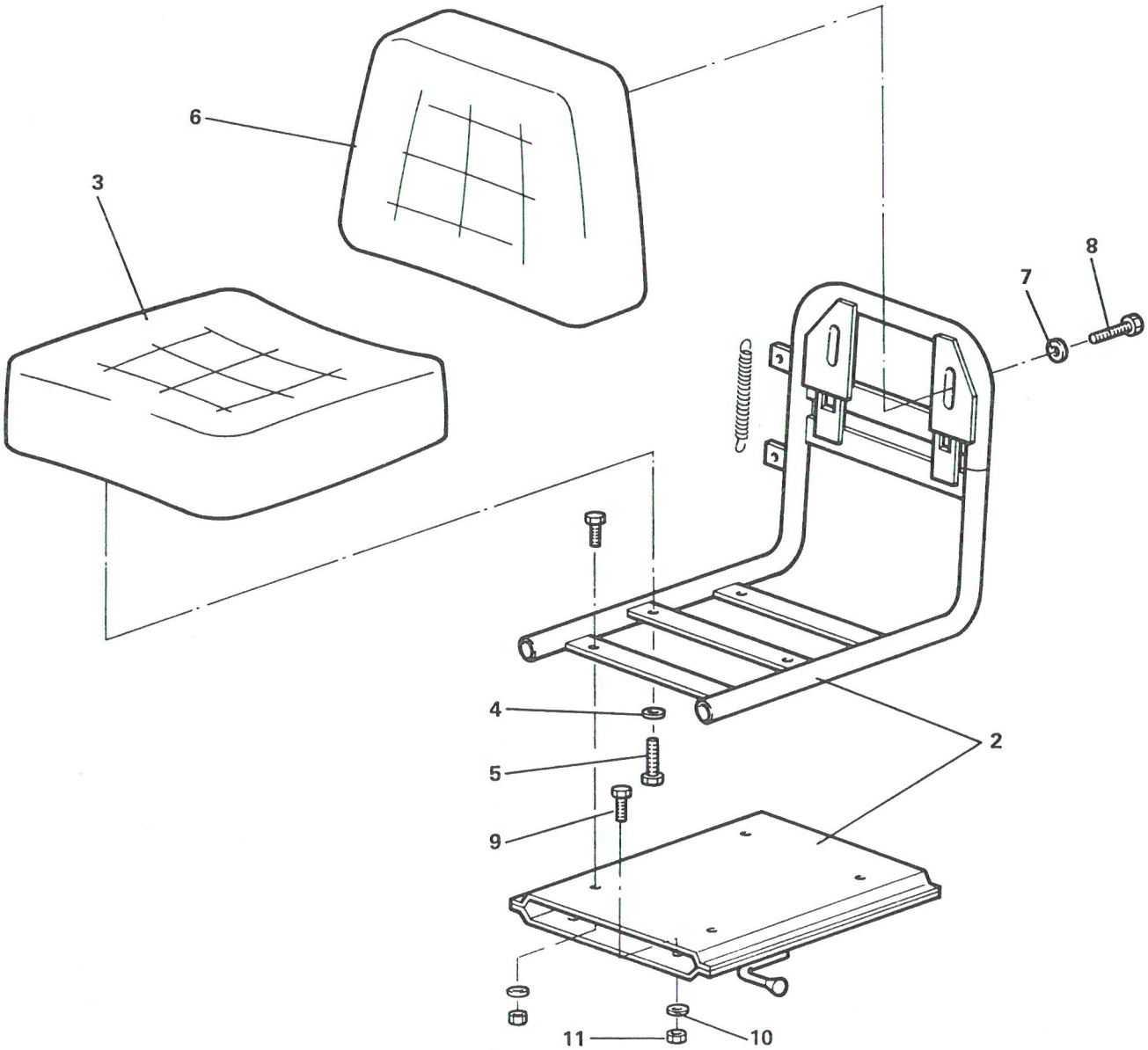

OPTION : SIEGE SUR GLISSIERES

PLANCHE 3

PLANCHE ET REPERE	GROUPE CARROSSERIE - CONFORT / SOUS GROUPE SIEGE - SELLERIE			QUANTITE PAR ENSEMBLE	CODE APPLICABILITE	NOTA
	FABRICANT		DESIGNATION			
	CODE	REFERENCE	1 2 3 4 5 6 7			
3- 1			OPTION : SIEGE SUR GLISSIERES.....	PM		
2	F6432	5204-55-019	. OSSATURE DE SIEGE.....	1		
3	F6004	10-964	. COUSSIN ELASTOMERE.....	1		
4	F6432	NL120-020-036	. RONDELLE Z8N.....	2		
5	F6432	NL120-008-131	. VIS H M8x16.....	2		
6	F6004	10-701	. DOSSIER ELASTOMERE.....	1		
7	F6432	NL120-020-036	. RONDELLE Z8N.....	2		
8	F6432	NL120-008-131	. VIS H M8x16.....	2		
9	F6432	NL120-008-133	. VIS H M8x20.....	4		
10	F6432	NL120-027-006	. RONDELLE "CONTACT".....	4		
11	F6432	NL120-062-006	. ECROU H M8.....	4		

IMP101

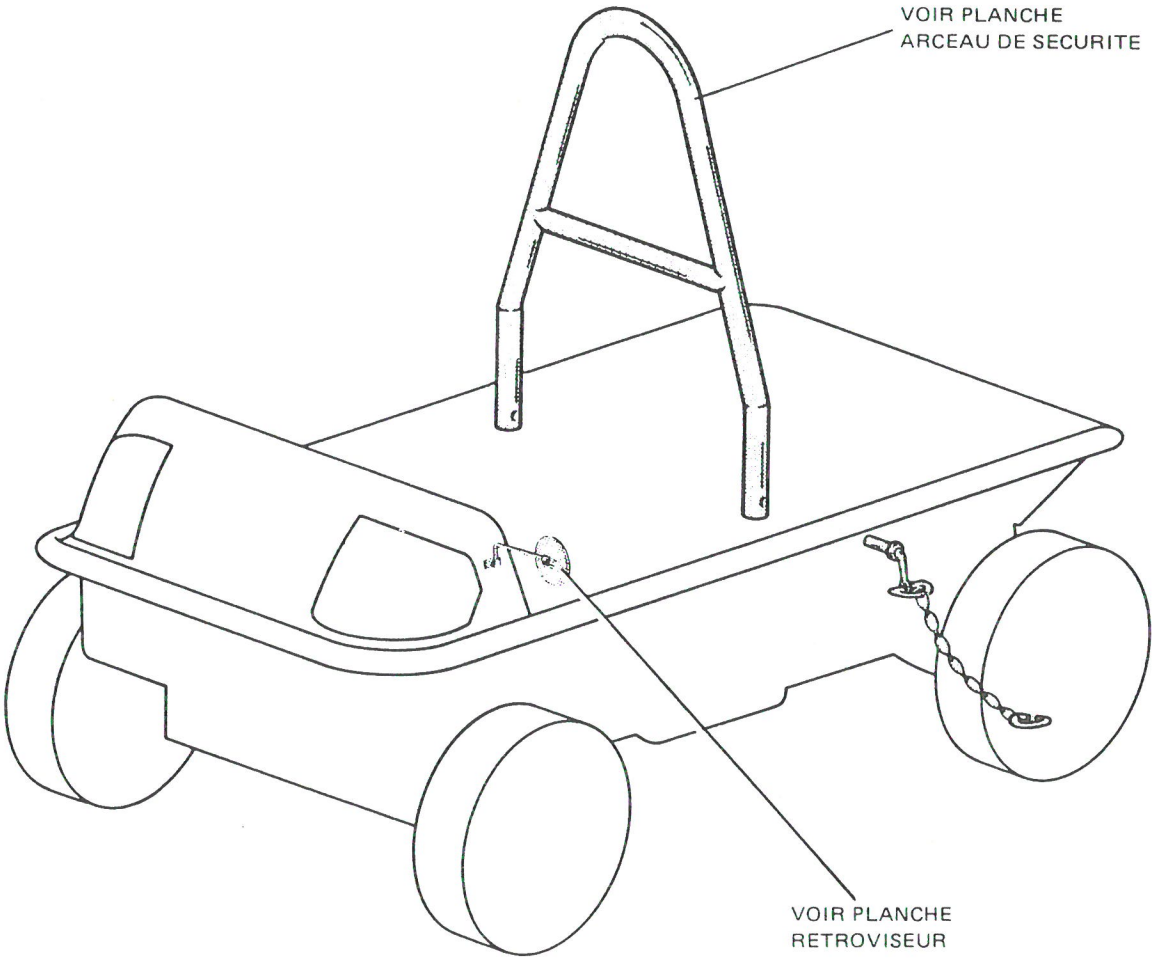

ELEMENTS SECURITES

PLANCHE 1

PLANCHE ET REPERE	GROUPE CARROSSERIE - CONFORT			QUANTITE PAR ENSEMBLE	CODE APPLICABILITE	NOTA
	SOUS GROUPE ELEMENTS SECURITES					
	FABRICANT		DESIGNATION			
	CODE	REFERENCE	1 2 3 4 5 6 7			
1- 1			ELEMENTS SECURITES.....	PM		

IMP101

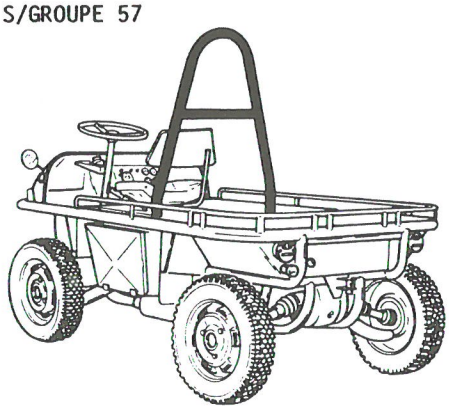

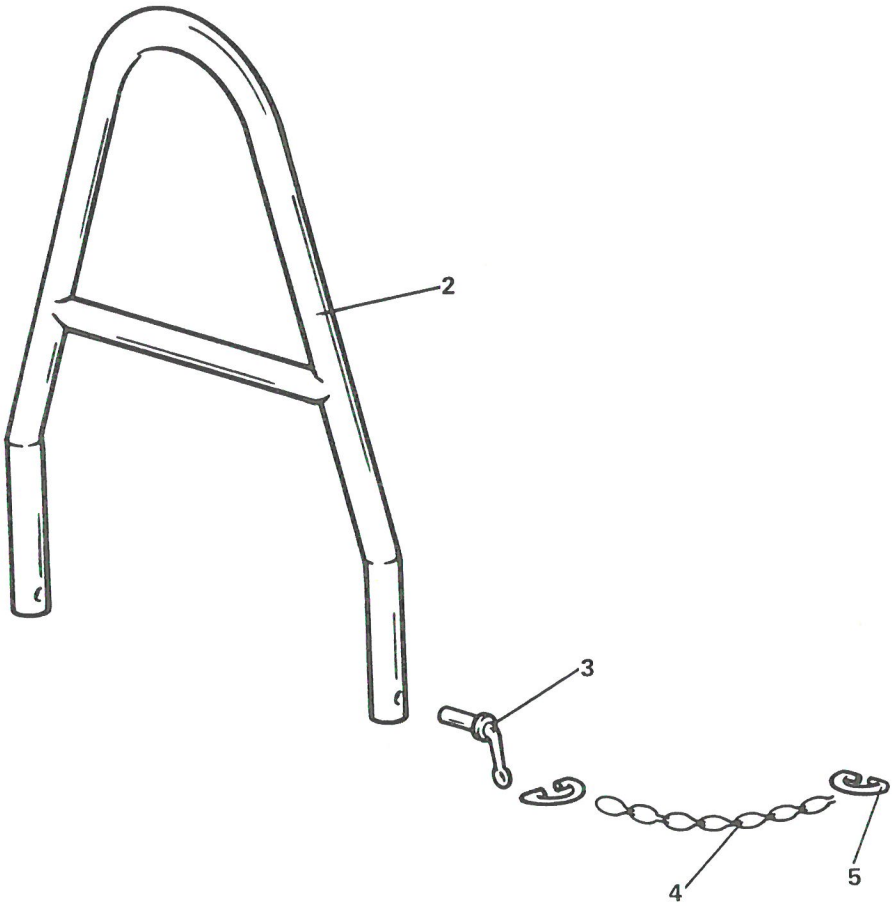

ARCEAU DE SECURITE

PLANCHE 2

PLANCHE ET REPERE	GROUPE CARROSSERIE - CONFORT / SOUS GROUPE ELEMENTS SECURITES			QUANTITE PAR ENSEMBLE	CODE APPLICABILITE	NOTA
	FABRICANT		DESIGNATION			
	CODE	REFERENCE	1 2 3 4 5 6 7			
2- 1			ARCEAU DE SECURITE.....	PM		
2	F6432	524-57-001	. ARCEAU.....	1		
3	F6432	524-57-007	. LEVIER NU.....	1		
4	F0379	2510N9	. CHAINE NON SOUDEE.....	1		
5	F0379	3100N16	. DE ETRIER.....	2		

IMP101

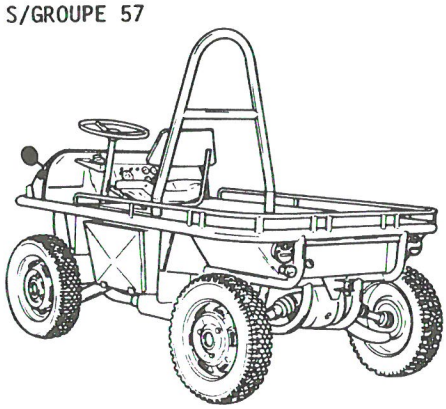

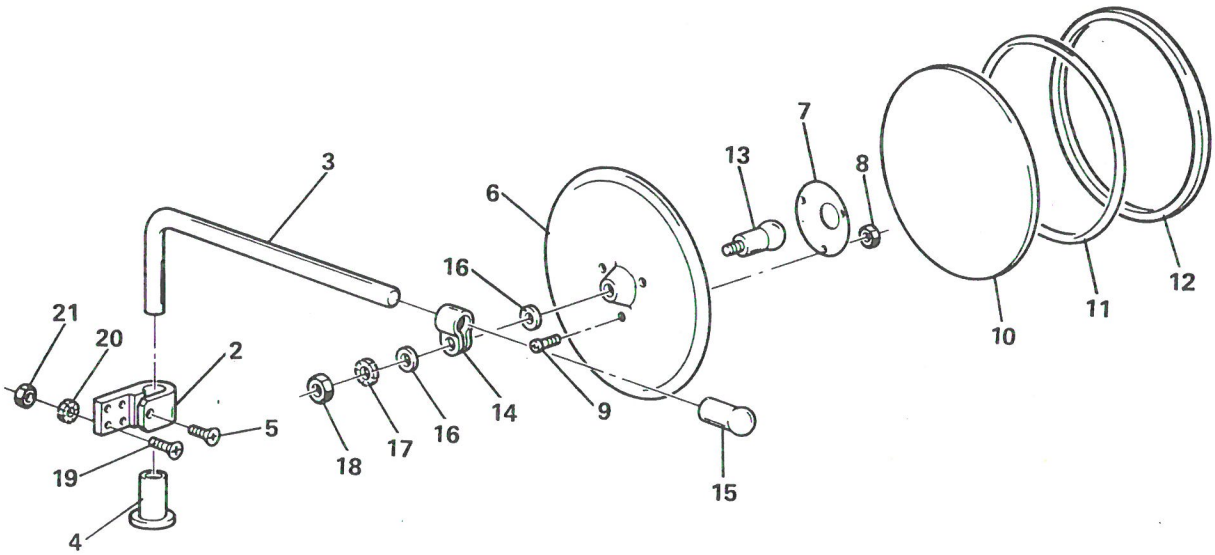

RETROVISEUR

PLANCHE 3

PLANCHE ET REPERE	GROUPE CARROSSERIE - CONFORT / SOUS GROUPE ELEMENTS SECURITES			QUANTITE PAR ENSEMBLE	CODE APPLICABILITE	NOTA
	FABRICANT		DESIGNATION			
	CODE	REFERENCE	1 2 3 4 5 6 7			
3- 1			RETROVISEUR.....	PM		
2						
3						
4						
5						
6						
7						
8						
9						
10						
11						
12						
13						
14						
15						
16						
17						
18						
19	F0996	24650019	. VIS F/90 M6x1,00 - 16 - CLASSE 4-8.....	4		
20	F0349	550612-44	. RONDELLE "CONTACT" N.....	4		
21	F0996	25240019	. ECROU H M6x1,00 - CLASSE 8.....	4		

IMP101

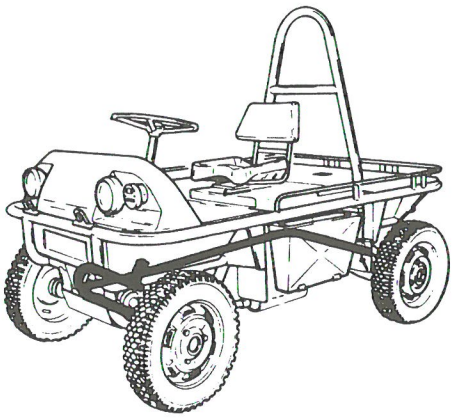

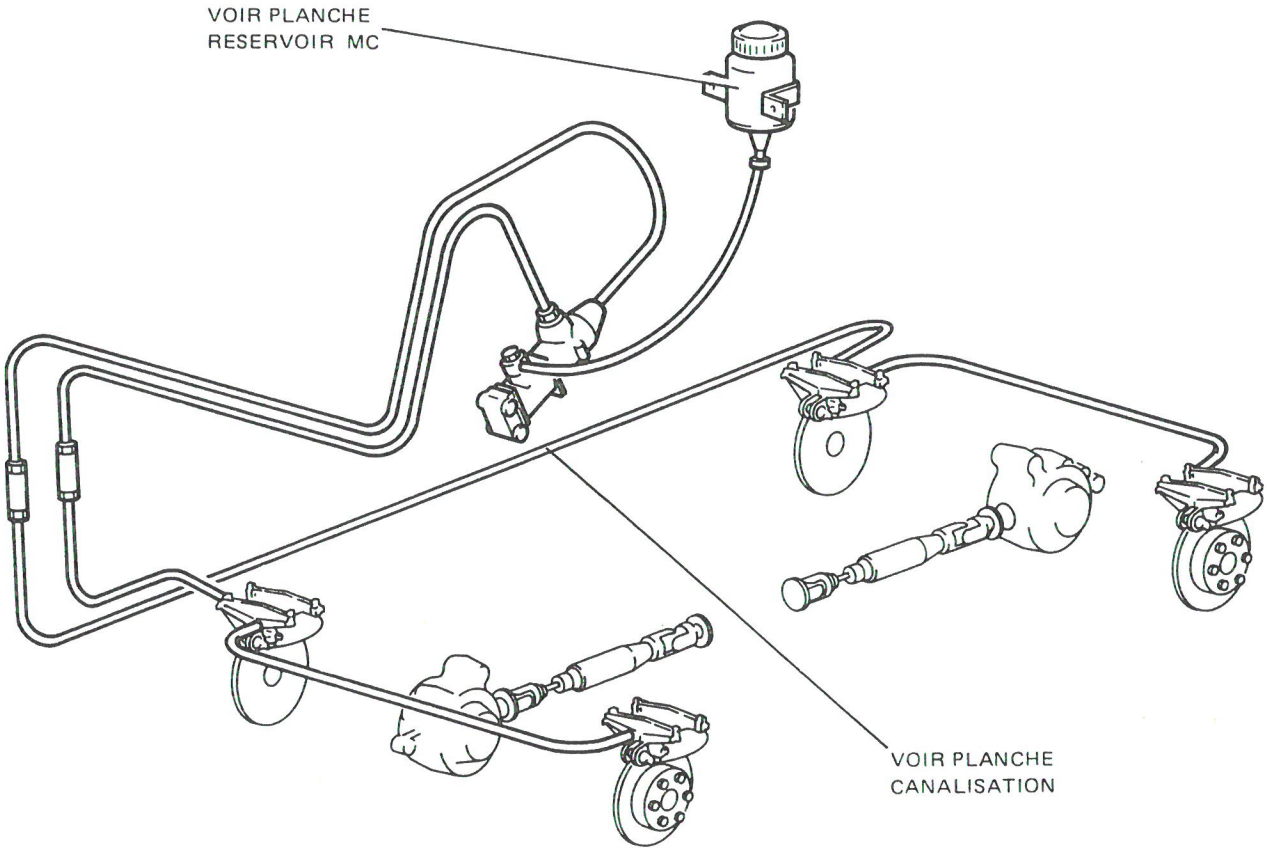

CIRCUIT FREINAGE

PLANCHE 1

PLANCHE ET REPERE	GROUPE FREINAGE ET COMMANDES			QUANTITE PAR ENSEMBLE	CODE APPLICABIBLITE	NOTA
	SOUS GROUPE CIRCUIT FREINAGE					
	FABRICANT		DESIGNATION			
	CODE	REFERENCE	1 2 3 4 5 6 7			
1- 1			CIRCUIT FREINAGE.....	PM		

IMP101

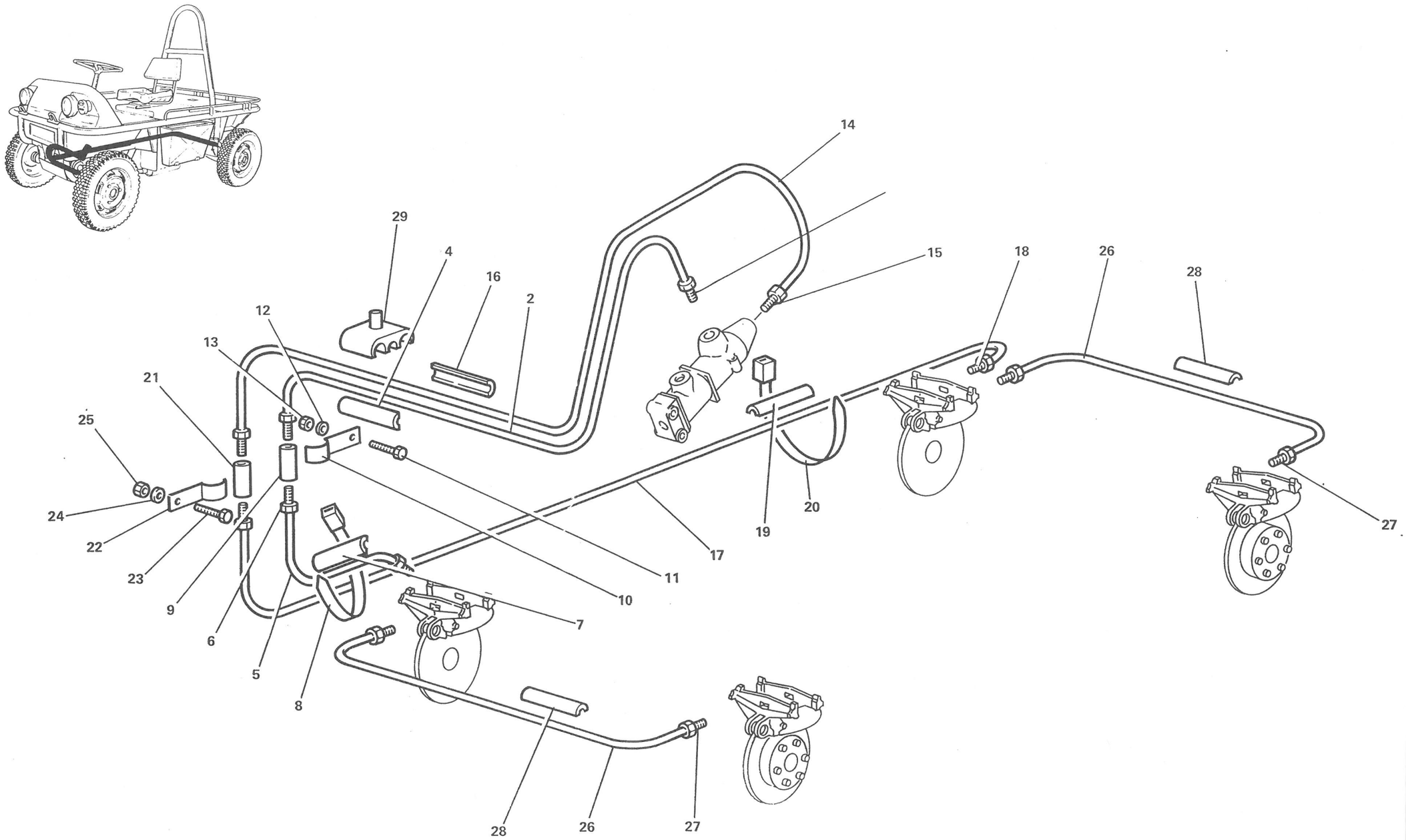

CANALISATIONS

PLANCHE 2

GROUPE FREINAGE ET COMMANDES

SOUS GROUPE CIRCUIT FREINAGE

PLANCHE ET REPERE	FABRICANT CODE	FABRICANT REFERENCE	DESIGNATION 1 2 3 4 5 6 7	QUANTITE PAR ENSEMBLE	CODE APPLICABILITE	NOTA
2- 1			CANALISATIONS.....	PM		
2	F6432	524-61-001	. CANALISATION CINTREE.....	1		
3	F0996	21888009	. GARNITURE D'ETANCHEITE.....	2		
4	F6432	524-61-004	. GAINE DE PROTECTION.....	2		
5	F6432	524-61-006	. CANALISATION CINTREE.....	1		
6	F0996	21888009	. GARNITURE D'ETANCHEITE.....	2		
7	F6432	524-61-004	. GAINE DE PROTECTION.....	2		
8	F2693	31916	. COLLIER PLASTIQUE.....	1		
9	F0996	5447189	. RACCORD.....	1		
10	F0996	ZC94520-71U	. PATTE DE FIXATION.....	1		
11	F0996	23705319	. VIS H M7x1,00 - 20 - CLASSE 4-8.....	1		
12	F0349	550722-44	. RONDELLE "CONTACT" L.....	1		
13	F0996	25241009	. ECROU H M7x1,00 - CLASSE 8.....	1		
14	F6432	524-61-010	. CANALISATION CINTREE.....	1		
15	F0996	21888009	. GARNITURE D'ETANCHEITE.....	2		
16	F6432	524-61-004	. GAINE DE PROTECTION.....	2		
17	F6432	524-61-011	. CANALISATION CINTREE.....	1		
18	F0996	21888009	. GARNITURE D'ETANCHEITE.....	2		
19	F6432	524-61-004	. GAINE DE PROTECTION.....	13		
20	F2693	31916	. COLLIER PLASTIQUE.....	9		
21	F0996	5447189	. RACCORD.....	1		
22	F0996	ZC94520-71U	. PATTE DE FIXATION.....	1		
23	F0996	23705319	. VIS H M7x1,00 - 20 - CLASSE 4-8.....	1		
24	F0349	550722-44	. RONDELLE "CONTACT" L.....	1		
25	F0996	25241009	. ECROU H M7x1,00 - CLASSE 8.....	1		
26	F6432	524-61-013	. CANALISATION CINTREE.....	2		
27	F0996	21888009	. GARNITURE D'ETANCHEITE.....	4		
28	F6432	524-61-004	. GAINE DE PROTECTION.....	2		
29	F0996	26199999	. AGRAFE DOUBLE.....	1		

IMP101

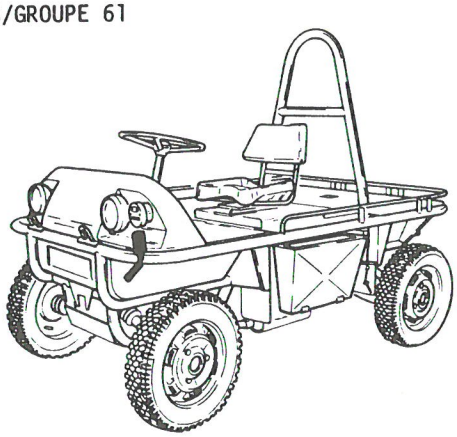

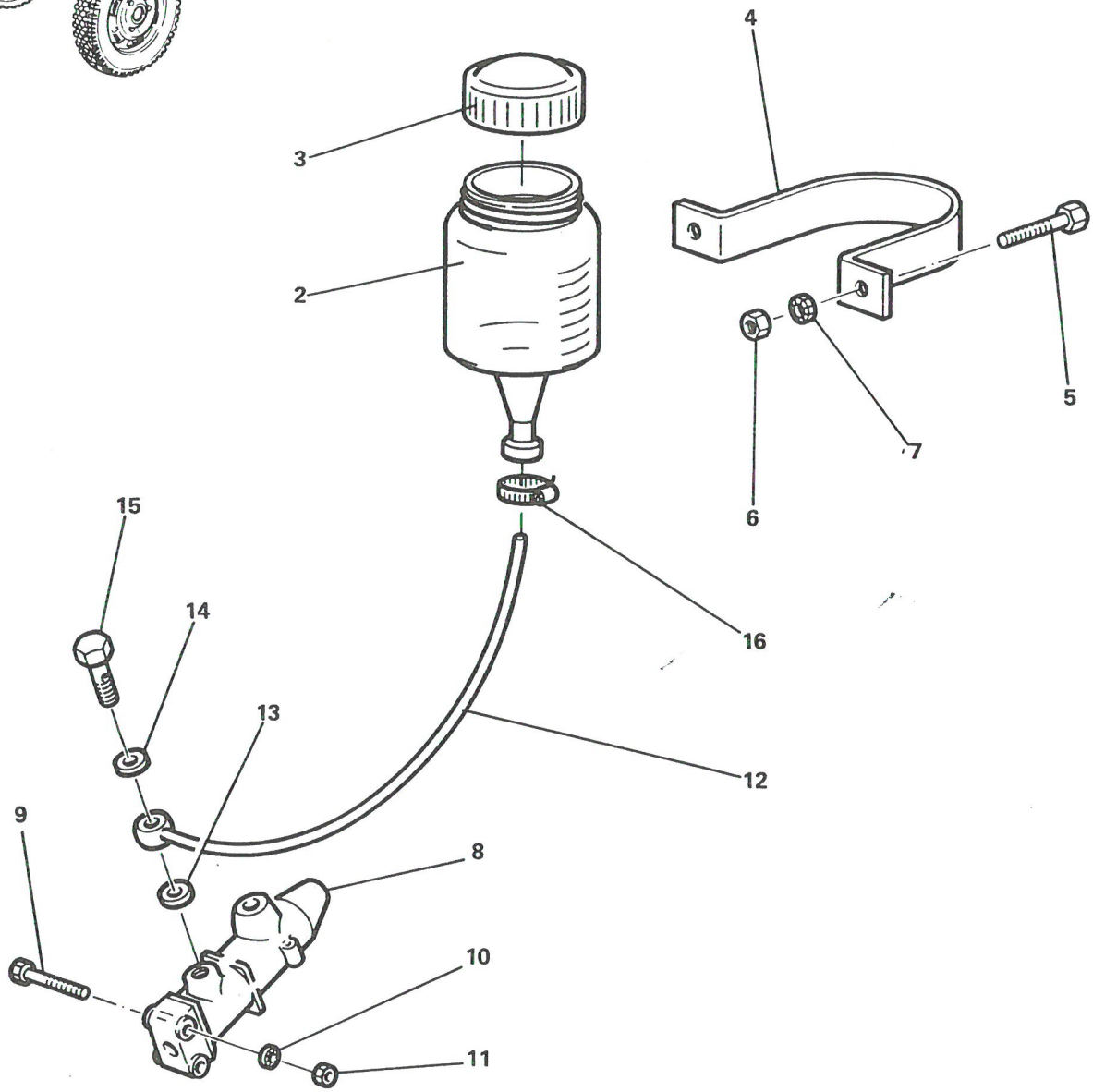

RESERVOIR - MC

PLANCHE 3

PLANCHE ET REPERE	GROUPE FREINAGE ET COMMANDES / SOUS GROUPE CIRCUIT FREINAGE			QUANTITE PAR ENSEMBLE	CODE APPLICABILITE	NOTA
	FABRICANT		DESIGNATION			
	CODE	REFERENCE	1 2 3 4 5 6 7			
3- 1			RESERVOIR - MC.....	PM		
2						
3	F0996	AMN453-366A	. BOUCHON.....	1		
4	F0996	AM453-162	. COLLIER.....	1		
5	F0996	23455319	. VIS H M7x1,00 - 14.....	2		
6	F0996	25241009	. ECROU H M7x1,00 - CLASSE 8.....	2		
7	F0996	7903056012	. RONDELLE A DENTS DE7.....	2		
8	F0996	5401711	. MAITRE CYLINDRE.....	1		
9	F0996	23726019	. VIS H M7x1,00 - 55 - CLASSE 8-8.....	2		
10	F0996	7903056012	. RONDELLE A DENTS DE7.....	2		
11	F0996	25241009	. ECROU H M7x1,00 - CLASSE 8.....	2		
12	F6432	524-61-022	. TUBE CINTRE DE RESERV. A M.C.....	1		
13	F0996	22478009	. JOINT CUIVRE.....	1		
14	F0996	26178189	. JOINT CUIVRE.....	1		
15	F0996	5413192	. VIS RACCORD.....	1		
16	F0996	26140429	. COLLIER DE SERRAGE.....	1		

IMP101

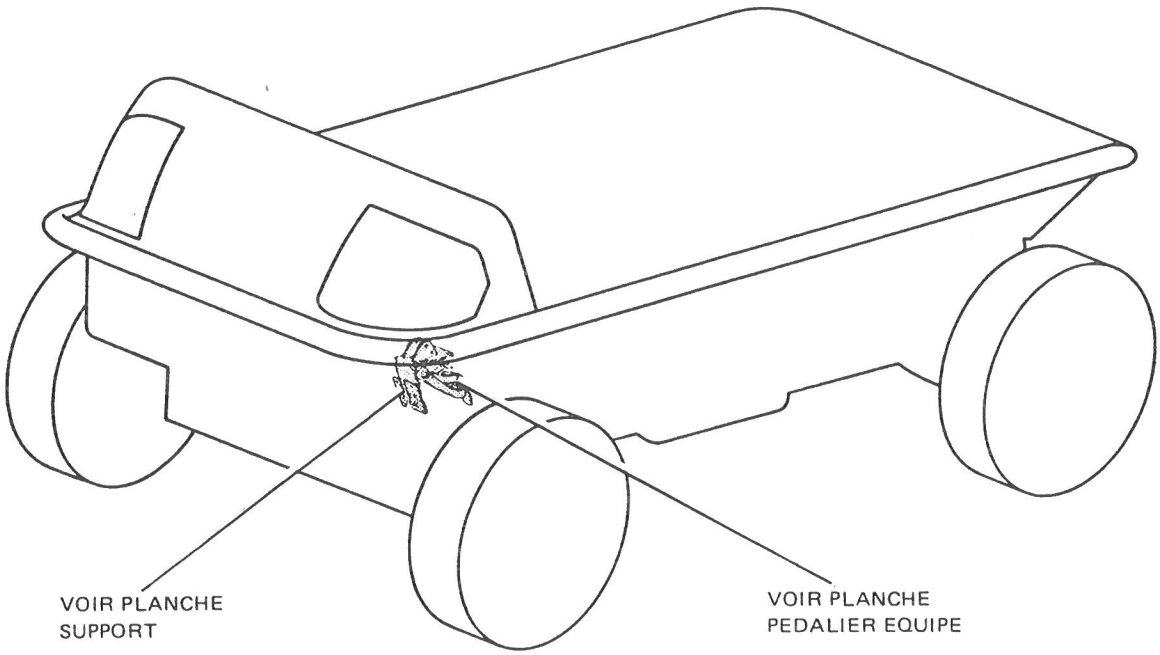

PEDALIER

PLANCHE 1

PLANCHE ET REPERE	GROUPE FREINAGE ET COMMANDES			QUANTITE PAR ENSEMBLE	CODE APPLICABIBLITE	NOTA
	SOUS GROUPE PEDALIER					
	FABRICANT		DESIGNATION			
	CODE	REFERENCE	1 2 3 4 5 6 7			
1- 1			PEDALIER.....	PM		

IMP101

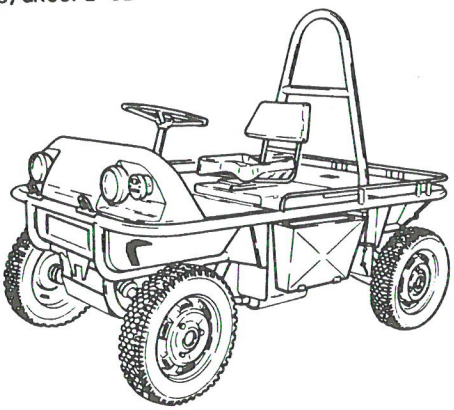

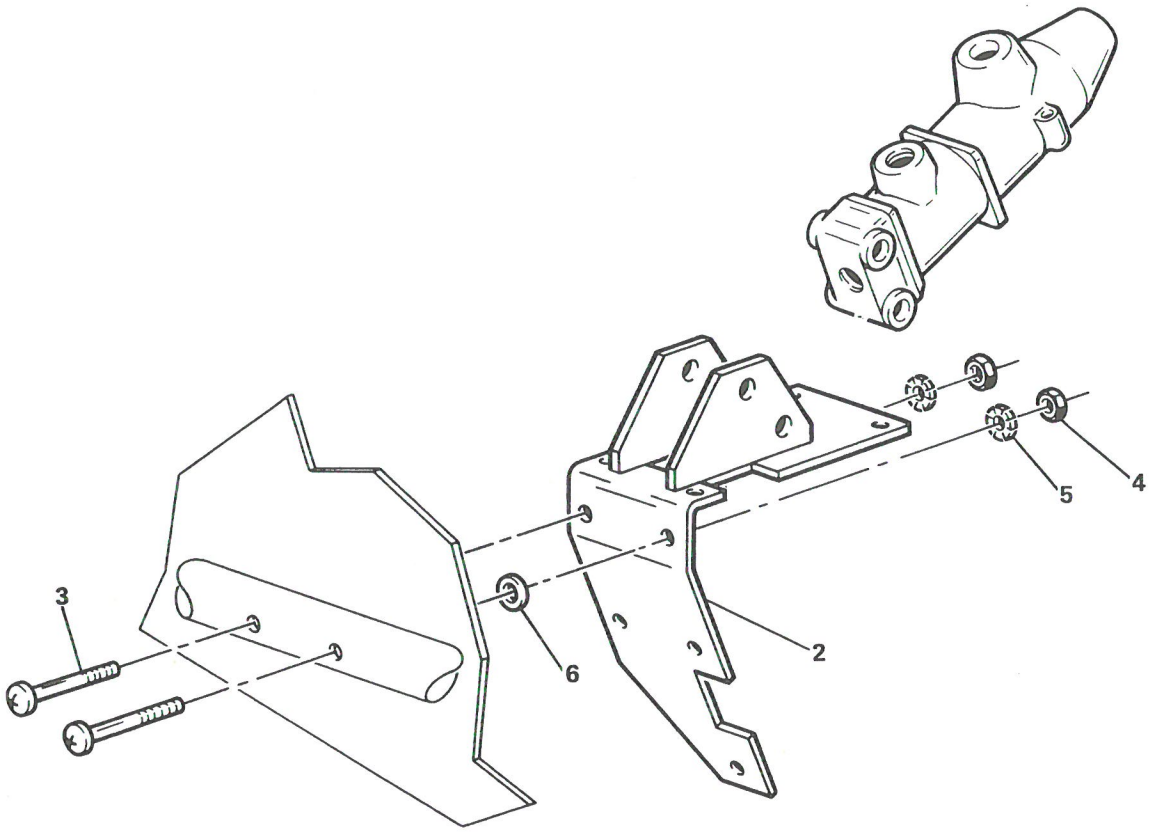

SUPPORT

PLANCHE 2

GROUPE FREINAGE ET COMMANDES

SOUS GROUPE PEDALIER

PLANCHE ET REPERE	FABRICANT CODE	FABRICANT REFERENCE	DESIGNATION 1 2 3 4 5 6 7	QUANTITE PAR ENSEMBLE	CODE APPLICABILITE	NOTA
2- 1			SUPPORT.....	PM		
2	F6432	524-62-001	. SUPPORT.....	1		
3	F0110	E27128	. VIS RL M8x1,25 - 80 - CLASSE 4-8.....	2		
4	F0996	25242009	. ECROU H M8x1,25 - CLASSE 8.....	2		
5	F0349	550821-44	. RONDELLE "CONTACT" N.....	2		
6	F0996	22750019	. RONDELLE 9,5x20x2.....	SB		

IMP101

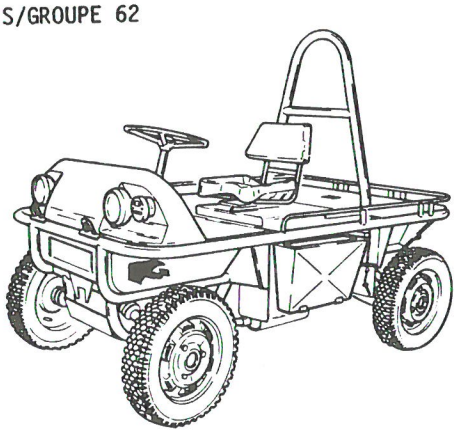

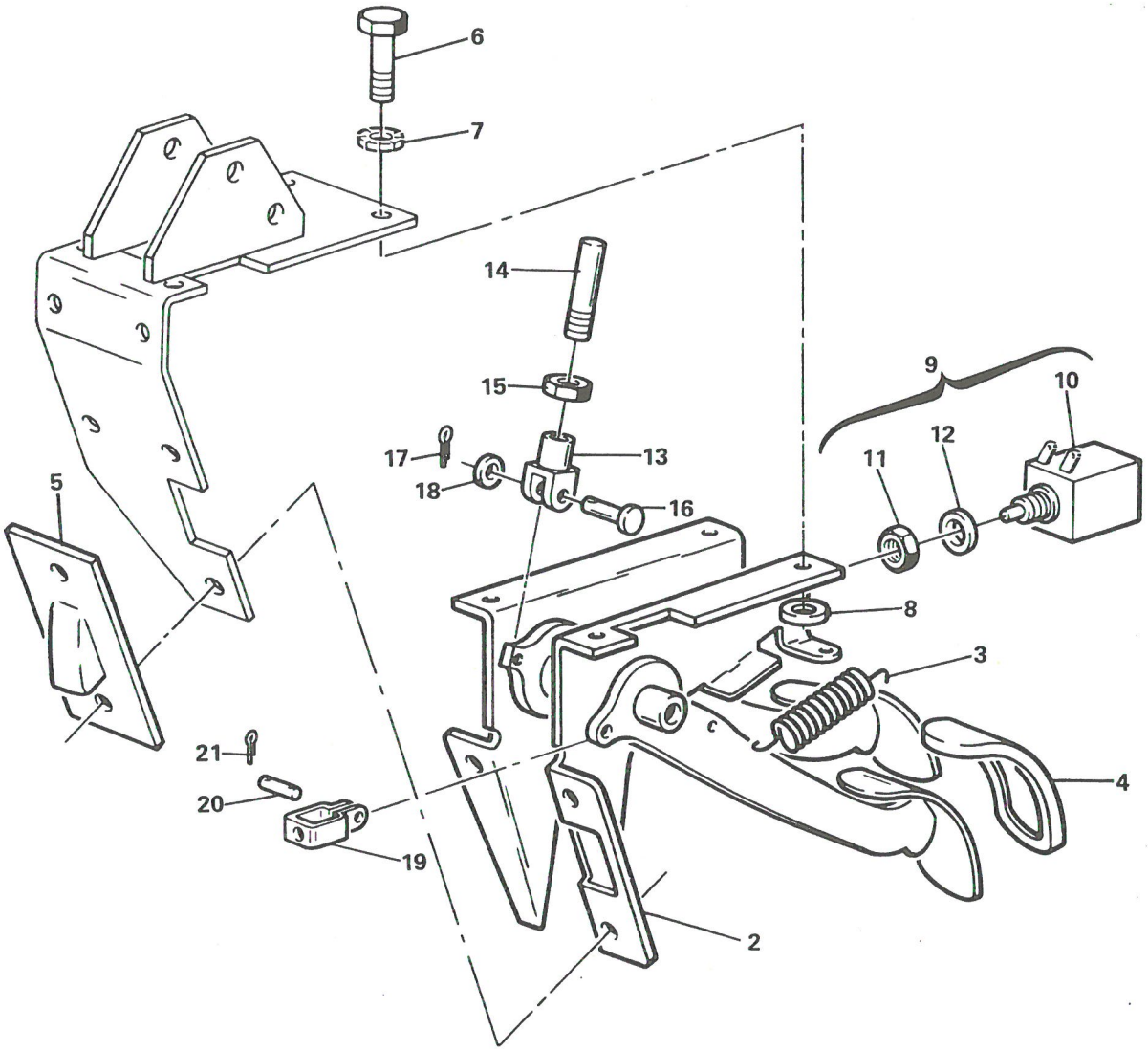

PEDALIER EQUIPE

PLANCHE 3

GROUPE FREINAGE ET COMMANDES

SOUS GROUPE PEDALIER

PLANCHE ET REPERE	FABRICANT CODE	FABRICANT REFERENCE	DESIGNATION 1 2 3 4 5 6 7	QUANTITE PAR ENSEMBLE	CODE APPLICABILITE	NOTA
3- 1			PEDALIER EQUIPE.....	PM		
2	F6432	524-62-007	. PEDALIER.....	1		
3	F0996	AM453-325A	. RESSORT 9 SPIRES.....	2		
4	F0996	75420552	. GARNITURE DE PEDALE.....	2		
5	F0996	AM314-25C	. ARRET DE CABLE.....	1		
6	F0996	23718519	. VIS H M7x1,00 - 12 - CLASSE 8-8.....	7		
7	F0996	7903056012	. RONDELLE A DENTS DE7.....	6		
8	F0996	7903030029	. RONDELLE "CONTACT" L.....	1		
9	F0996	5420474	. CONTACTEUR STOP AVEC ECROU.....	1		
10						
11						
12						
13	F0996	5417537	. CHAPE.....	1		
14	F0996	5401708	. TIGE DE POUSSEE.....	1		
15	F0996	25241009	. ECROU H M7x1,00 - CLASSE 8.....	1		
16	F0996	5417536	. AXE 6-20.....	1		
17	F0996	22422019	. GOUPILLE V2-14.....	1		
18	F0996	26192389	. RONDELLE.....	1		
19	F0996	5467775	. CHAPE.....	1		
20	F0996	5420471	. AXE 5-14.....	1		
21	F0996	22422019	. GOUPILLE V2-14.....	1		

IMP101

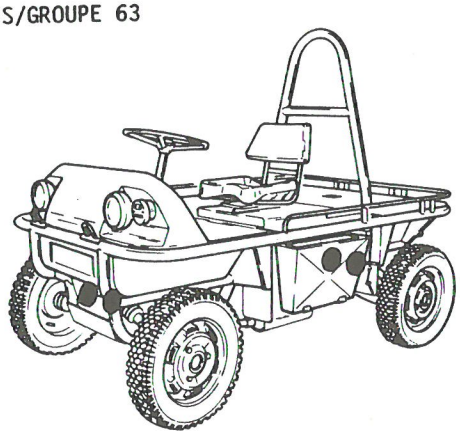

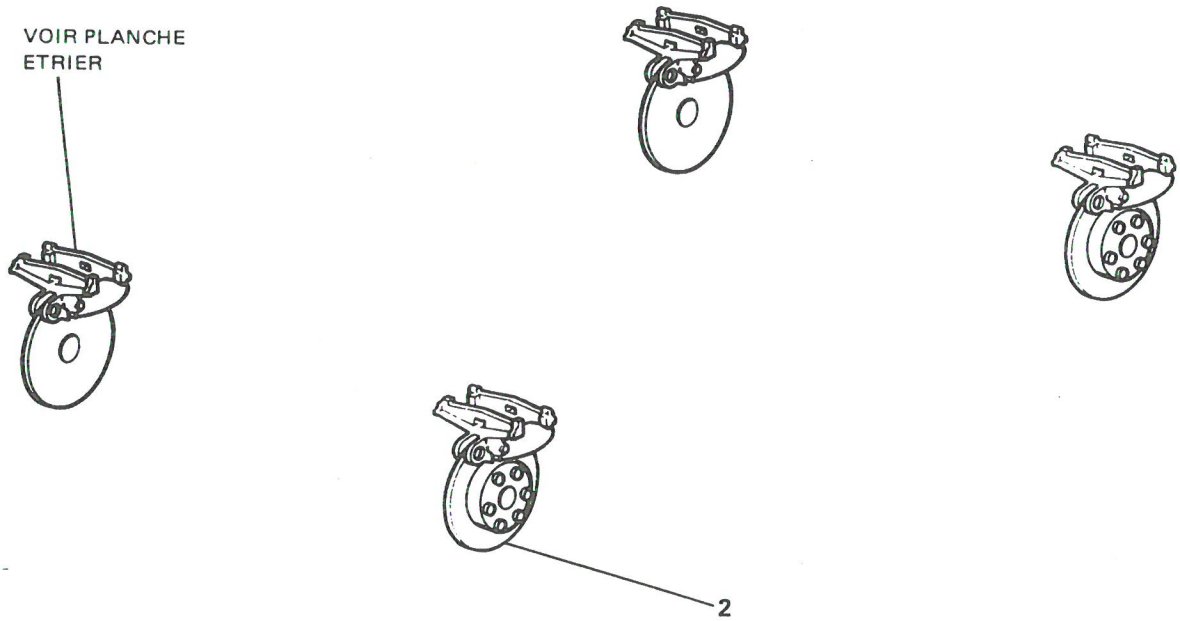

ETRIER - DISQUES

PLANCHE 1

PLANCHE ET REPERE	GROUPE FREINAGE ET COMMANDES			QUANTITE PAR ENSEMBLE	CODE APPLICABILITE	NOTA
	SOUS GROUPE ETRIER -DISQUES					
	FABRICANT		DESIGNATION			
	CODE	REFERENCE	1 2 3 4 5 6 7			
1- 1			ETRIER - DISQUES.....	PM		
2	F0996	AM451-23	. DISQUE.....	4		

IMP101

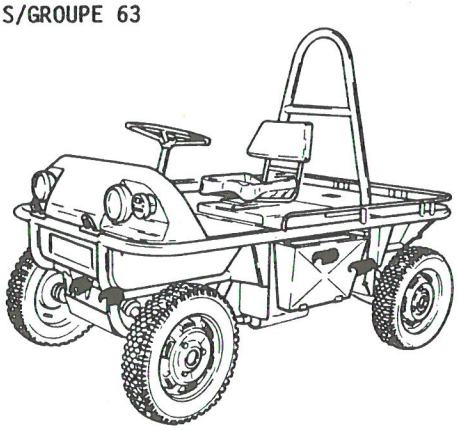

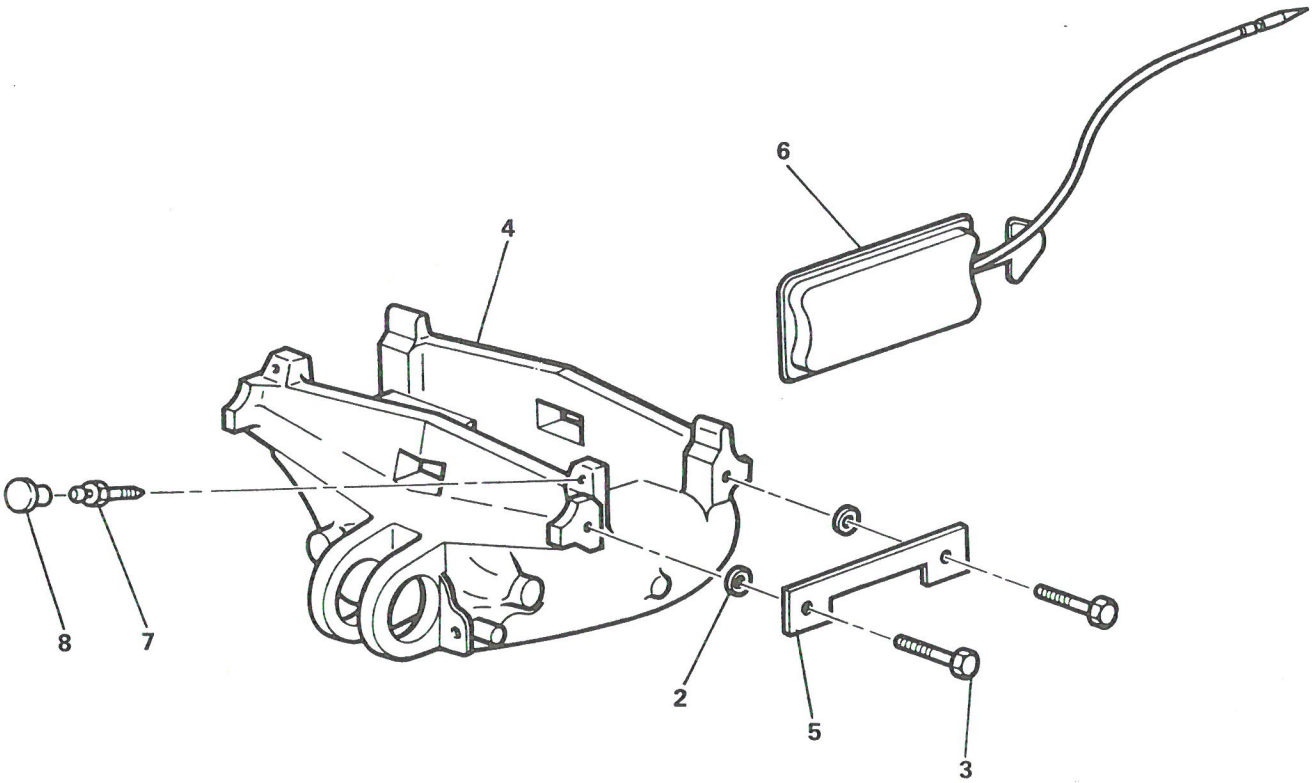

ETRIER

PLANCHE 2

PLANCHE ET REPERE	GROUPE FREINAGE ET COMMANDES / SOUS GROUPE ETRIER -DISQUES			QUANTITE PAR ENSEMBLE	CODE APPLICABIBLITE	NOTA
	FABRICANT		DESIGNATION			
	CODE	REFERENCE	1 2 3 4 5 6 7			
2- 1			ETRIER.....	PM		
2						
3						
4						
5	F0996	5420184	. CALE DE REGLAGE EP. 0,5.....	8		
6	F2111	FL451501	. PLAQUETTE DE FREIN.....	8		
7	F0996	5405106	. VIS DE PURGE.....	2		
8	F0996	5405107	. CAPUCHON PROTECTION.....	2		

IMP101

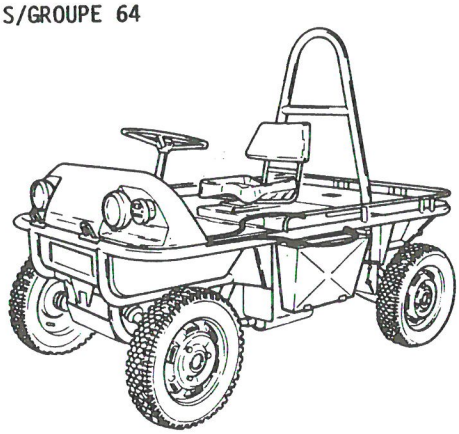

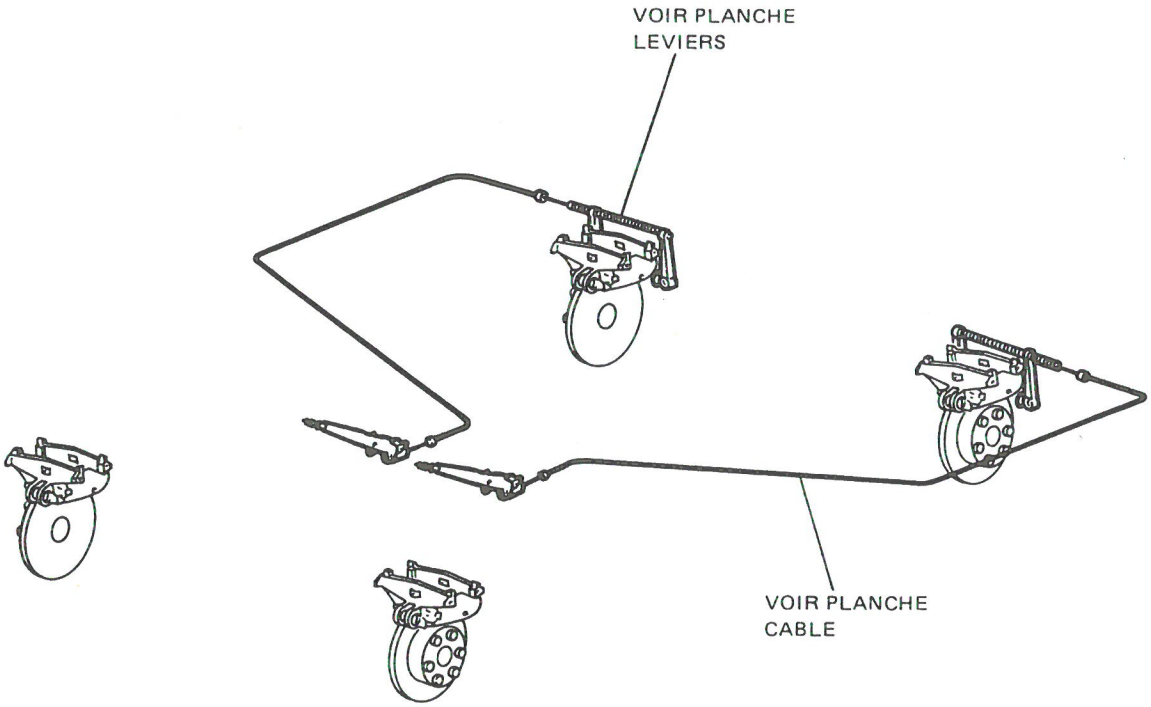

FREIN DE PARCAGE

PLANCHE 1

PLANCHE ET REPERE	GROUPE FREINAGE ET COMMANDES			QUANTITE PAR ENSEMBLE	CODE APPLICABILITE	NOTA
	SOUS GROUPE FREIN DE PARCAGE					
	FABRICANT		DESIGNATION			
	CODE	REFERENCE	1 2 3 4 5 6 7			
1- 1			FREIN DE PARCAGE.....	PM		

IMP101

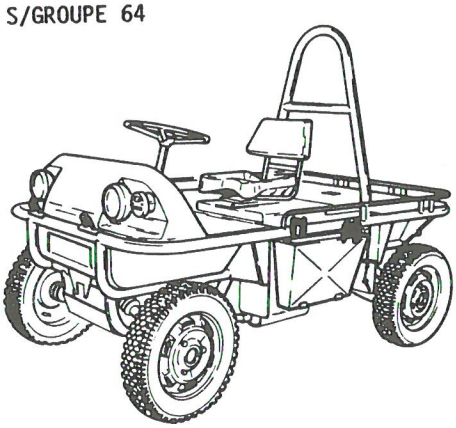

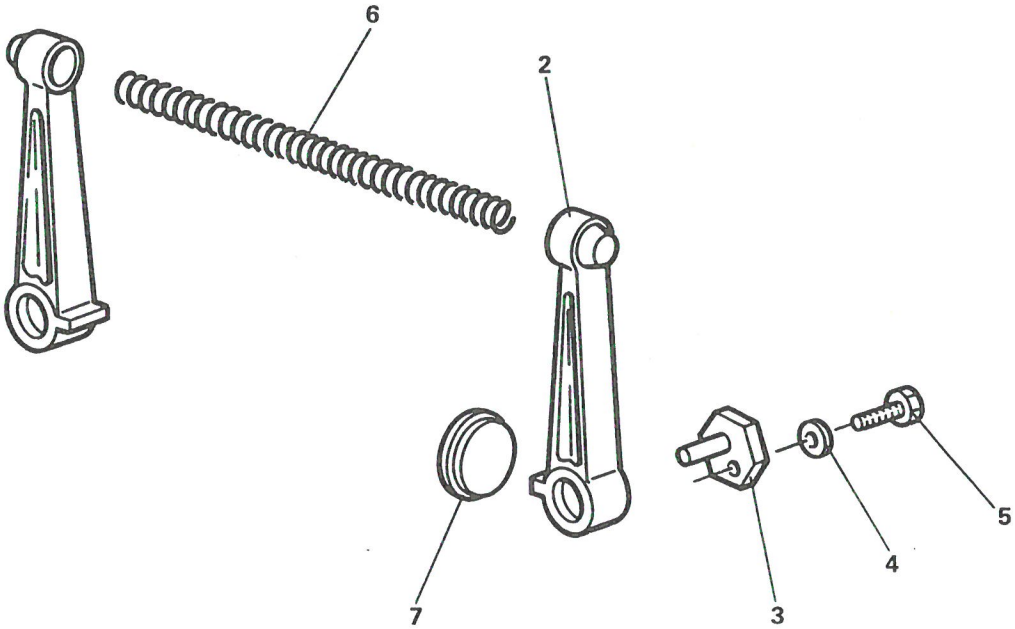

LEVIER

PLANCHE 2

PLANCHE ET REPERE	GROUPE FREINAGE ET COMMANDES / SOUS GROUPE FREIN DE PARCAGE			QUANTITE PAR ENSEMBLE	CODE APPLICABILITE	NOTA
	FABRICANT		DESIGNATION			
	CODE	REFERENCE	1 2 3 4 5 6 7			
2- 1			LEVIERS.....	PM		
2	F0996	5420269	. LEVIER.....	4		
3	F0996	5435903	. EXCENTRIQUE.....	4		
4	F0349	550921-44	. RONDELLE "CONTACT" L.....	4		
5	F0996	5421257	. VIS DE FIXATION M9-35.....	4		
6	F0996	5420271	. RESSORT.....	2		
7						

IMP101

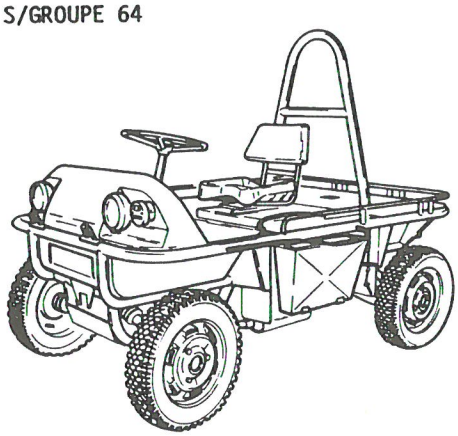

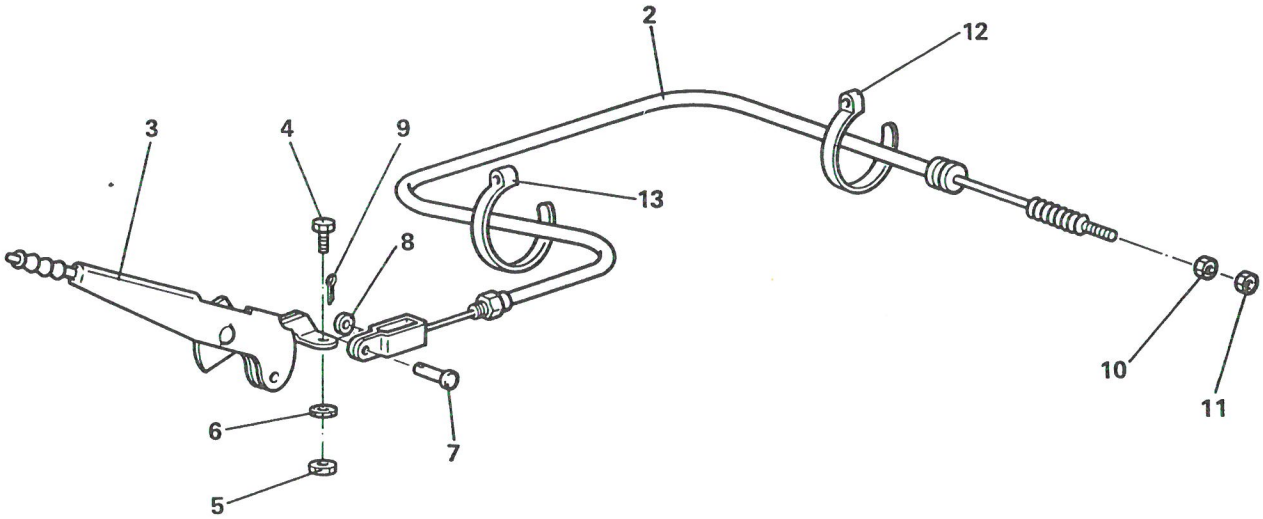

CABLE

PLANCHE 3

PLANCHE ET REPERE	GROUPE FREINAGE ET COMMANDES			QUANTITE PAR ENSEMBLE	CODE APPLICABILITE	NOTA
	SOUS GROUPE FREIN DE PARCAGE					
	FABRICANT		DESIGNATION			
	CODE	REFERENCE	1 2 3 4 5 6 7			
3- 1			CABLE.....	PM		
2	F2773	ML39173	. CABLE DE FREIN A MAIN.....	2		
3	F6432	564-65-006	. POIGNEE DE COMMANDE.....	2		
4	F0996	23706319	. VIS H M7x1,00 - 20 - CLASSE 4-8.....	4		
5	F0996	25241009	. ECROU H M7x1,00 - CLASSE 8.....	4		
6	F0996	7903056012	. RONDELLE A DENTS DE7.....	4		
7	F0996	5417536	. AXE 6-20.....	2		
8	F0996	22363019	. RONDELLE Z6N.....	2		
9	F0996	22422019	. GOUPILLE V2-14.....	2		
10	F0996	25241009	. ECROU H M7x1,00 - CLASSE 8.....	2		
11	F0996	25221019	. ECROU Hu M7x1,00 - CLASSE 4.....	2		
12	F2693	31916	. COLLIER PLASTIQUE.....	4		
13	F2693	31913	. COLLIER PLASTIQUE.....	2		

IMP101

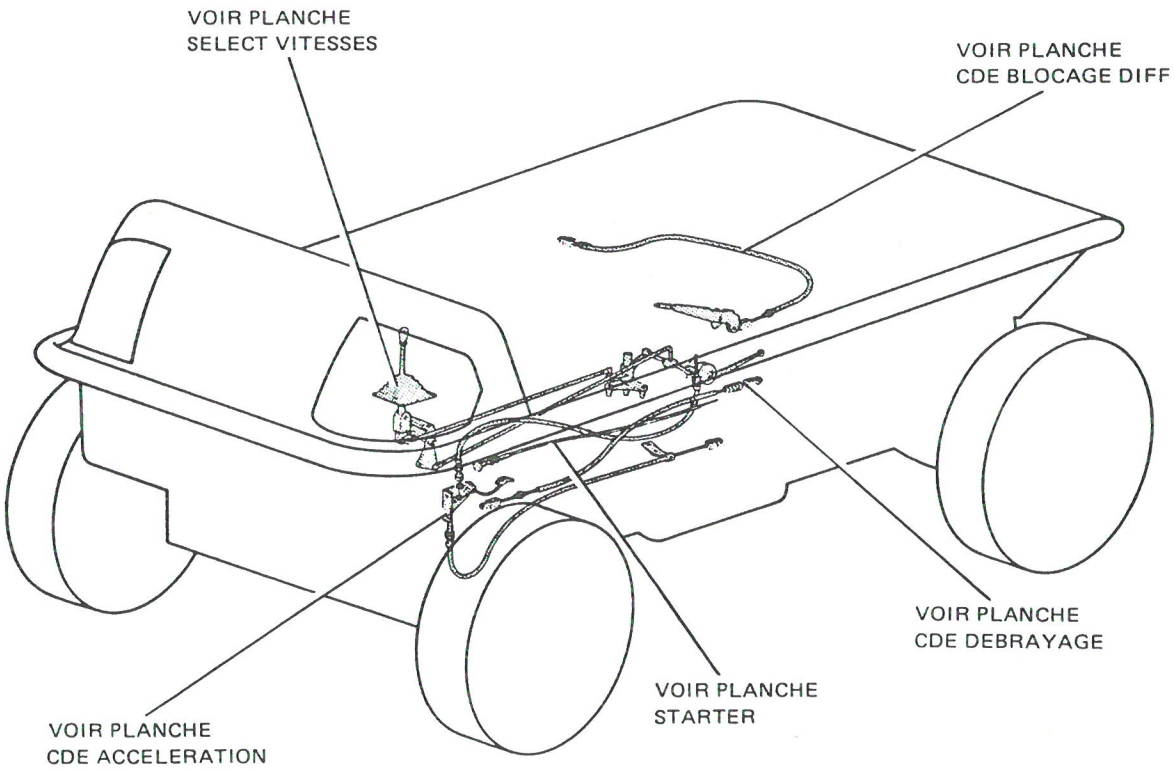

COMMANDE D'APPAREILS

PLANCHE 1

PLANCHE ET REPERE	GROUPE FREINAGE ET COMMANDES			QUANTITE PAR ENSEMBLE	CODE APPLICABIBLITE	NOTA
	SOUS GROUPE COMMANDE D'APPAREILS					
	FABRICANT		DESIGNATION			
	CODE	REFERENCE	1 2 3 4 5 6 7			
1- 1			COMMANDE D'APPAREILS.....	PM		

IMP 701

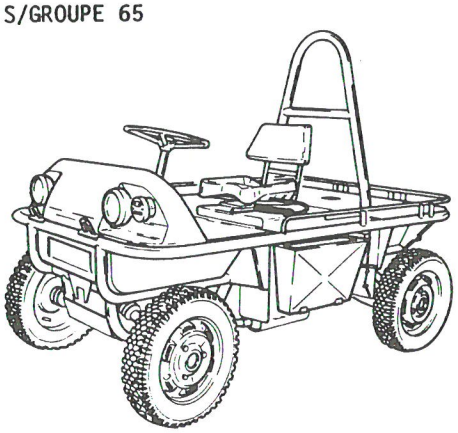

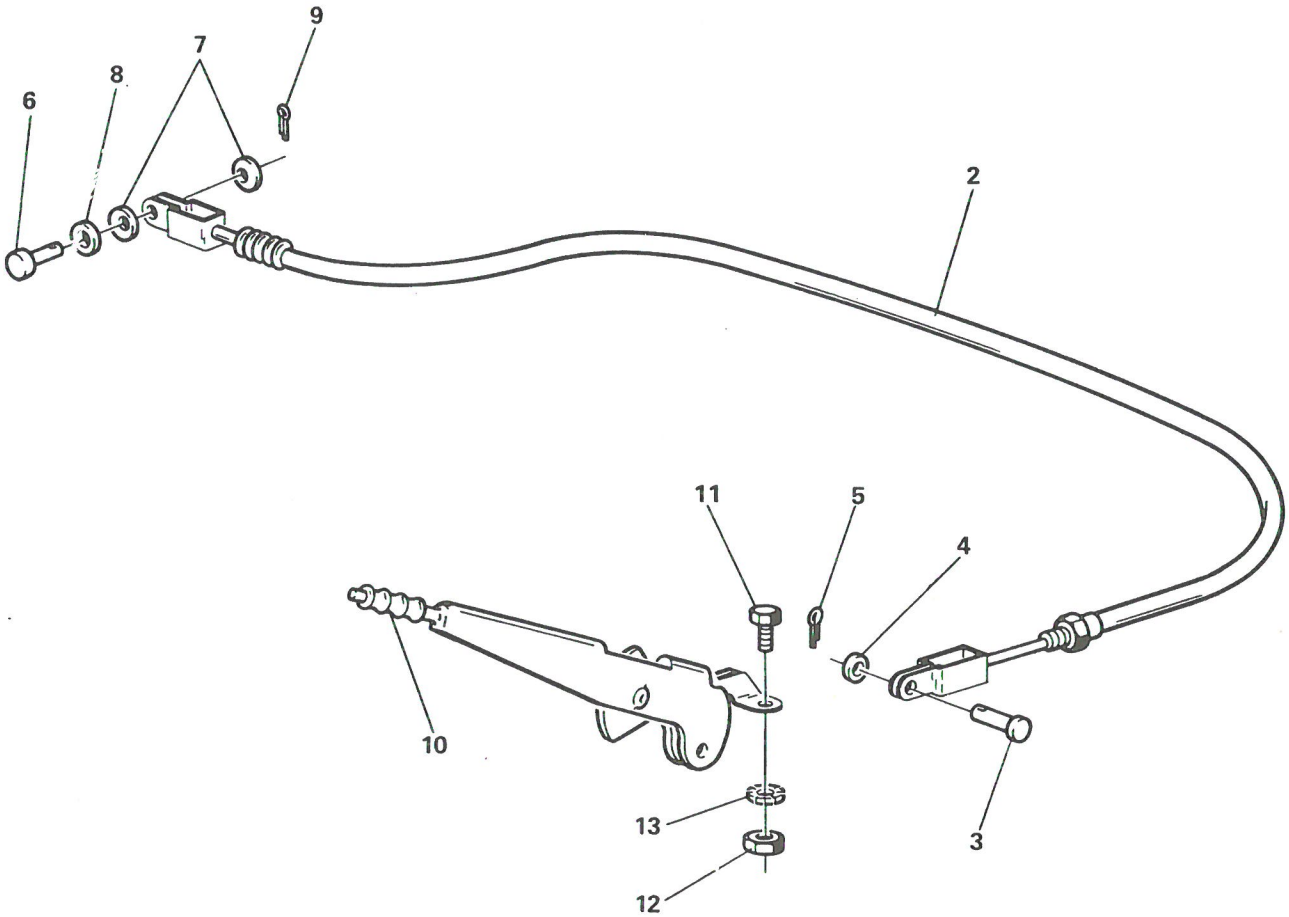

COMMANDE BLOCAGE DIFFERENTIEL

PLANCHE 2

PLANCHE ET REPERE	GROUPE FREINAGE ET COMMANDES			QUANTITE PAR ENSEMBLE	CODE APPLICABILITE	NOTA
	SOUS GROUPE COMMANDE D'APPAREILS					
	FABRICANT		DESIGNATION			
	CODE	REFERENCE	1 2 3 4 5 6 7			
2- 1			COMMANDE BLOCAGE DIFFERENTIEL.....	PM		
2	F2773	ML39108	. CABLE DE COMMANDE BLOCAGE DIFFERENTIEL.....	1		
3	F0996	5417536	. AXE 6-20.....	1		
4	F0996	22363019	. RONDELLE Z6N.....	1		
5	F0996	22422019	. GOUPILLE V2-14.....	1		
6	F0996	5417536	. AXE 6-20.....	1		
7	F0996	22363019	. RONDELLE Z6N.....	2		
8	F0349	500602-44	. RONDELLE ELASTIQUE.....	2		
9	F0996	22422019	. GOUPILLE V2-14.....	1		
10	F6432	524-65-006	. POIGNEE DE COMMANDE.....	1		
11	F0996	23705319	. VIS H M7x1,00 - 20 - CLASSE 4-8.....	2		
12	F0996	25241009	. ECROU H M7x1,00 - CLASSE 8.....	2		
13	F0996	7903056012	. RONDELLE A DENTS DE7.....	2		

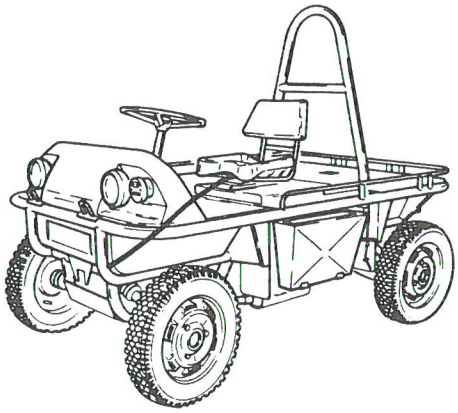

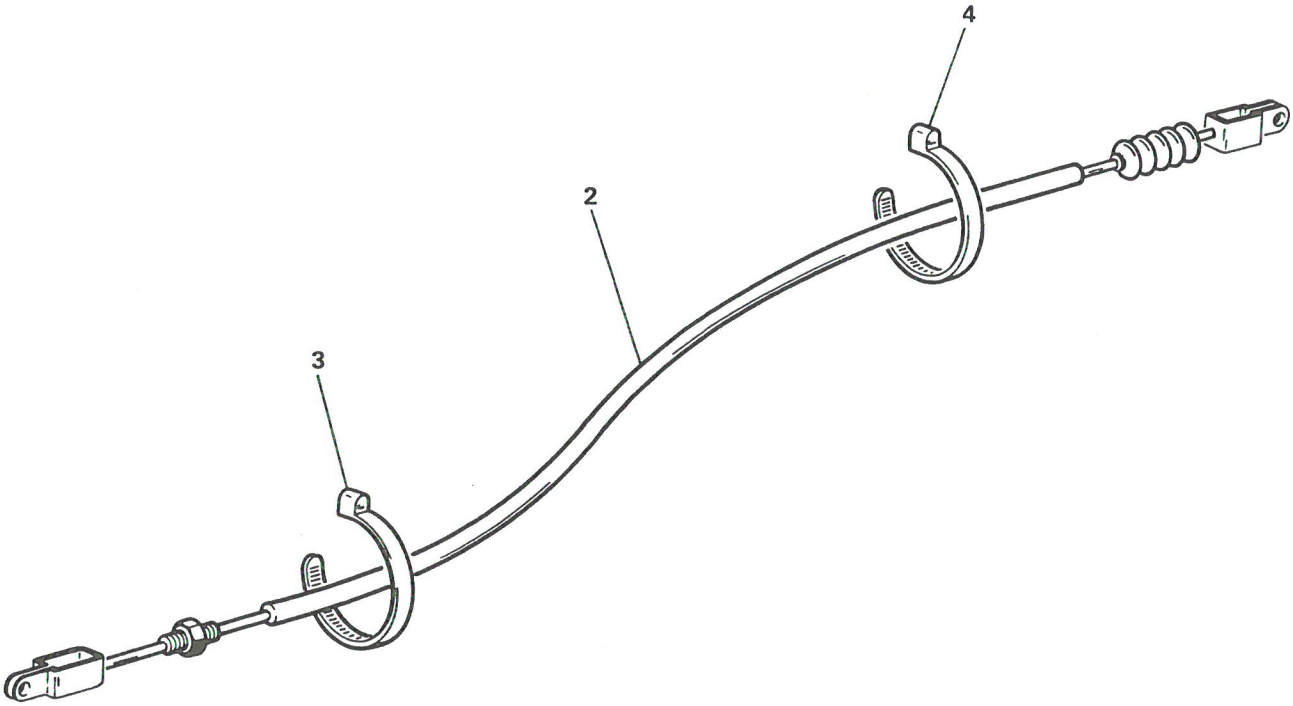

COMMANDE DEBRAYAGE

PLANCHE 3

GROUPE FREINAGE ET COMMANDES

SOUS GROUPE COMMANDE D'APPAREILS

PLANCHE ET REPERE	FABRICANT CODE	FABRICANT REFERENCE	DESIGNATION 1 2 3 4 5 6 7	QUANTITE PAR ENSEMBLE	CODE APPLICABILITE	NOTA
3- 1			COMMANDE DEBRAYAGE.....	PM		
2	F2773	ML39075	. CABLE DE DEBRAYAGE.....	1		
3	F2693	31913	. COLLIER PLASTIQUE.....	1		
4	F2693	31916	. COLLIER PLASTIQUE.....	1		

IMP101

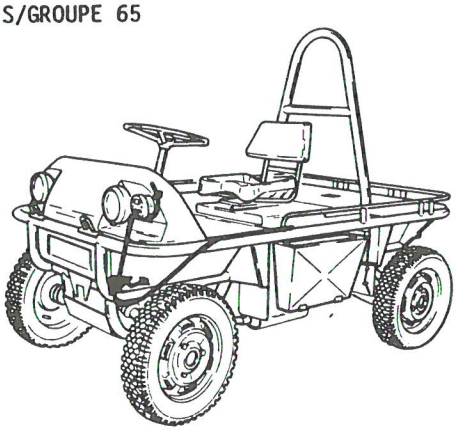

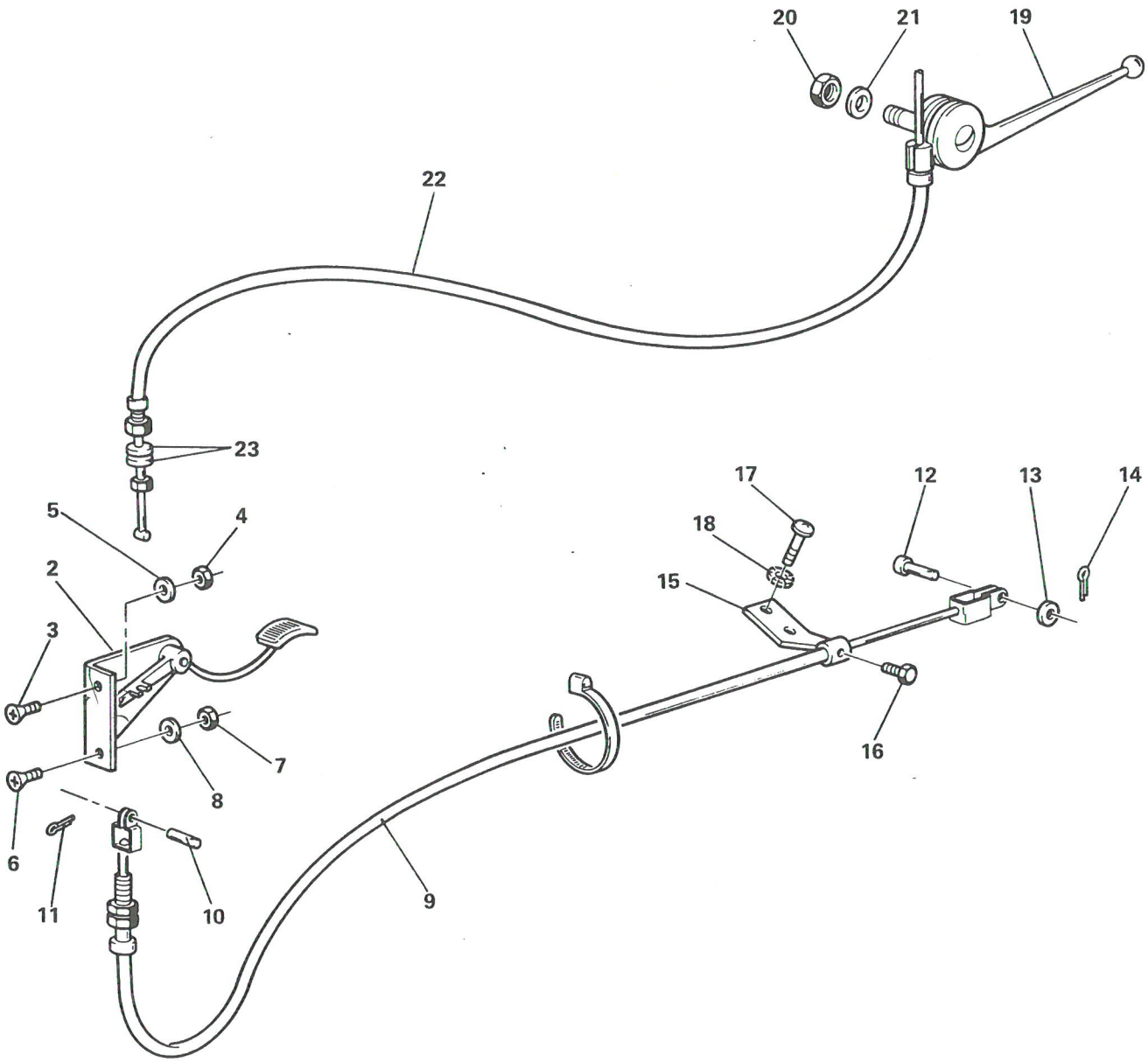

COMMANDE ACCELERATION

PLANCHE 4

PLANCHE ET REPERE	GROUPE FREINAGE ET COMMANDES / SOUS GROUPE COMMANDE D'APPAREILS			QUANTITE PAR ENSEMBLE	CODE APPLICABILITE	NOTA
	FABRICANT		DESIGNATION			
	CODE	REFERENCE	1 2 3 4 5 6 7			
4- 1			COMMANDE ACCELERATION.....	PM		
2	F6432	5204-65-052	. PEDALE ACCELERATEUR.....	1		
3	F6432	NL120-017-147	. VIS RL M8x1,25 - 80 - CLASSE 4-8.....	1		
4	F6432	NL120-062-006	. ECROU H M8x1,25 - CLASSE 8.....	1		
5	F6432	NL120-027-006	. RONDELLE "CONTACT".....	1		
6	F0110	E27128	. VIS RL M4x0,70 - 16 - CLASSE 4-8.....	1		
7	F0996	25256019	. ECROU H M4x0,70 - CLASSE 4.....	1		
8	F0349	550411-44	. RONDELLE "CONTACT" N.....	1		
9	F6432	5204-65-050	. CABLE D'ACCELERATION AV. PIED.....	1		
10	F0996	A314-92	. AXE 6-17.....	1		
11	F0996	22422019	. GOUPILLE V2-14.....	1		
12	F0996	A314-92	. AXE 6-17.....	1		
13	F0996	22422019	. GOUPILLE V2-14.....	1		
14	F0996	22363019	. RONDELLE.....	1		
15	F0423	51782001	. ARRET DE GAINE.....	1		
16	F0423	51760002	. VIS DE BLOCAGE.....	1		
17	F0996	24516319	. VIS CB M4x0,70 - 12 - CLASSE 4-8.....	2		
18	F0349	550411-44	. RONDELLE "CONTACT" N.....	2		
19	F0685	270D6X40	. ACCELERATEUR A MAIN.....	1		
20	F0996	25240019	. ECROU H M6x1,00 - CLASSE 8.....	1		
21	F0996	22385019	. RONDELLE A DENTS DE6.....	1		
22	F2773	ML39207	. CABLE.....	1		
23	F0996	22363019	. RONDELLE Z6N.....	2		

IMP101

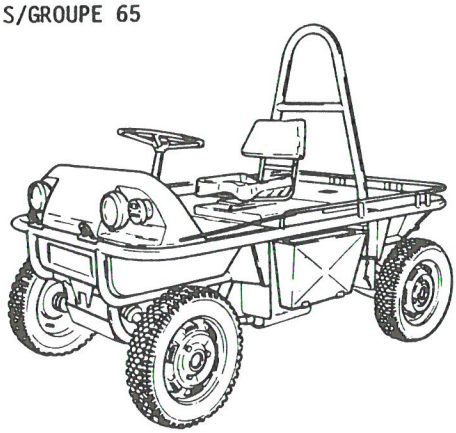

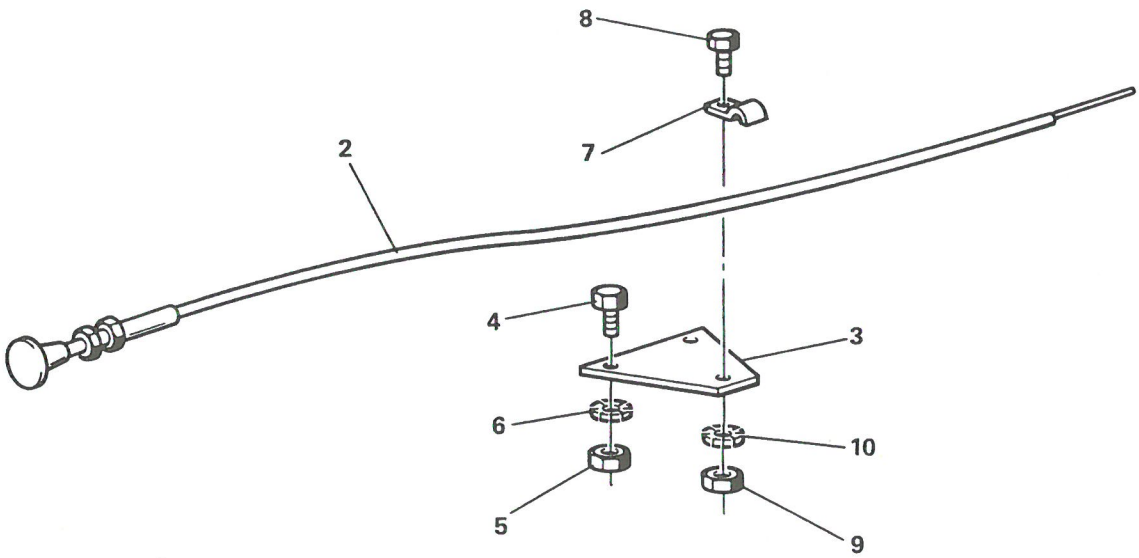

STARTER

PLANCHE 5

PLANCHE ET REPERE	GROUPE: FREINAGE ET COMMANDES / SOUS GROUPE: COMMANDE D'APPAREILS			QUANTITE PAR ENSEMBLE	CODE APPLICABIBLITE	NOTA
	FABRICANT		DESIGNATION			
	CODE	REFERENCE	1 2 3 4 5 6 7			
5- 1			STARTER.....	PM		
2	F2773	ML45105	. TIRETTE DE STARTER AVEC CABLE.....	1		
3	F6432	524-65-046	. SUPPORT.....	1		
4	F0996	24501019	. VIS CB M4x0,70 - 16 - CLASSE 4-8.....	2		
5	F0996	25258019	. ECROU H M4x0,70 - CLASSE 4.....	2		
6	F0996	22284019	. RONDELLE A DENTS DE4.....	2		
7	F0996	5441571	. PATTE DE MAINTIEN.....	1		
8	F0996	23661319	. VIS H M5x0,80 - 16 - CLASSE 8-8.....	1		
9	F0996	25259019	. ECROU H M5x0,80 - CLASSE 4.....	1		
10	F0996	22334019	. RONDELLE A DENTS DE5.....	1		

IMP101

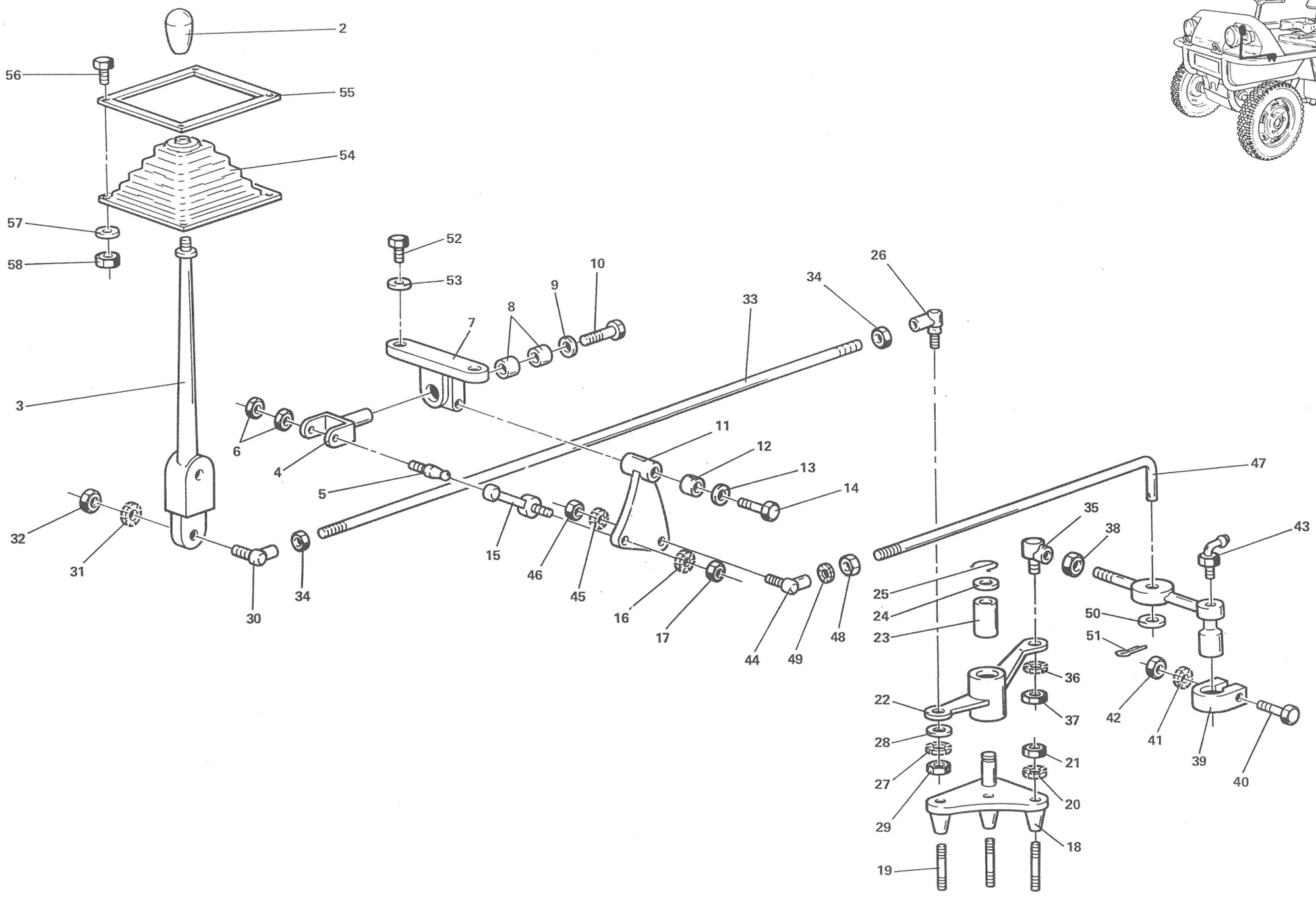

SELECTEUR DE VITESSES

PLANCHE 6

PLANCHE ET REPERE	GROUPE: FREINAGE ET COMMANDES			QUANTITE PAR ENSEMBLE	CODE APPLICABIBLITE	NOTA
	SOUS-GROUPE: COMMANDE D'APPAREILS					
	FABRICANT		DESIGNATION			
	CODE	REFERENCE	1 2 3 4 5 6 7			
6- 1			SELECTEUR DE VITESSES.....	PM		
2	F6032	1770	. POIGNEE.....	1		
3	F6032	45201	. LEVIER.....	1		
4	F6032	45202	. CHAPE.....	1		
5	F6032	45217	. AXE A ROTULE.....	1		
6	F0110	E27411	. ECROU Hm M10x1,00 - CLASSE 4.....	2		
7	F6032	45205	. SUPPORT LEVIER.....	1		
8	F6032	45206	. BAGUE 14x18x14.....	2		
9	F6032	45208	. RONDELLE.....	1		
10	F0110	E27311	. VIS H M8x1,25 - 20 - CLASSE 8-8.....	1		
11	F6432	524-65-025	.	1		
12	F6032	45244	. BAGUE.....	1		
13	F6432	524-65-027	. RONDELLE.....	1		
14	F6432	524-65-028	. VIS SP.....	1		
15	F6432	524-65-029	.	2		
16	F0110	E27418	. RONDELLE A DENTS DE6.....	1		
17	F0110	E27411	. ECROU H M6x1,00 - CLASSE 8.....	1		
18	F6432	524-65-030	. SUPPORT RENVOI.....	1		
19	F6032	45219	. GOUJON SPECIAL.....	3		
20	F0110	E27618	. RONDELLE A DENTS DE8.....	3		
21	F0110	E27411	. ECROU H M8x1,25 - CLASSE 8.....	3		
22	F6032	45214	.	1		
23	F6032	45213	. BAGUE.....	1		
24	F6032	45212	. RONDELLE.....	1		
25	F6032	45210	. CIRCLIPS.....	1		
26	F6032	D1303	. ROTULE.....	1		
27	F0110	E27618	. RONDELLE A DENTS DE8.....	1		
28	F0996	22541019	. RONDELLE Z8N.....	1		
29	F0110	E27411	. ECROU Hm M8x1,25 - CLASSE 4.....	1		
30	F6032	D1303	. ROTULE.....	1		
31	F0110	E27618	. RONDELLE A DENTS DE8.....	1		
32	F0110	E27411	. ECROU H M8x1,25 - CLASSE 8.....	1		
33	F6032	45233	. TIGE VITESSES.....	1		
34	F0110	E27411	. ECROU Hm M8x1,25 - CLASSE 4.....	2		
35	F6032	D1303	. ROTULE.....	1		
36	F0110	E27618	. RONDELLE A DENTS DE8.....	1		
37	F0110	E27411	. ECROU H M8x1,25 - CLASSE 8.....	1		
38	F0110	E27411	. ECROU H M8x1,25 - CLASSE 4.....	1		
39	F6032	45237	. COLLIER.....	1		
40	F6432	NL12007112	. VIS H M7x1,00 - 30 - CLASSE 4-8.....	1		
41	F6432	NL12025067	. RONDELLE A DENTS DE7.....	1		
42	F0110	E27411	. ECROU H M8x1,00 - CLASSE 8.....	1		
43	F6432	524-65-039	. GRAISSEUR.....	1		
44	F6432	524-65-029	. ROTULE.....	1		
45	F0110	E27618	. RONDELLE A DENTS DE6.....	1		
46	F0110	E27411	. ECROU H M6x1,00 - CLASSE 8.....	1		
47	F6032	45240	. TIGE.....	1		
48	F0110	E27411	. ECROU Hm M6x1,00 - CLASSE 4.....	1		
49	F0996	22385019	. RONDELLE A DENTS DE6.....	1		

GROUPE 06
S/GROUPE 65

PLANCHE ET REPERE	GROUPE FREINAGE ET COMMANDES			QUANTITE PAR ENSEMBLE	CODE APPLICABIBLITE	NOTA
	SOUS-GROUPE COMMANDE D'APPAREILS					
	FABRICANT		DESIGNATION			
	CODE	REFERENCE	1 2 3 4 5 6 7			
6 50	F0110	E27611	. RONDELLE Z8N.....	1		
51	F6432	NL12043173	. GOUPILLE V2-16.....	1		
52	F0996	23767319	. VIS H M8x1,25 - 20 - CLASSE 8-8.....	2		
53	F0349	550822-44	. RONDELLE "CONTACT" L.....	2		
54	F0996	5438370	. ETANCHEITE CAOUTCHOUC.....	1		
55	F0996	5450643	. ARMATURE TOLE.....	1		
56	F0996	23663319	. VIS H M5x0,80 - 20 - CLASSE 8-8.....	4		
57	F0349	550511-44	. RONDELLE "CONTACT" N.....	8		
58	F0996	25259019	. ECROU H M5x0,80 - CLASSE 4.....	4		

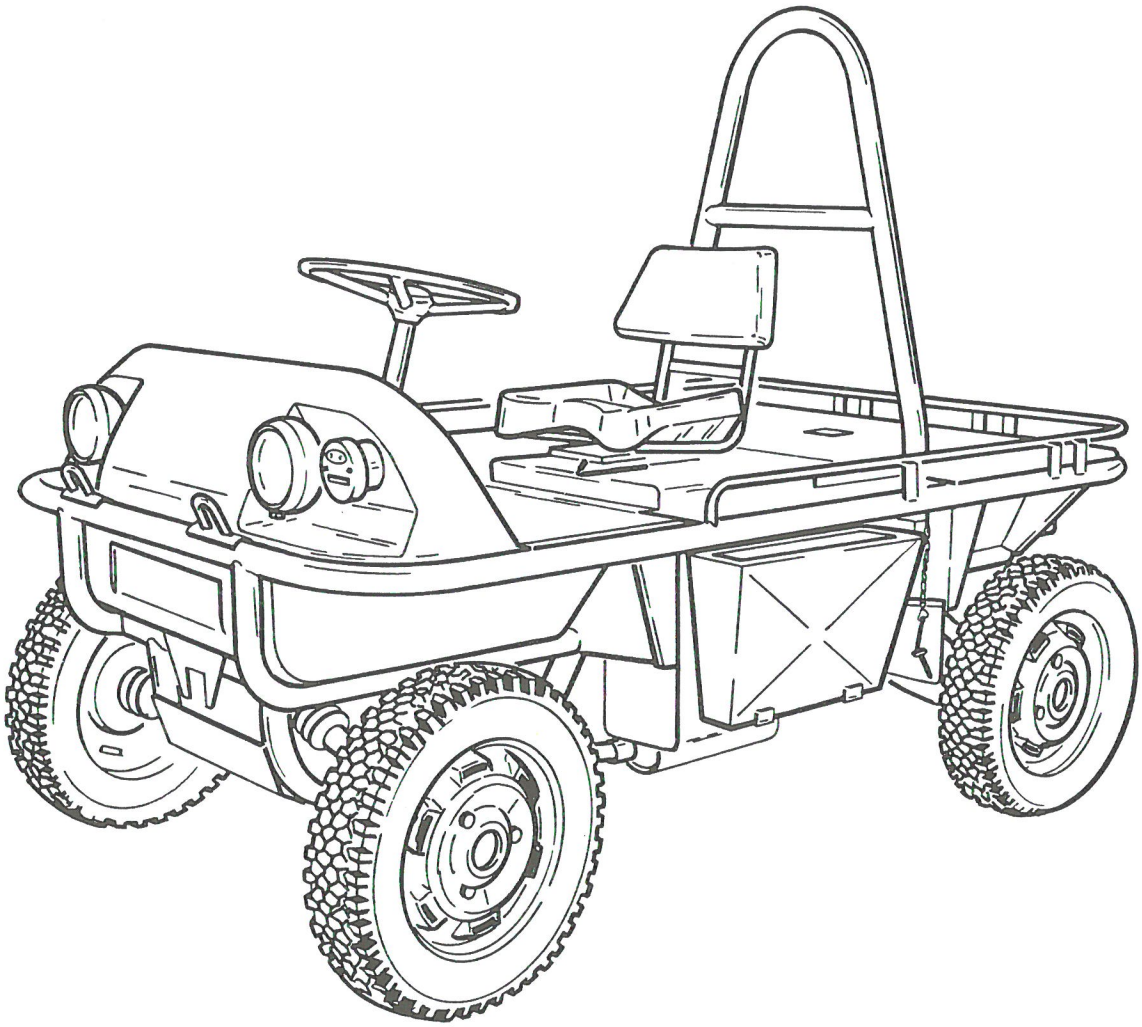

ENSEMBLE

PLANCHE 1

PLANCHE ET REPERE	GROUPE ELECTRICITE ET TABLEAU DE BORD			QUANTITE PAR ENSEMBLE	CODE APPLICABIBLITE	NOTA
	SOUS GROUPE ENSEMBLE					
	FABRICANT		DESIGNATION			
	CODE	REFERENCE	1 2 3 4 5 6 7			
1- 1			ENSEMBLE.....	PM		

IMP01

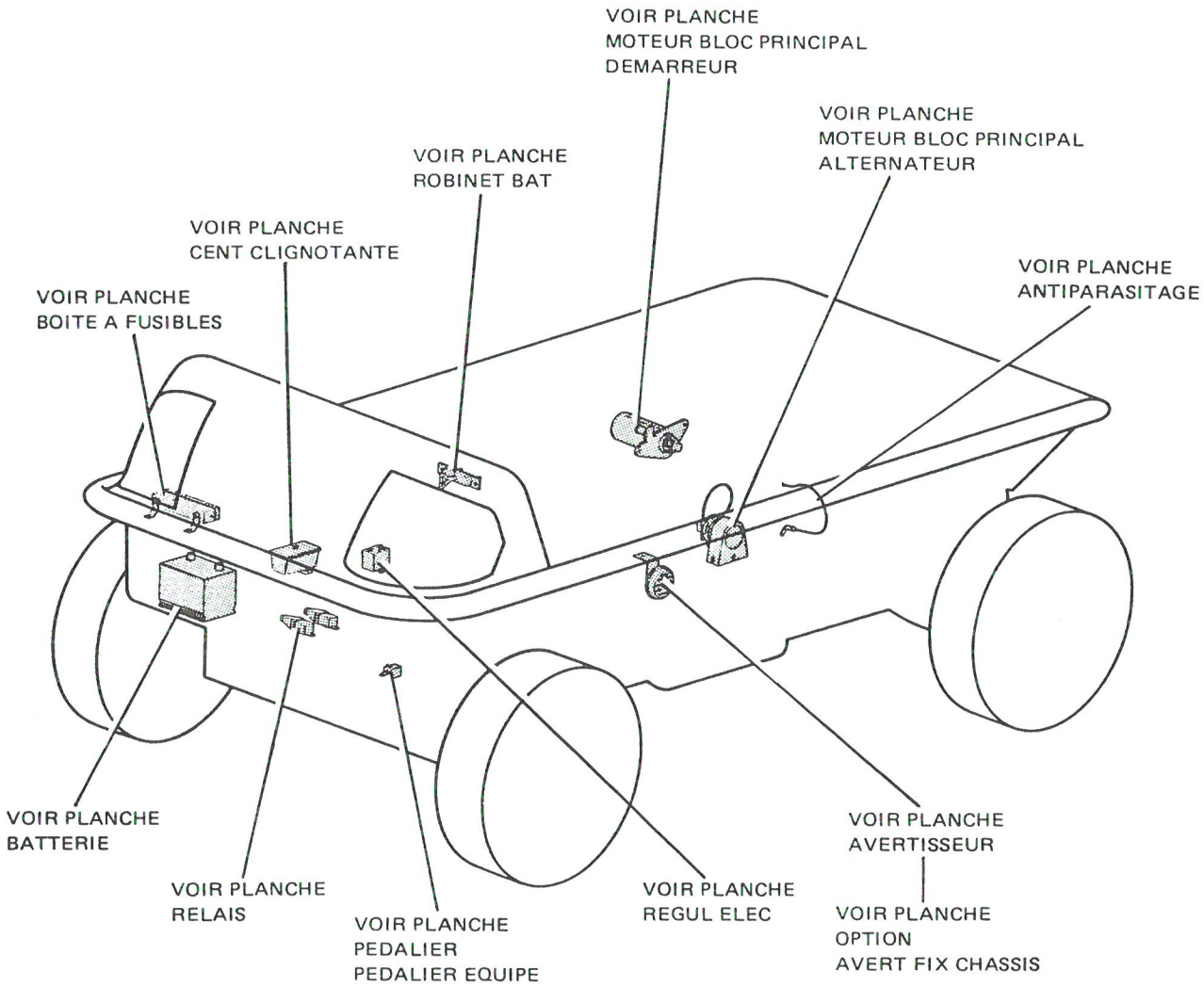

EQUIPEMENT ELECTRIQUE HORS T.B.

PLANCHE 1

PLANCHE ET REPERE	GROUPE ELECTRICITE ET TABLEAU DE BORD			QUANTITE PAR ENSEMBLE	CODE APPLICABILITE	NOTA
	SOUS GROUPE EQUIPEMENT ELECTRIQUE HORS T.B.					
	FABRICANT		DESIGNATION			
	CODE	REFERENCE	1 2 3 4 5 6 7			
1- 1			EQUIPEMENT ELECTRIQUE HORS T.B.....	PM		

IMP101

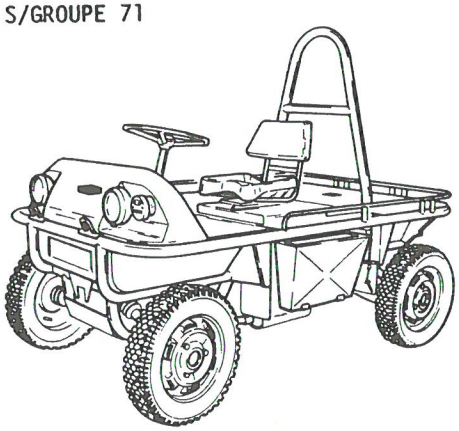

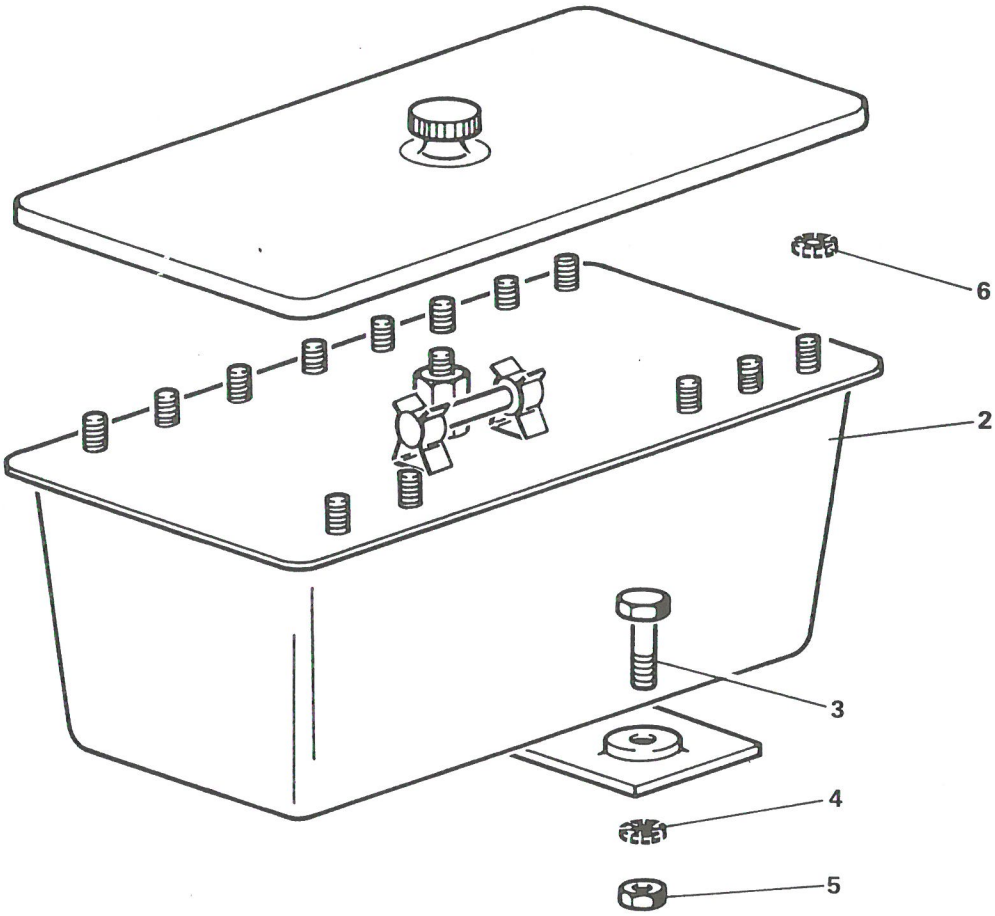

CENTRALE CLIGNOTANTE

PLANCHE 2

PLANCHE ET REPERE	GROUPE: ELECTRICITE ET TABLEAU DE BORD / SOUS GROUPE: EQUIPEMENT ELECTRIQUE HORS T.B.			QUANTITE PAR ENSEMBLE	CODE APPLICABILITE	NOTA
	FABRICANT		DESIGNATION			
	CODE	REFERENCE	1 2 3 4 5 6 7			
2- 1			CENTRALE CLIGNOTANTE.....	PM		
2	F0780	63004001	. CENTRALE CLIGNOTANTE.....	1		
3	F0996	24391019	. VIS H M5x0,80 - 20 - CLASSE 6-8.....	2		
4	F0996	22334019	. RONDELLE A DENTS DE8.....	2		
5	F0996	25259019	. ECROU H M5x0,80 - CLASSE 4.....	2		
6	F0996	22284019	. RONDELLE A DENTS DE4.....	10		

IMP101

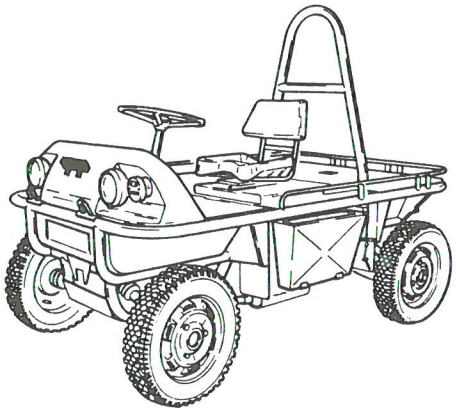

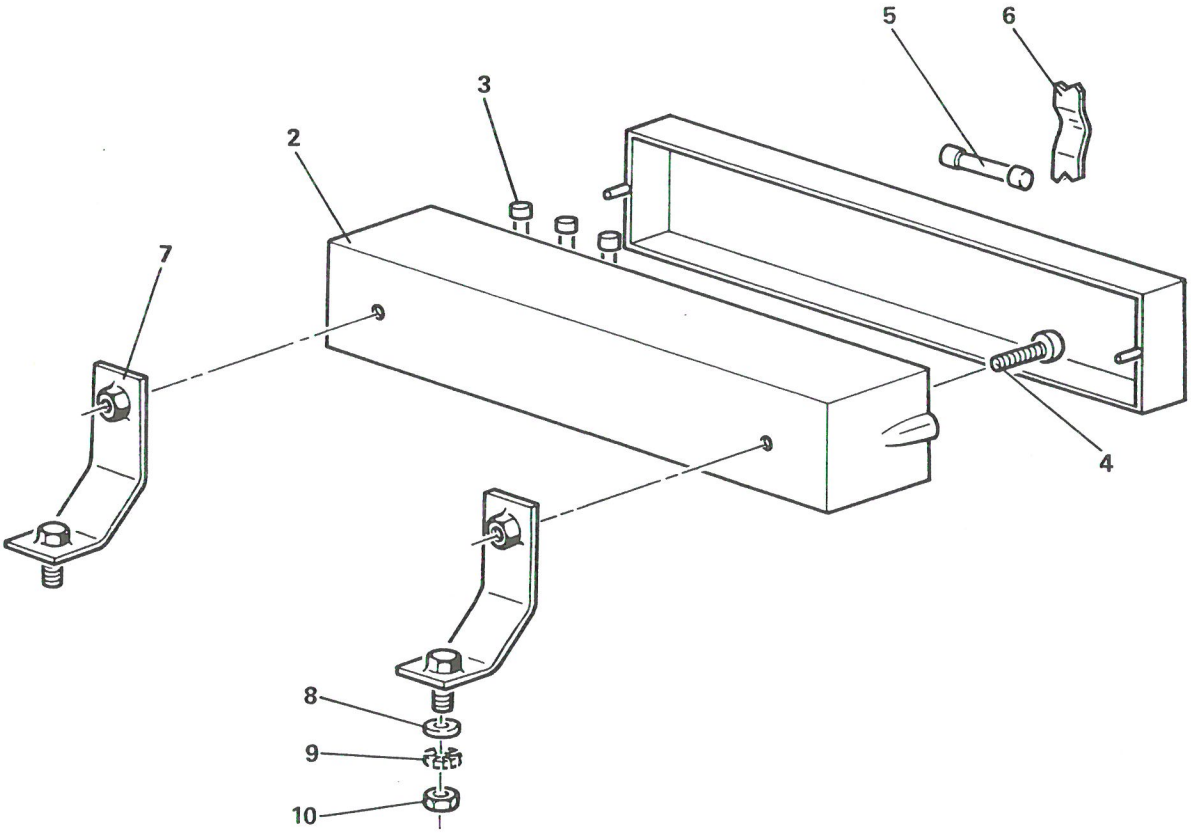

BOITE A FUSIBLES

PLANCHE 3

PLANCHE ET REPERE	GROUPE ELECTRICITE ET TABLEAU DE BORD			QUANTITE PAR ENSEMBLE	CODE APPLICABILITE	NOTA
	SOUS GROUPE EQUIPEMENT ELECTRIQUE HORS T.B.					
	FABRICANT		DESIGNATION			
	CODE	REFERENCE	1 2 3 4 5 6 7			
3- 1			BOITE A FUSIBLES.....	PM		
2	F0797	5010	. BOITE A FUSIBLES.....	1		
3	F0797	87378	. FUSIBLE CUIVRE 8A.....	10		
4	F0110	E27115	. VIS C M5x0,80 - 16 - CLASSE 4-8.....	2		
5	F0797	87378	. FUSIBLE CUIVRE 8A.....	1		
6						
7						
8	F0996	26192379	. RONDELLE L5N.....	2		
9	F0996	22334019	. RONDELLE A DENTS DE5.....	2		
10	F0996	25259019	. ECROU H M5x0,80 - CLASSE 4.....	2		

IMP101

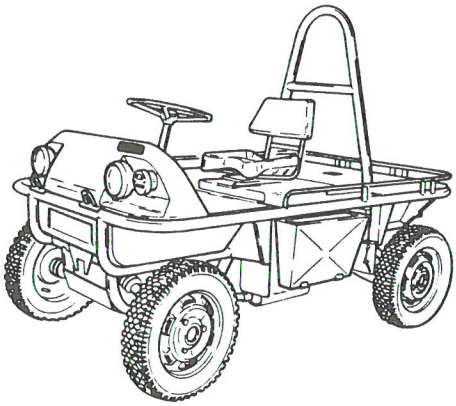

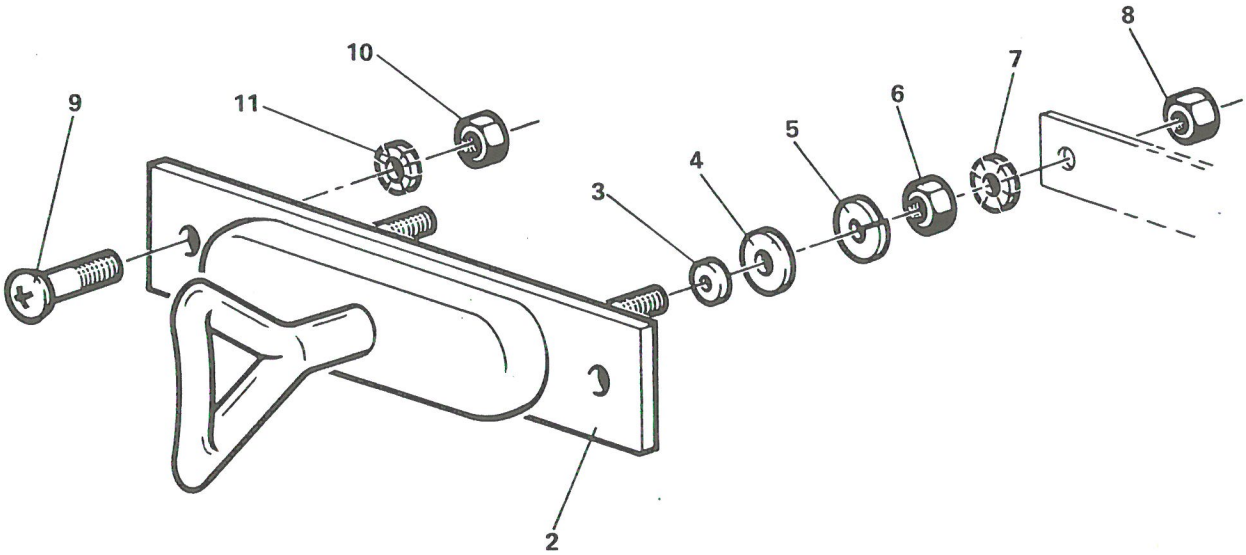

ROBINET BATTERIE

PLANCHE 4

PLANCHE ET REPERE	GROUPE: ELECTRICITE ET TABLEAU DE BORD SOUS GROUPE: EQUIPEMENT ELECTRIQUE HORS T.B. FABRICANT: CODE	FABRICANT: REFERENCE	DESIGNATION 1 2 3 4 5 6 7	QUANTITE PAR ENSEMBLE	CODE APPLICABILITE	NOTA
4- 1			ROBINET BATTERIE.....	PM		
2	F0239	RG10503	. ROBINET DE BATTERIE.....	1		
3						
4						
5						
6						
7						
8						
9	F0110	E27128	. VIS RL M6x1,00 - 25 - CLASSE 4-8.....	2		
10	F0996	25240019	. ECROU H M6x1,00 - CLASSE 8.....	2		
11	F0349	550614-44	. RONDELLE ELASTIQUE.....	2		

IMP101

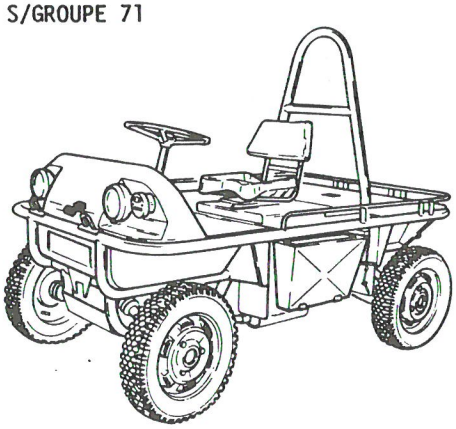

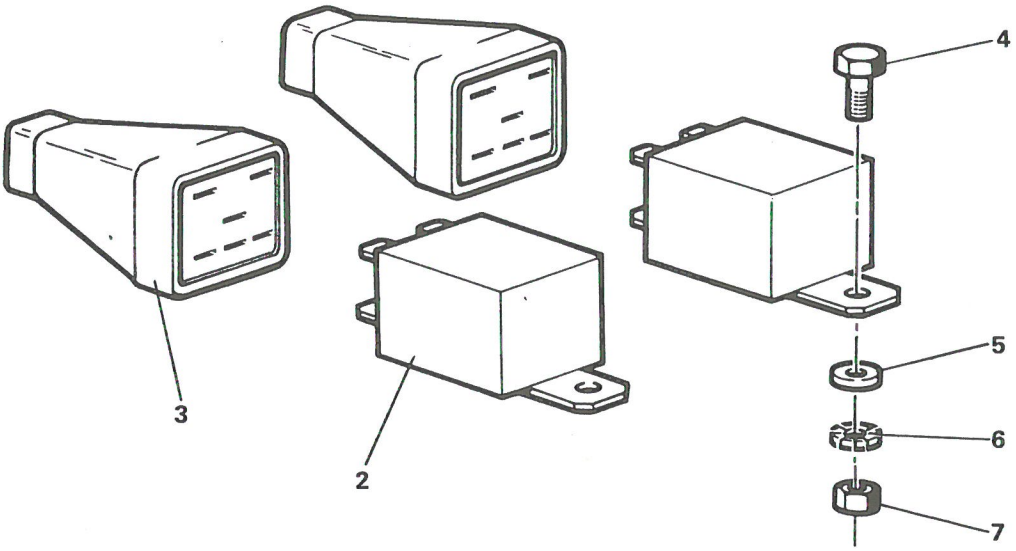

RELAIS

PLANCHE 5

PLANCHE ET REPERE	GROUPE ELECTRICITE ET TABLEAU DE BORD			QUANTITE PAR ENSEMBLE	CODE APPLICABILITE	NOTA
	SOUS GROUPE EQUIPEMENT ELECTRIQUE HORS T.B.					
	FABRICANT		DESIGNATION			
	CODE	REFERENCE	1 2 3 4 5 6 7			
5- 1			RELAIS.....	PM		
2	F0800	1076657	. RELAIS 12V.....	2		
3	F6432	524-71-028	. EMBASE.....	2		
4	F0996	23661319	. VIS H M5x0,80 - 16 - CLASSE 8-8.....	2		
5	F0110	E27611	. RONDELLE Z5N.....	2		
6	F0110	E27618	. RONDELLE A DENTS DE5.....	2		
7	F0110	E27411	. ECROU H M5x0,80 - CLASSE 4.....	2		

IMP701

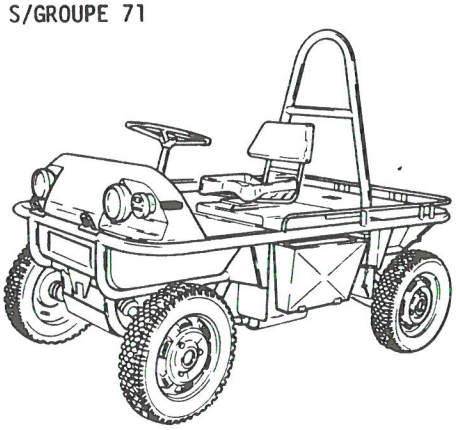

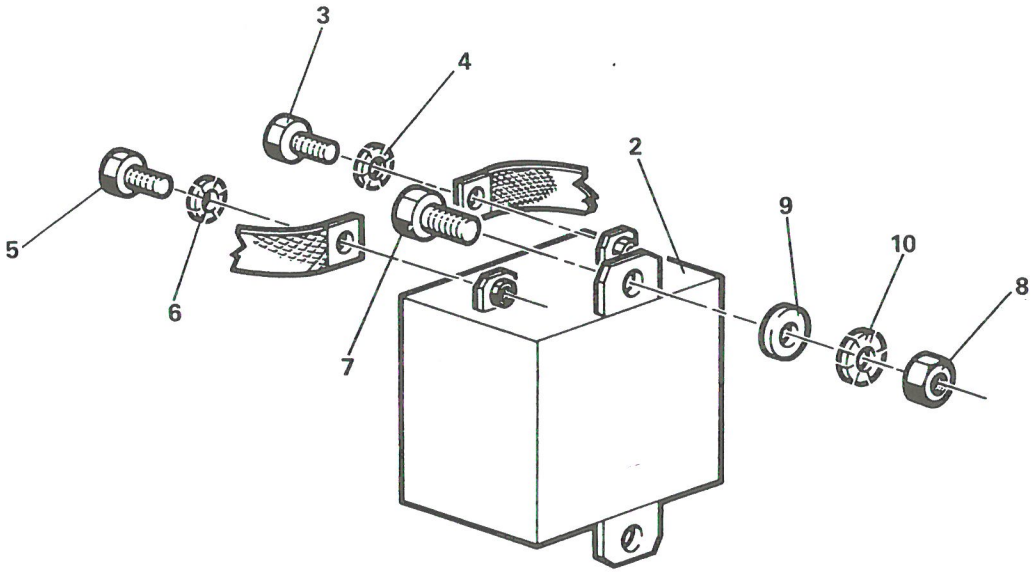

REGULATEUR ELECTRIQUE

PLANCHE 6

PLANCHE ET REPERE	GROUPE: ELECTRICITE ET TABLEAU DE BORD SOUS GROUPE: EQUIPEMENT ELECTRIQUE HORS T.B.			QUANTITE PAR ENSEMBLE	CODE APPLICABILITE	NOTA
	FABRICANT		DESIGNATION			
	CODE	REFERENCE	1 2 3 4 5 6 7			
6- 1			REGULATEUR ELECTRIQUE.....	PM		
2	F0996	5480776	. REGULATEUR ELECTRIQUE.....	1		
3						
4						
5						
6						
7	F0996	23663319	. VIS H M5x0,80 - 20 - CLASSE 8-8.....	2		
8	F0996	25259019	. ECROU H M5x0,80 - CLASSE 4.....	2		
9	F0110	E27611	. RONDELLE Z5N.....	2		
10	F0996	22902019	. RONDELLE A DENTS DE5.....	2		

IMP101

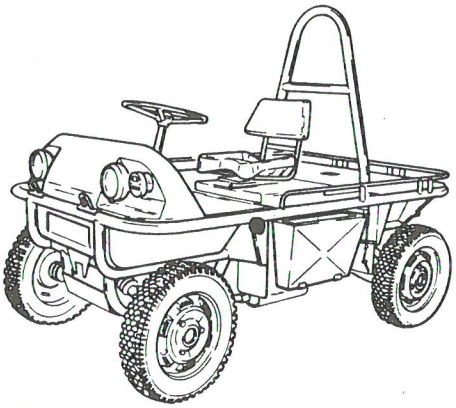

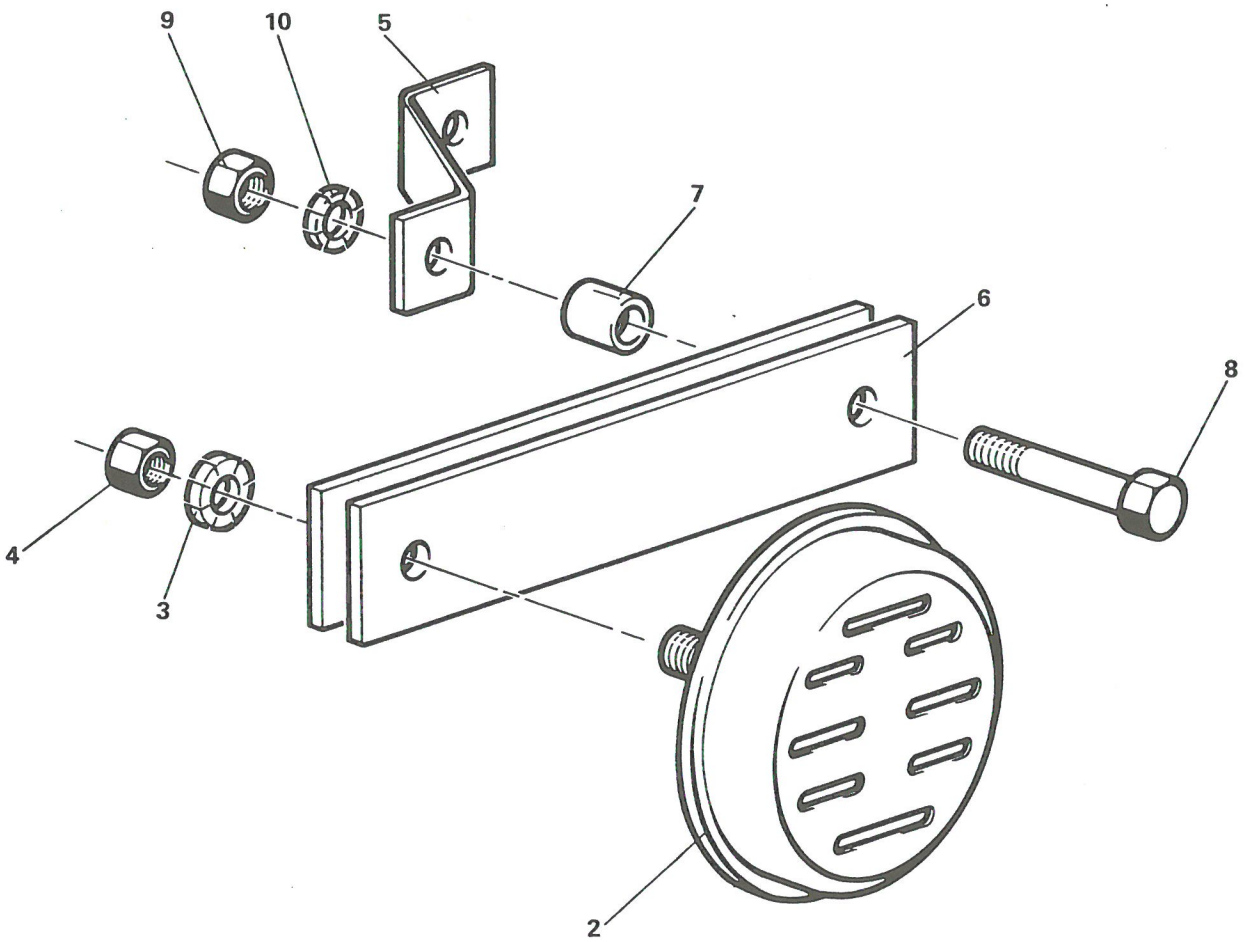

AVERTISSEUR

PLANCHE 7

PLANCHE ET REPERE	GROUPE: ELECTRICITE ET TABLEAU DE BORD SOUS GROUPE: EQUIPEMENT ELECTRIQUE HORS T.B.			QUANTITE PAR ENSEMBLE	CODE APPLICABILITE	NOTA
	FABRICANT		DESIGNATION			
	CODE	REFERENCE	1 2 3 4 5 6 7			
7- 1			AVERTISSEUR.....	PM		
2	F0996	5490592	. AVERTISSEUR.....	1		
3	F0996	22573019	. RONDELLE A DENTS DE8.....	1		
4	F0996	25242009	. ECROU H M8x1,25 - CLASSE 8.....	1		
5	F0996	AZ571-96	. PATTE EQUERRE.....	1		
6	F0996	5436263	. LAME.....	2		
7	F0996	5436262	. ENTRETOISE.....	1		
8	F0996	23707019	. VIS H M7x1,00 - 28 - CLASSE 4-8.....	1		
9	F0996	25241009	. ECROU H M7x1,00 - CLASSE 8.....	1		
10	F0996	7903056012	. RONDELLE A DENTS DE7.....	1		

IMP101

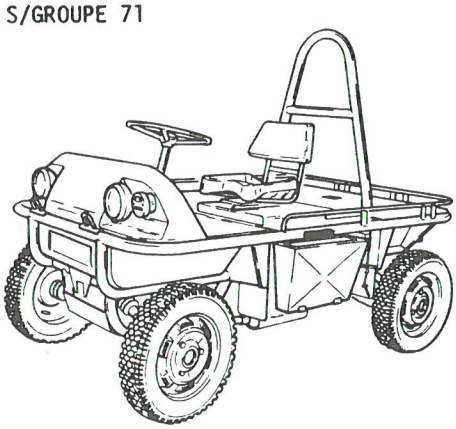

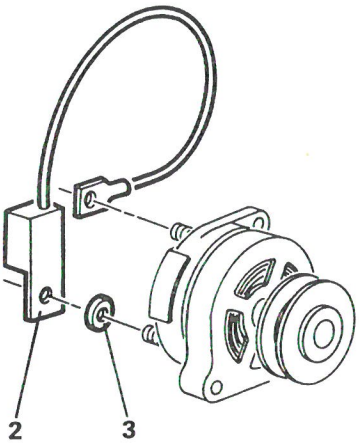

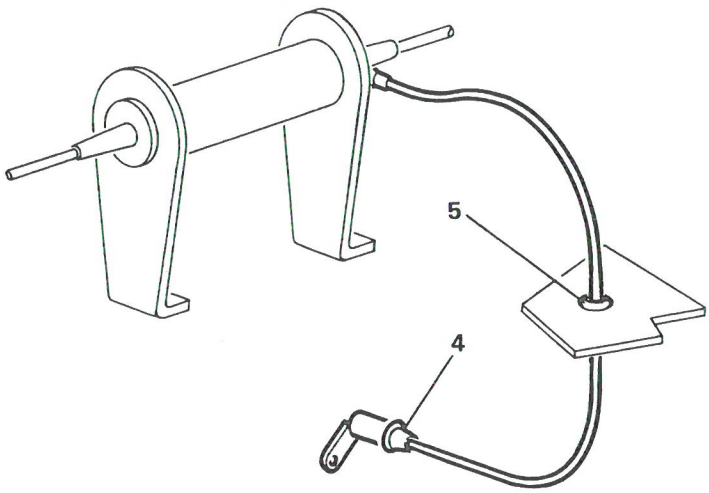

ANTIPARASITAGE

PLANCHE 8

PLANCHE ET REPERE	GROUPE: ELECTRICITE ET TABLEAU DE BORD SOUS GROUPE: EQUIPEMENT ELECTRIQUE HORS T.B.			QUANTITE PAR ENSEMBLE	CODE APPLICABILITE	NOTA
	FABRICANT		DESIGNATION			
	CODE	REFERENCE	1 2 3 4 5 6 7			
8- 1			ANTIPARASITAGE.....	PM		
2	F0996	5473783	. CONDENSATEUR.....	1		
3	F0996	5433848	. RONDELLE APPUI.....	1		
4	F0996	5413338	. CONDENSATEUR.....	1		
5	F0996	21077009	. OEILLETS CAOUTCHOUC.....	1		

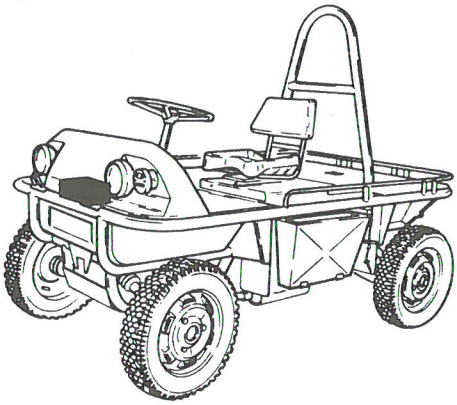

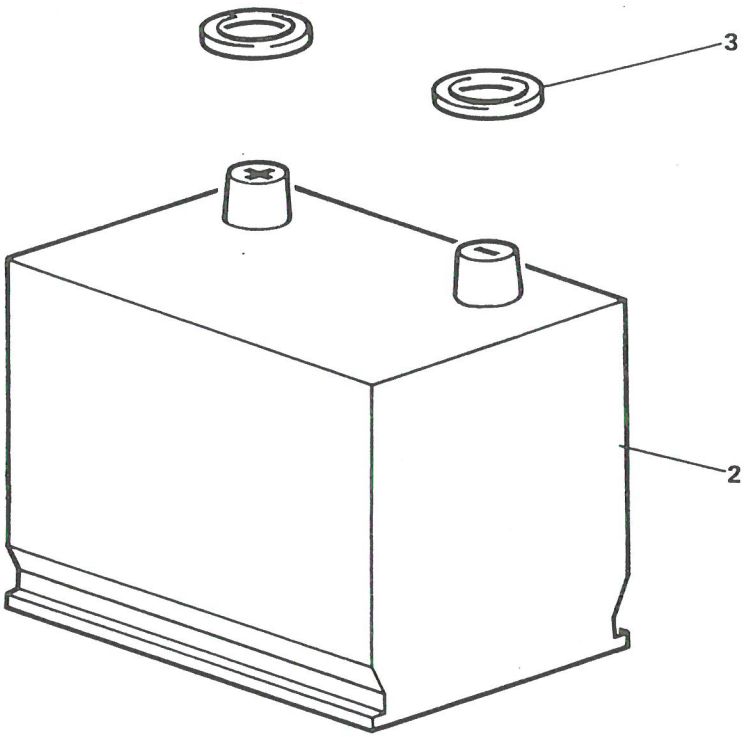

BATTERIE

PLANCHE 9

PLANCHE ET REPERE	GROUPE: ELECTRICITE ET TABLEAU DE BORD SOUS GROUPE: EQUIPEMENT ELECTRIQUE HORS T.B.			QUANTITE PAR ENSEMBLE	CODE APPLICABILITE	NOTA
	FABRICANT		DESIGNATION			
	CODE	REFERENCE	1 2 3 4 5 6 7			
9- 1			BATTERIE.....	PM		
2	F0996	5501012	. BATTERIE 12V.....	1		
3	F0996	5444179	. RONDELLE FEUTRE.....	2		

IMP701

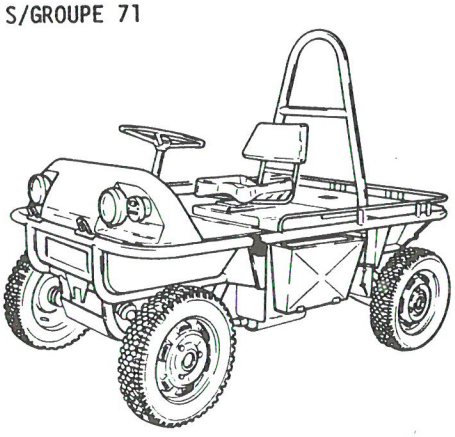

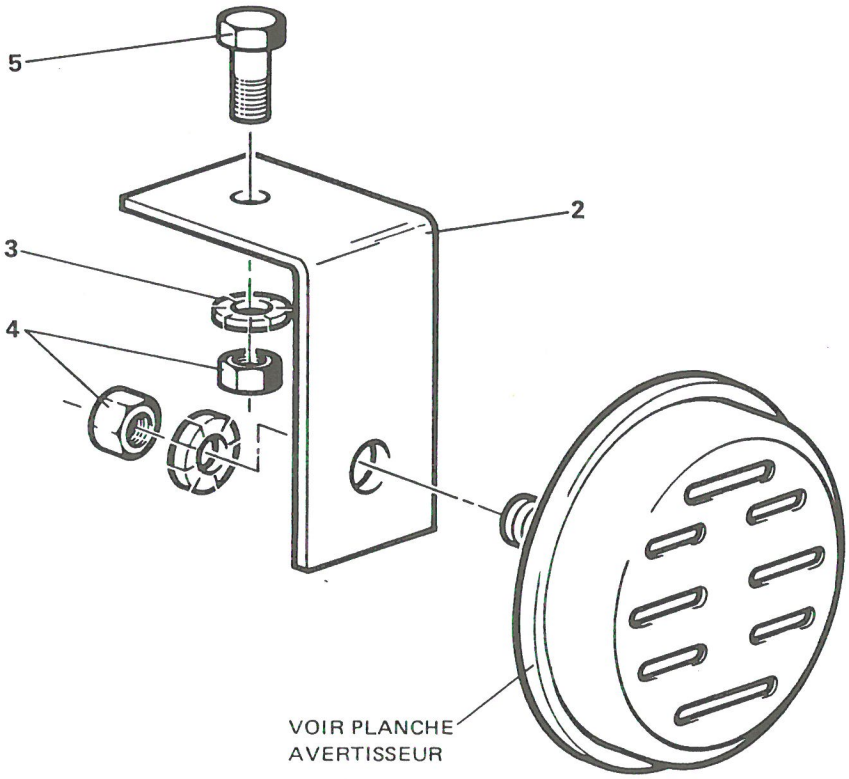

OPTION : AVERT. FIX. CHASSIS

PLANCHE 10

PLANCHE ET REPERE	GROUPE: ELECTRICITE ET TABLEAU DE BORD SOUS GROUPE: EQUIPEMENT ELECTRIQUE HORS T.B.			QUANTITE PAR ENSEMBLE	CODE APPLICABILITE	NOTA
	FABRICANT		DESIGNATION			
	CODE	REFERENCE	1 2 3 4 5 6 7			
10- 1			OPTION : AVERT. FIX. CHASSIS.....	PM		
2	F6432	5204-71-045	. SUPPORT D'AVERTISSEUR.....	1		
3	F6432	A03070504	. RONDELLE A DENTS DE8.....	2		
4	F6432	A03080304	. ECROU H M8U - CLASSE 8.....	2		
5	F6432	A03010401	. VIS H M8x1,25 - 16 - CLASSE 8-8.....	1		

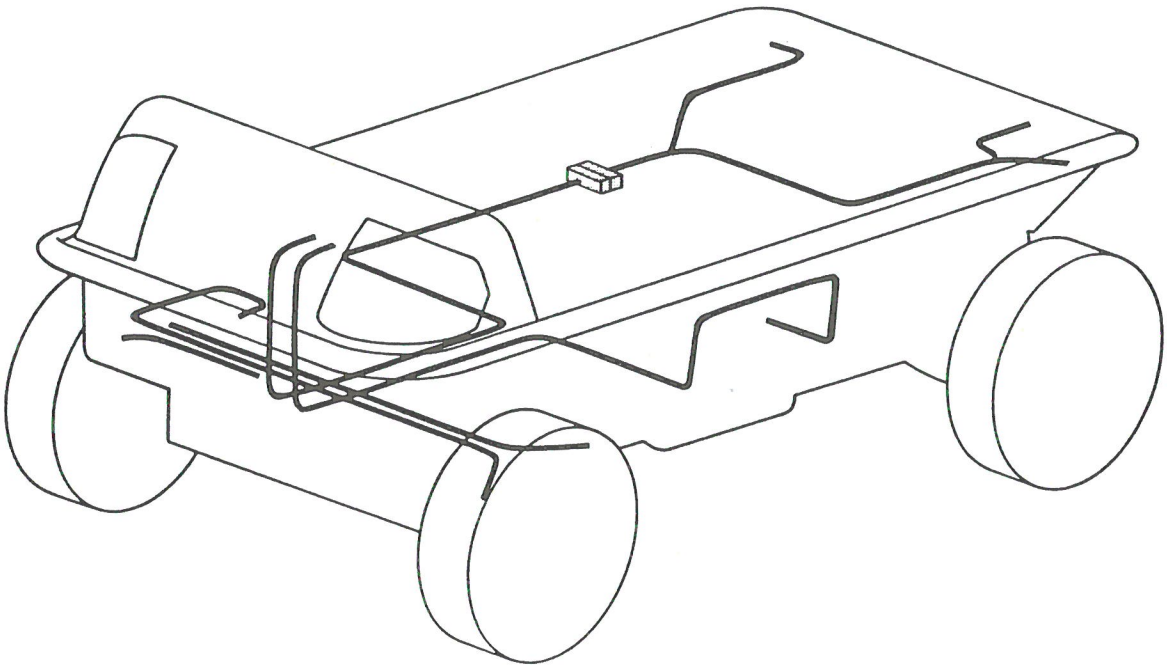

CABLERIE ELECTRIQUE

PLANCHE 1

PLANCHE ET REPERE	GROUPE ELECTRICITE ET TABLEAU DE BORD			QUANTITE PAR ENSEMBLE	CODE APPLICABILITE	NOTA
	SOUS GROUPE CABLERIE ELECTRIQUE					
	FABRICANT		DESIGNATION			
	CODE	REFERENCE	1 2 3 4 5 6 7			
1- 1			CABLERIE ELECTRIQUE.....	PM		

IMP101

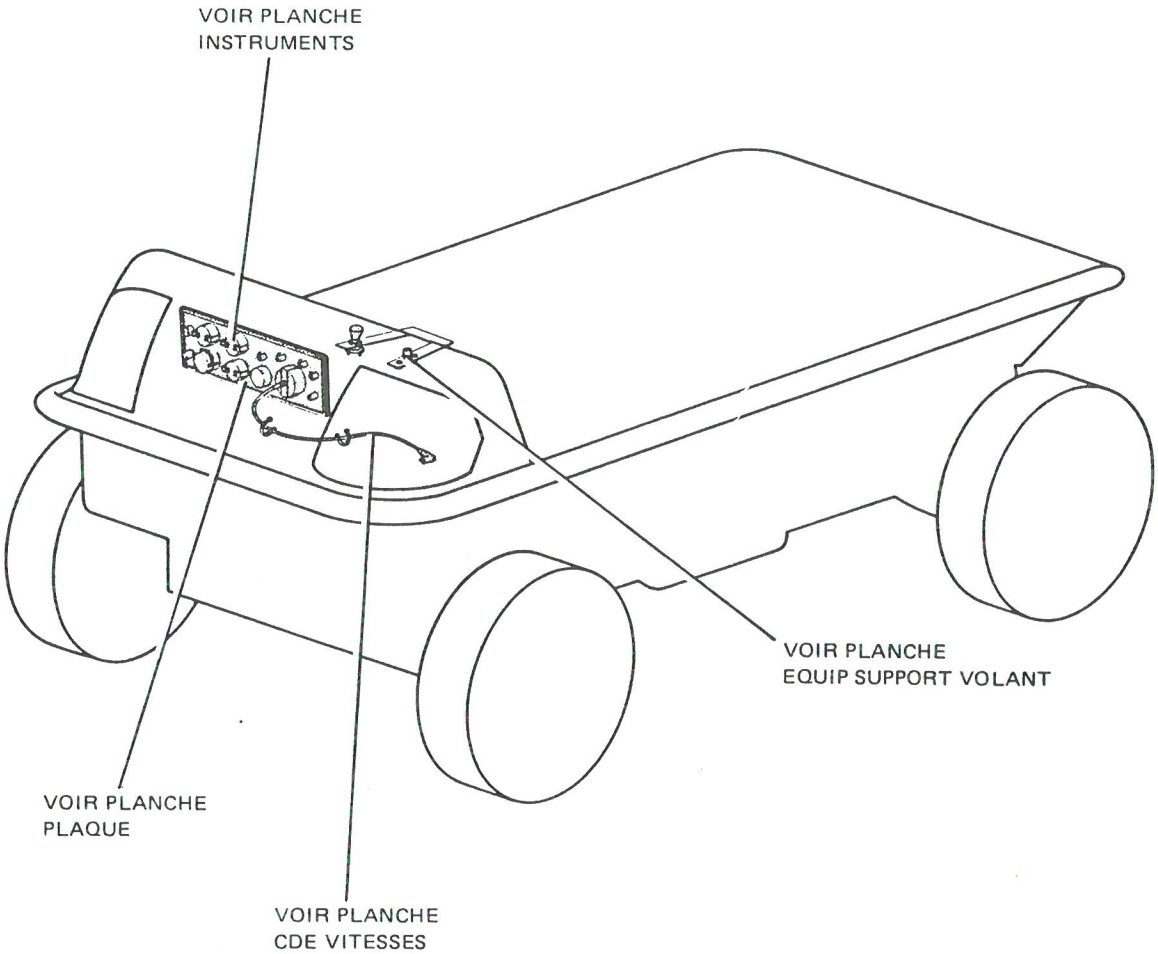

EQUIPEMENTS TABLEAU DE BORD

PLANCHE 1

GROUPE 07
S/GROUPE 73

PLANCHE ET REPERE	GROUPE ELECTRICITE ET TABLEAU DE BORD			QUANTITE PAR ENSEMBLE	CODE APPLICABILITE	NOTA
	SOUS GROUPE EQUIPEMENTS TABLEAU DE BORD					
	FABRICANT		DESIGNATION			
	CODE	REFERENCE	1 2 3 4 5 6 7			
1- 1			EQUIPEMENTS TABLEAU DE BORD.....	PM		

IMP101

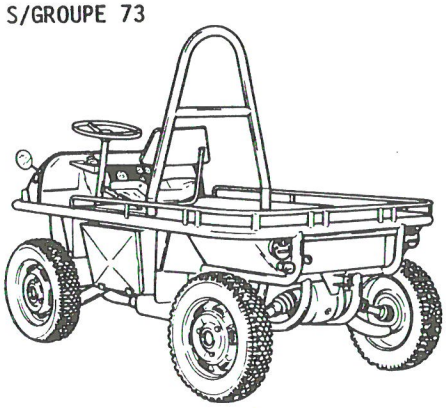

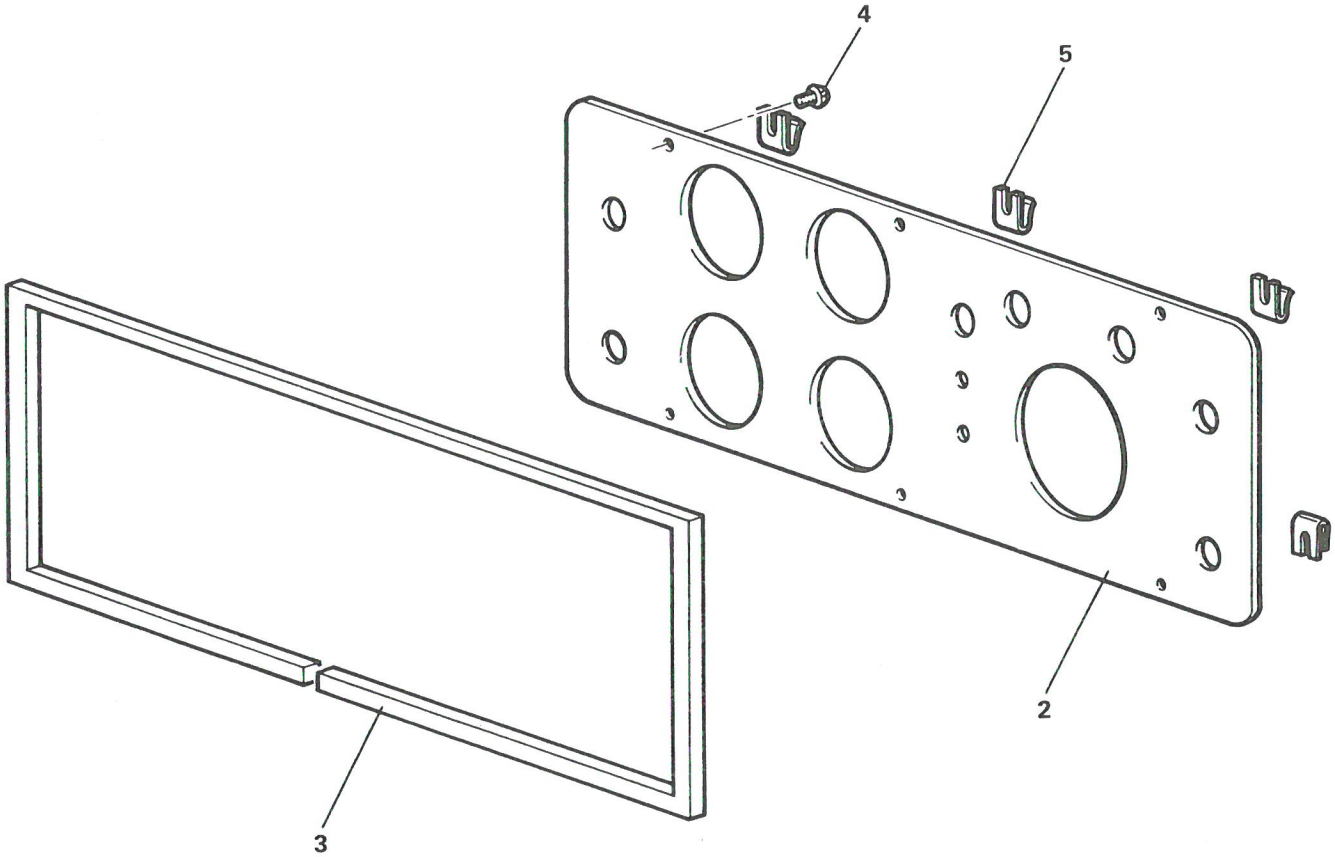

PLAQUE

PLANCHE 2

PLANCHE ET REPERE	GROUPE: ELECTRICITE ET TABLEAU DE BORD / SOUS GROUPE: EQUIPEMENTS TABLEAU DE BORD			QUANTITE PAR ENSEMBLE	CODE APPLICABILITE	NOTA
	FABRICANT		DESIGNATION			
	CODE	REFERENCE	1 2 3 4 5 6 7			
2- 1			PLAQUE.....	PM		
2						
3	F6057	1132442BA	. JOINT CAOUTCHOUC L1900mm.....	SB		
4	F0996	24501019	. VIS CB M4x0,70 - 16 - CLASSE 4-8.....	6		
5	F6432	524-73-005	. ECROU A PINCER.....	6		

IMP101

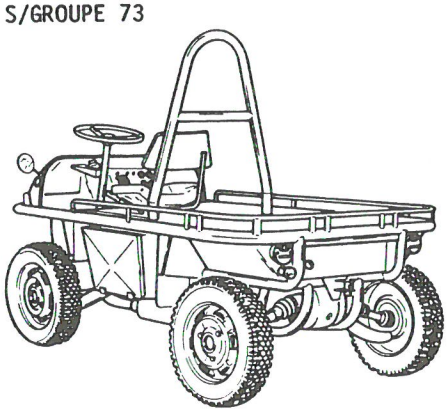

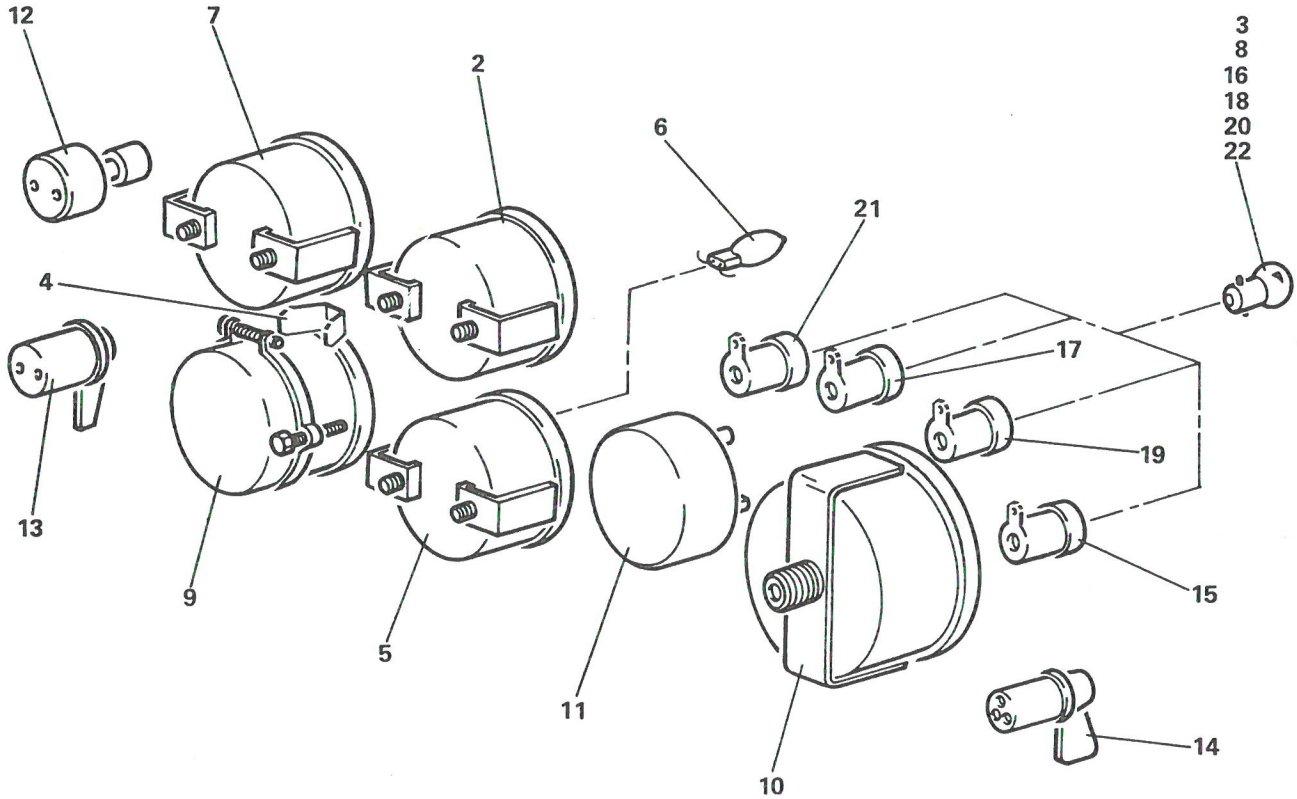

INSTRUMENTS

PLANCHE 3

PLANCHE ET REPERE	GROUPE: ELECTRICITE ET TABLEAU DE BORD / SOUS GROUPE: EQUIPEMENTS TABLEAU DE BORD			QUANTITE PAR ENSEMBLE	CODE APPLICABIBLITE	NOTA
	FABRICANT		DESIGNATION			
	CODE	REFERENCE	1 2 3 4 5 6 7			
3- 1			INSTRUMENTS	PM		
2	F0216	097108-16	. RECEPTEUR TEMPERATURE HUILE	1		
3	F0996	25907009	. LAMPE A CULOT	1		
4	F0996	5412809	. CLIP 2 SORTIES	1		
5	F0216	316205-01	. VOLTMETRE THERMIQUE	1		
6	F0996	ZC96146-80U	. LAMPE	1		
7	F0216	097100-11	. RECEPTEUR CARBURANT	1		
8	F0996	25907009	. LAMPE A CULOT	1		
9	F0216	093542-03	. TOTALISATEUR D'HEURES	1		
10	F0216	079320-03	. COMPTEUR BITOTALISEUR	1		
11	F0217	6717	. COMMUTATEUR 7 POSITIONS	1		
12	F1372	198101	. BOUTON DE DEMARREUR	1		
13	F1372	21022	. INTERRUPTEUR CONTACT	1		
14	F1372	21021	. INVERSEUR CLIGNOTANT	1		
15	F1372	298207	. VOYANT CLIGNOTANT VERT	1		
16	F0996	25907009	. LAMPE A CULOT	1		
17	F1372	298206	. VOYANT FREIN - ORANGE	1		
18	F0996	25907009	. LAMPE A CULOT	1		
19	F1372	298205	. VOYANT PHARE - BLEU	1		
20	F0996	25907009	. LAMPE A CULOT	1		
21	F1372	2982	. VOYANT PRESSION HUILE - ROUGE	1		
22	F0996	25907009	. LAMPE A CULOT	1		

IMP101

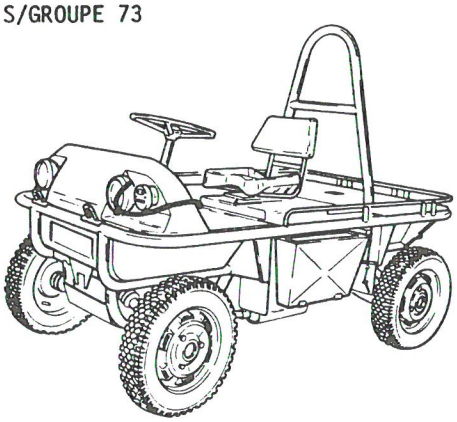

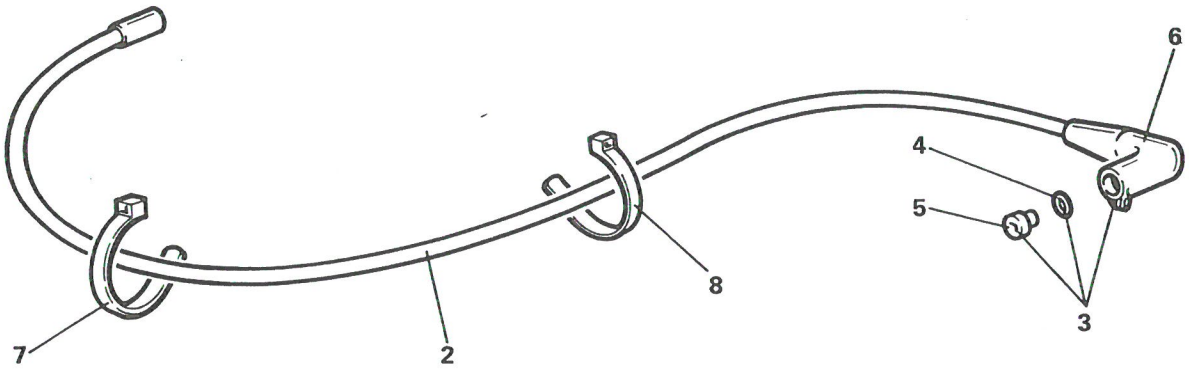

COMMANDE VITESSES

PLANCHE 4

PLANCHE ET REPERE	GROUPE ELECTRICITE ET TABLEAU DE BORD			QUANTITE PAR ENSEMBLE	CODE APPLICABIBLITE	NOTA
	SOUS GROUPE EQUIPEMENTS TABLEAU DE BORD					
	FABRICANT		DESIGNATION			
	CODE	REFERENCE	1 2 3 4 5 6 7			
4- 1			COMMANDE VITESSES.....	PM		
2	F2773	501181	. TRANSMISSION FLEXIBLE.....	1		
3	F0216	052282-01	. RENVOI.....	1		
4						
5						
6	F0996	7903066999	. EPINGLE D'AXE.....	1		
7	F2693	31913	. COLLIER PLASTIQUE.....	1		
8	F2693	31913	. COLLIER PLASTIQUE.....	1		

IMP101

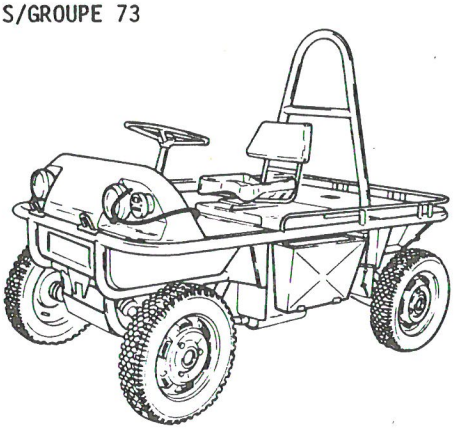

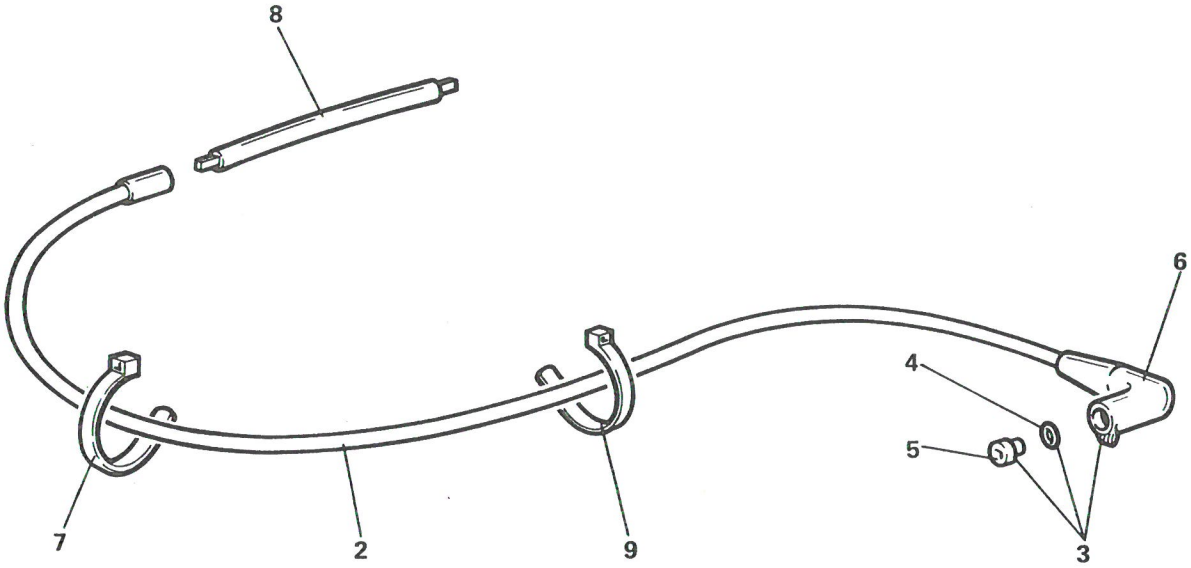

COMMANDE VITESSES

PLANCHE 5

PLANCHE ET REPERE	GROUPE: ELECTRICITE ET TABLEAU DE BORD / SOUS GROUPE: EQUIPEMENTS TABLEAU DE BORD			QUANTITE PAR ENSEMBLE	CODE APPLICABILITE	NOTA
	FABRICANT		DESIGNATION			
	CODE	REFERENCE	1 2 3 4 5 6 7			
5- 1			COMMANDE VITESSES.....	PM		
2	F2773	501181	. TRANSMISSION FLEXIBLE.....	1		
3	F0216	052282-01	. RENVOI.....	1		
4						
5						
6	F0996	7903066999	. EPINGLE D'AXE.....	1		
7	F2693	31913	. COLLIER PLASTIQUE.....	1		
8	F0996	5491159	. PROLONGATEUR.....	1		
9	F2693	31913	. COLLIER PLASTIQUE.....	1		

IMP 10-1

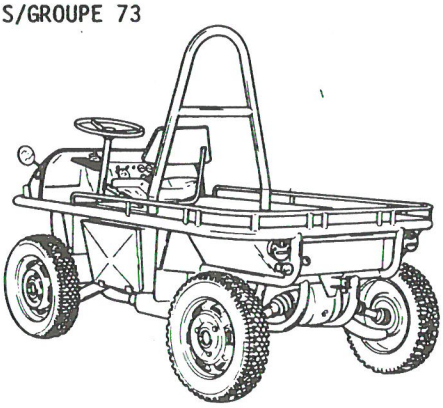

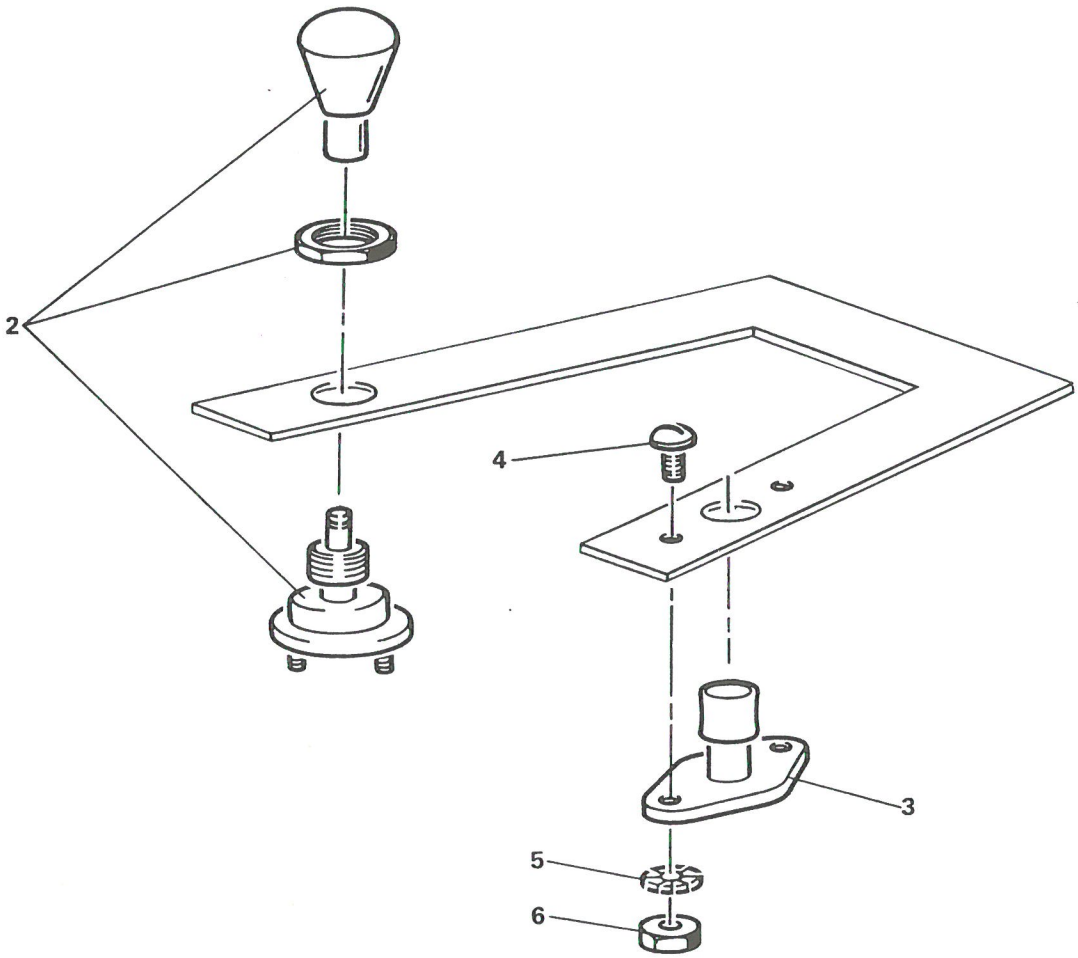

EQUIP. SUPPORT VOLANT

PLANCHE 6

PLANCHE ET REPERE	GROUPE: ELECTRICITE ET TABLEAU DE BORD SOUS GROUPE: EQUIPEMENTS TABLEAU DE BORD			QUANTITE PAR ENSEMBLE	CODE APPLICABILITE	NOTA
	FABRICANT		DESIGNATION			
	CODE	REFERENCE	1 2 3 4 5 6 7			
6- 1			EQU. SUPPORT VOLANT.....	PM		
2	F1372	198101	. BOUTON AVERTISSEUR.....	1		
3	F6416	6AJ001	. COMMUTATEUR CODE-PHARE.....	1		
4	F0110	E27128	. VIS RL M5x0,80 - 25 - CLASSE 4-8.....	2		
5	F0996	22334019	. RONDELLE A DENTS DE5.....	2		
6	F0996	25259019	. ECROU H M5x0,80 - CLASSE 4.....	2		

IMP101

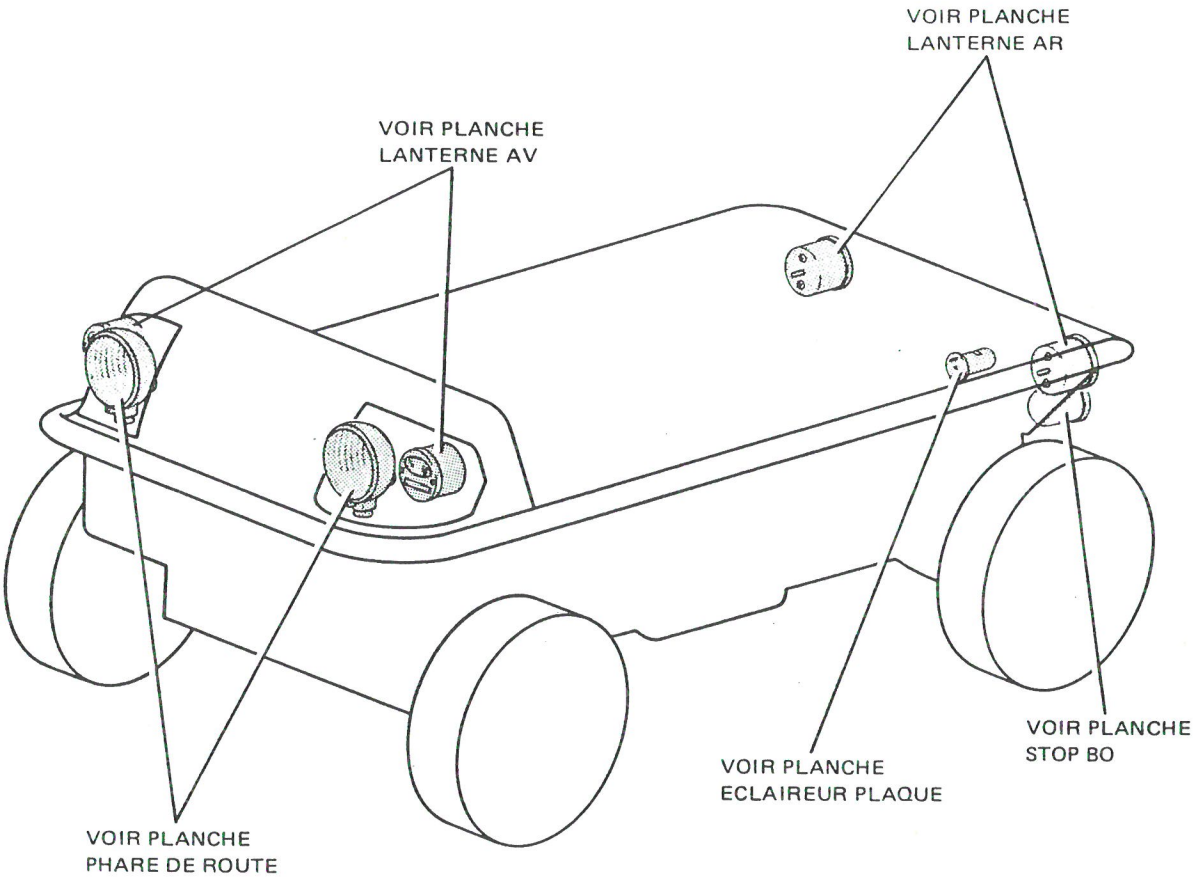

LAMPES - ECLAIRAGE

PLANCHE 1

PLANCHE ET REPERE	GROUPE ELECTRICITE ET TABLEAU DE BORD			QUANTITE PAR ENSEMBLE	CODE APPLICABILITE	NOTA
	SOUS GROUPE LAMPES - ECLAIRAGE					
	FABRICANT		DESIGNATION			
	CODE	REFERENCE	1 2 3 4 5 6 7			
1- 1			LAMPES - ECLAIRAGE.....	PM		

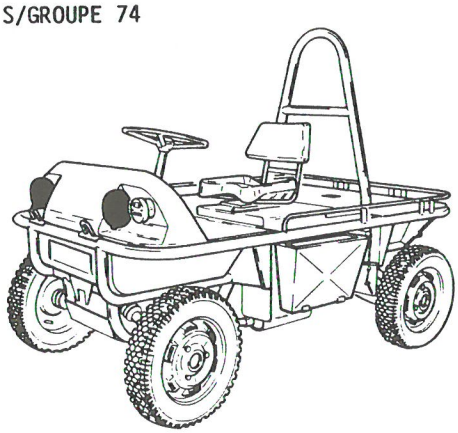

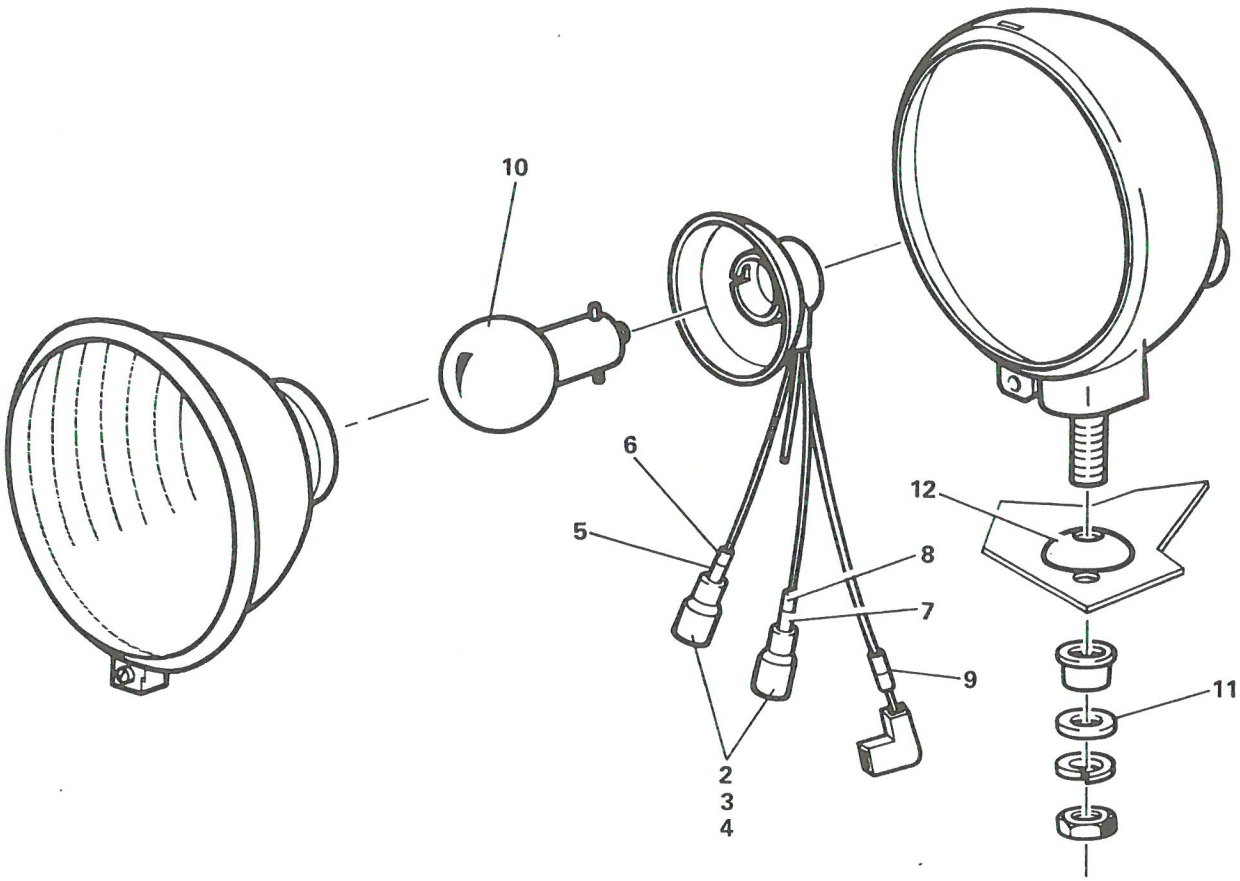

PHARE DE ROUTE

PLANCHE 2

PLANCHE ET REPERE	GROUPE ELECTRICITE ET TABLEAU DE BORD / SOUS GROUPE LAMPES - ECLAIRAGE			QUANTITE PAR ENSEMBLE	CODE APPLICABIBLITE	NOTA
	FABRICANT		DESIGNATION			
	CODE	REFERENCE	1 2 3 4 5 6 7			
2- 1			PHARE DE ROUTE.....	PM		
2						
3						
4						
5						
6						
7						
8						
9						
10	F6432	524-74-003	. LAMPE A CULOT.....	2		
11	F0996	22662009	. RONDELLE Z12N.....	2		
12	F6432	524-74-004	. CALOTTE DE FIX.....	2		

IMP701

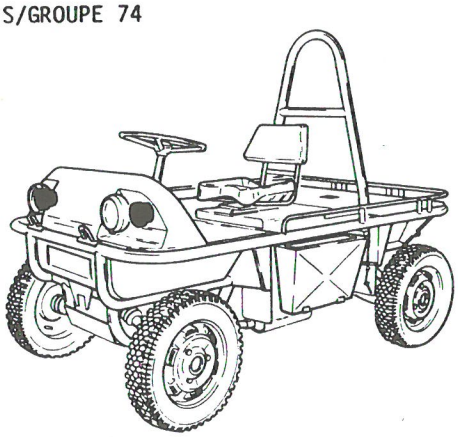

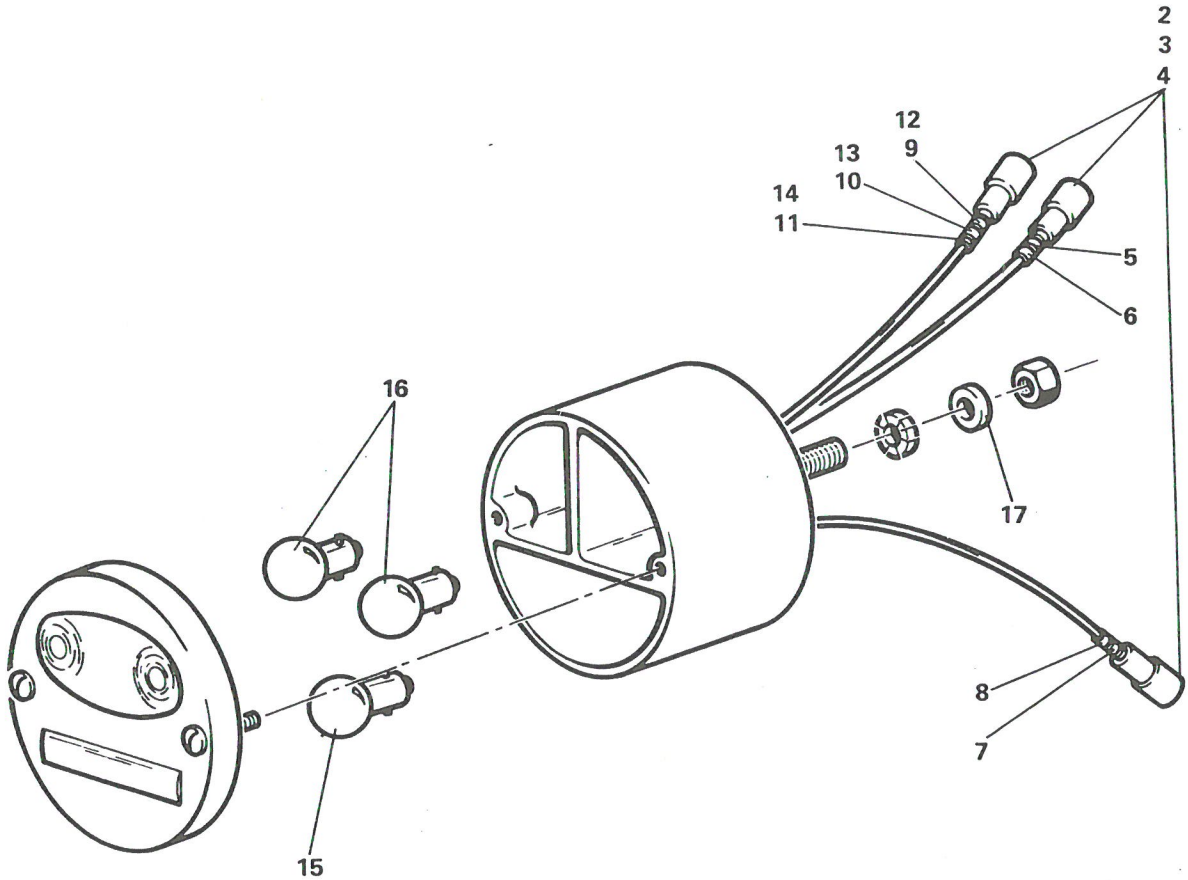

LANTERNE AV.

PLANCHE 3

PLANCHE ET REPERE	GROUPE ELECTRICITE ET TABLEAU DE BORD			QUANTITE PAR ENSEMBLE	CODE APPLICABILITE	NOTA
	SOUS GROUPE LAMPES - ECLAIRAGE					
	FABRICANT		DESIGNATION			
	CODE	REFERENCE	1 2 3 4 5 6 7			
3- 1			LANTERNE AV.....	PM		
2						
3						
4						
5						
6						
7						
8						
9						
10						
11						
12						
13						
14						
15	F0996	25920009	. LAMPE A CULOT.....	2		
16	F0996	25915009	. LAMPE A CULOT.....	4		
17	F0996	22363019	. RONDELLE Z6N.....	4		

IMP101

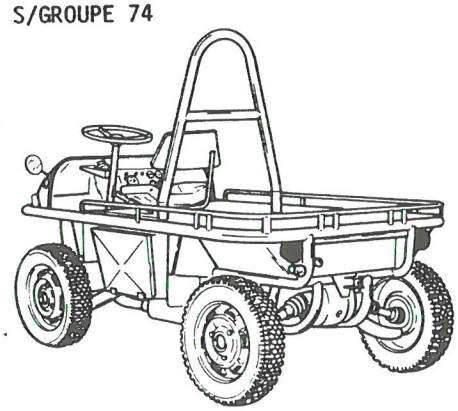

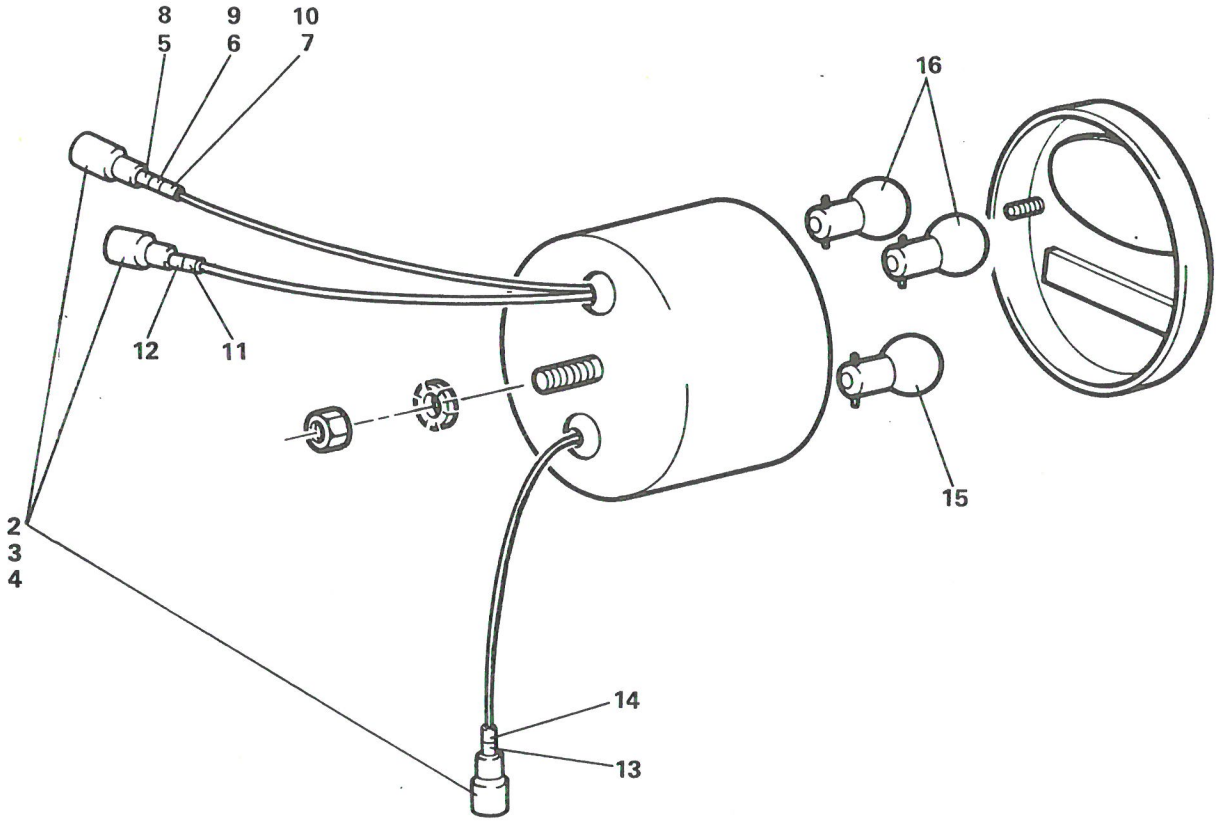

LANTERNE AR.

PLANCHE 4

PLANCHE ET REPERE	GROUPE ELECTRICITE ET TABLEAU DE BORD			QUANTITE PAR ENSEMBLE	CODE APPLICABILITE	NOTA
	SOUS GROUPE LAMPES - ECLAIRAGE					
	FABRICANT		DESIGNATION			
	CODE	REFERENCE	1 2 3 4 5 6 7			
4- 1			LANTERNE AR.....	PM		
2						
3						
4						
5						
6						
7						
8						
9						
10						
11						
12						
13						
14						
15	F0996	25920009	. LAMPE A CULOT.....	2		
16	F0996	25915009	. LAMPE A CULOT.....	4		

IMP101

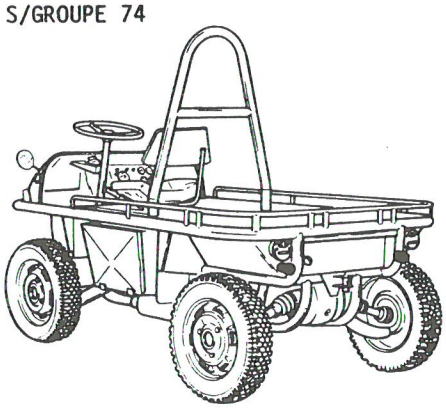

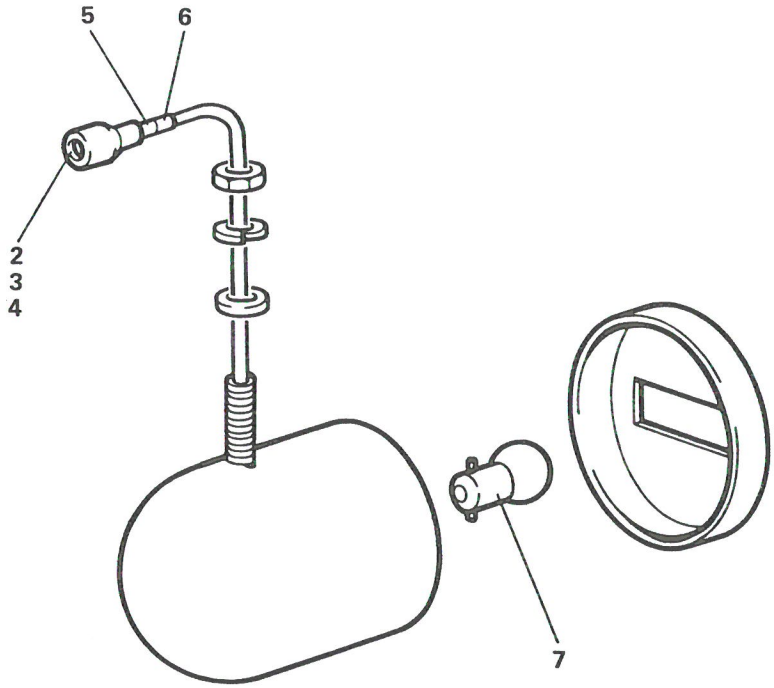

STOP B.O.

PLANCHE 5

PLANCHE ET REPERE	GROUPE ELECTRICITE ET TABLEAU DE BORD			QUANTITE PAR ENSEMBLE	CODE APPLICABIBLITE	NOTA
	SOUS GROUPE LAMPES - ECLAIRAGE					
	FABRICANT		DESIGNATION			
	CODE	REFERENCE	1 2 3 4 5 6 7			
5- 1			STOP B.O.....	PM		
2						
3						
4						
5						
6						
7	F0996	25915009	. LAMPE A CULOT.....	1		

IMP101

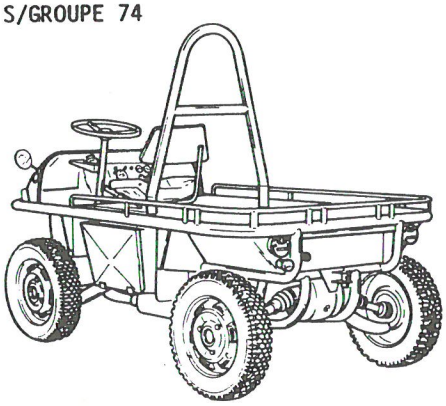

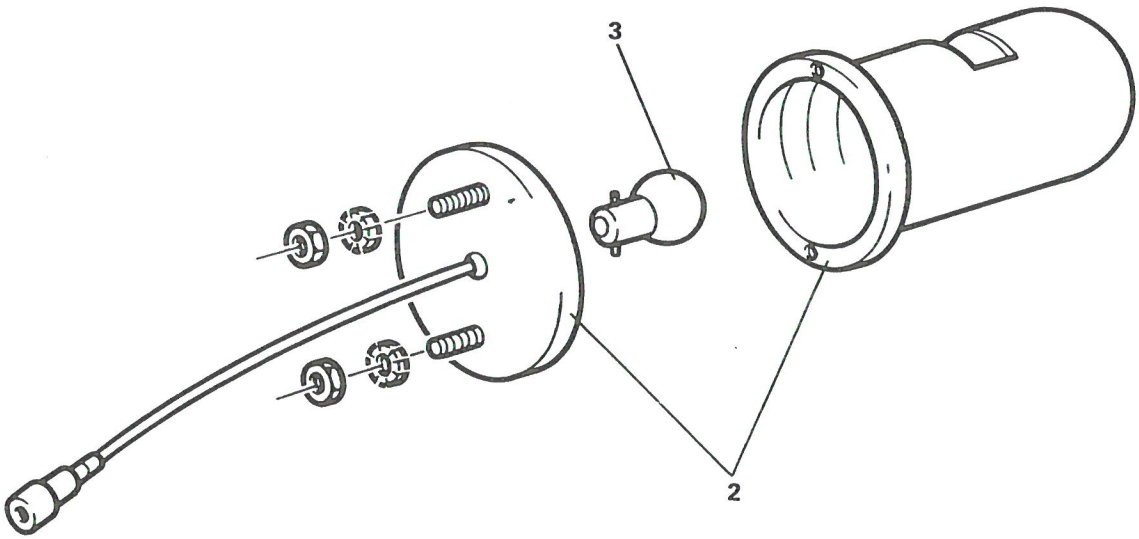

ECLAIREUR PLAQUE

PLANCHE 6

PLANCHE ET REPERE	GROUPE ELECTRICITE ET TABLEAU DE BORD			QUANTITE PAR ENSEMBLE	CODE APPLICABILITE	NOTA
	SOUS GROUPE LAMPES - ECLAIRAGE					
	FABRICANT		DESIGNATION			
	CODE	REFERENCE	1 2 3 4 5 6 7			
6- 1			ECLAIREUR PLAQUE.....	PM		
2	F1817	54305	. ECLAIREUR DE PLAQUE.....	1		
3	F0996	25915009	. LAMPE A CULOT.....	1		

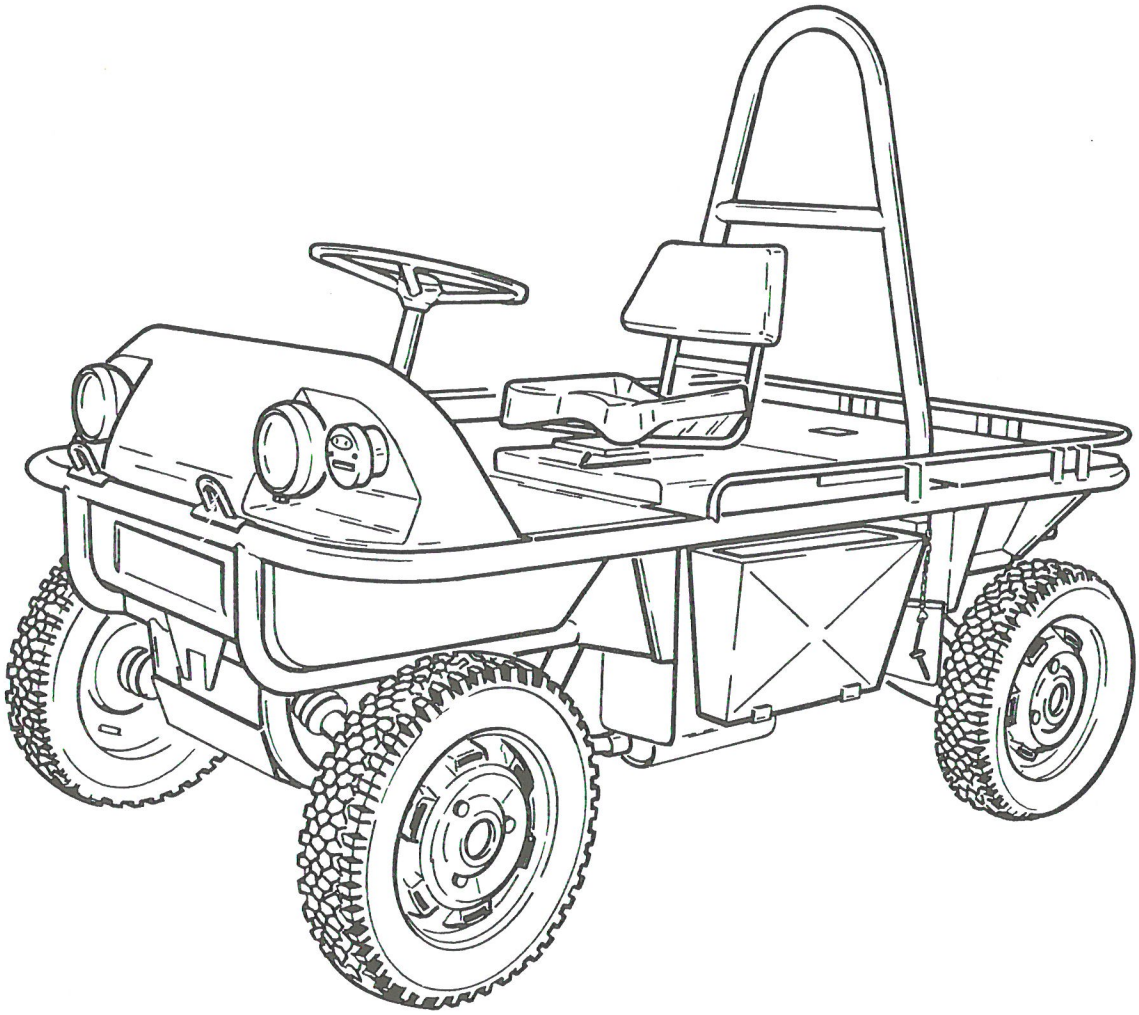

ENSEMBLE

PLANCHE 1

PLANCHE ET REPERE	GROUPE LOT DE BORD - DOC. ET FINITION			QUANTITE PAR ENSEMBLE	CODE APPLICABILITE	NOTA
	SOUS GROUPE ENSEMBLE					
	FABRICANT		DESIGNATION			
	CODE	REFERENCE	1 2 3 4 5 6 7			
1- 1			ENSEMBLE.....	PM		

IMP101

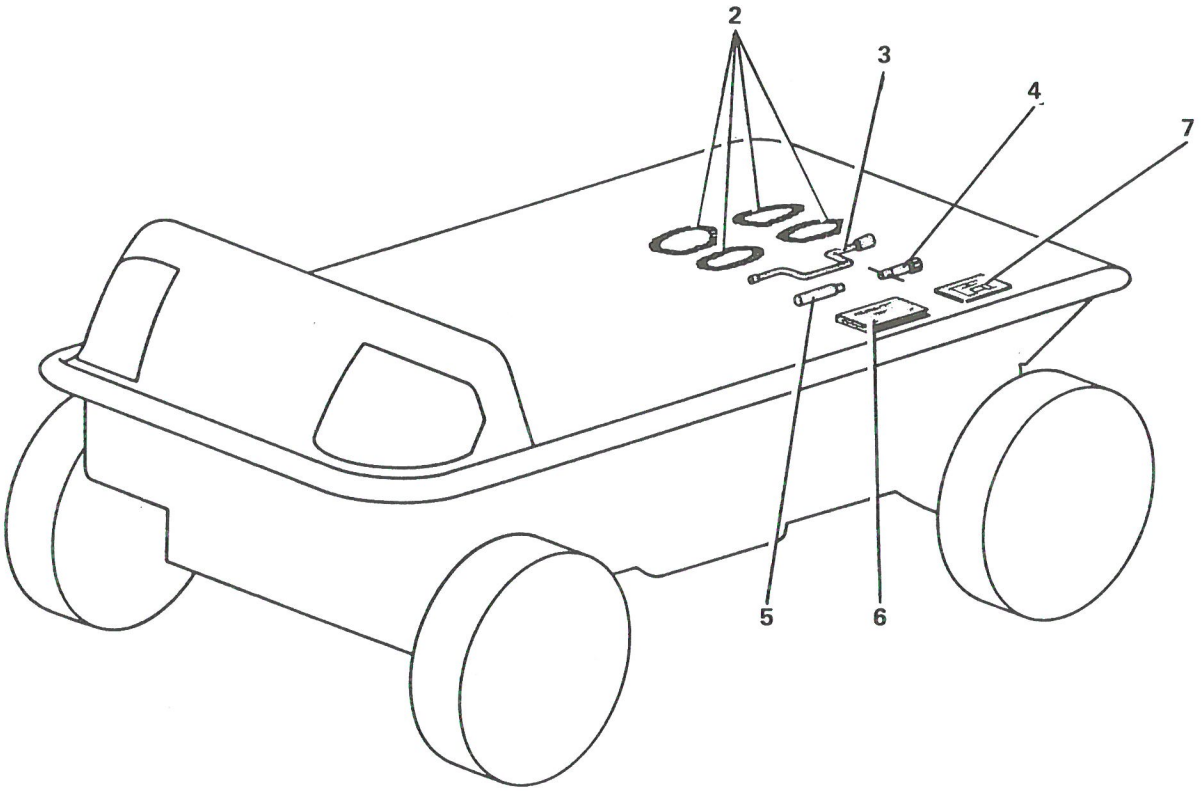

LOT DE BORD

PLANCHE 1

PLANCHE ET REPERE	GROUPE LOT DE BORD - DOC. ET FINITION			QUANTITE PAR ENSEMBLE	CODE APPLICABILITE	NOTA
	SOUS GROUPE LOT DE BORD					
	FABRICANT		DESIGNATION			
	CODE	REFERENCE	1 2 3 4 5 6 7			
1- 1			LOT DE BORD.....	PM		
2	F6432	524-81-001	. PAIRE DE CHAINE.....	2		
3	F0996	A251-1A	. MANIVELLE.....	1		
4	F0541	L14C	. CLE A BOUGIE.....	1		
5	F0776	77220Z	. BOMBE ANTI-CREVAISON.....	1		
6	F6432	524-81-005	. NOTICE D'EMPLOI ET GUIDE D'ENTRETIEN.....	1		
7	F6432	524-81-006	. SCHEMA DE GRAISSAGE.....	1		

IMP101

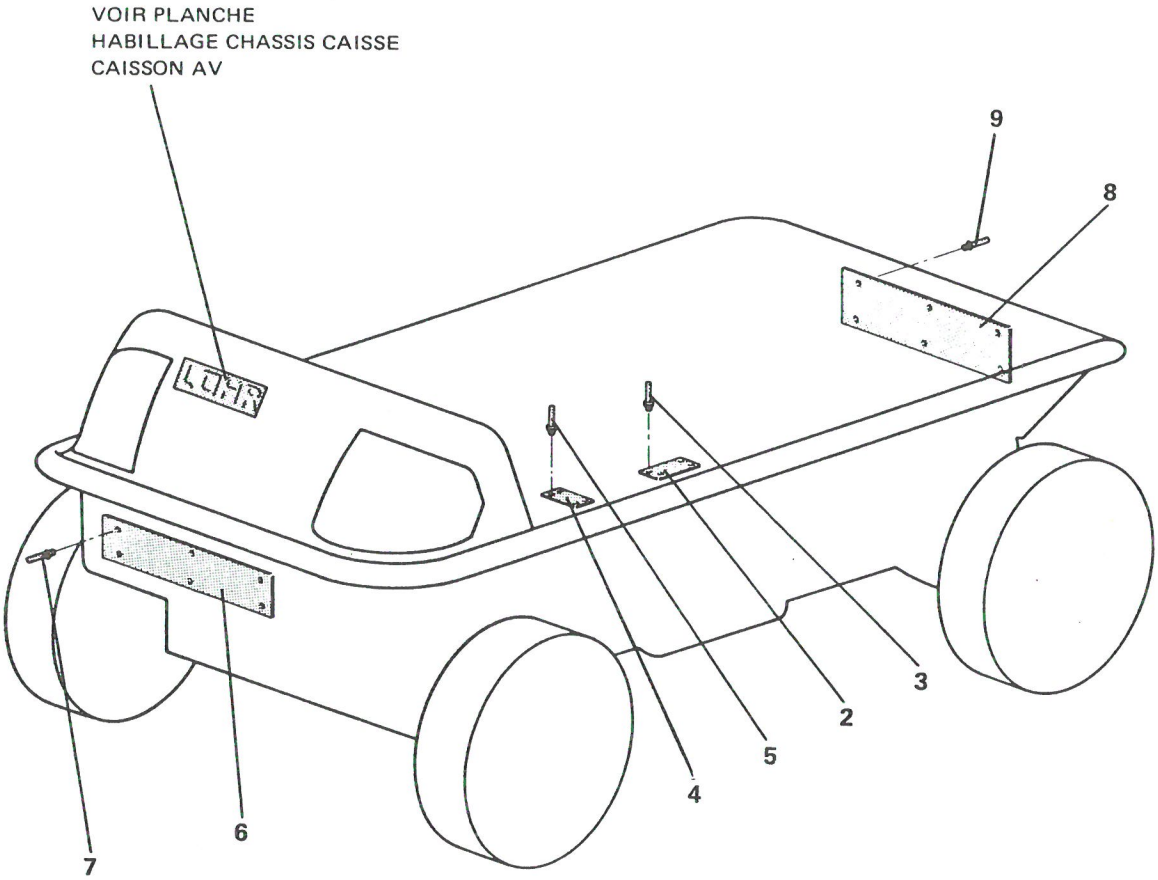

FINITION

PLANCHE 1

PLANCHE ET REPERE	GROUPE: LOT DE BORD - DOC. ET FINITION / SOUS GROUPE: FINITION			QUANTITE PAR ENSEMBLE	CODE APPLICABILITE	NOTA
	FABRICANT		DESIGNATION			
	CODE	REFERENCE	1 2 3 4 5 6 7			
1- 1			FINITION.....	PM		
2						
3						
4						
5						
6	F6432	524-82-006	. PLAQUE IMMATRICULATION AV.....	1		
7	F0368	TSP537DBH	. RIVET AVEUGLE.....	6		
8	F6432	524-82-008	. PLAQUE IMMATRICULATION AR.....	1		
9	F0368	TSP530DBS	. RIVET AVEUGLE.....	6		

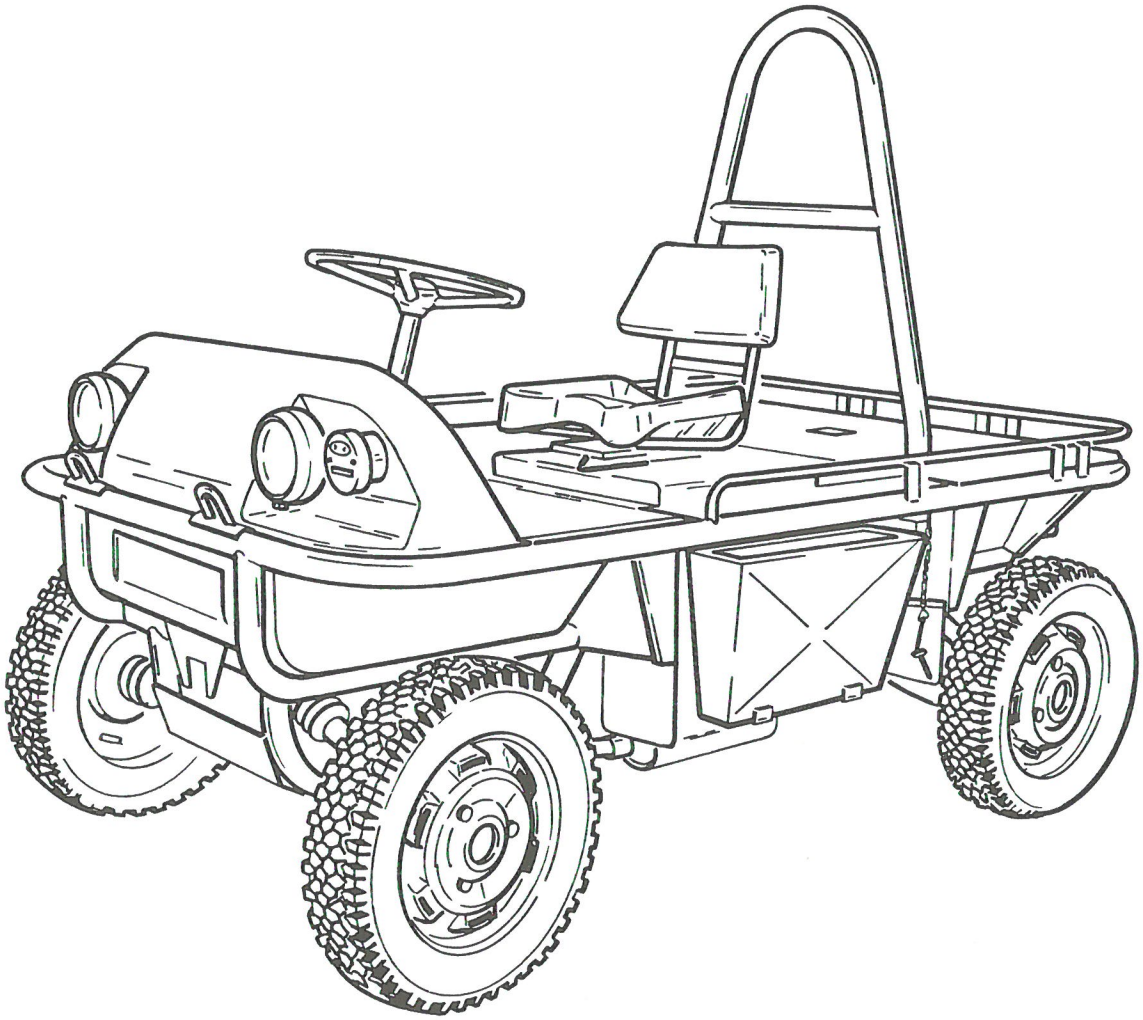

INGREDIENT

PLANCHE 1

PLANCHE ET REPERE	GROUPE LOT DE BORD - DOC. ET FINITION			QUANTITE PAR ENSEMBLE	CODE APPLICABILITE	NOTA
	SOUS GROUPE INGREDIENT					
	FABRICANT		DESIGNATION			
	CODE	REFERENCE	1 2 3 4 5 6 7			
1- 1			INGREDIENT.....	PM		

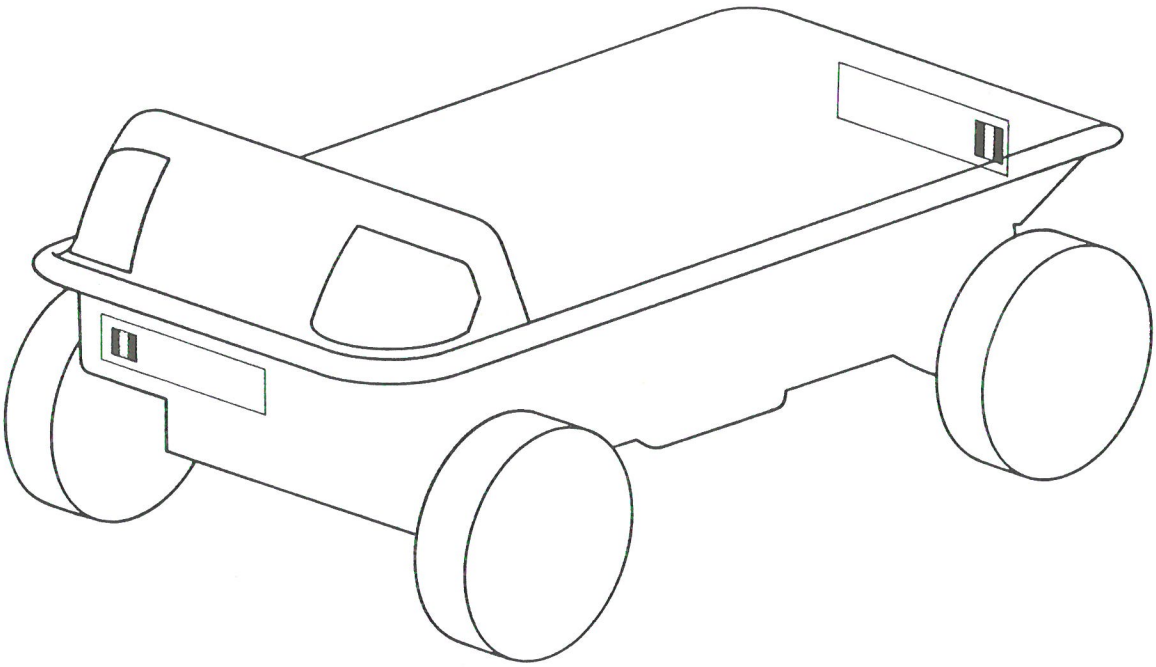

ENSEMBLE

PLANCHE 1

PLANCHE ET REPERE	GROUPE EQUIPEMENT SPECIFIQUE			QUANTITE PAR ENSEMBLE	CODE APPLICABIBLITE	NOTA
	SOUS GROUPE ENSEMBLE					
	FABRICANT		DESIGNATION			
	CODE	REFERENCE	1 2 3 4 5 6 7			
1- 1			ENSEMBLE.....	PM		

IMP101

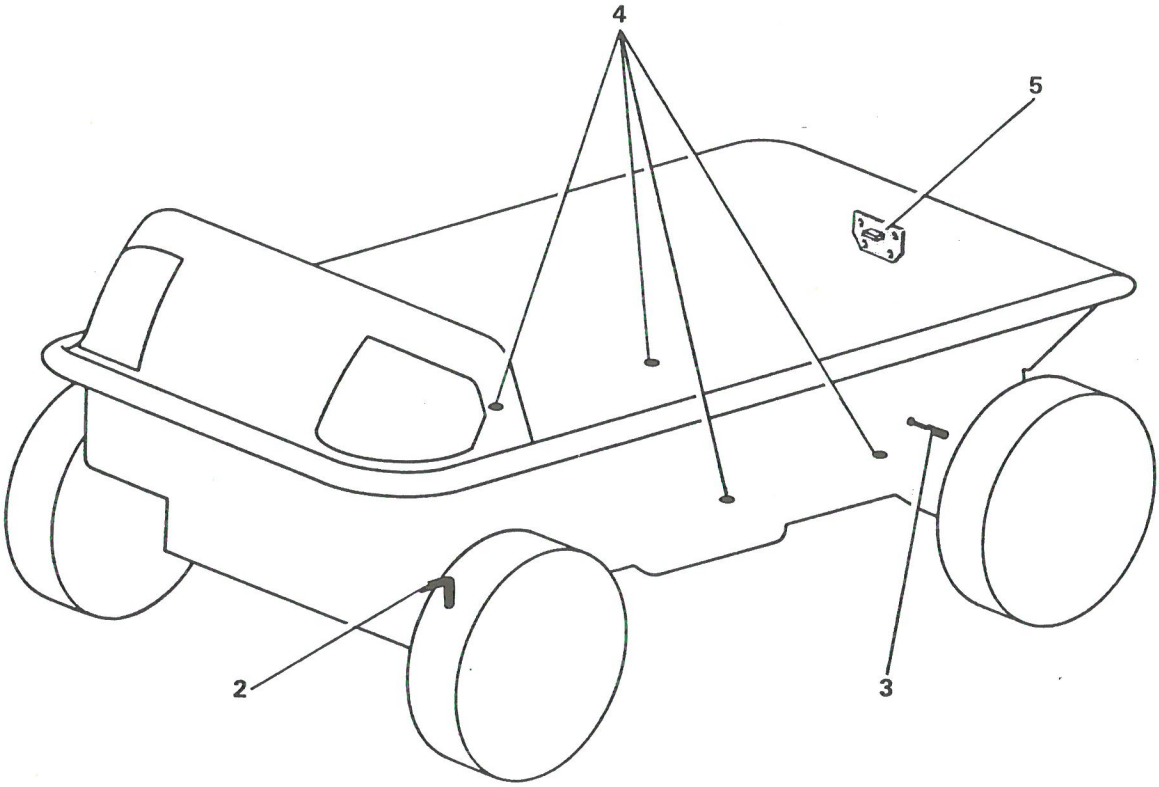

OUTILLAGES SPECIAUX

PLANCHE 1

PLANCHE ET REPERE	GROUPE EQUIPEMENT SPECIFIQUE / SOUS-GROUPE OUTILLAGES SPECIAUX			QUANTITE PAR ENSEMBLE	CODE APPLICABILITE	NOTA
	FABRICANT		DESIGNATION			
	CODE	REFERENCE	1 2 3 4 5 6 7			
1- 1			OUTILLAGES SPECIAUX.....	PM		
2						
3						
4						
5	F6432	5204-95-007	. GABARIT POUR PERCAGES CHASSIS.....	1		

IMP101