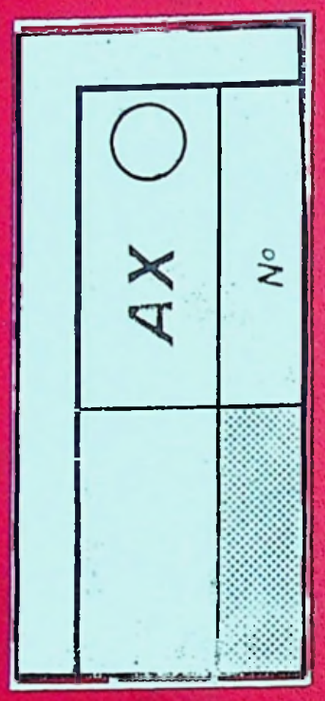

MAN
008922

AX

RECUEIL DES

NOTES TECHNIQUES

CHAPITRES POUR CLASSEMENT

- (0) [illegible] VEHICULES [illegible] NOUVEAUTES ([illegible] VERSIONS-OPTIONS)
- (1) MOTEUR y.c
  - (2) ALIMENTATION - CARBURATION
  - (3) ALLUMAGE
- (4) EMBRAYAGE
- (5) BOITE DE VITESSES TRANSMISSIONS
- (6) SOURCE ET RESERVE DE PRESSION
- (7) ESSIEU AVANT
- (8) ESSIEU ARRIERE
- (9) SUSPENSION ROUES - PNEUMATIQUES
- (10) DIRECTION
- (11) FREINAGE
- (12) EQUIPEMENT ELECTRIQUE ET RADIO
- (13) CHAUFFAGE VENTILATION ET CLIMATISATION
- (14) CARROSSERIE (ELEMENTS SOUDES) y. c. (15) ELEMENTS AMOVIBLES ET HABILLAGE
- (E) ENTRETIEN - REVISIONS

CITROEN SERVICES A LA CLIENTÈLE TECHNIQUE APRÈS-VENTE	**NOTE TECHNIQUE**	**AX** **0**
APPLICATION : **FRANCE**	CONCERNE : **AX TOUS TYPES** **NOUVEAUX VEHICULES** **Caractéristiques**	**N° 1**
DIFFUSION : **TOUS PAYS**		*Le 16 septembre 1986*
CE DOCUMENT EST A CLASSER DANS : **RECUEIL DE NOTES N° MAN 008920**		

Cette nouvelle gamme est commercialisée depuis **Septembre 1986**.

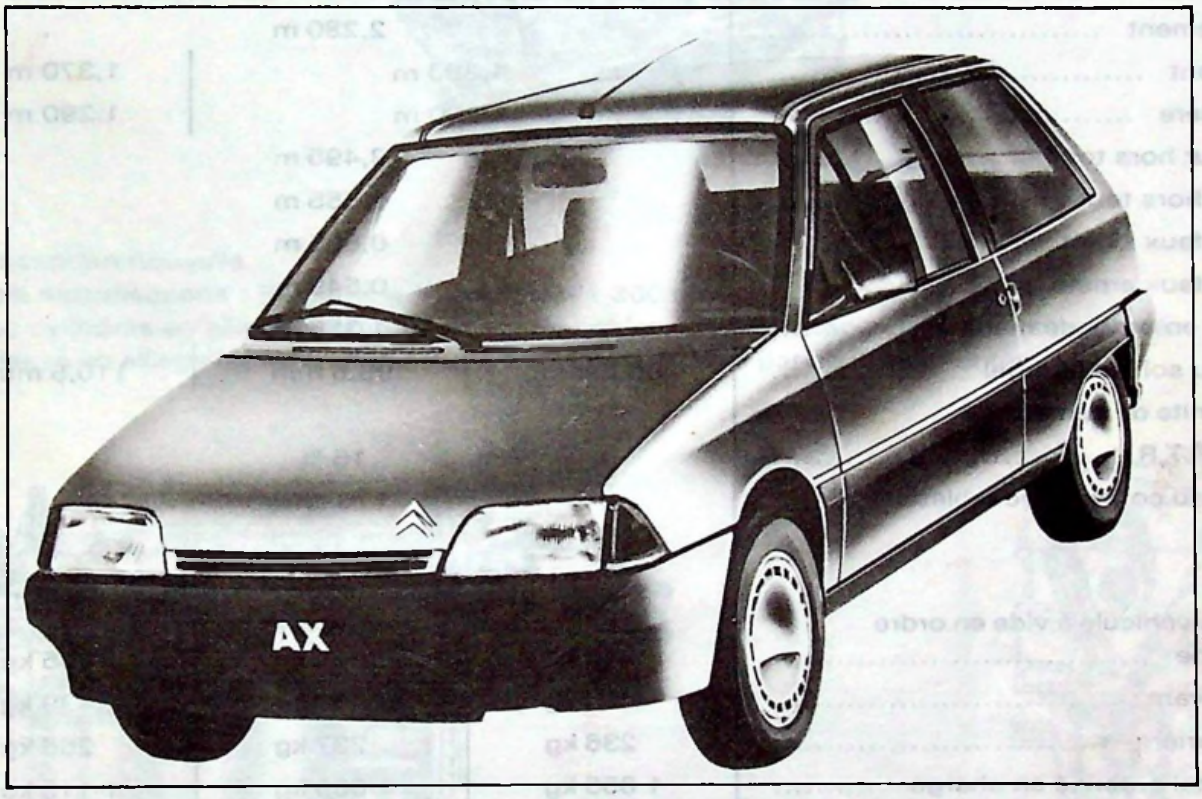

DESCRIPTION :

- Berline trois portes, cinq places.
- Carrosserie bicorps, constituée d'une coque autoporteuse en tôle d'acier emboutie et soudée.
- Moteur essence, quatre cylindres en ligne disposés transversalement.
  Refroidissement par eau.
- Boîte de vitesses à quatre ou cinq rapports suivant version.
- Suspension pseudo Mac Pherson à l'avant, barres de torsion à l'arrière.
- Direction à crémaillère.
- Freins à disques à l'avant, à tambours à l'arrière.

PRÉSENTATION DE LA GAMME

APPELLATION COMMERCIALE	10 E	10 RE	11 RE	11 TRE	14 TRS	14 TZS
FINITION	SP Spécial	CF Confort		CB Club		PL Pallas
CARACTÉRISTIQUES						
Puissance administrative	4 CV	4 CV			5 CV	
Cylindrée du moteur	954 cm³	1 124 cm³			1 360 cm³	
Boîte de vitesses	4 rapports	4 rapports*			5 rapports	
Désignation aux Mines	ZA Série ZA	ZA Série ZB			ZA Série ZC	
Symbole Usine	ZA	ZB			ZC	
DIMENSIONS						
Empattement	2,280 m					
Voie avant	1,380 m				1,370 m	
Voie arrière	1,300 m				1,290 m	
Longueur hors tout	3,495 m					
Largeur hors tout	1,555 m					
Porte-à-faux avant	0,666 m					
Porte-à-faux arrière	0,549 m					
Hauteur en ordre de marche	1,355 m					
Garde au sol (en charge)	96,5 mm		96,5 mm		110,5 mm	
Pente limite de démarrage au P.T.R.	16 %					
Volume du coffre (avec tablette)	176 dm³					
POIDS						
Poids du véhicule à vide en ordre de marche	640 kg		645 kg		695 kg	
• Sur l'avant	404 kg		408 kg		439 kg	
• Sur l'arrière	236 kg		237 kg		256 kg	
Poids total autorisé en charge	1 055 kg		1 085 kg		1 115 kg	
• Sur l'avant	530 kg		540 kg		560 kg	
• Sur l'arrière	550 kg		560 kg		560 kg	
Poids total roulant autorisé	1 555 kg		1 685 kg		1 815 kg	
Poids maximum remorquable :						
• Sans freins	320 kg		320 kg		345 kg	
• Avec freins	500 kg		600 kg		700 kg	
Poids maximum sur flèche	35 kg		35 kg		35 kg	
Poids maximum sur galerie	50 kg		50 kg		50 kg	

*Option B.V. à 5 rapports.

MOTEUR :

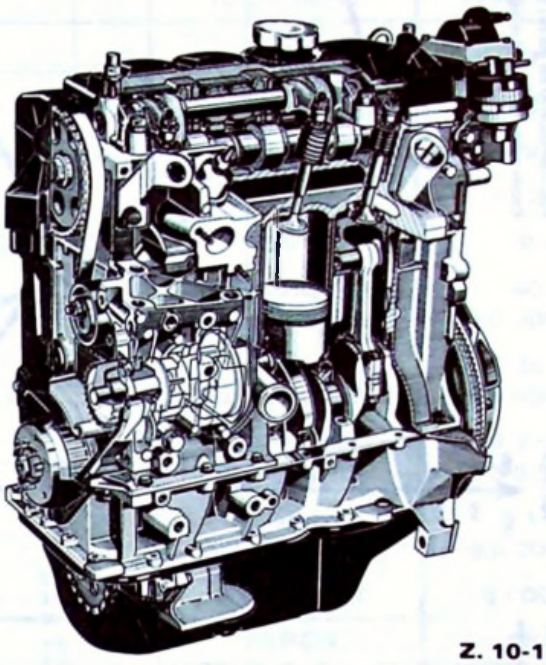

Z. 10-1

- Conception nouvelle.
- Trois motorisations : 954 cm^3 – 1 124 cm^3 – 1 360 cm^3.
- Bloc cylindres en alliage léger – Chemises humides – Carter chapeau de paliers rapporté.
- Culasse en alliage léger – Arbre à cames en tête, entraîné par courroie crantée.

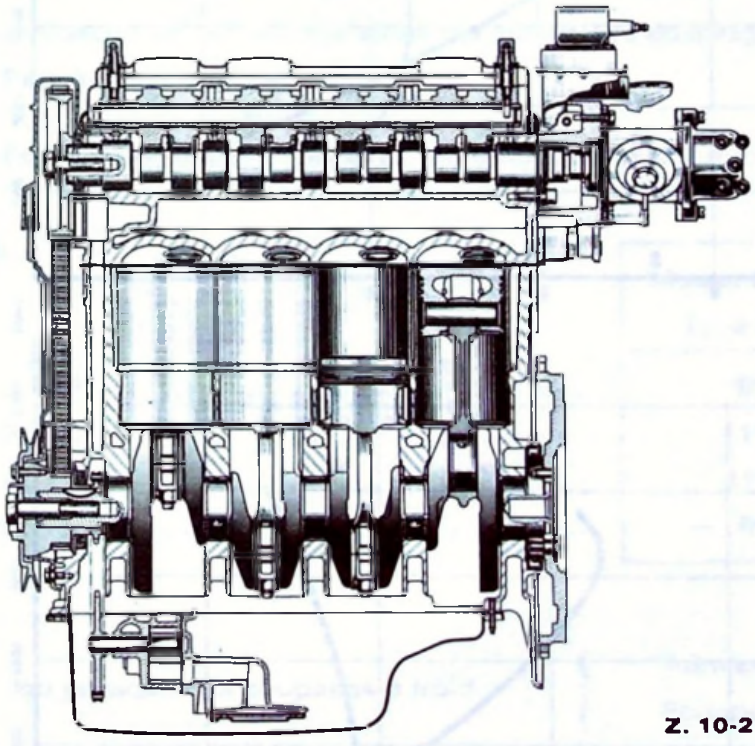

Z. 10-2

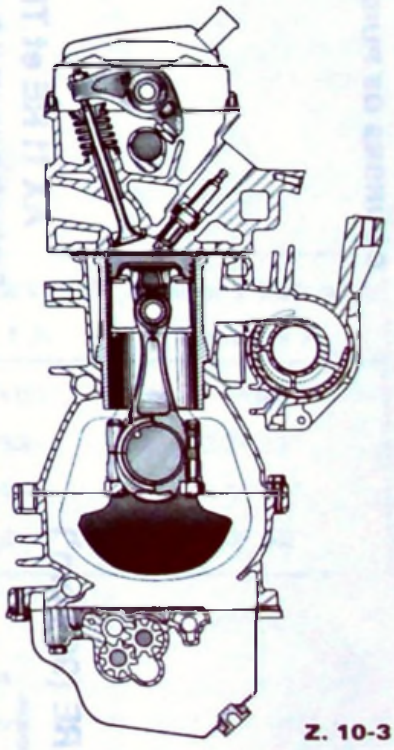

Z. 10-3

COURBES DE PUISSANCE ET DE COUPLE

AX 10 E et RE (954 cm³)

Courbes de puissance et de couple

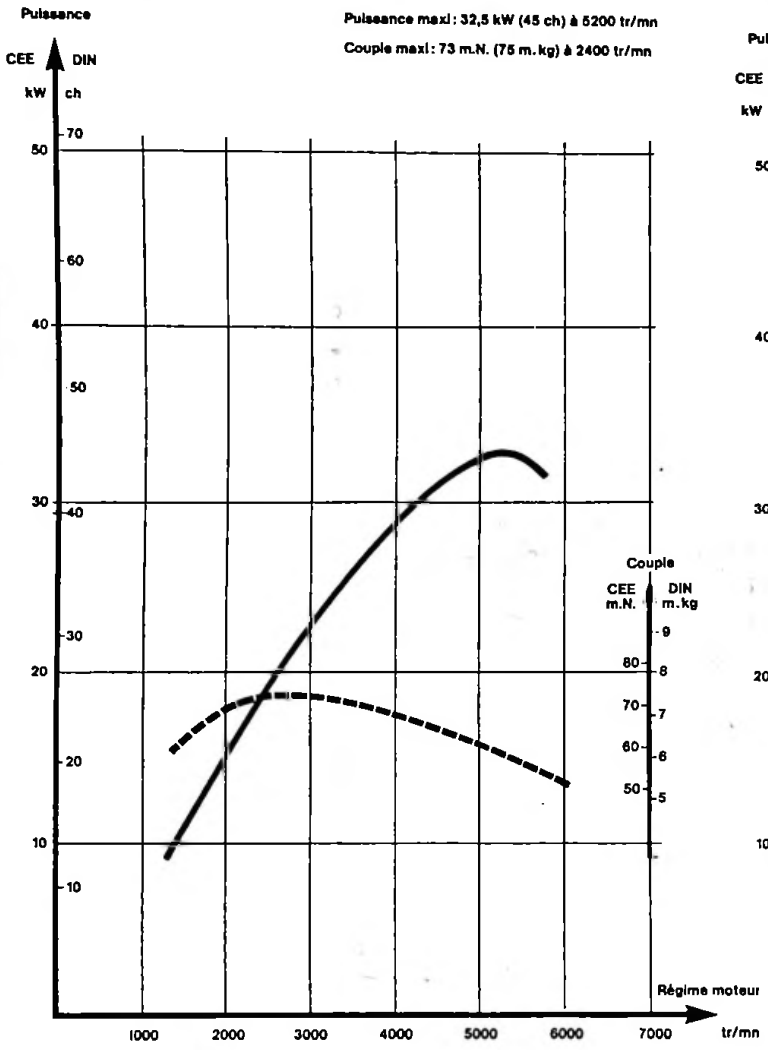

AX 11 RE et TRE (1124 cm³)

Courbes de puissance et de couple

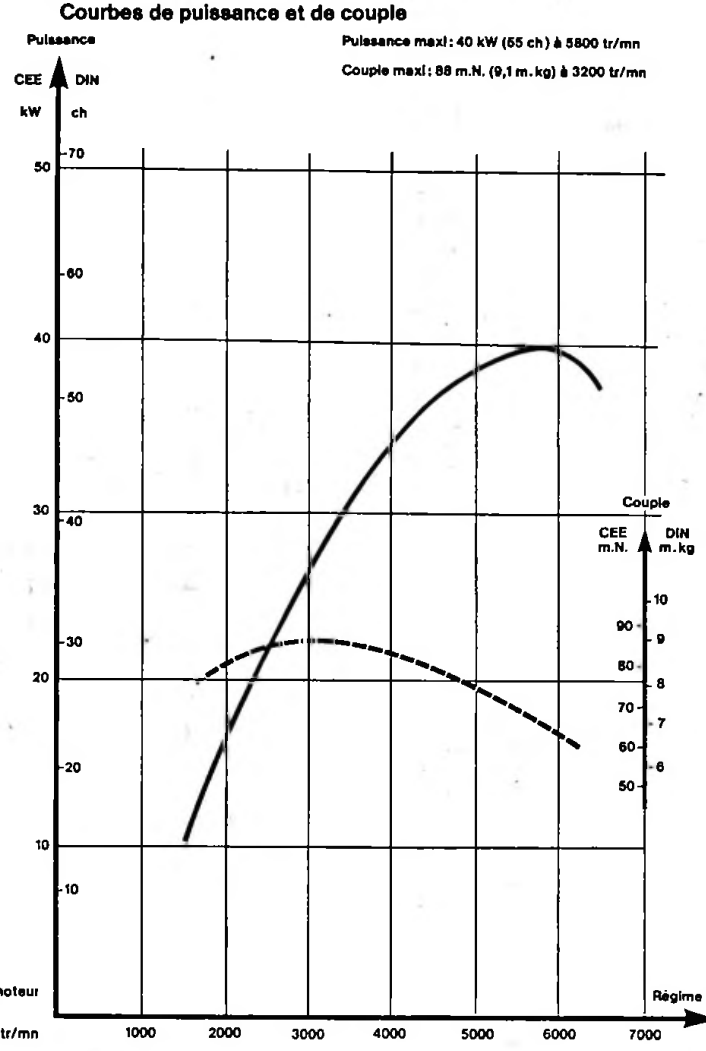

AX 14 TRS et TZS (1360 cm³)

Courbes de puissance et de couple

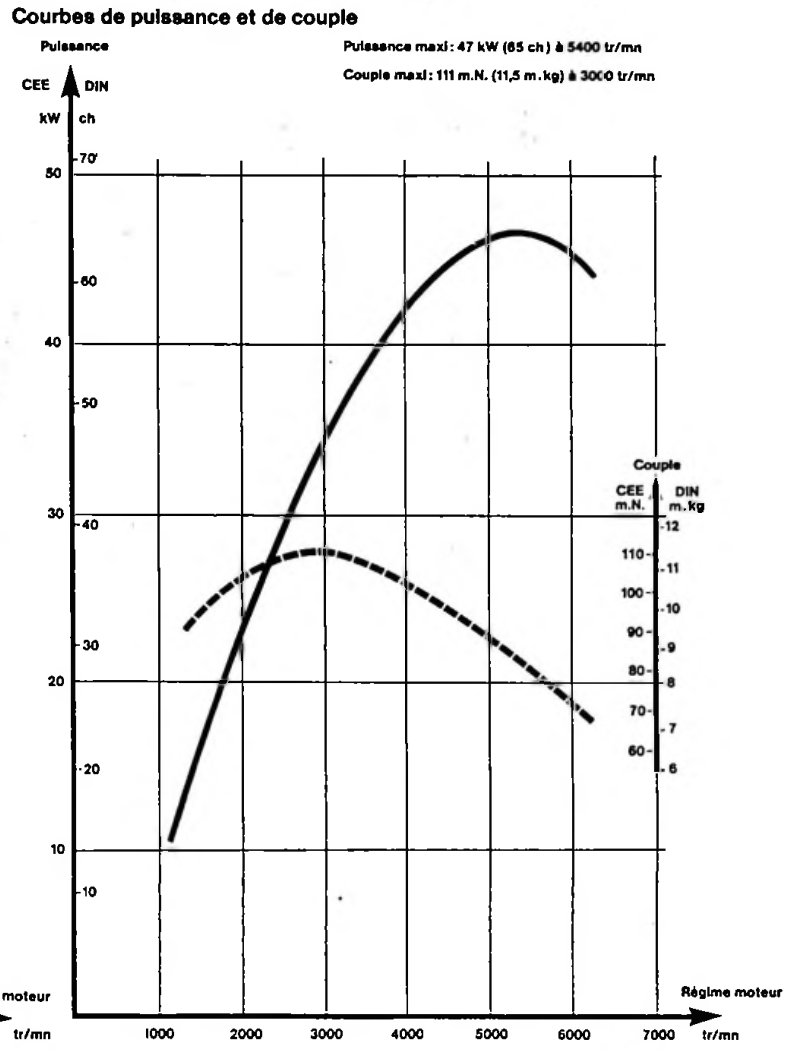

Caractéristiques :

CARACTÉRISTIQUES GÉNÉRALES	AX 10 E – 10 RE	AX 11 RE – 11 TRE	AX 14 TRS – 14 TZS
Type moteur (repère sur médaille)	C 1A	H 1A	K 1A
Alésage	70 mm	72 mm	75 mm
Course	62 mm	69 mm	77 mm
Cylindrée	954 cm³	1 124 cm³	1 360 cm³
Rapport volumétrique	9,4/1	9,4/1	9,3/1
Puissance maxi (C.E.E.)	32,5 kW à 5 200 tr/mn	40 kW à 5 800 tr/mn	47 kW à 5 400 tr/mn
(D.I.N.)	45 CV à 5 200 tr/mn	55 CV à 5 800 tr/mn	65 CV à 5 400 tr/mn
Couple maxi (C.E.E.)	7,25 m.daN à 2 400 tr/mn	8,7 m.daN à 3 200 tr/mn	11,1 m.daN à 3 000 tr/mn
(D.I.N.)	7,4 m.kg à 2 400 tr/mn	9,1 m.kg à 3 200 tr/mn	11,5 m.kg à 3 000 tr/mn
Régime de rotation maxi	6 000 tr/mn	6 000 tr/mn	6 000 tr/mn
Indice d'octane mini	98 RON	98 RON	95 RON
N° P.R. :	95 619 202 80	95 619 198 80	95 619 207 80

Distribution :

Arbre à cames en tête, entraîné par courroie crantée.

Soupapes en "V" commandées par culbuteurs en alliage léger.

Patins acier rapportés.

Epure de distribution, avec un jeu théorique de *0,7 mm aux soupapes* :

	Moteur 954 cm³ Type C 1 A	Moteur 1 124 cm³ Type H 1 A	Moteur 1 360 cm³ Type K 1 A
A.O.A.	9° 16'	5° 19'	5° 55'
R.F.A.	11° 10'	32° 58'	32° 22'
A.O.E.	31° 21'	43°49'	44° 25'
R.F.E.	– 6° 55'	– 0° 6'	0° 42'

Jeu pratique aux soupapes à froid : Admission = **0,20 mm** ; Echappement = **0,40 mm**

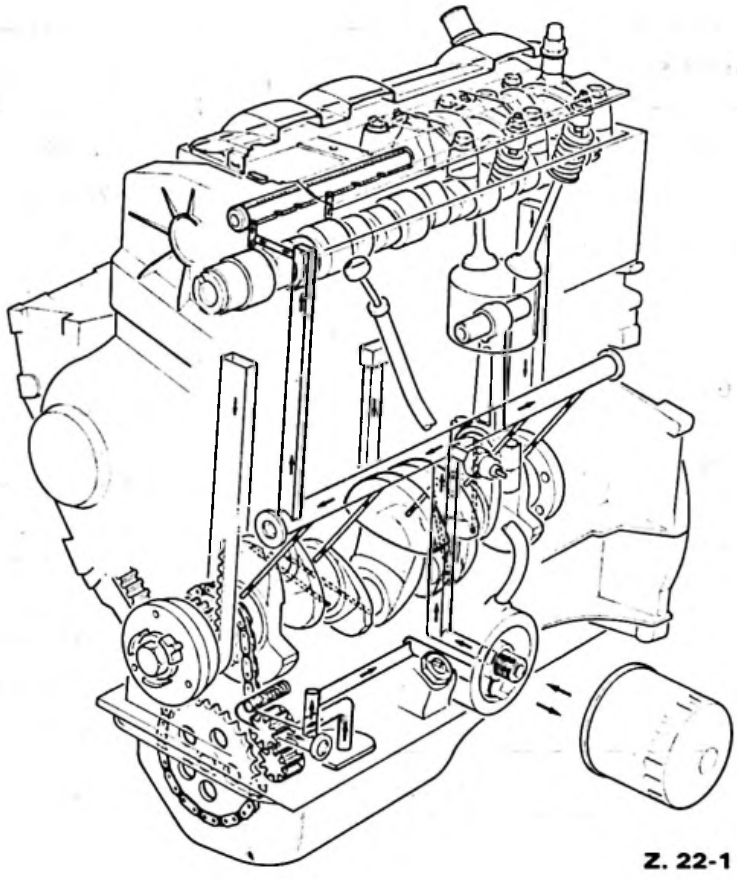

Z. 22-1

Graissage :

Graissage sous pression — Pompe à engrenages entraînée par chaîne.
Filtre à huile avec by-pass incorporé :

Capacité après vidange :	3,2 litres environ
Capacité après vidange et échange cartouche :	3,5 litres environ
Pression d'huile (90° C) :	4 bars à 4 000 tr/mn
Tarage du mano-contact	0,8 bar
Référence de la cartouche filtrante :	PURFLUX LS 468 B (ou A)
Huile préconisée :	TOTAL GTS 15 W 40
	ou TOTAL GTi Route et ville 10 W 30

Bouchon de vidange : 6 pans = 24 sur plats — Carré = 8 mm.

Circuit de refroidissement :

Circuit pressurisé à 1 bar.
Liquide : eau + glycol — Protection asssurée jusqu'à — 15° C.
Pompe du type cartouche, entraînée par la courroie de distribution.
Radiateur 12,55 dm² — boîte à eau accolée — Bouchon évent à baïonnette régulant la pression.
Motoventilateur monovitesse : huit pales. Marque GATE — Puissance 90 W.
Sonde de déclenchement 90° — 95° C.
Thermostat (calorstat) début d'ouverture à 88° C — Course = 7 mm mini —
Marques : LA DAUPHINOISE — THOMSON — VERNET.

Capacité du circuit :	4,8 litres.
Thermocontact d'alerte :	110° C

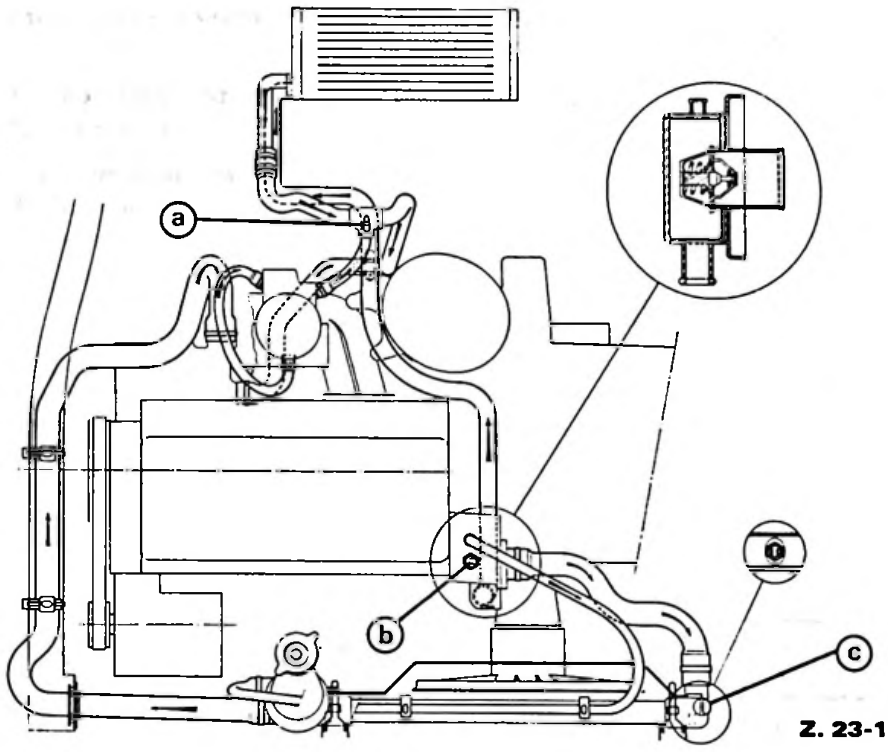

Z. 23-1

Remplissage et purge du circuit de refroidissement :

Préparer le liquide de refroidissement (protection — 15° C).

Déposer les deux vis de purge en (**a**) et (**c**) puis le thermocontact situé sur le boîtier de sortie d'eau en (**b**).

Remplir lentement.

Dès que le liquide coule par les vis de purge et l'orifice du thermocontact, poser les bouchons et le thermocontact.

Mettre le moteur en marche.

Attendre l'enclenchement du motoventilateur.

Arrêter le moteur. Attendre son refroidissement. Contrôler le niveau. Compléter éventuellement.

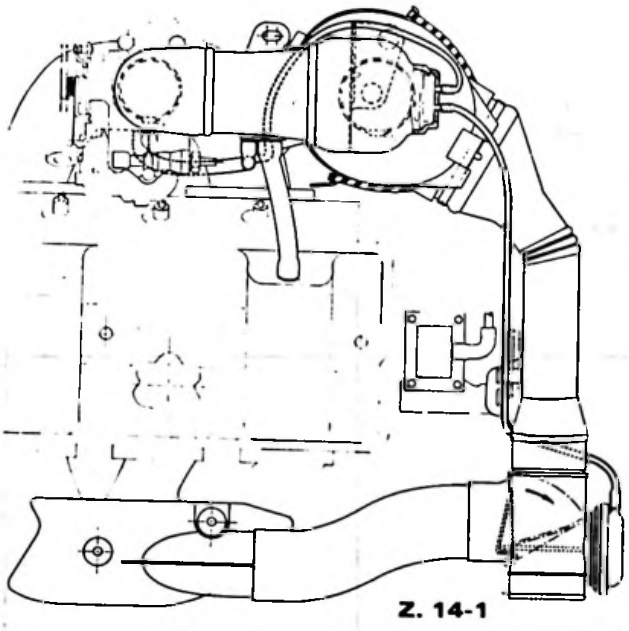

Z. 14-1

Alimentation :

— Filtre à air à cartouche sèche (avec résonateur - *1 360 cm³*).

— Réchauffage de l'air d'admission par répartiteur :

- à commande automatique : (1 124 cm³ - 1 360 cm³).
- à commande manuelle : (954 cm³).

— Repère des filtres :

- AP AC AT 7801 (1 360 cm³).
- AP AC AT 7803 (1 124 cm³ - 954 cm³).

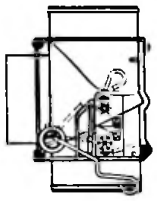

Z. 17-2

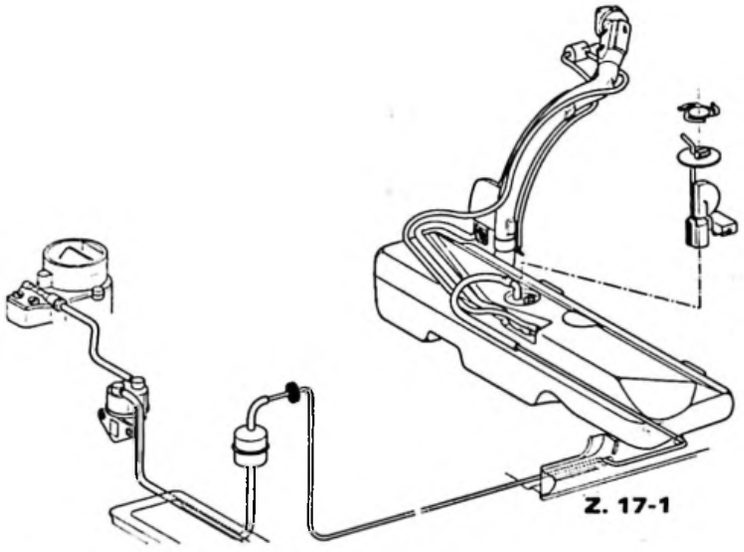

Z. 17-1

– Réservoir à carburant polyéthylène de teinte noire.

Capacité : 36 litres (1 124 cm³ – 954 cm³).
43 litres (1 360 cm³)

– Tubulure de remplissage plastique.
Bouchon fermant à clé, suivant version.
Circuit de dégazage avec boîte à barbotage.

Filtre à carburant disposé dans le compartiment moteur.

– Pompe à essence :

Marques : SOFABEX
BRESSEL.

Carburation :

AX 10 E – 10 RE	AX 11 RE – 11 TRE	AX 14 TRS – 14 TZS
Type moteur C 1 A WEBER IBSH 16 N° P.R. 97 532 890	Type moteur H 1 A SOLEX 32 PBISA 16 N° P.R. 97 532 892	Type moteur K 1 A WEBER 34 TLP 3/100 N° P.R. 97 531 101

Carburateurs monocorps inversés. Dispositif de départ à froid à commande manuelle, circuit de ralenti sans "coupe-ralenti". Commande d'accélérateur par câble.

AX Tous Types : Régime de ralenti **750 ± 50 tr/mn** – CO = 0,8 à 1,2 % – CO_2 > 9 %

• *Véhicules AX 10 E - 10 RE (954 cm³) : Carburateur WEBER 32 IBSH 16* :

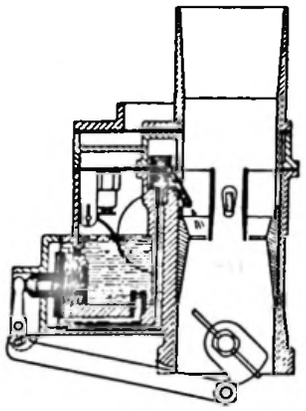

Z. 14-7

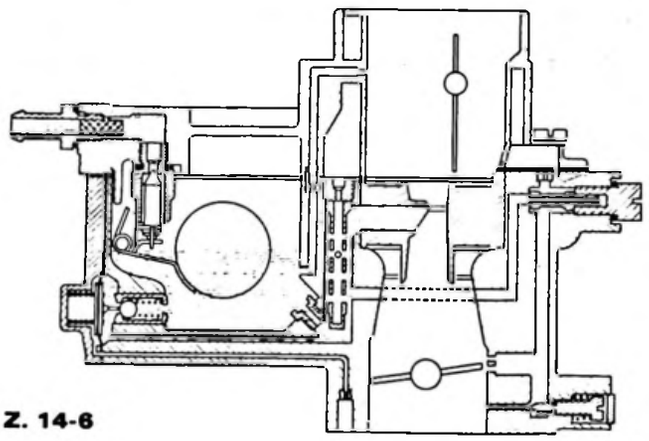

Z. 14-6

DÉSIGNATION	VALEURS
Buse	25
Ajutage d'automaticité	145
Gicleur principal	135
Gicleur de ralenti	44
Tube d'émulsion	F 100
Calibreur d'enrichisseur	55
Injecteur de pompe de reprise	40
Pointeau	1,5

- *Véhicules AX 11 RE – 11 TRE (1 124 cm³) : Carburateur SOLEX 32 PBISA 16 (repère 411) :*

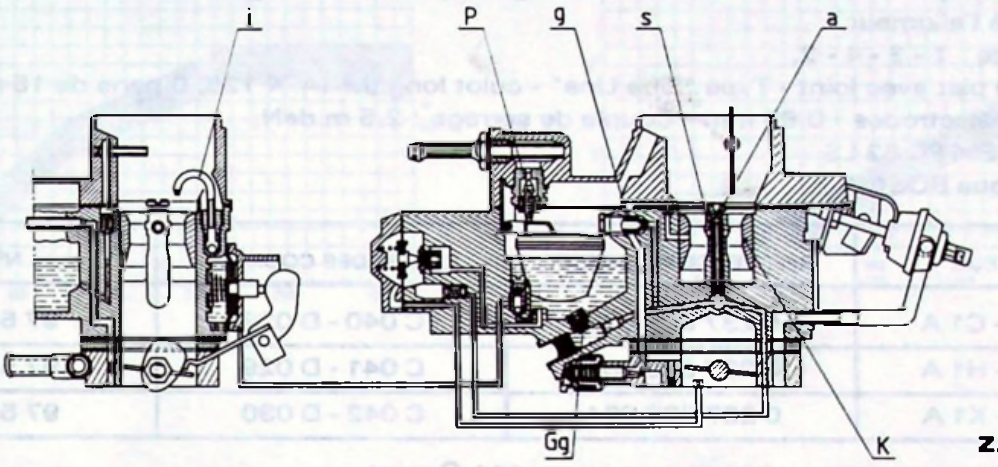

Z. 14-2

DESIGNATION	VALEURS
Buse	25
Ajutage d'automaticité	175
Gicleur principal	127,5
Gicleur de ralenti	48
Tube d'émulsion	EM
Calibreur d'enrichisseur	50
Injecteur de pompe de reprise	40
Pointeau	1,5

- *Véhicules AX 14 TRS – 14 TZS (1 360 cm³) : Carburateur WEBER 34 TLP 3/100 :*

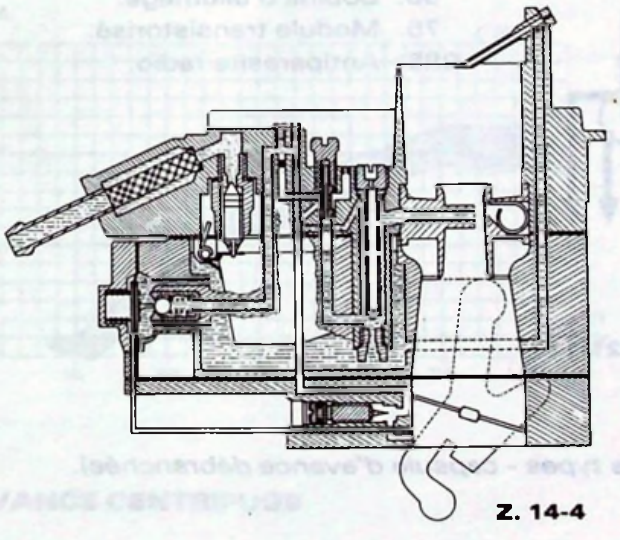

Z. 14-4

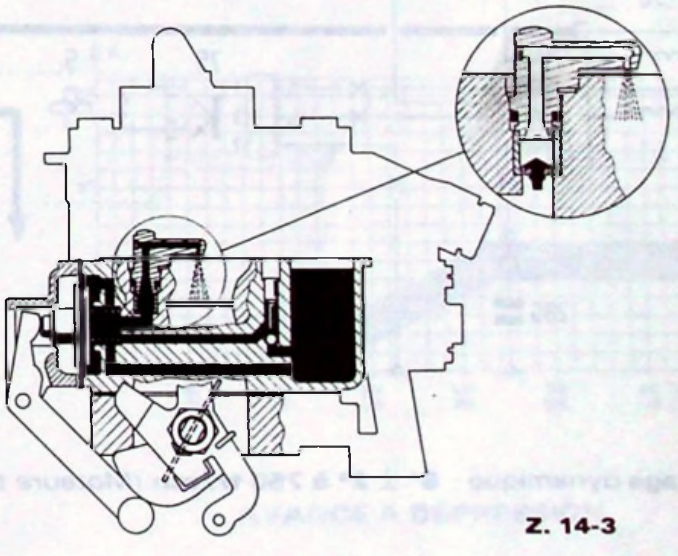

Z. 14-3

DESIGNATION	VALEURS
Buse	26
Ajutage d'automaticité	140
Gicleur principal	132
Gicleur de ralenti	45
Tube d'émulsion	F80
Calibreur d'enrichisseur	40
Injecteur de pompe de reprise	40
Pointeau	1,5

Allumage :

Allumage électronique à déclenchement électromagnétique **nouvelle génération :**
Module accolé à l'allumeur
Ordre d'allumage : 1 - 3 - 4 - 2.
Bougies à siège plat avec joint - Type "Fine Line" - culot long (M 14 X 125) 6 pans de 16 mm sur plats - Ecartement des électrodes : 0,65 mm - Couple de serrage : 2,5 m.daN.
Marque : EYQUEM FC 52 LS.
Allumeur : Marque BOSCH.

TYPE MOTEUR	RÉFÉRENCE ALLUMEUR	REPÈRE DES COURBES	N° P.R.
954 cm³ - C1 A	0 237 009 603	C 040 - D 028	97 531 303
1 124 cm³ - H1 A	0 237 009 601	C 041 - D 029	97 532 232
1 360 cm³ - K1 A	0 237 009 604	C 042 - D 030	97 532 233

Résistance du générateur d'impulsions : 300 Ω environ.
Module transistorisé type MTR 02 : Marque BOSCH - Référence 0 227 100 140.
Bobine d'allumage type BTR 02 (Bobine sèche) : Marque DUCELLIER - Référence 520 073.
Résistance de l'enroulement primaire : 0,8 Ω environ.
Résistance de l'enroulement secondaire : 6 500 Ω environ.

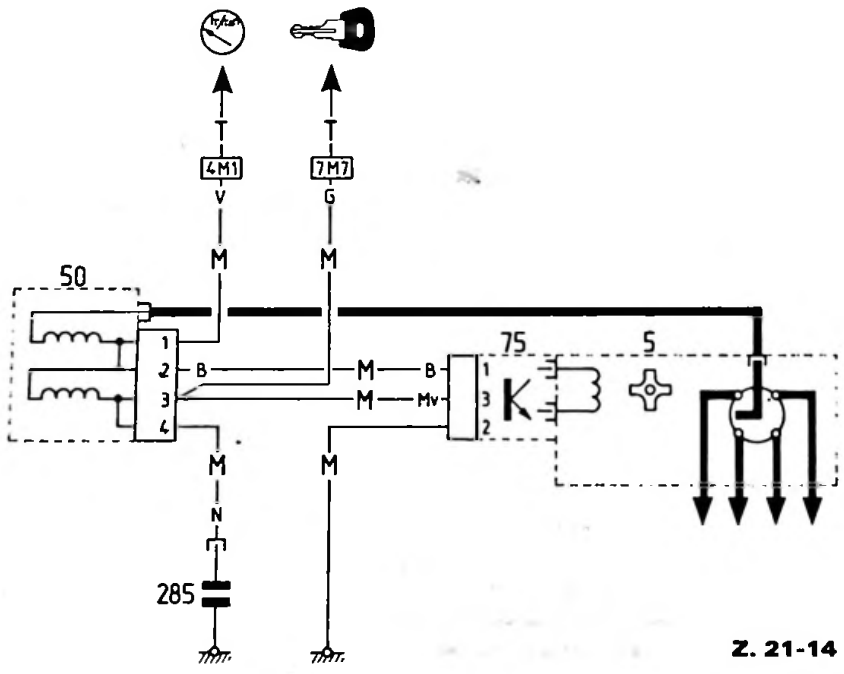

Z. 21-14

5. Allumeur.
50. Bobine d'allumage.
75. Module transistorisé.
285. Antiparasite radio.

Calage dynamique : **8° ± 2° à 750 tr/mn** *(Moteurs tous types - capsule d'avance débranchée).*

Remarque :

Les moteurs sont équipés de série d'un capteur de proximité permettant le calage de l'allumeur au moyen d'un pupitre de contrôle et de réglage - diagnostic.

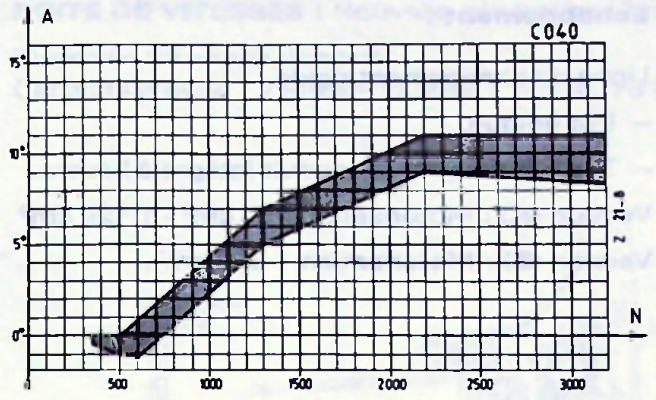

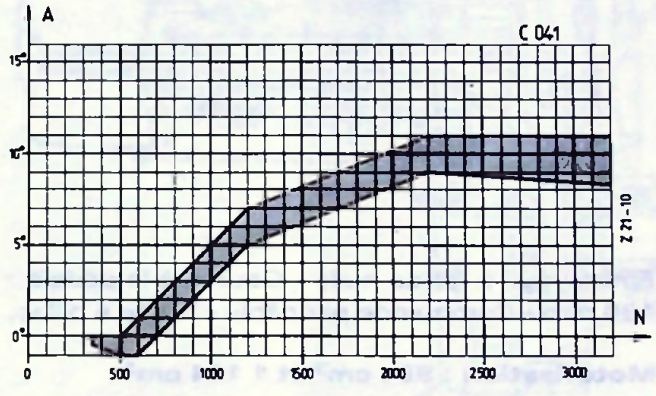

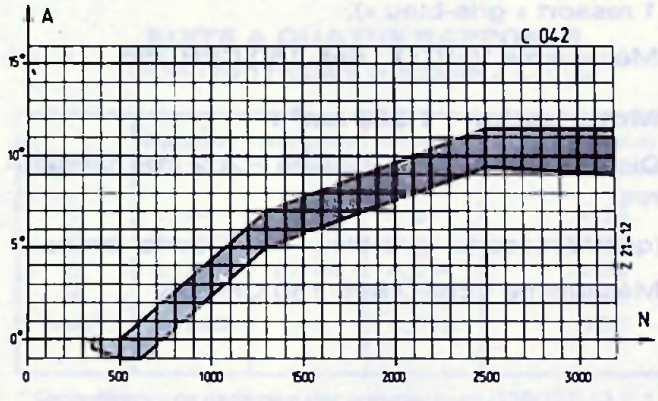

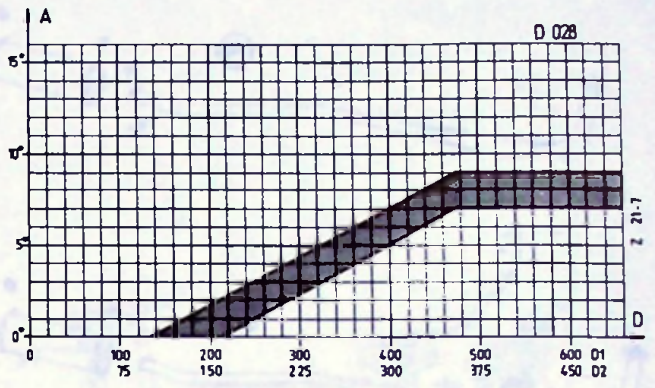

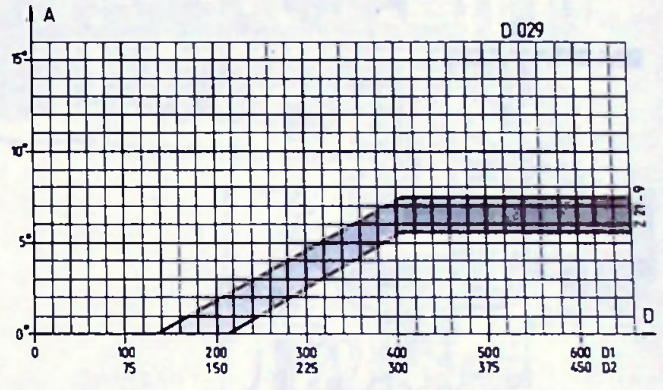

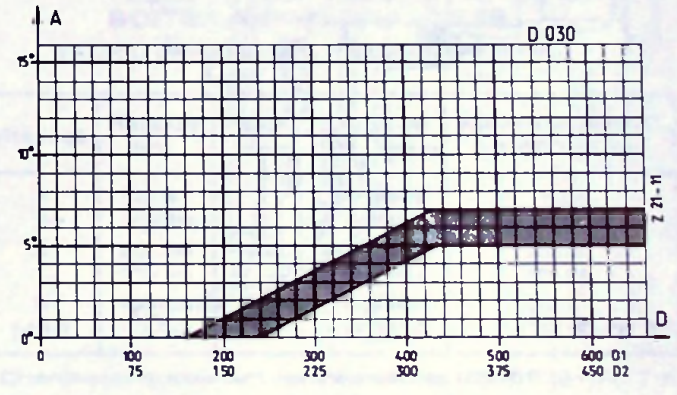

AVANCE CENTRIFUGE

A : Avance allumeur.

N : Tr/mn allumeur.

AVANCE A DÉPRESSION

D1 : Avance à dépression en m.bar

D2 : Avance à dépression en mmHg.

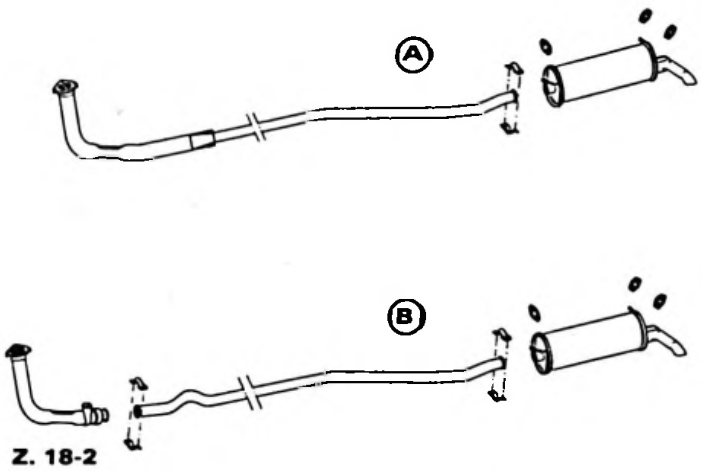

Z. 18-2

Echappement :

Ligne d'échappement rigide :

— Pot unique.

— Tuyauterie double conduit intégré à l'avant.

Version (**A**) : Motorisation 954 cm³ - 1 124 cm³.

Version (**B**) : Motorisation 1 360 cm³.

EMBRAYAGE :

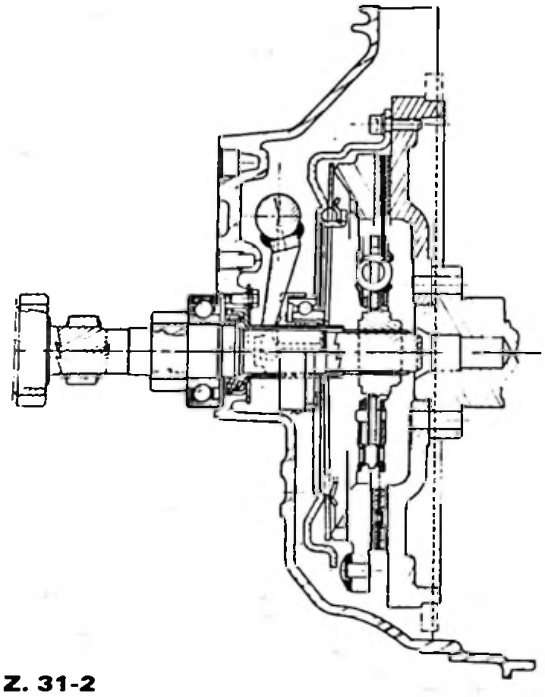

Z. 31-2

Embrayage à garde nulle - Course à la pédale : 130 mm - Commande par câble - Butée à billes.

Motorisation : 954 cm³ et 1 124 cm³ :

Disque Ø 160 mm - Qualité F202, 18 cannelures.

(quatre ressorts « verts » - 1 ressort « blanc » - 1 ressort « gris-bleu »).

Mécanisme VERTO : Réf. 160 CPH 355.

Motorisation : 1 360 cm³ :

Disque Ø 180 mm - Qualité F202, 18 cannelures..

(quatre ressorts «gris-bleu» - 2 ressorts «bruns»).

Mécanisme VERTO Réf. 180 CP 355.

BOITE DE VITESSES :

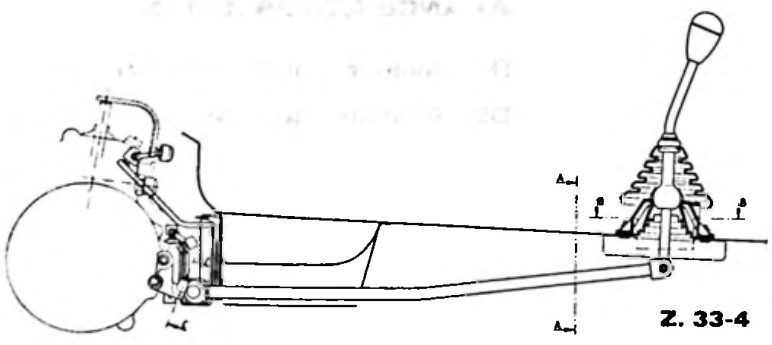

Z. 33-4

Commande :

Commande monobarre.

Levier au plancher.

BOITE DE VITESSES : Nouvelle génération, Type MA

Disposée transversalement
Capacité d'huile : 2 litres — Qualité : TOTAL 75 W 80

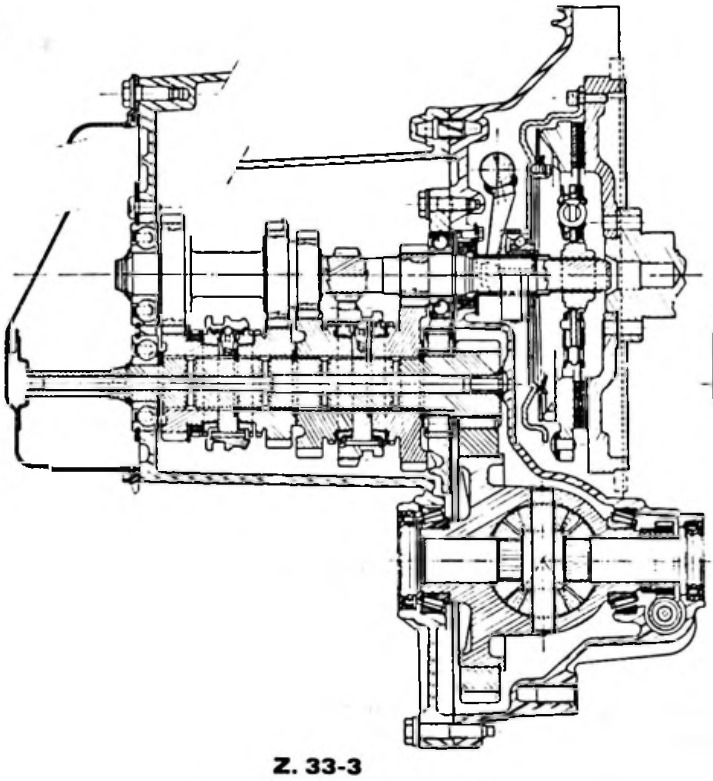

Z. 33-3

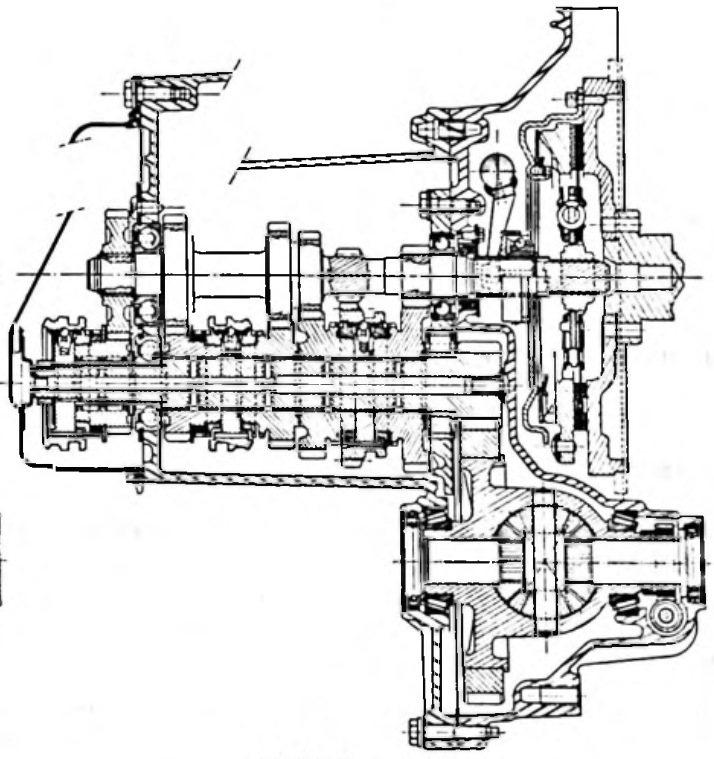

Z. 33-2

BOITE A QUATRE RAPPORTS
(*954 cm³*) Repère médaille 2 CA 02

Vitesses	Rapport B.V.	Rapport Pont	Rapport aux roues	Vitesse en Km/h* à 1 000 tr/mn
1	12/41		0,077	7,34
2	21/38		0,146	13,92
3	31/35	17/64	0,234	22,32
4	43/35		0,325	31,00
MAR	12/43		0,073	6,96

* Circonférence de roulement des pneumatiques (135/70 R 13 = 1,590 m
Rapport de la prise compteur 19 X 19 (*violet*)

BOITES A CINQ RAPPORTS
(*1 360 cm³*) Repère médaille 2 CA 04

Vitesses	Rapport B.V.	Rapport Pont	Rapport aux roues	Vitesse en Km/h* à 1 000 tr/mn
1	12/41		0,0849	8,51
2	20/39		0,1488	14,91
3	28/38	18/62	0,2139	21,43
4	37/39		0,2754	27,59
5	41/35		0,3400	34,07
MAR	12/43		0,0810	8,11

* Circonférence de roulement des pneumatiques 155/70 R 13 = 1,670 m
Rapport de la prise compteur 19 X 18 (*marron*).

(*1 124cm³*) Repère médaille 2 CA 01

Vitesses	Rapport B.V.	Rapport Pont	Rapport aux roues	Vitesse en Km/h* à 1 000 tr/mn
1	12/41		0,0849	8,10
2	21/38		0,1604	15,30
3	31/35	18/62	0,2571	24,52
4	43/35		0,3566	34,02
MAR	12/43		0,0810	7,72

* Circonférence de roulement des pneumatiques (135/70 R 13 = 1,590 m
Rapport de la prise compteur 19 X 19 (*violet*)

(*1 124 cm³*) Repère médaille 2 CA 04

Vitesses	Rapport B.V.	Rapport Pont	Rapport aux roues	Vitesse en Km/h* à 1 000 tr/mn
1	12/41		0,0849	8,10
2	20/39		0,1488	14,20
3	28/38	18/62	0,2139	20,40
4	37/39		0,2754	26,27
5	41/35		0,3400	32,44
MAR	12/43		0,0810	7,72

* Circonférence de roulement des pneumatiques 135/70 R 13 = 1,590 m
Rapport de la prise compteur 19 X 19 (*marron*).

PIECES DE RECHANGE :

BV 4 — Médaille 2 CA 02 ..... 95 616 351
BV 4 — Médaille 2 CA 01 ..... 95 599 294
BV 5 — Médaille 2 CA 04 ..... 95 602 100

TRANSMISSIONS :

Z. 37-1

Transmissions à joint homocinétique à tripodes :

- à coulissement interne côté pont.
- sans coulissement côté roue.

Marque : GLAENZER.

ESSIEU AVANT :

Essieu avant pseudo-MARC PHERSON - Berceau intégré à la carrosserie.
Bras inférieur en fonte GS formant triangle. Deux points d'articulation côté carrosserie par silentbloc - Rotule à queue cylindrique côté pivot.
Butée d'attaque intégrée à l'élément porteur.
Butée de détente interne à l'amortisseur.

Ressort hélicoïdal— (954 cm³ - 1 124 cm³) : Hauteur libre 339 mm, repère peinture (vert/rouge ou vert/vert).

— (1 360 cm³) : Hauteur libre 387 mm, repère peinture (jaune/rouge ou jaune/jaune).

Amortisseur à cartouche - Loi d'amortissement unique.
Pivot fonte GS - Roulement de moyeu étanche - double rangée de billes (66 X 35 X 32 mm).
Barre anti-roulis : Ø = 19 mm (*1 360 cm³*)
Carrossage : 0°25 ± 30'
Parallélisme : 2 ± 1 mm (ouverture)
Chasse : 9' ± 30'.

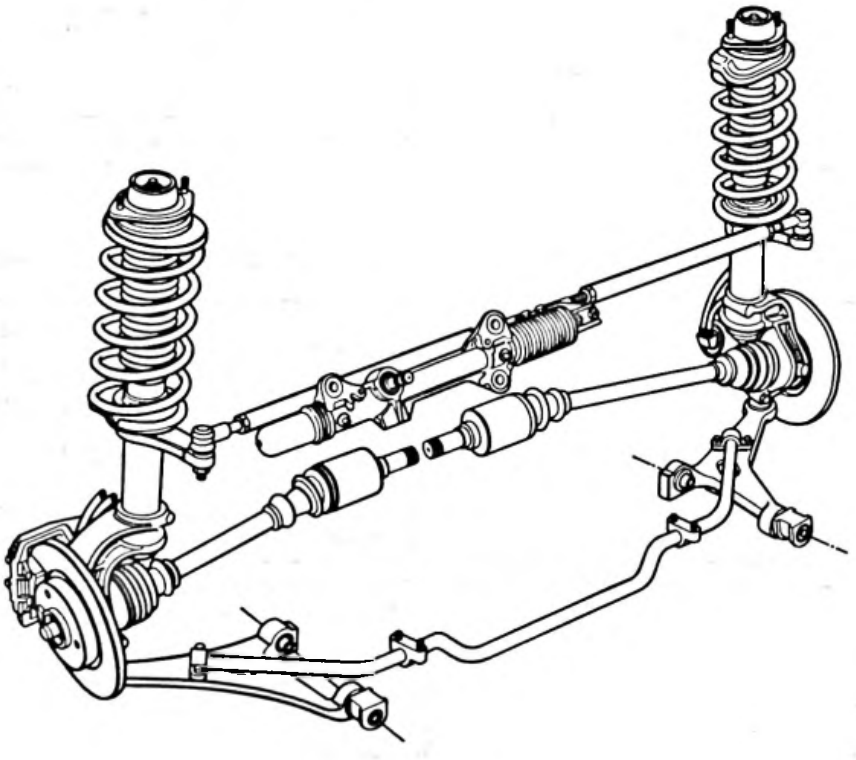

ESSIEU ARRIÈRE :

Train arrière à roues indépendantes.
Traverse tubulaire équipée de deux supports en fonte GS.
Quatre liaisons élastiques entre carrosserie et essieu.
Bras tirés, fonte GS, articulés sur embouts rapportés de traverse. Douilles à aiguilles.
Etanchéité assurée par joint à triple lèvre.
Amortisseur double effet. Loi d'amortissement unique.
Butée d'attaque : sur carrosserie.
Butée de détente : par l'amortisseur.
Barres de torsion à dentelures différentielles (30 - 32 dents) - ancrage aux bras et aux supports de traverse.

(954 cm³ - 1 124 cm³) : barre gauche, 2 repères peinture Bleue — Ø = 17,1 mm.
: barre droite, 1 repère peinture Bleue — Ø = 17,1 mm.

(1 360 cm³) : *barre gauche, 2 repères peinture Blanche — Ø = 17,9 mm.*
: *barre droite, 1 repère peinture Blanche — Ø = 17,9 mm.*

Moyeu tambour avec roulement étanche à double rangée de billes (56 × 25 × 32 mm).

Parallélisme : 1 ± 1 mm (ouverture) *(1 360 cm³)*.
2 ± 1 mm (ouverture) *(954 cm³ - 1 124 cm³)*.

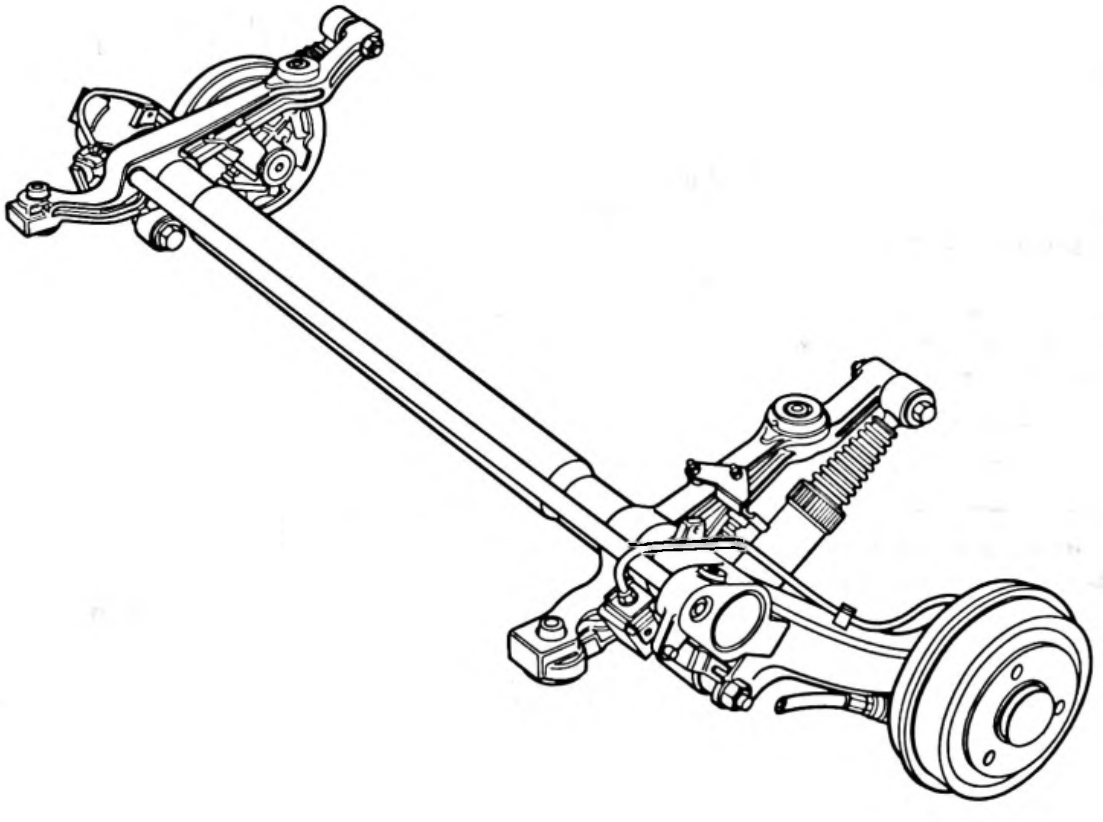

ROUES :

Roues tôle, teinte grise (FVA). Douze ajours équidistants sur voile.
Trois vis à collerette, teinte noire, sur Ø de centrage = 98 mm.
Roues alliage léger, teinte gris perle (EVE).
Trois vis spécifiques pour roues alliage léger, Centrage sur moyeu Ø = 55 mm.

MONTE	10 E-10 RE	11 RE-11 TRE		14 TRS-14 TZS
5 roues tôle 4 B 13 – écuanteur 20 5 pneus MICHELIN 135/70 SR 13 – MXL Enjoliveur petit diamètre Pression de gonflage (en bars) : AV : 2 – AR : 2 – Secours : 2,2 AR (5 personnes) : 2,2	Série	Série		–
5 roues tôle 4.50.B 13 - écuanteur 25 5 pneus MICHELIN 155/70 SR 13 - MXL Enjoliveur grand diamètre Pression de gonflage (en bars) : AV : 1,9 – AR : 1,9 – Secours : 2,1	–	Option		Série
4 roues alliage 4.50 B 13 – écuanteur 23 4 pneus MICHELIN 155/70 SR 13 – MXL 1 roue de secours tôle 4.50 B 13 écuanteur 25 (*avec adaptateurs rapportés permettant l'emploi vis spéciales pour roue alliage*). 1 pneu MICHELIN 155 / 70 SR 13 - MXL	–	–	Option	Option
Montes autorisées 135/70 R 13 XM + S) 155/70 R 13 XM + S)	Pression de gonflage : Pression "monte série" + 0,2 bar.			

DIRECTION :

Direction à crémaillère fixée sur tablier d'auvent (Pas de réglage d'épure).
Arbre de colonne accouplé au pignon de commande par cardan.
Crémaillère 28 dents : – Course 72 mm (1 360 cm³)
– Course 80 mm (954 cm³ – 1 124 cm³).
Pignon 7 dents (28 dentelures) – Roulement à billes + Douille à aiguilles.
Volant monobranche – Ø = 370 mm – Enrobage polypropylène.
Rapport de démultiplication : 1/18,80.

CARACTÉRISTIQUES	954 cm³ – 1 124 cm³	1 360 cm³
Nombre de tours volant de butée à butée :	3,50 tours	3,15 tours
Diamètre de braquage (entre murs) :	9,620 m	10,590 m
(entre trottoirs) :	9,230 m	10,200 m
Angle de braquage : – Roue intérieure :	44° 30'	37° 10'
– Roue extérieure :	32° 36'	29° 10'

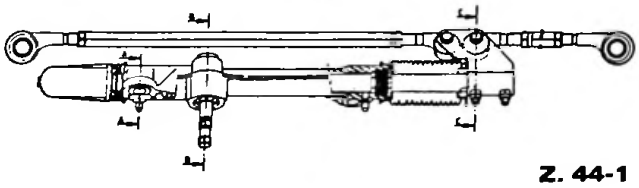

Z. 44-1

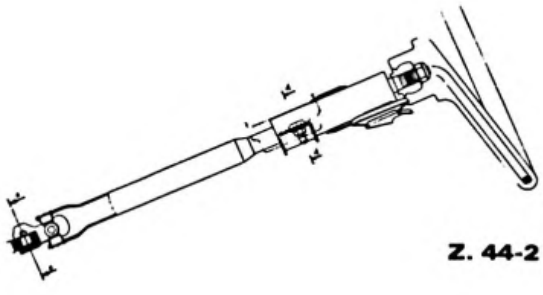

Z. 44-2

FREINS :

Circuit de freinage en X. Freins à disques à l'avant et à tambours à l'arrière.
Frein de stationnement à câbles agissant sur les roues arrière.
Liquide synthétique TOTAL SY - Capacité 0,220 l.

CARACTÉRISTIQUES	10 E - 10 RE	11 RE - 11 TRE - 14 TRS - 14 TZS
Commande		
Maître-cylindre tandem Ø	19 mm	20,6 mm
Amplificateur de freinage (ISOVAC)		187,5 mm
Freins avant		
Diamètre des disques	238 mm	
Epaisseur	8 mm	
Etrier - Marque - Type	TEVES Ø = 45 mm	
Surface totale des garnitures	112 cm²	
Qualité	ABEX 413	TEXTAR T 250
	(avec fil témoin d'usure)	
Freins arrière		
Marque	DBA	
Diamètre des tambours	165 mm	
Segments à rattrapage de jeu automatique		
Garnitures collées		
(long. X larg. X épais.)	135 X 30 X 4,55 mm	
Surface totale (essieu)	160 cm²	
Qualité	ENERGIT 558 FF	
Diamètre des cylindres de roue	Ø = 19 mm	Ø = 19 mm
Répartiteur de freinage	Compensateur intégré aux cylindres de roue arrière	Compensateur asservi à la charge

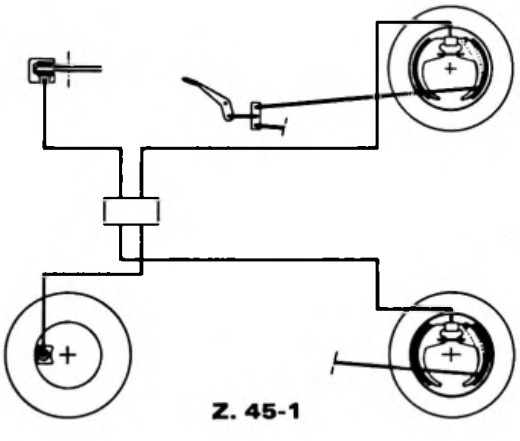

Schéma d'installation sans assistance

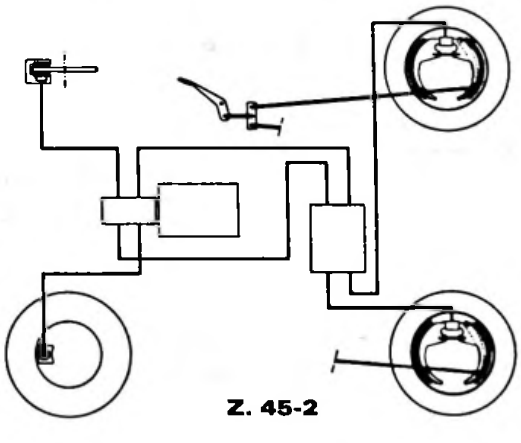

Schéma d'installation avec assistance

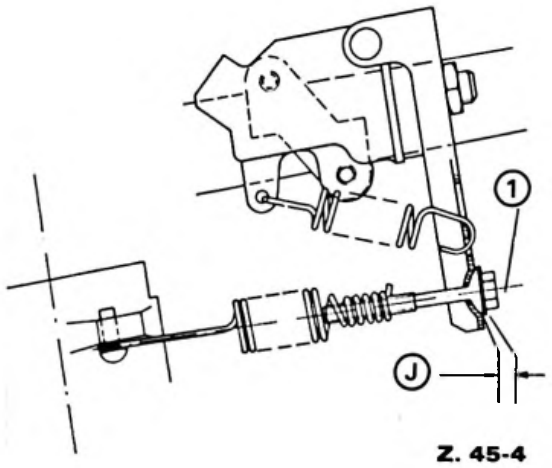

Z. 45-4

- **Limiteur asservi à la charge :**

Pression de coupure à vide :
Entrées : 80 bars - Sorties 25 bars.

Réglage du ressort de commande :

— Faire appuyer sur la pédale de frein pour pour obtenir la fermeture du limiteur.

La maintenir enfoncée.

— Régler la vis (1) de façon à obtenir un jeu (**J**) compris entre 0,5 et 1,5 mm entre le face d'appui de la vis et le levier.

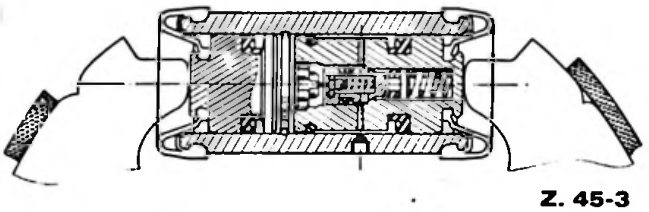

Z. 45-3

- **Compensateur intégré :**

Coupe d'un cylindre de roue (position repos).

Réglage :

Pression des freins AV = 25 bars,
AR = 25 bars.
Pression des freins AV = 65 bars,
AR = 35 bars.

ÉLECTRICITÉ :

Batterie : Batterie à entretien allégé - Marque STECO : LC 150/25 A - 12 V.

Alternateur : Classe 5
Marque PARIS-RHONE 12 V. - 50 A - A 13 N 129.
Régulateur électronique incorporé YV 1925.
Courroie d'entraînement : VENUFLEX XSR 10 X 710.

Démarreur : Classe 2 - Pignon 9 dents.
Marque DUCELLIER - Réf. 534054.

Eclairage :

A l'avant : blocs optiques réglables en hauteur en fonction de la charge (basculeurs 3 positions), lampes type H4 *(11 TRE, 14 TRS, 14 TZS)*.

A l'arrière : Bloc de signalisation avec feu de recul, côté droit *(tous types)*.

Feu de brouillard, côté gauche *(14 TZS)*.

TABLEAU DE BORD (suivant équipement) :

1. Feux de brouillard arrière
2. Changement de direction
   Commande d'éclairage
3. Témoin niveau d'eau
   niveau d'huile
4. Témoin frein de parking
   usure plaquettes frein AV.
   niveau mini liquide frein
5. Compte-tours
6. Témoin starter
7. Témoin changement de direction
8. Compteur de vitesse
9. Totalisateur
10. Totalisateur partiel
11. Témoin feux de position
12. Témoin feux de croisement
13. Témoin feux de route
14. Combiné jauge carburant
    température d'eau
15. Témoin mini carburant
16. Témoin huile moteur
17. Alerte température d'eau
18. Commande lave-glace
    essuie-glace pare-brise
19. Commande lave-glace
    essuie-glace lunette AR.

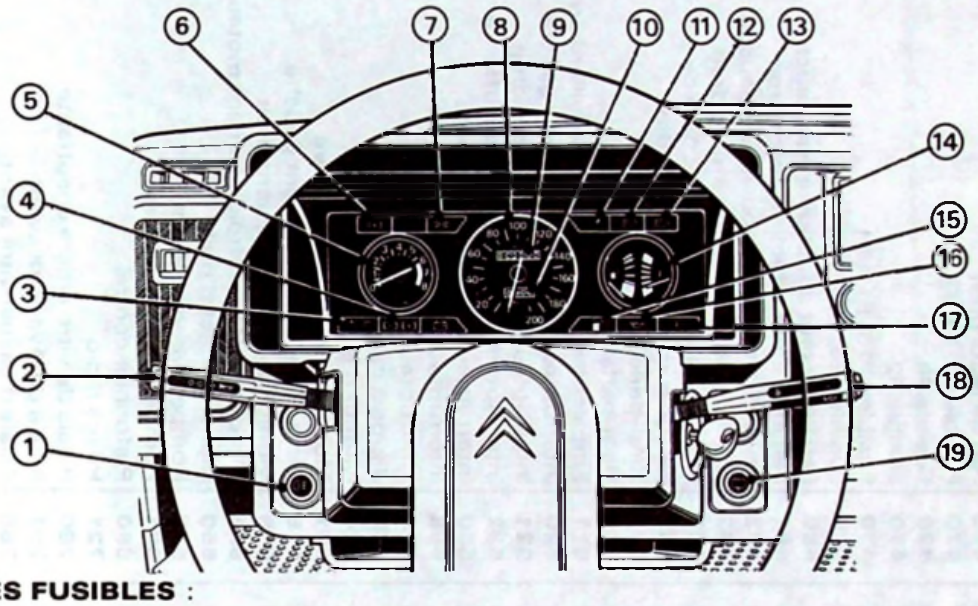

TABLEAU DES FUSIBLES :

N°	AMPERES	PROTECTION
F1	10 A	Vitre arrière chauffante et voyant.
F2	30 A	Essuie-vitre/lave-vitre avant et arrière. Feux de stop. Tableau de bord : • Voyants niveau d'eau et niveau d'huile (14TZS) pression d'huile, température d'eau, batterie, starter, freins, mini carburant, clignotant. • Thermomètre d'eau (14 TZS) • Récepteur jauge carburant • Compte-tours • Éclairage des compteurs
F3	30 A	Éclairage allume-cigare, cendrier. Commandes de chauffage. Pulseur d'air. Bobine du relais de lève-vitre. Bobine du relais de vitre AR. chauffante. Bobine du relais du motoventilateur de refroidissement moteur. Feux indicateurs de direction. Montre ("+ contact") (14 TZS) Boîtier niveau d'eau (14 TZS)

N°	AMPERES	PROTECTION
F4		Non utilisé
F5	30 A	Motoventilateur de refroidissement moteur.
F6	30 A	Feux de détresse.
F7	10 A	Feux de recul. Boîtier niveau d'huile (14TZS)
F8	20 A	Allume-cigare Éclairage coffre Arrêt automatique essuie-vitre arrière Montre (+ direct). Radio. Plafonnier.
F9	30 A	Lève-vitre.
F10	20 A	Avertisseur.
F11	5 A	Feu de brouillard arrière et voyant (14 TZS).
F12	5 A	Lanternes gauche Voyant lanterne.
F13	5 A	Lanternes droite Éclairage atténué des interrupteurs

NOMENCLATURE DES PIECES (AX Tous Types sauf TZS)

N°	DESIGNATION	Principe	
		N°	Position
1	Allume-cigare	III	18-19
5	Allumeur	II	10→17
10	Alternateur	II	2→7
25	Avertisseur	VII	21
45	Batterie	I	1
46	Bloc contrôle	III	1→17
46	Bloc contrôle	VI	10→13
46	Bloc contrôle	VII	15
50	Bobine d'allumage	II	10→15
75	Boîtier d'allumage (module)	II	9→11
145	Centrale clignotante	VII	14→16
168	Connecteur batterie	I	1→3
170	Contacteur de volet arrière	V	11
180	Contacteur feux de recul	II	22
185	Contacteur de stop	V	3
190	Contacteur de frein à main	III	7
225	Contacteur de starter	III	5
229	Contacteur antivol	I	7
230	Contacteur de feuillure (porte avant gauche)	VII	2
231	Contacteur de feuillure (porte avant droite)	VII	3
236	Contacteur niveau liquide frein	III	3
260	Commutateur éclairage / clignotant / evertisseur	VI	2-3
260	Commutateur éclairage / clignotant / avertisseur	VII	13-14, 21
263	Commutateur essuie-vitre / lave-vitre AV.	V	5→9
285	Condensateur bobine	II	10
300	Démarreur	II	3→5
355	Eclairage commande chauffage	III	15
365	Eclairage cendrier	III	17
370	Eclairage coffre	V	11
385	Eclairage plaque de police gauche	VI	11
386	Eclairage plaque de police droit	VI	12
430	Etrier de frein avant gauche	III	4-5
431	Etrier de frein avant droit	III	7-8
440	Feu de position avant gauche	VI	5
441	Feu de position avant droit	VI	6
442	Feu de position arrière gauche	VI	7→11
443	Feu de position arrière droit	VI	7-8
445	Feu arrière gauche	II	18→22
446	Feu arrière droit		
457	Feu de stop gauche	V	1→4
458	Feu de stop droit	V	3→4

N°	DESIGNATION	Principe	
		N°	Position
463	Feu de recul droit	II	21-22
470	Fusible F7, F3, F8	I	9, 15, 18
470	Fusible F9	IV	8
470	Fusible F2	V	8
470	Fusibles F13, F12, F1	VI	6, 9, 13,25
470	Fusibles F6, F5, F10	VII	9, 19, 21
480	Feu indicateur direction avant gauche	VII	13
481	Feu indicateur direction avant droit	VII	14
482	Feu indicateur direction arrière gauche	VII	3→11
483	Feu indicateur direction arrière droit	VII	10-11
488	Feu de route et croisement gauche	VI	1-2
489	Feu de route et croisement droit	VI	3-4
502	Haut-parleur arrière gauche	VII	5
509	Haut-parleur arrière droit	VII	5
511	Emplacement inter. feu de brouillard arrière	VI	15→17
520	Interrupteur de lève-vitre avant gauche	IV	7→9
521	Interrupteur de lève-vitre avant droit	IV	10→12
532	Interrupteur de vitre arrière chauffante	VI	18→20
550	Interrupteur nettoie vitre arrière	V	16→21
558	Interrupteur de ventilateur d'air	IV	1→3
570	Interrupteur signal détresse	VII	1→11
580	Jauge à carburant	III	9→12
600	Moteur d'essuie-vitre avant	V	6→10
601	Moteur d'essuie-vitre arrière	V	12→15
615	Moteur de lève-vitre avant gauche	IV	8
616	Moteur de lève-vitre avant droit	IV	11
635	Motoventilateur refroidissement moteur	VII	19
650	Mano-contact d'huile	III	1
680	Pompe lave-vitre avant	V	5
681	Pompe lave-vitre arrière	V	21
690	Plafonnier central	VII	1-2
721	Prises radio	VII	3→5
760	Relais de vitre arrière chauffante	VI	19-20
761	Relais de lève-vitre avant	IV	6→8
765	Relais d'essuie-vitre avant	V	8-9
766	Relais d'essuie-vitre arrière	V	14→17
774	Relais de motoventilateur	VII	18-19
850	Thermocontact de ventilateur sur circuit d'eau	VII	19
855	Thermocontact d'eau	III	2
935	Ventilateur de climatisation	IV	1→3
945	Vitre arrière chauffante	VI	20

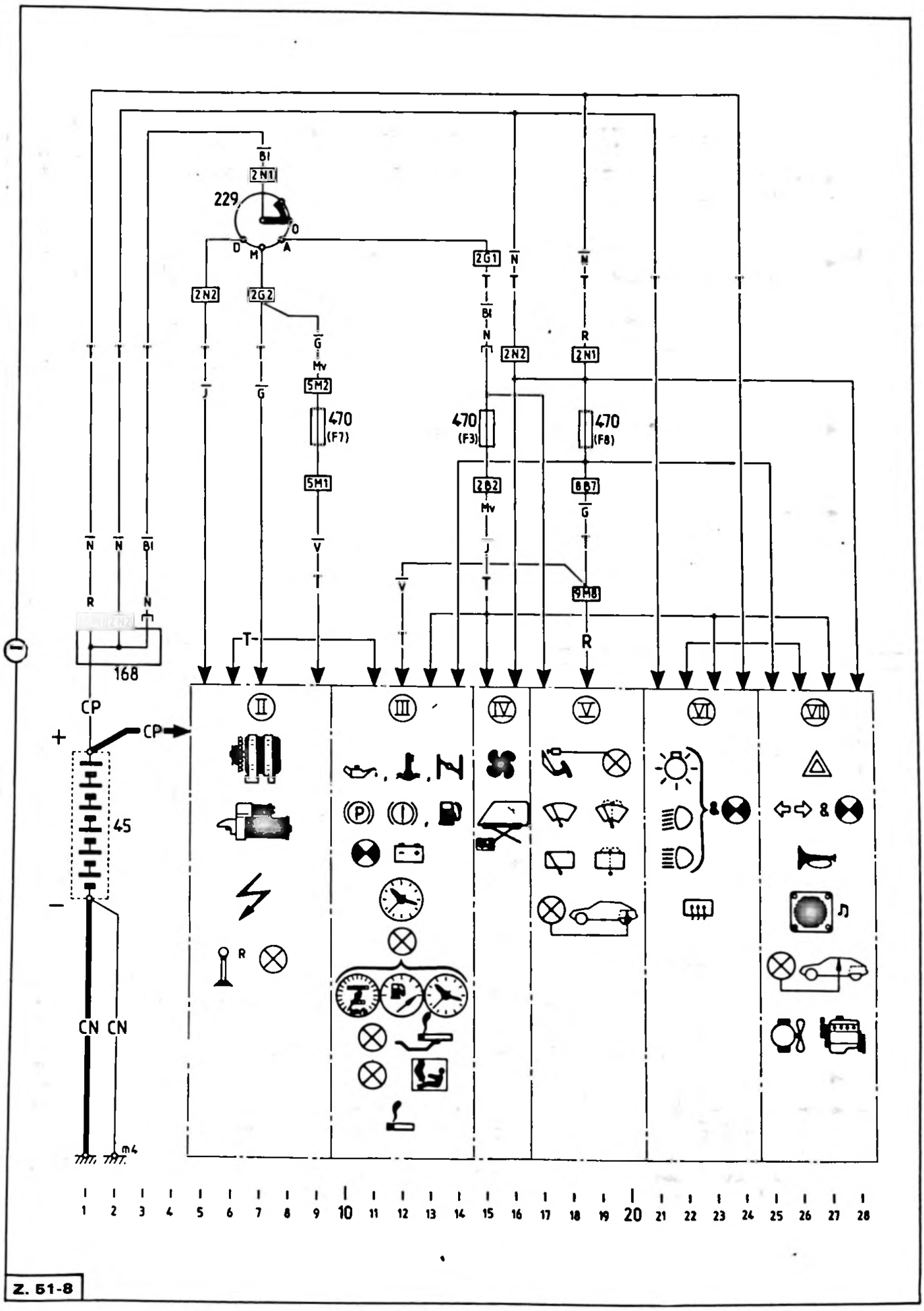
229
2N1
2N2
2G1
2G2
5M2
5M1
470
(F7)
470
(F3)
470
(F8)
2B2
8B7
9M8
168
CP
45
CN
CN
m4
II
III
IV
V
VI
VII
1 2 3 4 5 6 7 8 9 10 11 12 13 14 15 16 17 18 19 20 21 22 23 24 25 26 27 28

Z. 51-8

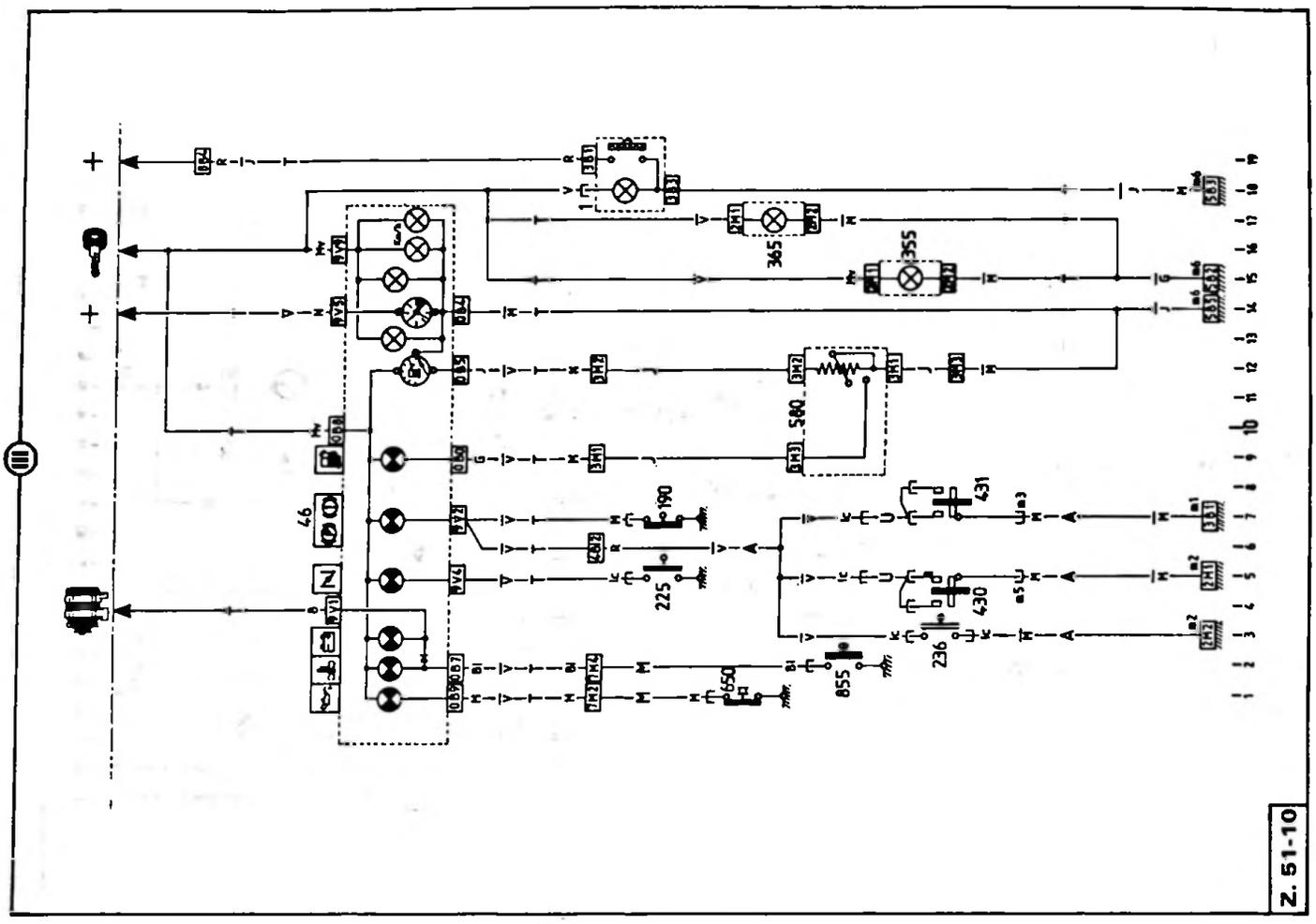
Z. 51-10

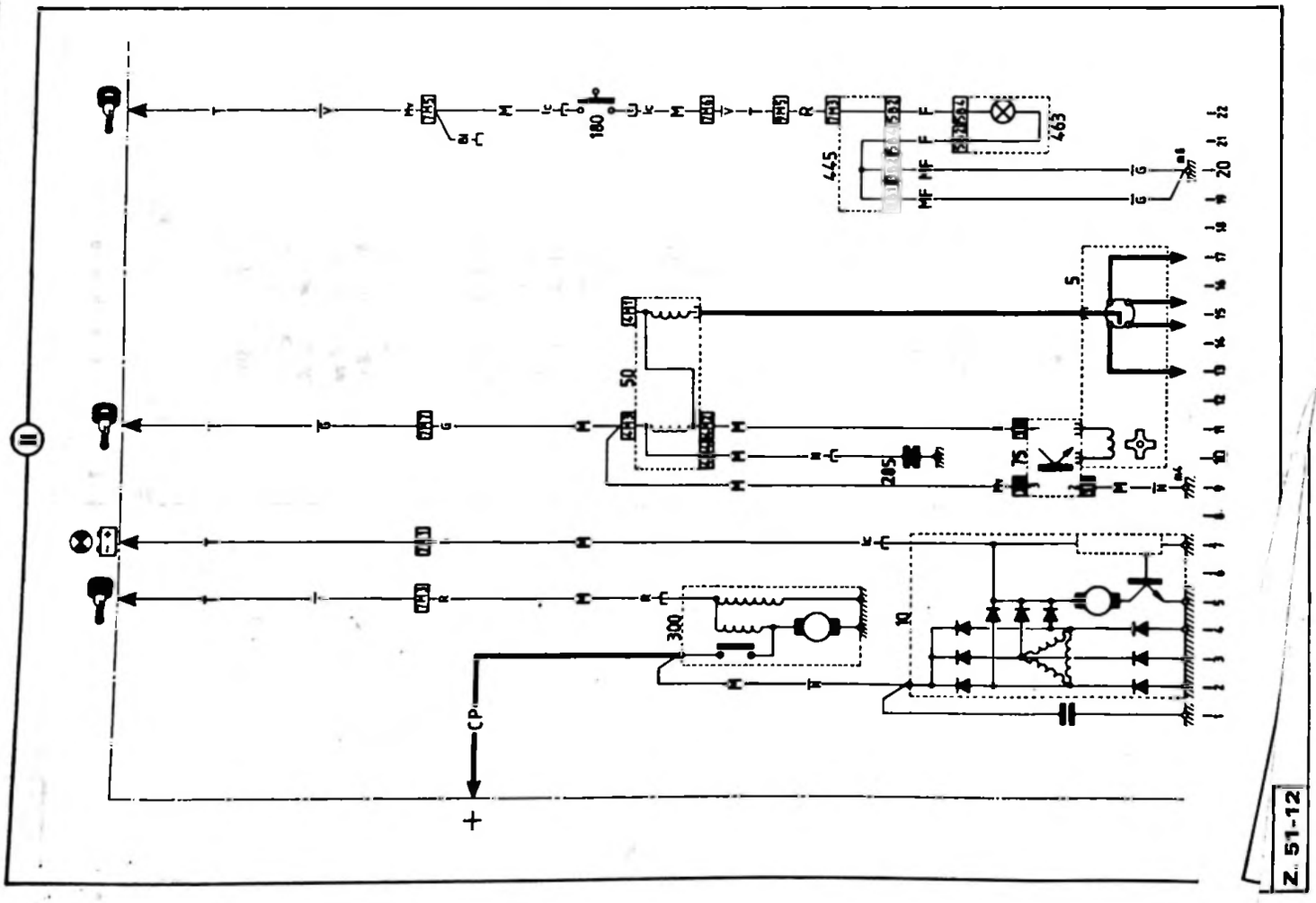
Z. 51-12

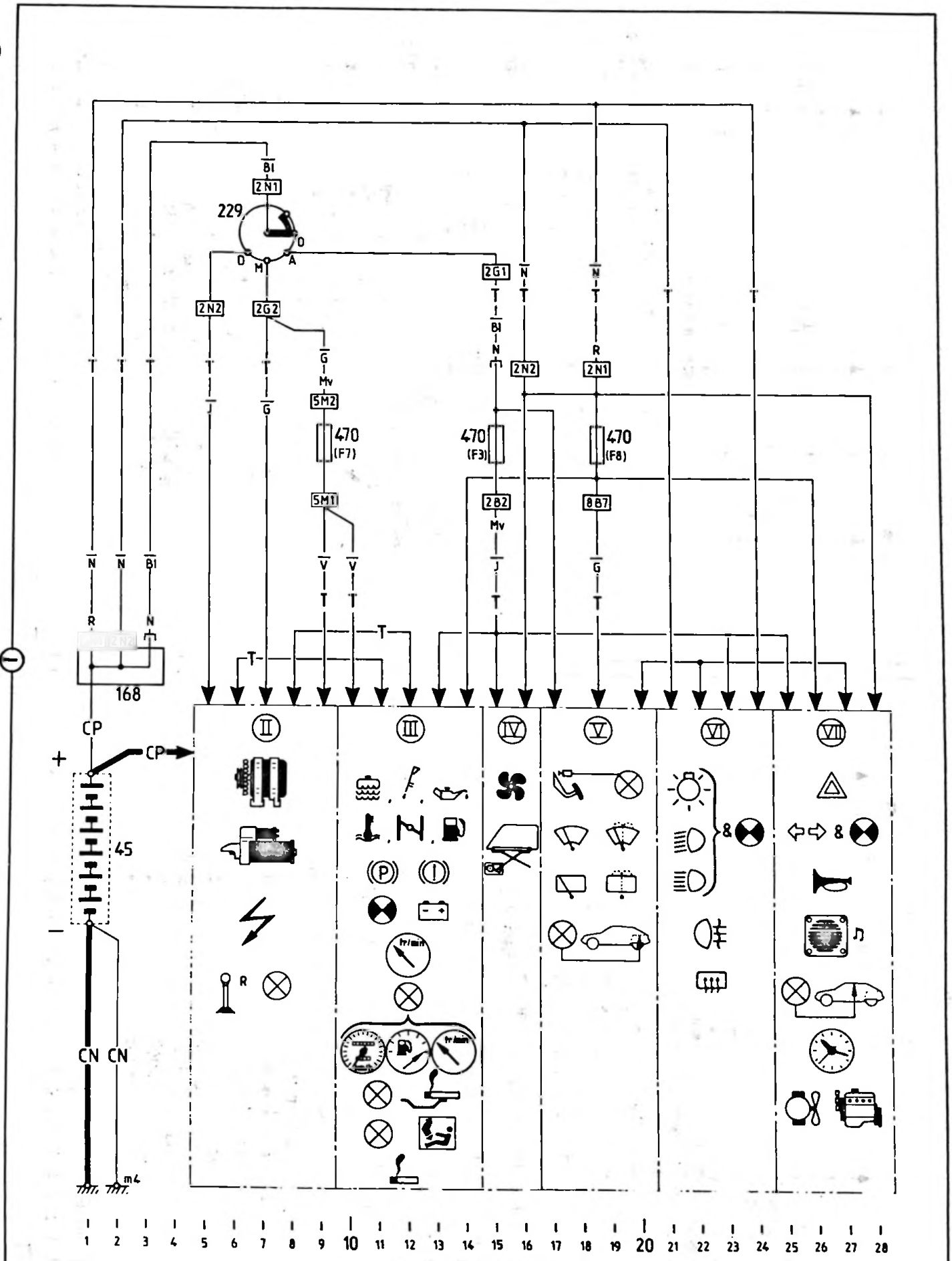
229
2N1
2N2
2G1
2G2
5M2
5M1
2B2
8B7
470 (F7)
470 (F3)
470 (F8)
168
45
CP
CN CN
m4
II
III
IV
V
VI
VII
1 2 3 4 5 6 7 8 9 10 11 12 13 14 15 16 17 18 19 20 21 22 23 24 25 26 27 28

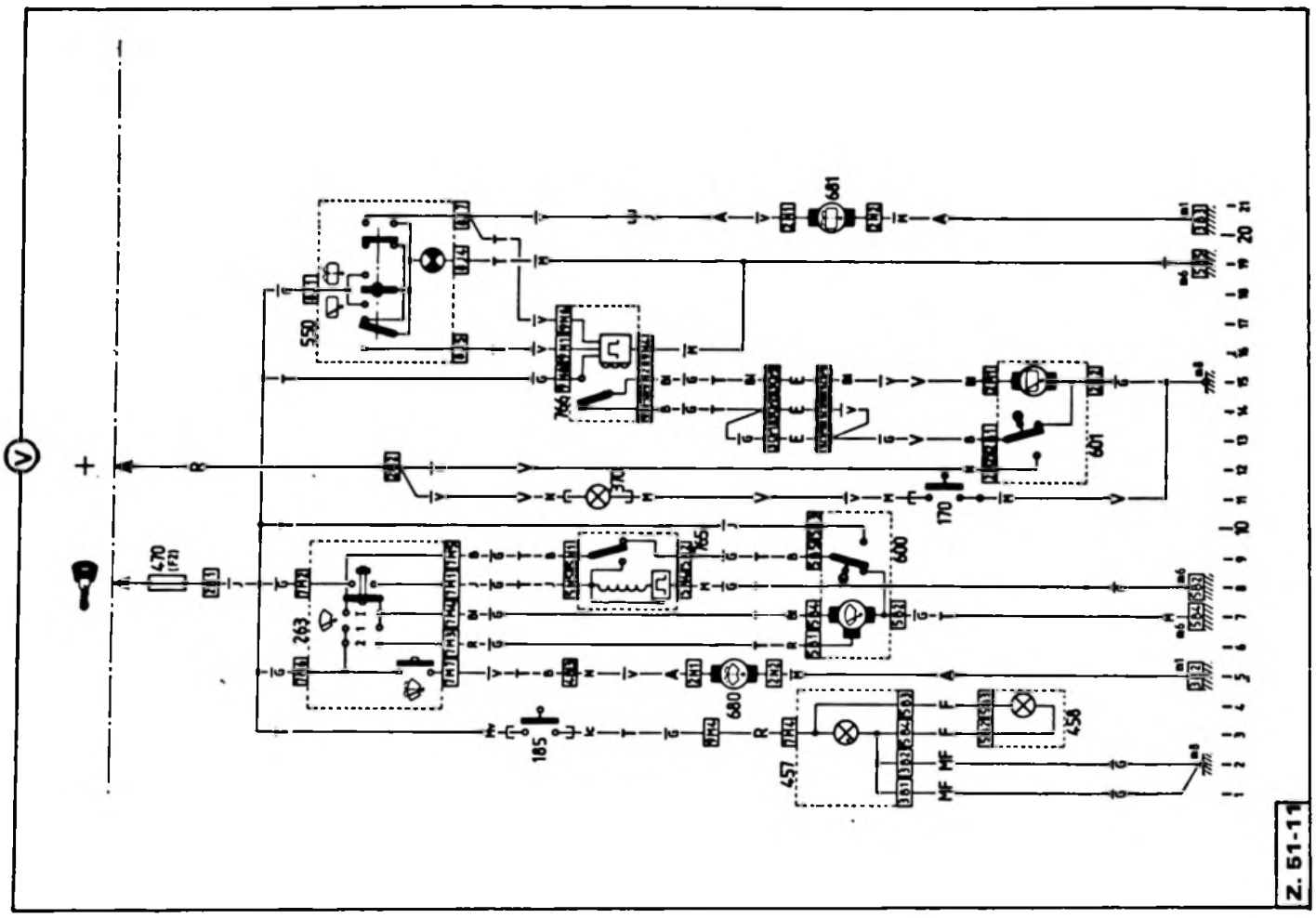
Z. 51-11

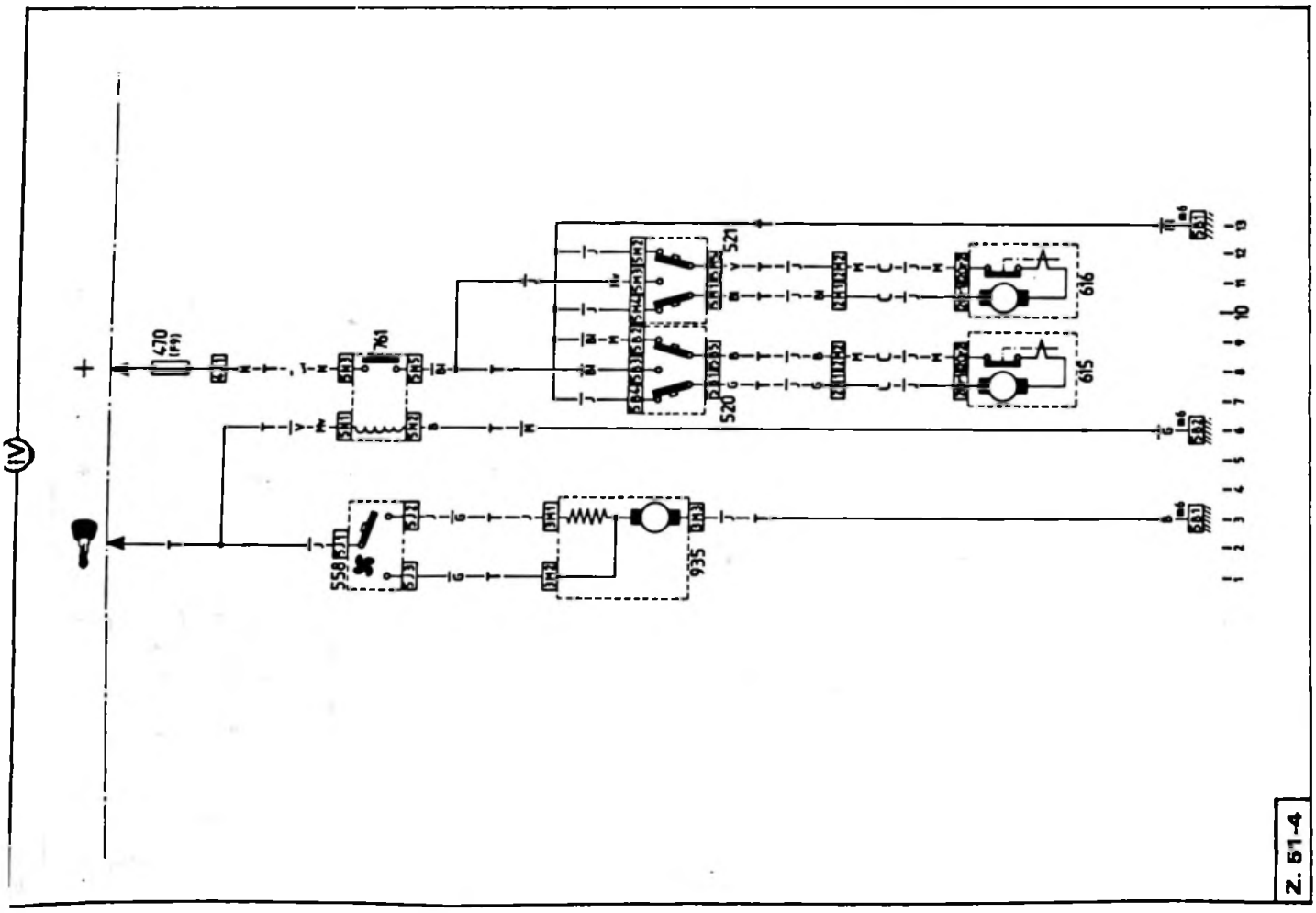
Z. 51-4

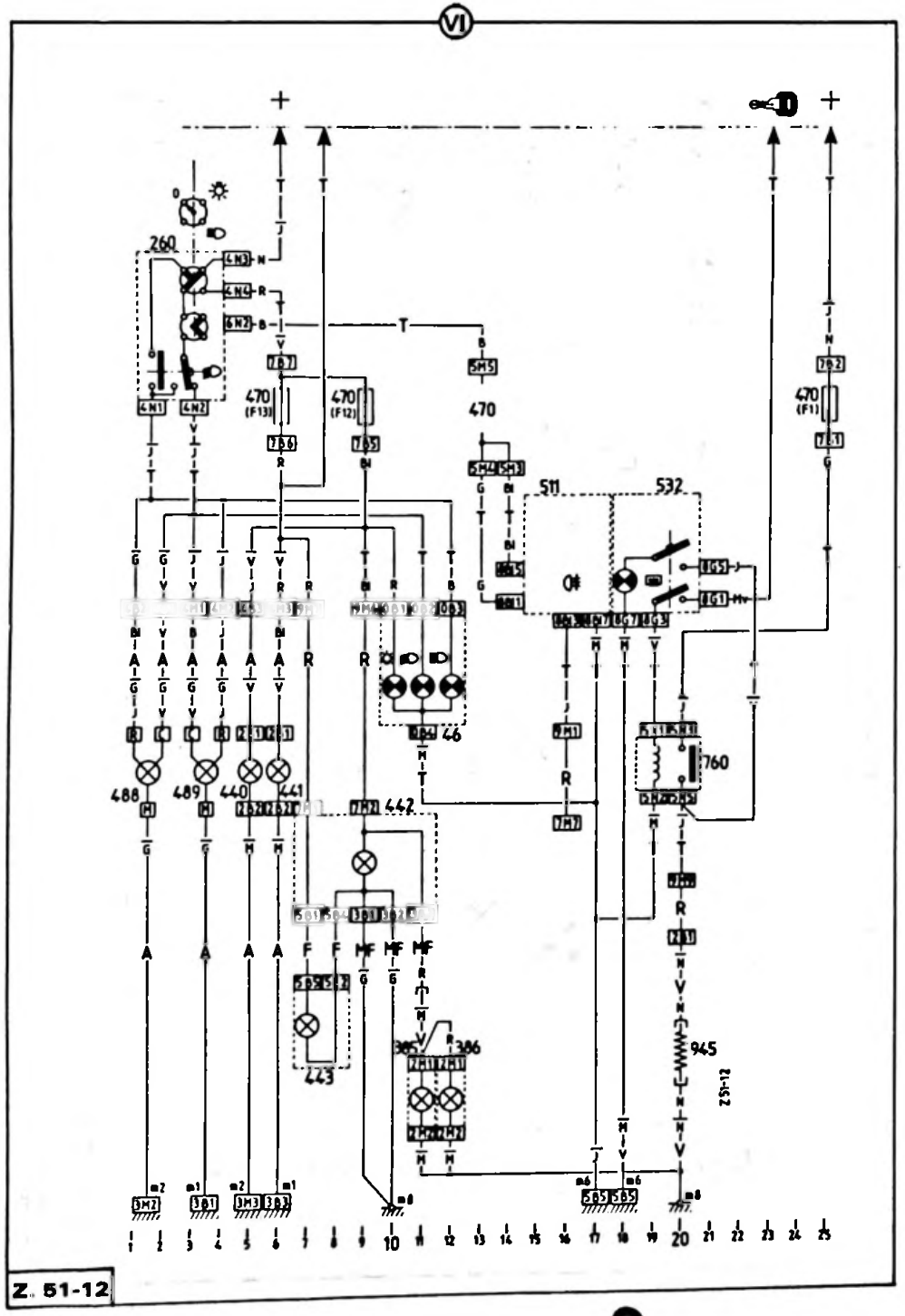
VI
Z. 51-12

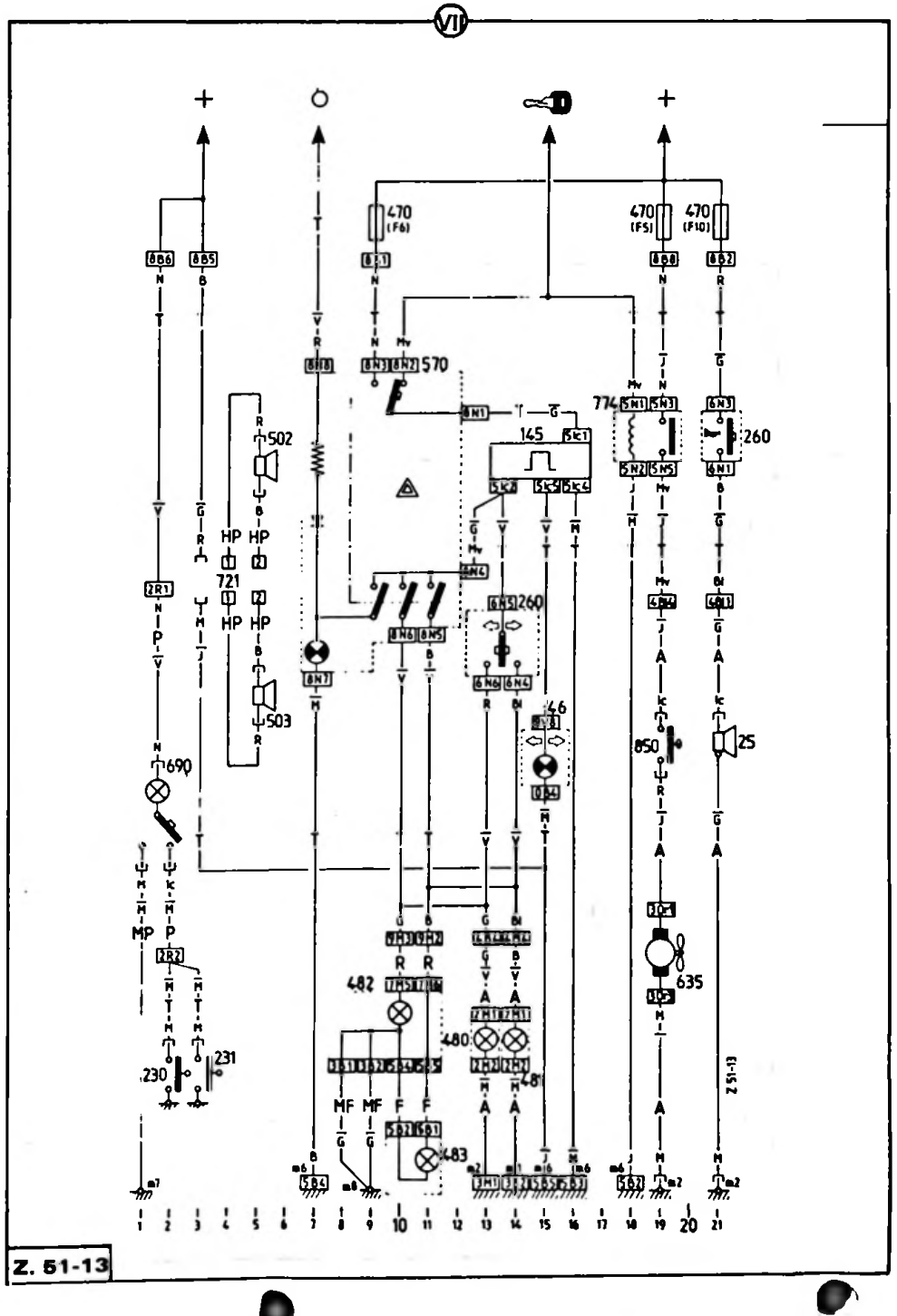
VII
Z. 51-13

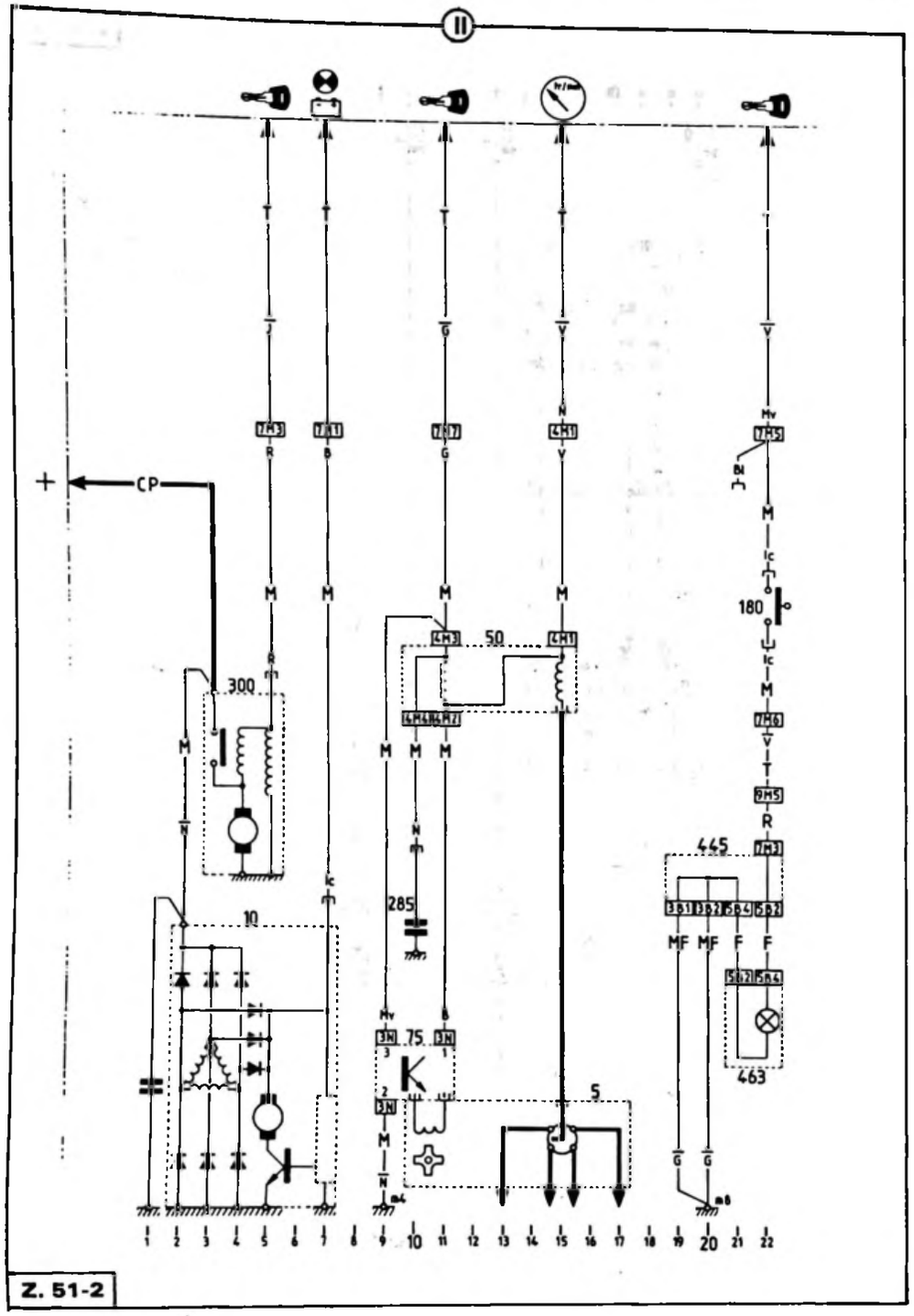
II
CP
300
10
50
285
75
5
180
445
463
MF MF F F

Z. 51-2

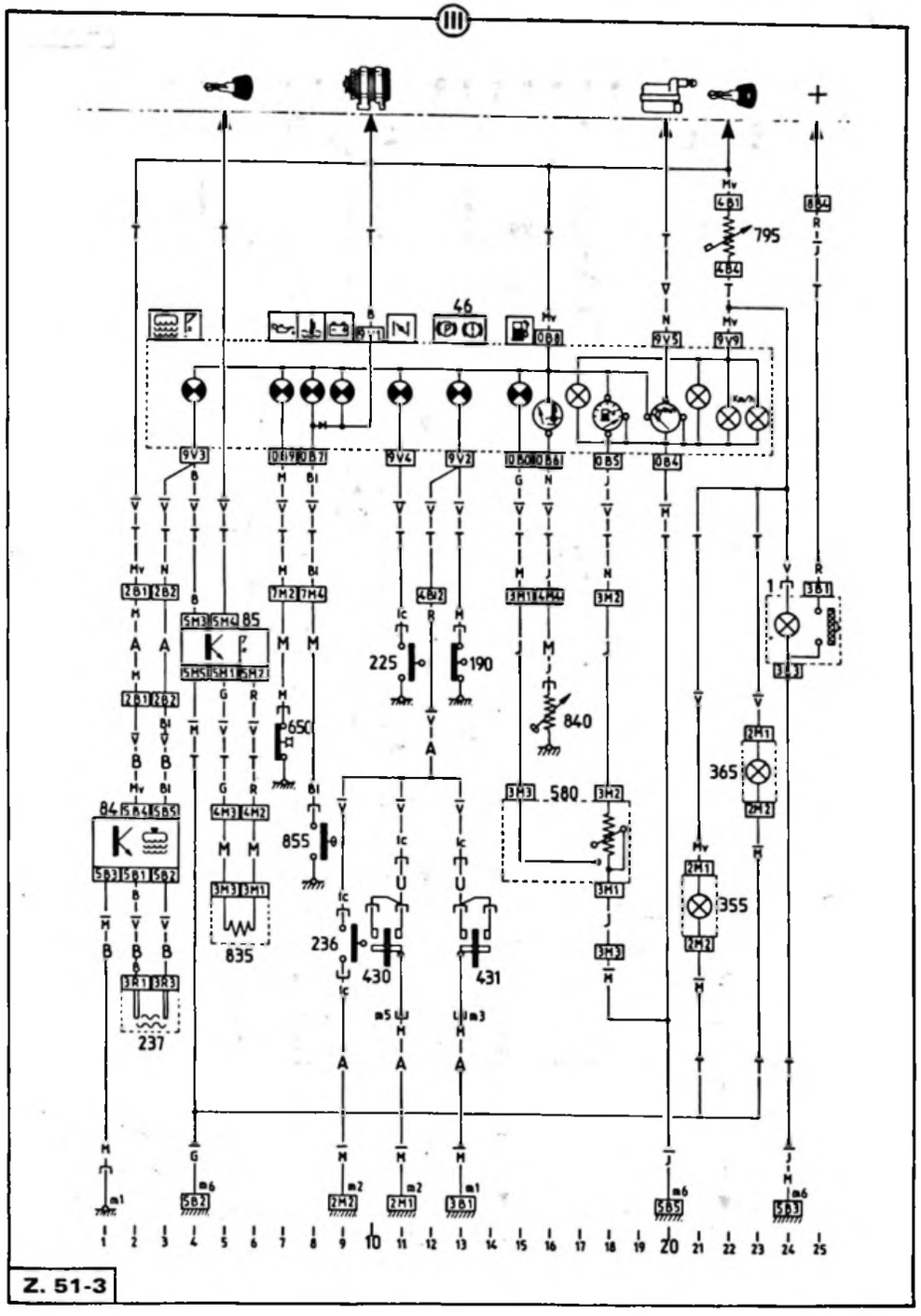
III
46
795
85
84
225
190
840
650
855
580
365
355
835
236
430
431
237

Z. 51-3

NOMENCLATURE DES PIECES (AX 14 TZS)

N°	DESIGNATION	Principe		N°	DESIGNATION	Principe	
		N°	Position			N°	Position
1	Allume-cigare	III	24-25	**463**	Feu de recul droit	II	21-22
5	Allumeur	II	10→17	**470**	Fusible F7, F3, F8	I	9, 15, 18
10	Alternateur	II	2→7	**470**	Fusible F9	IV	8
25	Avertisseur	VII	23	**470**	Fusible F2	V	8
45	Batterie	I	1	**470**	Fusibles F13, F12, F1	VI	6, 9, 13, 25
46	Bloc contrôle	III	3→23	**470**	Fusibles F6, F5, F10	VII	11, 21, 23
46	Bloc contrôle	VI	10→12	**480**	Feu indicateur direction avant gauche	VII	15
46	Bloc contrôle	VII	17	**481**	Feu indicateur direction avant droit	VII	16
50	Bobine d'allumage	II	10→15	**482**	Feu indicateur direction arrière gauche	VII	10→13
75	Boîtier d'allumage (module)	II	9→11	**483**	Feu indicateur direction arrière droit	VII	12-13
84	Boîtier niveau d'eau	III	1→3	**488**	Feu de route et croisement gauche	VI	1-2
85	Boîtier niveau d'huile	III	4→6	**489**	Feu de route et croisement droit	VI	3-4
145	Centrale clignotante	VII	15→18	**502**	Haut-parleur arrière gauche	VII	7
168	Connecteur batterie	I	1→3	**509**	Haut-parleur arrière droit	VII	7
170	Contacteur de volet arrière	V	11	**511**	Emplacement inter. feu de brouillard arrière	VI	15→17
180	Contacteur feux de recul	II	22	**520**	Interrupteur de lève-vitre avant gauche	IV	7→9
185	Contacteur de stop	V	3	**521**	Interrupteur de lève-vitre avant droit	IV	10→12
190	Contacteur de frein à main	III	13	**532**	Interrupteur de vitre arrière chauffante	VI	18→20
225	Contacteur de starter	III	11	**550**	Interrupteur nettoie vitre arrière	V	16→20
229	Contacteur antivol	I	7	**558**	Interrupteur de ventilateur d'air	IV	1→3
230	Contacteur de feuillure (porte avant gauche)	VI	4	**570**	Interrupteur signal détresse	VII	9→13
231	Contacteur de feuillure (porte avant droite)	VII	5	**580**	Jauge à carburant	III	15→18
236	Contacteur niveau liquide frein	III	9	**600**	Moteur d'essuie-vitre avant	V	6→10
237	Contacteur niveau d'eau	III	2-3	**601**	Moteur d'essuie-vitre arrière	V	12→15
260	Commutateur éclairage / clignotant / avertisseur	VII	2-3	**615**	Moteur de lève-vitre avant gauche	IV	8
260	Commutateur éclairage / clignotant / avertisseur	VII	15-16, 23	**616**	Moteur de lève-vitre avant droit	IV	11
263	Commutateur essuie-vitre / lave-vitre AV.	V	5→9	**635**	Motoventilateur gauche de refroidissement moteur	VII	21
285	Condensateur bobine	II	10	**640**	Montre	VII	1→3
300	Démarreur	II	3→5	**650**	Mano-contact d'huile	III	7
355	Eclairage commande chauffage	III	21	**680**	Pompe lave-vitre avant	V	5
365	Eclairage cendrier	III	23	**681**	Pompe lave-vitre arrière	V	20
370	Eclairage coffre	V	11	**690**	Plafonnier central	VII	3-4
385	Eclairage plaque de police gauche	VI	11	**721**	Prises radio	VII	5→7
386	Eclairage plaque de police droit	VI	12	**760**	Relais de vitre arrière chauffante	VI	19-20
430	Etrier de frein avant gauche	III	10-11	**761**	Relais de lève-vitre avant	IV	6→8
431	Etrier de frein avant droit	III	13-14	**765**	Relais d'essuie-vitre avant	V	8-9
440	Feu de position avant gauche	VI	5	**766**	Relais d'essuie-vitre arrière	V	14→17
441	Feu de position avant droit	VI	6	**774**	Relais de motoventilateur	VII	20-21
442	Feu de position arrière gauche	VI	7→11	**795**	Rhéostat d'éclairage	III	22
443	Feu de position arrière droit	VI	7-8	**835**	Sonde de niveau d'huile	III	5-6
445	Feu arrière gauche	II	19→22	**840**	Sonde de température d'eau	III	16
446	Feu arrière droit			**850**	Thermocontact de ventilateur sur circuit d'eau	VII	21
457	Feu de stop gauche	V	1-4	**855**	Thermocontact d'eau	III	8
458	Feu de stop droit	V	3-4	**935**	Ventilateur de climatisation	IV	1→3
460	Feu de brouillard arrière gauche	VI	16	**945**	Vitre arrière chauffante	VI	20

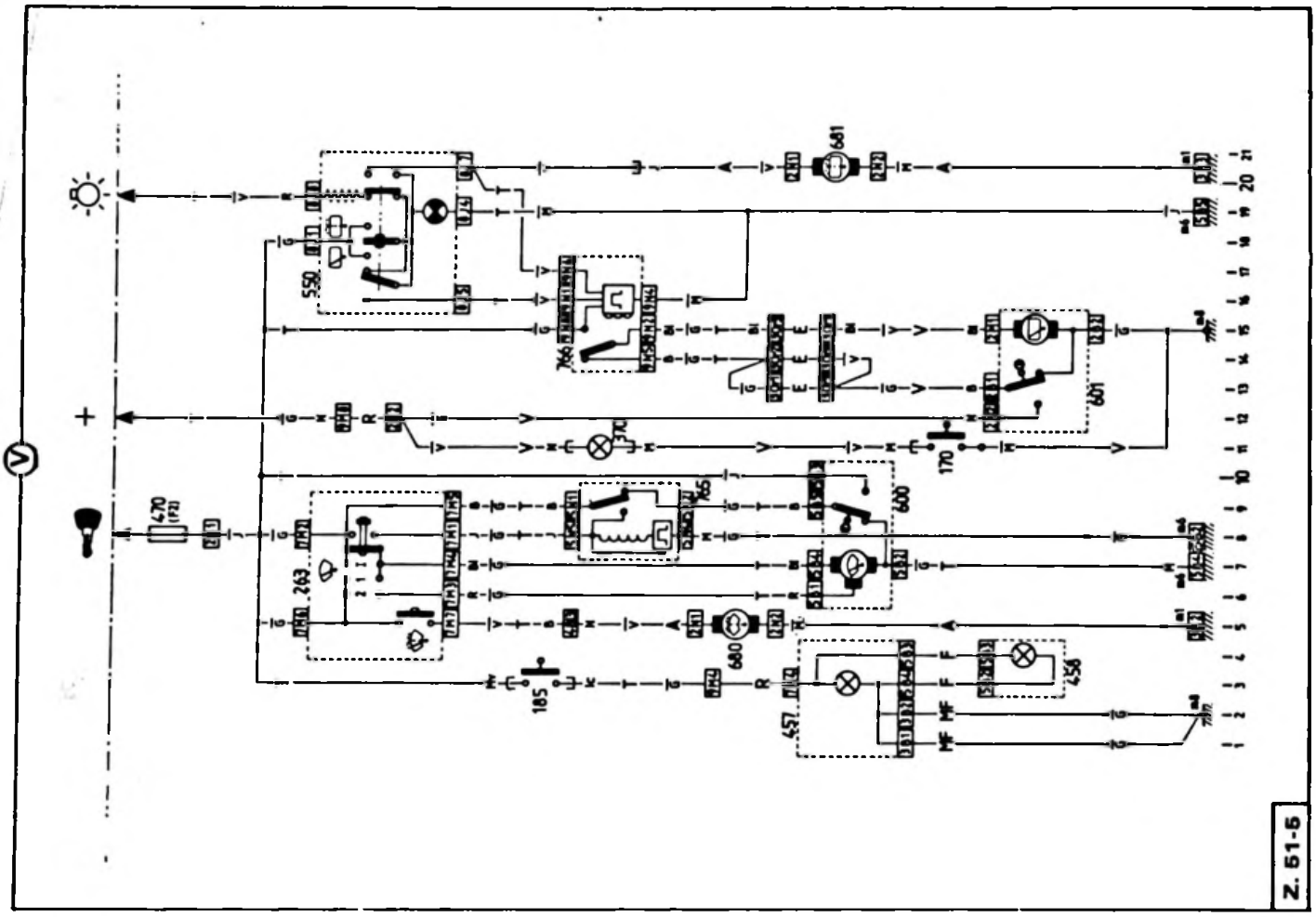

Z. 51-5

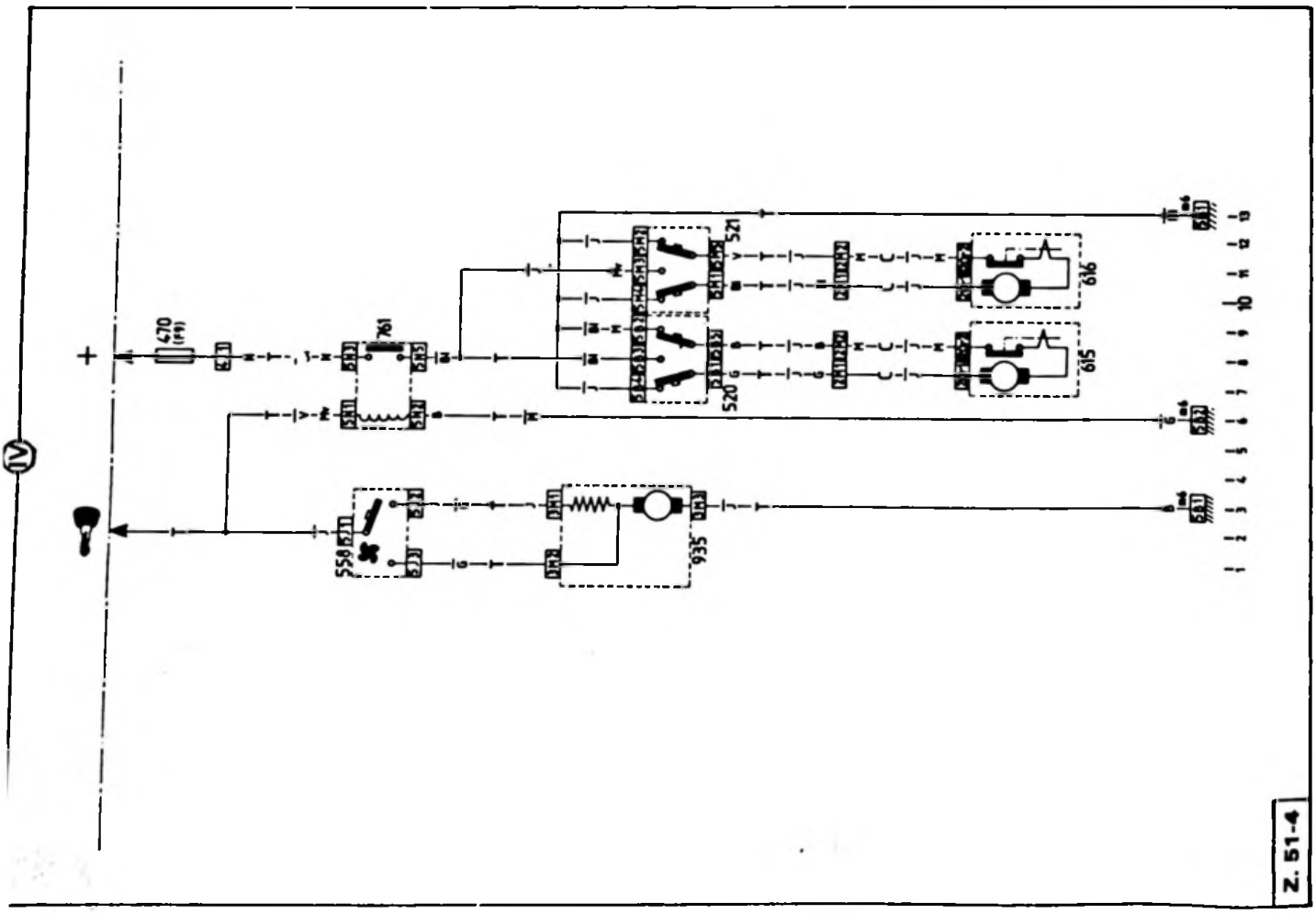

Z. 51-4

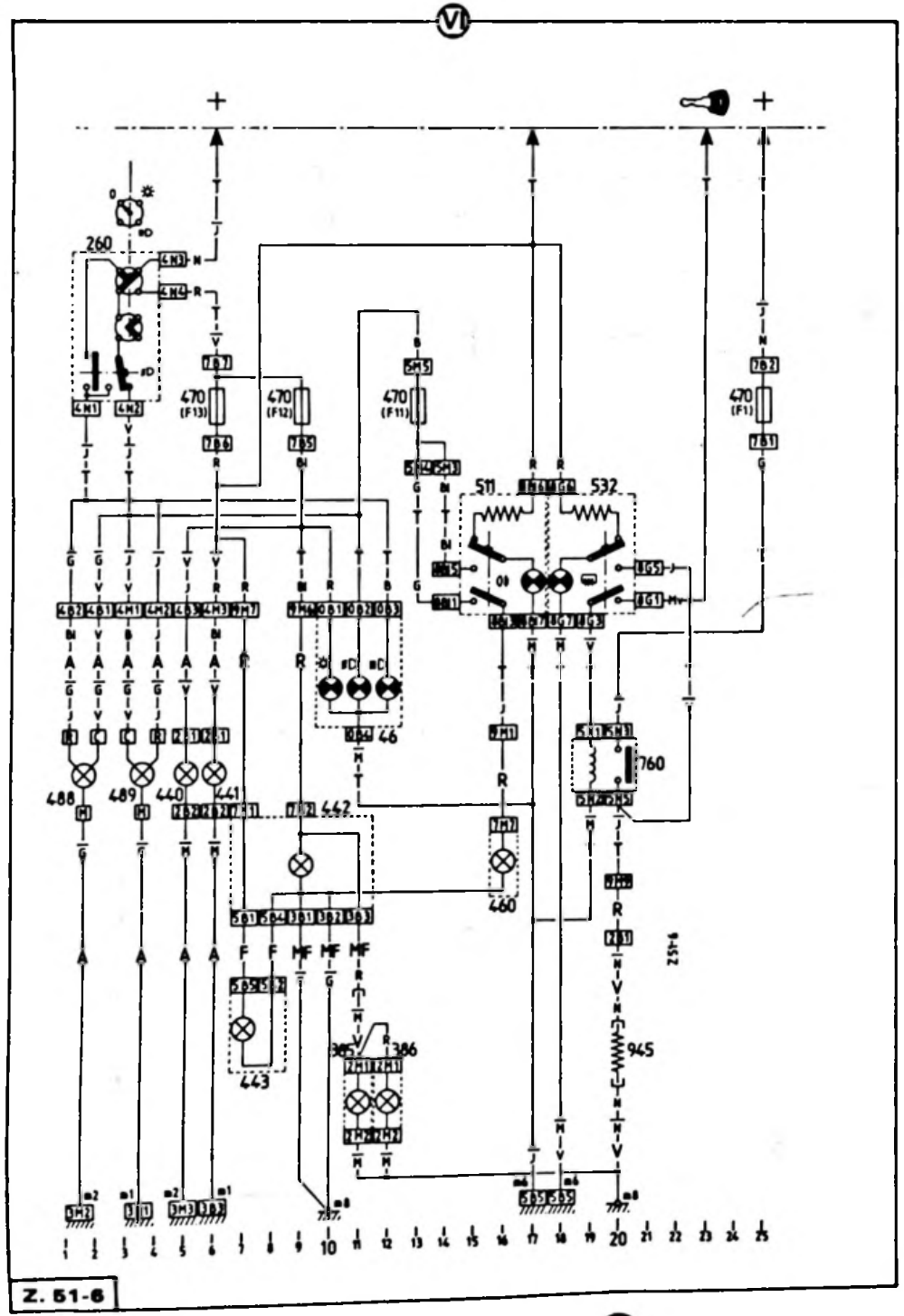

Z. 51-6

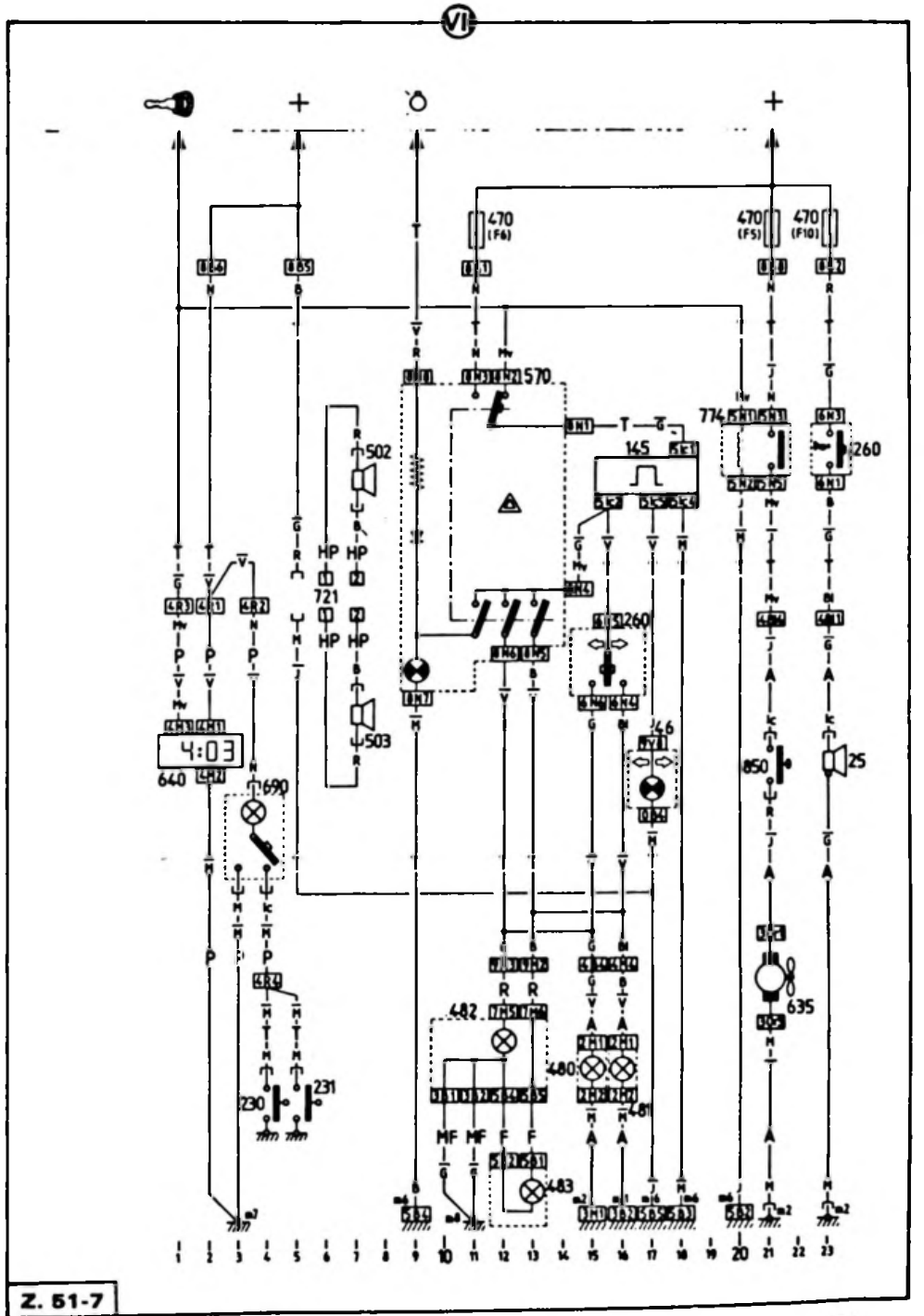

Z. 51-7

CARROSSERIE :

Carrosserie constituée d'une coque en tôle d'acier (HLE) monobloc allégée.

Bloc avant : étudié pour dissiper l'énergie cinétique en cas de choc, préservant ainsi l'habitacle.

Emploi très étendu de tôles « électrozinguées » aux endroits exposés à la corrosion.

Traitement anti-corrosion par cataphorèse.

Protection antigravillonnage du soubassement et des passages de roue.

Injection de cire dans les corps creux.

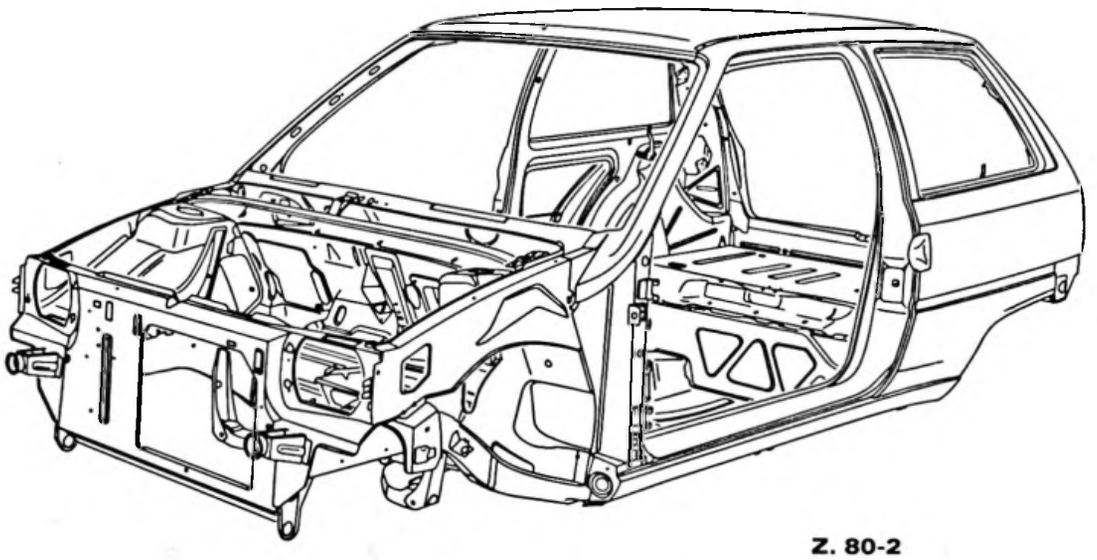

Z. 80-2

Pare-brise feuilleté, collé au GURIT.

Çapot moteur tôle.

Ailes avant vissées.

Pare-chocs avant et arrière en matériau composite - teinte grise (AX Tous Types).

Calandre teintée.

Hayon arrière : Vitre faisant partie intégrante de la porte avec élément rapporté en partie basse en matériau composite.

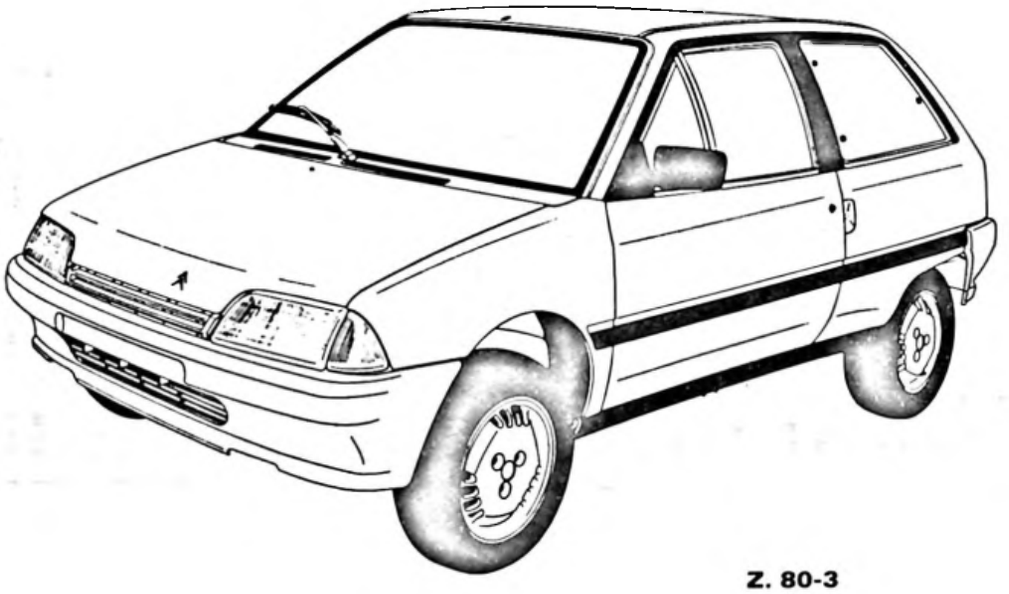

Z. 80-3

HABILLAGE :

	TEINTES INTÉRIEURES	
• **AX 10 E :**		
Sièges :		
Jersey uni sur coussins et dossiers	Tabac blond	Gris macadam
Joues et arrière de dossiers Tep Jean's		
Option : Tep Jean's.		
Panneaux de porte PVC Jean's	Tabac blond	Gris macadam
Planche de bord ABS	Virginia/Havane	Gris asphalte-bitume
Tapis de sol aiguilleté rasé plat	Virginia	Gris asphalte
• **AX 10 RE - 11 RE :**		
Sièges :		
Tissu quadri sur coussins et dossiers		
Joues et arrière de dossiers Tep grainé	Tabac blond	Gris macadam
Panneaux de porte : PVC grainé	Tabac blond	Gris asphalte
Planche de bord ABS	Virginia/Havane	Gris asphalte-bitume
Tapis de sol aiguilleté rasé plat	Virginia	Gris asphalte
• **AX 11 TRE - 14 TRS :**		
Sièges :		
Tissu Champion sur coussins, dossiers		
Joues de dossier, appuie-tête	Tabac blond	Gris macadam
Joues de coussins et arrière de dossiers :		
Tep grainé		
Panneaux de porte : tissu Champion	Tabac blond	Gris asphalte
Planche de bord ABS	Virginia/Havane	Gris asphalte-bitume
Tapis de sol aiguilleté bouclé	Virginia	Gris asphalte
• **AX 14 TZS :**		
Sièges :		
Tissu Epicea sur coussins, dossiers,		
joues de dossier et coussins, appuie-tête	Tabac blond	Gris asphalte
Arrière de dossiers Tep grainé		
Panneaux de porte tissu épicea	Tabac blond	Gris asphalte
Planche de bord ABS	Virginia/Havane	Gris asphalte-bitume
Tapis de sol aiguilleté bouclé	Virginia	Gris asphalte

Garniture de pavillon AX Tous Types : teinte grise.

TEINTES CARROSSERIE :

Teintes carrosserie	Code	Teintes carrosserie	Code
Intérieur Tabac blond-Virginia havane		*Intérieur gris Macadam-gris asphalte*	
Blanc Meije	EWT	Rouge Vallélunga	EKB
Vert Bahamas*	ERE	Gris Perlé*	EVE
Rouge Delage	EKA	Bleu des Tropiques	EPW
Beige Atlas	ECF	Bleu Magnétic*	EPU
		Noir**	EXY

* Métallisée vernie ** Vernie

RÉPARATION :

1°) Les opérations à effectuer lors de la première révision, sont répertoriées dans la Note Technique **AX (E) N° 1.**

2°) Les périodicités d'entretien sont de : Station Service — 12 500 km
Entretien — 25 000 km

3°) Les différentes gammes de réparation de ces véhicules figureront dans les Manuels de Réparation suivants :

MÉCANIQUE : **MAN 008921**
CARROSSERIE : **MAN 008923**

L'ensemble des Notes techniques concernant ces véhicules seront à classer dans le recueil de Notes : **MAN 008920**

TABLEAU DES ÉQUIPEMENTS ET DES OPTIONS

● : SERIE (*) : OPTION — : NON	AX 10E	AX 10RE	AX 11RE	AX 11TRE	AX 14TRS	AX 14 TZS
B.V. 5	—	—	(*)	(*)	●	●
Freins assistés	—	—	●	●	●	●
ÉQUIPEMENTS INTÉRIEURS :						
Montre	—	—	—	●	●	digitale
Compte-tours	—	—	—	—	—	●
Rétroviseur jour/nuit	—	●	●	●	●	●
Boutons-poussoirs éclairés	—	—	—	—	—	●
Rhéostat d'éclairage de tableau de bord	—	—	—	—	—	●
Allume-cigare	—	—	—	●	●	●
Cendrier arrière	—	—	—	●	●	●
Lève-vitres électriques	—	—	—	(*)	(*)	●
Essuie-vitre arrière	—	(*)	(*)	●	●	●
Intermittence d'essuie-vitre avant	—	—	—	●	●	●
Miroir sur pare-soleil passager	—	●	●	●	●	●
Thermomètre d'eau	—	—	—	—	—	●
Témoin mini d'essence	—	—	—	●	●	●
Témoin de niveau d'huile du moteur	—	—	—	—	—	●
Témoin de niveau d'eau du moteur	—	—	—	—	—	●
Témoin d'usure des plaquettes des freins	●	●	●	●	●	●
Témoin de température d'eau du moteur	●	●	●	●	●	●
Commande plafonnier par ouverture des portes	—	—	—	●	●	●
Dossiers avant réglables	–	●	●	●	●	●
Dossiers avant rabattables	●	●	●	●	●	●
Appuie-tête avant	—	—	—	●	●	●
Dossiers arrière fractionnés	—	(*)	(*)	(*)	(*)	●
Cache-glissières et cache-tubes	—	●	●	●	●	●
Cache-mécanisme de volet arrière	—	—	●	●	●	●
Garnissage complet du volet arrière	—	—	—	—	—	●
Accoudoirs/rangement sur portes	—	●	●	●	●	●
Console centrale	—	—	—	●	●	●
Poignée de maintien avant droit	—	—	—	●	●	●
Poignées de maintien arrière	—	—	—	—	—	●
Tablette sous planche de bord	—	●	●	●	●	●
Boîte à gants avec couvercle	—	—	—	●	●	●
Habillage latéral du coffre	—	—	—	—	—	●
Éclairage de coffre	—	—	—	●	●	●
Prééquipement radio	(*)	(*)	(*)	(*)	(*)	●
Ceintures à enrouleur à l'arrière	—	—	—	—		●
EQUIPEMENTS EXTÉRIEURS :						
Enjoliveur de roue grand diamètre	—	—	—	●	●	●
Encadrement des vitres noir	—	—	—	●	●	●
Pare-chocs latéraux	—	—	—	étroits	étroits	larges
Bas de caisse noir	—	●	●	●	●	●
Vitres arrière ouvrantes	—	—	—	●	●	●
Vitres teintées	—	—	—	(*)	(*)	(*)
Lunette arrière chauffante	(*)	●	●	●	●	●
Rétroviseur extérieur réglable de l'intérieur	—	●	●	●	●	●
Rétroviseur extérieur côté passager	—	—	—	—	—	●
Bouchon d'essence fermant à clé	—	—	—	—	—	●
Phares à iode type H4	—	—	—	●	●	●
Feux de brouillard arrière	—	—	—	—	—	●

CITROEN — SERVICES A LA CLIENTELE, DIVISION APRÈS - VENTE, TECHNIQUE APRÈS - VENTE	**NOTE TECHNIQUE**	**AX (0)**
APPLICATION : **SUISSE**	CONCERNE : **AX 14 TRS, AX 14 TZS** — **Nouvelle motorisation Antipollution**	**N° 2**
DIFFUSION : **TOUS PAYS**		Le 30 Avril 1987

CE DOCUMENT EST A CLASSER DANS **RECUEIL DE NOTES N° MAN 008920** 141

Depuis **Mai 1987**, les véhicules **AX 14 TRS et AX 14 TZS** commercialisés en SUISSE, sont équipés d'un dispositif antipollution.

LA CARBURATION PILOTÉE

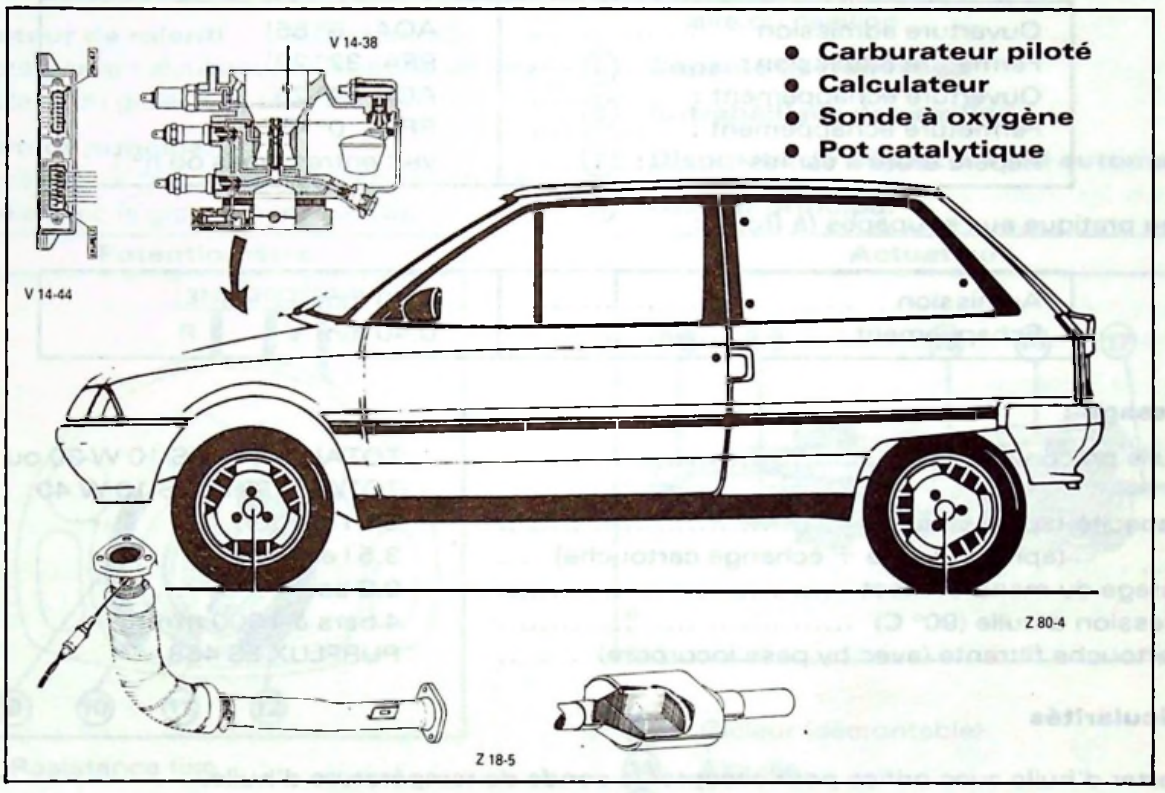

CE TYPE DE VÉHICULE FONCTIONNE A L'ESSENCE SANS PLOMB. L'UTILISATION DE L'ESSENCE AVEC PLOMB ENTRAINE LA DESTRUCTION RAPIDE DU POT CATALYTIQUE.

I – CARACTERISTIQUES GENERALES

	AX 14 TRS | AX 14 TZS
Appellations commerciales	ZA série ZR
Désignation aux Mines	ZR
Symbole usine (type garantie)	5
Nombre de places	1 360 cm³
Moteur cylindrée	KAY (TU 3 CP)
type	5 rapports
Boîte de vitesses	MA repère 2 CA 05
type	

Les caractéristiques générales de ces véhicules (dimensions, poids,...) n'ont pas évolué : voir Note Technique **AX (0) n° 1**. Les spécificités propres à ces véhicules sont décrites dans les chapitres suivants.

II - MOTEUR

•Caractéristiques :

Type moteur	KAY (TU 3 CP)
Alésage	75 mm
Course	77 mm
Cylindrée	1 360 cm³
Rapport volumétrique	8,8/1
Puissance maximum (CEE)	44,1 kW } à 5 200 tr/mn
(DIN)	60 CV }
Couple maximum	10.5 mdaN à 3 000 tr/mn
Carburant	Essence sans plomb
Indice d'octane recommandé	9,5 RON
Vitesse de rotation maxi	6 000 tr/mn

- **Distribution :**

  – Epure théorique de la distribution avec un jeu de 0,7 mm aux soupapes :

Ouverture admission :	AOA 5° 55'
Fermeture admission :	RFA 32° 22'
Ouverture échappement :	AOE 44° 25'
Fermeture échappement :	RFE 0° 42'
Repère arbre à cames :	vert entre cames ou n° 1

  – Jeu pratique aux soupapes (à froid) :

Admission :	0,20 mm
Echappement :	0,40 mm

- **Graissage :**

– Huile préconisée :	TOTAL GTi PLUS 10 W 30 ou TOTAL GTS PLUS 10 W 40
– Capacité (après vidange)	3,2 l environ
(après vidange + échange cartouche)	3,5 l environ
– Tarage du mano contact	0,8 bar
– Pression d'huile (90° C)	4 bars à 4 000 tr/mn
– Cartouche filtrante (avec by pass incorporé)	PURFLUX LS 468

- **Particularités**

  – Carter d'huile avec orifice pour accepter la sonde de température d'huile.

  – Boîtier sortie d'eau spécifique par l'implantation de la sonde de température d'eau.

  – Collecteur d'échappement : en fonte GS.

III - ALIMENTATION

– Réservoir à carburant en polyéthylène teinte noire avec un revêtement intérieur anti-suintement, capacité : 43 litres.

– Tubulure de remplissage étranglée afin d'accepter uniquement les pistolets spécifiques essence sans plomb de Ø 21 mm.

IV - CARBURATION

Les rôles, principes et description fonctionnelle des éléments afférents à la carburation pilotée sont décrits dans la Note Technique BX (0) N° 25.

Carburateur monocorps de conception classique équipé principalement de :

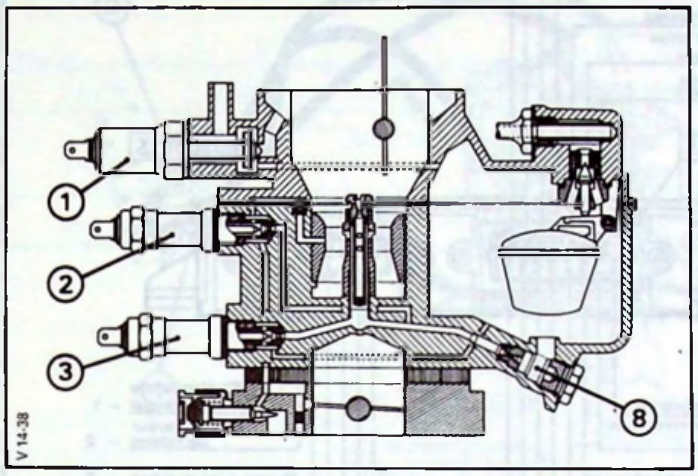

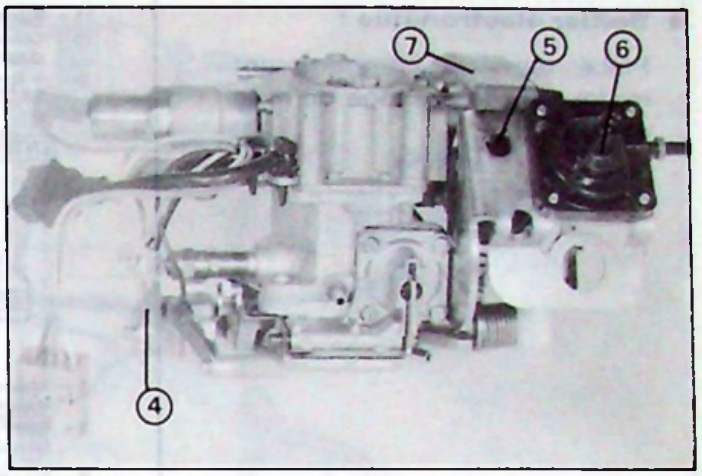

① **Electrovanne** d'aération de cuve :
– (anti percolation).

② **Actuateur de ralenti** (électrovanne) :
– piloté par le calculateur et disposé en lieu et place du gicleur de ralenti.

③ **Actuateur principal :**
– piloté par le calculateur et disposé en parallèle avec le gicleur principal **(8)**.

④ **Potentiomètre** :
– informe le calculateur de la position angulaire du papillon.

⑤ **Capsule de dénoyage**

⑥ **Entrebâilleur de papillon**

⑦ **Dispositif de départ à froid automatique**

⑧ **Gicleur principal**

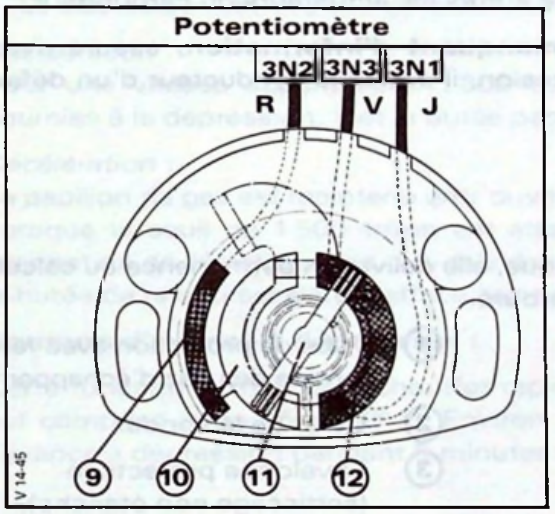

⑨ Résistance fixe
⑩ Piste conductrice
⑪ Frotteur
⑫ Résistance variable

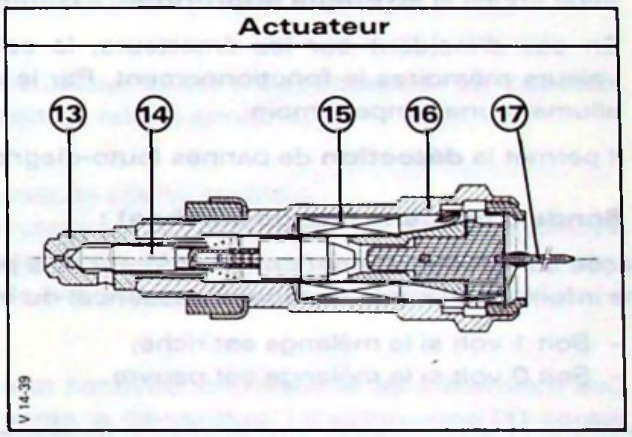

⑬ Gicleur (démontable)
⑭ Aiguille
⑮ Bobine
⑯ Corps
⑰ Connecteur

Carburateur SOLEX 34 TBIA repère 421		
Partie mécanique	– Buse	25
	– Ajutage d'automaticité	170 ± 20
	– Tube d'émulsion	1 F 7
	– Gicleur principal	125 ± 5
	– Injecteur de pompe de reprise (fuite)	50 (40)
	– Pointeau	Ø 1,6 mm
	– Niveau d'essence dans la cuve	20 mm
Partie électrique	– Actuateur de ralenti	Ø = 49 ± 10 R = 40 Ω
	– Actuateur principal	Ø = 95 ± 5 R = 40 Ω
	– Electrovanne d'aération de cuve	R = 40 Ω
	– Potentiomètre (résistance et continuité entre fil rouge et fil vert) : de 1 750 à 6000 Ω ± 20 %	

V. ELECTRONIQUE

- **Boîtier électronique :**

Placé dans le compartiment moteur sur le passage de roue gauche :

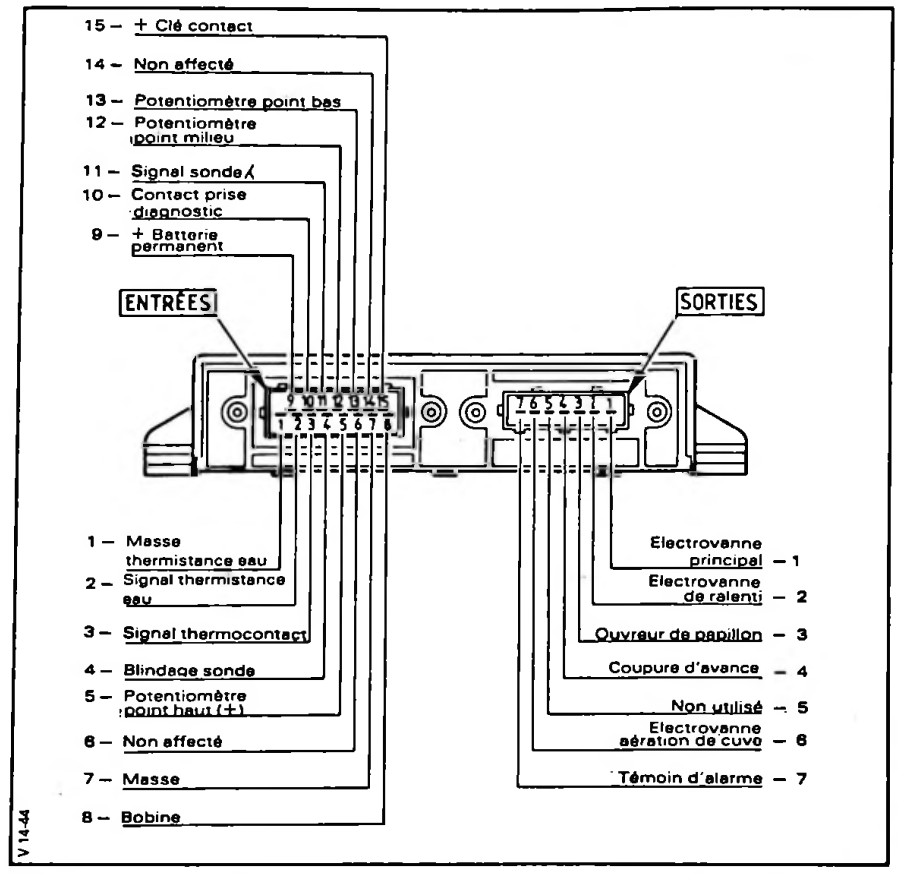

– Il reçoit les informations des émetteurs et les traite par rapport aux paramètres mémorisés. Après avoir choisi la **stratégie appropriée,** il commande entre autres les actuateurs du carburateur.

– En cas d'incident sur les émetteurs, le calculateur **manquant d'information,** assure avec ses valeurs mémoires le fonctionnement. Par la même occasion, il avertit le conducteur d'un défaut, en allumant une lampe témoin.

– Il permet la **détection** de pannes (auto-diagnostic).

- **Sonde à oxygène (sonde Lambda) :**

Placée sur l'échappement entre le moteur et le pot catalytique, elle délivre en permanence au calculateur une information sur le dosage (air/essence) du mélange carburé.

– Soit 1 volt si le mélange est riche,
– Soit 0 volt si le mélange est pauvre.

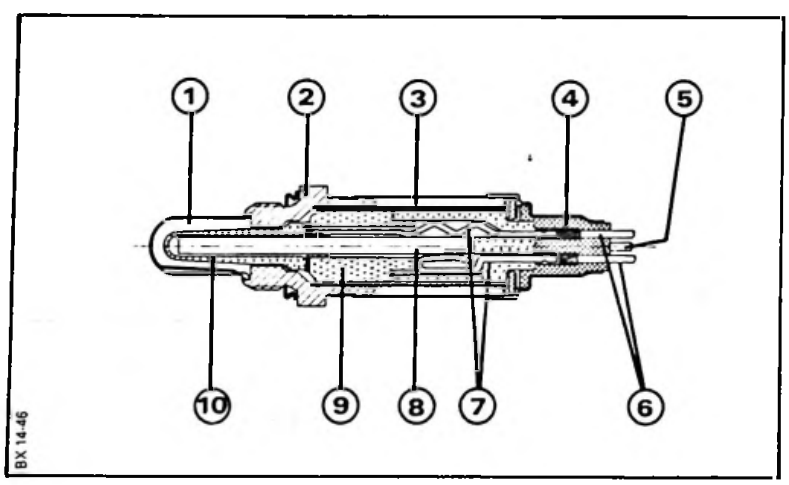

① Tube de protection avec fente (entrée des gaz d'échappement).
② Culot de la sonde.
③ Enveloppe protectrice (sertissage non étanche).
④ Isolateur.
⑤ Fil électrique (Sonde-calculateur).
⑥ Fil de réchauffage (+ coupé et masse).
⑦ Eléments assurant le contact.
⑧ Résistance chauffante.
⑨ Support céramique.
⑩ Céramique poreuse + électrodes de platine.

Nota : Il est nécessaire de protéger la sonde lors de l'application de produit anti-corrosion sous la caisse. En effet l'enveloppe protectrice **(3)** non étanche permet de mettre en communication les matériaux internes avec l'air ambiant.

- **Thermistance d'eau** (CTN) :

– Implantée sur le boîtier sortie d'eau.
– Résistance à 20° C : ≃ 8 000 Ω et à 85° C : ≃ 650 Ω

- **Thermo-contact d'huile :**

– Implanté sur le carter d'huile moteur.
– Fermeture du contact : t° > 16° C.

VI. CIRCUIT D'AIR

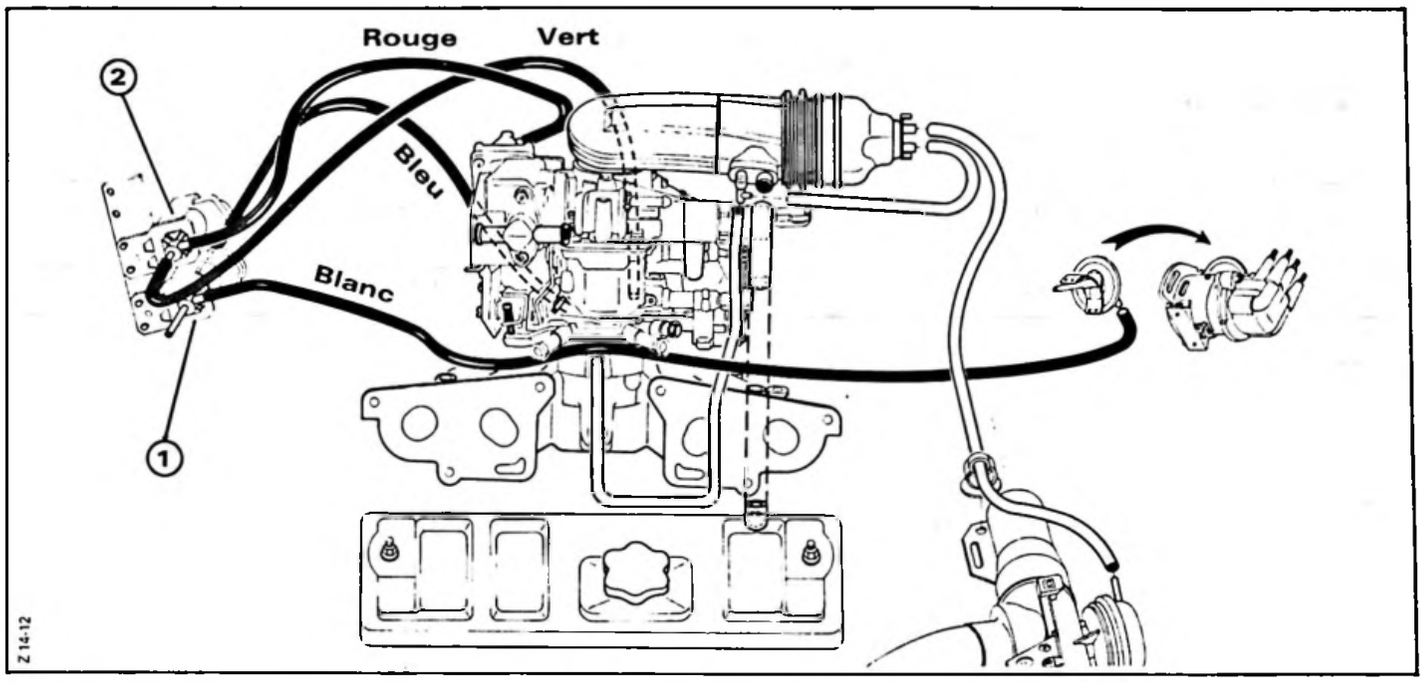

- **Entrebâillement du papillon des gaz en décélération :**
  - Ce dispositif permet de limiter les émissions d'hydrocarbures.
  - Un piquage sur carburateur (repère vert) permet d'obtenir une dépression en amont de l'électrovanne (**2**).
  - Le calculateur est informé de la vitesse de rotation moteur.

  Accélération :
  Pour une vitesse supérieure à 1 800 tr/mn, le calculateur excite l'électrovanne. La capsule, soumise à la dépression, met la butée papillon en position ralenti accéléré.

  Décélération :
  Le papillon de gaz est maintenu entr'ouvert par la butée de ralenti accéléré.
  Lorsque le seuil de 1 500 tr/mn est atteint, le calculateur maintient pendant 1 à 2 secondes l'excitation de l'électrovanne. Au-delà de cette temporisation, l'électrovanne n'est plus alimentée, la butée de ralenti accéléré s'efface, laissant revenir le papillon en position de ralenti normal.

- **Coupure d'avance à dépression :**

  Cette fonction permet de réchauffer rapidement le pot catalytique lorsque la température d'eau est comprise entre 15 et 30° C. Environ 1 minute après le démarrage, l'électrovanne **(1)** coupe l'avance à dépression pendant 3 minutes environ.

VII. ECHAPPEMENT

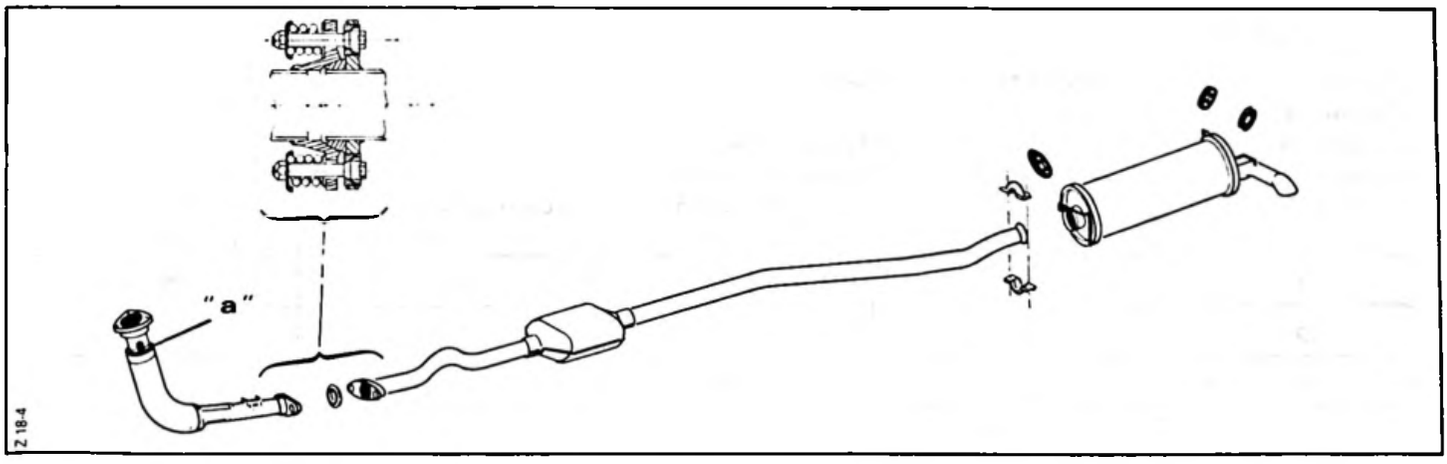

- Implantation de la sonde à oxygène en "**a**"

- **Pot catalytique :**

  Il transforme presque complètement les gaz toxiques (CO : oxyde de carbone, Hc : hydrocarbures et NOX : oxyde d'azote) en gaz inoffensifs.

- **Pot de détente – silencieux :**

  Spécifique par "*chicanes nouvelles*"

VIII. ALLUMAGE

– Allumage transistorisé à déclenchement électromagnétique.
– Nouvelle génération : module accolé à l'allumeur.

- **Allumeur :**
  BOSCH-DUCELLIER. Références=celles des courbes. Résistance du générateur d'impulsions : 320Ω

Calage dynamique (*capsule à dépression débranchée*)
4° à 700 tr/mn

AVANCE CENTRIFUGE CO51	AVANCE A DEPRESSION DO36
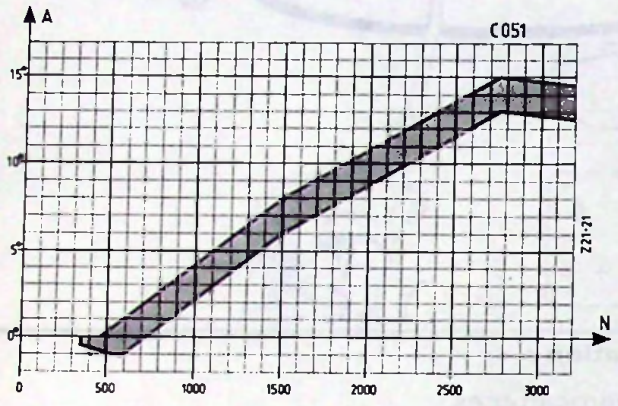	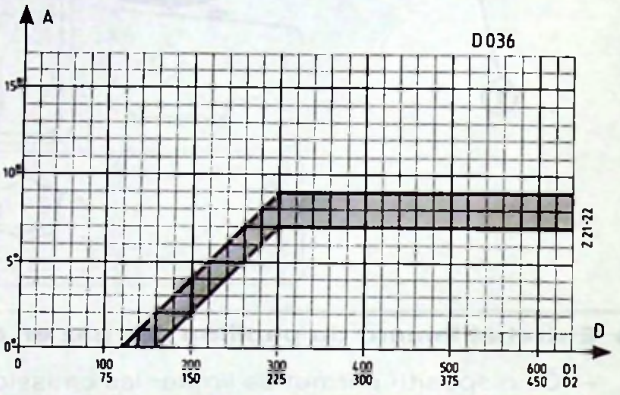
Symboles : A : Avance allumeur N : tr/mn allumeur	D1 : Avance à dépression, en mbar. D2 : Avance à dépression, en mmHg.

- **Module transistorisé :**
  – Type MTR 02. Accolé à l'allumeur.
  – Marques : BOSCH - DUCELLIER - MAGNETI MARELLI.

- **Bobine d'allumage**
  – Bobine d'allumage type BTR 02 (Bobine sèche) : Marques : BOSCH-DUCELLIER-MAGNETI MARELLI.
  – Résistance de l'enroulement primaire : 0,8 Ω environ
  – Résistance de l'enroulement secondaire : 6 500 Ω environ

- **Bougies :**
  Couple de serrage : 2,5 m.daN
  Ecartement des électrodes : 0,75 à 0,85 mm

A siège plat	Marque	Référence
	EYQUEM	FC 52 LS

86-672

IX. BOITE DE VITESSES

– Boîte de vitesses à 5 rapports (repère médaille 2 CA 05)
– Capacité d'huile : 2 litres
– Qualité d'huile : TOTAL TRANSMISSION BV (*SAE 75 W 80 W*)

Combinaison des vitesses	Rapport de la BV	Rapport du pont	Démultiplication totale	* Vitesses en km/h à 1 000 tr/mn
1	12/41	17/64	0,077	7,78
2	21/38		0,146	14,70
3	29/37		0,208	20,85
4	40/39		0,272	27,29
5	43/33		0,346	34,67
MAR	12/43		0,074	7,42
Couple tachymétrique 19 X 18 (Marron)				

* Vitesse à 1 000 tr/mn avec des pneumatiques de 155/70 R 13 (MXL) dont le développement sous charge est de 1,670 m.

X. CONTROLES ET REGLAGES

MOTEUR Carburateur	Vitesse ralenti en tr/mn	Teneur CO %	Teneur CO_2 %	Ouverture positive du papillon, volet de départ fermé (OP)	Entrebâillement du volet de départ par la capsule de dénoyage (OVAD)
KAY SOLEX 34 TBIA rep : 421	**850 ± 100 tr/mn** accéléré 1300 ± 100 tr/mn	**6 ± 2 volts** ≤ 0,5 %	≥ 11 %	0,40 mm à 20° C	9 ± 0,2 mm OUT 180 143-T

Conditions préalables :

- Moteur **chaud** (déclenchement du moto-ventilateur)
- S'assurer que le système de départ à froid automatique est bien escamoté

• REGLAGE DU REGIME DE RALENTI

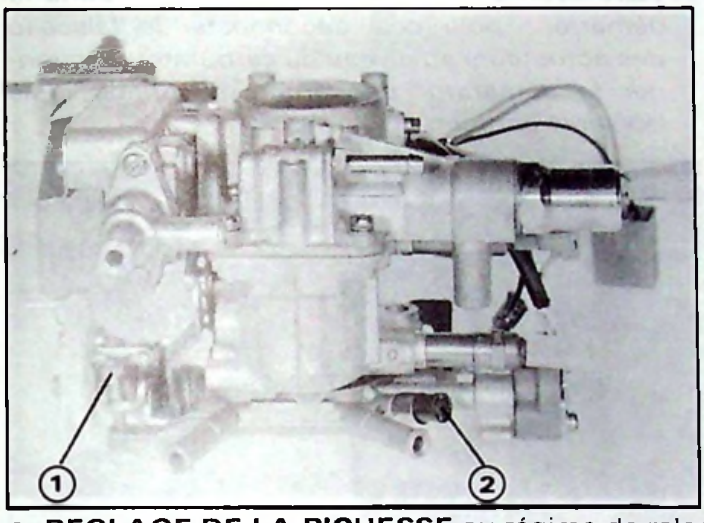

Régler le régime moteur en agissant sur la vis **(1)** :

850 ± 100 tr/mn

• REGLAGE DE LA RICHESSE au régime de ralenti

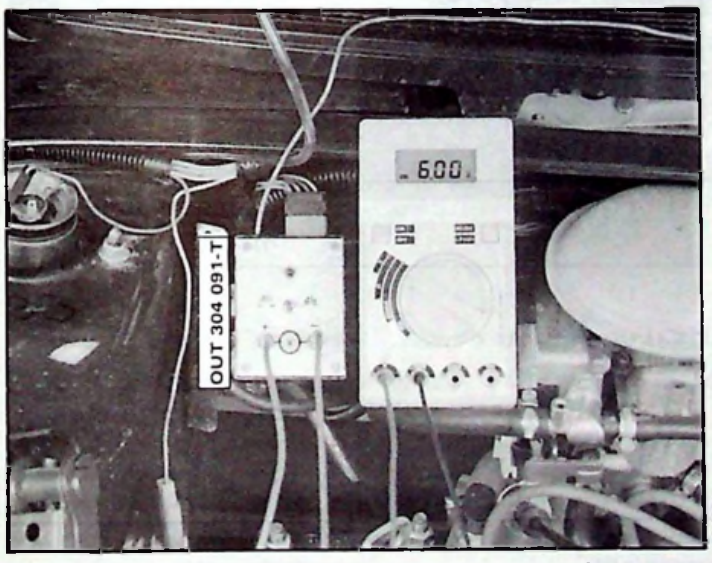

- Brancher le boîtier testeur **OUT 304 091 T** :
  - Connecteur 4 voies sur prise diagnostic
  - Pince crocodile sur + batterie
- Brancher un voltmètre aux bornes du boîtier testeur.
- Actionner l'interrupteur du boîtier testeur (*mise à la masse de la borne 2 de la prise diagnostic*)
- Couper le contact (*s'il est établi*).
- Mettre le moteur en marche (au ralenti).
- Régler le CO en agissant sur la vis **(2)** d'après la lecture du voltmètre.

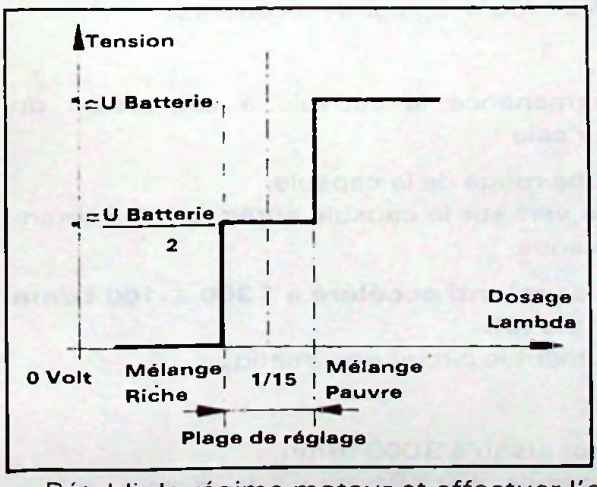

ETAT (lu au voltmètre)	ACTION
Si la tension est de **0 volt** (le mélange carburé est trop riche) →	visser la vis **(2)**
Si la tension est de **12 volts** (U batterie) (le mélange carburé est trop pauvre) →	dévisser la vis **(2)**
Si la tension est de **6 volts** (U batterie / 2) (le mélange carburé est correct) →	la vis de richesse **(2)** est bien positionnée

CO = 6 ± 2 volts (< 0,5 %)

- Rétablir le régime moteur et effectuer l'opération précédente si nécessaire.

• REGLAGE DU POTENTIOMETRE

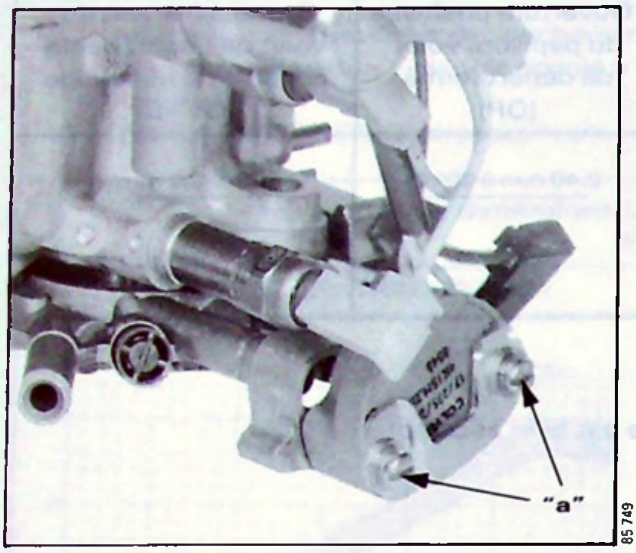

Conditions préalables :
- Moteur **chaud** (déclenchement du moto-ventilateur)
- S'assurer que le système de départ à froid automatique est bien escamoté.
- Ralenti et richesse correctement réglés
- Arrêter le moteur.

Réglage :
Brancher le boîtier testeur **OUT 30 4091 T** :
- Connecteur 4 voies sur prise diagnostic,
- Pince crocodile sur + batterie.

- Brancher un voltmètre aux bornes
  - Actionner l'interrupteur du boîtier testeur (*mise à la masse de la borne 2 de la prise diagnostic*)
  - Faire tourner le moteur (mini 2 tours) **sans** le démarrer : *pour cela déconnecter le faisceau des actuateurs au niveau du carburateur, actionner le démarreur pendant 2 secondes, puis laisser le contact.*

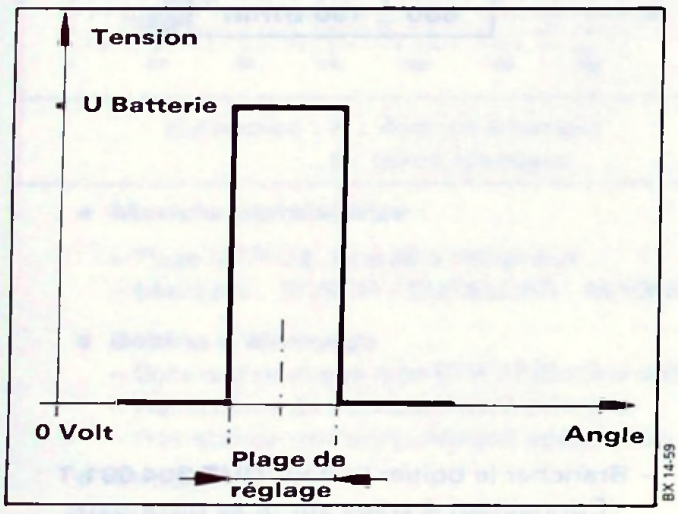

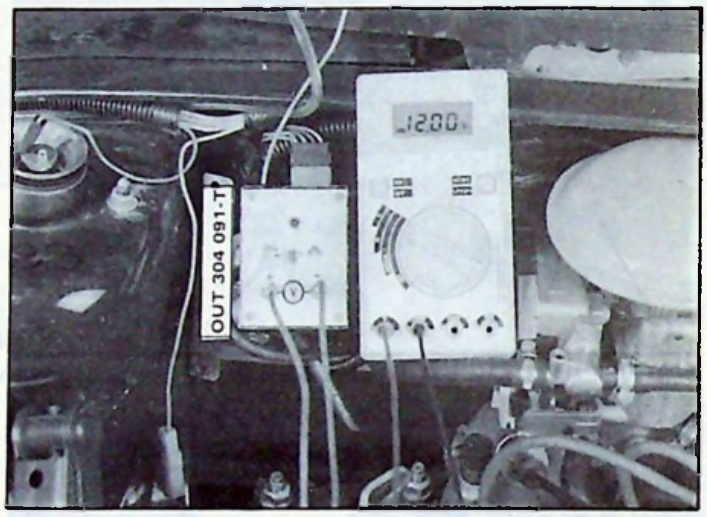

ACTION	LU AU VOLTMETRE (*moteur chaud*)
– Desserrer les vis de fixation en "**a**"	
– Tourner le potentiomètre dans le sens des aiguilles d'une montre	0 volt
– Tourner lentement le potentiomètre en sens inverse	12 volts (position correcte)
– Bloquer les vis de fixation "**a**"	
– Vérification : ouvrir manuellement le papillon	0 volt

• REGLAGE DU RALENTI ACCELERE

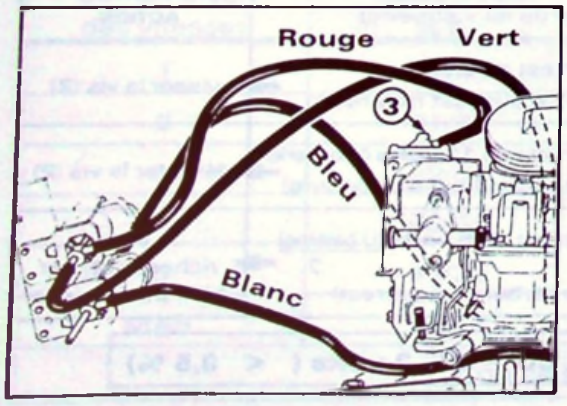

Conditions préalables : idem réglages précédents.

Réglage :

– Alimenter en permanence la capsule à dépression du carburateur ; pour cela :
  - débrancher le tube rouge de la capsule,
  - brancher le tube vert sur la capsule après l'avoir débranché de l'électrovanne.

– Régler, le régime de **ralenti accéléré** à **1 300 ± 100 tr/mn** en agissant sur la vis **(3).**

Rebrancher correctement le circuit pneumatique.

Contrôle :

– Accélérer le moteur jusqu'à 3000 tr/mn.
– Relâcher la commande d'accélérateur : le moteur doit rester accéléré pendant 1 seconde à 1 300 tr/mn.

- **AUTODIAGNOSTIC** (avec boîtier testeur)

Permet d'orienter le réparateur dans son diagnostic en émettant des éclats codés au niveau des lampes témoin du tableau de bord et du boîtier testeur.

a) Actionner l'interrupteur du boîtier testeur (position fermée).

b) Mettre le contact :

La lampe témoin clignote. Ce clignotement confirme que le système est en autodiagnostic.

c) Mettre le moteur en marche :

La lampe témoin clignote s'il n'y a pas d'anomalie.
Par contre, s'il y a un ou plusieurs défauts, la lampe témoin émet des éclats codés.

1 éclat : Défaut dans l'information de température d'eau (connexion, continuité, thermistance, calculateur).

2 éclats : Défaut dans l'information position du papillon (calage, connexion, continuité, résistance, calculateur).

3 éclats : Défaut dans la boucle, le calculateur commande les actuateurs au maxi et ne voit pas la sonde basculer au riche.

4 éclats : Défaut dans la boucle. Le calculateur commande les actuateurs au mini et ne voit pas la sonde basculer au pauvre.

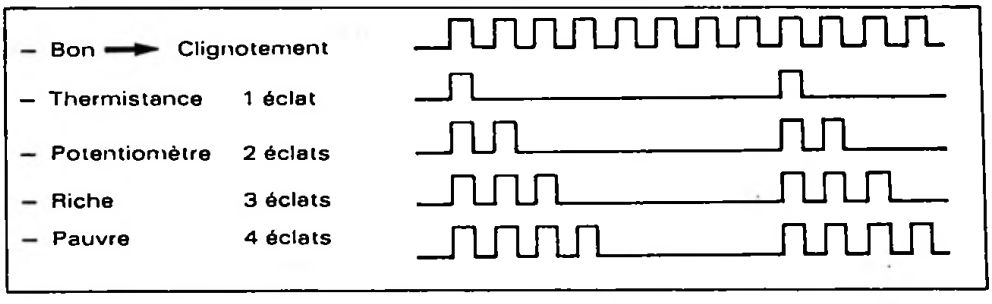

BX 14-59

Les défauts sont hiérarchisés : après réparation du premier, il faut recommencer la procédure de diagnostic et ceci jusqu'à l'obtention du clignotement de la lampe.
La gamme complète des contrôles à effectuer en cas d'anomalies fera l'objet d'une note à paraître.

XI. VIGNETTE REGLEMENTATION ANTIPOLLUTION

La conformité du moteur aux normes limites des polluants est attestée par AUTOMOBILES CITROEN à l'aide d'une étiquette, collée sur la traverse avant, précisant les **réglages moteur indispensables** pour satisfaire aux normes.

VIGNETTE SUISSE

DONNEES TECHNIQUES MOTEUR MOTOREINSTELLDATEN AUTOMOBILES CITROËN			M0.76
VEHICULE: MODELES: AX 14 TYP: ZA-ZR FAHRZEUG:	MOTEUR: FAMILLE: KAY- 87 TYP KAY MOTOR: FAMILIE:	CYLINDREE: 1360cm3 ZYLINDERINHALT:	
RALENTI 850±00 tr/mn VENT A L'ARRET LEERLAUF VENT.AUS	REGL.SOUPAPES A FROID: ADM: 0,2 +0,05 -0 mm ECHAP: 0,4 +0,05 -0 mm VENTILSPIEL KALT: EINLASS: AUSLASS:		
AVANCE ALLUMAGE 4° ± 2° VORZUNDUNG A BEI 700 ± 20 tr/mn	AU RALENTI TENSION ACTUATEUR PRINCIPAL 6±2v CO: IM LEERLAUF SPANNUNG DER GESTEUERTEN HAUPTDÜSE		
RALENTI ACCELERE: 1300 ± 100 tr/mn SCHNELL LEERLAUF:	CO: AU RALENTI IM LEERLAUF ≤ 0,5 %	CO_2: AU RALENTI IM LEERLAUF ≥ 11 %	HC: AU RALENTI IM LEERLAUF < 100 ppm

Z 001

XII. PIECES DE RECHANGE

DESIGNATION	FOURNISSEUR	N° P.R.
Boîtier électronique	SOLEX HM DA (couleur verte)	95 638 404
Sonde à oxygène	BOSCH 0 258 003 044	95 638 617
Carburateur	SOLEX 34 TBIA rep. 421	95 636 496
Thermistance d'eau	JAEGER	95 605 566
Thermo contact d'huile	JAEGER (16° C)	95 636 684
Electrovanne	ELBI 368 008 - R = 40 Ω	95 633 977
Pot catalytique	TR PSA K011	95 638 056
Bougies	EYQUEM FC 52 LS	96 009 090
Moteur nu		95 624 423

XIII. ELECTRICITE

Tableau de bord

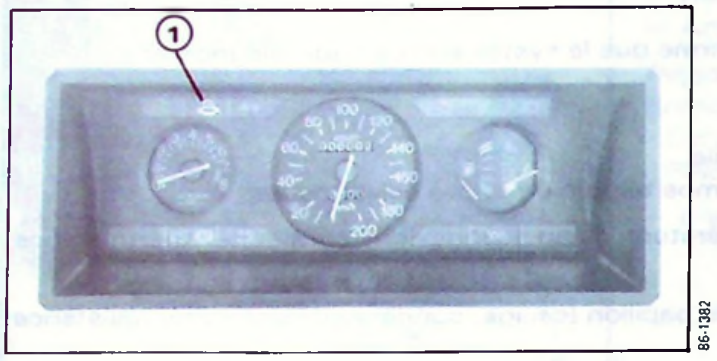

- **Tableau de bord - Fonction alarme :**

Au travers de la lampe témoin (1), le conducteur est informé sur l'état du système de la carburation pilotée.

Si fonctionnement correct :
- à la mise du contact, la lampe s'allume,
- moteur tournant, la lampe s'éteint.

Si anomalie :
- moteur tournant, la lampe reste allumée ou s'allume (le véhicule peut rejoindre un atelier de réparation par ses propres moyens).

SCHÉMA D'INSTALLATION

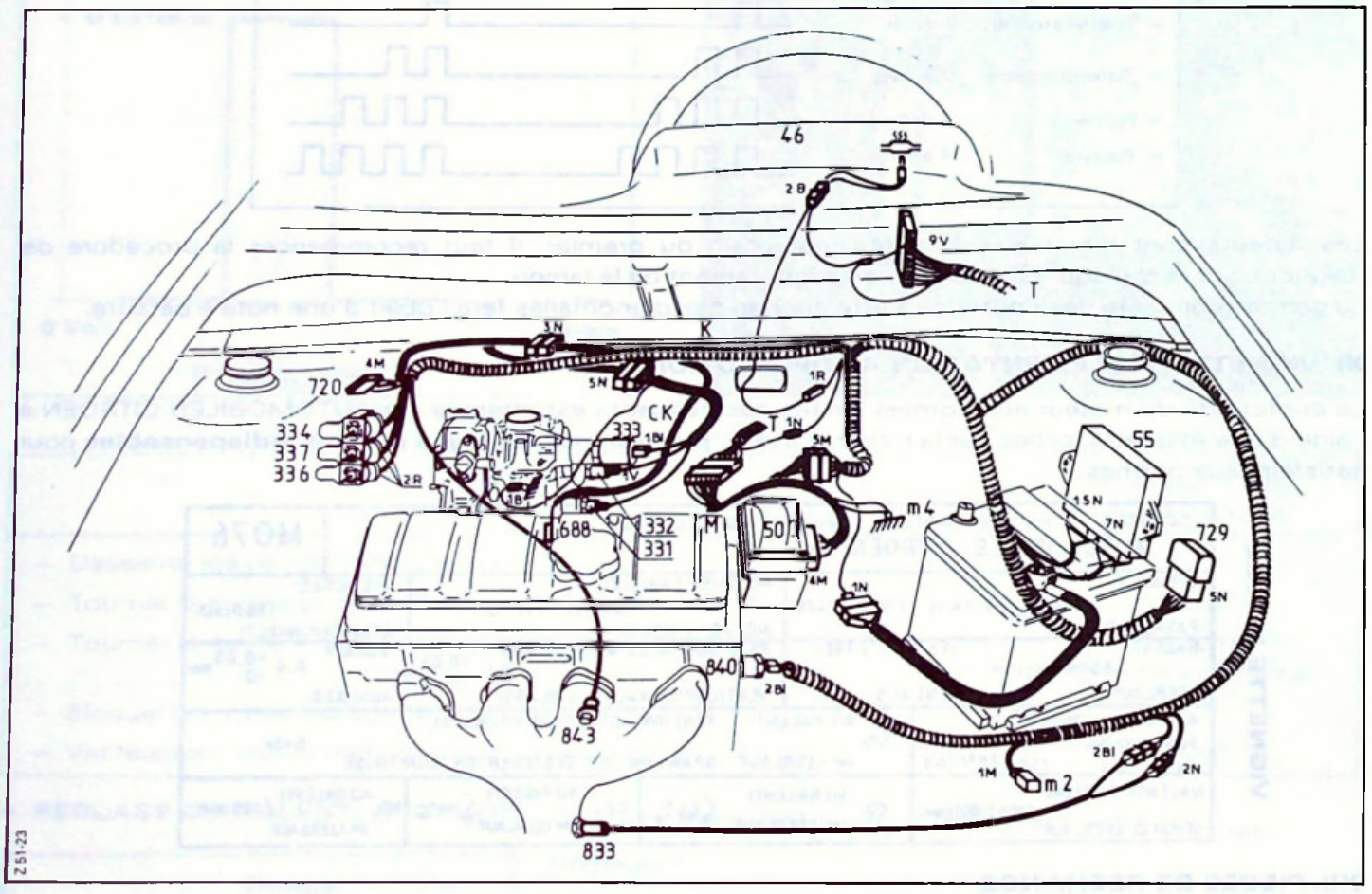

NOMENCLATURE DES PIECES

46	Bloc contrôle	**720**	Prise test
50	Bobine d'allumage	**729**	Relais antipollution
55	Boîtier antipollution	**833**	Sonde "Lambda"
331	Electrovanne (actuateur) principal	**840**	Sonde de température d'eau
332	Electrovanne (actuateur) ralenti	**843**	Sonde de température d'huile
333	Electrovanne aération de cuve	**M :**	Faisceau moteur
334	Electrovanne inexistante sur ce modèle	**T :**	Faisceau planche de bord
336	Electrovanne dépression allumeur	**K :**	Faisceau carbu pilote
337	Electrovanne entrebâilleur papillon	**CK :**	Faisceau sur carbu
688	Potentiomètre sur axe papillon	**TC :**	Témoin carbu piloté

SCHEMA DE PRINCIPE

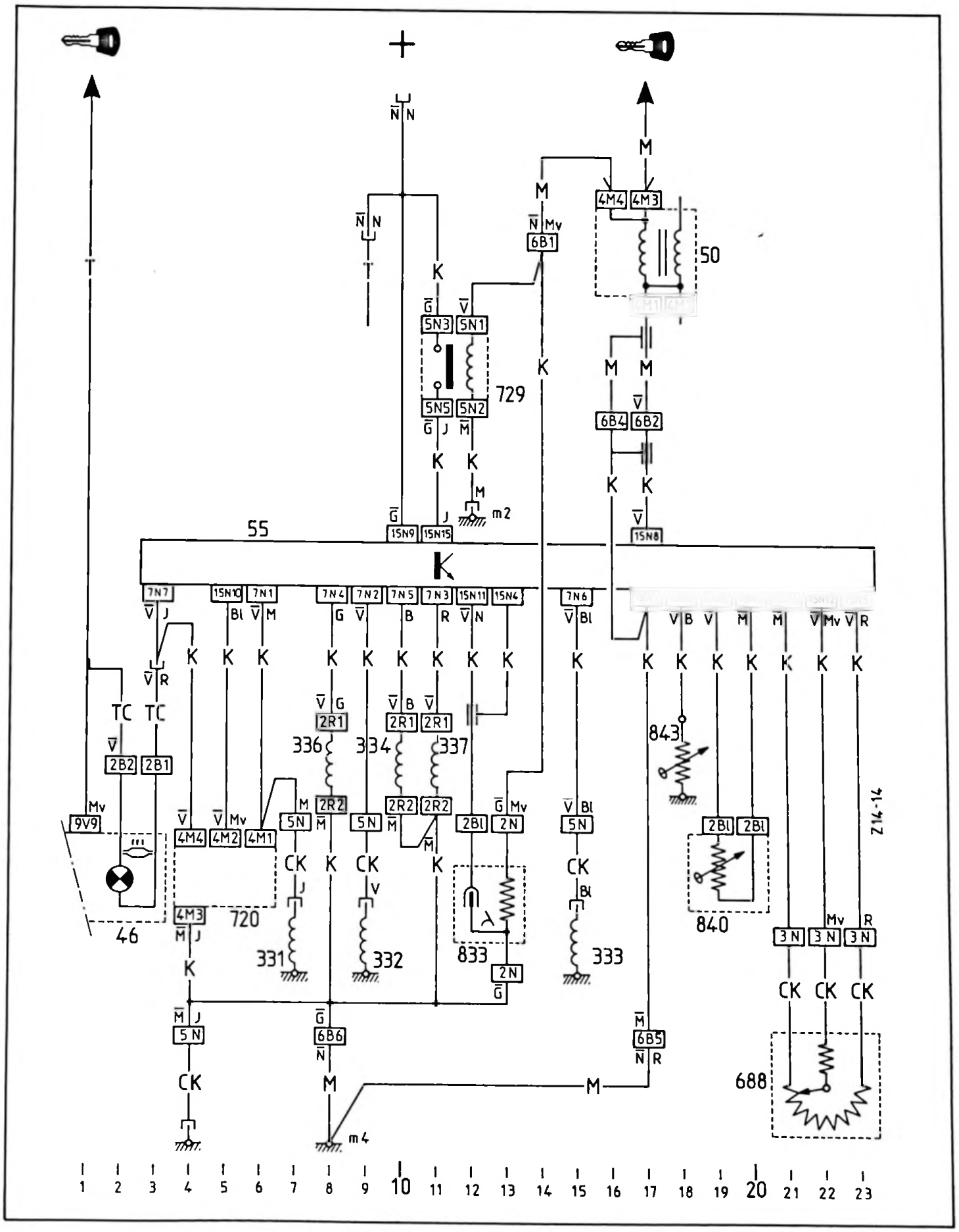

ENTRETIEN DU MOTEUR ET DES DISPOSITIFS ANTIPOLLUTION

OPÉRATIONS / KM	1 500 à 2 500 km	12 500	25 000	37 500	50 000	62 500	75 000	87 500	100 000	112 500	125 500	137 000	150 000
STATION-SERVICE													
Vidange / plein :													
– moteur	X	X	X	X	X	X	X	X	X	X	X	X	X
Remplacement :													
– cartouche filtre à huile	X	X		X		X		X		X		X	
– cartouche filtre à air			X		X		X		X		X		X
Niveau :													
– circuit de refroidissement	X	X	X	X	X	X	X	X	X	X	X	X	X
Vérification :													
– lampe témoin du carburateur pilote		X		X		X		X		X		X	
ENTRETIEN													
Contrôle, réglage ou remplacement :													
– bougies			X		X		X		X		X		
– état de tension courroies d'accessoires			X		X		X		X		X		X
– remplacement du filtre à essence			X		X		X		X		X		
Contrôle étanchéité et aspect :													
– circuit d'entrebâilleur de papillon					X				X				X
– circuit de dépression allumeur					X				X				X
Essai du véhicule	X		X		X		X		X		X		X
Vérification du réglage :													
– lampe témoin du carburateur pilote	X		X		X		X		X		X		X
– réglage(s) de ralenti	X		X		X		X		X		X		X
– contrôle antipollution	X		X		X		X		X		X		X
OPÉRATION SUGGÉRÉE													
Jeux aux soupapes			X										

CITROEN *SERVICES A LA CLIENTÈLE* *TECHNIQUE APRÈS - VENTE*	**NOTE TECHNIQUE**	**AX** **0**
APPLICATION : ***TOUS PAYS***	*CONCERNE :* ***AX "SPORT"*** ***Nouveau véhicule Caractéristiques***	***N° 3***
DIFFUSION : ***TOUS PAYS***		*Le 23 Mars 1987*
CE DOCUMENT EST A CLASSER DANS : ***RECUEIL DE NOTES N° MAN 008920***		

Cette **série spéciale** est commercialisée depuis **Mars 1987**.

87-20

DESCRIPTION :

- Berline trois portes, quatre places.
- Carrosserie bicorps.
- Moteur "atmosphérique" – Quatre cylindres
- Deux carburateurs double corps.
- Allumage électronique.
- Boîte de vitesses à cinq rapports.
- Direction à crémaillère. Volant trois branches.
- Freins à disques à l'avant. A tambour à l'arrière.
- Suspension pseudo MAC PHERSON à l'avant – barres de tension à l'arrière.
- Barres stabilisatrices avant et arrière.
- Vitesse maxi 186 km/h.

CARACTÉRISTIQUES GÉNÉRALES

– Appellation commerciale :	AX SPORT
– Désignation aux Mines :	ZA Série ZL
– Symbole usine (garantie) :	ZL
– Puissance administrative (FRANCE) :	7 CV
– Nombre de places :	4

DIMENSIONS

– Empattement :	2,285 m
– Voie avant :	1,402 m
– Voie arrière :	1,322 m
– Longueur hors tout :	3,496 m
– Largeur hors tout :	1,596 m
– Porte à faux avant :	0,666 m
– Porte à faux arrière :	0,544 m
– Hauteur en ordre de marche :	1,350 m
– Garde au sol (en charge) :	122 mm
– Pente limite de démarrage (au PTR) :	12 %
– Volume du coffre (avec tablette) :	176 dm^3
– Coefficient de pénétration dans l'air (CX) :	0,33

POIDS

– Poids du véhicule à vide en ordre de marche :	715 kg
- sur l'avant	452 kg
- sur l'arrière	263 kg
– Poids total autorisé en charge :	1 045 kg
- sur l'avant	560 kg
- sur l'arrière	500 kg
– Poids total roulant autorisé :	1 400 kg
– Poids remorquable sans frein :	355 kg
– Poids maxi sur flèche :	50 kg
– Poids maxi sur galerie :	50 kg

PERFORMANCES

– 400 m départ arrêté :	16,6 s
– 1 000 m départ arrêté :	31 s
– 0 à 100 km/h :	9,2 s
– Vitesse maximum :	186 km/h

CONSOMMATIONS SPÉCIFIQUES DE CARBURANT (UTAC)

– A 90 km/h :	5,7 l
– A 120 km/h :	7,7 l
– Sur parcours de type urbain :	9,7 l

MOTEUR :

Développé sur une base de moteur 1 124 cm³ équipant de série les AX 11 RE et 11 TRE.

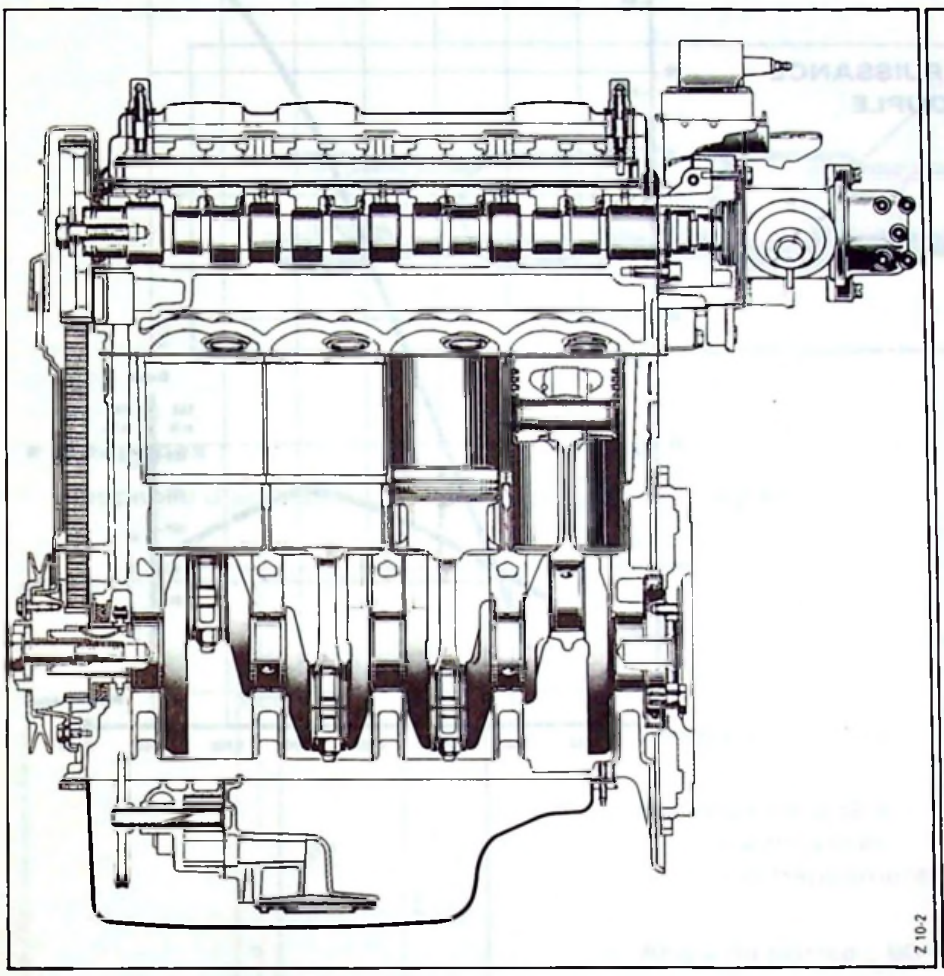

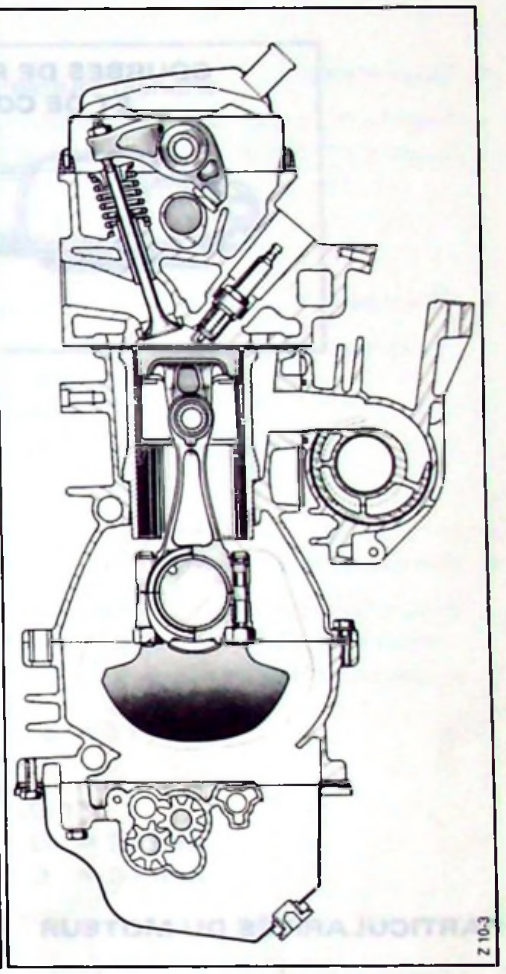

CARACTERISTIQUES :

Type moteur (repère médaille)		M4A
Alésage		75 mm
Course		73,2 mm
Cylindrée		1 294 cm³
Rapport volumétrique		9,6 / 1
Puissance	CEE	69 Kw } à 6 800 tr/mn
	DIN	95 CV }
Couple maxi	CEE	11,2 m.daN } à 5 000 tr/mm
	DIN	11,5 m.Kg }
Régime de rotation maxi		7 200 tr/mm
Indice d'octane mini (RON)		97

COURBES DE PUISSANCE ET DE COUPLE

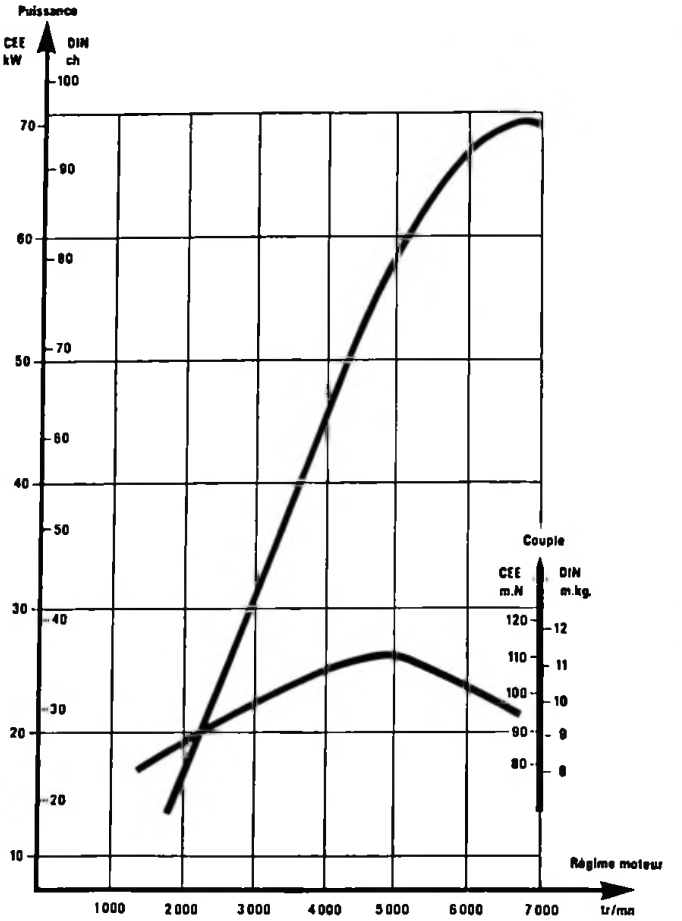

PARTICULARITÉS DU MOTEUR

- **Culasse** :

Culasse nouvelle. Diamètres des conduits d'admission et d'échappement augmentés.
Chambres de combustion spécifiques.
Faces d'appui des ressorts de soupapes abaissées.
Sièges nouveaux.

	Ø d'emmanchement	Ø de passage des gaz
Admission	40 mm	33,9 mm
Echappement	33 mm	25,9 mm

Guides des soupapes nouveaux - Diamètres augmentés.

- **Distribution :**

Epure de distribution spécifique

Avance à l'ouverture d'admission	(AOA) :	19°
Retard à la fermeture d'admission	(RFA) :	55° 48'
Avance à l'ouverture d'échappement	(AOE) :	43° 48'
Retard à la fermeture d'échappement	(RFE) :	7°

Epure de distribution avec un jeu théorique de 0,7 mm aux soupapes.

Jeu pratique aux soupapes (à froid)	admission = 0,20 mm échappement = 0,30 mm

- **Arbre à cames :** (Identification)

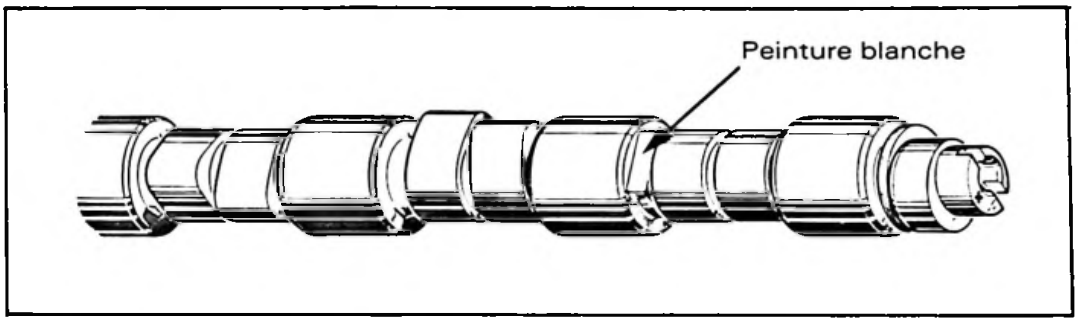

- **Soupapes :**

Soupapes d'admission et d'échappement spécifiques.

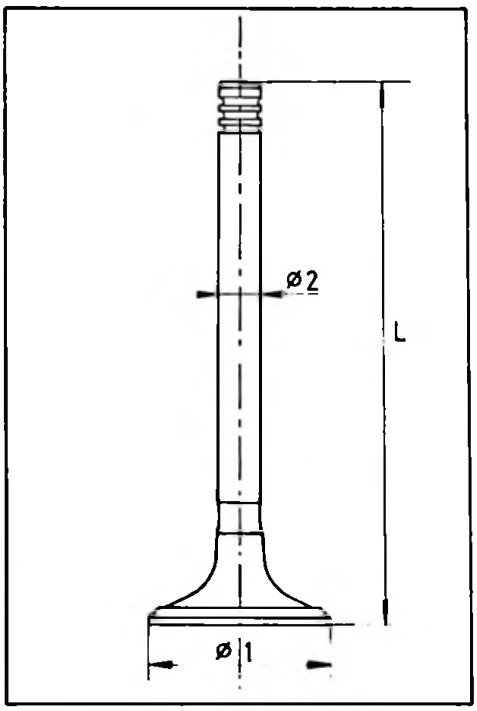

– Longueur hors tout : L = 111 mm

– Diamètre de la tête (Ø 1) :
  – admission : Ø = 39 mm
  – échappement : Ø = 31 mm

– Angle de portée : 90°

– Diamètre de la queue (Ø 2) : 8 mm

– Clavetage demi-lune à trois gorges (*au lieu d'une*).

– Joints d'étanchéité sur toutes queues de soupapes.

- **Ressorts des soupapes :**

Ressorts spécifiques, tarage augmenté - (repère : teinte verte).
Cuvettes d'appui des ressorts sur culasse, spécifiques.

- **Pistons :**

  Pistons spécifiques, dérivés des pistons équipant les moteurs 1 360 cm³.
  (axe remonté de 3 mm).
  Axes inchangés, identiques aux axes des moteurs 1 124 cm³ et 1 360 cm³

- **Segments :**

  Segments coup de feu nouveaux.
  Segments d'étanchéité et racleur inchangés, identiques aux segments des moteurs 1 360 cm³

- **Chemises :**

  Chemises nouvelles.

Hauteur hors tout	120,9 mm.
Hauteur point d'appui - plan joint culasse	85 mm
Ø intérieur	75 mm

- **Vilebrequin :**

  Vilebrequin nouveau (Course nouvelle : 73 mm)
  – diamètre des manetons et tourillons inchangés,
  – coussinets identiques à ceux équipant les moteurs 1 124 cm³ et 1 360 cm³.

Pièces inchangées :

Carter cylindres (bloc bas).
Bielles et coussinets.
Joint de culasse et bagues de vilebrequin.
Courroie de distribution.
Pompe à huile.

RÉPARATION :

Les gammes de remise en état décrites dans le Manuel de Réparation N° MAN 008921 restent valables pour ce moteur et particulièrement sur le serrage de la culasse et le calage de la distribution.

Le repérage des classes des chemises / pistons reste inchangé.

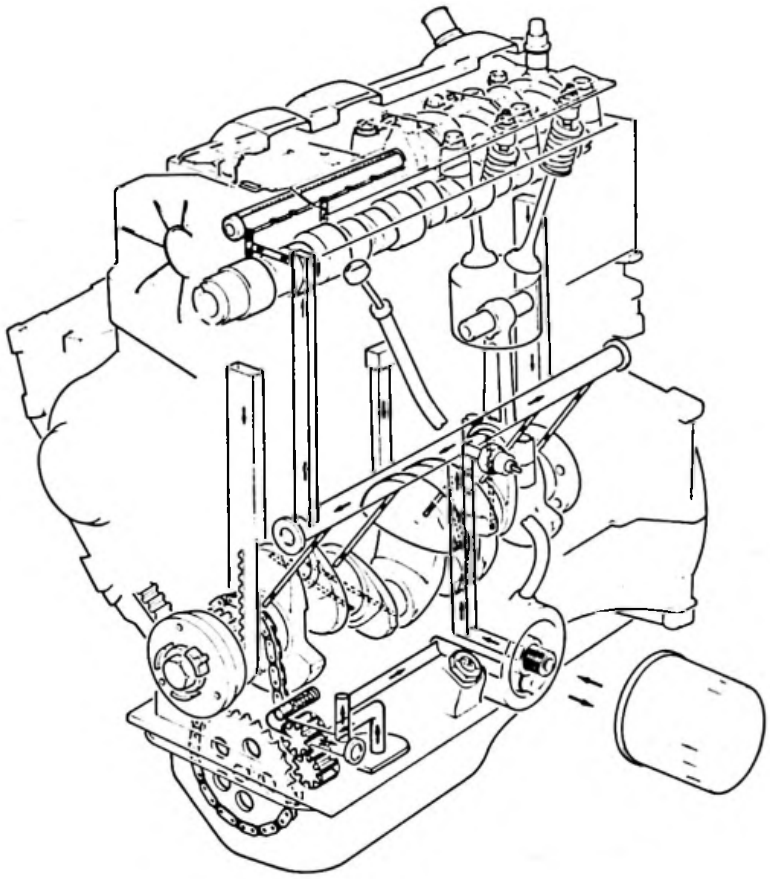

Z. 22-1

- **Graissage** :

Graissage sous pression – Pompe à engrenages entraînée par chaîne.
Filtre à huile avec by-pass incorporé :

Capacité après vidange :	3,2 litres environ
Capacité après vidange et échange cartouche :	3,5 litres environ
Pression d'huile (90° C) :	4 bars à 4 000 tr/mn
Tarage du mano-contact	0,8 bar
Référence de la cartouche filtrante :	PURFLUX LS 468
Huile préconisée :	TOTAL GTS PLUS 15 W 40
	ou TOTAL GTi PLUS 10 W 40

Bouchon de vidange : 6 pans = 24 sur plats – Carré = 8 mm.

- **Circuit de refroidissement** :

Circuit pressurisé à 1 bar.
Liquide : eau + glycol – Protection asssurée jusqu'à – 15° C.
Pompe du type cartouche, entraînée par la courroie de distribution. Radiateur spécifique : (faisceau alliage) – boîte à eau accolée – Bouchon évent à baïonnette régulant la pression.
Motoventilateur monovitesse : huit pales. Marque GATE – Puissance 90 W.
Sonde de déclenchement : 90° – 95° C.
Thermostat (calorstat) : début d'ouverture à 93° C – Course = 7 mm mini –
Marques : LA DAUPHINOISE – THOMSON – VERNET.

Capacité du circuit :	4,8 litres.
Thermocontact d'alerte :	110° C

Tubes raccord sur aérotherme, spécifiques.

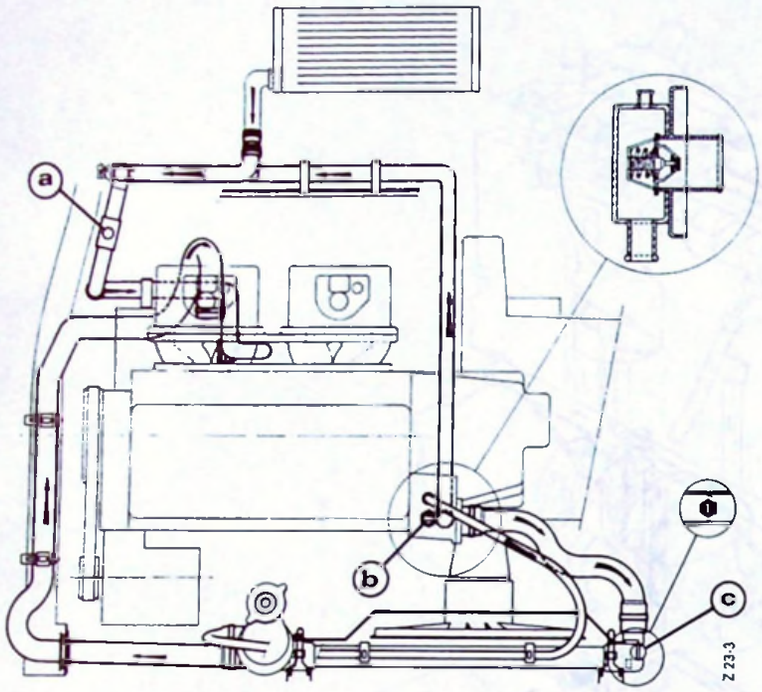

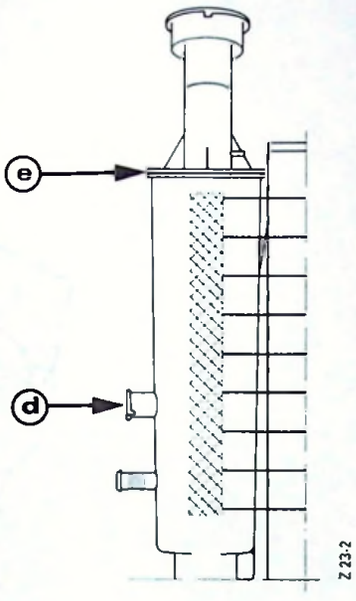

- **Remplissage et purge du circuit de refroidissement** :

Préparer le liquide de refroidissement (protection – 15° C).

Déposer les deux vis de purge en (**a**) et (**c**) puis le thermocontact situé sur le boîtier de sortie d'eau en (**b**).

Remplir lentement.

Dès que le liquide coule par les vis de purge et l'orifice du thermocontact, poser les bouchons et le thermocontact.

Mettre le moteur en marche.

Attendre l'enclenchement du motoventilateur.

Arrêter le moteur. Attendre son refroidissement. Contrôler le niveau. :
La hauteur du liquide doit être comprise entre le logement du contacteur de niveau situé en (**d**) et l'orifice de remplissage situé en (**e**).
Compléter éventuellement.

- **Alimentation :**

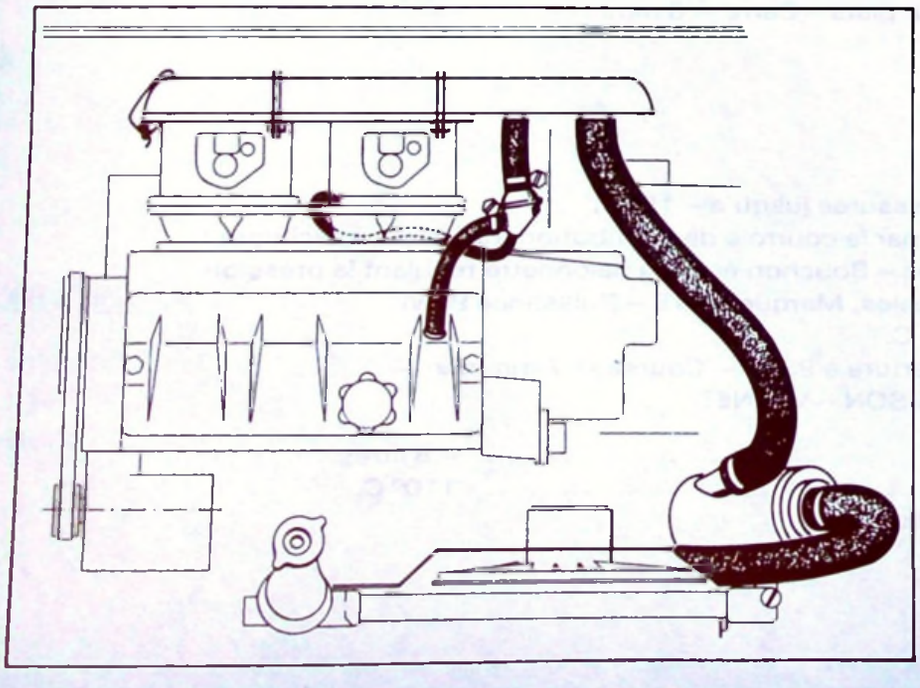

- Filtre à air à spécifique :
  – carcasse tôle,
  – cartouche sèche.

  Marque : PERMATIC

  Référence : PSA 4036

- Boîte à air rapportée sur carburateurs

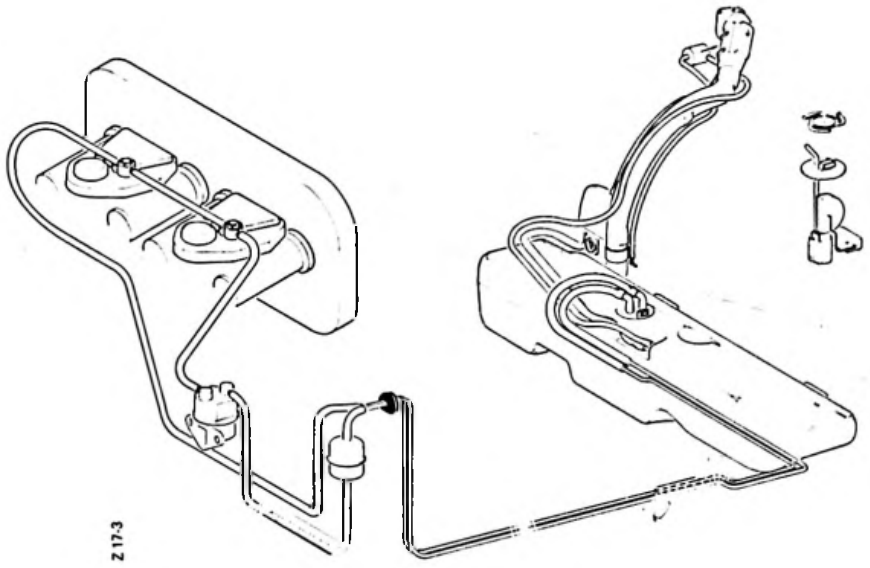

- Réservoir à carburant polyéthylène teinte noire.

  Capacité : 43 litres
  Tubulure de remplissage plastique.
  Bouchon fermant à clé.
- Circuit de dégazage avec boîte à barbotage.
- Filtre à carburant.
- Circuit de retour au réservoir.
- Rhéostat de jauge avec piquage supplémentaire.
- Pompe à essence :

  Marques : SOFABEX
  BRESSEL.

CARBURATION :

Carburateurs horizontaux, double corps à ouverture simultanée.
Marque SOLEX 40 ADDHE. Repère 52-1 : carburateur Gauche – 52-2 : carburateur Droit.
Dispositif de départ à froid à commande manuelle. Système à glace.
Pompe de reprise, débitant dans les deux corps.
Piquage à dépression sur le corps pour correction d'avance à l'allumage.

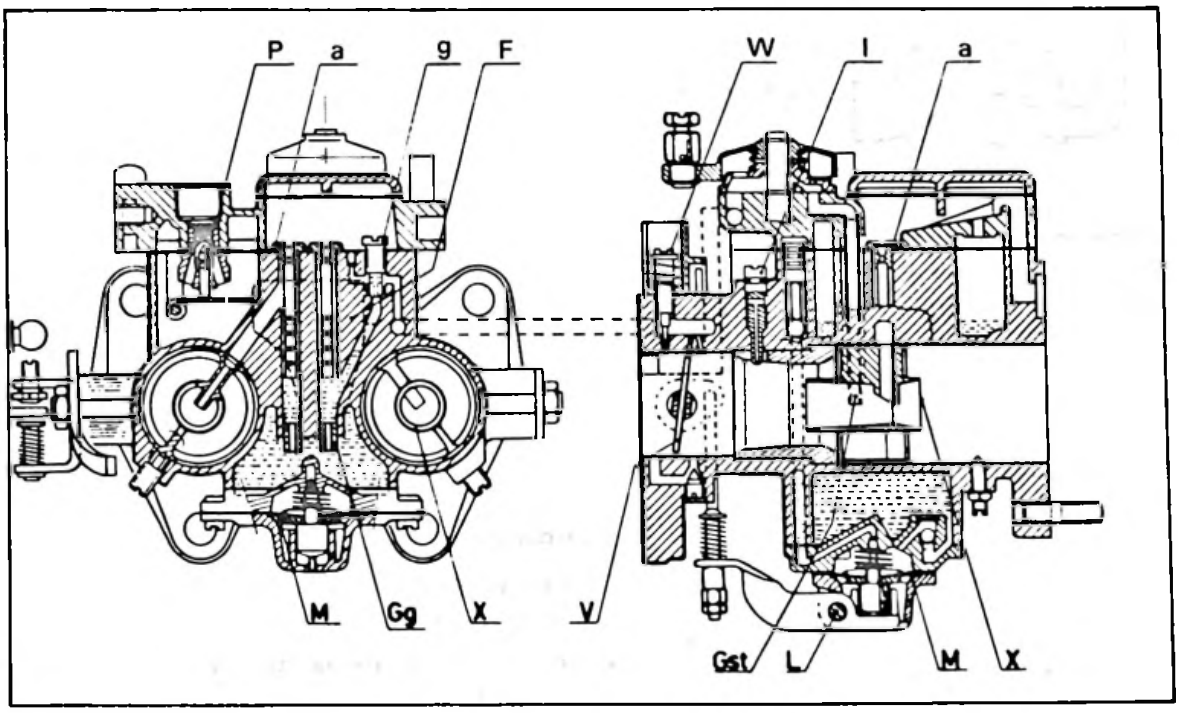

DÉSIGNATION	CALIBRAGE	REPERE
Buse	32	
Gicleur principal	125 ± 5	**Gg**
Ajutage d'automaticité	210 ± 20	**a**
Tube d'émulsion	AO5	
Gicleur de ralenti	55 ± 5	**g**
Injecteur de pompe de reprise	50 ± 5	**I**
Gicleur d'essence de starter (non démontable)	140	**Gst**
Pointeau à bille	1,3	**P**
Course de pompe de reprise	2,2 mm	

REGLAGE DU RALENTI

REGLAGE DE LA SYNCHRONISATION DES PAPILLONS DES GAZ.

- ***Préréglage :***

Réglage préliminaire à effectuer en cas de déréglage important de la synchronisation afin de permettre la mise en route du moteur.

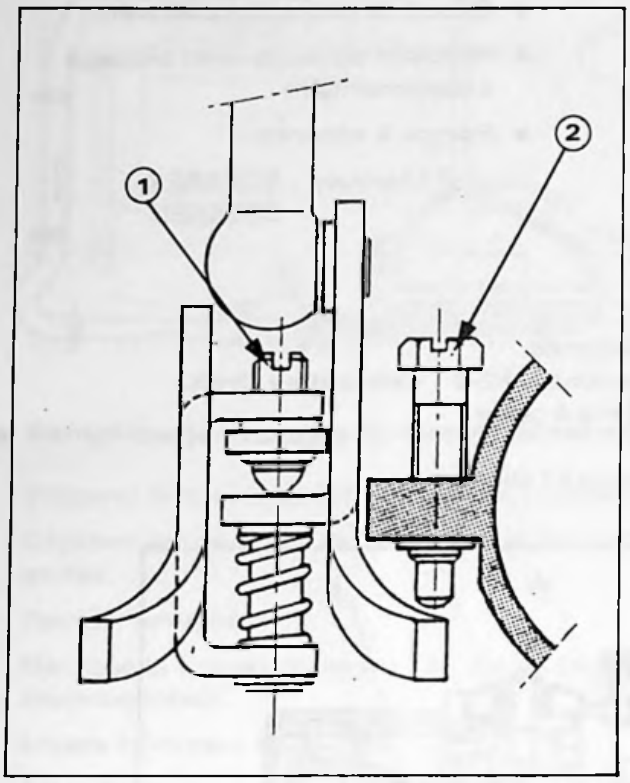

214-19

Mode opératoire :

- Dévisser à fond de filet :
  - la vis butée de papillon (**2**),
  - la vis de synchronisation (**1**).
- Visser la vis de synchronisation (**1**) jusqu'au décollement à l'ouverture.
- Visser la vis-butée de papillon (**2**) de façon à entr'ouvrir légèrement les papillons des gaz.

  Le préréglage de la synchronisation est terminé.

- ***Réglage :***

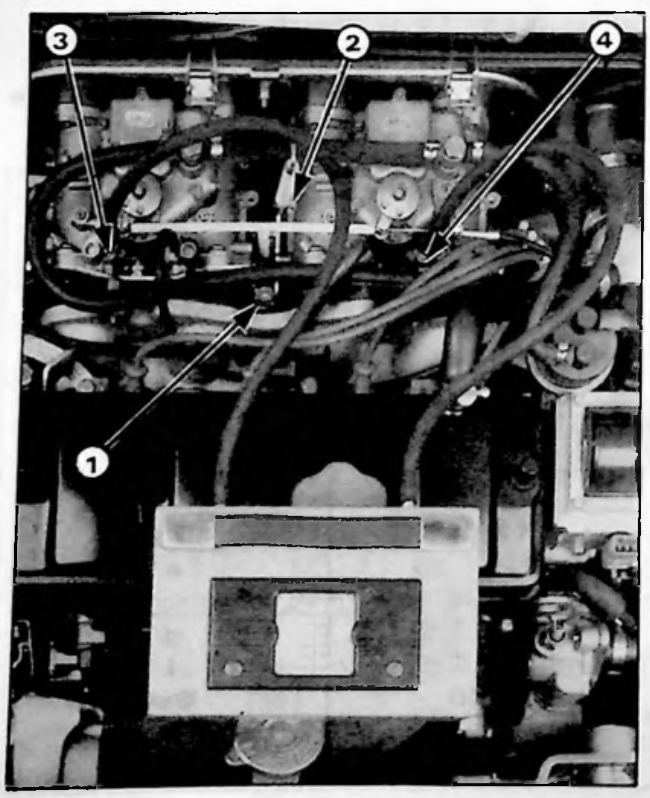

87-130

- **Conditions de réglage :**

Moteur en marche.
Motoventilateur à l'arrêt.

- Desserrer de **deux tours** les vis pointeau des tubes (**3**) et (**4**).
- Brancher sur les tubes le dépressiomètre **4019-T**.
- Agir sur la vis de ralenti (**2**) pour obtenir une vitesse de 1000 tr/mn environ.
- Synchroniser les deux carburateurs en agissant sur la vis (**1**).
- Débrancher les tubes du dépressiomètre.
- Serrer les deux vis pointeau des tubes (**3**) et (**4**).
- Régler le régime de ralenti (voir page suivante).

REGLAGE DU REGIME DE RALENTI ET DE LA RICHESSE

Régime de ralenti : 900 ± 100 tr/mm – CO : 0,5 à 2 % – CO2 > 9 %

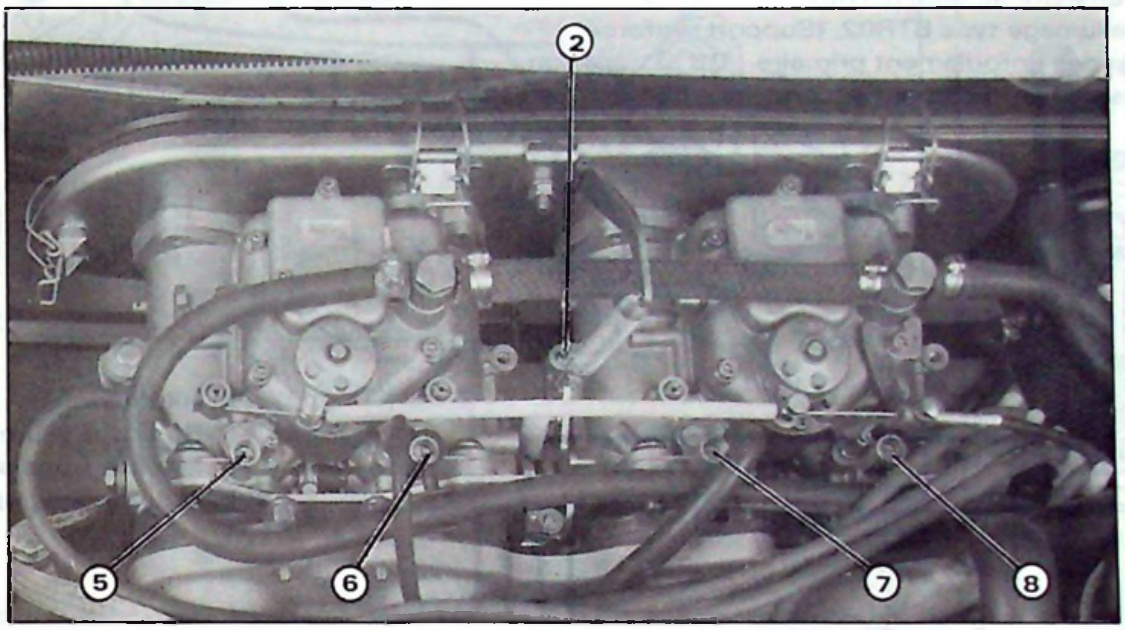

- **Conditions préalables :**

  Moteur chaud (attendre la mise en route puis l'arrêt du moto-ventilateur).
  Carburateurs synchronisés.
  Vis de richesse (**5**) (**6**) (**7**) et (**8**) préréglées.
  (*Serrer les vis à fond sans forcer, puis les desserrer de 3 tours*).
  Analyseur de gaz d'échappement.
  Compte-tours d'atelier.

- **Réglage :**
  - Régler la vitesse de ralenti à 950 tr/mm en agissant sur la vis (**2**).
  - Rechercher à faire "monter" le régime en vissant (ou dévissant) l'une après l'autre les quatre vis de richesse (**5**) (**6**) (**7**) et (**8**).
  - Rétablir le régime à 950 tr/mm en agissant sur la vis (**2**).
  - Répéter l'opération précédente de réglage des quatre vis de richesse, puis de réglage de régime.
  - Serrer d'égale valeur les quatre vis de richesse de façon à faire "chuter" le régime du moteur de 20 à 30 tr/mn.
  - Contrôler le CO. La teneur doit se situer entre 0,5 et 2 % .
    Retoucher le cas échéant le CO en vissant pour diminuer (ou dévissant pour augmenter) les quatre vis de richesse d'égale valeur.

ALLUMAGE

Allumage électronique à déclenchement électromagnétique.
Ordre d'allumage : 1 - 3 - 4 - 2
Bougies à siège plat avec joint – Type "Fine Line" – (M 14 x 125)
Marque EYQUEM FC 82 LS – écartement des électrodes : 0,65 mm
Allumeur : Marque BOSCH – Référence 0 237 009 605.
Repère des courbes : C 043 - D 037.
Résistance du générateur d'impulsions : 300 Ω environ.
Module transistorisé type MTR02.
Bobine d'allumage type BTR02, (Support renforcé).
Résistance de l'enroulement primaire : 0,8 Ω environ.
Résistance de l'enroulement secondaire : 6500 Ω environ.

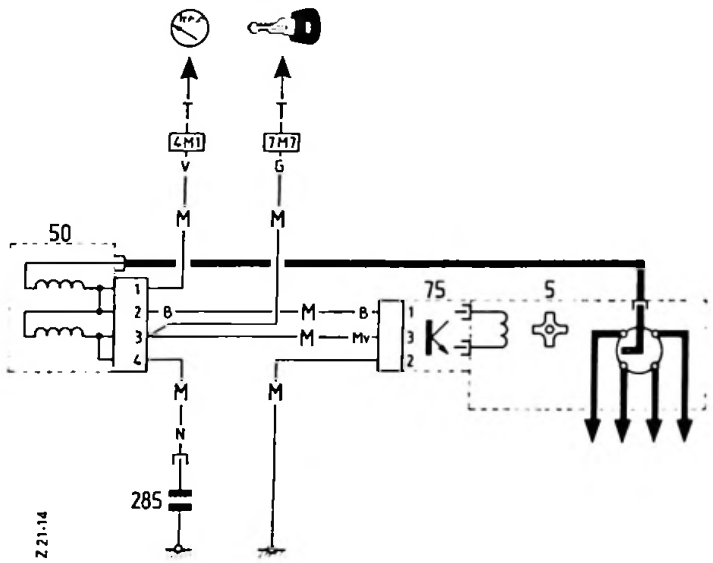

5. Allumeur.
50. Bobine d'allumage.
75. Module transistorisé.
285. Antiparasite radio.

Calage dynamique : 8° ± 2° à 900 tr/mm (*Capsule d'avance débranchée*)

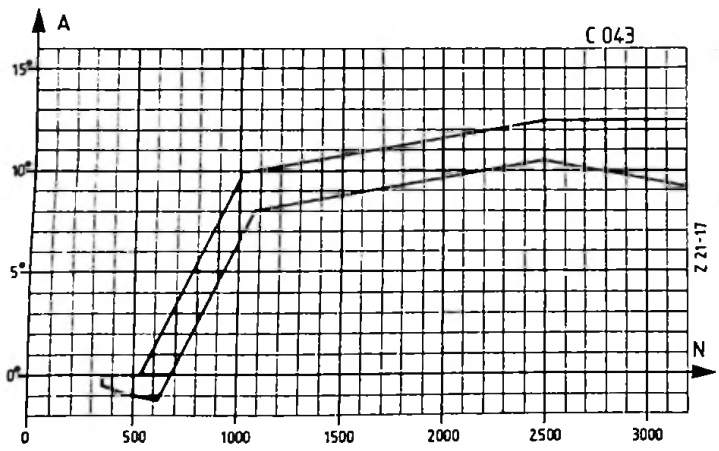

COURBE D'AVANCE CENTRIFUGE

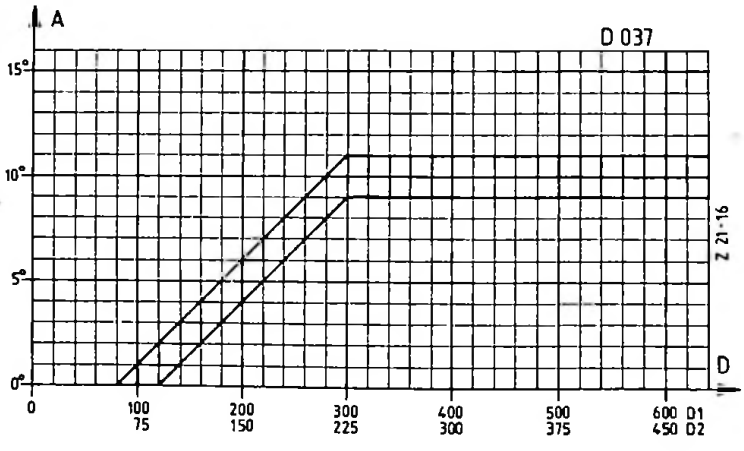

COURBE D'AVANCE A DEPRESSION

A : Avance allumeur
N : Tr/mn allumeur

D1 : Avance à dépression en m.bar
D2 : Avance à dépression en mmHg.

Remarque :

Ces moteurs sont équipés d'un capteur de proximité identique à la série permettant le calage de l'allumeur à l'aide d'un pupitre de contrôle et de réglage-diagnostic.

PARTICULARITE

Correcteur d'avance pour "mise à température" rapide du moteur.

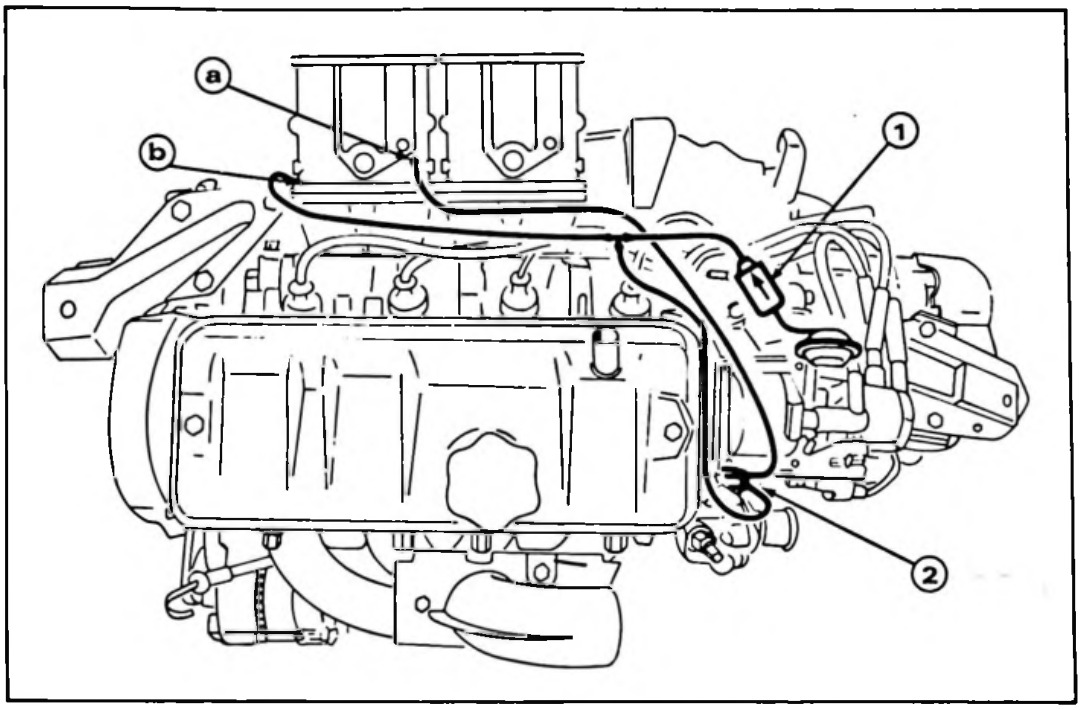

Z 14-13

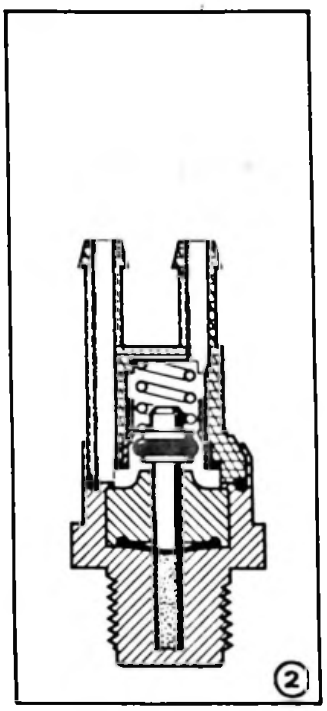

Z 14-17

Légende :

(1) Valve (module les pulsations de pression)
(2) Thermovalve. Marque VERNET. Référence V 1321-NO- Repère rouge (fixée sur le boîtier de sortie d'eau).

Fonctionnement :

1° *Moteur froid - Température inférieure à 15° C. - Thermovalve* (**2**) *ouverte* :
La dépression "piquée" en aval du papillon des gaz en (**a**) agit sur la capsule d'avance de l'allumeur. L'avance est maximum. Le moteur "monte" rapidement en température.

2° *Moteur chaud - Température supérieure à 15° C - Thermovalve* (**2**) *fermée :*
La dépression "piquée" à hauteur de la tranche du papillon des gaz en (**b**) agit sur la capsule d'avance de l'allumeur.
L'avance est fonction de la charge du moteur.

- **Echappement :**

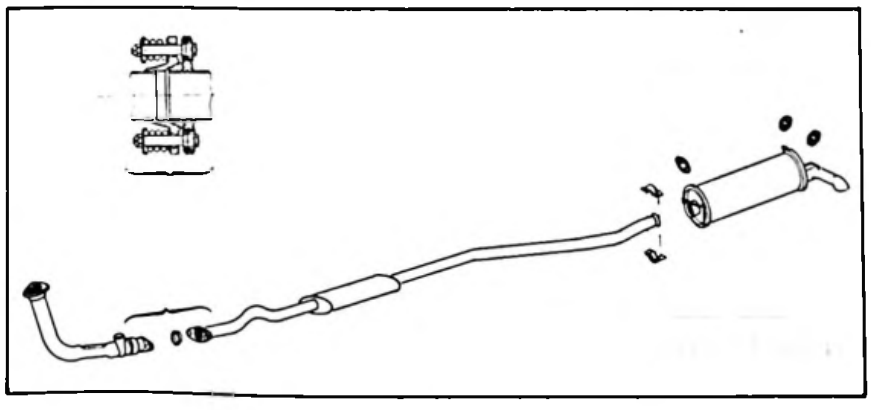

Z 18-3

Ligne d'échappement entièrement nouvelle :
- Collecteur fonte GS.
- Tuyauterie intermédiaire avec pot ; articulée en partie basse sous caisse.
- Silencieux spécifique. (diamètre d'emmanchement augmenté)

EMBRAYAGE :

Embrayage identique à celui des AX 14 TRS et AX 14 TZS.
- Embrayage à garde nulle. Course à la pédale : 130 mm. Butée à billes.
- Disque Ø 180 mm. Qualité F 202 - 18 cannelures.
- Mécanisme VERTO. Référence 180 CP 355.

BOITE DE VITESSES :

Boîte de vitesses Type MA. Repère médaille : 2 CA08.
Capacité d'huile : 2 litres. Qualité : TOTAL 75W80.

Etagement série. Couple réducteur spécifique.

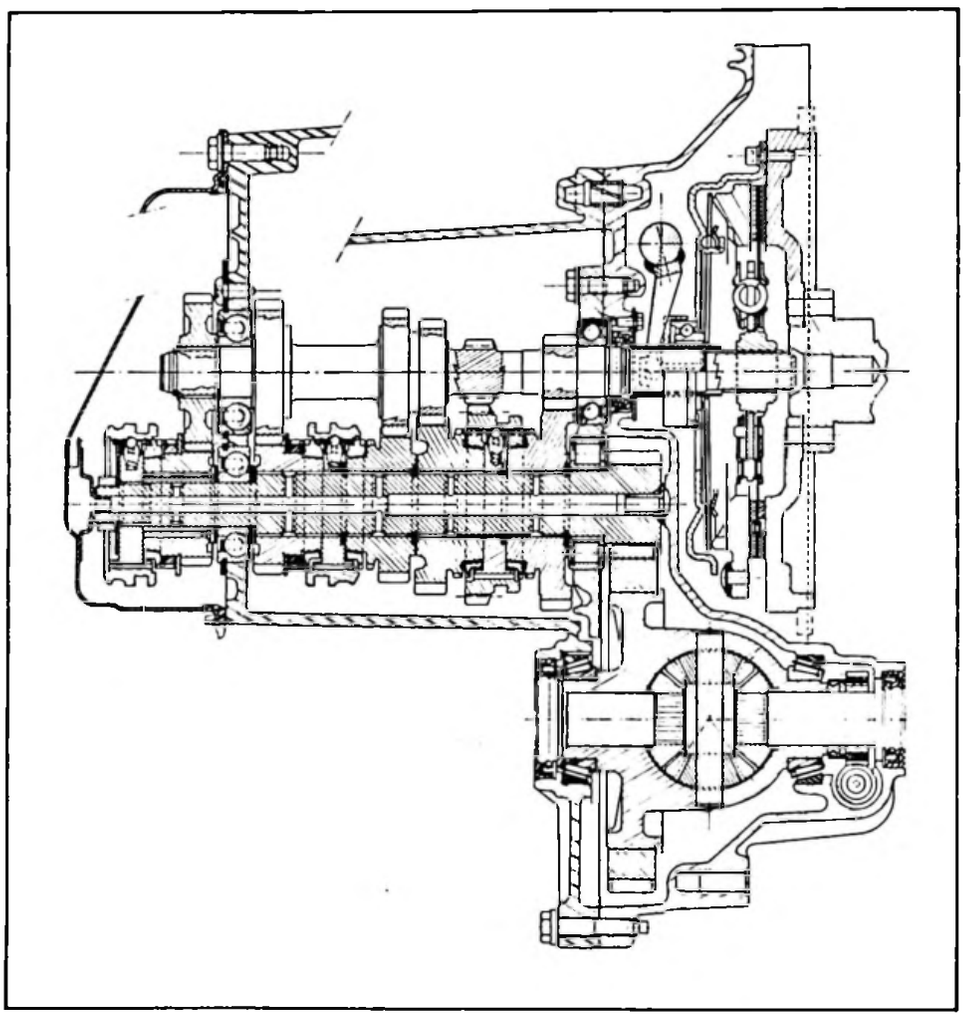

Z 33-2

VITESSES	RAPPORT BV	RAPPORT PONT	RAPPORT AUX ROUES	*VITESSES EN KM/H A 1 000 tr/mn.
1	12/41	14/60	0,0682	6,75
2	20/39		0,1196	11,84
3	28/38		0,1719	17,01
4	37/39		0,2213	21,91
5	41/35		0,2733	27,05
M.AR	12/43		0,0651	6,44

*Circonférence de roulement des pneumatiques 175/60 R 13 = 1,650 m
Rapport de la prise compteur : 19 x 18 (marron).

TRANSMISSIONS :

Transmissions à joint homocinétique à tripodes (*Identique à la série*).

Transmission droite

Transmission gauche Z 37-1

ESSIEU AVANT

Essieu avant pseudo MAC PHERSON.

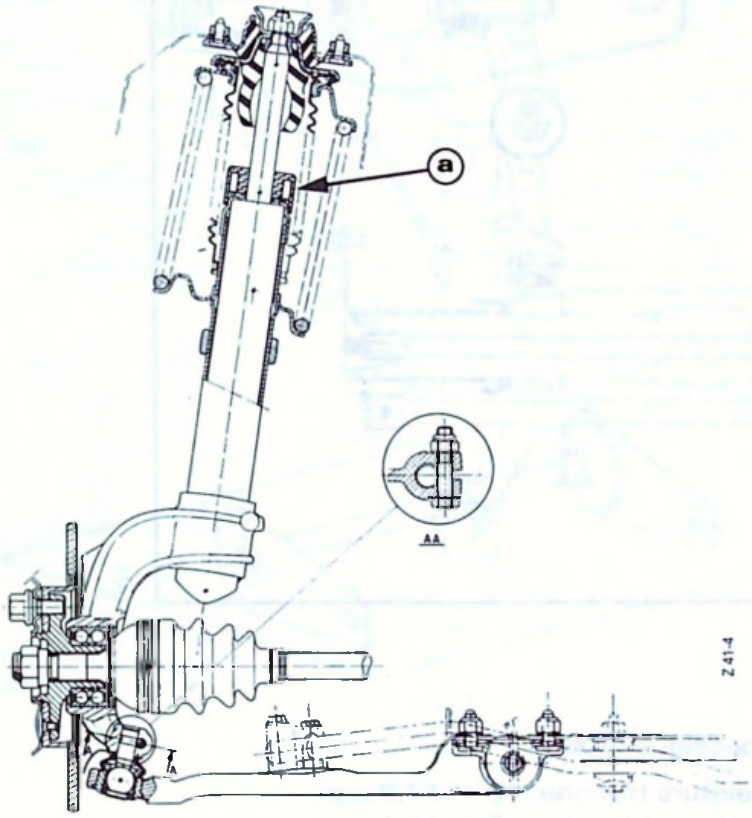

Particularités :

Amortisseur. Loi d'amortissement spécifique (303).

Butée d'attaque rapportée en (**a**) limitant la course.
Ressort hélicoïdal. Hauteur libre : 339 mm.
Repère peinture (*jaune/rouge ou jaune vert*). (Série).

Barre anti-roulis Ø = 21 mm (spécifique).

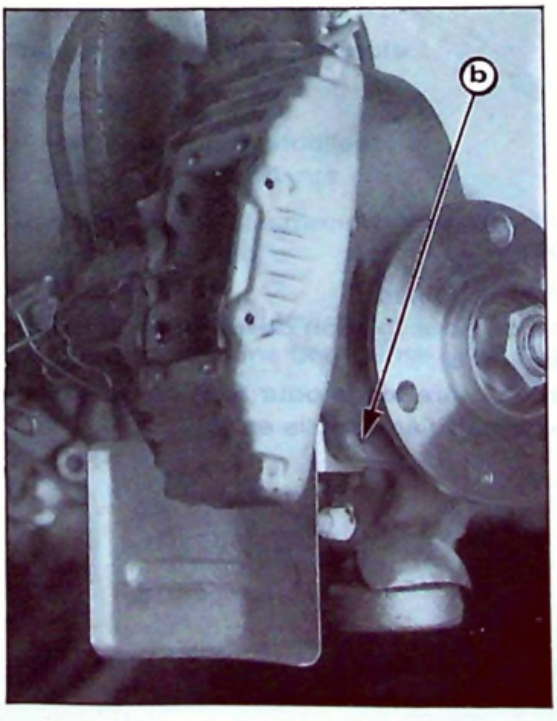

Modification :

Pivot avec ø taraudé pour fixation écope de refroidissement en (**b**).

Réglage du train avant :

Carrossage	(non réglable)	:	0° 25' ± 30'.
Chasse	(non réglable)	:	29' ± 30'.
Parallélisme (ouverture)	(réglable)	:	2 ± 1 mm.

ESSIEU ARRIERE :

Essieu arrière à roues indépendantes :

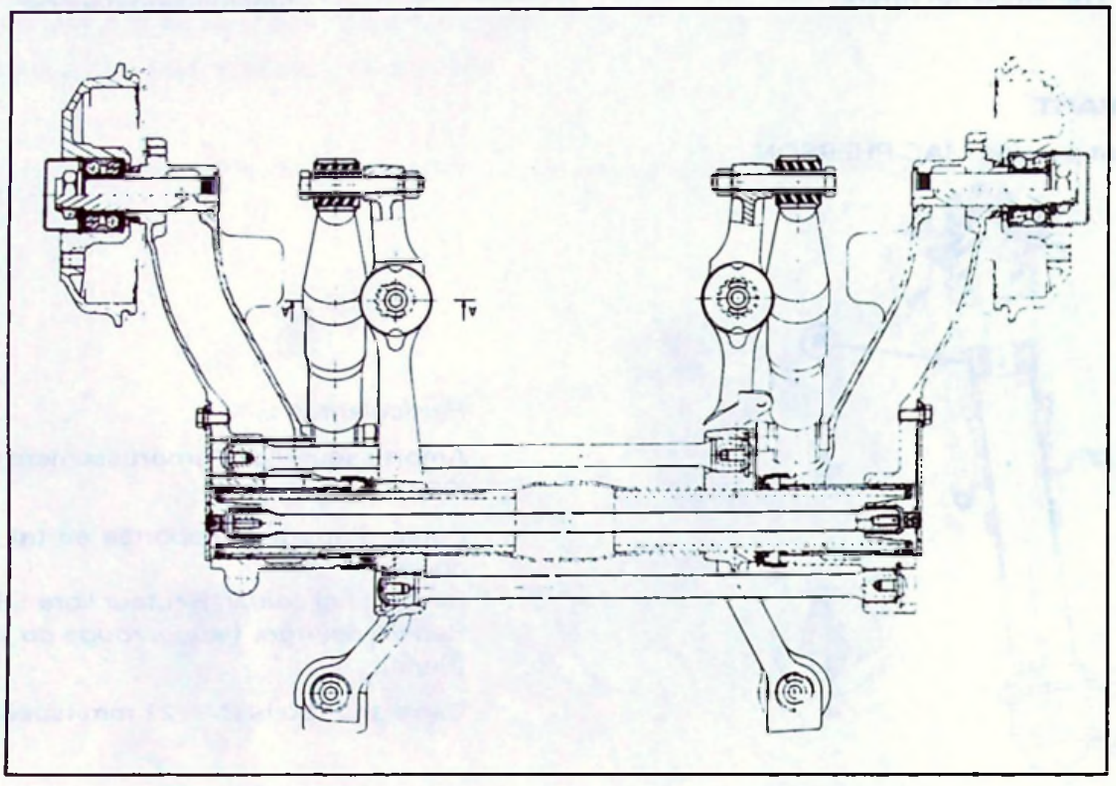

Particularités :

Amortisseur double effet. Loi d'amortissement spécifique (209).

Barres de torsion : barre gauche : 2 repères de peinture blanche – Ø = 17,9 mm
barre droite : 1 repère de peinture blanche – Ø = 17,9 mm

Barre anti-roulis Ø = 14 mm.
Butée de débattement rapportée sur bras en (**a**).

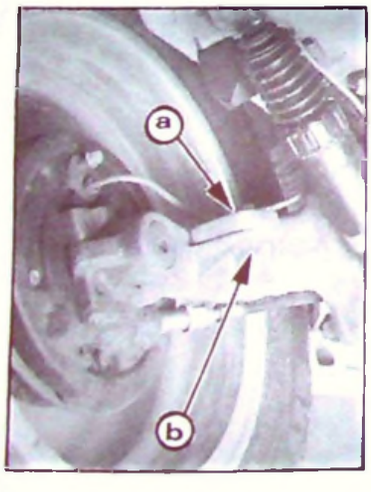

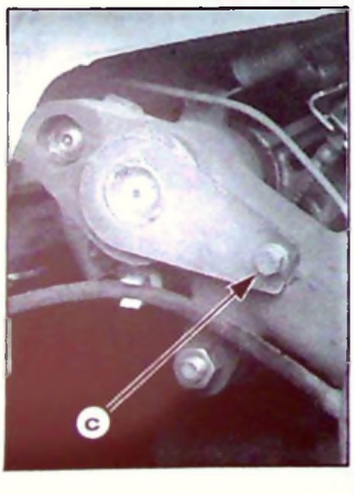

Modification

Bras arrière modifiés :
- Ø taraudé pour fixation de la butée de débattement en (**b**).
- Usinage et taraudage pour fixation de biellettes pour barre anti-roulis en (**c**).

Réglage du train arrière :

Parallélisme (ouverture)	: non réglable		1 ± 1 mm
Contre-carrossage	: non réglable		1°

REPARATION :

DEPOSE-POSE

MONTAGE D'UNE BARRE ANTI-ROULIS ARRIERE

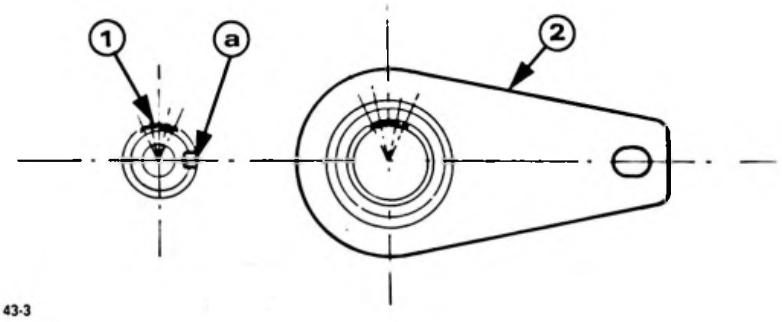

Z 43-3

Mode opératoire :

- Accoupler la barre (**1**) au levier (**2**) :
- Aligner son repère en (**a**) comme indiqué ci-contre.

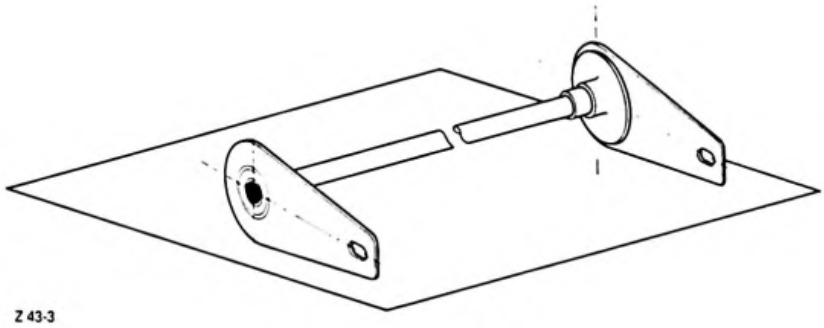

Z 43-3

- Poser le second levier :

Se référer sur plan horizontal pour mener à bien l'alignement des deux leviers.

Remarque : si cette condition ne peut être obtenue, modifier la position de la barre (**1**) dans le levier (**2**) jusqu'à l'obtenir.

Poser la barre sur véhicule :

Conditions :

- Véhicule sur chandelles.
- Bras arrière pendants.

- Engager indifféremment côté gauche, côté droit, la barre (**1**) équipée de son levier (**2**) dans la poutre d'essieu arrière.
- Fixer au bras.
- Poser le second levier :

Le positionner sans contrainte à la barre et au bras.

ROUES :

- 5 roues tôle 5.50 FH 13 - écuanteur 9 - teinte Blanc Meije (EWT) (12 ajours équidistants sur voile).
- 5 pneus Michelin 175/60R 13 MXV.
- 4 enjoliveurs petit diamètre teinte noire.

Option :

- 4 roues alliage 5J 13 - écuanteur 14.
- 4 pneus Michelin 175/60R13 MXV.
- 1 roue tôle 5B 13 - écuanteur 14 - teinte grise (THL). (12 ajours équidistants sur voile).
- 1 pneu Michelin 175/60R13 MXV

Pression de gonflage : AV : 2 bars – AR : 2 bars – Roue de secours : 2,2 bars.

Monte autorisée : 165/65R13 XM+S (Pression de gonflage "monte-Série" + 0,2 bar).

DIRECTION :

Direction à crémaillère identique à celle des AX14TZS.

Crémaillère : 28 dents - Course : 72 mm.
Pignon : 7 dents (28 dentelures). Roulement à billes + douille à aiguilles.
Volant trois branches : Ø 370 mm.

Rapport de démultiplication	1/18,80
Nombre de tours volant de butée à butée	3,15
Diamètre de braquage - Entre murs	10,60 m.
- Entre trottoirs	10,25 m.
Angle de braquage - Roue intérieure	37°10'
- Roue extérieure	29°10'

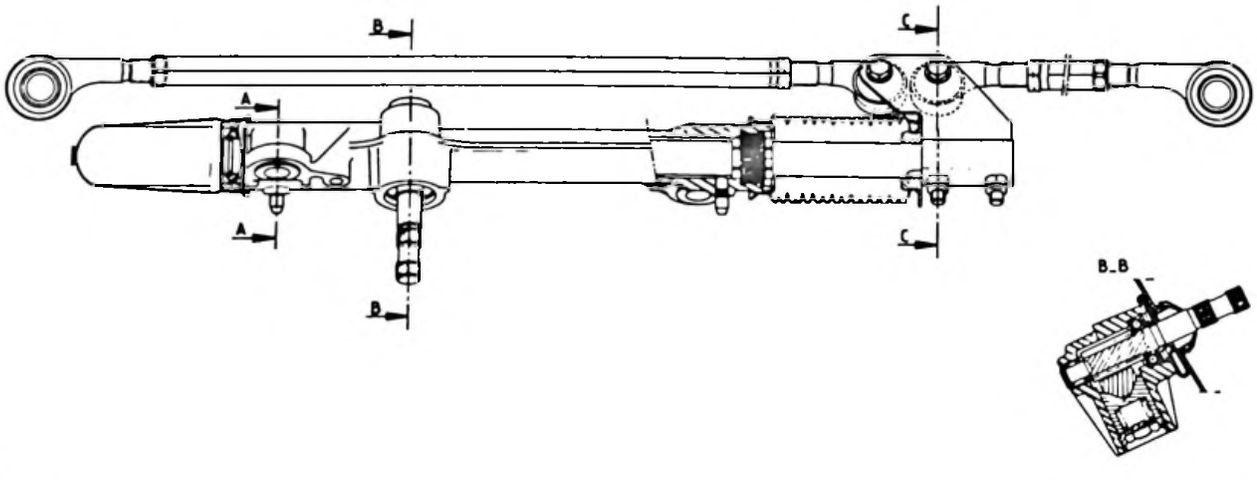

Z 44-1

FREINS :

Circuit de freinage en X. Disques à l'avant. Tambours à l'arrière.
Liquide synthétique TOTAL SY. Capacité 0,220 litre.

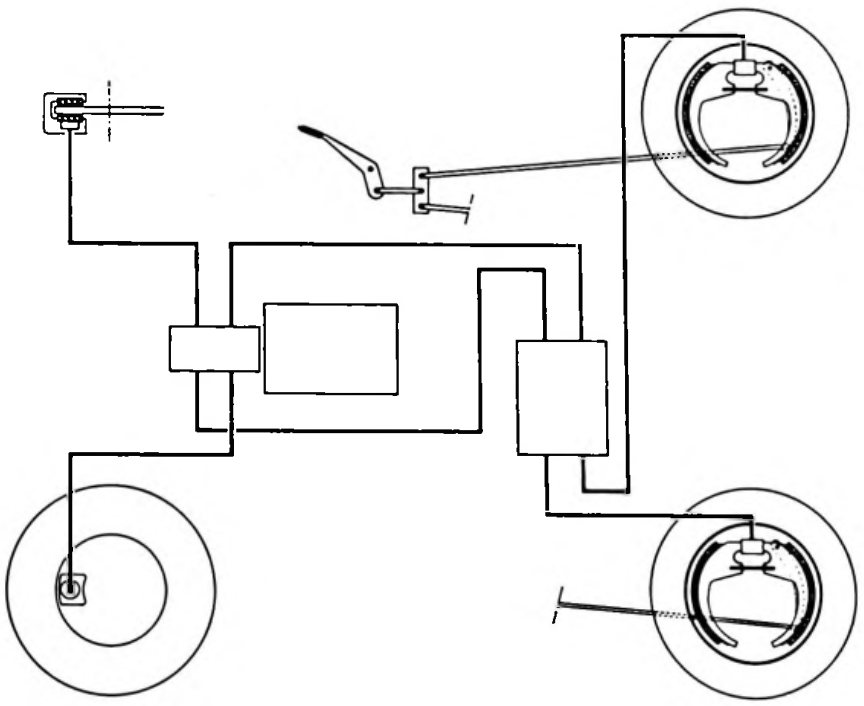

- **Commande :**

(*Identique à la série*)
Maître-cylindre tandem Ø = 20,6 mm.
Amplificateur de freinage (ISOVAC) Ø = 187,5 mm.

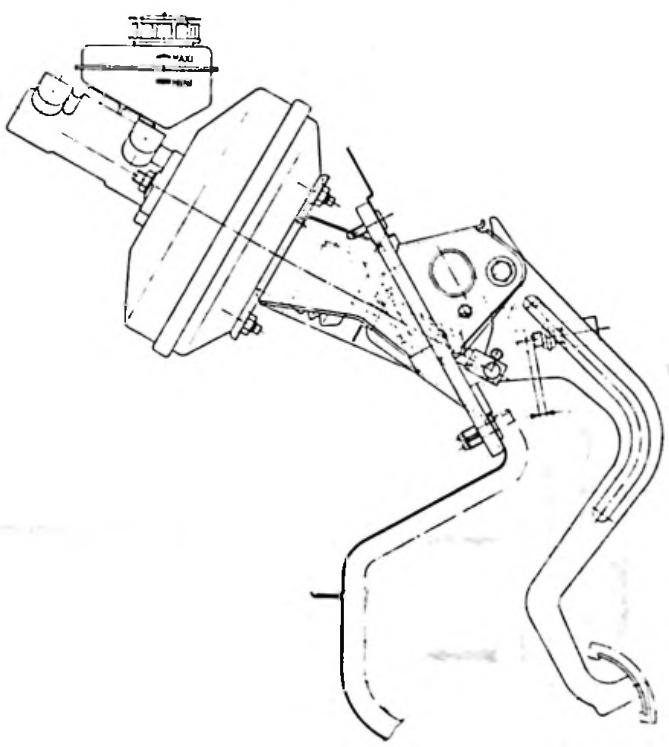

- **Freins avant :**

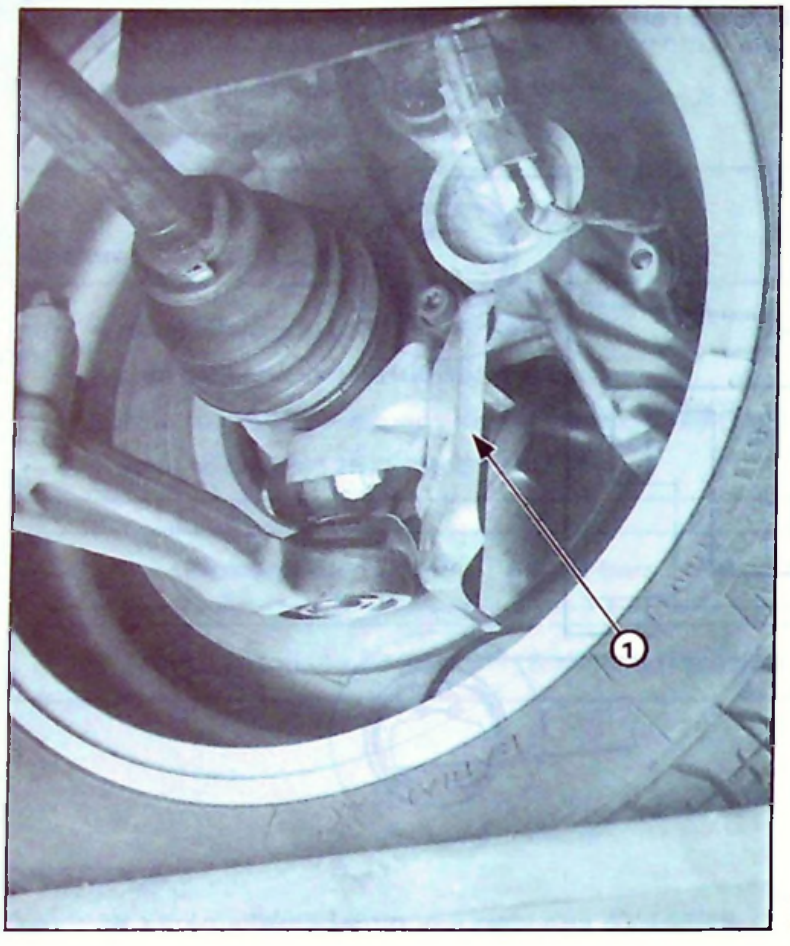

Diamètre des disques : 238 mm.
Épaisseur ..... : 10 mm (spécifique).
Etrier - Marque - Type : TEVES Ø = 45 mm.
(identique à la série)
Surface totale de garniture : 112 cm².

Qualité ..... : TEXTAR T250

Particularité :
Ecope de refroidissement (**1**).

- **Freins arrière :**

(*Identiques à la série*).

Marque	DBA
Diamètre des tambours	165 mm
Garnitures collées	135 x 30 x 4,55 mm
Surface totale (essieu)	160 cm²
Qualité	ENERGIT 558 FF.
Diamètre des cylindres de roue	Ø = 19 mm

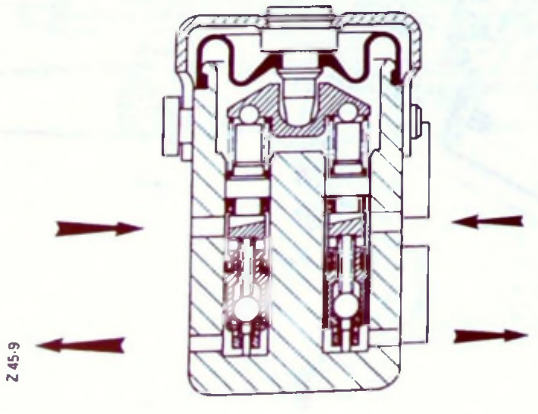

Limiteur asservi à la charge.

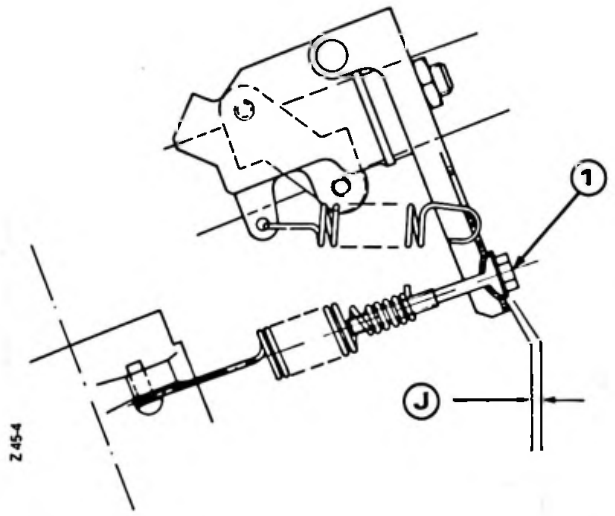

- **Limiteur asservi à la charge :**

  Pression de coupure à vide :
  Entrées : 80 bars - Sorties 25 bars.

  Réglage du ressort de commande.

  – Faire appuyer sur la pédale de frein pour obtenir la fermeture du limiteur.

    La maintenir enfoncée.

  – Régler la vis **(1)** de façon à obtenir un jeu **(J)** compris entre 0,5 et 1,5 mm entre la face d'appui de la vis et le levier.

ELECTRICITÉ :

- **Batterie** : Batterie à entretien allégé - FEMSA - LC 175/29 Ah - 12 V.

- **Alternateur** : Classe 5 - 50 Ampères - 675 W.
  Marque PARIS-RHÔNE 12 V, 50 A - Réf. A 13 N 129. A-Réf.
  Régulateur électronique incorporé - YV 1925.
  Courroie d'entraînement : VENUFLEX XSR 10 x 710.

- **Démarreur** : Classe 2 - 565 W.
  Pignon 9 dents - Marque DUCELLIER - Ref. 534054.

- **ECLAIRAGE** : – à l'avant : blocs optiques réglables en hauteur (basculeurs 3 positions).
  Projecteurs longue portée.

  – à l'arrière : blocs de signalisation avec feu de recul côté droit,
  feu de brouillard côté gauche.

TABLEAU DES LAMPES

FONCTION	NBRE	CULOT	PUISSANCE	TYPE
Feux de route et de croisement Feux de longue portée	2 2	P 43 t 38 PK 22 s	60/55 W 55 W	H4 H3
Feux de direction avant et arrière Feux de stop Feu de recul Feu de brouillard arrière	4 2 1 1	BA 15 s	21 W	P 25-1
Lanternes arrière	2		5W	R19/5
Éclaireurs plaque police	2	BA 9 s	4 W	T8/4
Lanternes avant	2	Wedge base Ø = 10	5 W	
Plafonnier Éclaireur coffre (option)	1 1	SV 8,5	5 W	C11
Voyant charge	1	Wedge base Ø = 10	3 W	
Voyants tableau de bord (sauf charge) Éclaireurs compteurs Éclaireur cendrier Éclaireur allume-cigare Éclaireur commande chauffage Éclaireur montre	10 4 1 1 1 1	Wedge base Ø = 3	1,2 W	
Voyants interrupteurs	4	Luciole	1,2 W	

PLANCHE DE BORD :

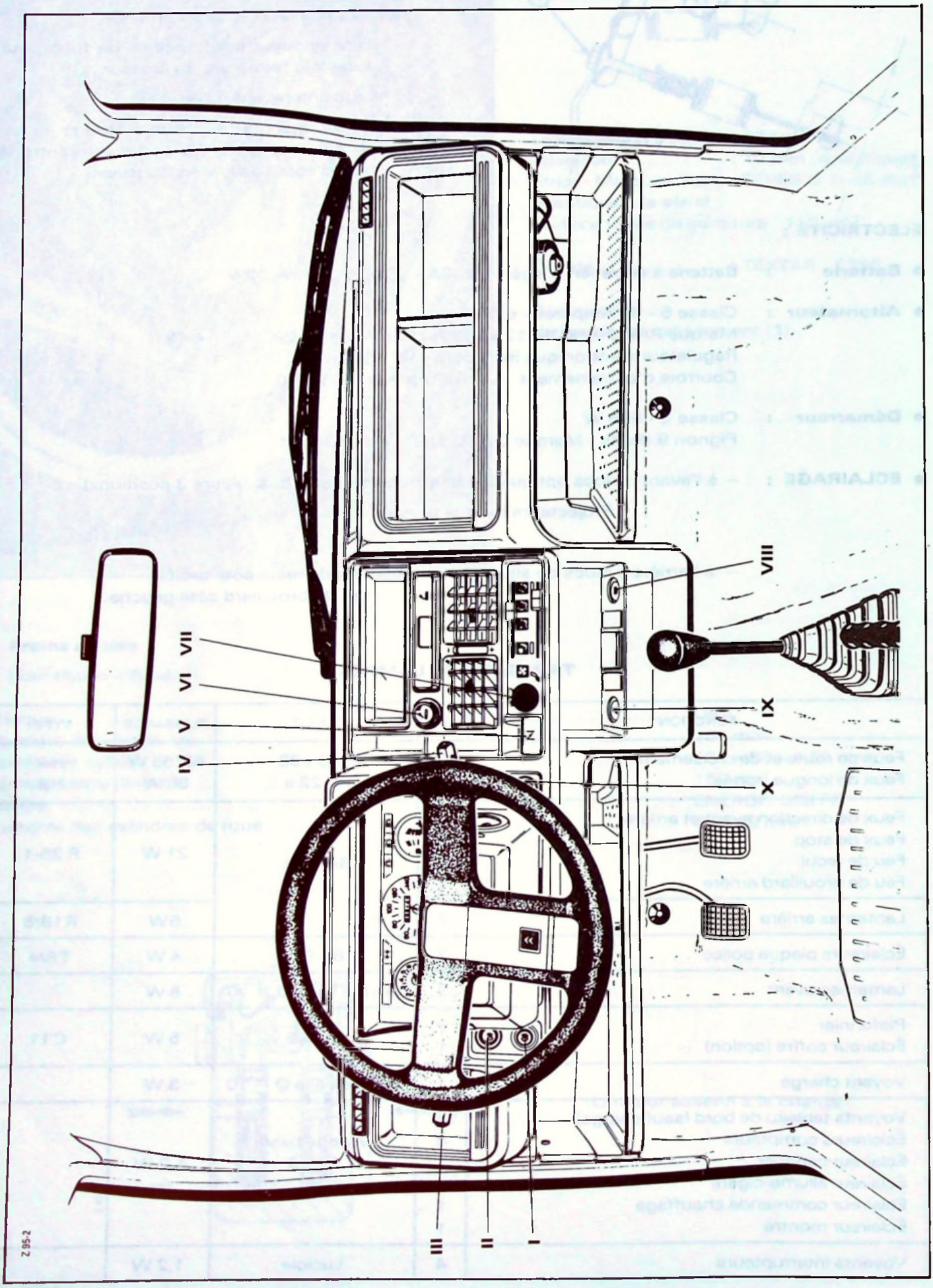

- **Planche de bord :**

Planche de bord teinte noire.
Bloc compteur avec compte-tours.

I. Commande du feu de brouillard arrière
II. Commande des feux longue-portée.
III. Commande d'éclairage – avertisseurs sonore-optique.
IV. Commande d'essuie-glace – lave-glace avant (temporisateur).
V. Commande de starter.
VI. Allume-cigare.
VII. Commande du pulseur d'air (2 vitesses).
VIII. Commande de la lunette chauffante.
IX. Commande du signal de détresse.
X. Commande d'essuie-glace – lave-glace arrière.

- **Bloc Compteur :**

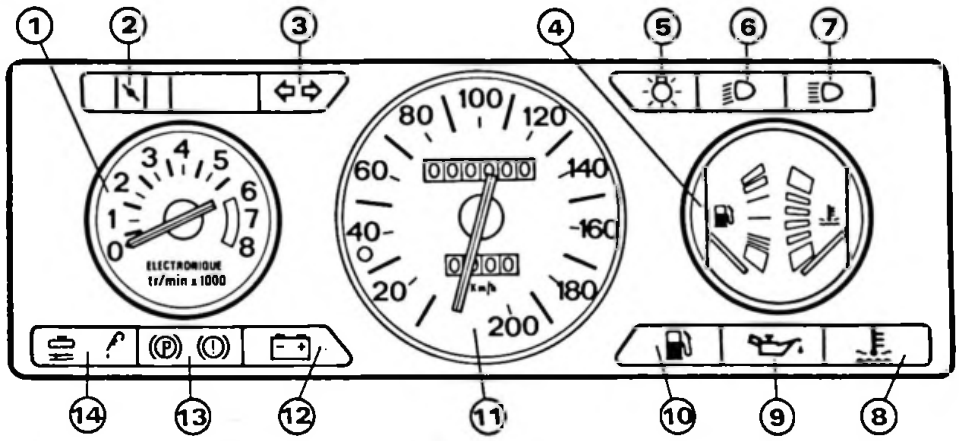

Témoins de fonctionnement

(2) - Starter
(3) - Indicateur de direction
(5) - Lanternes
(6) - Feux de croisement
(7) - Feux de route

Témoin d'alerte

(8) - Température d'eau
(9) - Pression huile moteur
(10) -Jauge à carburant témoin mini)
(12) -Charge batterie
(13) -Frein à main serré
Niveau liquide de freins -
Usure plaquettes de freins avant
(14) -Niveau d'eau
Niveau d'huile

Cadrans de bord

(1) - Compte-tours
(4) - Combiné jauge à carburant-température d'eau
(11) - Indicateur de vitesse

- **Fusibles**

N°	AMPERAGE	PROTECTION
F1	10 A	Vitre arrière chauffante et voyant.
F2	30 A	Essuie-vitre/lave-vitre avant et arrière Feux de stop.
F3	30 A	Tableau de bord : - voyants niveau d'eau, niveau d'huile pression d'huile, température d'eau, batterie, starter, freins, mini carburant, clignotant, - thermomètre d'eau, - récepteur jauge carburant, - compte-tours, - éclairage (par rhéostat) des compteurs. Éclairage (par rhéostat) allume-cigare, cendrier, commandes de chauffage. Pulseur d'air. Bobine du relais de lève-vitre. Bobine du relais de vitre arrière chauffante. Bobine du relais du motoventilateur de refroidissement moteur. Feux indicateurs de direction. Montre ("+ contact"). Boîtier niveau d'eau
F4	25 A	Longue-Portée

N°	AMPERAGE	PROTECTION
F5	30 A	Motoventilateur de refroidissement moteur.
F6	30 A	Feux de détresse.
F7	10 A	Feux de recul. Boîtier niveau d'huile
F8	20 A	Allume-cigare Éclairage coffre Arrêt automatique essuie-vitre arrière Montre (+ direct). Radio. Plafonnier.
F9		Non utilisé.
F10	20 A	Avertisseur.
F11	5 A	Feu de brouillard arrière et voyant
F12	5 A	Lanternes gauche Voyant lanternes.
F13	5 A	Lanternes droite Éclairage atténué des interrupteurs

NOMENCLATURE DES PIECES

N°	DESIGNATION	Principe	
		N°	Position
1	Allume-cigare	III	24-25
5	Allumeur	II	10 — 17
10	Alternateur	II	2 — 7
25	Avertisseur	VI	23
45	Batterie	I	1
46	Bloc contrôle	III	3 — 23
46	Bloc contrôle	VI	17
50	Bobine d'allumage	II	10 — 15
75	Boîtier d'allumage (module)	II	9 — 11
84	Boîtier niveau d'eau	III	1 — 3
85	Boîtier niveau d'huile	III	4 — 6
145	Centrale clignotante	VI	15 — 18
168	Connecteur batterie	I	1 — 3
170	Contacteur de volet arrière	IV	14
180	Contacteur feux de recul	II	22
185	Contacteur de stop	IV	6
190	Contacteur de frein à main	III	13
225	Contacteur de starter	III	11
229	Contacteur de l'antivol	I	7
230	Contacteur de feuillure (porte avant gauche)	VI	4
231	Contacteur de feuillure (porte avant droite)	VI	5
236	Contacteur niveau liquide frein	III	9
237	Contacteur niveau d'eau	III	2-3
260	Commutateur éclairage / clignotant / avertisseur	V	6 — 9
260	Commutateur éclairage / clignotant / avertisseur	VI	15,16,23
263	Commutateur essuie-vitre / lave-vitre AV.	IV	6 — 12
285	Condensateur bobine	II	10
300	Démarreur	II	3 — 5
355	Eclairage commande chauffage	III	21
365	Eclairage cendrier	III	23
370	Eclairage coffre (option)	IV	14
385	Eclairage plaque de police gauche	V	16
386	Eclairage plaque de police droit	V	17
430	Etrier de frein avant gauche	III	10-11
431	Etrier de frein avant droit	III	13-14
440	Feu de position avant gauche	V	10
441	Feu de position avant droit	V	11
442	Feu de position arrière gauche	V	12 — 17
443	Feu de position arrière droit	V	12-13
445	Feu arrière gauche		
446	Feu arrière droit		
457	Feu de stop gauche	IV	4 — 7
458	Feu de stop droit	IV	6-7

N°	DESIGNATION	Principe	
		N°	Position
460	Feu de brouillard arrière gauche	V	18
463	Feu de recul droit	II	21-22
470	Fusible F7, F3, F8	I	9, 15, 18
470	Fusible F2	IV	11
470	Fusibles F1, F4, F11, F12, F13	V	25,5,18,14,11
470	Fusibles F6, F5, F10	VI	11, 21, 23
480	Feu indicateur direction avant gauche	VI	15
481	Feu indicateur direction avant droit	VI	16
482	Feu indicateur direction arrière gauche	VI	10 — 13
483	Feu indicateur direction arrière droit	VI	12-13
486	Feu de longue portée gauche	V	3
487	Feu de longue portée droit	V	5
488	Feu de route et croisement gauche	V	6 — 7
489	Feu de route et croisement droit	V	8 — 9
511	Interrupteur de feu de brouillard arrière	V	18 — 20
512	Interrupteur de longue portée	V	1 — 3
532	Interrupteur de vitre arrière chauffante	V	22 — 24
550	Interrupteur nettoie-vitre arrière	IV	20 — 24
558	Interrupteur de ventilateur d'air	IV	1 — 3
570	Interrupteur signal détresse	VI	9 — 13
580	Jauge à carburant	III	15 — 18
600	Moteur d'essuie-vitre avant	IV	9 — 13
601	Moteur d'essuie-vitre arrière	IV	15 — 18
635	Motoventilateur gauche refroidissement moteur	VI	21
640	Montre	VI	1 — 3
650	Mano-contact huile	III	7
680	Pompe lave-vitre avant	IV	8
681	Pompe lave-vitre arrière	IV	24
690	Plafonnier central	VI	3-4
721	Prises radio	VI	5 — 7
736	Relais de longue portée	V	3 — 5
760	Relais de vitre arrière chauffante	V	23-25
765	Relais d'essuie-vitre avant	IV	10 — 12
766	Relais d'essuie-vitre arrière	IV	16 — 20
774	Relais de moto-ventilateur	VI	20-21
795	Rhéostat d'éclairage	III	22
835	Sonde de niveau d'huile	III	5-6
840	Sonde de température d'eau	III	16
850	Thermocontact de ventilateur sur circuit d'eau	VI	21
855	Thermocontact d'eau	III	8
935	Ventilateur de climatisation	IV	1 — 3
945	Vitre arrière chauffante	V	25

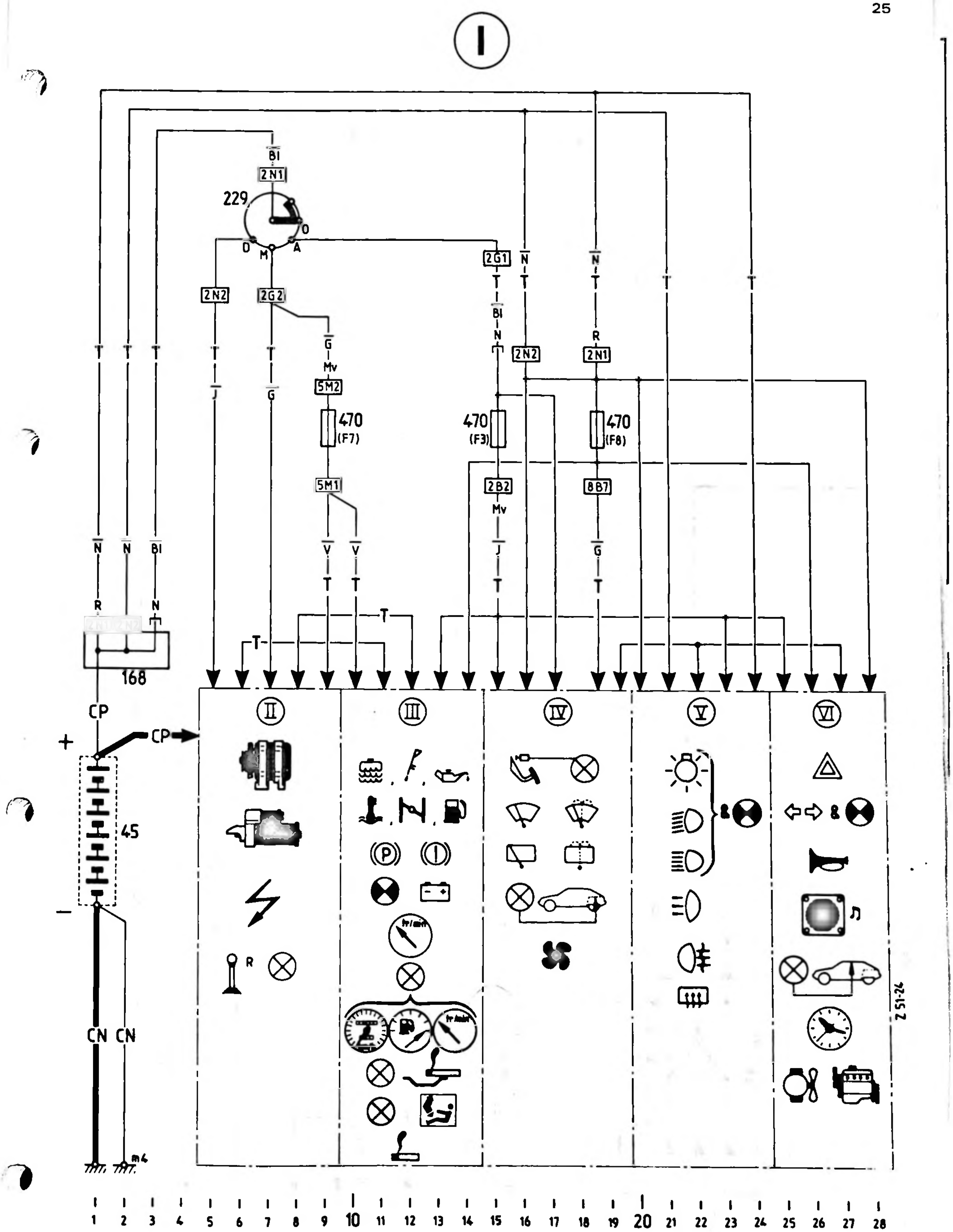
I
229
2N1
Bl
0
A
M
D
2N2
2G2
G
Mv
5M2
470
(F7)
5M1
V
T
J
2G1
N
R
2N2
2N1
470
(F3)
(F8)
2B2
8B7
168
CP
+
−
45
CN
CN
II
III
IV
V
VI
Z 51-24
1 2 3 4 5 6 7 8 9 10 11 12 13 14 15 16 17 18 19 20 21 22 23 24 25 26 27 28

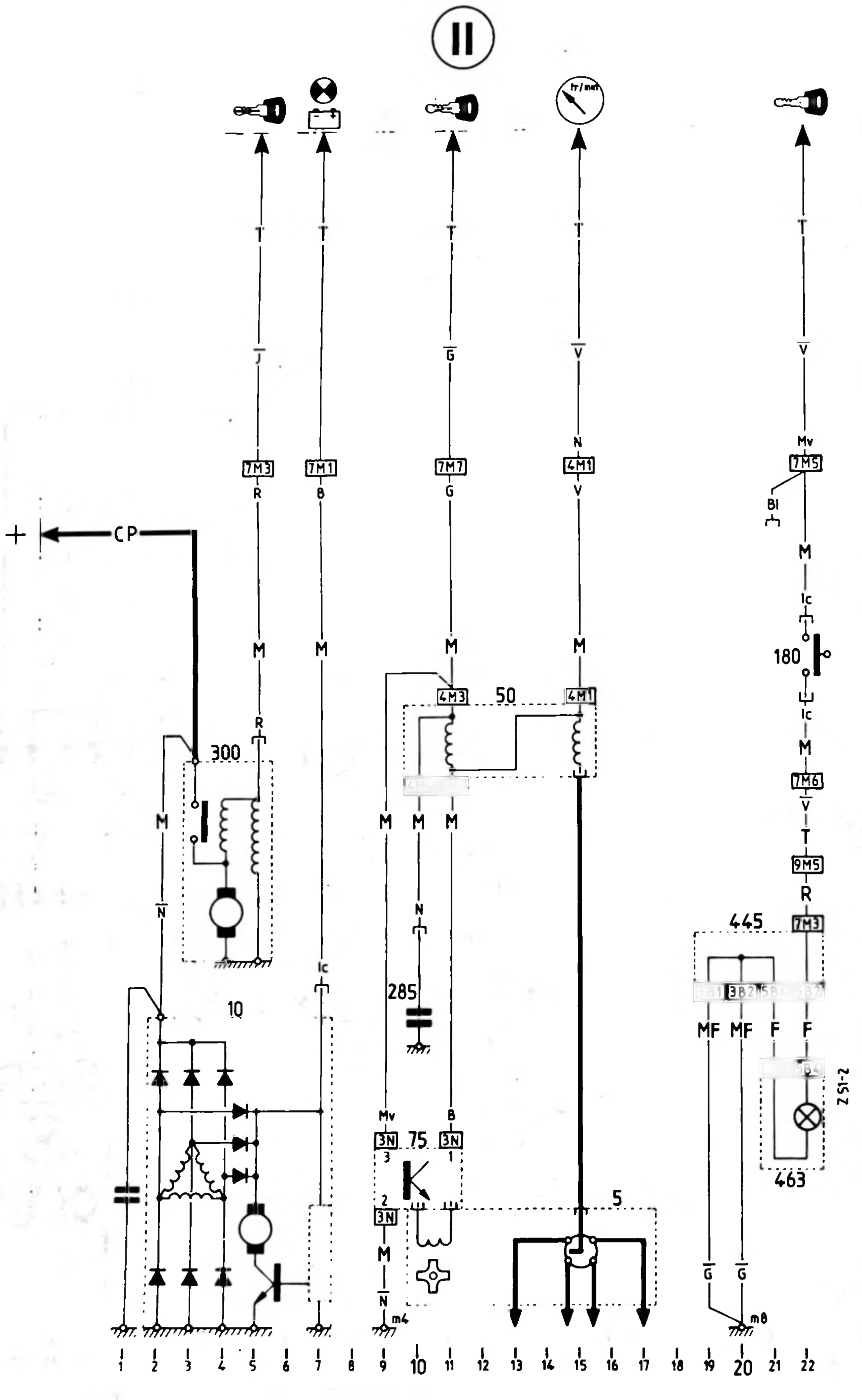
II
tr/mn
7M3
7M1
7M7
4M1
7M5
R
B
G
V
N
J
T
Mv
Bl
M
+
CP
R
300
4M3
50
4M1
Ic
180
7M6
9M5
7M3
445
285
10
Mv
75
3N
B
5
MF
F
5B4
ZS1-2
463
G
m4
m8
1
2
3
4
5
6
7
8
9
10
11
12
13
14
15
16
17
18
19
20
21
22

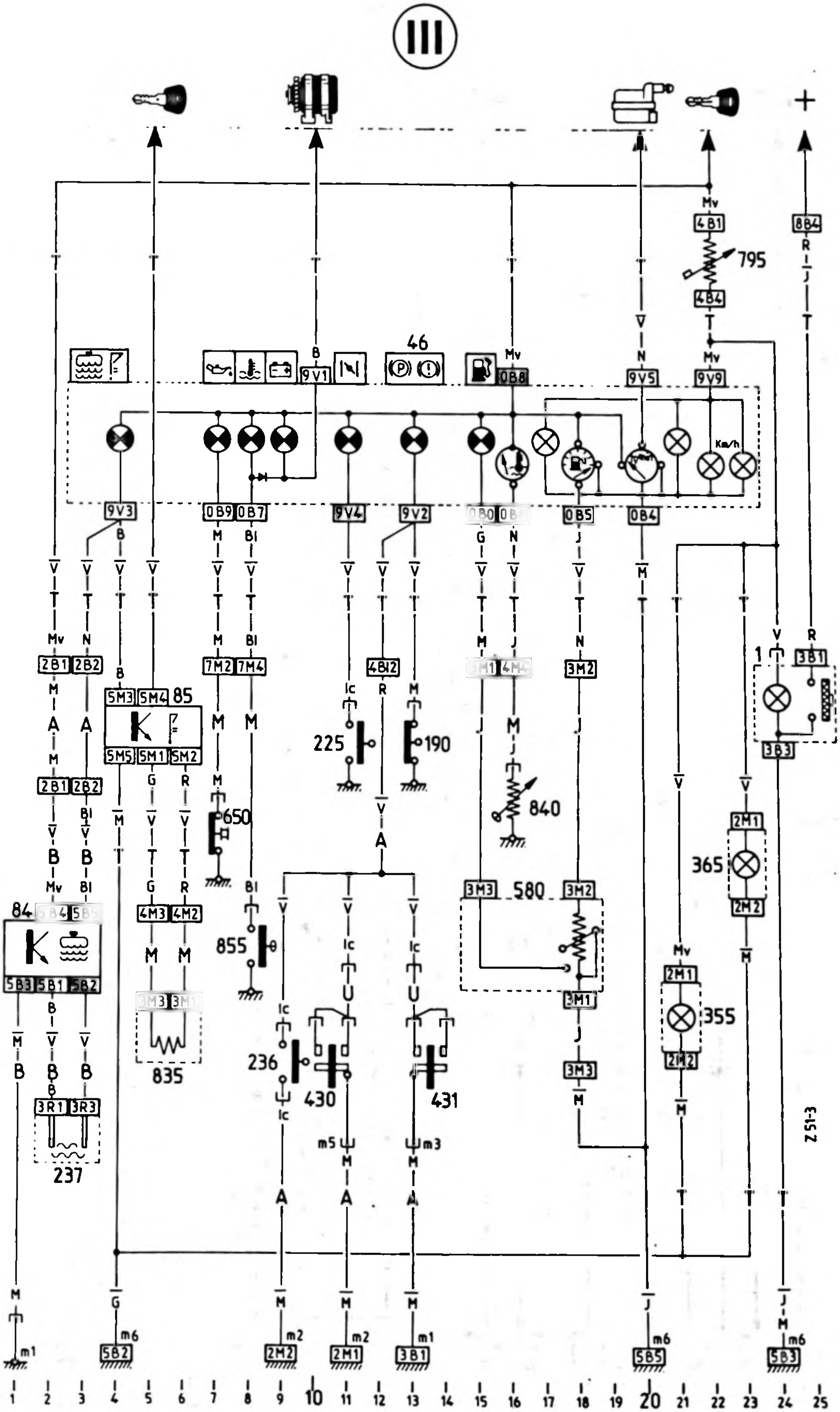

III
46
84
85
795
225
190
650
855
840
580
835
236
430
431
237
365
355
1
Km/h
0B8
9V1
9V5
9V9
4B1
4B4
8B4
9V3
0B9
0B7
9V4
9V2
0B5
0B4
2B1
2B2
7M2
7M4
4B12
3M2
3B1
3B3
5M3
5M4
5M5
5M1
5M2
4M3
4M2
3M3
2M1
2M2
5B3
5B1
5B2
3R1
3R3
m1
m2
m3
m5
m6
5B5
Z 51-3
1
2
3
4
5
6
7
8
9
10
11
12
13
14
15
16
17
18
19
20
21
22
23
24
25

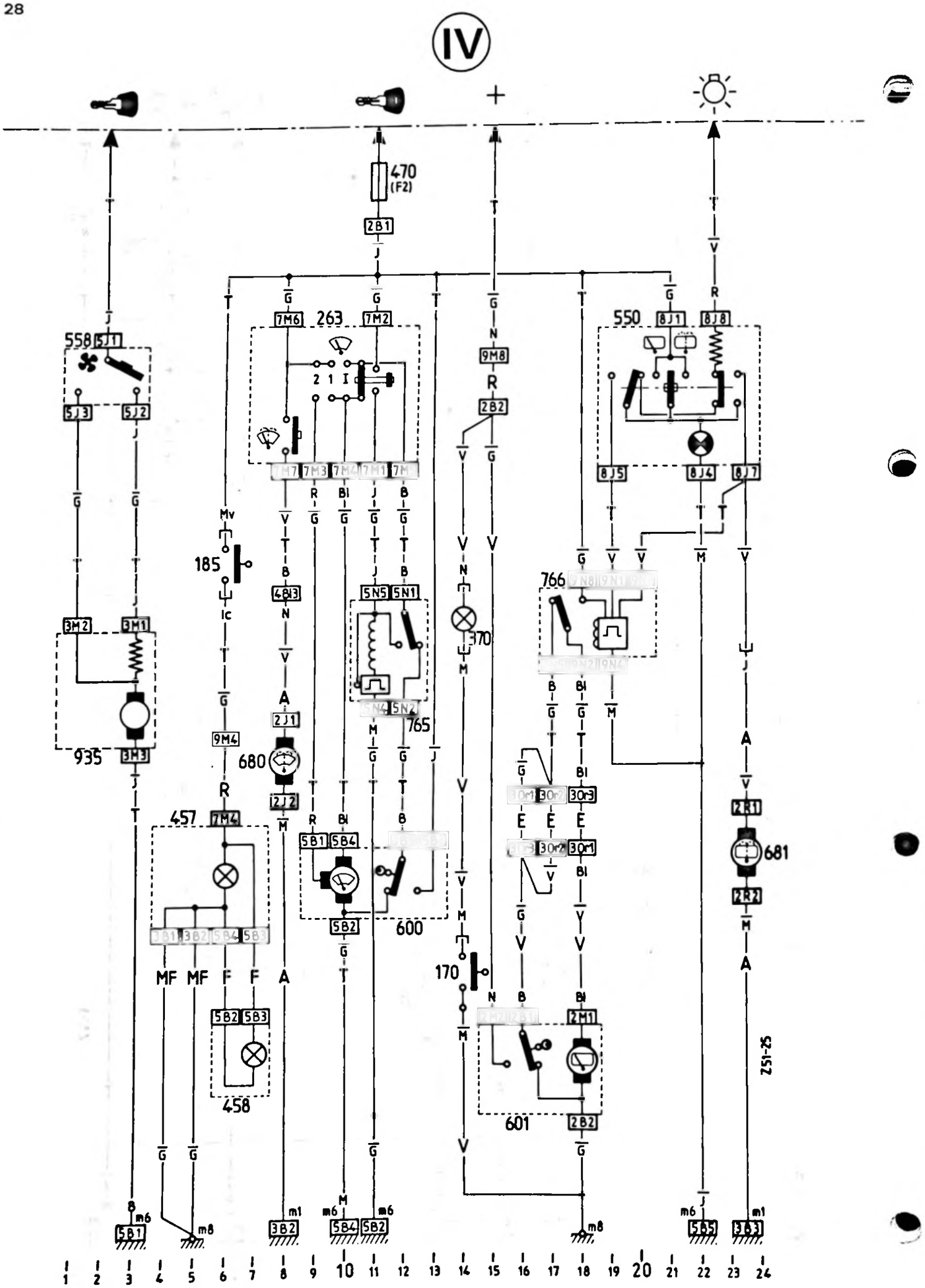
IV
470
(F2)
2B1
263
7M6
7M2
558
5J1
5J3
5J2
550
8J1
8J8
9M8
2B2
8J5
8J4
8J7
185
Mv
Ic
4B3
5N5
5N1
5N4
5N2
765
370
766
9N8
9N1
9N2
9N4
3M2
3M1
935
3M3
9M4
2J1
680
2J2
457
7M4
5B1
5B4
5B2
600
3B1
3B2
5B4
5B3
MF
F
A
5B2
5B3
458
170
2M1
601
2B2
2R1
681
2R2
Z51-25
m6
m8
m1
3B2
5B4
5B2
5B5
3B3
1
2
3
4
5
6
7
8
9
10
11
12
13
14
15
16
17
18
19
20
21
22
23
24

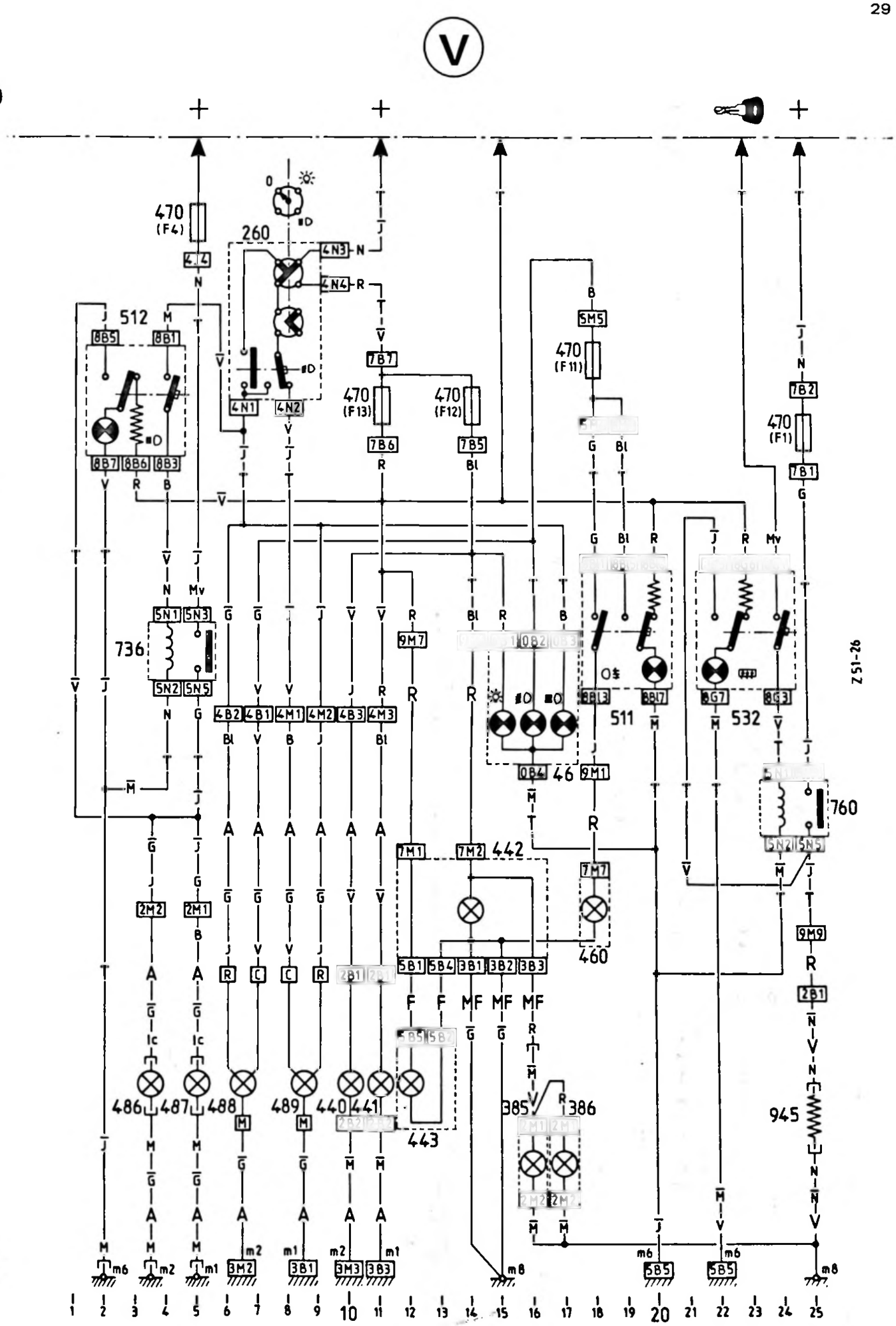
V
+
+
+
470 (F4)
260
4N3
4N4
4N1
4N2
512
8B5
8B1
8B7
8B6
8B3
470 (F13)
470 (F12)
7B7
7B6
7B5
470 (F11)
5M5
470 (F1)
7B2
7B1
736
5N1
5N3
5N2
5N5
4B2
4B1
4M1
4M2
4B3
4M3
9M7
0B2
0B3
0B4
46
9M1
511
8B13
8B17
532
8G7
8G3
760
9M9
2M2
2M1
7M1
7M2
442
7M7
460
5B1
5B4
3B1
3B2
3B3
F
MF
443
385
386
945
486
487
488
489
440
441
m6
m2
m1
3M2
3B1
3M3
3B3
m8
5B5
1
2
3
4
5
6
7
8
9
10
11
12
13
14
15
16
17
18
19
20
21
22
23
24
25
Z51-26

VI

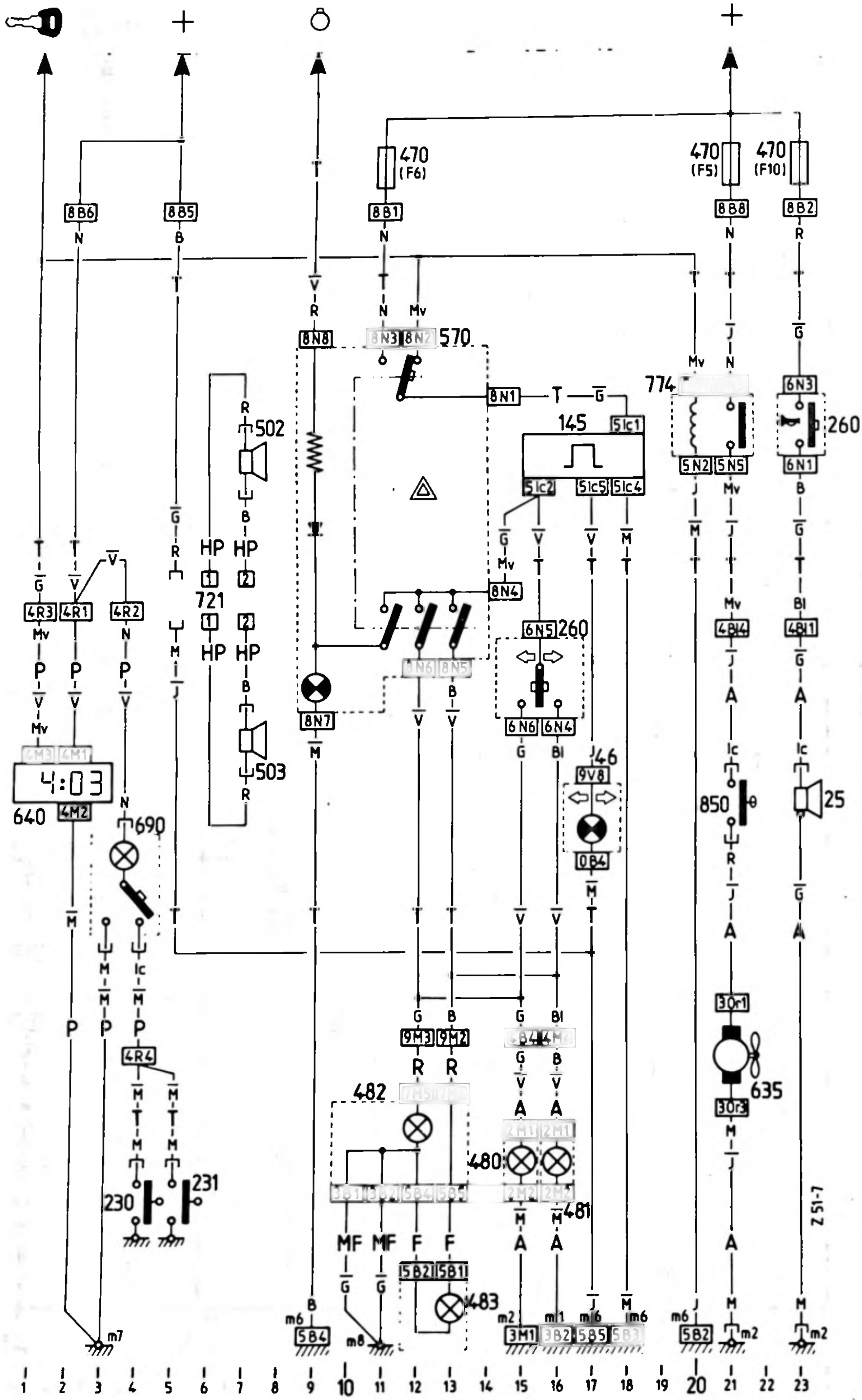

470 (F6)
470 (F5)
470 (F10)
8B6
8B5
8B1
8B8
8B2
8N8
8N3
8N2
570
8N1
5Ic1
145
5Ic2
5Ic5
5Ic4
774
5N2
5N5
6N3
260
6N1
502
HP
721
503
8N4
6N5
260
8N6
8N5
8N7
6N6
6N4
46
9V8
0B4
4R3
4R1
4R2
4M3
4M1
4:03
640
4M2
690
4B14
4B11
850
25
30r1
635
30r3
4R4
230
231
9M3
9M2
482
480
481
5B2
5B1
483
m7
m6
5B4
m8
m2
3M1
m1
3B2
m6
5B5
m6
5B2
m2
m2
Z 51-7
1 2 3 4 5 6 7 8 9 10 11 12 13 14 15 16 17 18 19 20 21 22 23

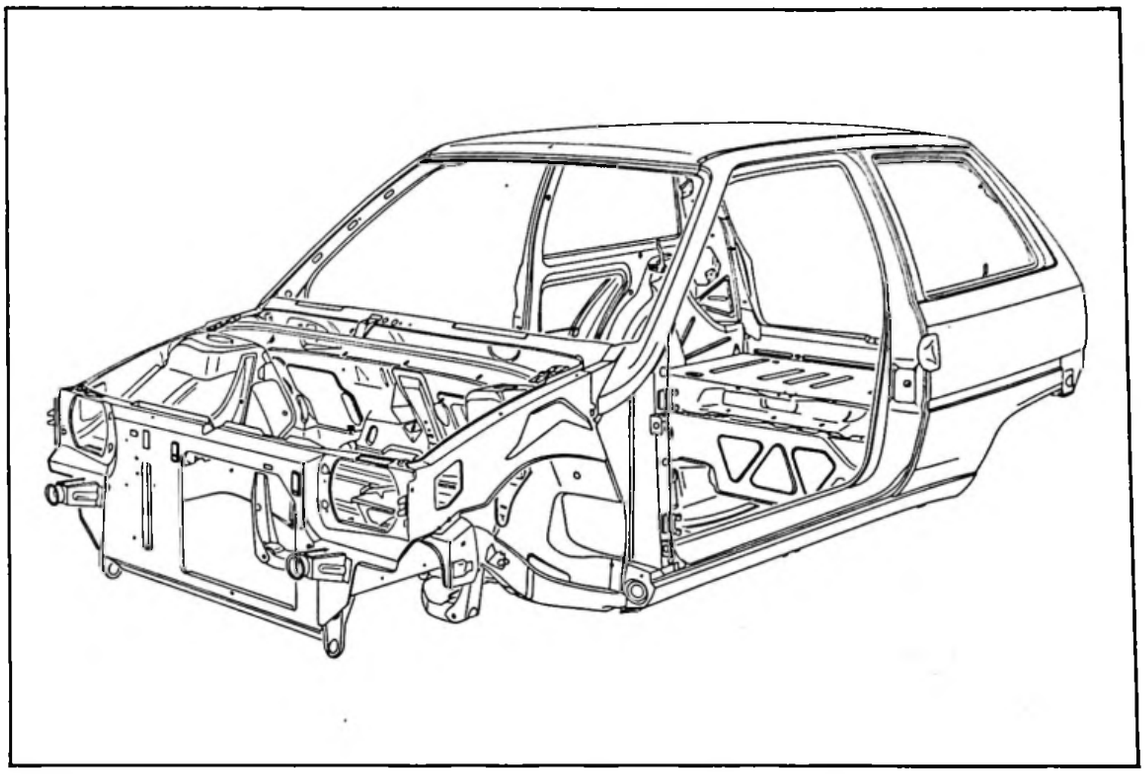

Z 80-2

Le Département des Pièces de Rechange ne commercialise pas de caisse spécifique "AX SPORT".
Il appartiendra à tous réparateurs d'effectuer sur la caisse "Série" les transformations définies par les figures I et II et la note ci-dessous.

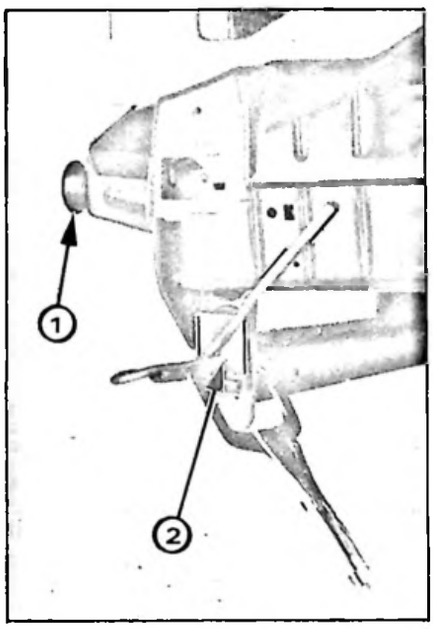

87-106

I

Figure I

- Déposer les coupelles (**1**) (soudées en bout des supports de pare-chocs avant).
- Côté gauche, positionner l'allonge d'anneau de remarquage (**2**) N° P.R. : 95 636 766.
  Assembler cette allonge par cordons MAG (—) sur le longeron avant, et le support de remorquage existant sur le véhicule.

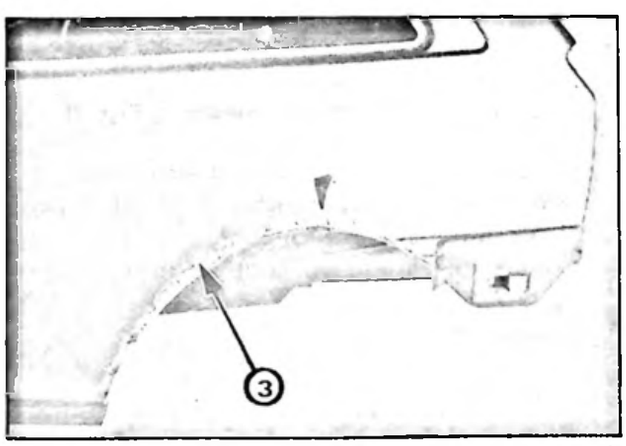

87-105

II

Figure II

- Découper les ailes arrières.
- Positionner et assembler par points de soudure électrique les raidisseurs de passage de roue Arrière (**3**).
  N° P.R. : Pièce Gauche :95 637 452
  Pièce Droite : 95 637 401

N.B. Le croquis coté et les figures page 32 donnent toutes indications utiles pour la réalisation de cette transformation.

Nota :

Poser les pions de maintien des enjoliveurs, avant peinture de la caisse et des divers éléments.
Le croquis coté ainsi que les sections page 33 donnent toutes indications utiles.

CAISSE
MODIFICATION DES AILES ARRIERE

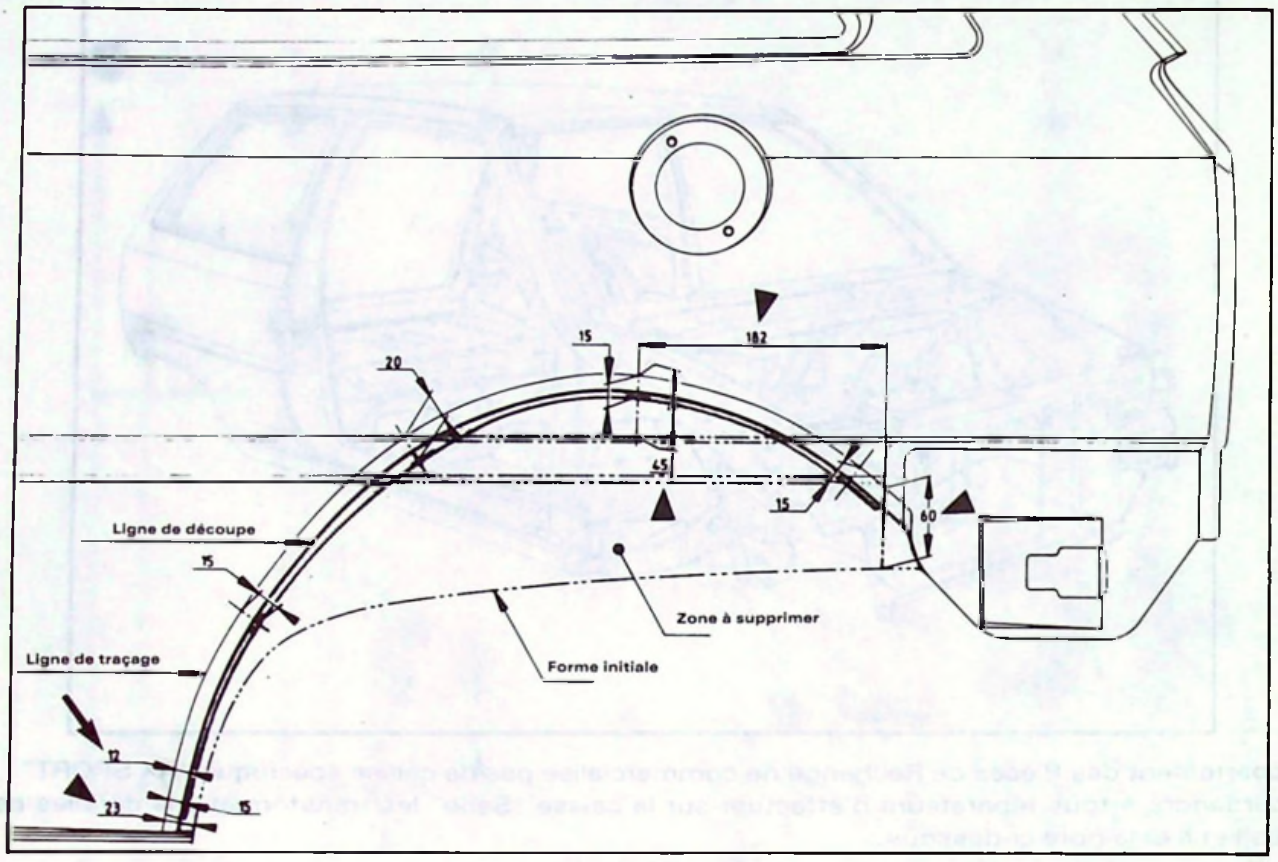

Z 82-11

I

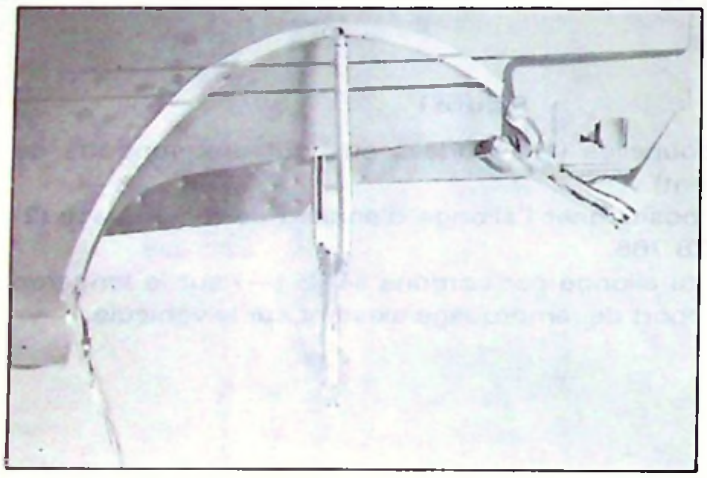

87-102

II

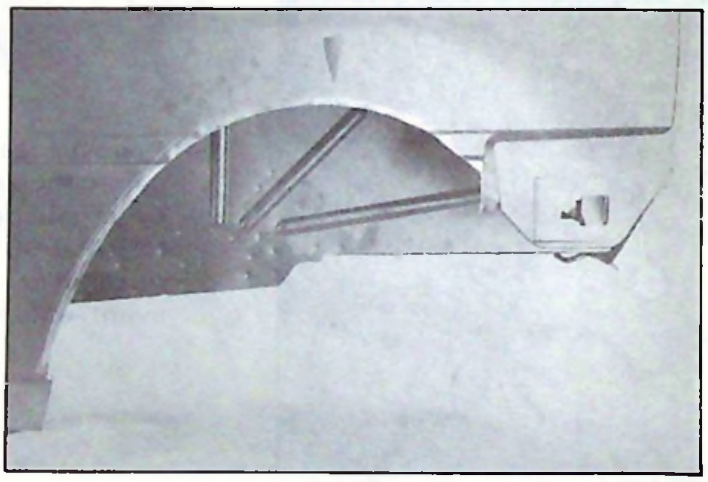

87-103

III

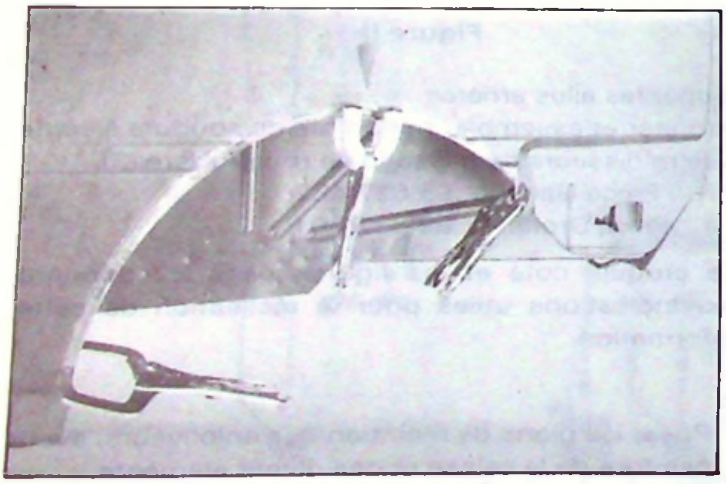

87-104

IV

Fig. I : Croquis coté.

Fig. II : Positionnement raidisseur et traçage (utiliser les cotes repérées ▶ **Fig. I**).

Fig. III : Découpe de l'aile (utiliser la cote repérée ➡ **Fig. I**).

Fig. IV : Protection zinguage avant soudure.
Positionner le raidisseur (utiliser toutes les cotes non employées).
Assembler (par points de soudure électrique).
Etancher.

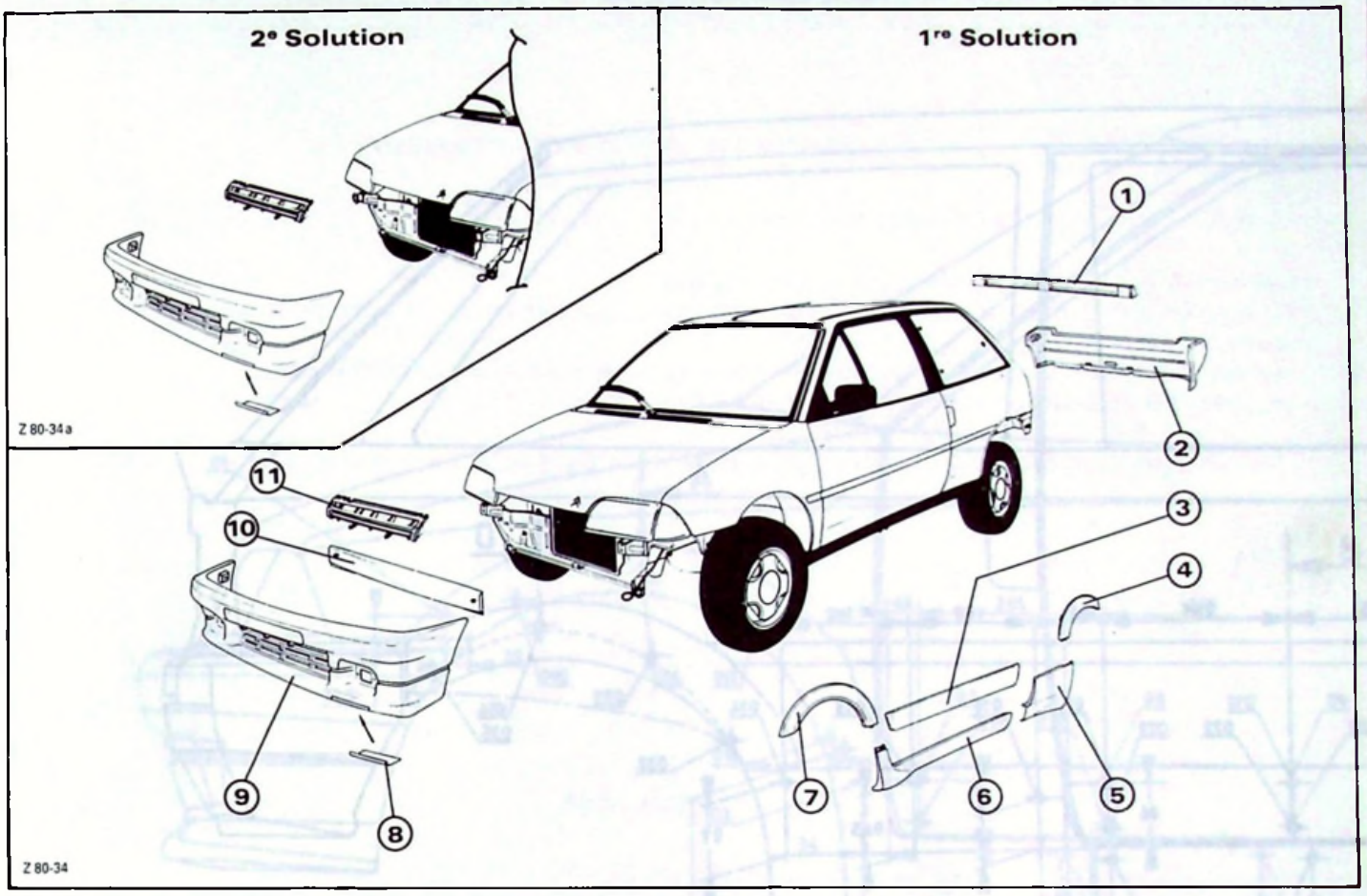

Désignation des éléments spécifiques d'habillage extérieurs

		Côté Gauche	Côté Droit
(1)	Bandeau de volet Arrière	95 638 735 WT	
(2)	Pare-chocs Arrière	95 231 794 WT	
(3)	Enjoliveur de porte	95 634 719 WT	95 634 718 WT
(4)	Enjoliveur aile Arrière	95 634 723 WT	95 634 722 WT
(5)	Enjoliveur bas de caisse Arrière	95 634 721 WT	95 634 720 WT
(6)	Enjoliveur bas de caisse Avant	95 634 717 WT	95 634 716 WT
(7)	Enjoliveur aile Avant	95 634 715 WT	95 634 714 WT
(8)	Trappe sur Pare-chocs Avant	95 639 243 WT	
(9)	Pare-chocs Avant	95 634 713 WT (2e Solution)	
(10)	Traverse Avant	—	
(11)	Grille de calandre	95 619 670 (à peindre)	

— Les éléments repérés (1) (2) (3) (4) (5) (6) (7) (8) (9) (11) sont réalisés en polypropylène moulé, teinté dans la masse. Toutes détériorations nécessitent le remplacement de ces éléments.

N.B. Les premiers véhicules comportent une traverse avant sous pare-chocs, boulonnée sur les embouts support. Les pare-chocs ne comportent pas de centreurs. Ces pièces ne sont pas disponibles au Département des Pièces de Rechange.
La réparation de ces premiers véhicules nécessite la pose de supports de pare-chocs neufs (série), sur la façade avant et le remplacement de l'ancien pare-chocs par un nouveau, comportant les centreurs de positionnement.

T.S.V.P.

MONTAGE DES ELEMENTS SPECIFIQUES D'HABILLAGE EXTERIEURS

Z 85-1

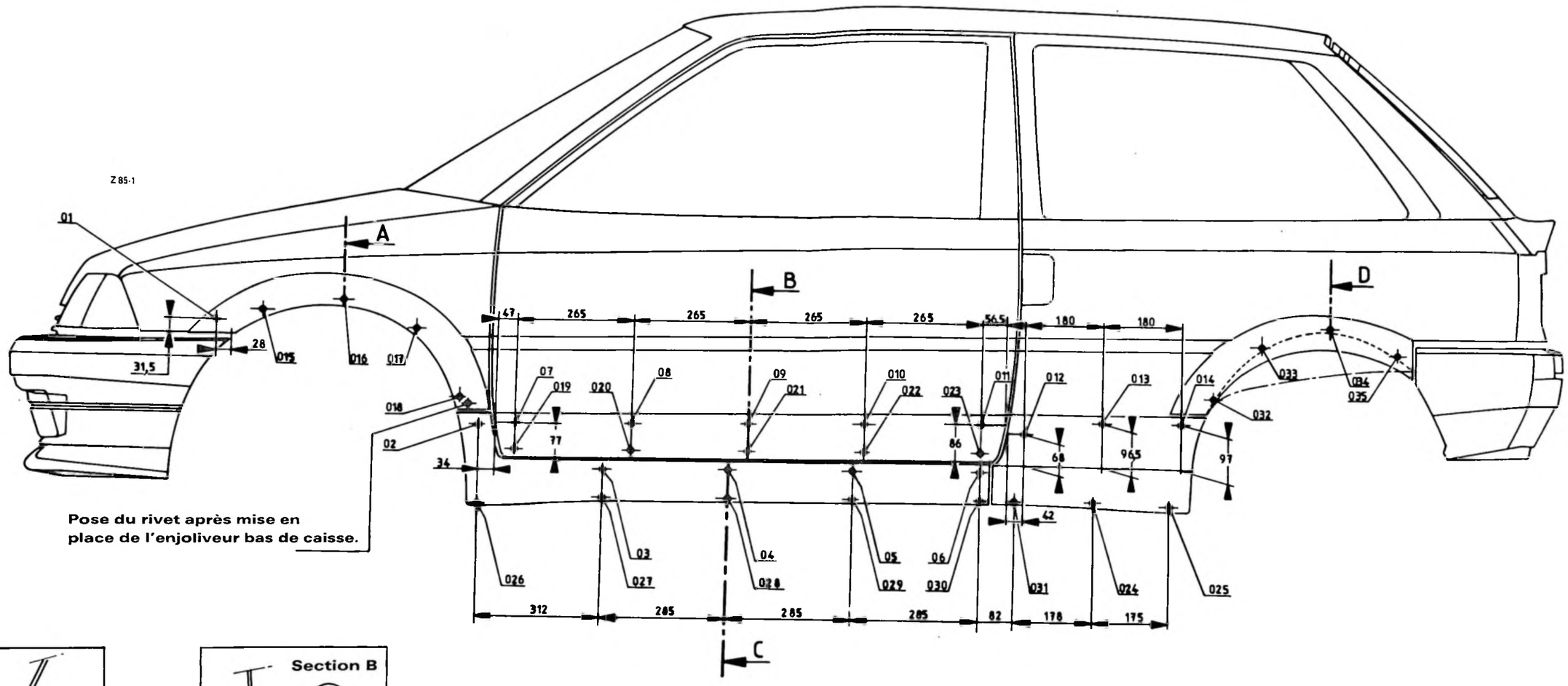

Pose du rivet après mise en place de l'enjoliveur bas de caisse.

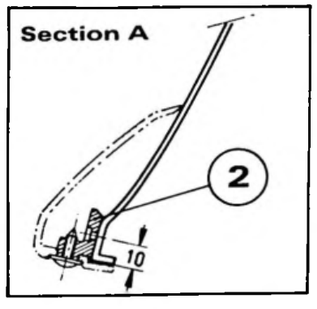

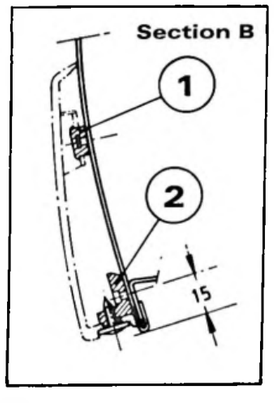

Z 85-2

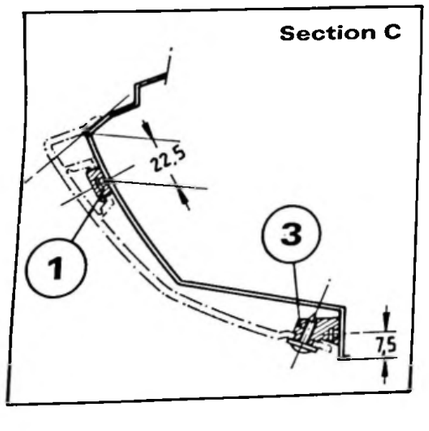

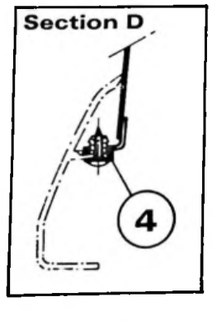

TYPE D'AGRAFE	①	②	③	④
Référence	95 637 051	95 637 052	95 637 053	79 030 810 73
Points repère de positionnement	de 01 à 014	de 015 à 025	de 026 à 031	de 032 à 035

POSE DES PIONS (voir ci-dessus pour cotes de positionnement)
- Au pistolet à souder pour pions soudables (Réf. 79 030 111 96).
- A la pince à riveter, percer à Ø = 2,5 mm, pour les rivets en "Té" (Réf. 95 533 089).

N.B. Vis de fixation des enjoliveurs (réf. 95 499 220)

ELEMENTS D'HABILLAGE INTERIEUR

Le montage de tous les éléments d'habillage intérieur de ce véhicule est identique au montage "Série".

Les armatures des sièges avant sont spécifiques.
Toutes les garnitures de sièges (AV. AR.) sont en tissu Jersey uni TEP de teinte noire, passe poil teinte rouge, couture fil rouge.
Les tapis, les garnitures de portes et de panneaux intérieurs, sont de teinte noire.
La garniture de pavillon est "Série" de teinte grise.

Consulter les documents du service commercial pour les diverses options possibles.

PEINTURE

Blanc Meije Réf. E.W.T., pour tous éléments de tôlerie.

Les pare-chocs et les enjoliveurs teintés dans la masse peuvent être retouchés en peinture. Se reporter à la NOTE EQUIPEMENT N° 84-10 du 30 Novembre 1984.
– Référence de la teinte de ces éléments : Blanc Meije F.W.T.

DESIGNATION DES PIECES	N° P.R.
Moteur	95 619 727 80
Ensemble jeu chemises / piston	95 619 730 80
Vilebrequin	95 638 462 80
Culasse nue	95 619 729 80
Bougie d'allumage (EYQUEM, FC 82 LS)	96 002 373
Carburateur Gauche	95 638 586
Carburateur Droit	95 638 500
Allumeur BOSCH	96 002 856
Cartouche filtrante d'huile PURFLUX	96 002 933
ou MANN	95 638 747
Elément de filtre à air	95 619 726
Filtre à essence	SRV 000 502
Module d'allumage	97 531 304
Bobine d'allumage	97 530 780
Démarreur	91 536 242
Alternateur	95 632 024
Batterie 29 AH - LC 175	ZC 9 875 484 U
Valve sur tube à dépression allumeur	95 613 372
Thermovalve (Rouge)	96 009 088
Pot de détente	95 638 425
Tube intermédiaire d'échappement	95 638 426
Tube avant d'échappement	95 638 424
Disque d'embrayage	96 519 852
Mécanisme d'embrayage	95 630 823
Transmission Droite	95 601 867
Transmission Gauche	95 601 868
Amortisseur Avant	97 536 062
Amortisseur Arrière	97 536 063
Plaquettes de freins Avant	95 619 549
Machoires Arrière	95 619 515
Boîte de vitesses	95 621 898
Allonge anneau de remorquage	95 636 766
Raidisseur passage de roue Arrière Droit	95 637 401
Raidisseur passage de roue Arrière Gauche	95 637 452
Enjoliveur aile Avant Gauche	95 634 715 WT
Enjoliveur aile Avant Droit	95 634 714 WT
Enjoliveur bas de caisse Gauche	95 634 717 WT
Enjoliveur bas de caisse Droit	95 634 716 WT
Enjoliveur de porte Gauche	95 634 719 WT
Enjoliveur de porte Droit	95 634 718 WT
Enjoliveur de bas de caisse Gauche	95 634 721 WT
Enjoliveur de bas de caisse Droit	95 634 720 WT
Enjoliveur aile Arrière Gauche	95 634 723 WT
Enjoliveur aile Arrière Droit	95 634 722 WT
Bandeau de volet Arrière	95 638 735 WT
Calandre Avant	95 619 670
Pare-chocs Avant	95 634 713 WT
Pare-chocs Arrière	95 231 794 WT
Carrosserie	95 623 281
Agrafe	95 637 051
Agrafe	95 637 052
Agrafe	95 637 053
Clip de maintien	79 030 810 73
Pion soudable	79 030 111 96
Rivet en T	95 533 089
Décor adhésif sur volet Arrière "AX SPORT"	95 640 727
Décor adhésif sur volet Arrière "CITROEN"	95 640 726
Décor adhésif porte Droite-Gauche "AX SPORT"	95 640 725
Chevrons noirs	95 609 863

CITROEN — SERVICES A LA CLIENTELE, DIVISION APRÈS - VENTE, TECHNIQUE APRÈS - VENTE	**NOTE TECHNIQUE**	**AX** **0**
APPLICATION : **ALLEMAGNE - DANEMARK - PAYS-BAS**	*CONCERNE :* **AX TOUS TYPES** — **Nouvelles motorisations**	**N° 4**
DIFFUSION : **TOUS PAYS**		*Le 30 Avril 1987*
CE DOCUMENT EST A CLASSER DANS : **RECUEIL DE NOTES N° MAN 008920**		166

Les véhicules AX commercialisés en **ALLEMAGNE DE L'OUEST**, au **DANEMARK** et aux **PAYS-BAS** sont équipés d'une motorisation particulière, liée à la législation concernant l'antipollution.

PARTICULARITÉS :

Moteurs fonctionnant à l'essence sans plomb.

CARACTERISTIQUES GENERALES	AX 10 E – 10 RE	AX 11 RE – 11 TRE	AX 14 TRS – 14 TZS
Type moteur (repère sur médaille)	C 3 A	H 1 B	K 1 B
Alésage	70 mm	72 mm	75 mm
Course	62 mm	69 mm	77 mm
Cylindrée	954 cm³	1 124 cm³	1 360 cm³
Rapport volumétrique	8,2/1	9,4/1	8,8/1
Puissance maxi (C.E.E.)	30 kW à 5 200 tr/mn	40 kW à 5 800 tr/mn	44 kW à 5 400 tr/mn
(D.I.N.)	42 CV à 5 200 tr/mn	55 CV à 5 800 tr/mn	61 CV à 5 400 tr/mn
Couple maxi (C.E.E.)	7,1 m.daN à 2 400 tr/mn	8,7 m.daN à 3 200 tr/mn	10,9 m.daN à 3 000 tr/mn
(D.I.N.)	7,3 m.kg à 2 400 tr/mn	9,1 m.kg à 3 200 tr/mn	11,3 m.kg à 3 000 tr/mn
Régime de rotation maxi	6 000 tr/mn	6 000 tr/mn	6 000 tr/mn
Indice d'octane mini	87 RON	95 RON	95 RON
N° P.R. :	95 624 421 80	95 624 425 80	95 624 426 80

MODIFICATIONS :

- **Alimentation :**

  Dispositif anti-fuite à bille sur circuit de mise à l'air libre du réservoir de carburant.

- **Carburation :**

AX 10 E – 10 RE	AX 11 RE – 11 TRE	AX 14 TRS – 14 TZS
Type moteur : C 3 A	Type moteur : H 1 B	Type moteur : K 1 B
SOLEX 32 PBISA 16 – Rep. 440	SOLEX 32 PBISA 16 – Rep. 441	WEBER 34 TLP 8/200
	(avec entrebâilleur de papillon des gaz).	
(avec "étouffoir" sur circuit de ralenti)		

- **Réglages :**

DESIGNATION	VALEURS		
	SOLEX 32 PBISA 16 – Rep. 440	SOLEX 32 PBISA 16 (rep. 441)	WEBER 34 TLP 8/200
Buse	25	25	26
Ajutage d'automaticité	155	175	150
Gicleur principal	127,5	127,5	130
Gicleur de ralenti	47	45	46
Tube d'émulsion	31	EM	F 115
Calibreur d'enrichisseur	/	35	40
Injecteur de pompe de reprise .	40	40	40
Pointeau	1,6	1,6	1,6

Régime du ralenti (inchangé) : 850 ± 100 tr/mn — CO = 0,5 à 2 % — CO_2 > 9 %
Régime du ralenti accéléré : 1 200 ± 100 tr/mn

- **Entrebâilleur du papillon des gaz en décélération** (*AX 11 RE – 11 TRE – 14 TRS – 14 TZS*) :

Ce dispositif permet de limiter les émissions d'hydrocarbures imbrûlés.

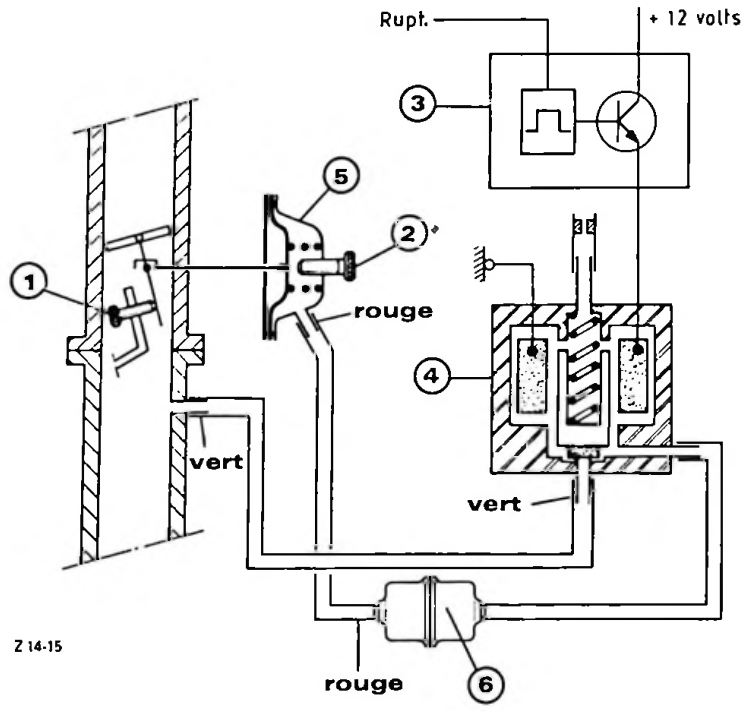

Légende :

(1) Vis de réglage de ralenti.

(2) Vis de réglage de ralenti accéléré.

(3) Boîtier tachymétrique
Référence : MAPO 2.

(4) Electrovanne.
Référence : ELBI 358.

(5) Capsule de décélération.

(6) Capacité.

- **Fonctionnement :**

Accélération :

Les impulsions électriques, en provenance de la bobine d'allumage, informent le boîtier tachymétrique de la vitesse du moteur. Pour une vitesse supérieure à 1 800 tr/mn, le boîtier tachymétrique excite l'électrovanne. La capsule soumise à la dépression, met la butée papillon en position de ralenti accéléré.

Décélération :

Le papillon des gaz est maintenu entr'ouvert par la butée du ralenti accéléré.

Lorsque le seuil de 1 800 tr/mn est atteint, le boîtier tachymétrique maintient pendant 2 secondes environ l'excitation de l'électrovanne. Au-delà de cette temporisation, l'électrovanne n'étant plus alimentée, la butée de ralenti accéléré s'efface laissant revenir le papillon en position de ralenti normal.

- **Allumage :**

Allumage électronique à déclenchement électromagnétique.
Bougies à siège plat avec joint – Type "FINE LINE" culot long (M 14 X 125).
Marque **EYQUEM FC 52 LS** – Ecartement des électrodes : 0,65 mm.

Allumeur BOSCH, courbes spécifiques :

TYPE MOTEUR	REFERENCE ALLUMEUR	REPERE DES COURBES	N° P.R.
954 cm³ – C 3 A	0237 009 609	C 045 – D 031	96 001 905
1 124 cm³ – H 1 B	0237 009 610	C 048 – D 034	96 001 914
1 360 cm³ – K 1 B	0237 009 611	C 049 – D 035	96 001 919

Calage dynamique des allumeurs : 4° ± 2° à 850 tr/mn (capsule d'avance à dépression débranchée).

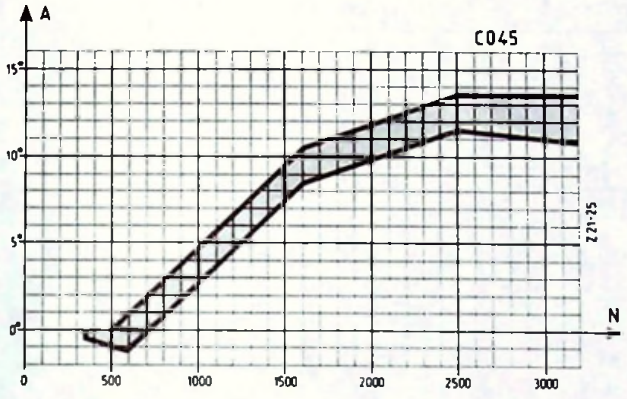

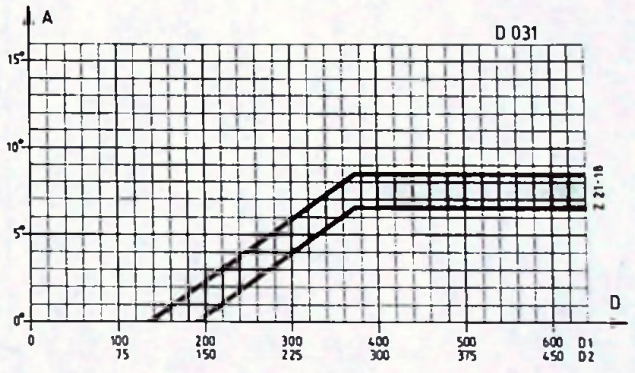

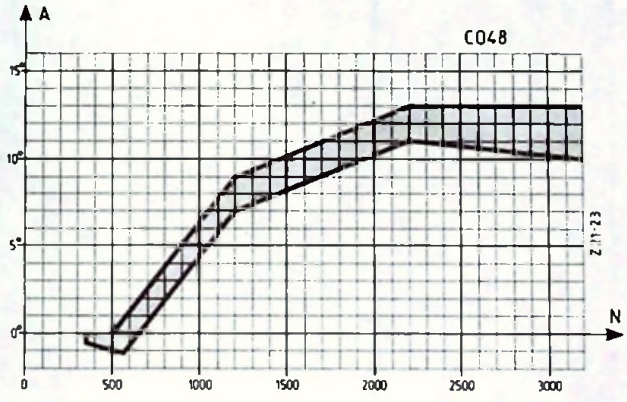

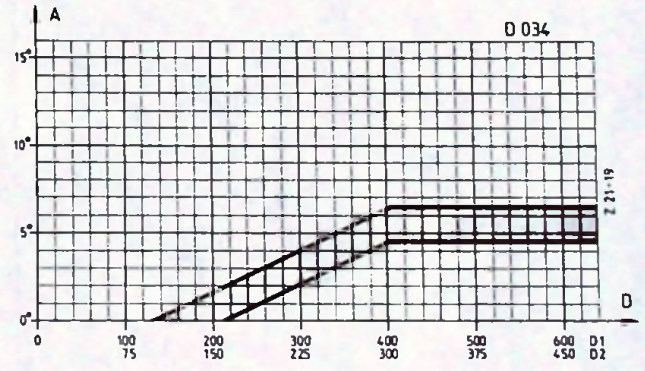

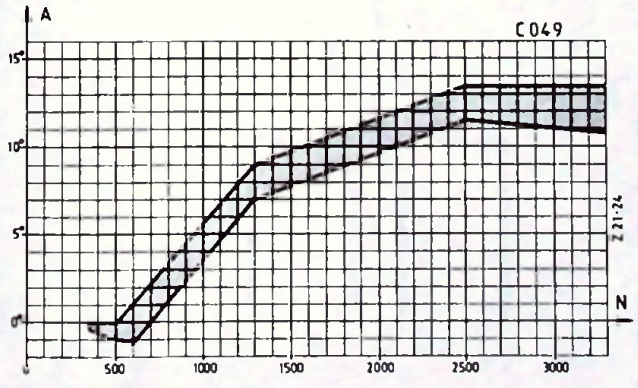

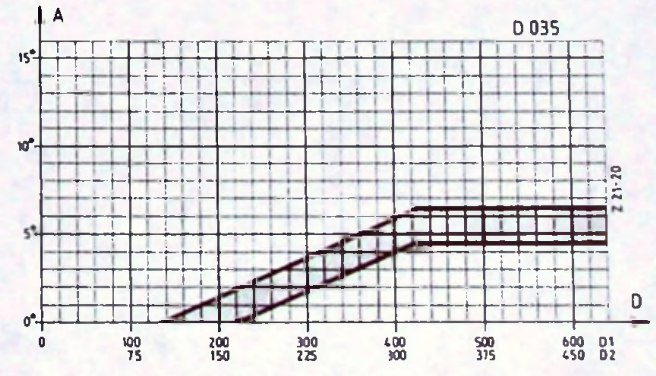

AVANCE CENTRIFUGE

A : avance allumeur
N : Tr/mn allumeur

AVANCE A DEPRESSION

D1 : avance à dépression en m.bar.
D2 : avance à dépression en mmHg.

SCHEMA ELECTRIQUE

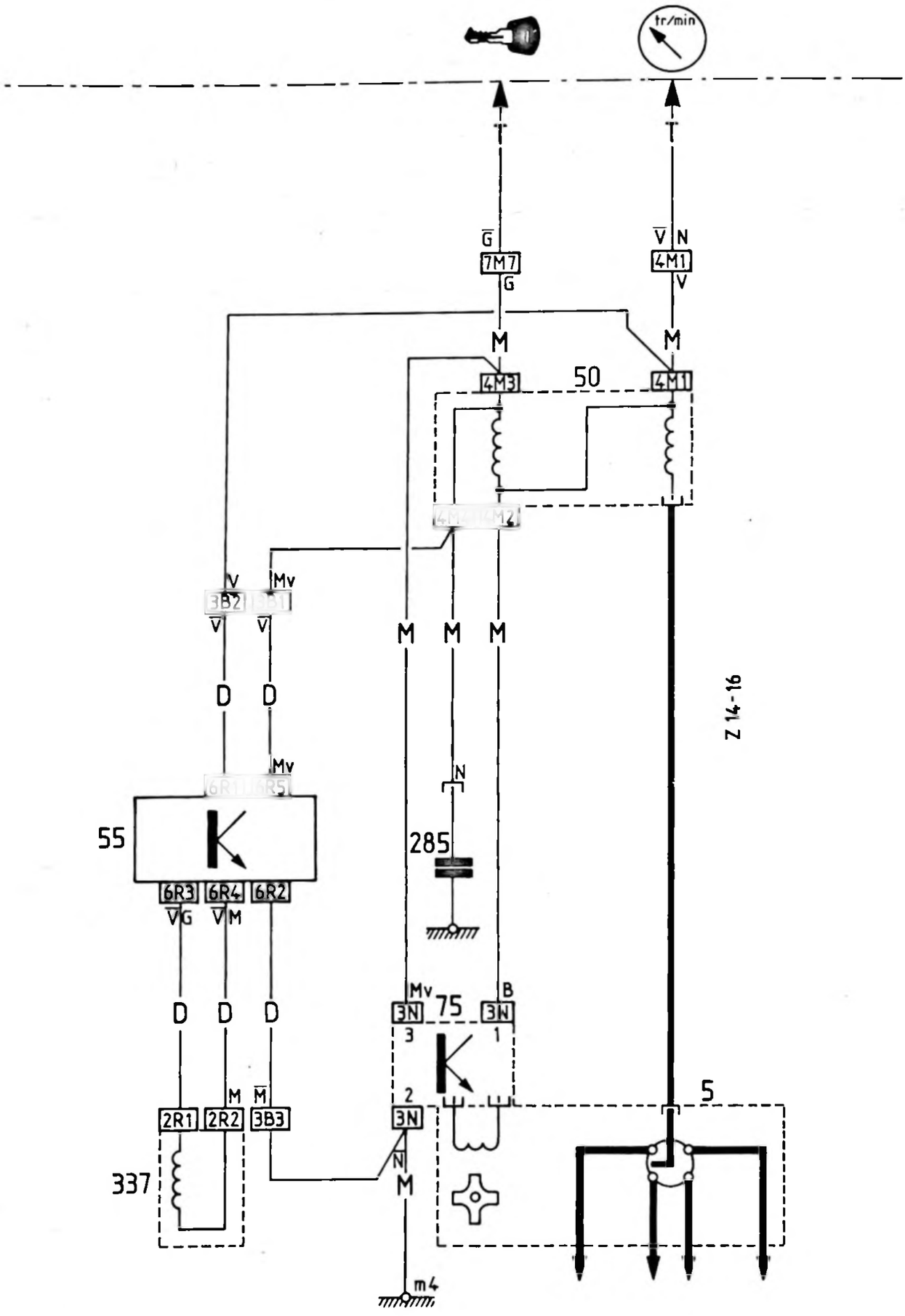

Légende :

D : Câblerie additionnelle.
M : Câblerie moteur.
T : Câblerie du tableau de bord.

5 : Allumeur.
50 : Bobine d'allumage.
55 : Boîtier tachymétrique.

75 : Module électronique d'allumage.
285 : Condensateur antiparasites.
337 : Electrovanne ELBI.

CITROEN — SERVICES A LA CLIENTELE, DIVISION APRÈS - VENTE, TECHNIQUE APRÈS - VENTE	**NOTE TECHNIQUE**	**AX** **0**
APPLICATION : **FRANCE**	CONCERNE : **AX HIT FM** — **NOUVEAU VEHICULE : Caractéristiques**	**N° 5**
DIFFUSION : **TOUS PAYS**		Le 1er Juillet 1987
CE DOCUMENT EST A CLASSER DANS : **RECUEIL DE NOTES N° MAN 008920**		246

Cette série spéciale est commercialisée depuis **Juin 1987**.

Véhicule créé sur une base d'AX 10 E :

Moteur	954 cm³
Puissance	45 CV (DIN)
Boîte de vitesses (4 rapports)	Couple 17 / 64
Pneumatiques	135 / 70

PARTICULARITES

Carrosserie : gris METEORE - EYY.

Bas de caisse et encadrements des vitres : noir.

Décors adhésifs : Filet bleu bordé de blanc.

Monogramme HIT FM : jaune.

Enjoliveurs de roue : grand diamètre.

T.S.V.P.

INTERIEUR

Intérieur noir :

- Planche de bord.
- Tablettes droite et gauche.
- Cache-bagages.
- Garnissage des panneaux de porte.
- Volant mousse.
- Garnitures de montants de pare-brise.
- Cache-mécanismes de siège.
- Protecteurs de longeron.

Garnissage des sièges : Jersey noir - Passepoil bleu.

Tapis gris.

EQUIPEMENT

- Freinage assisté.
- Lunette arrière chauffante.
- Interrupteur de feuillure de porte gauche.
- Allume-cigare.
- Récepteur radio à affichage digital des fréquences et lecteur de cassettes stéréo : Marque CLARION – Réf. 902 NP.
- Haut-parleurs Ø 130 – Bicône.

PIECES DE RECHANGE

DESIGNATION DES PIECES	N° P.R.
Filet adhésif (ailes avant - portes)	95 625 009
Filet adhésif (ailes arrière)	95 625 010
Filet adhésif (volet arrière)	95 625 011
Monogramme HIT FM	95 625 012

TEMPS DE FACTURATION : SANS CHANGEMENT.

CITROEN — SERVICES A LA CLIENTELE, DIVISION APRÈS - VENTE, TECHNIQUE APRÈS - VENTE	**NOTE TECHNIQUE**	**AX** **0**
APPLICATION : **TOUS PAYS**	CONCERNE : **AX TOUS TYPES** — **Année-Modèle 1988 Caractéristiques**	**N° 6**
DIFFUSION : **TOUS PAYS**		Le 1er Juillet 1987
CE DOCUMENT EST A CLASSER DANS : **RECUEIL DE NOTES N° MAN 008920**		259

La gamme "AX Année-Modèle 1988" commercialisée en France s'établit comme suit :

APPELLATION COMMERCIALE	PUISSANCE FISCALE	SYMBOLE MINES	MOTEUR	BOITE DE VITESSES
AX 10 E AX 10 E (Administration) AX 10 RE	4 CV	ZA Série ZA	954 cm³ (C 1 A)	BV – 4 Rapports 2 CA O 2
AX 10 E (Entreprise) AX 10 E (Entreprise-Administration).	5 CV	ZA Série ZE		
AX 11 RE AX 11 TRE	4 CV	ZA Série ZB	1 124 cm³ (H 1 A)	BV – 4 Rapports 2 C A O 1
AX 11 RE (Entreprise)	6 CV	ZA Série ZF		Option BV – 5 Rapports 2 C A O 4
AX 14 TRS AX 14 TZS	5 CV	ZA Série ZC	1 360 cm³ (K 1 A)	BV – 5 Rapports 2 C A O 4
AX "SPORT"	7 CV	ZA Série ZL	1 294 cm³ (M 4 A)	BV – 5 Rapports 2 C A O 8

EVOLUTIONS "AM 88".

Modifications communes à toutes versions :

- Enjoliveur central de branche de volant avec écusson – à la nouvelle image de marque.
- Béquille de capot nouvelle.
- Volet arrière avec bouton rotatif de commande d'ouverture.
- Monogramme "CITROEN" nouveau.
- Recul des sièges avant augmenté de 10 mm.

Modifications particulières aux versions :

AX 10 E -

- Echappement avant monotube – Pot arrière inchangé.
- Interrupteur de feuillure/porte gauche.
- Miroir de courtoisie/pare-soleil droit.

AX 10 RE – AX 11 RE -

- Echappement avant monotube – Pot arrière inchangé (AX 10 RE)
- Interrupteur de feuillure/porte gauche.
- Volant mousse.
- Garnissage des panneaux de porte nouveau – Boîtes de rangement supprimées – Poignées – accoudoirs suivant type "TRE".

AX 11 TRE – AX TRS -

- Planche de bord nouvelle – Aérateurs latéraux.
- Eclairage de coffre supprimé.
- Sommier de dossier nouveau – Matelassure nouvelle. Tissu Epicéa (*en remplacement du tissu Champion*).
- Poignées de maintien aux places arrière.
- Verrouillage centralisé des portes.

AX 14 TZS -

- Planche de bord nouvelle – Aérateurs latéraux.
- Sommier de dossier nouveau – Matelassure nouvelle.
- Tissu Télégraphe (*en remplacement du tissu Epicéa*).
- Tissu sur couvercle de boîte à gants supprimé.
- Verrouillage centralisé des portes.

SOMMIER – MATELASSURE

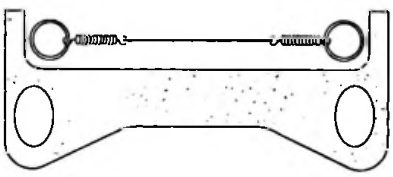

NOUVELLE DISPOSITION

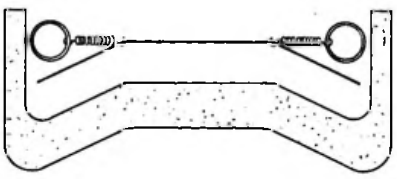

ANCIENNE DISPOSITION
(*Rappel*)

TEINTES CARROSSERIE

TEINTES NOUVELLES	CODE	TEINTES MAINTENUES	CODE
Rouge FURIO	EJX	Blanc MEIJE	EWT
Bleu MEMPHIS*	EMQ	Vert BAHAMAS*	ERE
Gris METEORE*	EYY	Rouge DELAGE	EKA
Brun MAYA*	EFH	Beige ATLAS	ECF
		Gris PERLE*	EVE
		Bleu des TROPIQUES	EPN
		Bleu MAGNETIC*	EPV
		Noire**	EXY

* Métallisée vernie

** Vernie.

CITROËN SERVICES A LA CLIENTELE DIVISION APRÈS - VENTE TECHNIQUE APRÈS - VENTE	**NOTE TECHNIQUE**	**AX 0**
APPLICATION : **FRANCE**	CONCERNE : **AX TOUS TYPES** **NOUVEAUX VEHICULES** **Caractéristiques**	**N° 7**
DIFFUSION : **TOUS PAYS**		*Le 1er septembre 1987*
CE DOCUMENT EST A CLASSER DANS : **RECUEIL DE NOTES N° MAN 008920**		318

L'**AX cinq portes** est commercialisée depuis **Septembre 1987.**

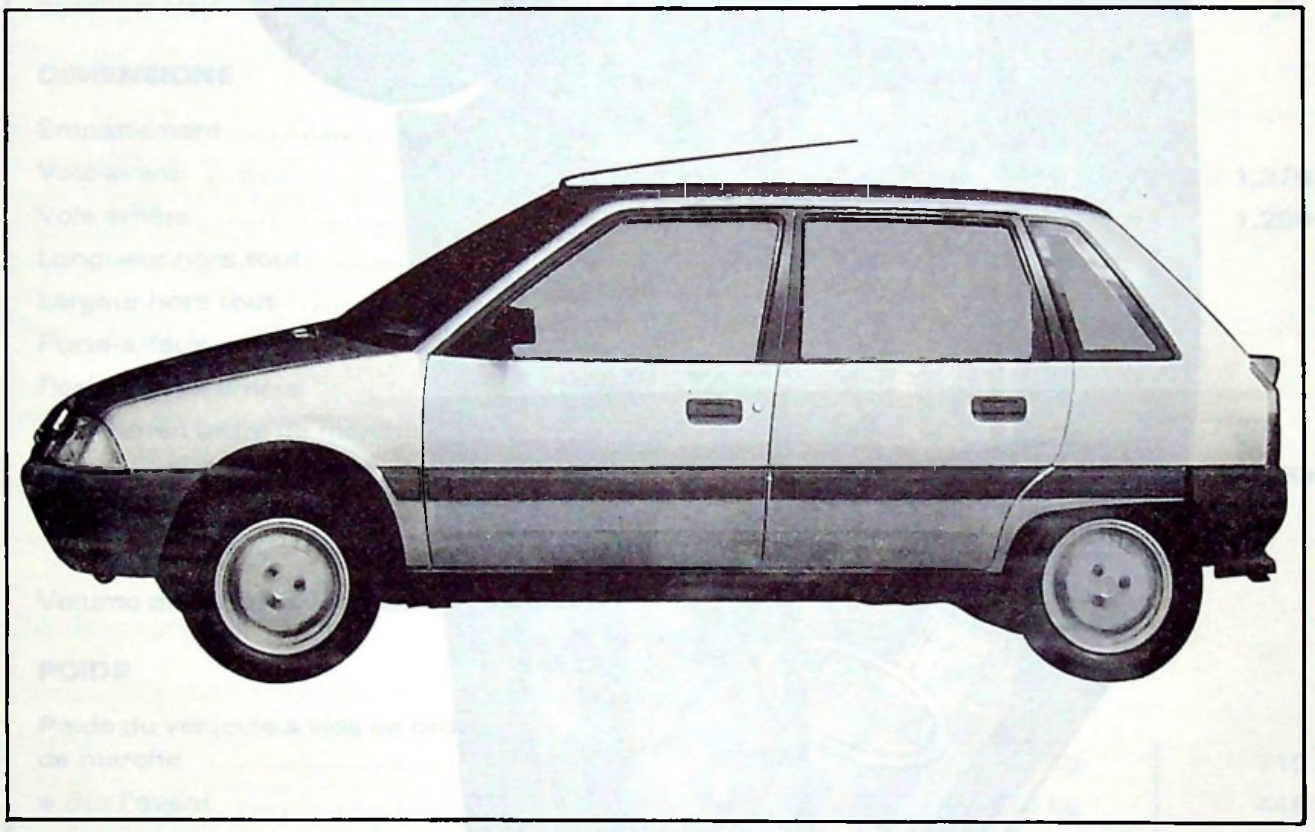

DESCRIPTION :

- Carrosserie bicorps, cinq places.
- Soubassement rigoureusement identique à la version trois portes.
- Panneaux de côté spécifiques. "Pied milieu" déplacé de 25 cm vers l'avant.
- Portes avant nouvelles. Poignées apparentes sur panneaux extérieurs.
- Vitres descendantes à mi-hauteur aux portes arrière.
- Structure avant, capot moteur, pavillon et volet arrière inchangés.
- Moteur à essence à quatre cylindres en ligne, disposé transversalement.
- Boîte de vitesses à quatre ou cinq rapports suivant version.
- Freins assistés à disque à l'avant, à tambours à l'arrière.
- Niveaux d'équipement et de finition identiques aux versions trois portes existantes.

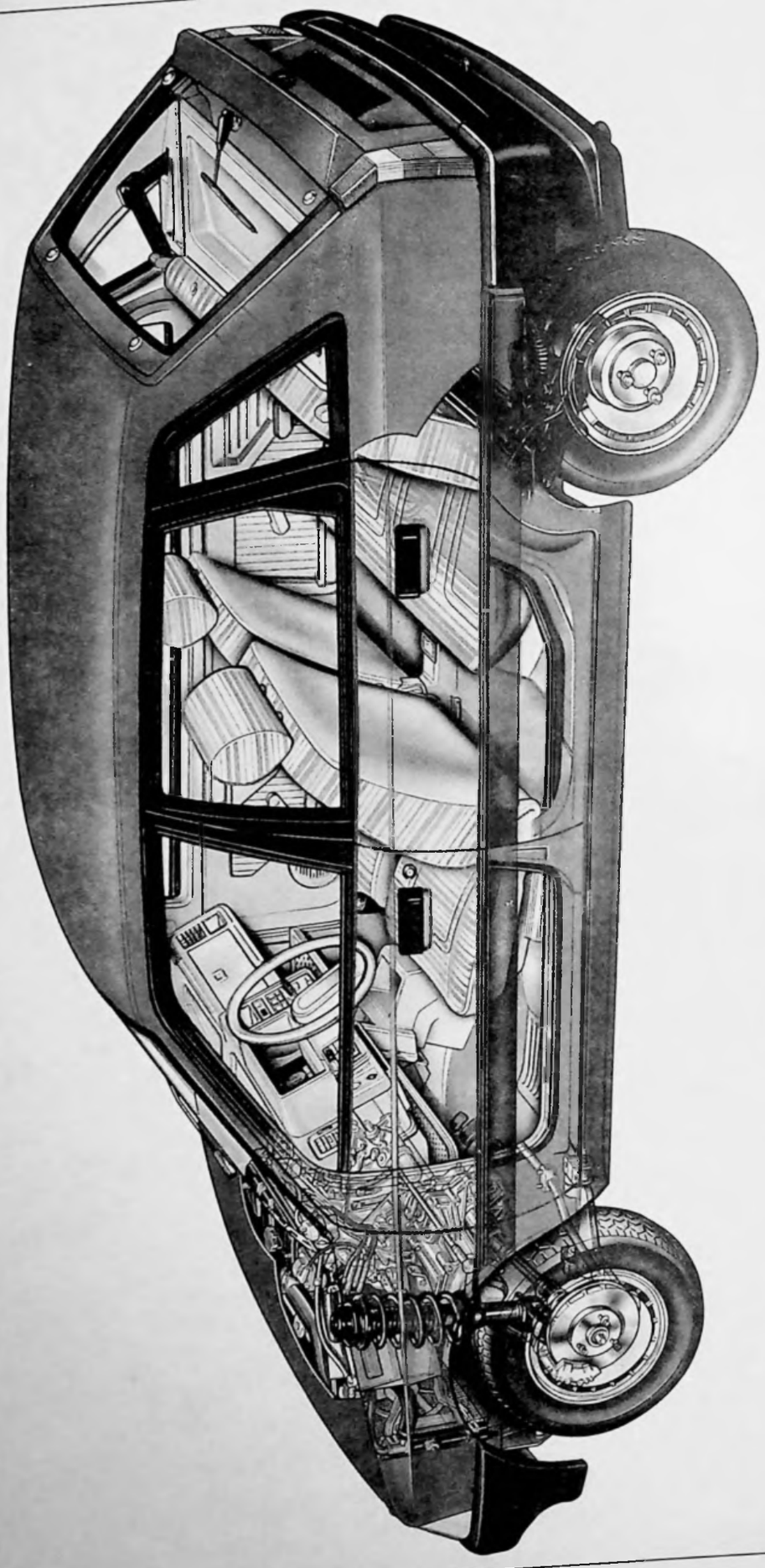

N° 522.22.

PRÉSENTATION DE LA GAMME (5 PORTES)

APPELLATION COMMERCIALE	10 E	10 RE	11 RE	11 TRE	14 TRS	14 TZS
FINITION	SP Spécial	CF Confort		CB Club		PL Pallas
CARACTÉRISTIQUES						
Puissance administrative	4 CV		4 CV		5 CV	
Cylindrée du moteur	954 cm³		1 124 cm³		1 360 cm³	
Boîte de vitesses	4 rapports		4 rapports*		5 rapports	
Désignation aux Mines	ZA Série ZH		ZA Série ZJ		ZA Série ZK	
Symbole Usine	ZH		ZJ		ZK	
DIMENSIONS						
Empattement	2,280 m					
Voie avant	1,380 m				1,370 m	
Voie arrière	1,300 m				1,290 m	
Longueur hors tout	3,495 m					
Largeur hors tout	1,555 m					
Porte-à-faux avant	0,666 m					
Porte-à-faux arrière	0,549 m					
Hauteur en ordre de marche	1,355 m					
Garde au sol (en charge)	96,5 mm		96,5 mm		110,5 mm	
Pente limite de démarrage au P.T.R.	12 %					
Volume du coffre (avec tablette)	176 dm³					
POIDS						
Poids du véhicule à vide en ordre de marche	655 kg		660 kg		710 kg	
• Sur l'avant	413 kg		416 kg		448 kg	
• Sur l'arrière	242 kg		244 kg		262 kg	
Poids total autorisé en charge	1 070 kg		1 100 kg		1 130 kg	
• Sur l'avant	540 kg		550 kg		570 kg	
• Sur l'arrière	550 kg		560 kg		570 kg	
Poids total roulant autorisé	1 570 kg		1 700 kg		1 830 kg	
Poids maximum remorquable :						
• Sans freins	325 kg		330 kg		355 kg	
• Avec freins	500 kg		600 kg		700 kg	
Poids maximum sur flèche	35 kg		42 kg		49 kg	
Poids maximum sur galerie	50 kg		50 kg		50 kg	

*Option B.V. à 5 rapports.

MÉCANIQUE :

Moteurs, boîtes de vitesses, liaison au sol rigoureusement identiques aux versions trois portes existantes.

RAPPEL

MOTEUR :

CARACTÉRISTIQUES GÉNÉRALES	AX 10 E – 10 RE	AX 11 RE – 11 TRE	AX 14 TRS – 14 TZS
Type moteur (repère sur médaille)	C 1A	H 1A	K 1A
Alésage	70 mm	72 mm	75 mm
Course	62 mm	68 mm	77 mm
Cylindrée	954 cm³	1 124 cm³	1 360 cm³
Rapport volumétrique	9,4/1	9,4/1	9,3/1
Puissance maxi (C.E.E.)	32,5 kW à 5 200 tr/mn	40 kW à 5 800 tr/mn	47 kW à 5 400 tr/mn
(D.I.N.)	45 CV à 5 200 tr/mn	55 CV à 5 800 tr/mn	65 CV à 5 400 tr/mn
Couple maxi (C.E.E.)	7,25 m.daN à 2 400 tr/mn	8,7 m.daN à 3 200 tr/mn	11,1 m.daN à 3 000 tr/mn
(D.I.N.)	7,4 m.kg à 2 400 tr/mn	9,1 m.kg à 3 200 tr/mn	11,5 m.kg à 3 000 tr/mn
Régime de rotation maxi	6 000 tr/mn	6 000 tr/mn	6 000 tr/mn
Indice d'octane mini	97 RON	97 RON	97 RON

Description :

Culasse, bloc cylindres en alliage léger. Chemises humides.
Carter chapeau de paliers rapporté. Pistons "éconoguides".
Soupapes en "V" commandées par culbuteurs en alliage léger.
Arbre à cames en tête entraîné par courroie crantée.
Vilebrequin en fonte. Bielles en acier forgé.

Epure de distribution, avec un jeu théorique de *0,7 mm aux soupapes* :

	Moteur 954 cm³ Type C 1 A	Moteur 1 124 cm³ Type H 1 A	Moteur 1 360 cm³ Type K 1 A
A.O.A.	9° 16'	5° 19'	5° 55'
R.F.A.	11° 10'	32° 58'	32° 22'
A.O.E.	31° 21'	43°49'	44° 25'
R.F.E.	– 6° 55'	– 0° 6'	0° 42'

Jeu pratique aux soupapes à froid : Admission = **0,20 mm** ; Echappement = **0,40 mm**

Graissage :

Graissage sous pression – Pompe à engrenages entraînée par chaîne.
Filtre à huile avec by-pass incorporé :

Capacité après vidange :	3,2 litres environ
Capacité après vidange et échange cartouche :	3,5 litres environ
Pression d'huile (90° C) :	4 bars à 4 000 tr/mn
Tarage du mano-contact	0,5 bar
Référence de la cartouche filtrante :	PURFLUX LS 468
Huile préconisée :	TOTAL GTI 3 10 W 40
	ou TOTAL GTS PLUS 15 W 40

Bouchon de vidange : 6 pans = 24 sur plats – Carré = 8 mm.

Circuit de refroidissement :

Circuit pressurisé à 1 bar.
Liquide : eau + glycol – Protection asssurée jusqu'à – 15° C.
Pompe du type cartouche, entraînée par la courroie de distribution.
Radiateur 12,55 dm² – boîte à eau accolée – Bouchon évent à baïonnette régulant la pression.
Motoventilateur monovitesse : huit pales. Marque GATE – Puissance 90 W.
Sonde de déclenchement 90° – 95° C.
Thermostat (calorstat) début d'ouverture à 88° C – Course = 7 mm mini –

Capacité du circuit :	4,8 litres.
Thermocontact d'alerte :	110° C

Alimentation :

Filtre à air à cartouche sèche.

Réchauffage de l'air d'admission par répartiteur à commande automatique (1 124 cm³ - 1 360 cm³).

Réservoir d'essence en polyéthylène de teinte noire.
Capacité 36 litres (1 124 cm³ - 954 cm³)
43 litres (1 360 cm³).

Filtre à carburant.

Starter à commande manuelle.

Carburateurs		
954 cm³	1 224 cm³	1 360 cm³
Weber 32 IBSH 16	Solex 32 PBISA 16	Weber 34 TLP 3/100

Ralenti :

AX Tous Types : Régime de ralenti **750 ± 50 tr/mn** – Co = 0,8 à 1,2 %
$Co^2 > 9$ %

Allumage :

Allumage électronique à déclenchement électromagnétique :
Module accolé à l'allumeur
Ordre d'allumage : 1 - 3 - 4 - 2.
Bougies à siège plat avec joint - Type "Fine Line" - culot long (M 14 X 125) 6 pans de 16 mm sur plats - Ecartement des électrodes : 0,65 mm - Couple de serrage 2,5 m.daN.
Marque : EYQUEM FC 52 LS. — CHAMPION C9 YCX.
Allumeur : Marque BOSCH. — DUCELLIER.

TYPE MOTEUR	RÉFÉRENCE ALLUMEUR		REPÈRE DES COURBES
	BOSCH	DUCELLIER	
954 cm³ - C1 A	0 237 009 603	525 653	C 040 - D 028
1 124 cm³ - H1 A	0 237 009 601	525 551	C 041 - D 029
1 360 cm³ - K1 A	0 237 009 604	525 652	C 042 - D 030

Module transistorisé type MTR 02 : Marque BOSCH - Référence 0 227 100 140.
MAGNETI MARELLI.
Bobine d'allumage type BTR 02 : Marque DUCELLIER - Référence 520 073.
MAGNETI MARELLI - BAE 507.

Calage dynamique : **8° ± 2° à 750 tr/mn** *(Moteurs tous types - capsule d'avance débranchée).*

Echappement :

Ligne d'échappement rigide. Pot unique à l'arrière

— 954 cm³ : Tuyauterie monotube.
— 1 124 cm³ : Tuyauterie double conduit intégré à l'avant.
— 1 360 cm³ : Tuyauterie double conduit intégré à l'avant (deux éléments).

EMBRAYAGE :

Embrayage à garde nulle.

954 cm³ - 1 124 cm³ Ø = 160 mm. Qualité F 202 — Mécanisme verto. Réf. 160 CPH 355.
1 360 cm³ Ø = 180 mm. Qualité F 202 — Mécanisme verto. Réf. 180 CPH 355.

BOITE DE VITESSES :

Disposée transversalement
Capacité d'huile : 2 litres – Qualité : TOTAL 75 W 80 – (Graissage à vie).

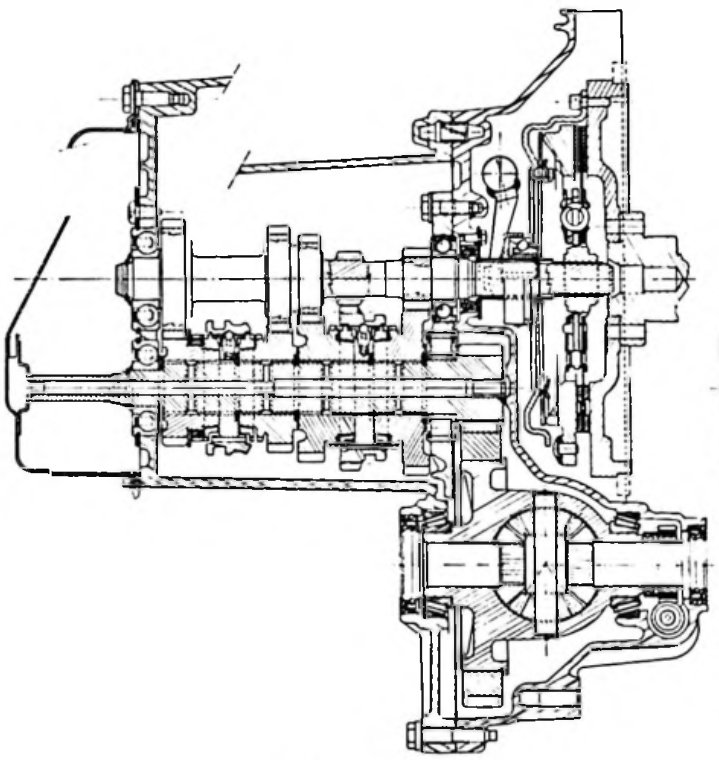

Z 33-3

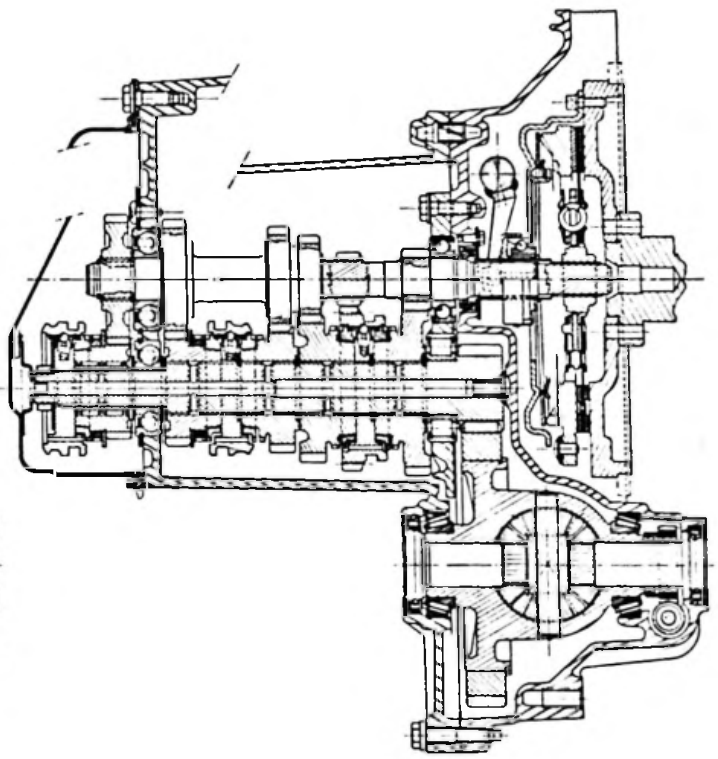

Z 33-2

BOITES A QUATRE RAPPORTS

(*954 cm³*) Repère médaille 2 CA 02

Vitesses	Rapport B.V.	Rapport Pont	Rapport aux roues	Vitesse en Km/h* à 1 000 tr/mn
1	12/41		0,077	7,34
2	21/38		0,146	13,92
3	31/35	17/64	0,234	22,32
4	43/35		0,325	31,00
MAR	12/43		0,073	6,96

* Circonférence de roulement des pneumatiques (135/70 R 13 = 1,590 m
Rapport de la prise compteur 19 X 19 (*violet*)

BOITES A CINQ RAPPORTS

(*1 360 cm³*) Repère médaille 2 CA 04

Vitesses	Rapport B.V.	Rapport Pont	Rapport aux roues	Vitesse en Km/h* à 1 000 tr/mn
1	12/41		0,0849	8,51
2	20/39		0,1488	14,91
3	28/38	18/62	0,2139	21,43
4	37/39		0,2754	27,59
5	41/35		0,3400	34,07
MAR	12/43		0,0810	8,11

* Circonférence de roulement des pneumatiques 155/70 R 13 = 1,670 m
Rapport de la prise compteur 19 X 18 (*marron*).

(*1 124 cm³*) Repère médaille 2 CA 01

Vitesses	Rapport B.V.	Rapport Pont	Rapport aux roues	Vitesse en Km/h* à 1 000 tr/mn
1	12/41		0,0849	8,10
2	21/38		0,1604	15,30
3	31/35	18/62	0,2571	24,52
4	43/35		0,3566	34,02
MAR	12/43		0,0810	7,72

* Circonférence de roulement des pneumatiques (135/70 R 13 = 1,590 m
Rapport de la prise compteur 19 X 19 (*violet*)

(*1 124 cm³*) Repère médaille 2 CA 04

Vitesses	Rapport B.V.	Rapport Pont	Rapport aux roues	Vitesse en Km/h* à 1 000 tr/mn
1	12/41		0,0849	8,10
2	20/39		0,1488	14,20
3	28/38	18/62	0,2139	20,40
4	37/39		0,2754	26,27
5	41/35		0,3400	32,44
MAR	12/43		0,0810	7,72

* Circonférence de roulement des pneumatiques 135/70 R 13 = 1,590 m
Rapport de la prise compteur 19 X 19 (*violet*).

TRANSMISSIONS :

Transmissions à joints homocinétiques à tripodes et à coulissement interne côté pont.

Marque : GLANZER.

ESSIEU AVANT :

Essieu avant pseudo-MARC PHERSON
Bras inférieur en fonte GS formant triangle. Deux points d'articulation côté carrosserie.

Ressort hélicoïdal — (954 cm³ - 1 124 cm³) : Hauteur libre 339 mm,
(repère peinture (vert/rouge ou vert/vert).

— (1 360 cm³) : Hauteur libre 387 mm,
(repère peinture (jaune/rouge ou jaune/vert).

Amortisseur à cartouche - Loi d'amortissement unique - (302).
Pivot fonte GS - Roulement de moyeu étanche - (66 X 35 X 32 mm).
Barre anti-roulis : Ø = 19 mm *(1 360 cm³)*
Carrossage : 0°25 ± 30'
Parallélisme : 2 ± 1,5 mm (ouverture)
Chasse : 9' ± 30'.

ESSIEU ARRIÈRE :

Train arrière à roues indépendantes.
Traverse tubulaire équipée de deux supports en fonte GS.
Quatre liaisons élastiques entre carrosserie et essieu.
Bras tirés, fonte GS, articulés sur embouts rapportés de traverse. Douille à aiguilles.
Etanchéité assurée par joint à triple lèvre.
Amortisseur double effet. Loi d'amortissement unique. (208).
Butée d'attaque : sur carrosserie.
Butée de détente : par l'amortisseur.
Barres de torsion à dentelures différentielles (30 - 32 dents) - ancrage aux bras et aux supports de traverse.

(954 cm³ - 1 124 cm³) : barre gauche, 2 repères peinture Bleue — Ø = 17,1 mm.
: barre droite, 1 repère peinture Bleue — Ø = 17,1 mm.

(1 360 cm³) : barre gauche, 2 repères peinture Blanche — Ø = 17,9 mm.
: barre droite, 1 repère peinture Blanche — Ø = 17,9 mm.

Moyeu tambour avec roulement étanche à double rangée de billes (56 X 25 X 32 mm).

Parallélisme : 1 ± 1 mm (ouverture) *(1 360 cm³).*
2 ± 1 mm (ouverture) *(954 cm³ - 1 124 cm³).*

ROUES :

Roues tôle, teinte grise (FVA). Douze ajours équidistants sur voile.
Trois vis à collerette, teinte noire, sur Ø de centrage = 98 mm.
Roues alliage léger, teinte gris perle (EVE).
Trois vis spécifiques pour roues alliage léger. Centrage sur moyeu Ø = 55 mm.

MONTE	10 E-10 RE	11 RE-11 TRE		14 TRS-14 TZS
5 roues tôle 4 B 13 – écuanteur 20 mm 5 pneus MICHELIN 135/70 SR 13 – MXL Enjoliveur petit diamètre Pression de gonflage (en bars) : AV : 2 – AR : 2 – Secours : 2,2 AR (5 personnes) : 2,2	Série	Série		–
5 roues tôle 4.50.B 13 - écuanteur 25 mm 5 pneus MICHELIN 155/70 SR 13 - MXL Enjoliveur grand diamètre Pression de gonflage (en bars) : AV : 1,9 – AR : 1,9 – Secours : 2,1	–	Option		Série
4 roues alliage 4.50 B 13 – écuanteur 23 mm 4 pneus MICHELIN 155/70 SR 13 – MXL 1 roue de secours tôle 4.50 B 13 écuanteur 25 (*avec adaptateurs rapportés permettant l'emploi de vis spéciales pour roue alliage*). 1 pneu MICHELIN 155 / 70 SR 13 - MXL	–	–	Option	Option
Montes autorisées 135/70 R 13 XM + S) 155/70 R 13 XM + S)	Pression de gonflage : Pression "monte série" + 0,2 bar.			

DIRECTION :

Direction à crémaillère fixée sur tablier d'auvent (Pas de réglage d'épure).
Arbre de colonne accouplé au pignon de commande par cardan.
Crémaillère 28 dents : – Course 72 mm (1 360 cm³)
– Course 80 mm (954 cm³ – 1 124 cm³).
Pignon 7 dents (28 dentelures) – Roulement à billes + Douille à aiguilles.
Volant monobranche Ø = 370 mm – Enrobage mousse – (RE-TRE-TRS-TZS).
Enjoliveur central de branche avec écusson.
Rapport de démultiplication : 1/18,80.

CARACTÉRISTIQUES	954 cm³ – 1 124 cm³	1 360 cm³
Nombre de tours volant de butée à butée :	3,50 tours	3,15 tours
Diamètre de braquage (entre murs) :	9,620 m	10,590 m
(entre trottoirs) :	9,230 m	10,200 m
Angle de braquage : – Roue intérieure :	44° 30'	37° 10'
– Roue extérieure :	32° 36'	29° 10'

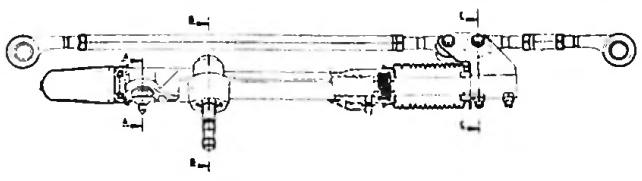

Z 44-1

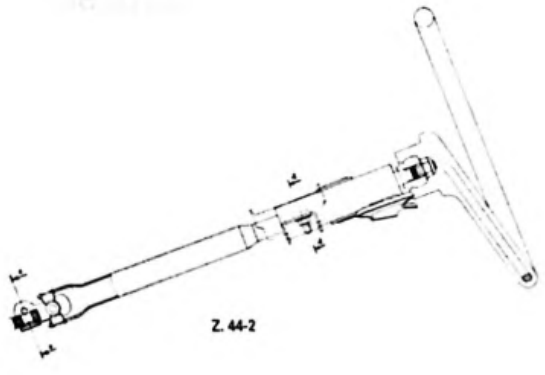

Z 44-2

FREINS :

Circuit de freinage en X. Freins à disques à l'avant et à tambours à l'arrière. Frein de secours et de stationnement à câbles agissant sur les roues arrière.
Liquide synthétique TOTAL SY - Capacité 0,22 l.

CARACTÉRISTIQUES

Maître-cylindre tandem Ø	20,6 mm
Amplificateur de freinage (ISOVAC)	Ø = 187,5 mm
Diamètre des disques avant	Ø = 238 mm
Epaisseur	8 mm
Etrier - Marque - Type	TEVES Ø = 45 mm
Surface totale des garnitures AV	112 cm²
Qualité	TEXTAR T 250
Diamètre des tambours arrière	165 mm
Garnitures collées - (Long. X larg. X épais.)	135 X 30 X 4,55 mm
Qualité	ENERGIT 558 F
Surface totale des garnitures AR	160 cm²
Marque des freins arrière	DBA
Diamètre des cylindres de roue	Ø = 19 mm
Compensateur de freinage	asservi à la charge

ÉLECTRICITÉ :

Batterie : Batterie à entretien allégé - Marque FIAMM ; STECO : LC 150/25 A - 12 V.

Alternateur : Classe 5
Marque PARIS-RHONE 12 V. - 50 A - A 13 N 129.
Régulateur électronique incorporé YV 1925.
Courroie d'entraînement : VENUFLEX XSR 10 X 710.

Démarreur : Classe 2 - Pignon 9 dents.
Marque DUCELLIER - Réf. 534054.

Eclairage :

A l'avant : blocs optiques réglables en hauteur en fonction de la charge (basculeurs 3 positions), lampes type H4 *(11 TRE, 14 TRS, 14 TZS)*.

A l'arrière : Bloc de signalisation avec feu de recul, côté droit *(tous types)*.

Feu de brouillard, côté gauche *(14 TZS)*.

NOMENCLATURE DES PIÈCES (AX 14 TZS)

N°	DESIGNATION	PRINCIPE	
		N°	Position
1	Allume-cigare	IV	24-25
5	Allumeur	III	8→13
10	Alternateur	II	2→6
25	Avertisseur	VI	24
45	Batterie	I	1
46	Bloc contrôle	II	10→12
46	Bloc contrôle	IV	3→23
46	Bloc contrôle	VI	18
50	Bobine d'allumage	III	4→7
75	Boîtier d'allumage (module)	III	6→10
84	Boîtier niveau d'eau	IV	1→3
85	Boîtier niveau d'huile	IV	4→6
90	Boîtier commande verrouillage porte	VII	13→22
145	Centrale clignotante	VI	16→19
168	Connecteur batterie	I	1→3
170	Contacteur de volet arrière	V	10
180	Contacteur feux de recul	V	8
185	Contacteur de stop	V	9
190	Contacteur de frein à main	IV	13
225	Contacteur de starter	IV	11
229	Contacteur antivol	I	14
230	Contacteur de feuillure (porte AV. G.)	VI	5
231	Contacteur de feuillure (porte AV. D.)	VI	6
236	Contacteur niveau liquide frein	IV	9
237	Contacteur niveau d'eau	IV	2-3
260	Commutateur éclairage / clignotant / avert.	II	8→12
260	Commutateur éclairage / clignotant / avert.	VI	16-17,24
263	Commutateur essuie-vitre/lave-vitre AV.	II	21→26
285	Condensateur bobine	III	2
300	Démarreur	II	3→5
355	Eclairage commande chauffage	IV	21
365	Eclairage cendrier	IV	23
370	Eclairage coffre	V	10
385	Eclairage plaque de police gauche	II	18
386	Eclairage plaque de police droit	II	19
430	Etrier de frein avant gauche	IV	10-11
431	Etrier de frein avant droit	IV	13-14
440	Feu de position avant gauche	II	12
441	Feu de position avant droit	II	13
442	Feu de position arrière gauche	II	16
443	Feu de position arrière droit	II	14-15
445	Feu arrière gauche (443-458-463-483)		
446	Feu arrière droit (442-457-460-482)		
457	Feu de stop gauche	V	10
458	Feu de stop droit	V	9
460	Feu de brouillard arrière gauche	II	19
463	Feu de recul droit	V	8
470	Fusible F7, F2, F3, F8	I	15,17,18,25

N°	DESIGNATION	PRINCIPE	
		N°	Position
470	Fusible F12, F13, F11	II	13,14,17
470	Fusible F1	V	2
470	Fusible F6, F5, F10	V	12,22,24
470	Fusible F9, F4	VII	18,7
480	Feu indicateur direction avant gauche	VI	16
481	Feu indicateur direction avant droit	VI	17
482	Feu indicateur direction arrière gauche	VI	13
483	Feu indicateur direction arrière droit	VI	14
488	Feu de route et croisement gauche	II	7-8
489	Feu de route et croisement droit	II	9-10
502	Haut-parleur arrière gauche	VI	8
503	Haut-parleur arrière droit	VI	8
511	Interrupteur. feu de brouillard AR.	II	17→20
520	Interrupteur de lève-vitre avant gauche	VII	8→8
521	Interrupteur de lève-vitre avant droit	VII	9→11
532	Interrupteur de vitre arrière chauffante	V	3→6
550	Interrupteur nettoie vitre arrière	V	15→19
558	Interrupteur de ventilateur d'air	VII	1→3
570	Interrupteur signal détresse	VI	10→15
580	Jauge à carburant	IV	15→19
600	Moteur d'essuie-vitre avant	II	23→27
601	Moteur d'essuie-vitre arrière	V	11→14
615	Moteur de lève-vitre avant gauche	VII	6→8
616	Moteur de lève-vitre avant droit	VII	9→11
625	Moteur de verrouillage porte AV.G.	VII	15→17
626	Moteur de verrouillage porte AV. D.	VII	19→21
627	Moteur de verrouillage porte AR. G.	VII	17
628	Moteur de verrouillage porte AR. D.	VII	19
629	Moteur verrouillage coffre	VII	18
635	Motoventilateur G. de refroidis.	VI	22
640	Montre	VI	1→4
650	Mano-contact d'huile	IV	7
680	Pompe lave-vitre avant	II	22
681	Pompe lave-vitre arrière	V	18
690	Plafonnier central	VI	4-5
721	Prises radio	VI	6→8
760	Relais de vitre arrière chauffante	V	2→4
761	Relais de lève-vitre avant	VII	5→7
765	Relais d'essuie-vitre avant	II	24→26
766	Relais d'essuie-vitre arrière	V	12→17
774	Relais de motoventilateur	VI	21-22
795	Rhéostat d'éclairage	IV	22
835	Sonde de niveau d'huile	IV	5→6
840	Sonde de température d'eau	IV	16
850	Thermocontact de ventilateur sur circuit d'eau	VI	22
855	Thermocontact d'eau	IV	8
935	Ventilateur de climatisation	VII	2→4
945	Vitre arrière chauffante	V	2

PLANCHE DE BORD :

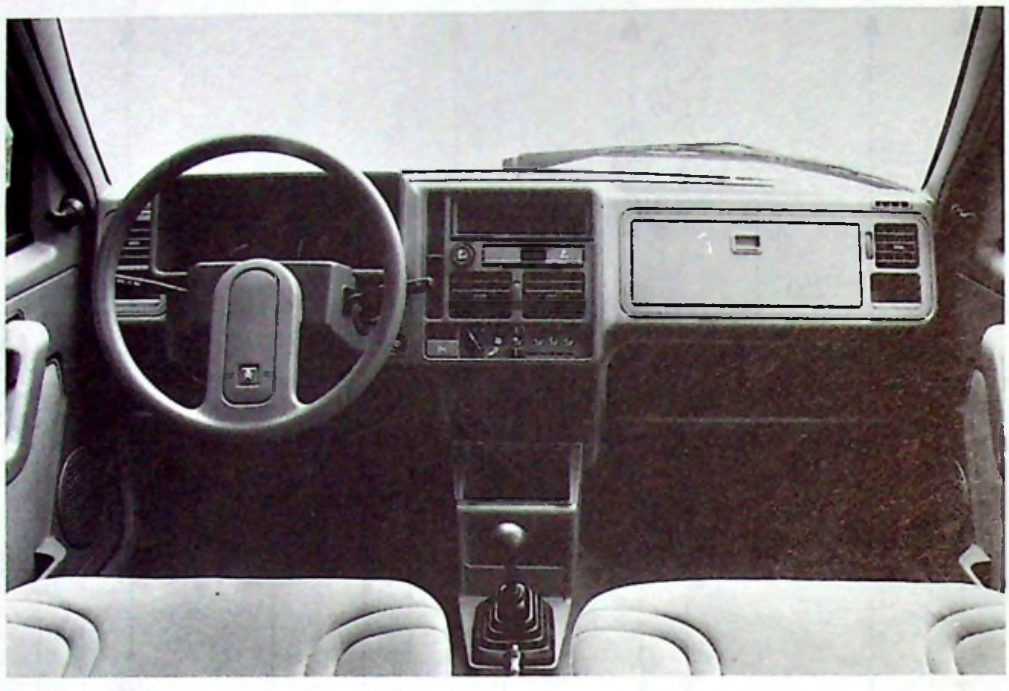

87-406-2/7

TABLEAU DES FUSIBLES :

N°	AMPERES	PROTECTION
F1	10A	Vitre arrière chauffante et voyant.
F2	30A	Essuie-vitre/lave-vitre avant et arrière. Feux de stop.
F3	30A	Tableau de bord : • Voyants niveau d'eau et niveau d'huile pression d'huile, température d'eau, batterie, starter, freins, mini carburant, clignotant. • Thermomètre d'eau • Récepteur jauge carburant • Compte-tours • Éclairage des compteurs Éclairage allume-cigare, cendrier, commandes de chauffage. Pulseur d'air. Bobine du relais de lève-vitre. Bobine du relais de vitre AR. chauffante. Bobine du relais du motoventilateur de refroidissement moteur. Feux indicateurs de direction. Montre ("+ contact") Boîtier niveau d'eau

N°	AMPERES	PROTECTION
F4	25A	Verrouillage porte
F5	30A	Motoventilateur de refroidissement moteur.
F6	10A	Feux de détresse.
F7	10A	Feux de recul. Boîtier niveau d'huile
F8	20A	Allume-cigare Éclairage coffre Arrêt automatique essuie-vitre arrière Montre (+ direct). Radio. Plafonnier.
F9	30A	Lève-vitre.
F10	20A	Avertisseur.
F11	5A	Feu de brouillard arrière et voyant
F12	5A	Lanternes gauche Voyant lanterne.
F13	5A	Lanternes droite Éclairage atténué des interrupteurs

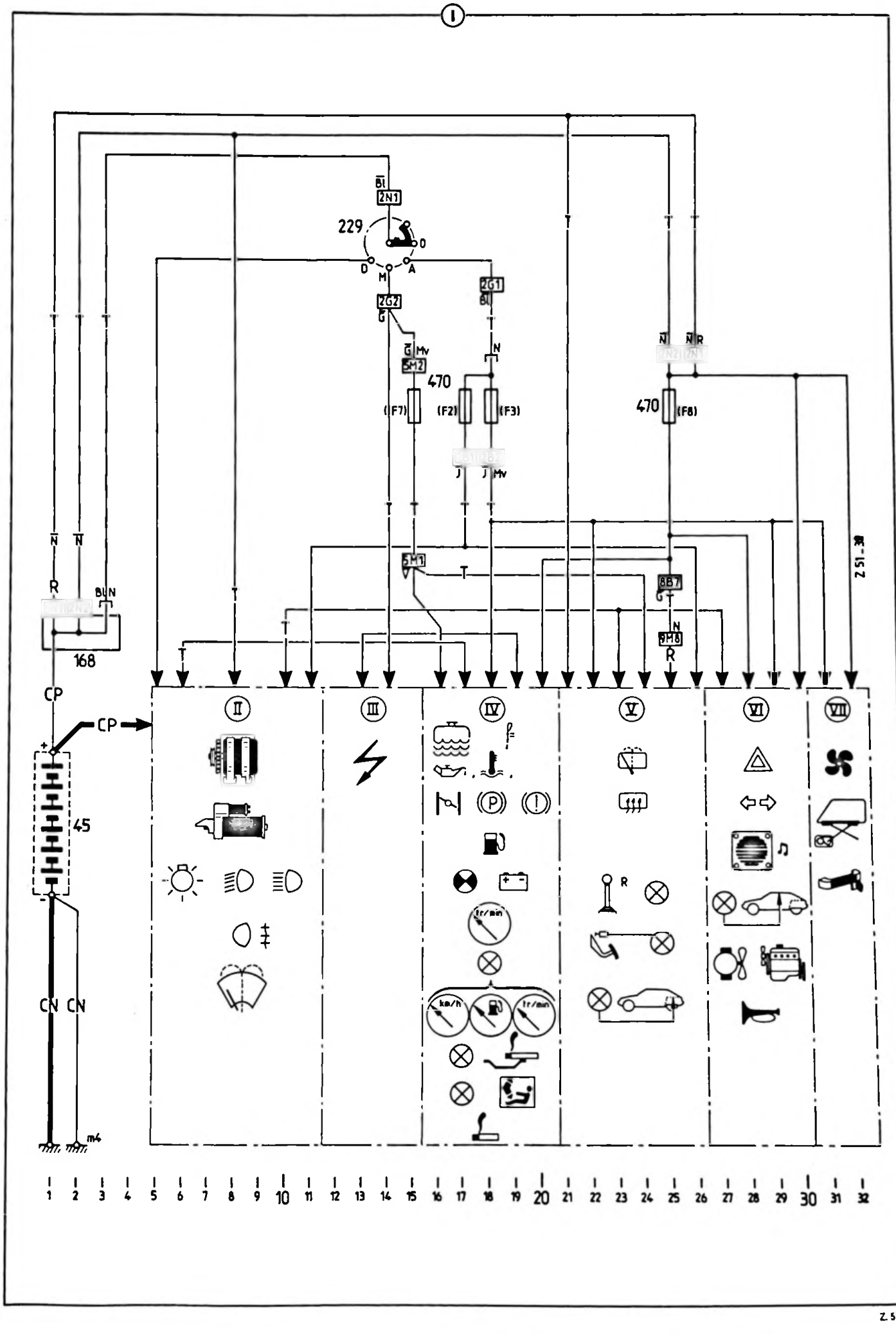
I
229
2N1
2G1
2G2
5M2
470
(F7)
(F2)
(F3)
(F8)
5M1
8B7
5M6
168
CP
45
CN CN
m4
II
III
IV
V
VI
VII
Z 51-38
Z 51-39
1 2 3 4 5 6 7 8 9 10 11 12 13 14 15 16 17 18 19 20 21 22 23 24 25 26 27 28 29 30 31 32

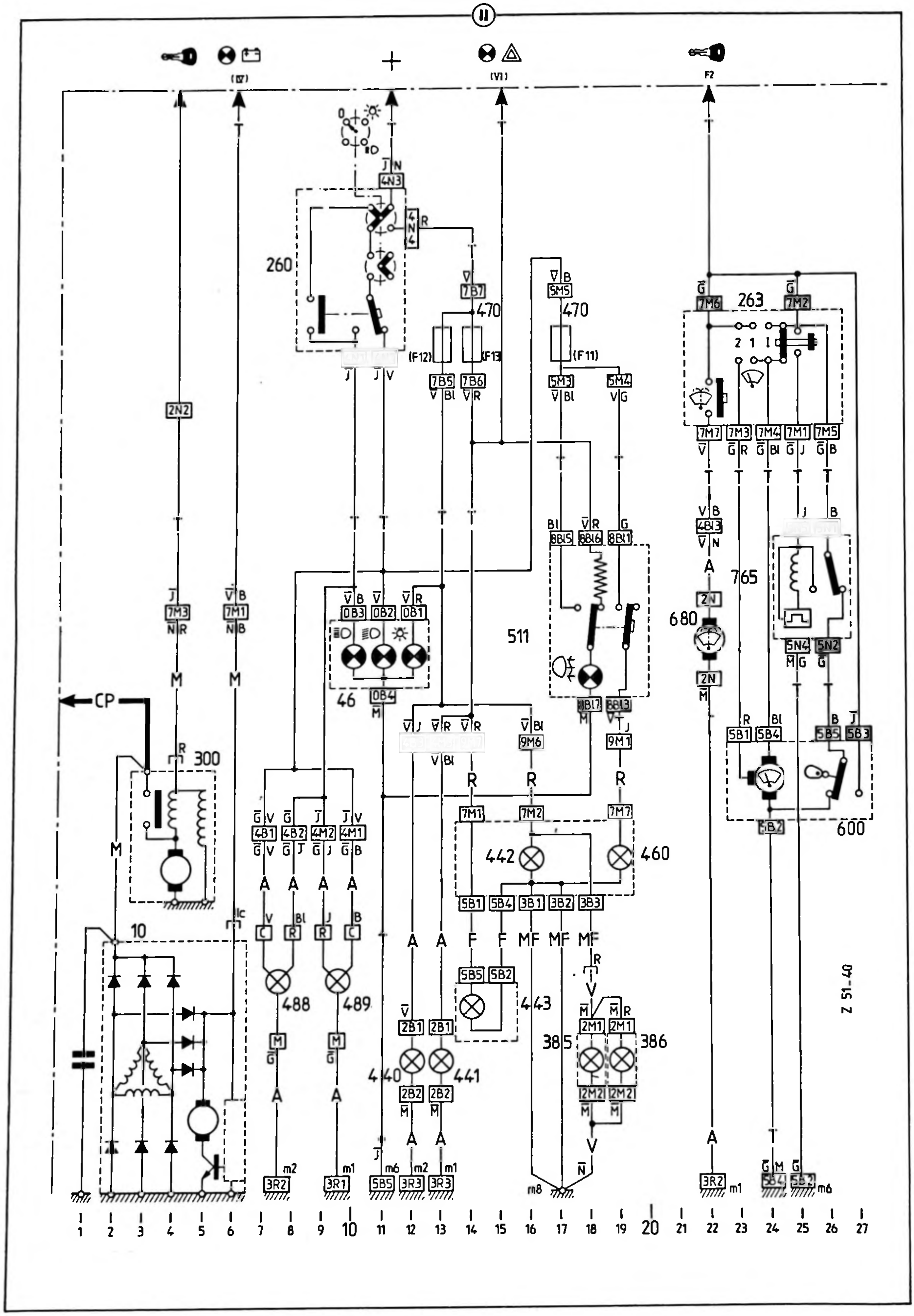

II
(IV)
(VI)
F2
260
263
470
511
46
680
765
300
10
600
442
460
443
488
489
440
441
385
386
CP
Z 51-40

Z 51-40

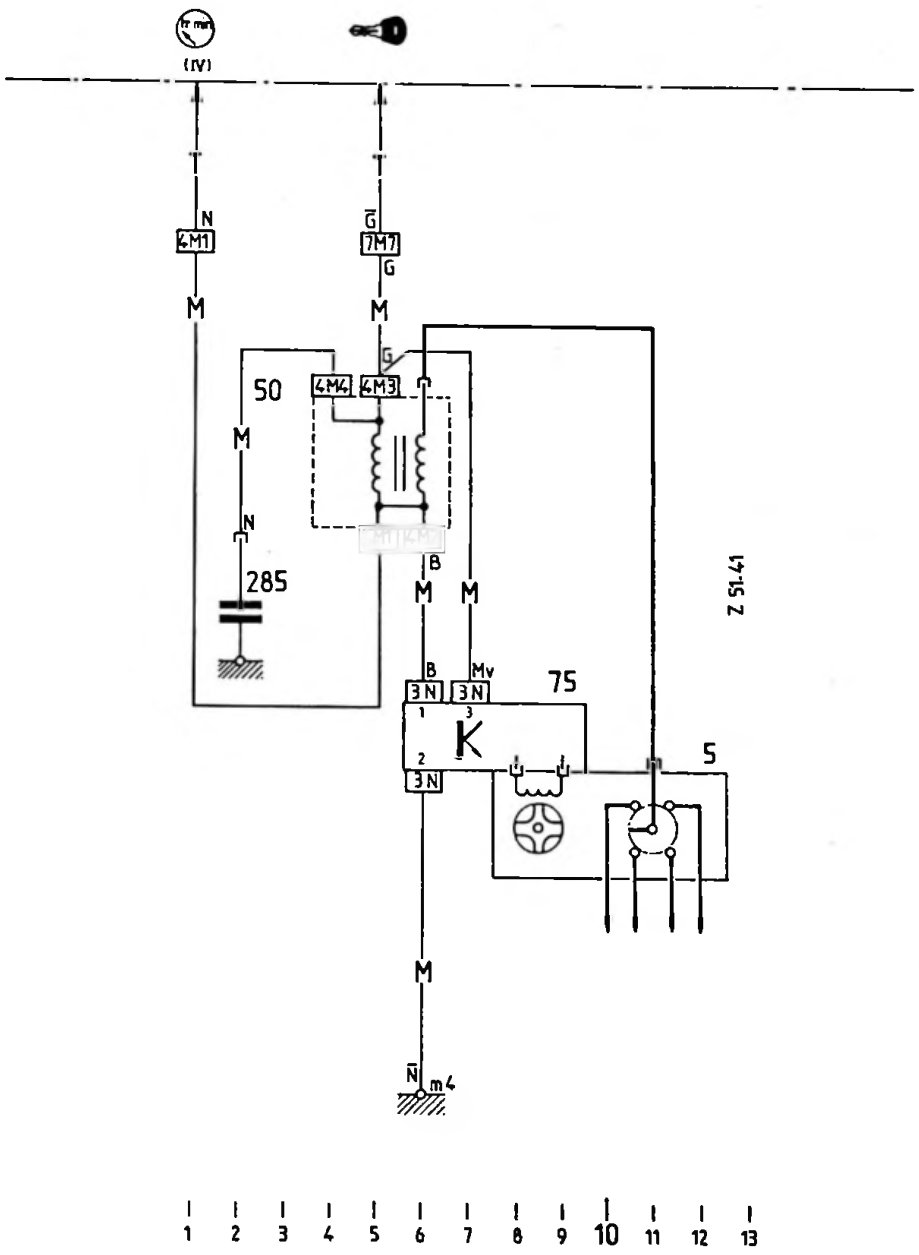
(IV)
N
4M1
G
7M7
G
M
M
G
50
4M4
4M3
M
N
285
B
M
M
Z 51-41
B
3N
Mv
3N
75
1
3
K
2
3N
5
M
N
m4
1
2
3
4
5
6
7
8
9
10
11
12
13

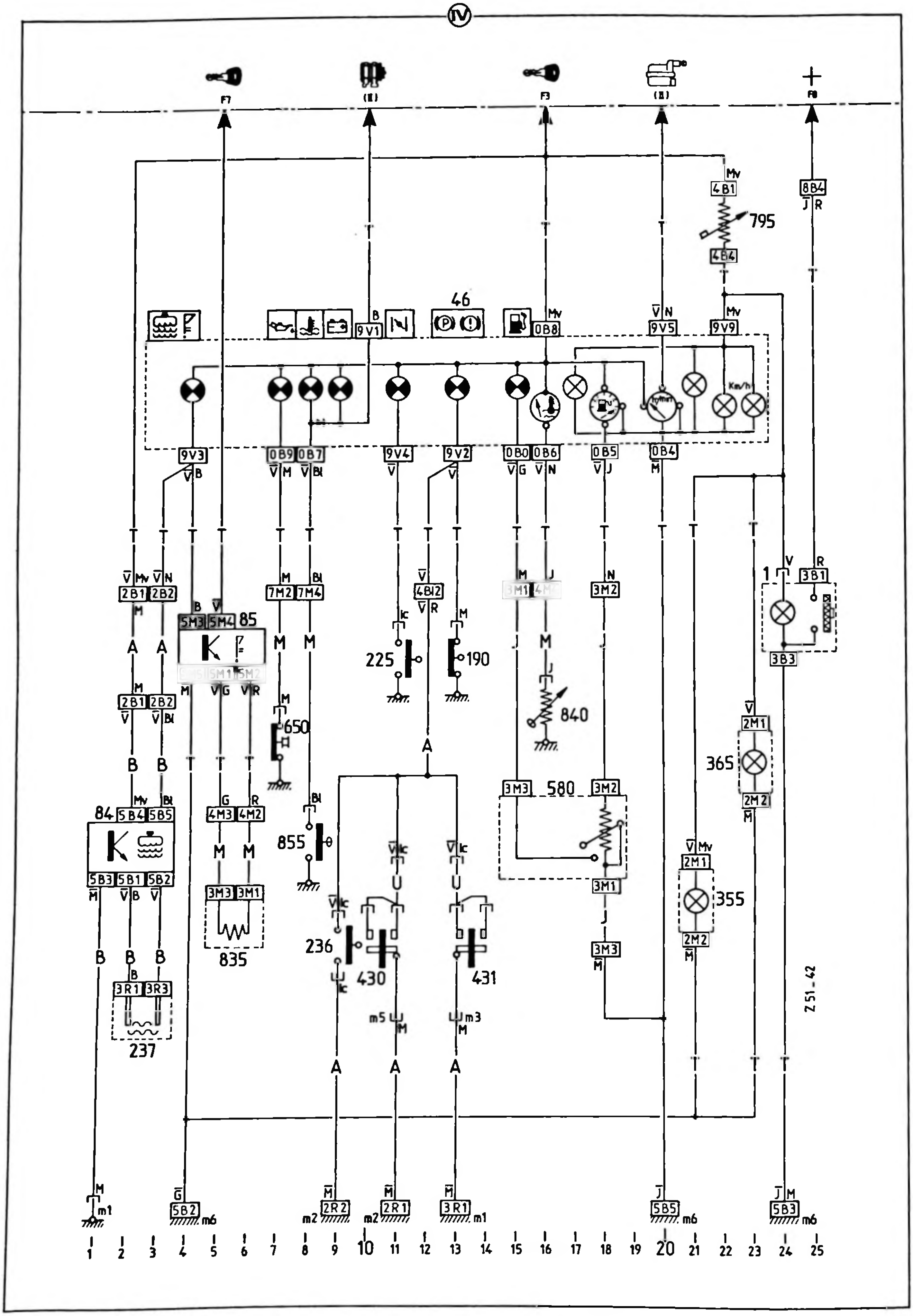
IV
F7
(II)
F3
(II)
F8
46
795
85
84
225
190
650
840
580
365
1
855
835
236
430
431
355
237
Z 51-42
1 2 3 4 5 6 7 8 9 10 11 12 13 14 15 16 17 18 19 20 21 22 23 24 25

Z. 51-42

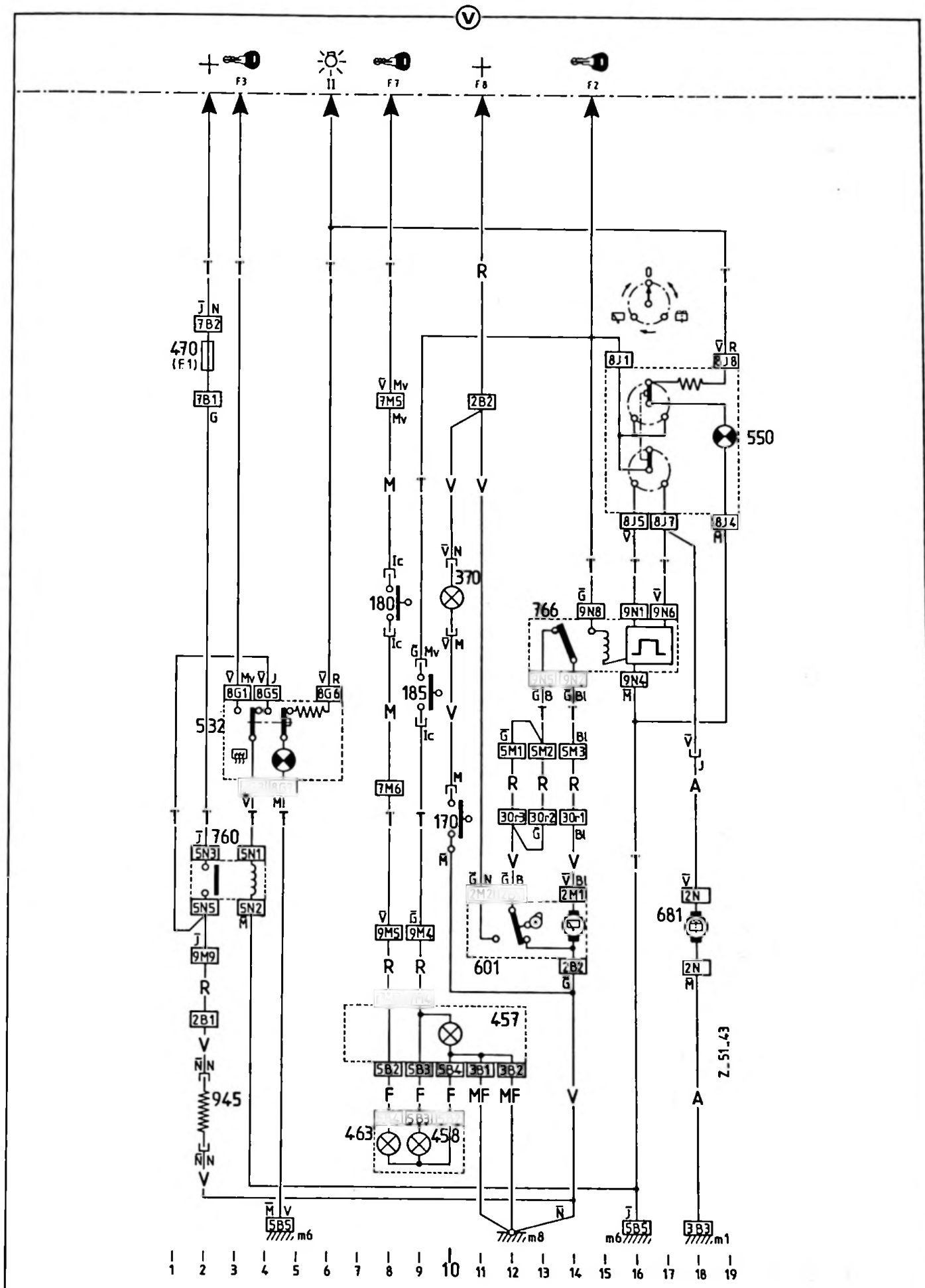
F3
II
F7
F8
F2
470
(F1)
7B2
7B1
7M5
2B2
8J1
8J8
550
8J5
8J7
8J4
370
180
185
170
766
9N8
9N1
9N6
9N4
532
8G1
8G5
8G6
5M1
5M2
5M3
30r3
30r2
30r1
760
5N3
5N1
5N5
5N2
9M9
2B1
945
9M5
9M4
601
2M1
2B2
681
2N
457
5B2
5B3
5B4
3B1
3B2
463
458
5B5
3B3
m6
m8
m1
Z_51_43
1
2
3
4
5
6
7
8
9
10
11
12
13
14
15
16
17
18
19

Z 51-43

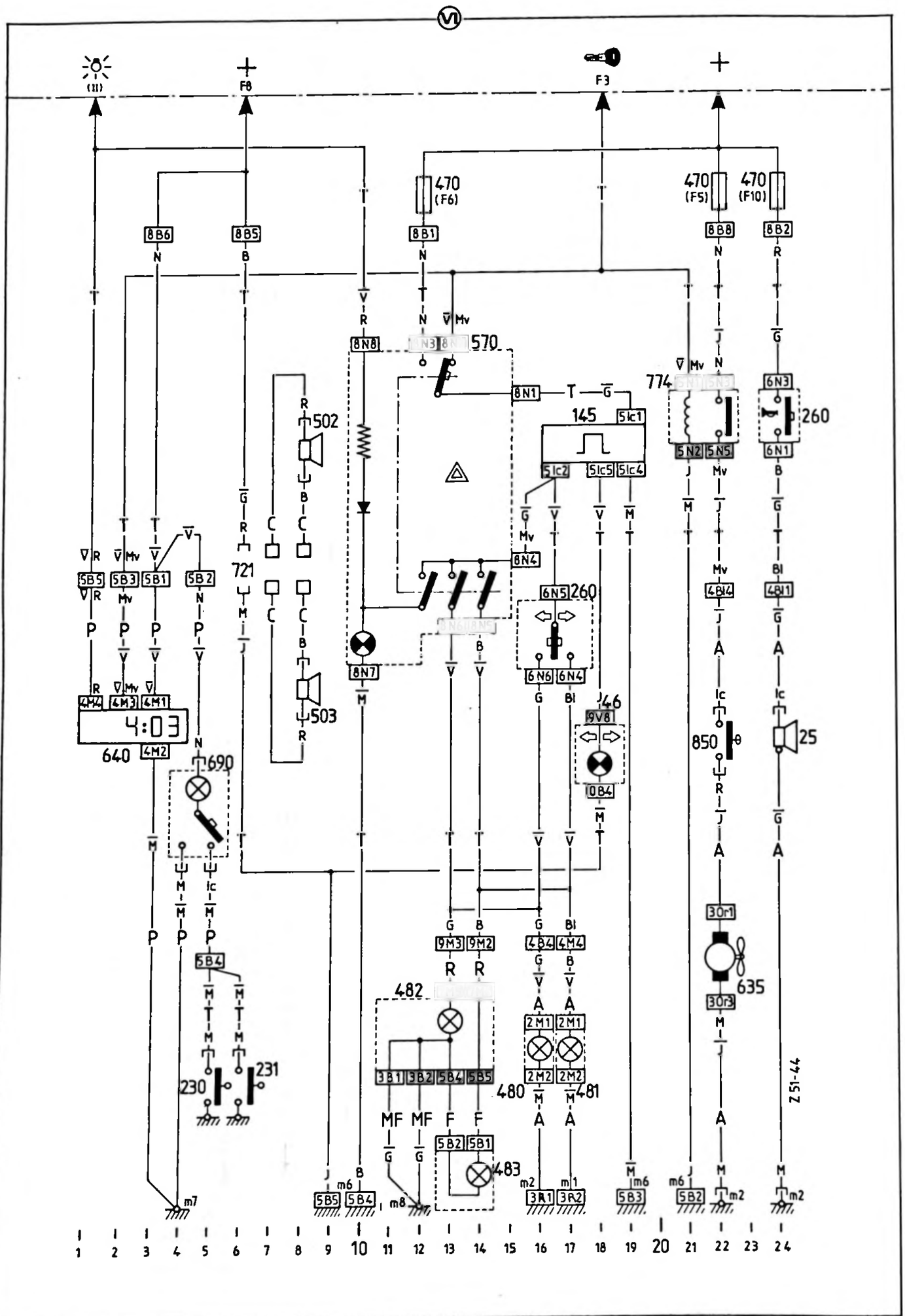
(II)
F8
F3
470 (F6)
470 (F5)
470 (F10)
8B6
8B5
8B1
8B8
8B2
8N8
570
8N1
145
5Ic1
5Ic2
5Ic5
5Ic4
774
6N3
260
6N1
502
503
721
8N4
6N5
6N6
6N4
8N7
946
9V8
0B4
4:03
640
4M2
690
5B5
5B3
5B1
5B2
4M4
4M3
4M1
4B4
4B1
850
25
30r1
635
30r3
5B4
230
231
482
3B1
3B2
5B4
5B5
480
481
2M1
2M2
483
5B2
5B1
3R1
3R2
5B3
m6
m7
m8
m2
m1
Z 51-44
1 2 3 4 5 6 7 8 9 10 11 12 13 14 15 16 17 18 19 20 21 22 23 24

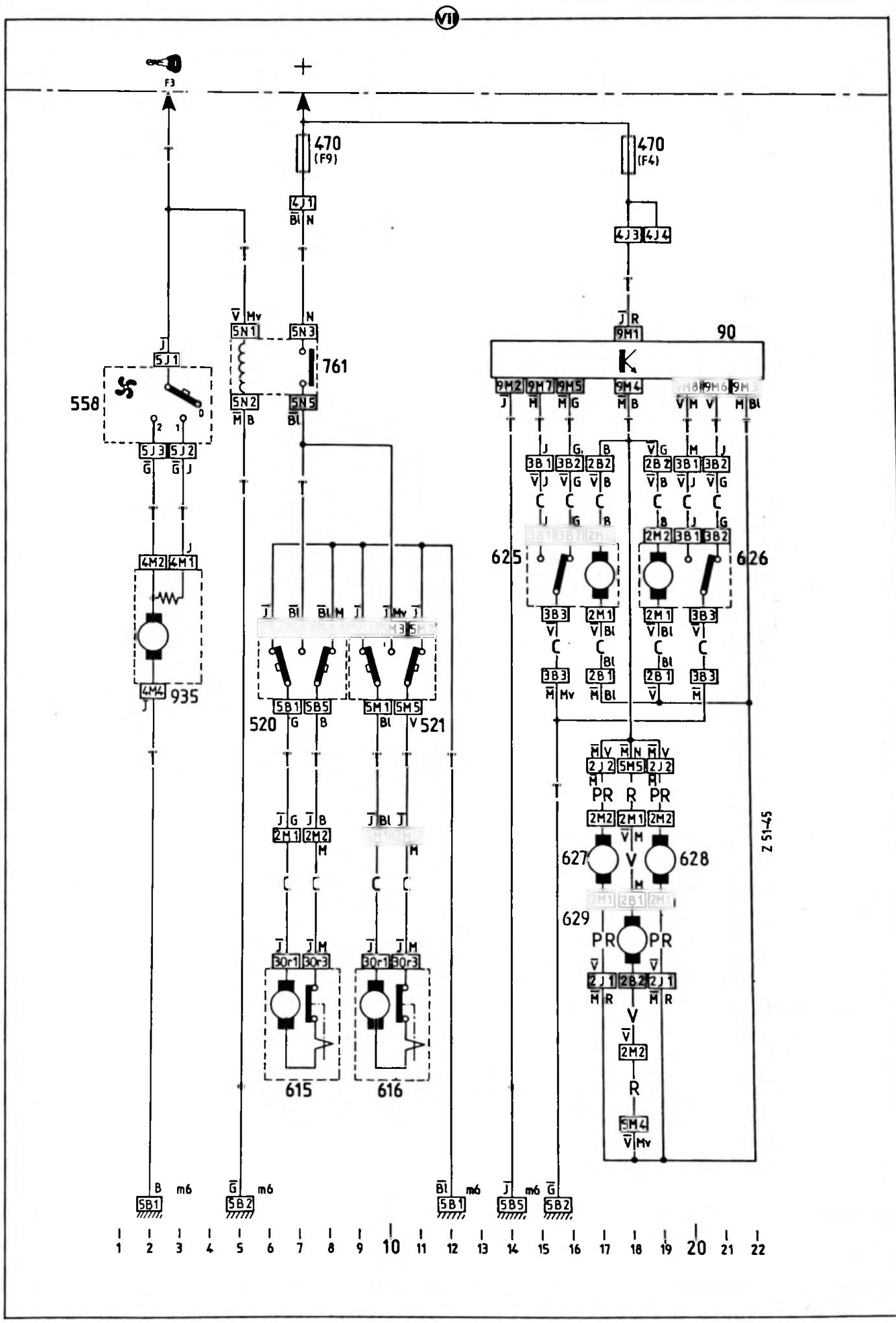
VII
F3
+
470
(F9)
470
(F4)
4J1
Bl N
4J3 4J4
5J1
558
5N1
5N3
761
5N2
5N5
9M1
90
9M2 9M7 9M5 9M4 9M6 9M3
3B1 3B2 2B2
2B2 3B1 3B2
625
626
2M2 3B1 3B2
3B3 2M1 2M1 3B3
3B3 2B1 2B1 3B3
5J3 5J2
4M2 4M1
4M4
935
5B1 5B5
5M1 5M5
520
521
2M1 2M2
30r1 30r3
615
616
2J2 5M5 2J2
PR R PR
2M2 2M1 2M2
627
628
629
2J1 2B2 2J1
2M2
5M4
Z 51-45
B m6
G m6
Bl m6
J m6 G
5B1
5B2
5B1
5B5
5B2
1 2 3 4 5 6 7 8 9 10 11 12 13 14 15 16 17 18 19 20 21 22

CARROSSERIE :

Structure de caisse identique à la version trois portes avec éléments spécifiques.

- Coté d'habitacle complet avec doublure. Renfort de ceinture.
- Passage de roue arrière avec doublure.
- Portes avant.
- Portes arrière.

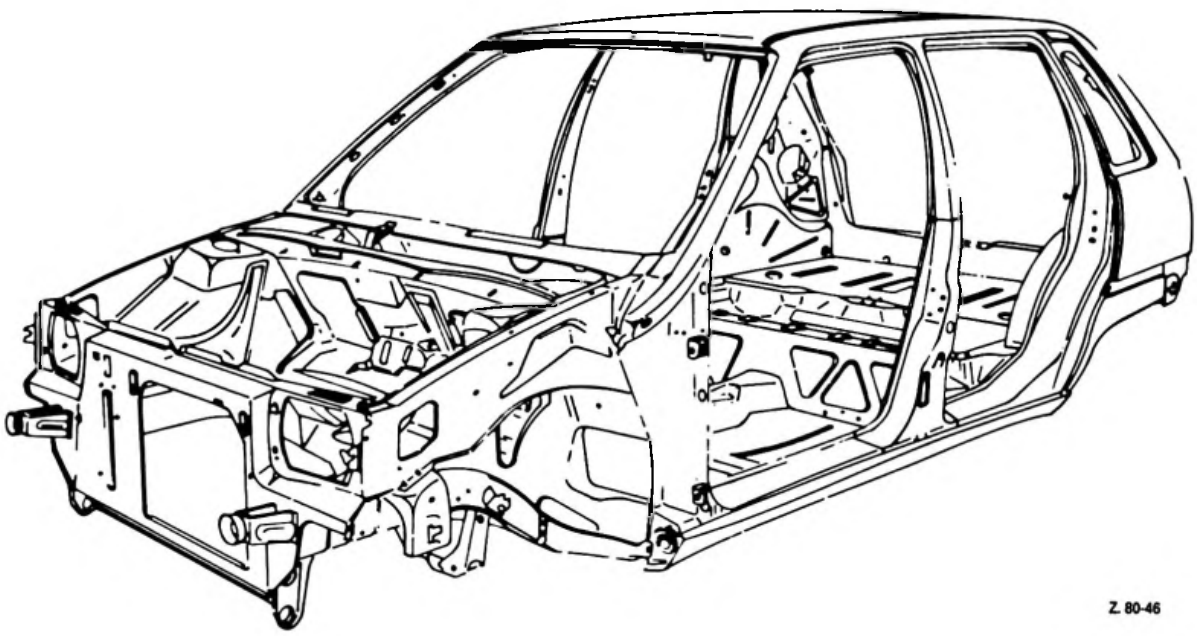

Z 80-46

RÉPARATION :

Les contrôles du soubassement et de la structure sont identiques à la version trois portes ; en conséquence, les gammes de remise en état carrosserie décrites dans le manuel N° MAN 00 8923 restent inchangées.

HABILLAGE-ÉQUIPEMENT :

Garniture du pavillon avec découpes latérales adaptées à l'encadrement des portes arrières. Teinte grise inchangée (AX Tous types).

Ceintures avant à enrouleurs spécifiques. Rampe de guidage supprimée. Sièges avant avec armatures spécifiques. Commande de basculement du dossier supprimée. Cache mécanisme extérieur spécifique.

Siège arrière armatures et coussins nouveaux. "Coins" supprimés permettant l'accès aisé aux places arrière.

Garnitures de passage de roue avant et arrière thermoformées - (suivant version). Supports de tablette arrière droit et gauche spécifiques.

Portes et serrures nouvelles. Condamnation enfants à l'arrière. Poignées horizontales en matériaux composite. Condamnation électrique des portes suivant modèle. Garnissage panneaux avant sans range-bouteille. Emplacement des haut-parleurs, Ø = 130 mm - grille amovible. Accoudoirs poignées de tirage - Vitres de custode "chaussées".

TEINTES CARROSSERIE :

Teintes carrosserie	Code	Teintes carrosserie	Code
Intérieur Tabac blond-Virginia havane		*Intérieur gris Macadam-gris asphalte*	
Blanc Meije	EWT	Rouge Furio	EJX
Rouge Delage	EKA	Bleu Memphis*	EMQ
Beige Atlas	ECF	Gris Météore*	EYY
Vert Bahamas*	ERE	Gris Perlé*	EVE
Brun Maya*	EFH	Bleu des Tropiques	EPN
		Bleu Magnétic*	PPV
		Noir**	EXY

* Métallisée vernie

** Vernie

RÉPARATION :

Révisions :

Les opérations à effectuer lors de la première révision sont répertoriées dans la Note Technique AX (E) N° 1. Les périodicités d'entretien (12 500 – 25 000 km) spécifiques à l'AX sont reconduites.

Pose des haut-parleurs :

Au montage des haut-parleurs dans les portes avant, il appartient à l'opérateur d'effectuer en partie, basse du protecteur, une découpe en **(a)** – Le fonctionnement du haut-parleur s'en trouvera amélioré.

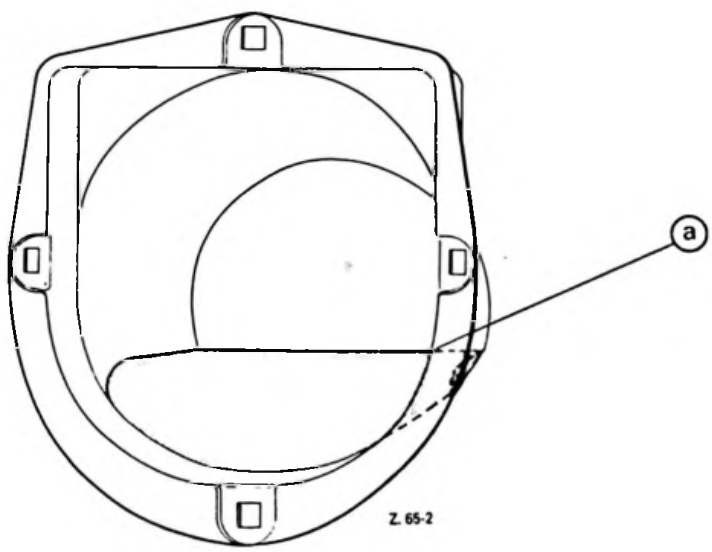

TABLEAU DES ÉQUIPEMENTS ET DES OPTIONS

● : SERIE (*) : OPTION — : NON	AX 10E	AX 10RE	AX 11RE	AX 11TRE	AX 14TRS	AX 14 TZS
B.V. 5	—	—	(*)	(*)	●	●
ÉQUIPEMENTS INTÉRIEURS :						
Montre	—	—	—	●	●	digitale
Compte-tours	—	—	—	—	—	●
Rétroviseur jour/nuit	—	●	●	●	●	●
Boutons-poussoirs éclairés	—	—	—	—	—	●
Rhéostat d'éclairage de tableau de bord	—	—	—	—	—	●
Allume-cigare	—	—	—	●	●	●
Cendrier arrière	—	—	—	●	●	●
Lève-vitres électriques à l'avant + verrouillage des portes	—	—	—	(*)	(*)	●
Essuie-vitre arrière	—	(*)	(*)	●	●	●
Intermittence d'essuie-vitre avant	—	—	—	●	●	●
Miroir sur pare-soleil passager	●	●	●	●	●	●
Thermomètre d'eau	—	—	—	—	—	●
Témoin mini d'essence	—	—	—	●	●	●
Témoin de niveau d'huile du moteur	—	—	—	—	—	●
Témoin de niveau d'eau du moteur	—	—	—	—	—	●
Témoin d'usure des plaquettes des freins	●	●	●	●	●	●
Témoin de température d'eau du moteur	●	●	●	●	●	●
Commande plafonnier par ouverture d'une porte avant	G ●	G ●	G ●	G ● D	G ● D	G ● D
Bacs de rangement portes avant	—	●	●	●	●	●
Dossiers avant réglables	—	●	●	●	●	●
Appuie-tête avant	—	—	—	●	●	●
Dossiers arrière fractionnés	—	(*)	(*)	(*)	(*)	●
Cache-glissières et cache-tubes	—	●	●	●	●	●
Cache-mécanisme de volet arrière	—	●	●	●	●	●
Garnissage complet du volet arrière	—	—	—	—	—	●
Accoudoirs/portes avant – portes arrière	—	●	●	●	●	●
Console centrale	—	—	—	●	●	●
Poignée de maintien avant droit	—	—	—	●	●	●
Poignées de maintien arrière	—	—	—	●	●	●
Tablette sous planche de bord	● D	G ● D	G ● D	G ● D	G ● D	G ● D
Boîte à gants avec couvercle	—	—	—	●	●	●
Habillage latéral du coffre	—	—	—	—	—	●
Éclairage de coffre	—	—	—	—	—	●
Prééquipement radio	(*)	(*)	(*)	(*)	(*)	●
Ceintures à enrouleur à l'arrière	—	—	—	—	—	●
EQUIPEMENTS EXTÉRIEURS :						
Enjoliveur de roue grand diamètre	—	—	—	●	●	●
Pare-chocs latéraux	—	—	—	étroits	étroits	larges
Bas de caisse noir	—	●	●	●	●	●
Vitres teintées	—	—	—	(*)	(*)	(*)
Lunette arrière chauffante	(*)	●	●	●	●	●
Rétroviseur extérieur réglable de l'intérieur (G)	—	●	●	●	●	●
Rétroviseur extérieur côté passager	—	—	—	—	—	●
Bouchon d'essence fermant à clé	—	—	—	—	—	●
Phares à iode type H4	—	—	—	●	●	●
Feux de brouillard arrière	—	—	—	—	—	●

CITROËN — SERVICES A LA CLIENTELE, DIVISION APRÈS - VENTE, TECHNIQUE APRÈS - VENTE	**NOTE TECHNIQUE**	**AX ⓪**
APPLICATION : **AUTRICHE - SUISSE SUÈDE**	*CONCERNE :* **AX 11 E - 11 RE - 11 TRE AX 14 TRS - 14 TZS** — **Nouvelle motorisation Antipollution**	**N° 8**
DIFFUSION : **TOUS PAYS**		*Le 30 Septembre 1987*
CE DOCUMENT EST A CLASSER DANS : **RECUEIL DE NOTES N° MAN 008920**		290

Depuis **Juillet 1987**, les véhicules **AX 11**, commercialisés en SUISSE, SUÈDE et AUTRICHE, sont équipés d'un dispositif antipollution, (*avec canister, suivant pays de destination*).

LA CARBURATION PILOTÉE

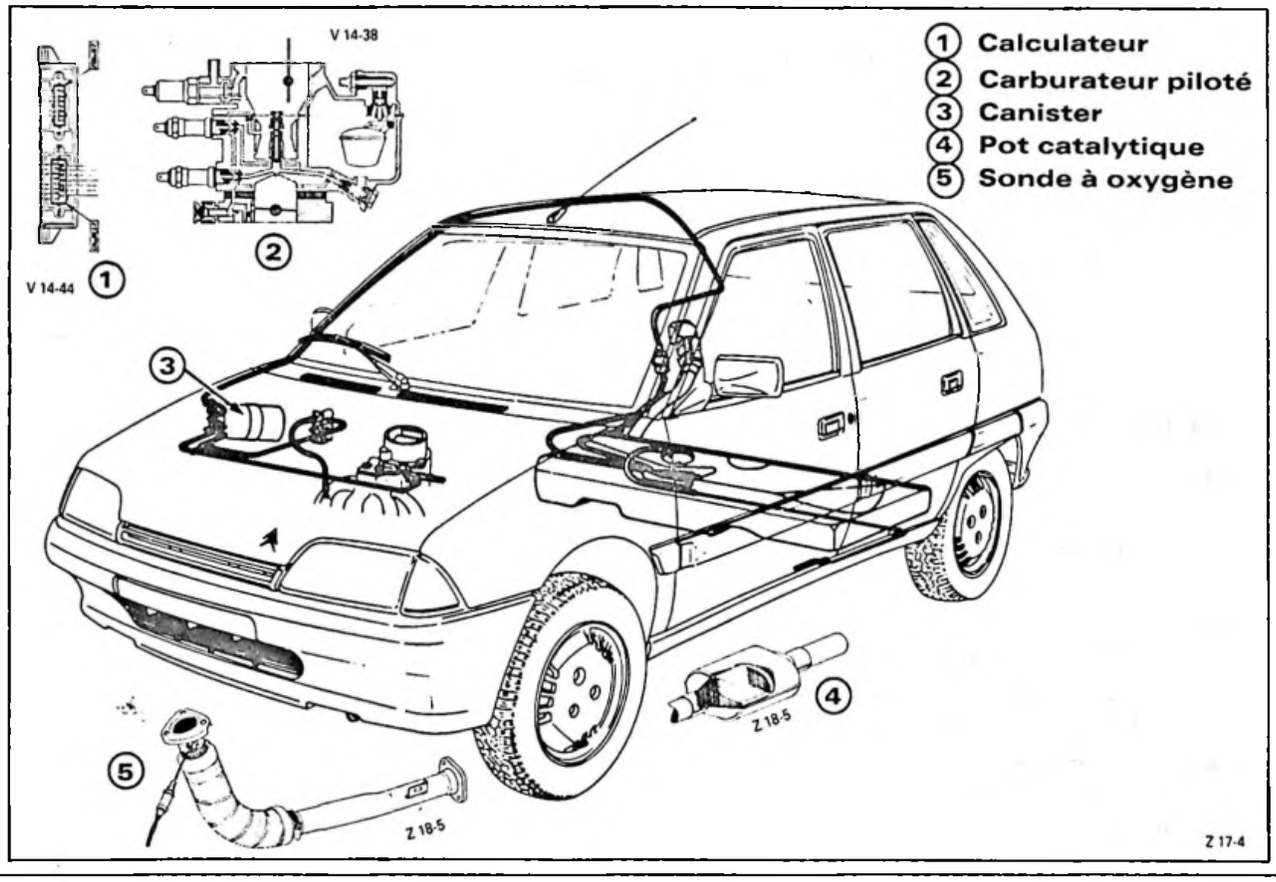

CE TYPE DE VÉHICULE FONCTIONNE A L'ESSENCE SANS PLOMB. L'UTILISATION DE L'ESSENCE AVEC PLOMB ENTRAINE LA DESTRUCTION RAPIDE DU POT CATALYTIQUE.

I – CARACTERISTIQUES GENERALES

	ENTREPRISE	3 PORTES	5 PORTES
Appellations commerciales	AX 11 E	AX 11 - AX 11 RE - AX II TRE	AX 11 RE - AX 11 TRE
Désignation aux Mines	ZA série ZM	ZA série ZP	ZA série ZS
Symbole usine (type garantie)	ZM	ZP	ZS
Nombre de places	2	5	5
Moteur cylindrée	1 124 cm³		
Type	HAZ (TU 1 CP)		
Boîte de vitesses	Type MA repère 2 CA 02		
Nombre de rapports	4		4*

*Option BV à 5 rapports (2 CA 05).

Les caractéristiques générales de ces véhicules (dimensions, poids,...) n'ont pas évolué : voir Notes Techniques **AX ⓪ n° 1.** Les spécificités propres à ces véhicules sont décrites dans les chapitres suivants.

Les caractéristiques des moteurs AX 14 TRS et 14 TZS à carburateurs pilotés sont décrites dans la Note Technique **AX ⓪ N° 2.**

II - MOTEUR

- **Caractéristiques :**

Type moteur		HAZ (TU 1 CP)
Alésage		72 mm
Course		69 mm
Cylindrée		1 124 cm³
Rapport volumétrique		9,4/1
Carburant		essence sans plomb
Indice d'octane		95 RON | 91 RON
Puissance maxi à 5 500 tr/mn	CEE	40,1 kW | 38 kW
	(DIN)	55 ch | 52 ch
Couple maximum	CEE	8,5 mdaN
Vitesse de rotation maxi		6 000 tr/mn

- **Distribution :**

  – Epure théorique de la distribution avec un jeu de 0,7 mm aux soupapes :

Ouverture admission :	AOA 5° 19'
Fermeture admission :	RFA 32° 58'
Ouverture échappement :	AOE 43° 58'
Fermeture échappement :	RFE 0° 6'
Repère arbre à cames :	Peinture verte entre cames ou N°1 en bout d'arbre à cames

  – Jeu pratique aux soupapes (à froid) :

Admission :	0,20 mm
Echappement :	0,40 mm

III. ELECTRONIQUE

- Boîtier électronique :

  Placé dans le compartiment moteur sur le passage de roue gauche.

  Repères :
  AX 11 : HM-CA (couleur marron)
  AX 14 (sans canister) :
  HM-DA (couleur verte)
  AX 14 (avec canister) :
  HM-DB (couleur rose)
  (ce calculateur peut remplacer le HM-DA).

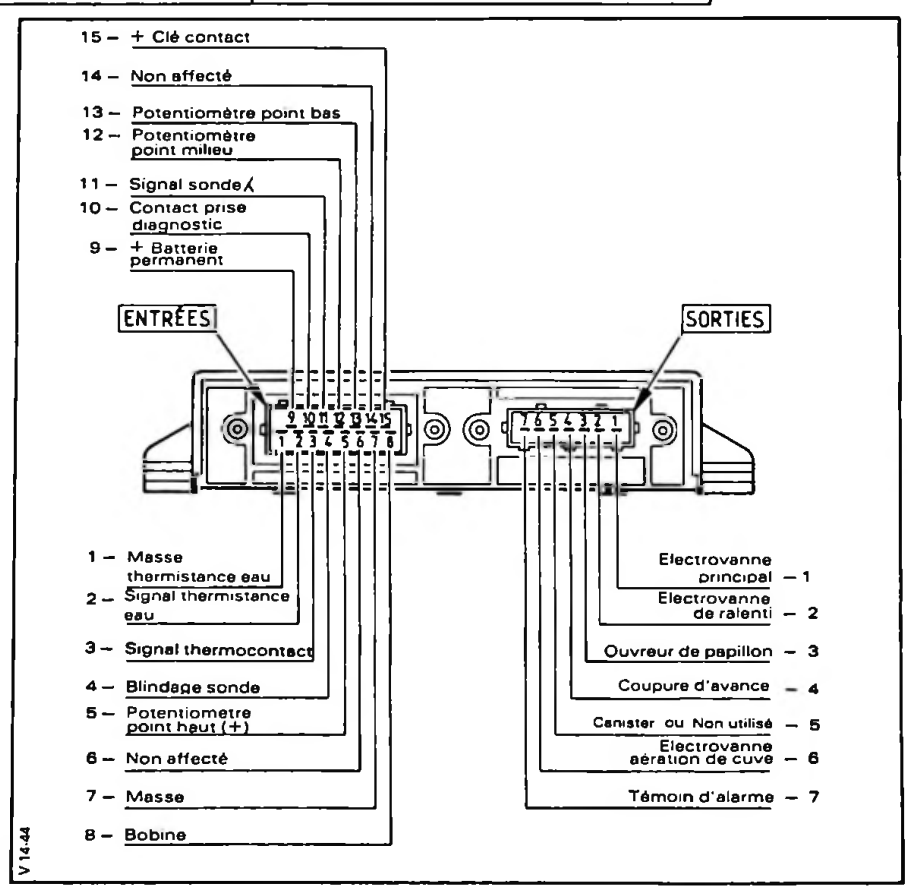

- **Sonde à oxygène (sonde Lambda) :**

  Il est nécessaire de **protéger la sonde** lors de l'application de produit anti-corrosion sous la caisse. En effet, l'enveloppe protectrice non étanche permet de mettre en communication les matériaux internes avec l'air ambiant.

- **Thermistance d'eau** (CTN) :

  – Implantée sur le boîtier sortie d'eau
  – Résistance à 20° C : ≃ 8 000 Ω et à 85° C : ≃ 650 Ω

- **Thermo-contact d'huile :**

  – Implanté sur le carter d'huile moteur
  – Fermeture du contact : t° > 16° C.

IV. CIRCUIT D'AIR

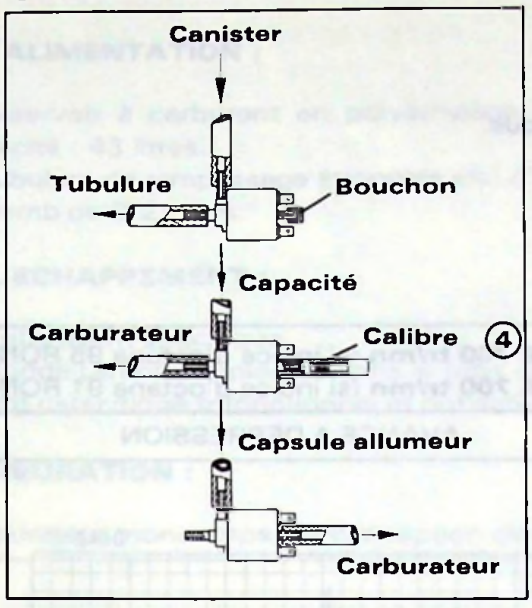

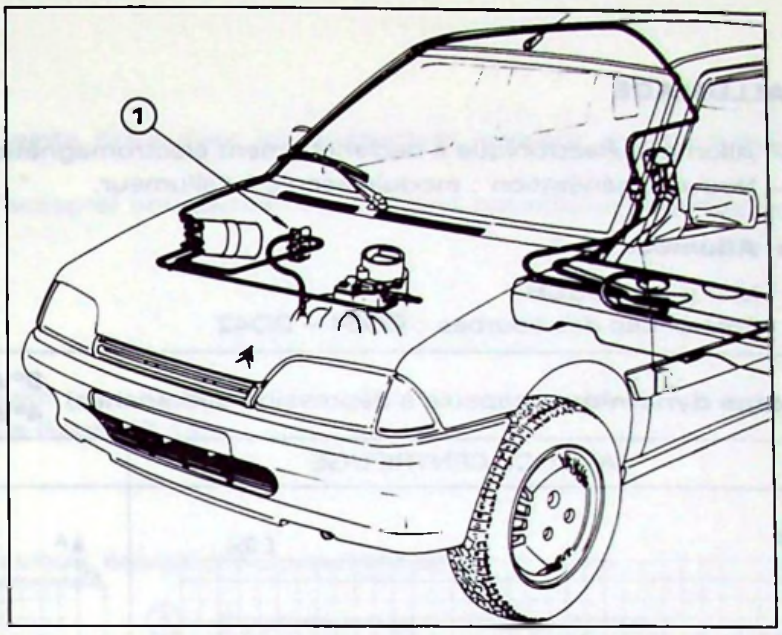

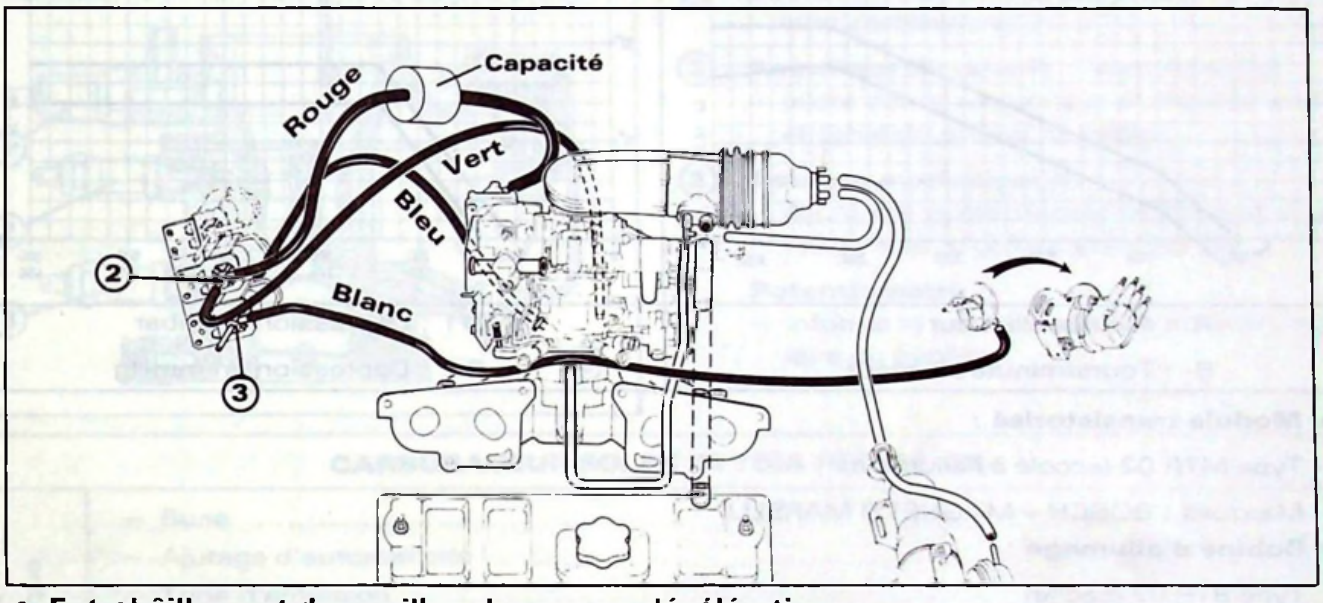

- **Entrebâillement du papillon des gaz en décélération :**

– Ce dispositif permet de limiter les émissions d'hydrocarbures en décélération, au voisinage du ralenti.

– Un piquage sur carburateur (repère vert) permet d'obtenir une dépression en amont de l'électrovanne **(2)**.

– Le calculateur est informé de la vitesse de rotation moteur.

Accélération :
Pour une vitesse supérieure à 1 800 tr/mn, le calculateur excite l'électrovanne. La capsule, soumise à la dépression, met la butée papillon en position ralenti accéléré.

Décélération :
Le papillon de gaz est maintenu entr'ouvert par la butée de ralenti accéléré.
Lorsque le seuil de 1 500 tr/mn est atteint, le calculateur maintient pendant 1 à 2 secondes l'excitation de l'électrovanne. Au-delà de cette temporisation, l'électrovanne n'est plus alimentée, la butée de ralenti accéléré s'efface, laissant revenir le papillon en position de ralenti normal. Le calibre **(4)** de Ø = 0,45 mm et la capacité permettent un retour progressif en limitant la mise à l'air libre.

- **Coupure d'avance à dépression :**
Cette fonction permet de réchauffer rapidement le pot catalytique lorsque la température d'eau est comprise entre 15 et 30° C. Environ 1 minute après le démarrage, l'électrovanne **(3)** coupe l'avance à dépression pendant 3 minutes environ.

- **Canister :**
Ce dispositif permet de recycler les vapeurs d'essence dans le moteur.
Moteur arrêté :
Le canister (filtre à charbon actif) absorbe les vapeurs d'essence venant du réservoir et de la cuve du carburateur.

Moteur tournant :
Le canister se vide (se purge) dans la tubulure d'admission au travers de l'électrovanne **(1)**. Cette électrovanne est excitée lorsque les seuils (de température d'eau et d'angle de papillon) programmés dans le calculateur sont atteints.

V. ALLUMAGE

– Allumage électronique à déclenchement électromagnétique.
– Nouvelle génération : module accolé à l'allumeur.

- **Allumeur :**

Marque : BOSCH
Références des courbes : CO54 – DO42

Calage dynamique (capsule à dépression débranchée)	**8° à 700 tr/mn** (si indice d'octane 95 RON) **4° à 700 tr/mn** (si indice d'octane 91 RON)

AVANCE CENTRIFUGE	AVANCE A DEPRESSION
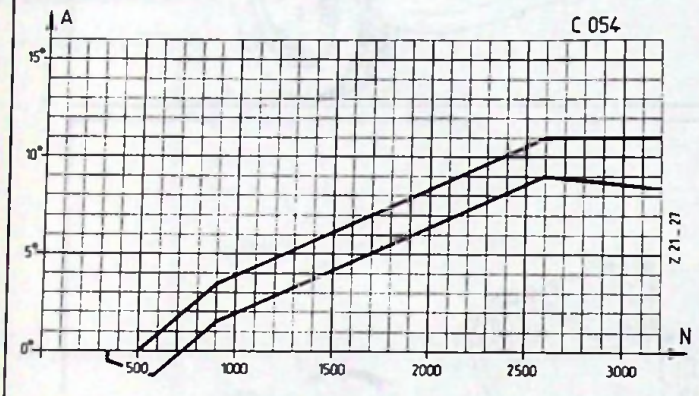	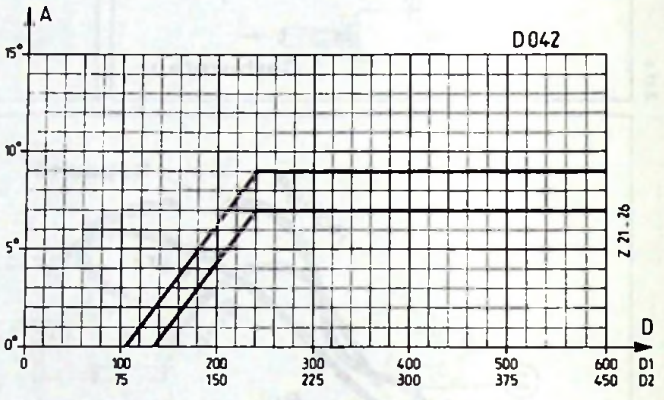
A : Avance allumeur B : Tours/minute allumeur	D 1 : Dépression en mbar D 2 : Dépression en mmHg

- **Module transistorisé :**

Type MTR 02 (accolé à l'allumeur)

Marques : BOSCH – MAGNETTI MARELLI.

- **Bobine d'allumage :**

Type BTR 02 (sèche)

Marque : DUCELLIER

Résistance des enroulements : primaire/secondaire = 0,8 Ω /6500 Ω environ

- **Bougies :**

Couple de serrage : 2,5 m.daN.

Ecartement des électrodes : 0,75 à 0,85 mm.

A siège plat	Marque	Référence
	EYQUEM CHAMPION	FC 52 LS C 9 YCX

86-672

VI. BOITE DE VITESSES

Type MA – Capacité d'huile = 2 litres – Qualité d'huile TOTAL TRANSMISSION B.V. (SAE 75 W 80 W)

B.V. 4, repère médaille **2 CA O2**

Combinaison des vitesses	Rapport de le B.V.	Rapport du pont	Démultiplication totale	*Vitesses en km/h à 1000 tr/mn
1	12/41	17/64	0,77	7,41
2	21/38		0,146	14,00
3	31/35		0,235	22,44
4	43/45		0,253	31,13
MAR	12/43		0,074	7,07
Couple tachymétrique 19 x 19 (violet)				

Option B.V. 5 – repère médaille **2 CA O5**

Combinaison des vitesses	Rapport de le B.V.	Rapport du pont	Démultiplication totale	*Vitesses en km/h à 1000 tr/mn
1	12/41	17/64	0,77	7,41
2	21/38		0,146	14,00
3	29/37		0,208	19,86
4	40/39		0,272	25,99
5	43/33		0,346	33,02
MAR	12/43		0,074	7,07
Couple tachymétrique 19 x 19 (violet)				

*Vitesses à 1 000 tr/mn avec des pneumatiques de 135/70 R 13 (MXL) dont le développement sous charge est de 1,590 m.

VII. ALIMENTATION :

– Réservoir à carburant en polyéthylène teinte noire avec un revêtement intérieur anti-suintement, capacité : 43 litres.
– Tubulure de remplissage étranglée afin d'accepter uniquement les pistolets spécifiques essence sans plomb de Ø 21 mm.

VIII. ECHAPPEMENT :

– Tube avant spécifique
– Sonde Lambda implantée dans le tube avant
– Pot catalytique trifonctionnel et pot arrière (idem AX 14)

CARBURATION :

Carburateur monocorps, de conception classique, équipé principalement de :

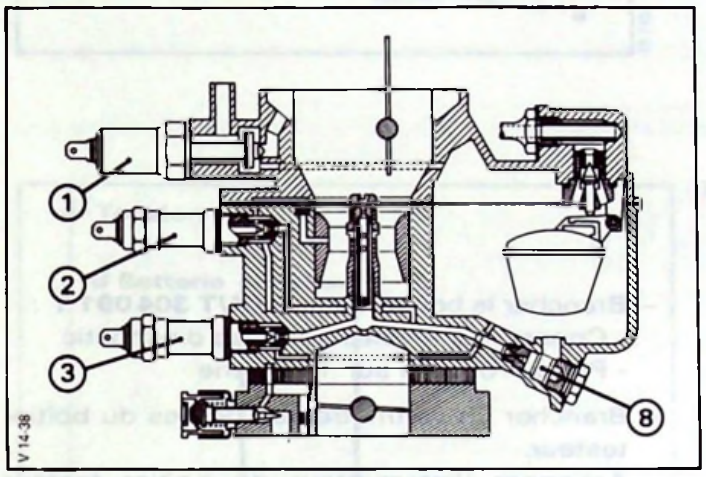

① **Electrovanne** d'aération de cuve :
– (anti percolation).

② **Actuateur de ralenti** (électrovanne) :
– piloté par le calculateur et disposé en lieu et place du gicleur de ralenti.

③ **Actuateur principal :**
– piloté par le calculateur et disposé en parallèle avec le gicleur principal **(8)**.

Potentiomètre :
– informe le calculateur de la position angulaire du papillon.

CARBURATEUR SOLEX 34 TBIA *REPERE* **424**		
Partie mécanique	– Buse	25
	– Ajutage d'automaticité	170 ± 20
	– Tube d'émulsion	1 F 7
	– Gicleur principal	120 ± 5
	– Injecteur de pompe de reprise (fuite)	50 (40)
	– Pointeau	Ø 1,6 mm
	– Niveau d'essence dans la cuve	20 mm
Partie électrique	– Actuateur de ralenti	Ø = 49 ± 10 | R = 40 Ω
	– Actuateur principal	Ø = 95 ± 5 | R = 40 Ω
	– Electrovanne d'aération de cuve	R = 40 Ω
	– Potentiomètre (résistance et continuité entre fil rouge et fil vert) : de 1 750 à 6000 Ω ± 20 %	

X. CONTROLES ET REGLAGES

MOTEUR Carburateur	Vitesse ralenti en tr/mn	Teneur CO %	Teneur CO_2 %	Ouverture positive du papillon, volet de départ fermé (OP)	Entrebâillement du volet de départ par la capsule de dénoyage (OVAD)
HAZ SOLEX 34 TBIA rep : 424	**850 ± 100 tr/mn** accéléré : 1300 ± 100 tr/mn	**6 ± 2 volts** ≤ 0,5 %	≥ 11 %	0,40 mm à 20° C	9 ± 0,2 mm OUT 180 143-T

Conditions préalables :

– Moteur **chaud** (déclenchement du moto-ventilateur)
– S'assurer que le système de départ à froid automatique est bien escamoté.

• REGLAGE DU REGIME DE RALENTI :

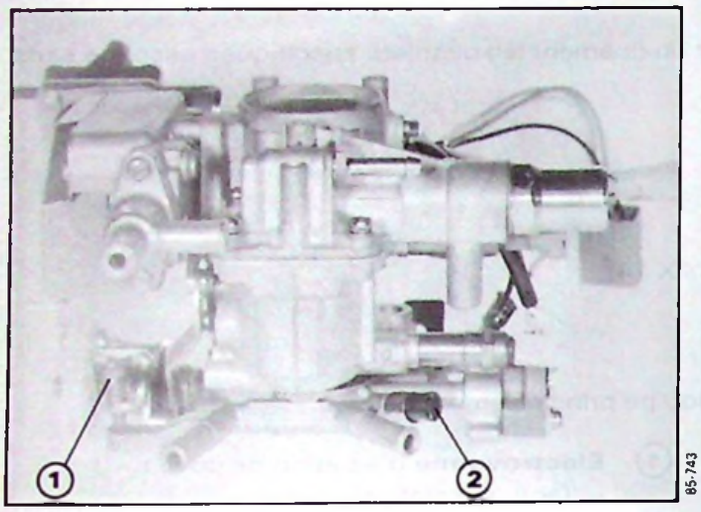

Régler le régime moteur en agissant sur la vis **(1)**.

850 ± 100 tr/mn

• REGLAGE DE LA RICHESSE au régime de ralenti

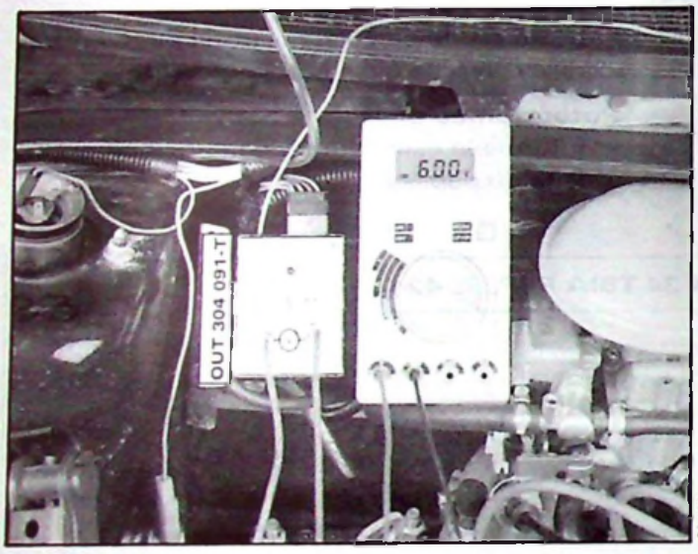

- Brancher le boîtier testeur **OUT 304 091 T** :
  - Connecteur 4 voies sur prise diagnostic
  - Pince crocodile sur + batterie
- Brancher un voltmètre aux bornes du boîtier testeur.
- Actionner l'interrupteur du boîtier testeur (*mise à la masse de la borne 2 de la prise diagnostic*)
- Couper le contact (*s'il est établi*).
- Mettre le moteur en marche (au ralenti).
- Régler le CO en agissant sur la vis **(2)** d'après la lecture du voltmètre.

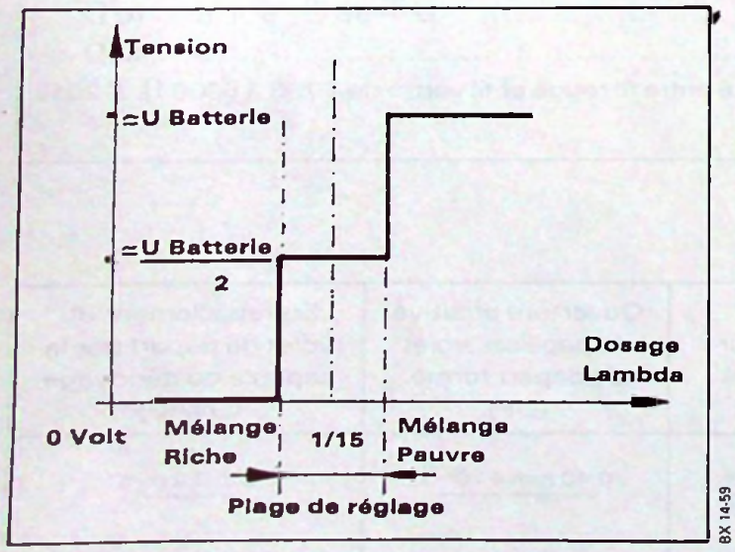

ETAT (lu au voltmètre)	ACTION
Si la tension est de **0 volt** (le mélange carburé est trop riche)	visser la vis **(2)**
Si la tension est de **12 volts** (U batterie) (le mélange carburé est trop pauvre)	dévisser la vis **(2)**
Si la tension est de **6 volts** $\frac{\text{(U batterie)}}{2}$ (le mélange carburé est correct)	la vis de richesse **(2)** est bien positionnée

CO = 6 ± 2 volts (< 0,5 %)

- Rétablir le régime moteur et effectuer l'opération précédente si nécessaire.

• REGLAGE DU POTENTIOMETRE

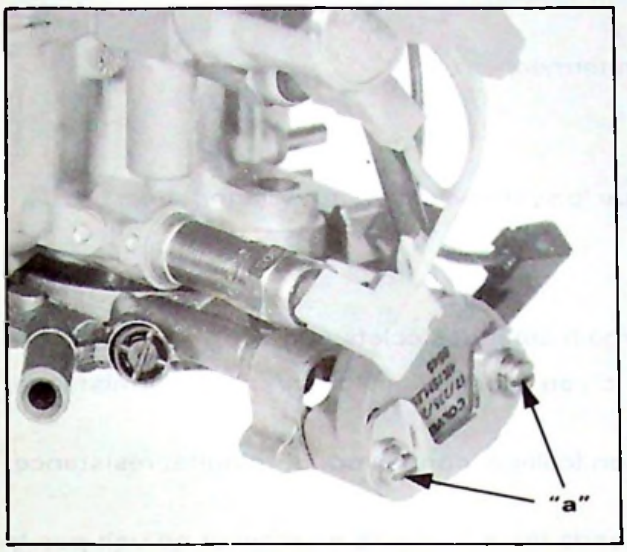

Conditions préalables :
- Moteur **chaud** (déclenchement du moto-ventilateur)
- S'assurer que le système de départ à froid automatique est bien escamoté.
- Ralenti et richesse correctement réglés
- Arrêter le moteur.

Réglage :
Brancher le boîtier testeur **OUT 30 4091 T** :
- Connecteur 4 voies sur prise diagnostic,
- Pince crocodile sur + batterie.

- Brancher un voltmètre aux bornes et :
  - Actionner l'interrupteur du boîtier testeur (*mise à la masse de la borne 2 de la prise diagnostic*)
  - Faire tourner le moteur (mini 2 tours) **sans** le démarrer : *pour cela déconnecter le faisceau des actuateurs au niveau du carburateur, actionner le démarreur pendant 2 secondes, puis laisser le contact.*

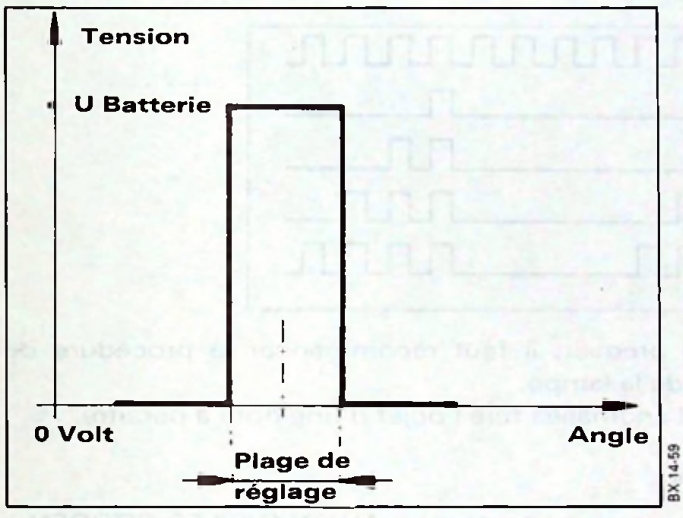

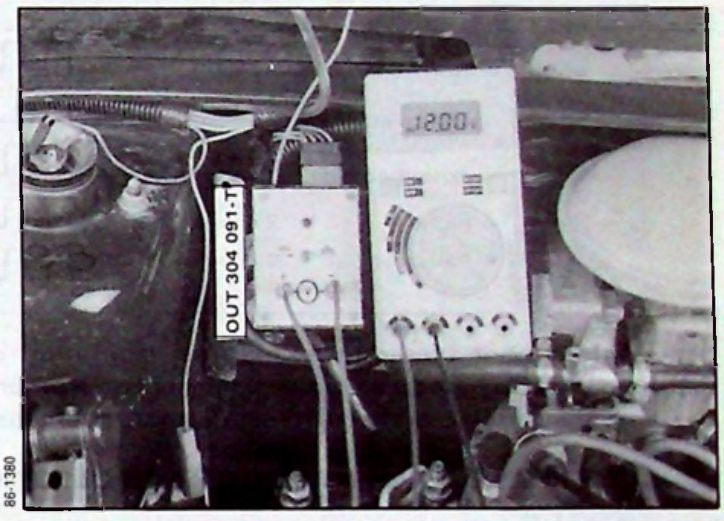

ACTION	LU AU VOLTMETRE (*moteur chaud*)
– Desserrer les vis de fixation en "**a**"	
– Tourner le potentiomètre dans le sens des aiguilles d'une montre	0 volt
– Tourner lentement le potentiomètre en sens inverse	12 volts (position correcte)
– Bloquer les vis de fixation "**a**"	
– Vérification : ouvrir manuellement le papillon	0 volt

• REGLAGE DU RALENTI ACCELERE

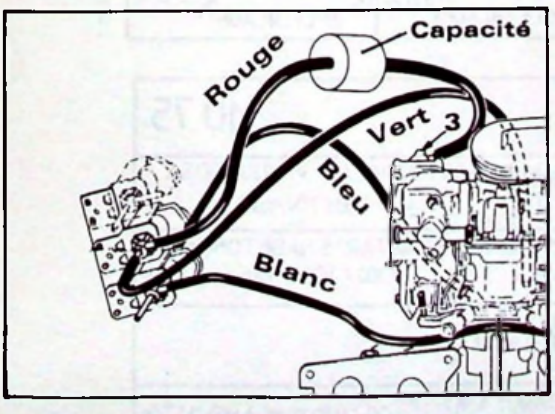

Conditions préalables : idem réglages précédents.

Réglage :

– Alimenter en permanence la capsule à dépression du carburateur ; pour cela :
  - débrancher le tube rouge de la capsule,
  - brancher le tube vert sur la capsule après l'avoir débranché de l'électrovanne.

– Régler, le régime de **ralenti accéléré** à **1 300 ± 100 tr/mn** en agissant sur la vis **(3).**

Rebrancher correctement le circuit pneumatique.

Contrôle :

– Accélérer le moteur jusqu'à 3000 tr/mn.
– Relâcher la commande d'accélérateur : le moteur doit rester accéléré pendant 1 seconde à 1 300 tr/mn.

- **AUTODIAGNOSTIC** (avec boîtier testeur)

Permet d'orienter le réparateur dans son diagnostic en émettant des éclats codés au niveau des lampes témoin du tableau de bord et du boîtier testeur.

a) Actionner l'interrupteur du boîtier testeur (position fermée).

b) Mettre le contact :

La lampe témoin clignote. Ce clignotement confirme que le système est en autodiagnostic.

c) Mettre le moteur en marche :

La lampe témoin clignote s'il n'y a pas d'anomalie.
Par contre, s'il y a un ou plusieurs défauts, la lampe témoin émet des éclats codés.

1 éclat : Défaut dans l'information de température d'eau (connexion, continuité, thermistance, calculateur).

2 éclats : Défaut dans l'information position du papillon (calage, connexion, continuité, résistance, calculateur).

3 éclats : Défaut dans la boucle, le calculateur commande les actuateurs au maxi et ne voit pas la sonde basculer au riche.

4 éclats : Défaut dans la boucle. Le calculateur commande les actuateurs au mini et ne voit pas la sonde basculer au pauvre.

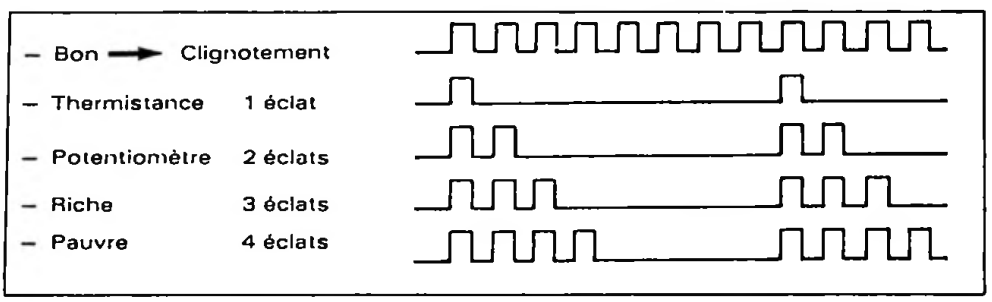

Les défauts sont hiérarchisés : après réparation du premier, il faut recommencer la procédure de diagnostic et ceci jusqu'à l'obtention du clignotement de la lampe.
La gamme complète des contrôles à effectuer en cas d'anomalies fera l'objet d'une note à paraître.

XI. VIGNETTE REGLEMENTATION ANTIPOLLUTION

La conformité du moteur aux normes limites des polluants est attestée par AUTOMOBILES CITROEN à l'aide d'une étiquette, collée sur la traverse avant, précisant les **réglages moteur indispensables** pour satisfaire aux normes.

AX 11 VIGNETTE SUISSE

DONNEES TECHNIQUES MOTEUR MOTOREINSTELLDATEN AUTOMOBILES CITROËN ≪			M075
VEHICULE MODELES: AX 11 TYP ZA-ZP FAHRZEUG: ZA-ZS	MOTEUR: FAMILLE HAZ87 TYP HAZ MOTOR: FAMILIE:	CYLINDREE: 1124 cm3 ZYLINDERINHALT:	
RALENTI 850±100 tr/mn VENT A L'ARRET LEERLAUF VENT. AUS	REGL. SOUPAPES A FROID: ADM: 0,2 +0,05 -0 mm ECHAP: 0,4 +0,05 -0 mm VENTILSPIEL KALT: EINLASS: AUSLASS:		
AVANCE ALLUMAGE 8° ± 2° VORZUNDUNG A BEI 700 ± 20 tr/mn	AU RALENTI TENSION ACTUATEUR PRINCIPAL 6±2 v CO: IM LEERLAUF SPANNUNG DER GESTEUERTEN HAUPTDÜSE		
RALENTI ACCELERE: 1300 ± 100 tr/mn SCHNELL LEERLAUF:	CO: AU RALENTI ≪0,5% IM LEERLAUF	CO_2: AU RALENTI ≫11% IM LEERLAUF	HC: AU RALENTI ≪100 ppm IM LEERLAUF

Z 00-2

AX 11 VIGNETTE SUEDE

UPPLYSNINGAR OM MOTORINSTÄLLNINGAR AUTOMOBILES CITROËN ^	M075
FORDONSMODELL: AX 11 FORDONSTYP: 1 och 2	TÄNDINSTÄLLNING BORTKOPPLAD VAKUUMDOSA 8° ± 2 F.O.D VID 700 ± 20 v/min
MOTORFAMILJ: LG-HAZ-88 - MOTOR: TYPE HAZ	TOMGÅNG AVSTÄNGDA FLÄKTAR SNABBTOMGÅNG 850±100 v/min 1300 ± 100 V/min
CYLINDERVOLYM: 1124 cm3	CO: SPÄNNING VID HUVUDMUNSTYCKET 6±2 volt
VENTILSPEL . KALL MOTOR: INSUG: 0,2 +0,05 -0 mm AVGAS: 0,4 +0,05 -0 mm	CO: VID TOMGÅNG: ≪0,5% CO_2: VID TOMGÅNG ≫11% HC: VID TOMGÅNG: ≪100 ppm

Z 00-2

AX 11
VIGNETTE AUTRICHE

DONNEES TECHNIQUES MOTEUR MOTOREINSTELLDATEN AUTOMOBILES CITROËN ⌃⌃			M075
VEHICULE MODELES: AX 11 TYP ZA-ZP FAHRZEUG: ZA-ZS	MOTEUR FAMILLE HAZ87 TYP HAZ MOTOR: FAMILIE:	CYLINDREE 1124 cm3 ZYLINDERINHALT:	
RALENTI 850±100 tr/mn VENT A L'ARRET LEERLAUF VENT. AUS	REGL. SOUPAPES A FROID ADM. $0,2\ ^{+0,05}_{-0}$ mm ECHAP $0,4\ ^{+0,05}_{-0}$ mm VENTILSPIEL KALT: EINLASS: AUSLASS:		
AVANCE ALLUMAGE 4° ± 2° VORZUNDUNG A BEI 700 ± 20 tr/mn	CO: AU RALENTI TENSION ACTUATEUR PRINCIPAL 6±2 v IM LEERLAUF SPANNUNG DER GESTEUERTEN HAUPTDÜSE		
RALENTI ACCELERE: 1300 ± 100 tr/mn SCHNELL LEERLAUF:	CO: AU RALENTI ⩽0,5%	CO_2: AU RALENTI ⩾11%	HC: AU RALENTI ⩽100 ppm IM LEERLAUF

Z 00-3

AX 14
VIGNETTE SUISSE
(rappel)

DONNEES TECHNIQUES MOTEUR MOTOREINSTELLDATEN AUTOMOBILES CITROËN ⌃			M076
VEHICULE: MODELES: AX 14 TYP: ZA-ZR FAHRZEUG:	MOTEUR: FAMILLE: KAY- 87 TYP KAY MOTOR: FAMILIE:	CYLINDREE: 1360 cm3 ZYLINDERINHALT:	
RALENTI 850±00 tr/mn VENT A L'ARRET LEERLAUF VENT. AUS	REGL. SOUPAPES A FROID: ADM. $0,2\ ^{+0,05}_{-0}$ mm ECHAP: $0,4\ ^{+0,05}_{-0}$ mm VENTILSPIEL KALT: EINLASS: AUSLASS:		
AVANCE ALLUMAGE 4° ± 2° VORZUNDUNG A BEI 700 ± 20 tr/mn	CO: AU RALENTI TENSION ACTUATEUR PRINCIPAL 6±2v IM LEERLAUF SPANNUNG DER GESTEUERTEN HAUPTDÜSE		
RALENTI ACCELERE: 1300 ± 100 tr/mn SCHNELL LEERLAUF:	CO: AU RALENTI ⩽0,5 %	CO_2: AU RALENTI ⩾11 %	HC: AU RALENTI ⩽100 ppm IM LEERLAUF

Z 00-1

AX 14
VIGNETTE SUÈDE

UPPLYSNINGAR OM MOTORINSTÄLLNINGAR AUTOMOBILES CITROËN ⌃	M076
FORDONSMODELL: AX 14 FORDONSTYP: 1	TÄNDINSTÄLLNING BORTKOPPLAD VAKUUMDOSA 4° ± 2 F.O.D VID 700±20 v/min
MOTORFAMILJ: LG-KAY-88 - MOTOR: TYPE KAY	TOMGÅNG AVSTÄNGDA FLÄKTAR SNABBTOMGÅNG 850±00 v/min 1300 ± 100 V/min
CYLINDERVOLYM: 1360 cm3	CO: SPÄNNING VID HUVUDMUNSTYCKET 6±2 volt
VENTILSPEL, KALL MOTOR: INSUG: $0,2\ ^{+0,05}_{-0}$ mm AVGAS: $0,4\ ^{+0,05}_{-0}$ mm	CO: VID TOMGÅNG: ⩽0,5 % CO_2: VID TOMGÅNG ⩾11 % HC: VID TOMGÅNG: ⩽100 ppm

Z 00-1

AX 14
VIGNETTE AUTRICHE

DONNEES TECHNIQUES MOTEUR MOTOREINSTELLDATEN AUTOMOBILES CITROËN ⌃⌃			M076
VEHICULE MODELES: AX 14 TYP ZA-ZR FAHRZEUG:	MOTEUR: FAMILLE KAY- 87 TYP KAY MOTOR: FAMILIE:	CYLINDREE 1360 cm3 ZYLINDERINHALT:	
RALENTI 850±100 tr/mn VENT A L'ARRET LEERLAUF VENT. AUS	REGL. SOUPAPES A FROID: ADM. $0,2\ ^{+0,05}_{-0}$ mm ECHAP $0,4\ ^{+0,05}_{-0}$ mm VENTILSPIEL KALT: EINLASS: AUSLASS:		
AVANCE ALLUMAGE 0° ± 2° VORZUNDUNG A BEI 700 ± 20 tr/mn	CO: AU RALENTI TENSION ACTUATEUR PRINCIPAL 6±2 v IM LEERLAUF SPANNUNG DER GESTEUERTEN HAUPTDÜSE		
RALENTI ACCELERE: 1300 ± 100 tr/mn SCHNELL LEERLAUF:	CO: AU RALENTI ⩽0,5%	CO_2: AU RALENTI ⩾11%	HC: AU RALENTI ⩽100 ppm IM LEERLAUF

Z 00-3

RAPPEL

Moteur AX 14 (se reporter à la Note Technique **AX ⓪ N°2**)

Caractéristiques :

Type moteur		KAY (TU 3 CP)	
Alésage		75 mm	
Course		77 mm	
Cylindrée		1 360 cm^3	
Rapport volumétrique		8,8/1	
Carburant		Essence sans plomb	
Indice d'octane		95 RON	91 RON
Puissance maximum	à 5000 tr/mn		
	CEE	44 kW	41 kW
	DIN	60 ch	55 ch
Couple maximum	à 3000 tr/mn		
	CEE	10,5 m.daN	10,5 m.daN
	DIN	10,7 m.kg	10,7 m.kg
Vitesse de rotation maxi		6000 tr/mn	

Calage allumeur (*capsule d'avance à dépression débranchée*) :

1) Essence sans plomb à 95 RON :

4° à 700 tr/mn

2) Essence sans plomb à 91 RON :

0° à 700 tr/mn

SCHÉMA DE PRINCIPE

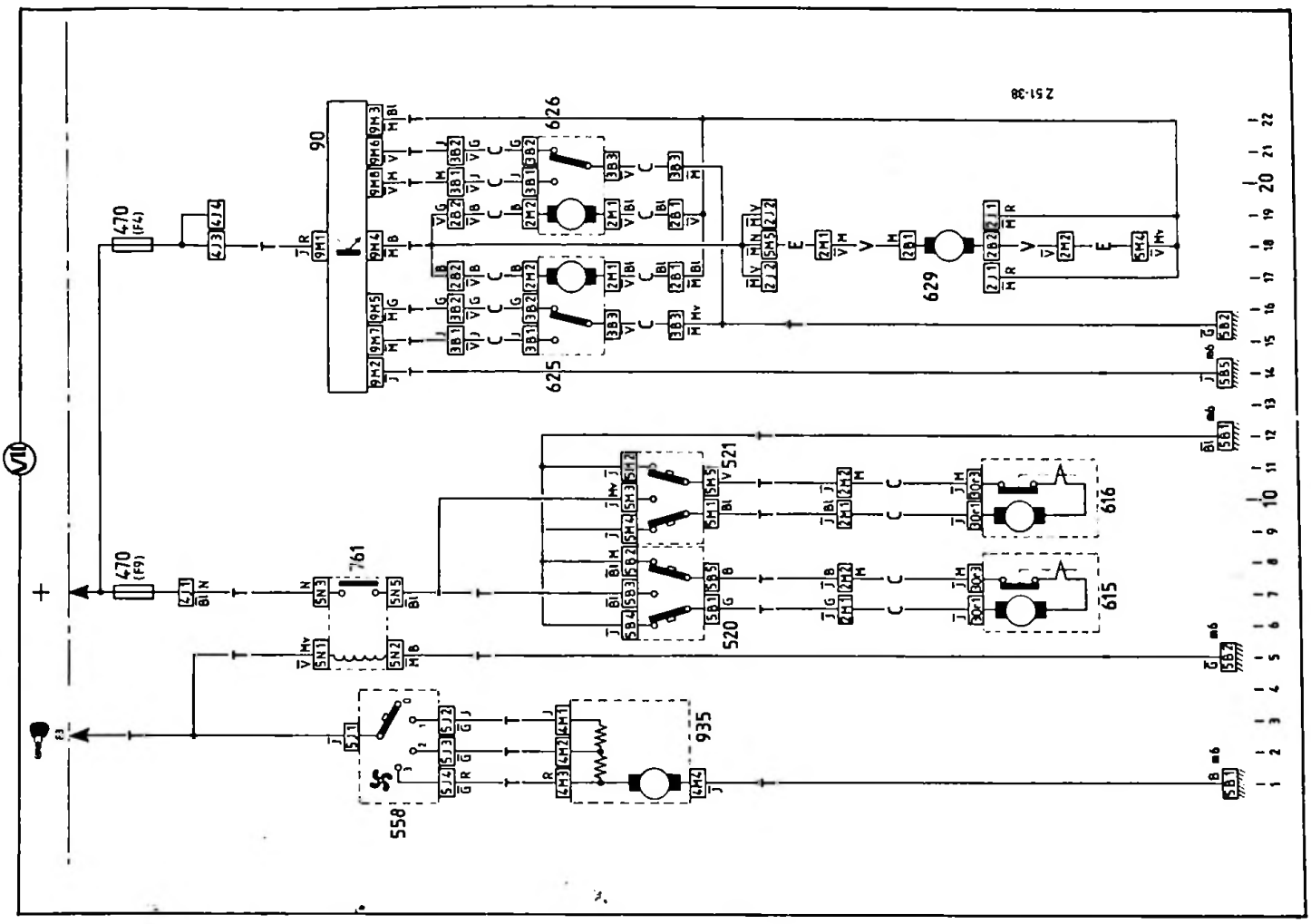

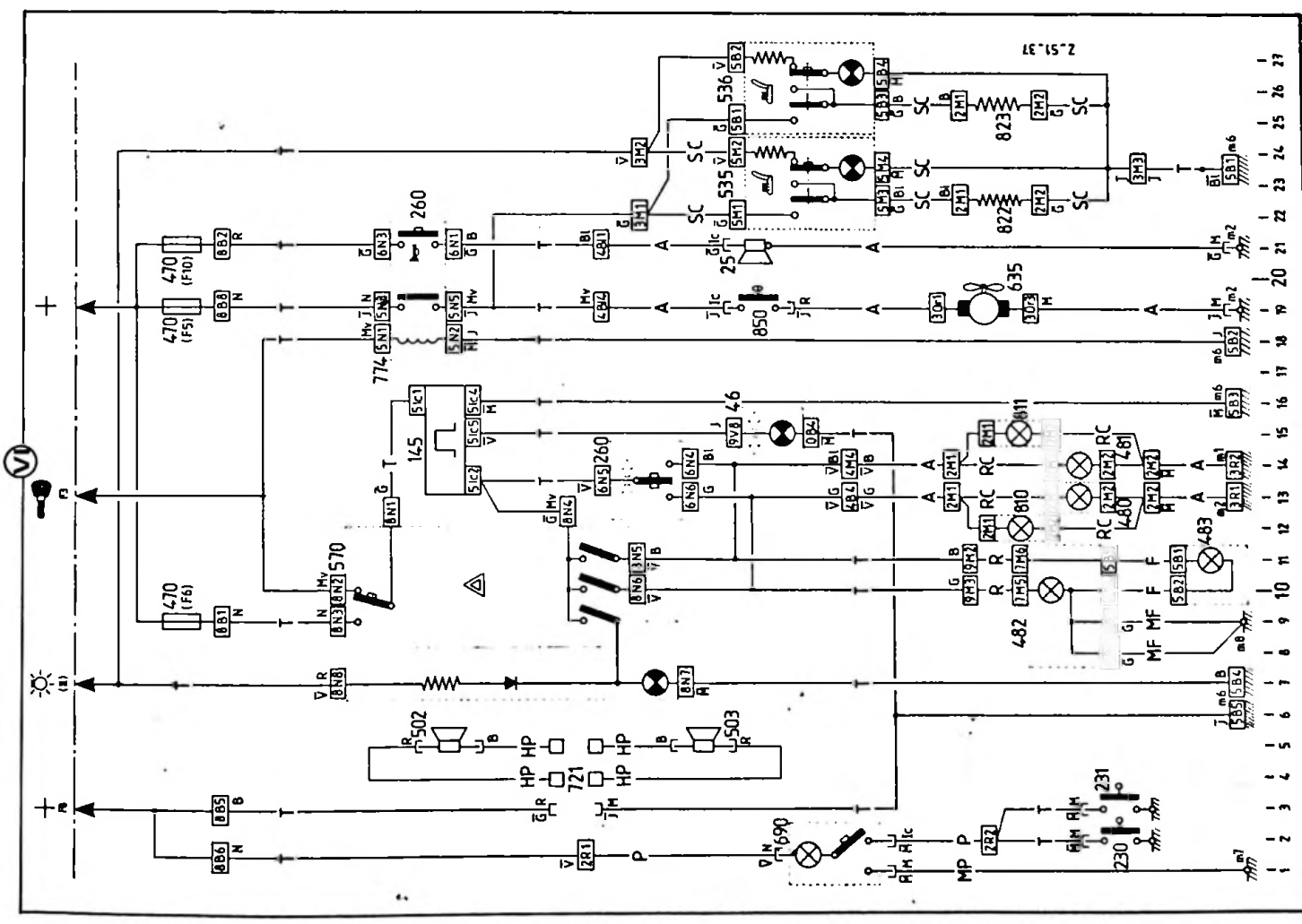

XIII. ELECTRICITE

NOMENCLATURE DES PIECES

N°	DESIGNATION	PRINCIPE N°	PRINCIPE Position
1	Allume-cigare	IV	21-22
5	Allumeur	III	22 — 26
10	Alternateur	II	2 — 6
25	Avertisseur	VI	21
45	Batterie	I	1
46	Bloc contrôle	II	10 — 12
46	Bloc contrôle	IV	1 — 20
46	Bloc contrôle	VI	15
50	Bobine d'allumage	III	13 — 17
55	Boîtier antipollution	III	2 — 20
75	Boîtier d'allumage (module)	III	17 — 23
90	Boîtier commande verrouillage porte	VII	14 — 22
145	Centrale clignotante	VI	14 — 16
168	Connecteur batterie	I	1 — 3
170	Contacteur de volet arrière	V	10
180	Contacteur feux de recul	V	8
185	Contacteur de stop	V	9
190	Contacteur de frein à main	IV	10
225	Contacteur de starter	IV	8
229	Contacteur antivol	I	14
230	Contacteur de feuillure (porte AV. G.)	VI	2
231	Contacteur de feuillure (porte AV. D.)	VI	3
236	Contacteur niveau liquide frein	IV	6
260	Commutateur éclairage / clignotant / avert.	II	9 — 11
260	Commutateur éclairage / clignotant / avert.	VI	13-14,21
263	Commutateur essuie-vitre/lave-vitre AV.	II	22 — 26
285	Condensateur bobine	III	12
300	Démarreur	II	3 — 15
331	Electrovanne (actuateur) principal	III	4
332	Electrovanne (actuateur) ralenti	III	6
333	Electrovanne aération de cuve	III	12
334	Electrovanne canister	III	7
336	Electrovanne dépression allumeur	III	5
337	Electrovanne entrebailleur papillon	III	8
355	Eclairage commande chauffage	IV	18
365	Eclairage cendrier	IV	20
370	Eclairage coffre	V	10
385	Eclairage plaque police gauche	II	18
386	Eclairage plaque police droit	II	19
430	Etrier de frein avant gauche	IV	8
431	Etrier de frein avant droit	IV	10
440	Feu de position avant gauche	II	12
441	Feu de position avant droit	II	13
442	Feu de position arrière gauche	II	16
443	Feu de position arrière droit	II	14
457	Feu de stop gauche	V	10
458	Feu de stop droit	V	9
463	Feu de recul droit	V	8
470	Fusible F12, F13	II	13, 14
470	Fusible F7, F2, F3, F8	I	15,17,18,25
70	Fusible F1, F11	V	3, 6
70	Fusible F6, F5, F10	VI	9,19,21
70	Fusible F9, F4	VII	7, 18
0	Feu indicateur direction avant gauche	VI	13

N°	DESIGNATION	PRINCIPE N°	PRINCIPE Position
481	Feu indicateur direction avant droit	VI	14
482	Feu indicateur direction arrière gauche	VI	10
483	Feu indicateur direction arrière droit	VI	11
488	Feu de route et croisement gauche	II	7-8
489	Feu de route et croisement droit	II	9-10
502	Haut-parleur arrière gauche	VI	5
503	Haut-parleur arrière droit	VI	5
511	Emplacement inter-feu de brouillard arrière	V	6-7
520	Interrupteur de lève-vitre avant gauche	VII	6 — 8
521	Interrupteur de lève-vitre avant droit	VII	9 — 11
532	Interrupteur de vitre arrière chauffante	V	3 — 5
535	Interrupteur siège chauffant conducteur	VI	22 — 24
536	Interrupteur siège chauffant passager	VI	25 — 27
550	Interrupteur nettoie-vitre arrière	V	16 — 19
558	Interrupteur de ventilateur d'air	VII	1 — 3
570	Interrupteur signal de détresse	VI	7 — 11
580	Jauge à carburant	IV	12 — 15
600	Moteur d'essuie-vitre avant	II	23 — 27
601	Moteur d'essuie-vitre arrière	V	11 — 14
615	Moteur de lève-vitre avant gauche	VII	7
616	Moteur de lève-vitre avant droit	VII	10
625	Moteur verrouillage porte avant gauche	VII	15 — 17
626	Moteur verrouillage porte avant droite	VII	19 — 21
629	Moteur verrouillage coffre	VII	18
635	Motoventilateur G. refroidissement moteur	VI	19
650	Mano-contact d'huile	IV	4
680	Pompe lave-vitre avant	II	22
681	Pompe lave-vitre arrière	V	18
682	Pompe lave-projecteurs	II	21
688	Potentiomètre sur axe papillon	III	18 — 20
690	Plafonnier central	VI	1-2
720	Prise de diagnostic	III	1 — 3
721	Prises radio	VI	3 — 5
729	Relais anti-pollution	III	8-9
737	Relais feux de croisement	II	15 — 18
755	Relais essuie-projecteur	II	19 — 21
760	Relais de vitre arrière chauffante	V	2-3
761	Relais de lève-vitre avant	VII	5 — 7
765	Relais d'essuie-vitre avant	II	25-26
766	Relais d'essuie-vitre arrière	V	13 — 17
774	Relais de motoventilateur	VI	18-19
780	Relais feux diurne	II	13 — 15
810	Répétiteur latéral gauche	VI	12
811	Répétiteur latéral droit	VI	15
822	Siège chauffant gauche	VI	22-23
823	Siège chauffant droit	VI	25-26
833	Sonde Lambda	III	9-10
840	Sonde de température d'eau	III	16-17
843	Sonde de température d'huile	III	15
850	Thermocontact de ventilateur sur circuit d'eau	VI	19
855	Thermocontact d'eau	IV	5
935	Ventilateur de climatisation	VII	1 — 3
945	Vitre arrière chauffante	V	2

NOMENCLATURE DES FAISCEAUX

A	: Avant	**MF**	: Masse feu
C	: Porte	**MP**	: Masse plafonnier
CK	: Sur carburateur	**P**	: Plafonnier
CN	: Câble négatif	**R**	: Arrière
CP	: Câble positif	**RC**	: Rappel clignotant
E	: Essuie-vitre volet	**SC**	: Siège chauffant
F	: Inter-feux	**T**	: Tableau de bord
HP	: Haut-parleur	**TC**	: Témoin carbu pilote
J	: Jauge	**U**	: Usure frein
K	: Carbu piloté	**V**	: Volet arrière
M	: Moteur		

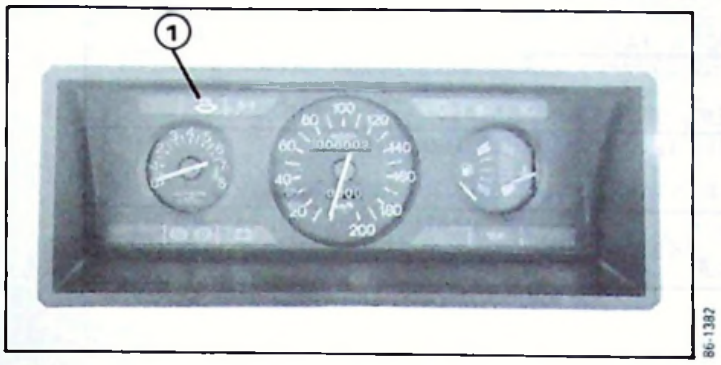

- **Tableau de bord - Fonction alarme :**

Au travers de la lampe témoin (1), le conducteur est informé sur l'état du système de la carburation pilotée.

Si fonctionnement correct :
- à la mise du contact, la lampe s'allume,
- moteur tournant, la lampe s'éteint.

Si anomalie :
- moteur tournant, la lampe reste allumée ou s'allume (le véhicule peut rejoindre un atelier de réparation par ses propres moyens).

- **SCHÉMA D'ALIMENTATION**

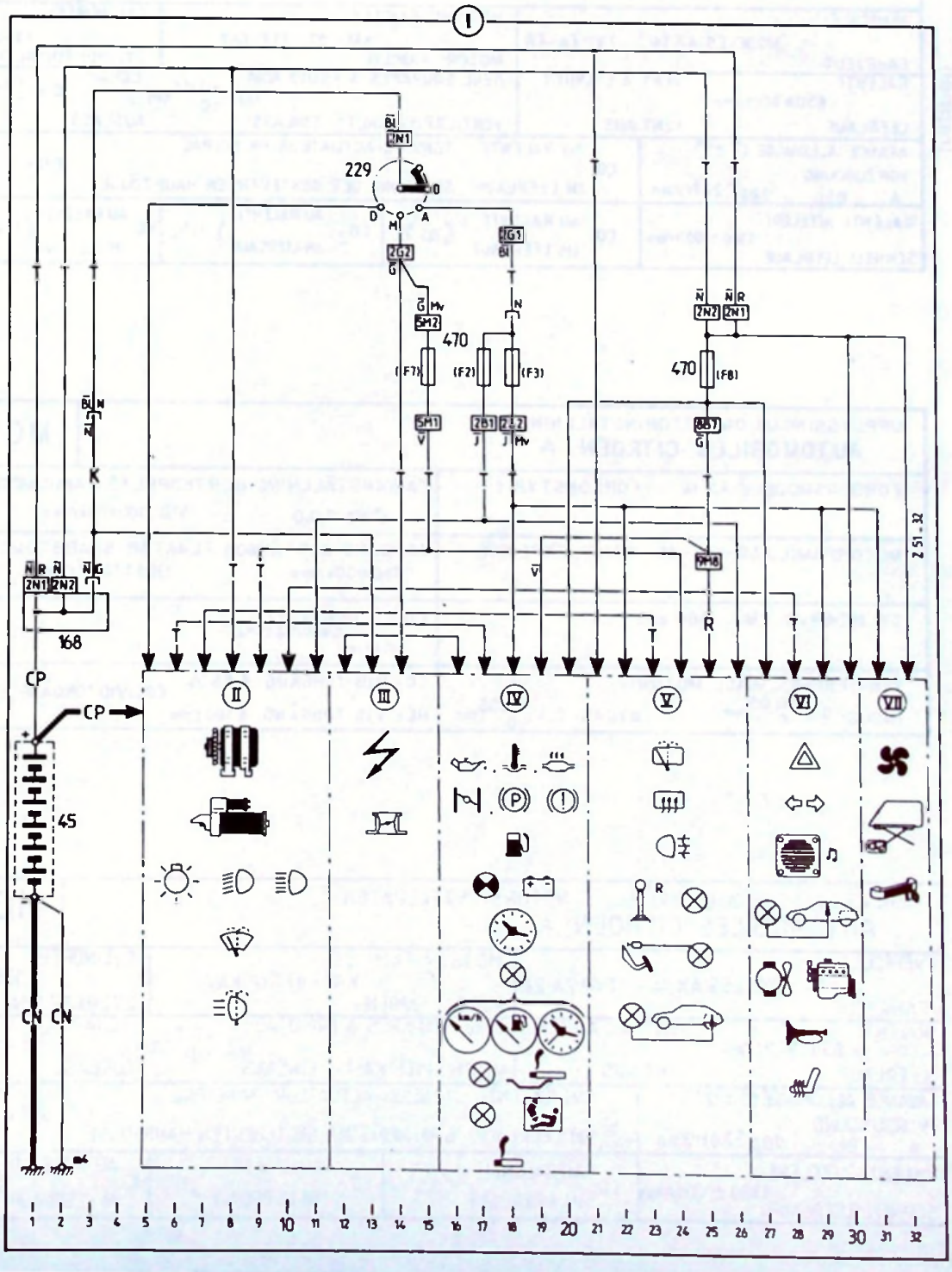

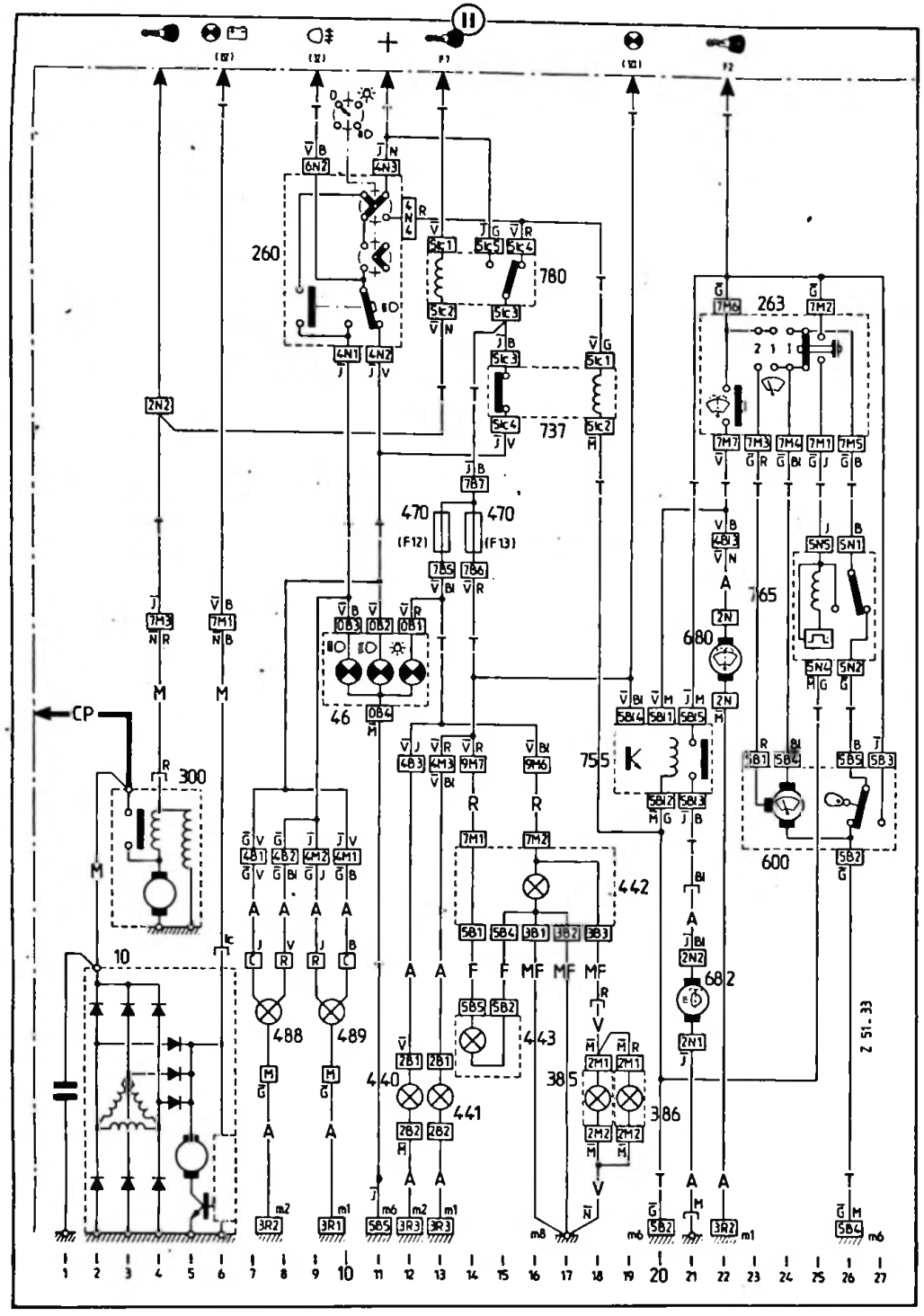

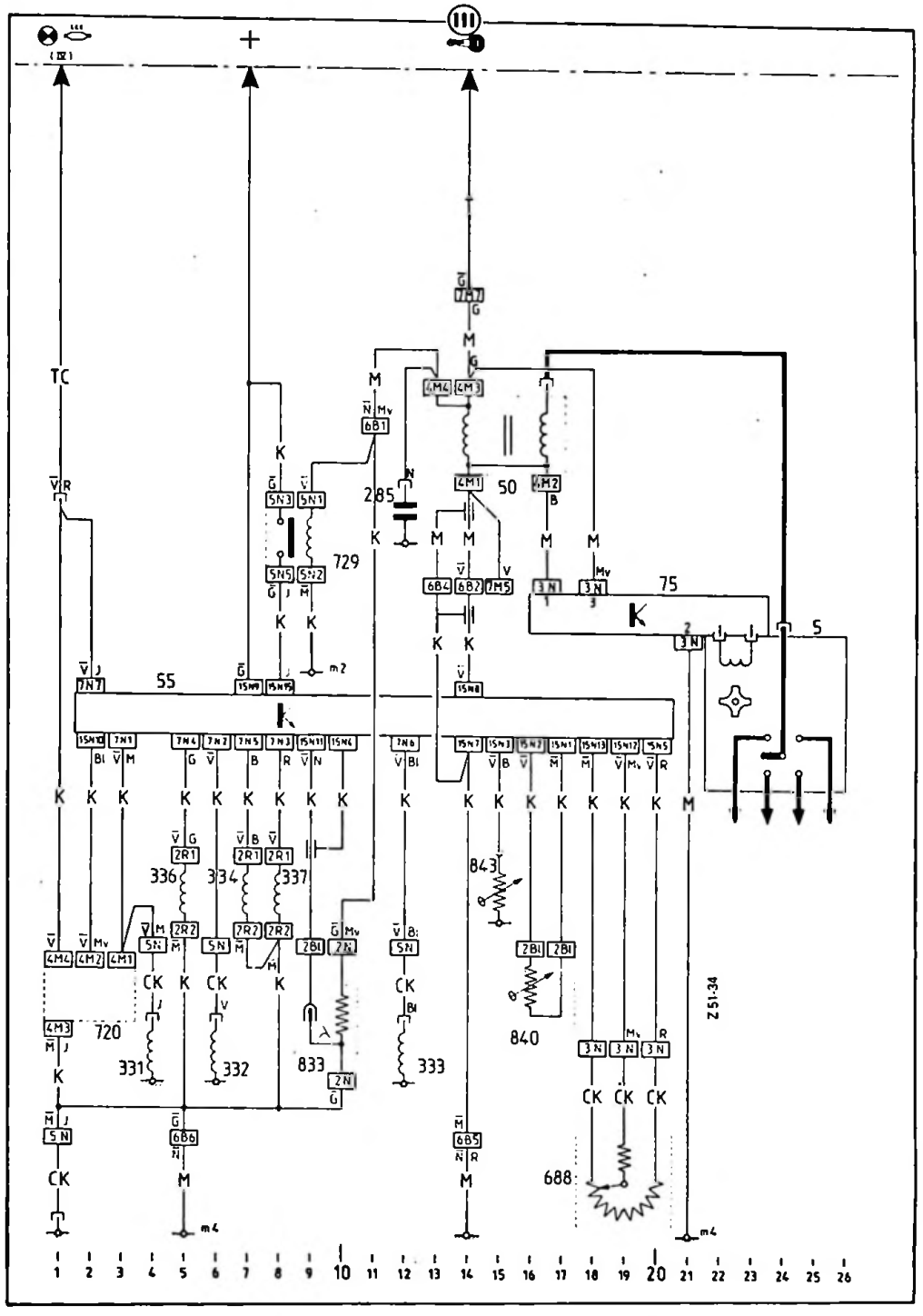

SCHEMA DE

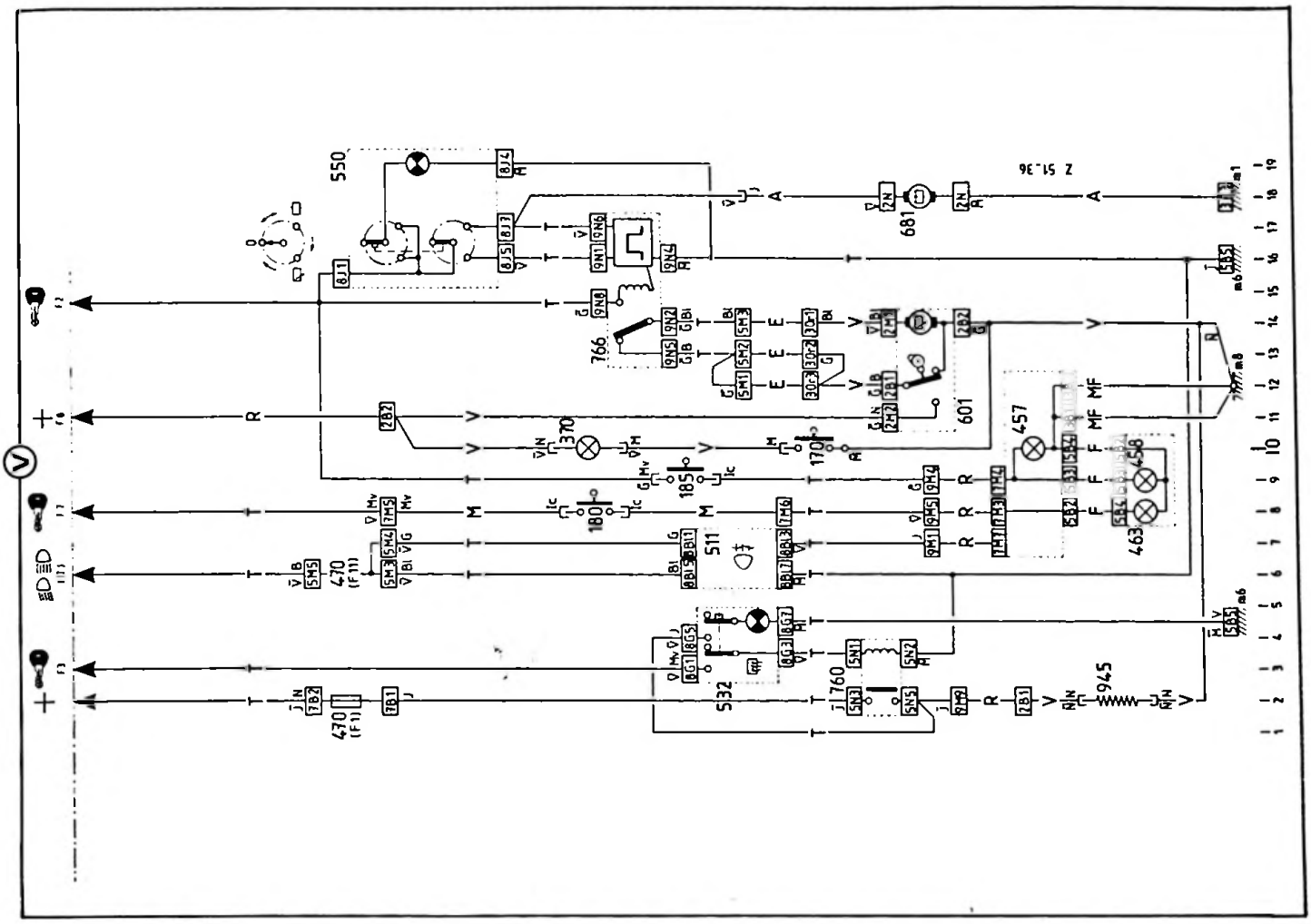

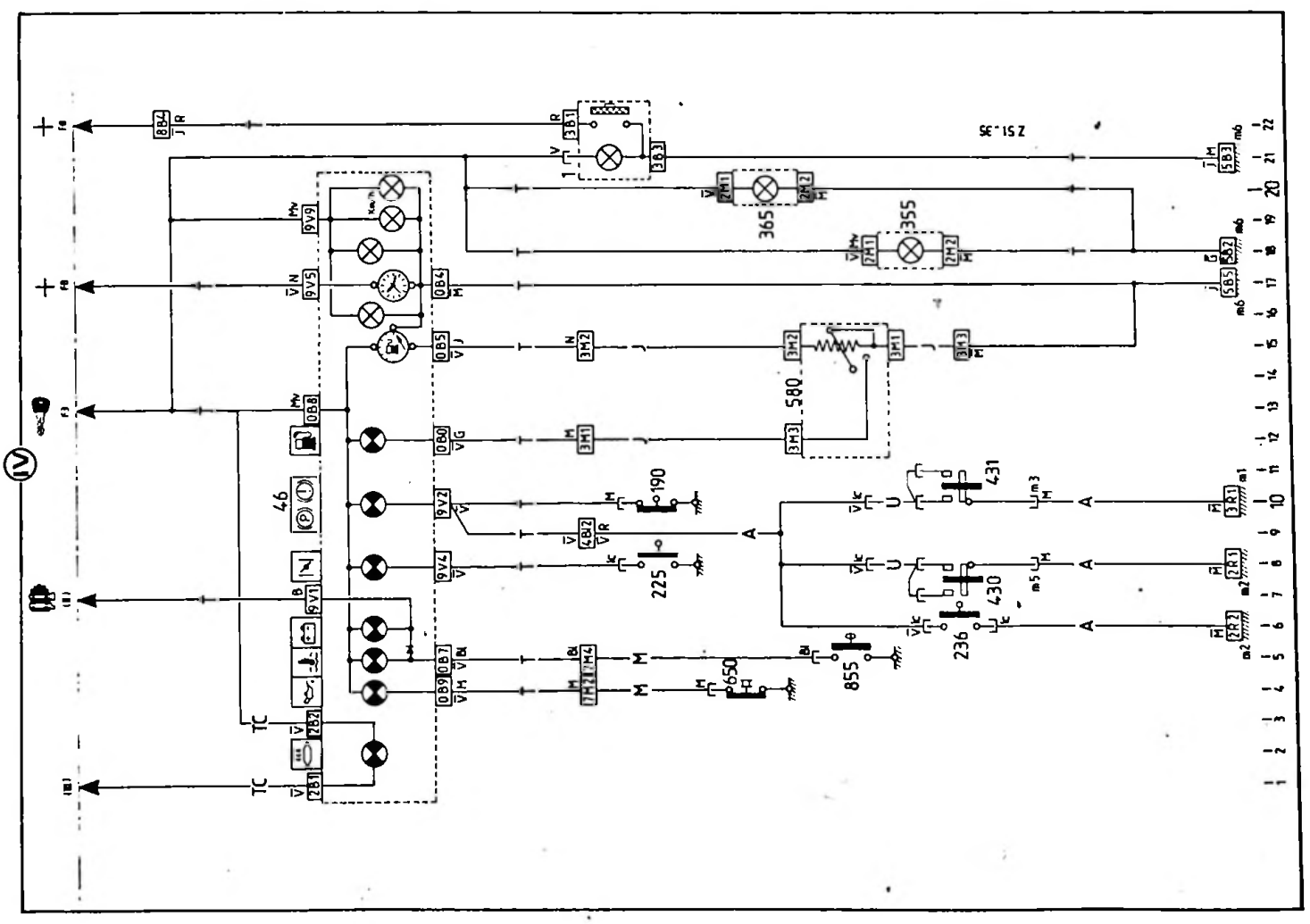

SCHÉMA D'INSTALLATION

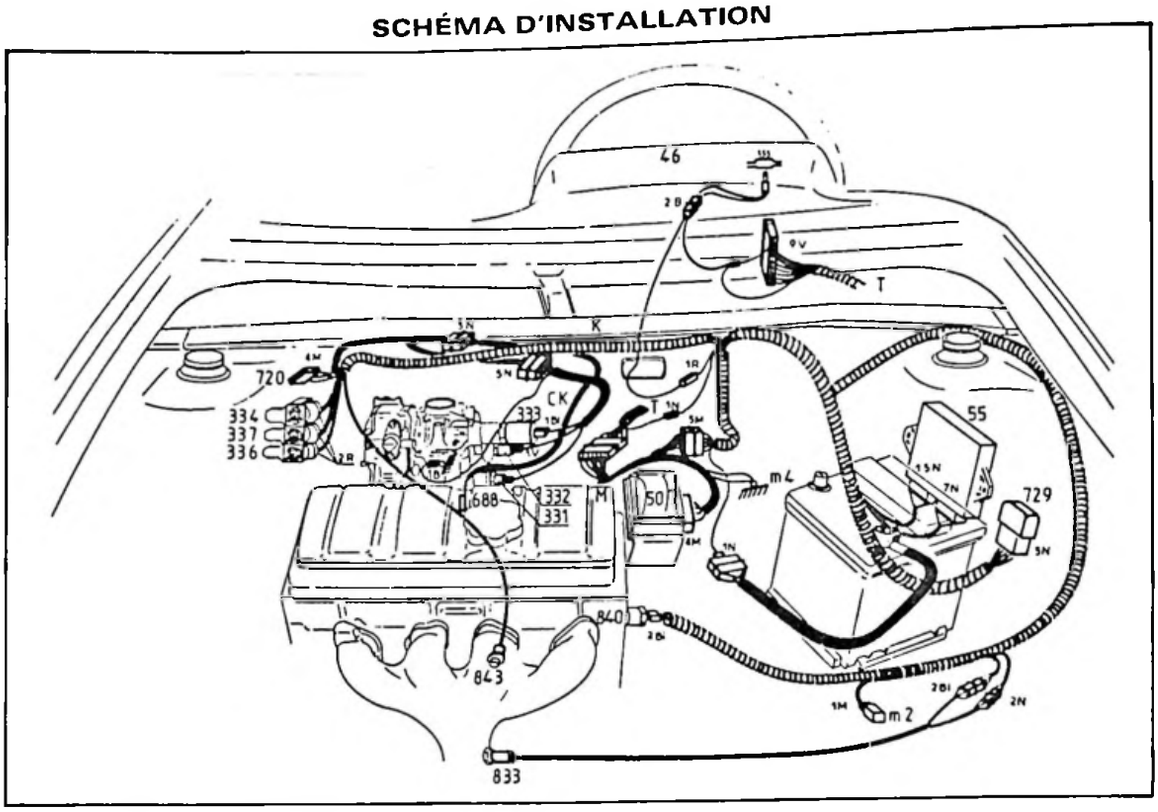

OPÉRATIONS \ KM	1 500 à 2 500 km	12 500	25 000	37 500	50 000	62 500	75 000	87 500	100 000	112 500	125 500	137 000	150 000
STATION-SERVICE													
Vidange / plein :													
– moteur	X	X	X	X	X	X	X	X	X	X	X	X	X
Remplacement :													
– cartouche filtre à huile	X	X		X		X		X		X		X	
– cartouche filtre à air			X		X		X		X		X		X
Niveau :													
– circuit de refroidissement	X	X	X	X	X	X	X	X	X	X	X	X	X
Vérification :													
– lampe témoin du carburateur pilote		X		X		X		X		X		X	
ENTRETIEN													
Contrôle, réglage ou remplacement :													
– bougies			X		X		X		X		X		
– état et tension courroies d'accessoires			X		X		X		X		X		X
– remplacement du filtre à essence			X		X		X		X		X		
Contrôle étanchéité et aspect :													
– circuit d'entrebâilleur de papillon					X				X				X
– circuit de dépression allumeur					X				X				X
Essai du véhicule	X		X		X		X		X		X		X
Vérification du réglage :													
– lampe témoin du carburateur pilote	X		X		X		X		X		X		X
– réglage(s) de ralenti	X		X		X		X		X		X		X
– contrôle antipollution	X		X		X		X		X		X		X
OPÉRATION SUGGÉRÉE													
Jeux aux soupapes			X										

CITROËN SERVICES A LA CLIENTELE DIVISION APRÈS - VENTE TECHNIQUE APRÈS - VENTE	**NOTE TECHNIQUE**	**AX 0**
APPLICATION : **TOUS PAYS A DEPOLLUTION NON SEVERISEE**	CONCERNE : **AX GT** **NOUVEAU VEHICULE** **Caractéristiques**	**N° 9**
DIFFUSION : **TOUS PAYS**		Le 30 Octobre 1987
CE DOCUMENT EST A CLASSER DANS : **RECUEIL DE NOTES N° MAN 008920**		353

L'AX GT est commercialisée depuis le **19 Octobre 1987.**

87-656

DESCRIPTION :

- Berline trois portes, cinq places.
- Carrosserie bi-corps.
- Moteur quatre cylindres — carburateur double-corps.
- Allumage électronique.
- Boîte de vitesses cinq rapports.
- Suspension pseudo MAC PHERSON à l'avant, barres de torsion à l'arrière.
- Barres stabilisatrices avant et arrière.
- Direction à crémaillère.
- Freins à disques à l'avant, à tambours à l'arrière.
- Vitesse maxi 180 km/h.

CARACTERISTIQUES :

Puissance administrative	7 CV
Cylindrée du moteur	1 360 cm^3
Boîte de vitesses	5 rapports
Désignation aux Mines	Z A Série Z D
Symbole Usine	Z D

DIMENSIONS :

Empattement	2,280 m
Voie avant	1,392 m
Voie arrière	1,312 m
Longueur hors tout	3,495 m
Largeur hors tout	1,596 m
Porte-à-faux avant	0,666 m
Porte-à-faux arrière	0,549 m
Hauteur en ordre de marche	1,344 m
Garde au sol (en charge)	90,5 mm
Pente limite de démarrage au P.T.R.	12 %
Volume du coffre (avec tablette)	176 dm^3

POIDS

Poids du véhicule à vide en ordre de marche	720 kg
• Sur l'avant	455 kg
• Sur l'arrière	265 kg
Poids total autorisé en charge	1 125 kg
• Sur l'avant	570 kg
• Sur l'arrière	560 kg
Poids total roulant autorisé	1 825 kg
Poids maximum remorquable	
• Sans freins	360 kg
• Avec freins	700 kg
Poids maximum sur flèche	50 kg
Poids maximum sur galerie	50 kg

PERFORMANCES :

• 400 m départ arrêté	16,8 s
• 1 000 m départ arrêté	31,2 s
• 0 à 100 km/h	9,3 s
• Vitesse maximum	180 km/h

CONSOMMATIONS SPECIFIQUES DE CARBURANT (UTAC) :

• A 90 km/h	4,9 l
• A 120 km/h	6,6 l
• Sur parcours de type urbain	7,6 l

MOTEUR :

Moteur développé sur une base de moteur 1 360 cm^3 équipant de série les AX 14 TRS et AX 14 TZS.

Caractéristiques :

- Type moteur (repère sur médaille) K2A
- Alésage ..... 75 mm
- Course ..... 77 mm
- Cylindrée ..... 1 360 cm^3
- Rapport volumétrique 9,3/1
- Puissance maxi (C.E.E.) ..... 61,5 kw
  (D.I.N.) ..... 85 CV } à 6 400 tr/mn
- Couple maxi (C.E.E.) ..... 11,4 m.daN
  (D.I.N.) ..... 11,8 m.kg } à 4 000 tr/mn
- Régime de rotation maxi ..... 6 800 tr/mn
- Indice d'octane mini ..... 97 RON

Particularités :

- **Culasse :**

  Culasse spécifique. Diamètres des conduits d'admission augmentés. Volume des chambres de combustion inchangé.

- **Distribution :**

  Epure de distribution spécifique. Arbre à cames nouveau.

A.O.A.	(Avance à l'ouverture d'admission)	7° 28'
R.F.A.	(Retard à la fermeture d'admission)	41° 02'
A.O.E.	(Avance à l'ouverture d'échappement)	56°
R.F.E.	(Retard à la fermeture d'échappement)	7° 27'

Epure de distribution, avec un jeu théorique de 0,7 mm aux soupapes.
(identification de l'arbre à cames)

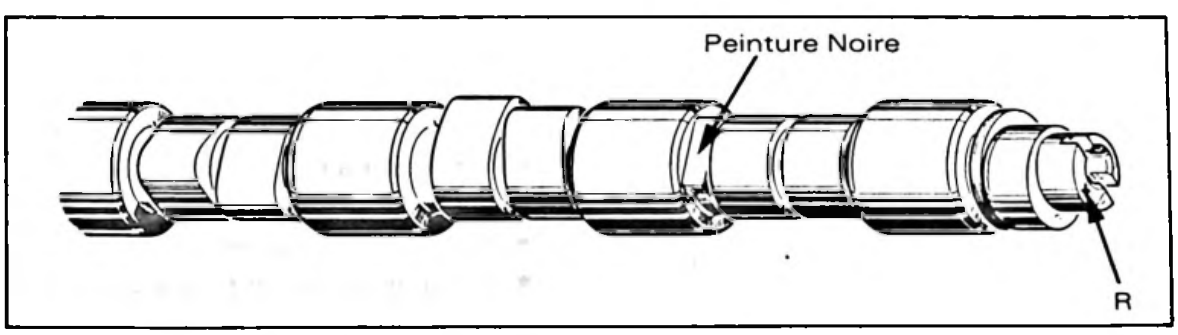

Z 12-5

– Jeu pratique aux soupapes (à froid)	Admission	=	0,20 mm
	Echappement	=	0,30 mm

- **Graissage :**

Tarage du mano-contact nouveau	0,5 bar (*au lieu de 0,8 bar*).
Capacité d'huile après vidange : inchangée	3,2 litres environ.
Capacité après vidange et échange cartouche	3,5 litres environ
Référence de la cartouche filtrante	PURFLUX LS 468
Huile préconisée	TOTAL GTI 3 - 10 W 40
ou	TOTAL GTS PLUS 15 W 40 (appellations commerciales FRANCE)

- **Refroidissement :**

Circuit de refroidissement modifié – Durites de chauffage nouvelles.

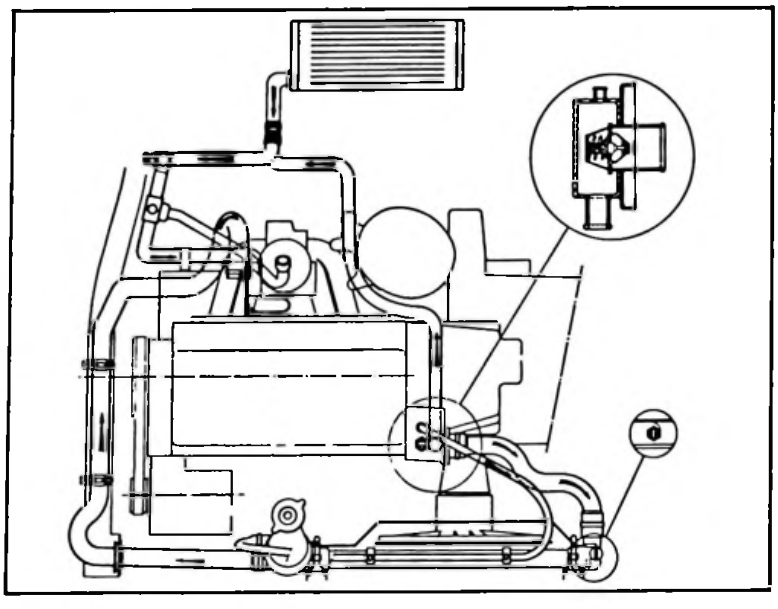

Z 23-5

Caractéristiques inchangées : *(Rappel)*

- Circuit pressurisé à 1 bar.
- Protection assurée jusqu'à – 15° C.
- Radiateur : 12,55 dm² (Série)
- Moto-ventilateur mono vitesse - huit pales - Marque GATE - Puissance 90 W.
- Sonde de déclenchement : 90° - 95° C.
- Capacité du circuit : 4,8 litres environ.

- **Alimentation :**

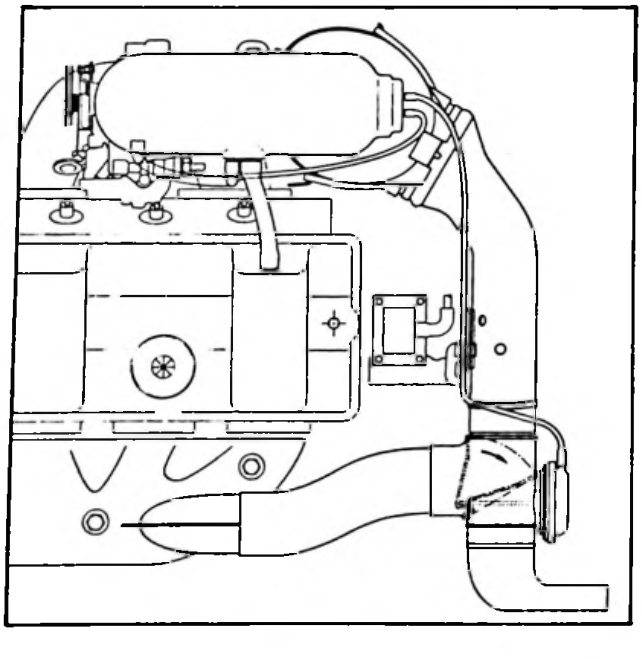

Z 14-21

- Circuit d'alimentation d'air nouveau.
- Filtre à air à cartouche sèche (avec résonateur).
- Repère : AP. AC. AT 7801.
- Conduit de liaison filtre à carburateur, spécifique.
- Conduit de liaison mélangeur à filtre, spécifique (diamètre augmenté).
- Conduit d'entrée sur mélangeur rapporté.

Circuit d'alimentation d'essence avec retour au réservoir.

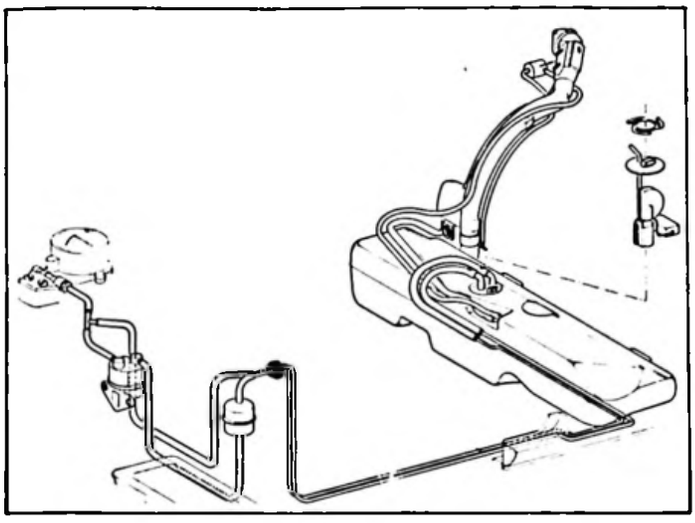

Z 17-7

- Capacité 43 litres.
- Bouchon fermant à clé.
- Rhéostat de jauge avec piquage supplémentaire pour retour au réservoir.
- Filtre à carburant.

CARBURATION :

Carburateur double corps "Compound" à commande mécanique du deuxième corps.

Marque SOLEX – Type 32 - 34 Z 2 – Repère 409.

Starter à volet agissant sur le premier corps – capsule de dénoyage.

Coupe ralenti (étouffoir).

Réchauffage électrique sur embase.

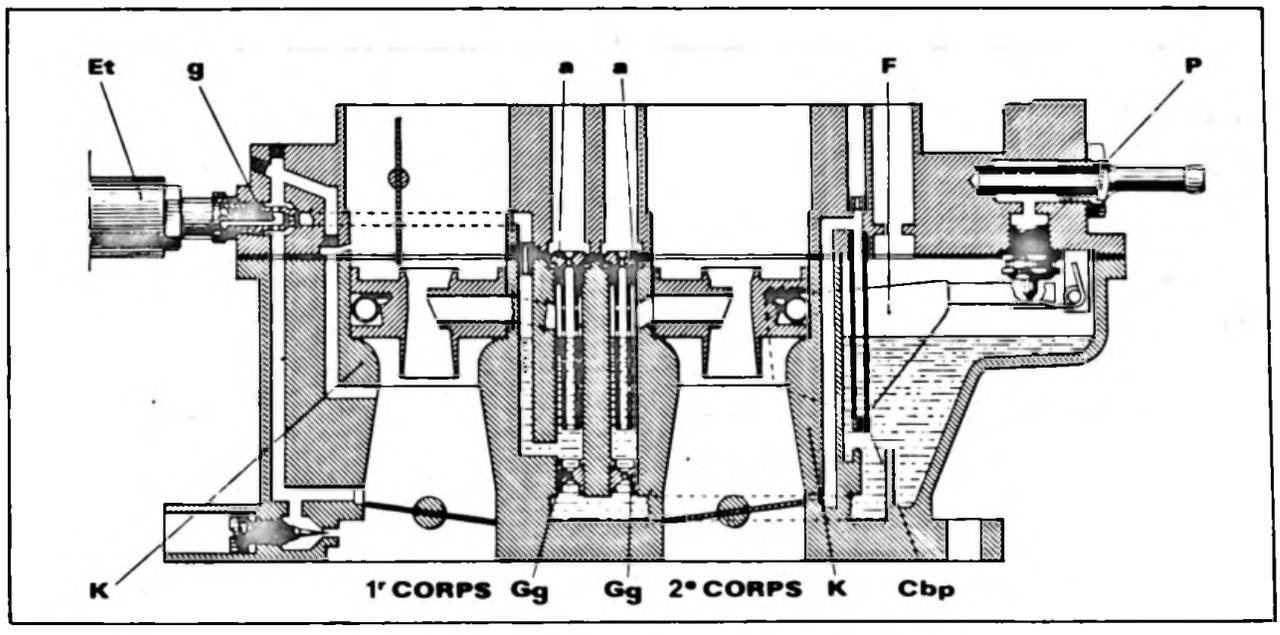

Z 14-23

DESIGNATION	VALEURS	
	1er CORPS	2e CORPS
Buse	24	27
Ajutage d'automaticité	155	175
Gicleur principal	117	130
Gicleur de ralenti	45	(100)
Tube d'émulsion	27	AZ
Injecteur de pompe de reprise	35	35
Gicleur d'éconostat	–	120
Pointeau	1,8	

Régime de ralenti : **750 ± 50 tr/mn** – CO : **0,8 à 1,2 %** – CO_2 **> 9 %**

ALLUMAGE :

- Allumage électronique à déclenchement électromagnétique.
- Bougies à siège plat avec joint – Culot long (M 14 x 125)
  Marques EYQUEM FC 62 LS.
  CHAMPION C7 YC X
- Allumeur DUCELLIER : 2525 561
  Repère des courbes CO 52 – DO 41
  Résistance du générateur d'impulsions : 300 Ω environ.
  Calage dynamique : **8° ± 2 à 750 tr/mn** (capsule d'avance débranchée).

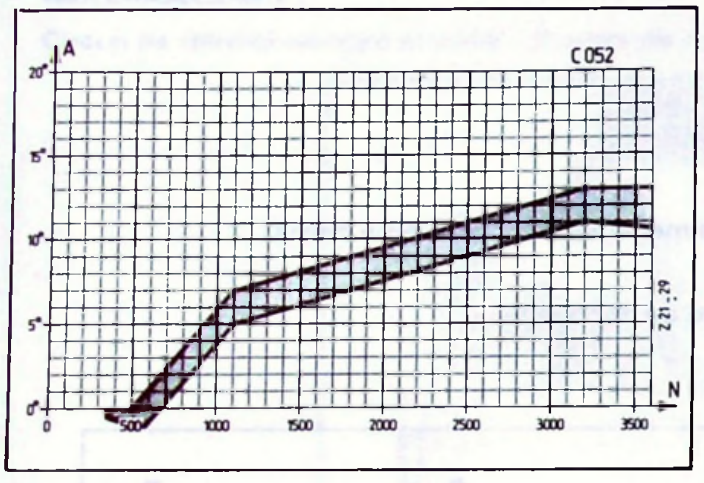

Z 21-29

Avance centrifuge

A : Avance allumeur

N : Tr/mn allumeur

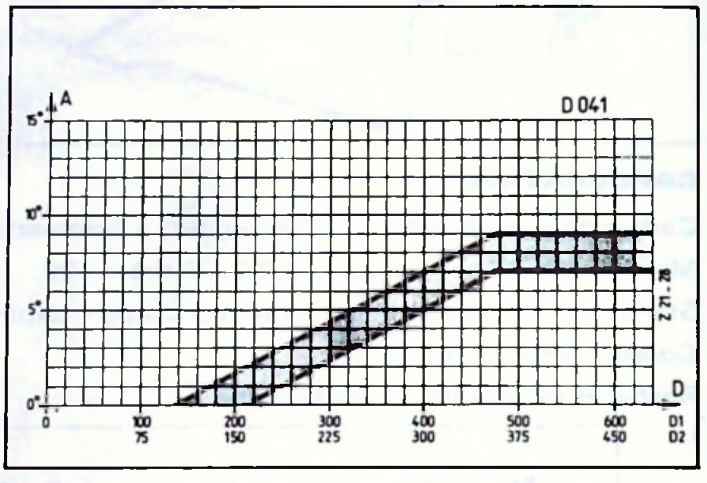

Z 21-28

Avance à dépression

D 1 : Avance à dépression en m.bar

D 2 : Avance à dépression en mm.Hg

– Module transistorisé type MTRO2 – Marque BOSCH – 0227100140

– Bobine d'allumage type BTRO2 – Marque DUCELLIER : 520 073
MARELLI : BAE 507

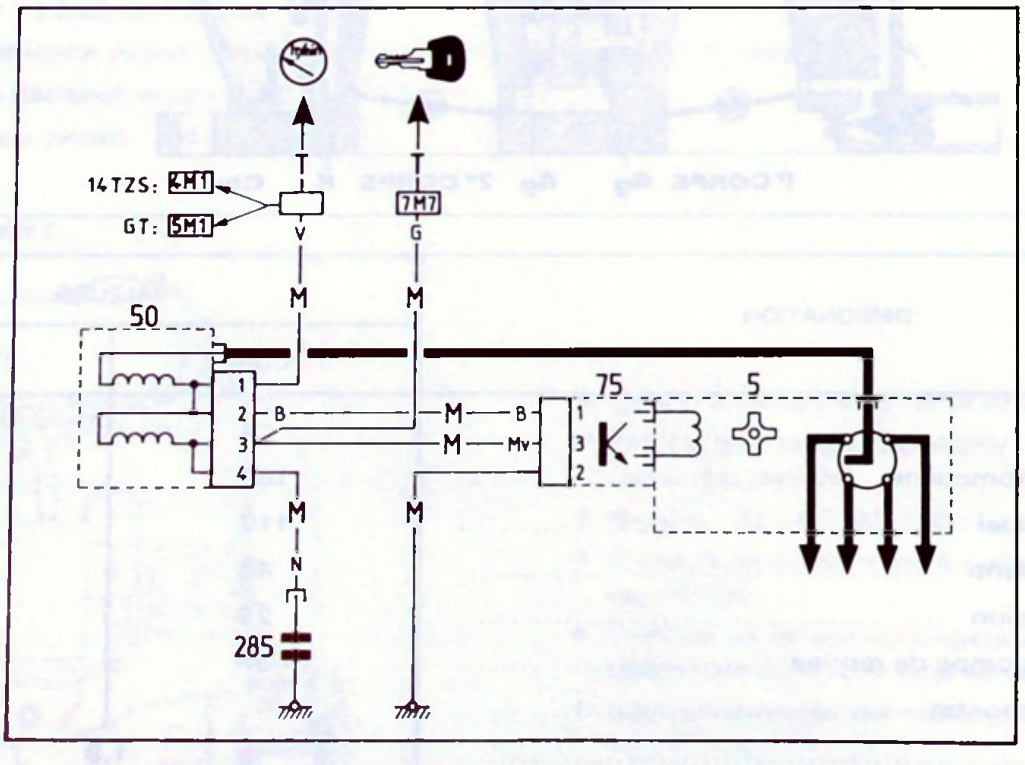

Légende :

5. Allumeur
50. Bobine d'allumage
75. Module transistorisé.
285. Antiparasite radio.

ECHAPPEMENT :

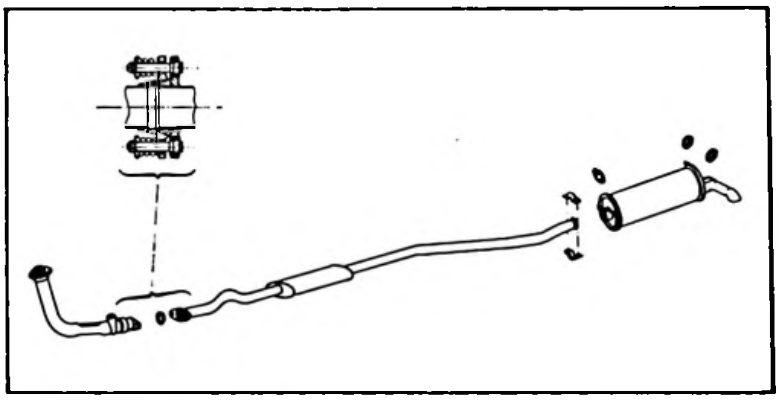

Z 18-3

Ligne d'échappement articulée en partie basse sous caisse.

Tuyauterie avant spécifique à double conduit intégré.

Tuyauterie intermédiaire et silencieux arrière identique à l'AX SPORT.

EMBRAYAGE :

Embrayage rigoureusement identique à celui des AX 14 et AX SPORT

- Disque Ø = 180 mm – Qualité F 202 – 18 cannelures.
- Mécanisme VERTO – Référence 180 CP 355.

BOÎTE DE VITESSES :

Commande mono-barre – levier avec pommeau noir – liseré rouge.
Boîte de vitesses de type MA – Repère médaille : 2 CA 09
Capacité d'huile : 2 litres – Qualité TOTAL TRANSMISSION BV 75 W 80.
Etagement série – Couple réducteur spécifique.

VITESSES	RAPPORT B.V.	RAPPORT PONT	RAPPORT AUX ROUES	* VITESSES EN KM/H A 1000 TR/MN
1	12/41		0,0743	7,35
2	20/39		0,1302	12,88
3	28/38	16/63	0,1871	18,52
4	37/39		0,2409	23,84
5	41/35		0,2975	29,44
M.AR	12/43		0,0708	7,01

* Circonférence de roulement des pneumatiques 165/65 R 13 = 1,650 m
Rapport de la prise compteur 19 x 18 (marron).

TRANSMISSIONS

Transmissions à joint homocinétique à tripodes (**identiques à la série**).

ESSIEU AVANT

Essieu avant pseudo MAC PHERSON

Particularités :

Amortisseur : Loi d'amortissement identique à la série (302).
Butée d'attaque rapportée sur tige d'amortisseur limitant sa course.
Ressort hélicoïdal – hauteur libre 387 mm. (Série).
Barre antiroulis Ø = 21 mm.
Pivot fonte GS avec Ø taraudé pour fixation des écopes de refroidissement des disques de frein.

Carrossage : 0° 25 ± 30'

Parallélisme : 2 ± 1 mm (ouverture)

Chasse : 29' ± 30'

ESSIEU ARRIERE

Essieu arrière à roues indépendantes.

Particularités :

Bras en fonte GS – identiques à l'AX SPORT.
Amortisseur double effet – loi d'amortissement 208 (identique à la série).
Barres de torsion – barre gauche : 2 repères de peinture blanche Ø = 17,9 mm
– barre droite : 1 repère de peinture blanche Ø = 17,9 mm
Barre antiroulis Ø = 14 mm (identique à l'AX SPORT).
Parallélisme : 1 ± 1 mm (ouverture).

ROUES

5 roues tôle – 5.00 FH 13 – écuanteur 14 – teinte gris clair métallisé (FTU) – 12 ajours équidistants sur voile.

5 pneus Michelin 165/65 R 13 MXL.

4 enjoliveurs petit diamètre spécifiques – teinte gris clair métallisé – liseré rouge.

Options

4 roues alliage 5 J 13 – écuanteur 14 (idem AX SPORT).

1 roue tôle 5 B 13 – écuanteur 14 (teinte gris clair métallisé).

5 pneus Michelin 165/65 R 13 MXL.

Pression de gonflage AV : 1,9 bars AR : 2 bars Roue de secours : 2,2 bars.

Monte autorisée : 165/65 R 13 XM + S.

DIRECTION :

Direction à crémaillère identique à celle des AX 14 et AX SPORT.

- Crémaillère : 28 dents – Course 72 mm.
- Pignon : 7 dents.
- Volant trois branches moussé – Ø 370 mm – aspect cuir – teinte anthracite métallisé – écusson nouvelle image de marque rapporté sur enjoliveur central.
- Rapport de démultiplication : 1/18,80
- Nombre de tours de volant de butée à butée ..... : 3,15 tours.
- Diamètre de braquage (entre murs) ..... : 10,550 m
  (entre trottoirs) ..... : 10,210 m
- Angle de braquage :
  - Roue intérieure ..... : 37° 10'
  - Roue extérieure ..... : 29° 10'

FREINS :

Circuit de freinage en "X" – Disques à l'avant – Tambours à l'arrière.

Commande :

(Identique à la Série) :

Maître cylindre tandem Ø = 20,6 mm.

Amplificateur de freinage (ISOVAC Ø = 187,5 mm).

- **Freins avant :**

Diamètre des disques : 238 mm.

Epaisseur : 10 mm (spécifique – identique à l'AX SPORT).

Etriers Marque TEVES – Ø = 45 mm.

Surface totale des garnitures : 112 cm^2.

Qualité : TEXTAR T 250.

Ecope de refroidissement.

- **Freins arrière :**

Marque D.B.A.

Diamètre des tambours : 165 mm

Garnitures collées : 135 x 30 x 44,5 mm.

Surface totale (essieu) : 160 cm^2

Qualité : ENERGIT 558 FF

Diamètre des cylindres de roues : Ø = 19 mm.

Limiteur asservi à la charge.

Réglages inchangés : Pression de coupure (à vide) : Entrées 80 bars – Sorties 25 bars.
Jeu au ressort inchangé : 0,5 à 1,5 mm (véhicule vide – pression sur la pédale de frein).

ELECTRICITE :

- **Batterie** : Batterie à entretien allégé – FEMSA – STECO – FIAMM – LC 12 V - 150 A.
- **Alternateur :** Classe 5 – 50 Ampères – 675 W.
  Marque PARIS-RHONE 12 V. 50 A – Réf. A 13 N 129.
  Régulateur électronique incorporé – YV 1925.
  Courroie d'entraînement : VENUFLEX XSR 10 X 710.
- **Démarreur** : Classe 2 – 565 W.
  Pignon 9 dents – Marque DUCELLIER – Réf. 534054.
- **Eclairage** : – A l'avant : Blocs optiques réglables en hauteur (basculeurs 3 positions).
  Projecteurs longue portée.
  – A l'arrière : Blocs de signalisation avec feu de recul côté droit.
  feu de brouillard côté gauche.

TABLEAU DE BORD :

Planche de bord, bicolore teinte métallisée "graphité" et "anthracite" liseré rouge d'encadrement.

Couvercle de boîte à gants.

Aérateurs central et latéraux.

Tablette droite et gauche teinte noire.

Console, teinte métallisée "graphite" avec liseré.

Combiné de bord, nouveau.

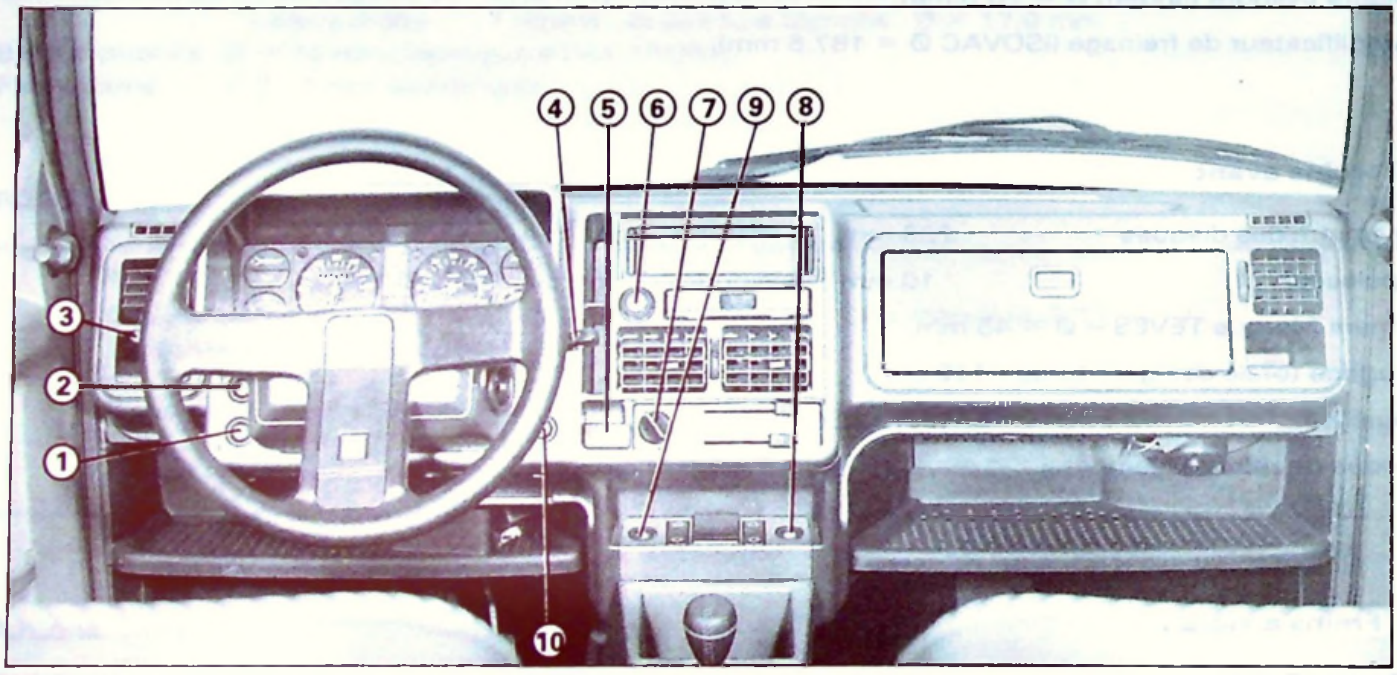

87-639

1. Commande du feu de brouillard arrière.
2. Commande des feux longue-portée.
3. Commande d'éclairage et avertisseurs sonore-optique.
4. Commande d'essuie-glace et lave-glace avant (temporisateur).
5. Commande de starter.
6. Allume-cigare
7. Commande du pulseur d'air (2 vitesses).
8. Commande de la lunette chauffante.
9. Commande du signal de détresse.
10. Commande d'essuie-glace et lave-glace arrière.

TABLEAU DES LAMPES

FONCTION	NBRE	CULOT	PUISSANCE	TYPE
Feux de route et de croisement	2	P 43 t 38	60/55 W	H4
Feux de longue portée	2	PK 22 s	55 W	H3
Feux de direction avant et arrière Feux de stop Feu de recul Feu de brouillard arrière	4 2 1 1	BA 15 s	21 W	P 25-1
Lanternes arrière	2		5 W	R 19-5
Éclaireurs plaque police	2	BA 9 s	4 W	T 8/4
Lanternes avant	2			
Plafonnier Éclaireur coffre	1 1	SV 8,5	5 W	C 11
Voyant charge Plafonnier spot	1 1	Wedge base Ø = 10	3 W	W 3 W
Voyants tableau de bord (sauf charge) Éclaireurs compteurs Éclaireur cendrier Éclaireur allume-cigare Éclaireur commande chauffage Éclaireur montre	13 3 1 1 1 1	Wedge base Ø = 3	1,2 W	W 5/1,2
Voyants interrupteurs	5	Luciole	1,2 W	

TABLEAU DES FUSIBLES

N°	AMPERAGE	PROTECTION
F1	10A	Vitre arrière chauffante et voyant
F2	30A	Essuie-vitre, lave-vitre AV. et AR. Feux de stop Plafonnier spot
F3	30A	Tableau de bord - voyants niveau d'eau, niveau d'huile, pression d'huile, "STOP", température d'eau, batterie, starter, freins, carburant, clignotant. - thermomètre d'eau - récepteur jauge carburant - éclairage (par rhéostat) des compteurs Éclairage (par rhéostat) allume-cigare Cendrier, commandes de chauffage Pulseur d'air Bobine du relais de lève-vitre Bobine du relais de vitre AR. chauffante Bobine du relais de motoventilateur de refroidissement moteur Feux indicateur de direction Montre (+ contact)
F4	25A	Feux longue portée Verrouillage des portes

N°	AMPERAGE	PROTECTION
F5	30A	Motoventilateur de refroidissement moteur Réchauffeur carburateur
F6	10A	Feux de détresse
F7	10A	Compte-tours Feu de recul Boîtier niveau d'huile
F8	20A	Allume-cigare Éclairage coffre Arrêt automatique essuie-vitre arrière Montre (+ direct) Radio Plafonnier
F9	30A	Lève-vitre
F10	20A	Avertisseur
F11	5A	Feu de brouillard arrière et voyant
F12	5A	Lanternes gauche Voyant lanternes Éclaireurs plaque police
F13	5A	Lanternes droite Éclairage atténué des interrupteurs

ELECTRICITE – SCHEMAS ELECTRIQUES

NOMENCLATURE DES PIÈCES (AX GT)

N°	DESIGNATION	PRINCIPE	
		N°	Position
1	Allume-cigare	IV	24-25
5	Allumeur	III	8 — 13
10	Alternateur	II	2 — 6
25	Avertisseur	VI	25
45	Batterie	I	1
46	Bloc contrôle	II	10 — 12
46	Bloc contrôle	IV	3 — 23
46	Bloc contrôle	VI	19-20
50	Bobine d'allumage	III	4 — 7
75	Boîtier d'allumage (module)	III	6 — 10
84	Boîtier niveau d'eau	IV	1 — 3
85	Boîtier niveau d'huile	IV	4 — 6
90	Boîtier commande verrouillage porte	VII	13 — 22
145	Centrale clignotante	VI	18 — 21
168	Connecteur batterie	I	1 — 3
170	Contacteur de volet arrière	V	15
180	Contacteur feux de recul	V	13
185	Contacteur de stop	V	14
190	Contacteur de frein à main	IV	13
225	Contacteur de starter	IV	11
229	Contacteur antivol	I	14
230	Contacteur de feuillure (porte AV. G.)	VI	6
231	Contacteur de feuillure (porte AV. D.)	VI	7
236	Contacteur niveau liquide frein	IV	9
237	Contacteur niveau d'eau	IV	2-3
260	Commutateur éclairage / clignotant / avert.	II	8 — 12
260	Commutateur éclairage / clignotant / avert.	VI	17-18,25
263	Commutateur essuie-vitre/lave-vitre AV.	II	22 — 26
285	Condensateur bobine	III	2
300	Démarreur	II	3 — 5
355	Eclairage commande chauffage	IV	21
365	Eclairage cendrier	IV	23
370	Eclairage coffre	V	10
385	Eclairage plaque police gauche	II	18
386	Eclairage plaque police droit	II	19
430	Etrier de frein avant gauche	IV	10-11
431	Etrier de frein avant droit	IV	13-14
440	Feu de position avant gauche	II	12
441	Feu de position avant droit	II	13
442	Feu de position arrière gauche	II	16
443	Feu de position arrière droit	II	14-15
457	Feu de stop gauche	V	15
458	Feu de stop droit	V	14
460	Feu de brouillard arrière gauche	II	19
463	Feu de recul droit	V	13
470	Fusible F7, F2, F3, F8, F4	I	16,17,18,25,28
470	Fusible F12, F13, F11	II	13,14,17
470	Fusible F1	V	7
470	Fusible F6, F5, F10	VI	13,23,25
470	Fusible F9	VII	7

N°	DESIGNATION	PRINCIPE	
		N°	Position
480	Feu indicateur direction avant gauche	VI	17
481	Feu indicateur direction avant droit	VI	18
482	Feu indicateur direction arrière gauche	VI	14
483	Feu indicateur direction arrière droit	VI	15
486	Feu longue portée gauche	V	4
487	Feu longue portée droit	V	5
488	Feu de route et croisement gauche	II	7-8
489	Feu de route et croisement droit	II	9-10
502	Haut-parleur arrière gauche	VI	9
503	Haut-parleur arrière droit	VI	9
511	Interrupteur feu de brouillard arrière	II	17 — 20
512	Interrupteur feux longue portée	V	1 — 4
520	Interrupteur de lève-vitre avant gauche	VII	6 — 8
521	Interrupteur de lève-vitre avant droit	VII	9 — 11
532	Interrupteur de vitre arrière chauffante	V	8 — 11
546	Interrupteur de plafonnier spot	VI	1
550	Interrupteur d'essuie-vitre arrière	V	21 — 24
558	Interrupteur de ventilateur d'air	VII	1 — 3
570	Interrupteur signal de détresse	VI	11 — 16
580	Jauge à carburant	IV	15 — 19
600	Moteur d'essuie-vitre avant	II	23 — 27
601	Moteur d'essuie-vitre arrière	V	16 — 19
615	Moteur de lève-vitre avant gauche	VII	6 — 8
616	Moteur de lève-vitre avant droit	VII	9 — 11
625	Moteur verrouillage porte avant gauche	VII	15 — 17
626	Moteur verrouillage porte avant droite	VII	19 — 21
629	Moteur verrouillage coffre	VII	18
635	Motoventilateur G. de refroidissement	VI	23
640	Montre	VI	2 — 4
650	Mano-contact d'huile	IV	7
680	Pompe lave-vitre avant	II	22
681	Pompe lave-vitre arrière	V	23
690	Plafonnier central	VI	5-6
695	Plafonnier spot	VI	1
721	Prise radio	III	8 — 10
728	Réchauffeur-carburateur	VI	24
736	Relais feux longue portée	V	3 — 5
760	Relais de vitre arrière chauffante	V	7 — 9
761	Relais de lève-vitre avant	VII	5 — 7
765	Relais d'essuie-vitre avant	II	25-26
766	Relais d'essuie-vitre arrière	V	18 — 22
774	Relais de motoventilateur	VI	22-23
795	Rhéostat d'éclairage	IV	22
835	Sonde de niveau d'huile	IV	5-6
840	Sonde de température d'eau	IV	16
850	Thermocontact de ventilateur sur circuit d'eau	VI	23
855	Thermocontact d'eau	IV	8
935	Ventilateur de climatisation	VII	2 — 4
945	Vitre arrière chauffante	V	7

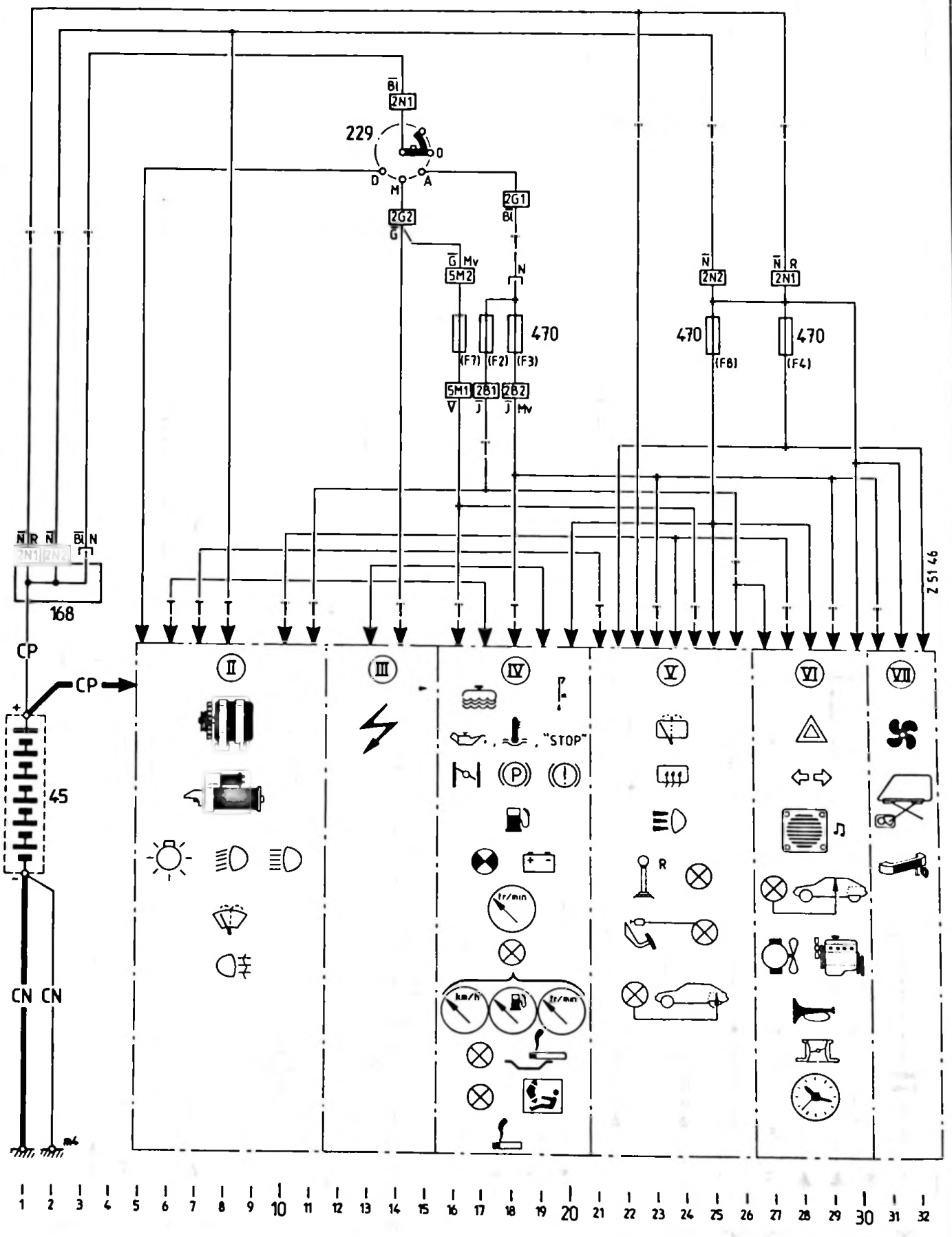
Bl 2N1
229
D
M
A
2G1 Bl
2G2 G
G Mv 5M2
N
470
(F7) (F2) (F3)
5M1 2B1 2B2
N R 2N2
N 2N1
470 (F8)
470 (F4)
N R N Bl N
2N1 2N2
168
CP
CP
45
CN CN
"STOP"
tr/min
km/h
R
Z 51 46
1 2 3 4 5 6 7 8 9 10 11 12 13 14 15 16 17 18 19 20 21 22 23 24 25 26 27 28 29 30 31 32

Z 51-46

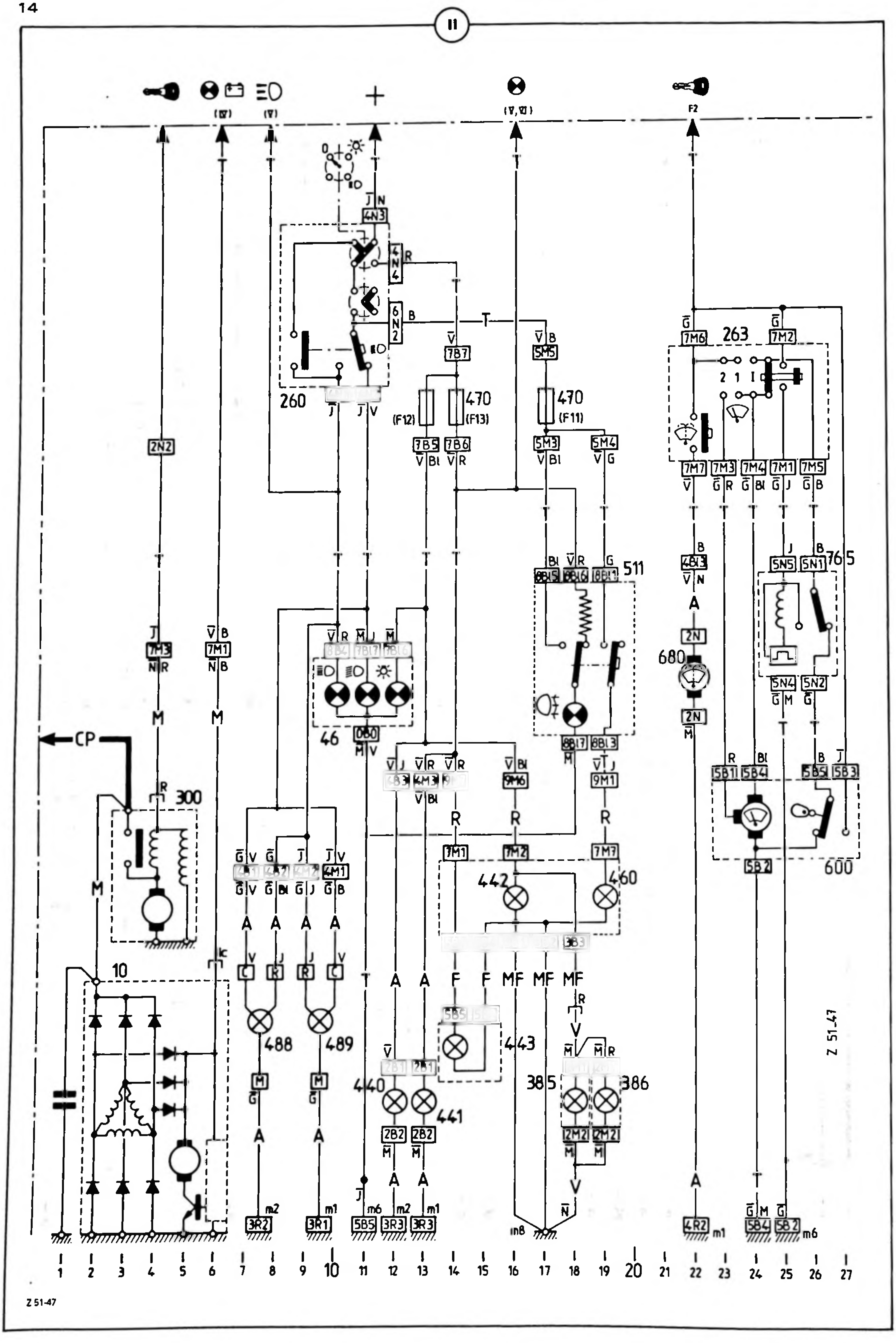
II
(V)
(V, VI)
F2
+
260
4N3
4N4
6N2
7B7
5M5
470
(F12)
(F13)
(F11)
7B5
7B6
5M3
5M4
2N2
263
7M6
7M2
7M7
7M3
7M4
7M1
7M5
511
8B15
8B16
8B11
8B17
8B13
765
5N5
5N1
5N4
5N2
4B13
2N
680
46
8B4
7B17
7B16
CP
300
7M3
7M1
9M6
9M1
442
460
600
5B1
5B4
5B5
5B3
5B2
4M1
10
488
489
440
441
443
385
386
2B2
2M2
3R2
3R1
5B5
3R3
4R2
5B4
5B2
m1
m2
m6
m8
Z 51-47

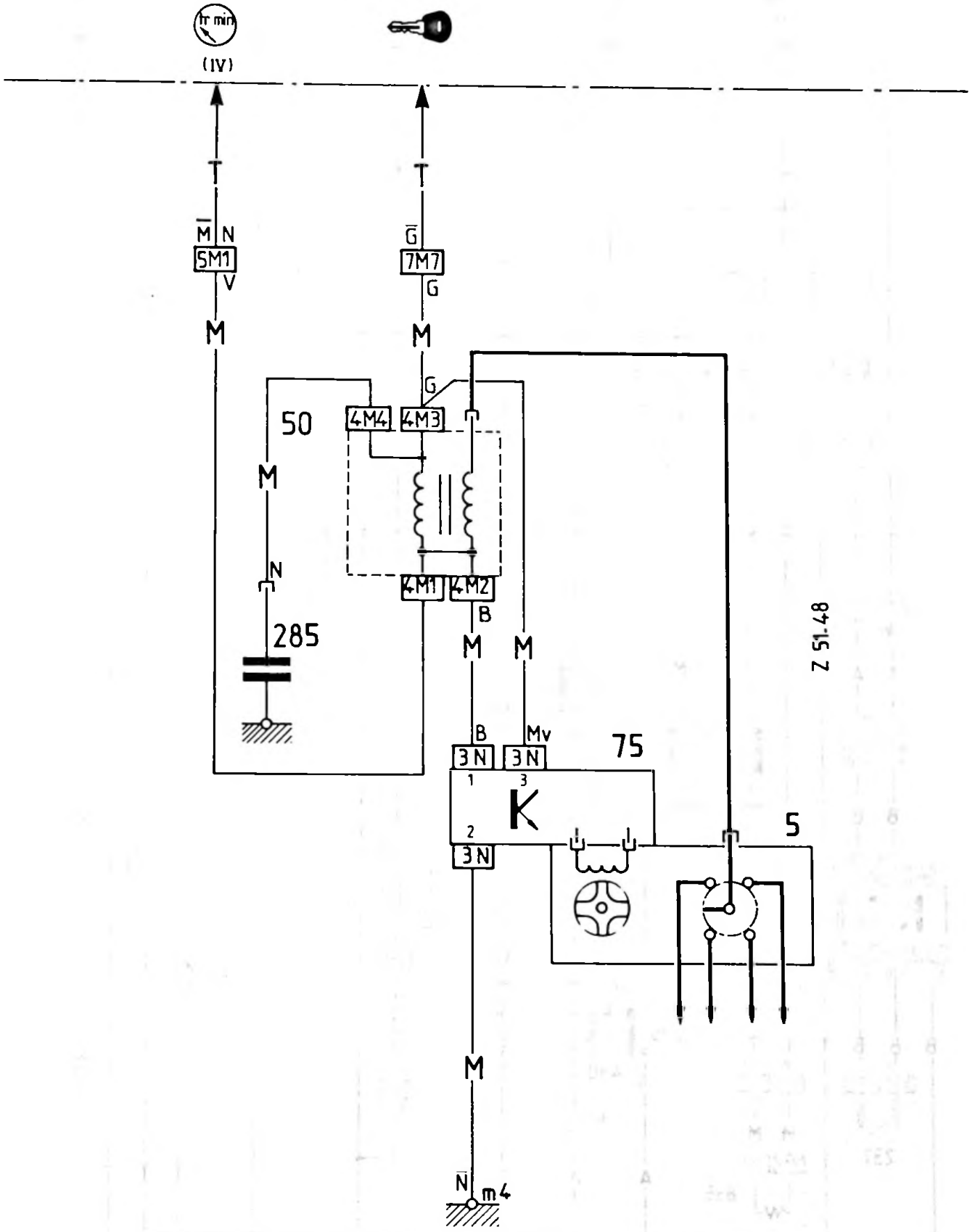
tr min
(IV)
M N
5M1
V
G
7M7
G
M
M
G
50
4M4
4M3
M
N
285
4M1
4M2
B
M
M
B
Mv
3N
3N
75
1
3
K
2
3N
5
M
N
m4
Z 51-48
1 2 3 4 5 6 7 8 9 10 11 12 13

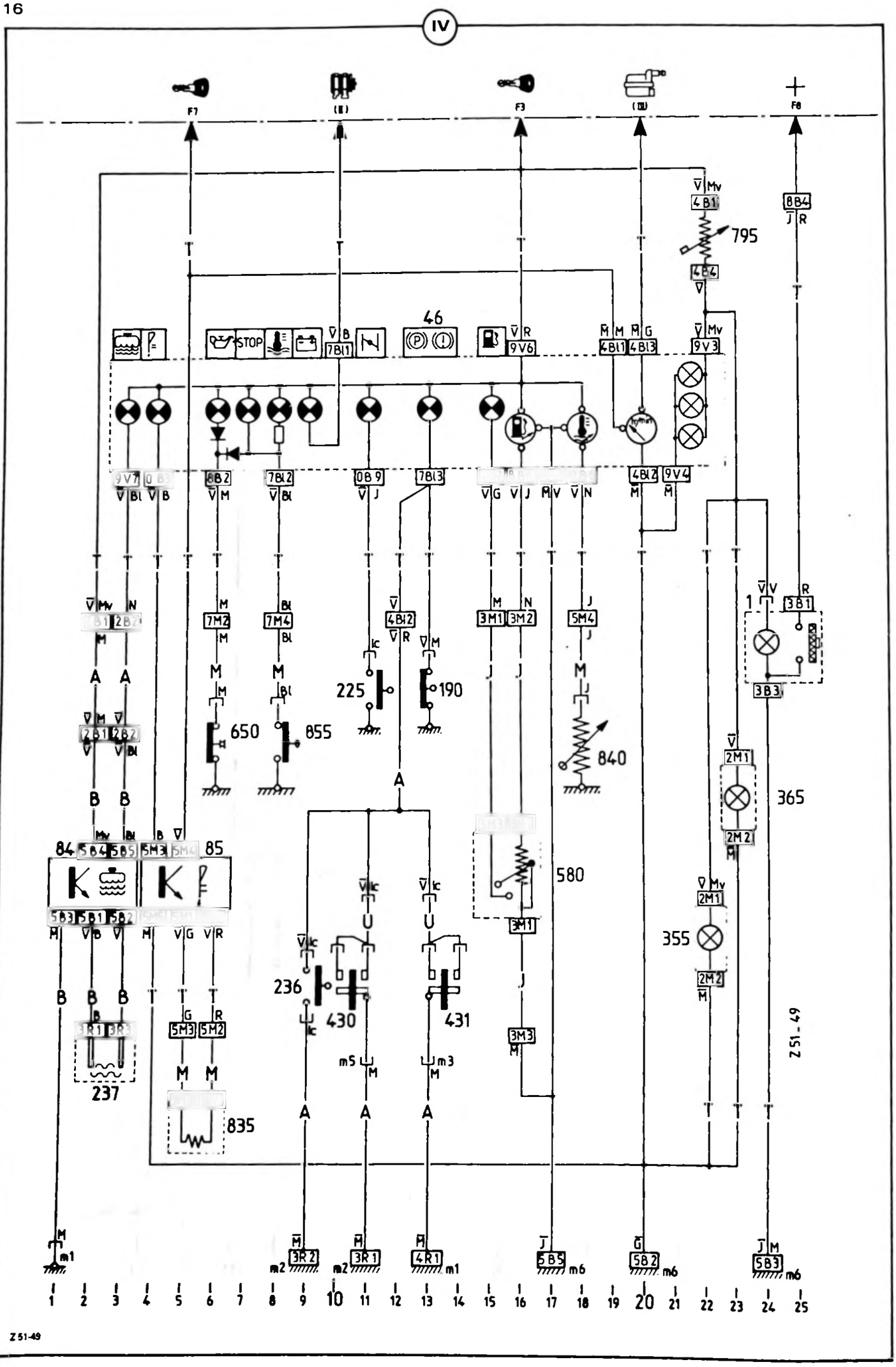
IV
F7
F3
F8
795
46
STOP
650
855
225
190
840
580
365
355
236
430
431
835
237
Z51-49

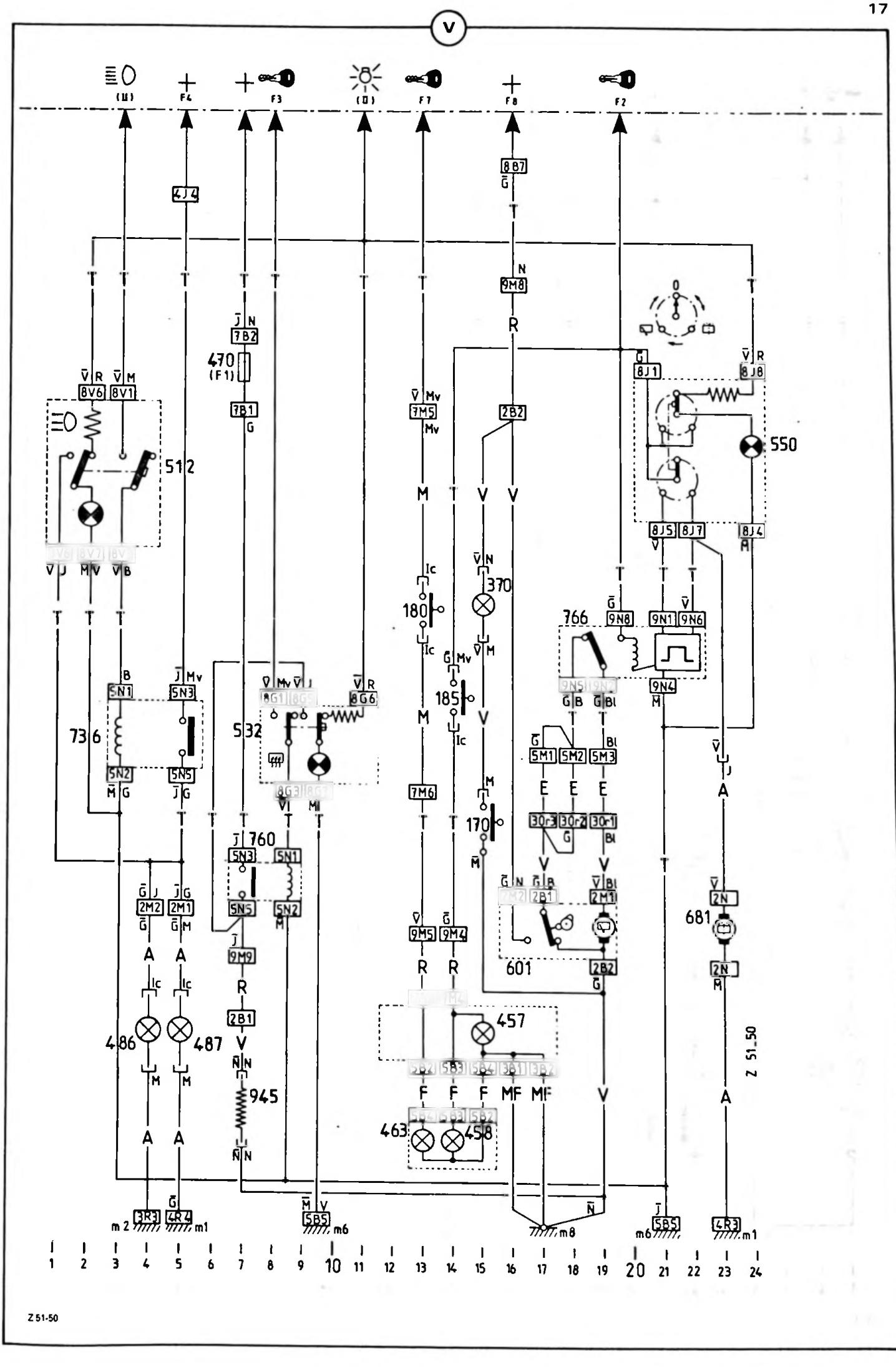
V
F4
F3
F7
F8
F2
4J4
8B7
9M8
7B2
470
(F1)
7B1
8V6
8V1
512
7M5
2B2
8J1
8J8
550
8J5
8J7
8J4
370
180
766
9N8
9N1
9N6
9N5
9N2
9N4
5N1
5N3
736
5N2
5N5
8G1
8G5
8G6
532
8G3
8G7
185
5M1
5M2
5M3
7M6
170
30r3
30r2
30r1
760
5N3
5N1
5N5
5N2
2M2
2M1
9M9
9M5
9M4
2B1
2M1
2B2
601
2N
681
2N
486
487
2B1
945
457
463
458
3R3
4R4
5B5
5B5
4R3
m2
m1
m6
m8
m6
m1
Z 51_50
1 2 3 4 5 6 7 8 9 10 11 12 13 14 15 16 17 18 19 20 21 22 23 24
Z 51-50

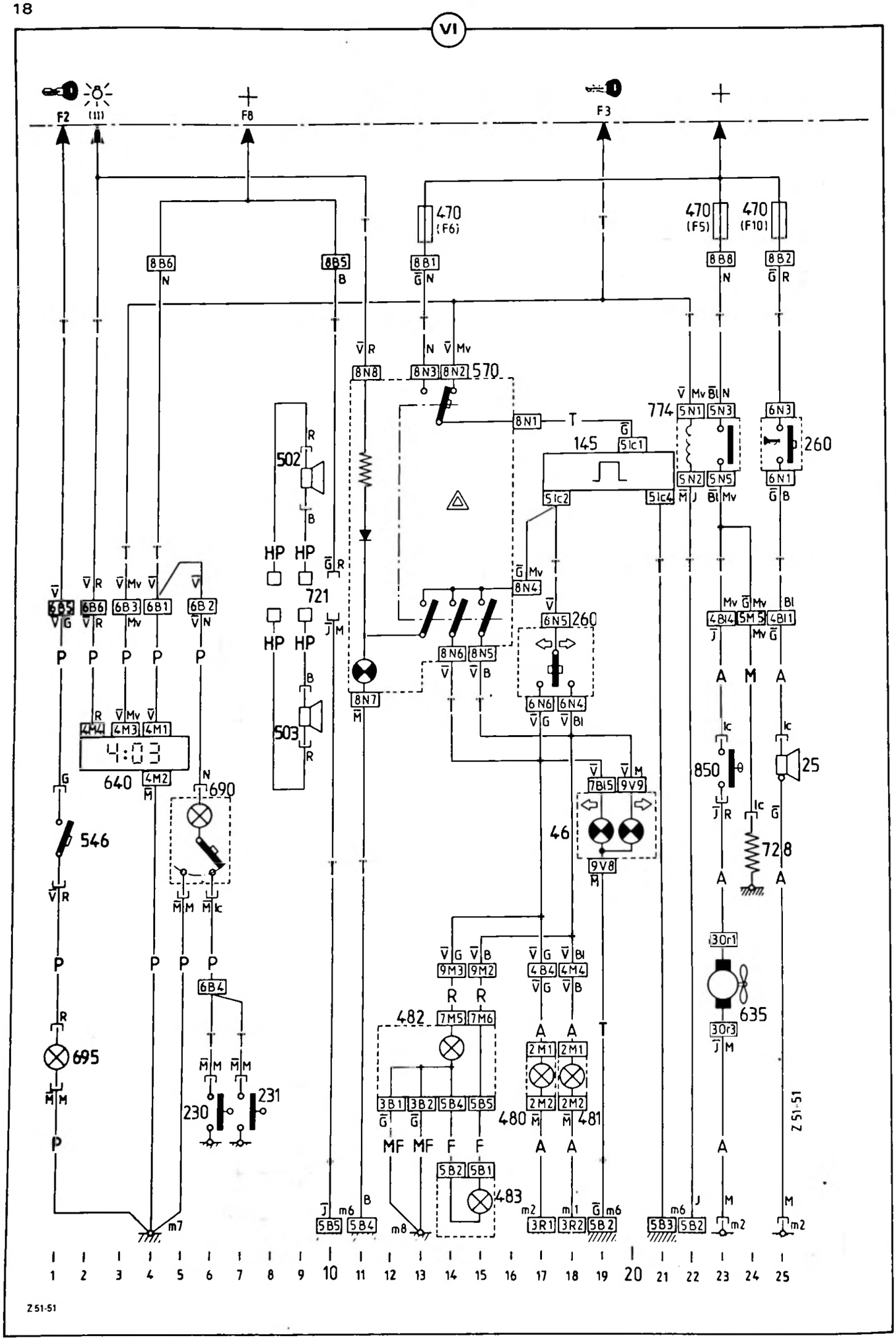
VI
F2
(11)
F8
F3
470 (F6)
470 (F5)
470 (F10)
8B6
8B5
8B1
8B8
8B2
8N8
8N3
8N2
570
8N1
774
5N1
5N3
6N3
260
145
5Ic1
5N2
5N5
6N1
5Ic2
5Ic4
502
HP
721
503
8N4
6N5
260
8N6
8N5
8N7
6N6
6N4
6B5
6B6
6B3
6B1
6B2
4M4
4M3
4M1
4:03
640
4M2
690
546
6B4
695
230
231
7Bl5
9V9
46
9V8
850
25
728
30r1
635
30r3
9M3
9M2
4B4
4M4
482
7M5
7M6
2M1
2M2
3B1
3B2
5B4
5B5
480
481
5B2
5B1
483
3R1
3R2
5B3
m7
m8
m6
m2
m1
Z 51-51
1 2 3 4 5 6 7 8 9 10 11 12 13 14 15 16 17 18 19 20 21 22 23 24 25
Z 51-51

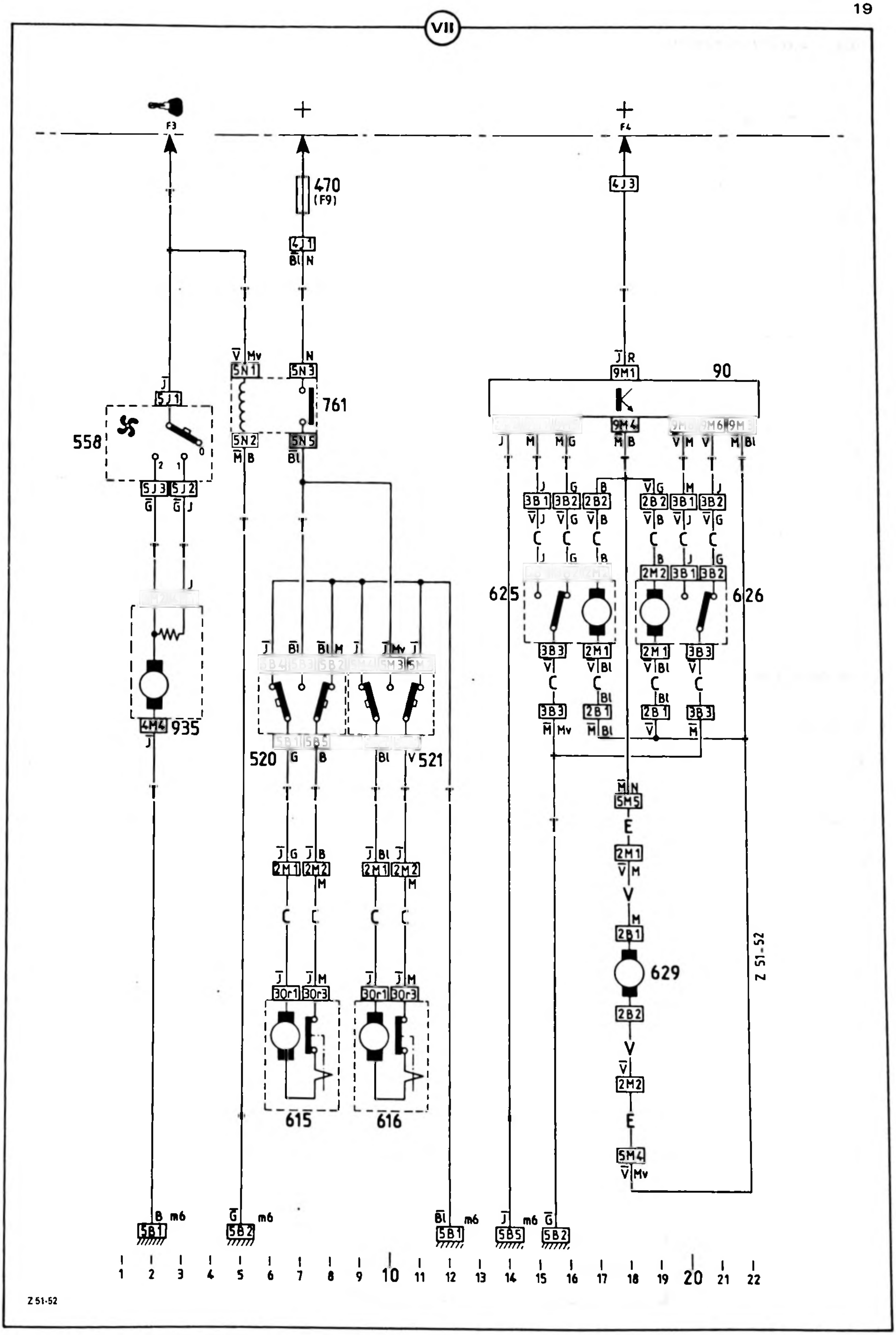
VII
F3
F4
470
(F9)
4J1
4J3
761
90
9M1
9M4
558
5J1
5J2
5J3
5N1
5N2
5N3
5N5
935
4M4
520
521
615
616
625
626
629
5M5
5M4
2M1
2M2
2B1
2B2
3B1
3B2
3B3
30r1
30r3
5B1
5B2
5B5
m6
Z 51-52
1 2 3 4 5 6 7 8 9 10 11 12 13 14 15 16 17 18 19 20 21 22

Z 51-52

HABILLAGE INTERIEUR :

- Insonorisation renforcée.
- Tapis "Tuft rasé", noir avec deux bandes rouges disposées suivant l'axe des places avant et arrière – Talonnette noire.
- Garnissage des passages de roue noir.
- Cache bagages noir.
- Panneaux de porte avec porte bouteille – Médaillon tissu – Velours diaphite – Vide-poche horizontal noir – Poignée de tirage et accoudoir.
- Sièges avec armature à dossier basculant (idem Série).
  Caches mécanisme noirs – matelassure spécifique mousse "durcie".
  Tissu velours "diaphite" gris/noir et velours rayé plat.
  Joues TEP noir – Passepoil rouge.
- Sièges arrière avec dossiers fractionnés.
- Protecteurs de bas de marche noirs.
- Garniture de pavillon et montants de baie noirs.
- Poignée de maintien aux places arrière et à l'avant droit.
- Console de pavillon métallisée "anthracite" avec spot orientable, montre et éclaireur.
- Pare-soleil noirs.

CARROSSERIE :

Habillage :

- Pare-chocs avant avec spoiler teinte grise – découpes adaptées pour logement des projecteurs longue portée.
- Pare-chocs arrière série.
- Élargisseurs d'ailes avant et arrière et bandeaux de bas de porte teinte grise.
- Bandeau de volet arrière spécifique – Embrèvement sur toute la longueur permettant de recevoir les monogrammes.
- Grille de calandre teinte carrosserie.
- Antenne noire.

87-658

CARROSSERIE :

Carrosserie rigoureusement identique à celle de l'AX SPORT (Rappel de sa particularité).

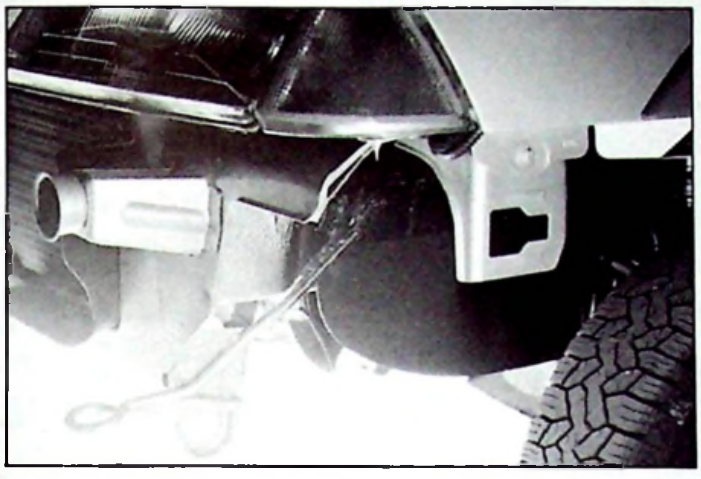

Anneau de remorquage à l'avant avec allonge en fil en position horizontale.

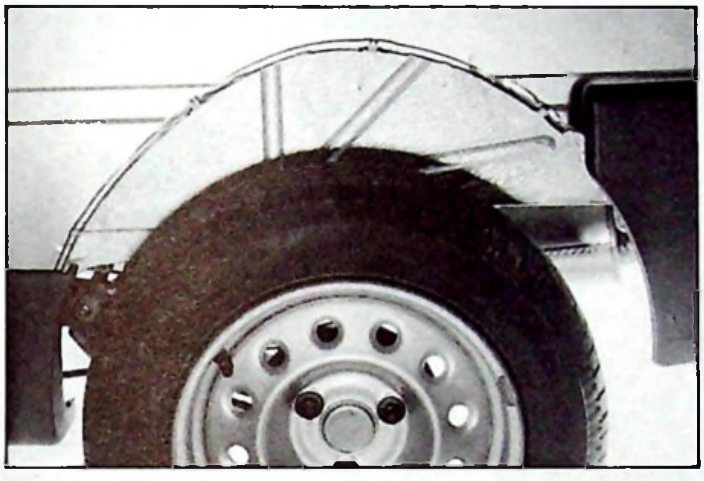

Ailes arrières avec découpes et raidisseurs autorisant le montage des roues larges.

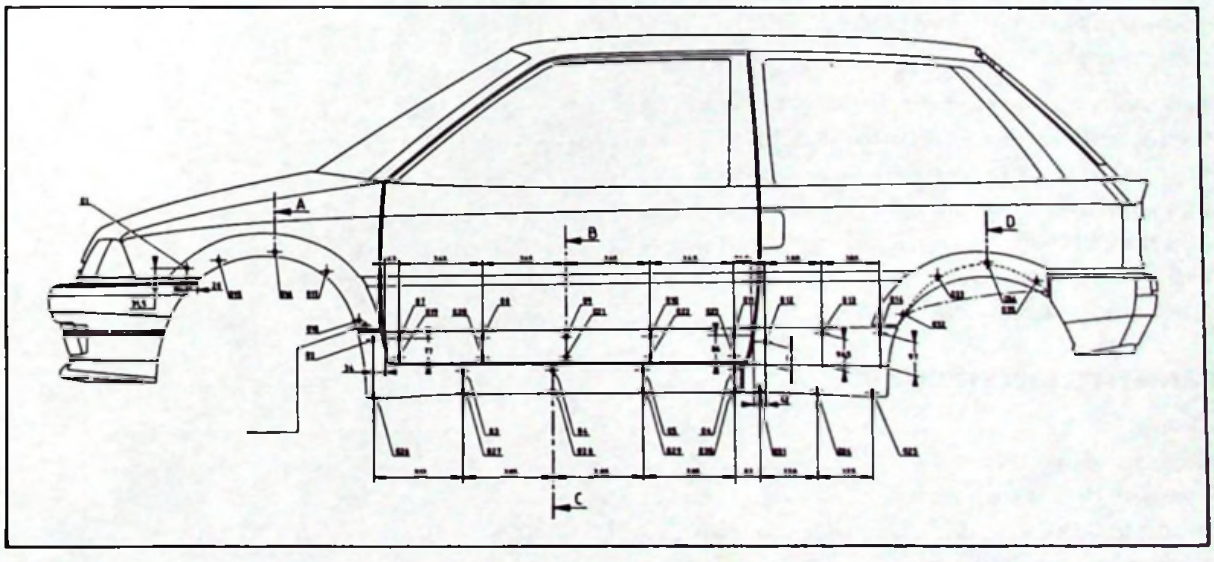

Rivets soudés (Réf. P.R. 79 030 11196) sur ailes avant et côtés d'habitacle pour fixation des éléments d'habillage plastique.

TEINTES CARROSSERIES :

Blanc Meije	EWT
Noir (peinture vernie)	EXY
Rouge Furio	EJX
Gris perlé (peinture métallisée, vernie)	EVE
Gris météore (peinture métallisée, vernie)	EYY

TABLEAU DES ÉQUIPEMENTS ET DES OPTIONS

● : SERIE (*) : OPTION – : NON	
B.V.5	●
Freins assistés	●
ÉQUIPEMENTS INTÉRIEURS :	
Montre à affichage digital	●
Compte-tours	●
Rétroviseur jour/nuit	●
Boutons-poussoirs éclairés	●
Rhéostat d'éclairage de tableau de bord	●
Allume-cigare	●
Cendrier arrière	●
Lève-vitres électriques et verrouillage centralisé des portes	*
Essuie-vitre arrière	●
Intermittence d'essuie-vitre avant	●
Miroir sur pare-soleil passager	●
Thermomètre d'eau	●
Témoin mini d'essence	●
Témoin de niveau d'huile du moteur	●
Témoin de niveau d'eau du moteur	●
Témoin d'usure des plaquettes des freins	●
Témoin de température d'eau du moteur	●
Lecteur de cartes	●
Dossiers avant rabattables	●
Appuie-tête avant	●
Dossiers arrière fractionnés	●
Cache-glissières et cache-tubes	●
Cache-mécanisme de volet arrière	●
Garnissage complet du volet arrière	●
Accoudoirs/rangement sur portes	●
Console centrale	●
Poignées de maintien arrière et avant droit	●
Tablettes sous planche de bord	●
Boîte à gants avec couvercle	●
Habillage latéral du coffre	●
Éclairage de coffre	●
Prééquipement radio	●
Ceintures à enrouleur à l'arrière	–
ÉQUIPEMENTS EXTÉRIEURS	
Roue alliage	*
Enjoliveur de roue	●
Encadrement des vitres noir	●
Pare-chocs latéraux	●
Vitres arrière ouvrantes	●
Vitres teintées	*
Lunette arrière chauffante	●
Rétroviseur extérieur réglable de l'intérieur	●
Rétroviseur extérieur côté passager	●
Bouchon d'essence fermant à clé	●
Phares à iode type H4	●
Feu de brouillard arrière	●
Feu de recul	●
Projecteurs additionnels longue portée	●

CITROËN SERVICES A LA CLIENTELE DIVISION APRÈS - VENTE TECHNIQUE APRÈS - VENTE	**NOTE TECHNIQUE**	**AX 0**
APPLICATION : **FRANCE**	CONCERNE : **AX 11 RE AUTO-ECOLE**	**N° 10**
DIFFUSION : **FRANCE**	**NOUVEAU VEHICULE** **Caractéristiques**	Le 22 Décembre 1987
CE DOCUMENT EST A CLASSER DANS : **RECUEIL DE NOTES N° MAN 008920**		372

L'**AX Auto-Ecole** est commercialisée depuis **Octobre 1987.**

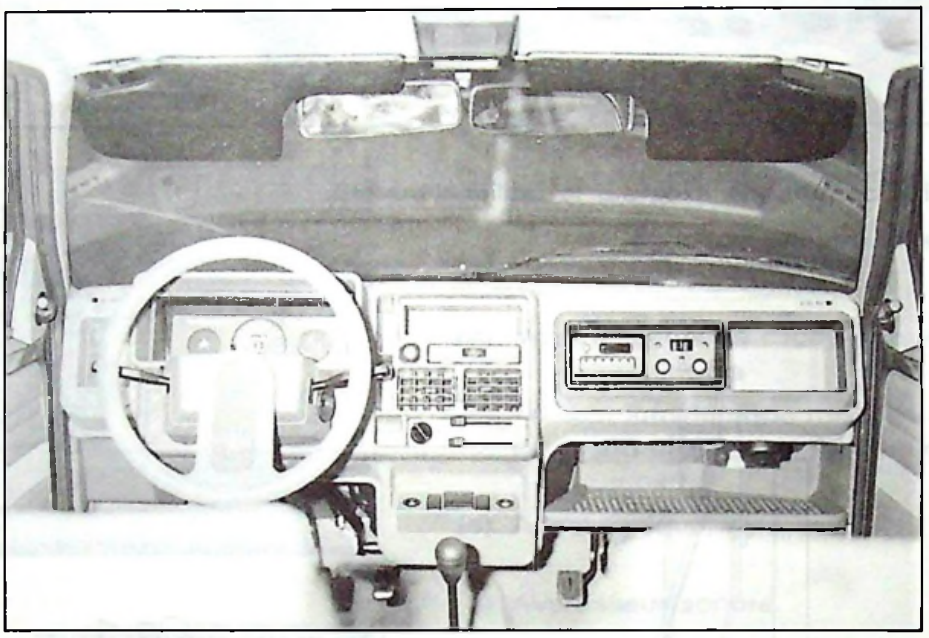

87-674

DESCRIPTION :

Version spéciale créée sur une base d'**AX 11 RE** (5 PORTES) avec équipement spécifique suivant :

- Double commande.
- Protection latérale.
- Essuie-glace arrière.
- Prééquipement radio.
- Témoin mini de carburant.
- Rétroviseur intérieur double.
- Rétroviseur extérieur droit réglable de l'intérieur.
- Indicateur de consommation de carburant homologué.
- Renvoi électrique des commandes de clignotant côté moniteur.

PARTICULARITES :

- **Double commande :**

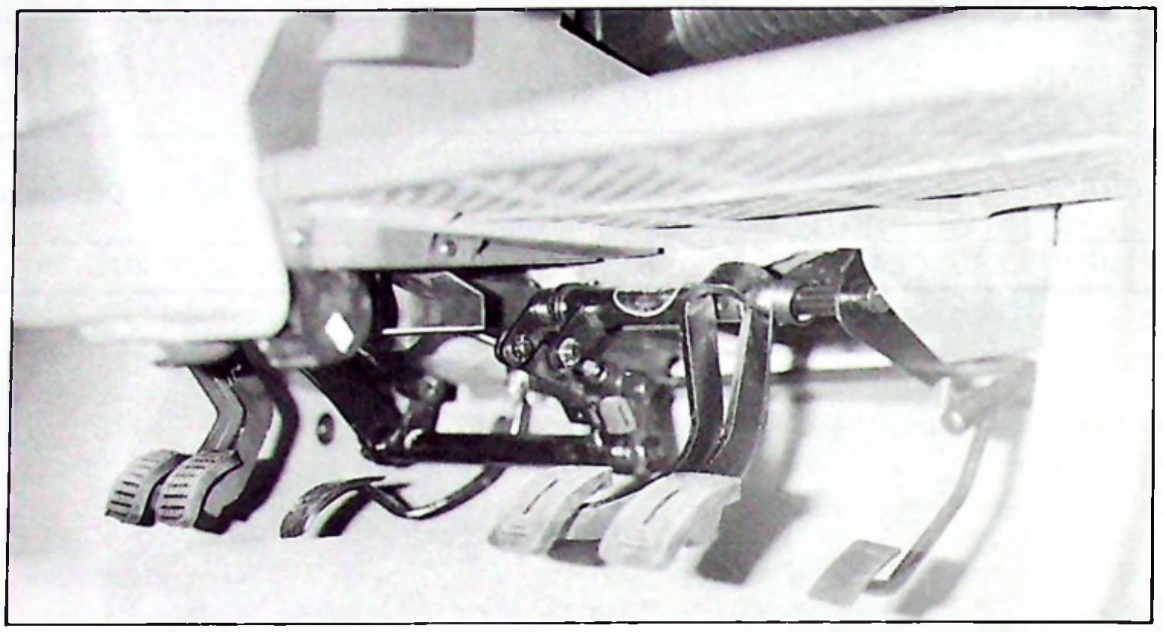

87-675

– Double commande fixée sur le tablier d'auvent.

– Pédalier gauche inchangé.

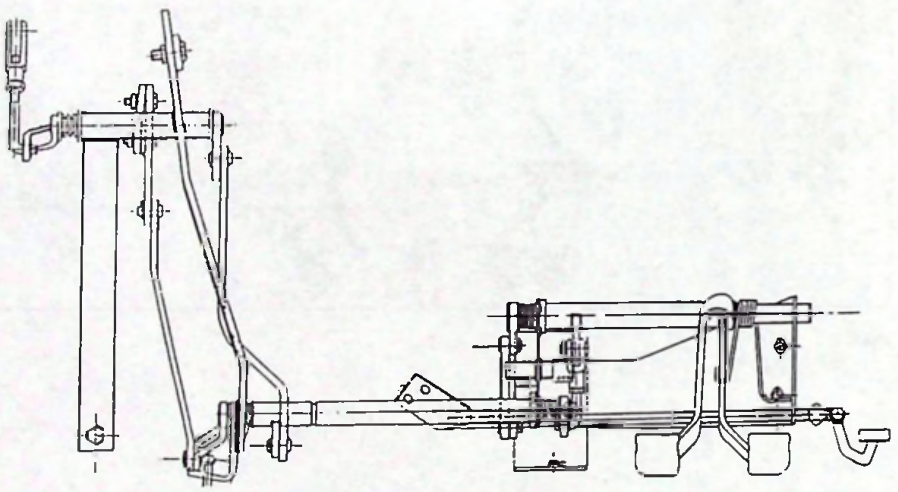

- **Planche de bord :**

Planche de bord avec support d'appareils côté moniteur :

– Econom ètre d'initiation à la conduite économique.

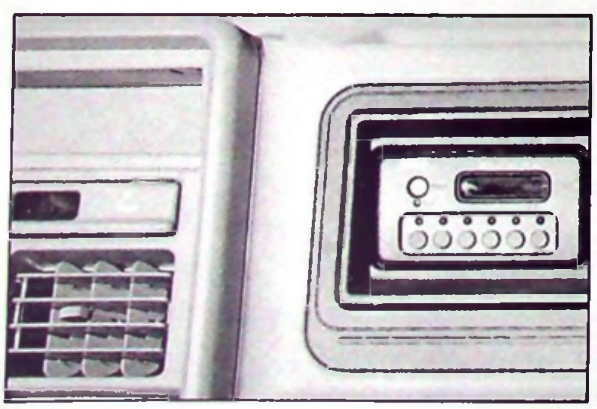

87-673

Six touches à poussoir, alignées, sélectionnent les données suivantes :

– L'heure **(h).**

– Le temps écoulé **(t).**

– La vitesse moyenne (non pris en compte les temps d'arrêt du moteur) **(km/h.)**.

– La quantité de carburant consommée **(l./total)**.

– La consommation moyenne **(l./100 km)**.

– La consommation instantanée **(l°/100 km)**.

Une septième touche **"start"** remet les fonctions à zéro.

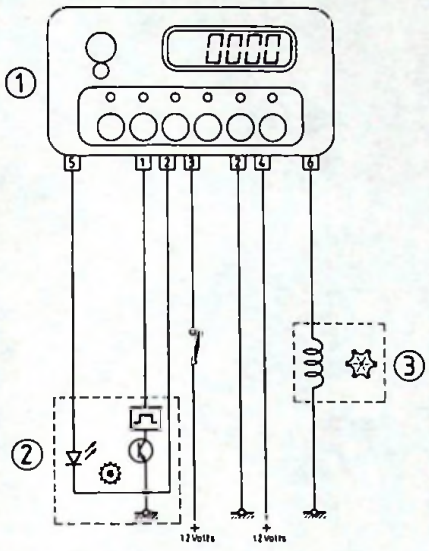

Z 52-8

PRINCIPE DE FONCTIONNEMENT :

① Ordinateur de bord.

② Débitmètre :
Une cellule photo-électrique, en regard d'une turbine, transmet à l'ordinateur de bord des impulsions électriques représentant, pour chacune d'elles, le passage d'une quantité d'essence dans la canalisation.

③ Générateur de fréquence :
Entraîné par le câble du tachymètre, transmet à l'ordinateur de bord des impulsions électriques dont la fréquence est proportionnelle à la vitesse du véhicule.

– Commande prioritaire des indicateurs de changement de direction – appel optique et avertisseur sonore.

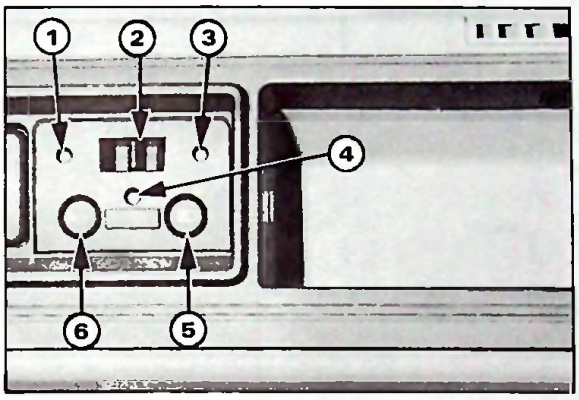

87-673

(1) Voyant rappel de clignotant gauche.

(2) Commande de clignotant.

(3) Voyant rappel de clignotant droit.

(4) Témoin lumineux de mise en action de clignotants par le moniteur.

(5) Appel optique.

(6) Avertisseur sonore.

HABILLAGE – EQUIPEMENT :

– Tablette droite découpée pour le passage des doubles commandes.

– Doubles pavés collés sur vite de pare-brise pour montage des rétroviseurs intérieurs.

– Rétroviseur extérieur droit spécifique : miroir plan.

REPARATION

Les pièces spécifiques de cette version spéciale sont distribuées par le Département des Pièces de Rechange.

ELECTRICITE

SCHEMA ELECTRIQUE

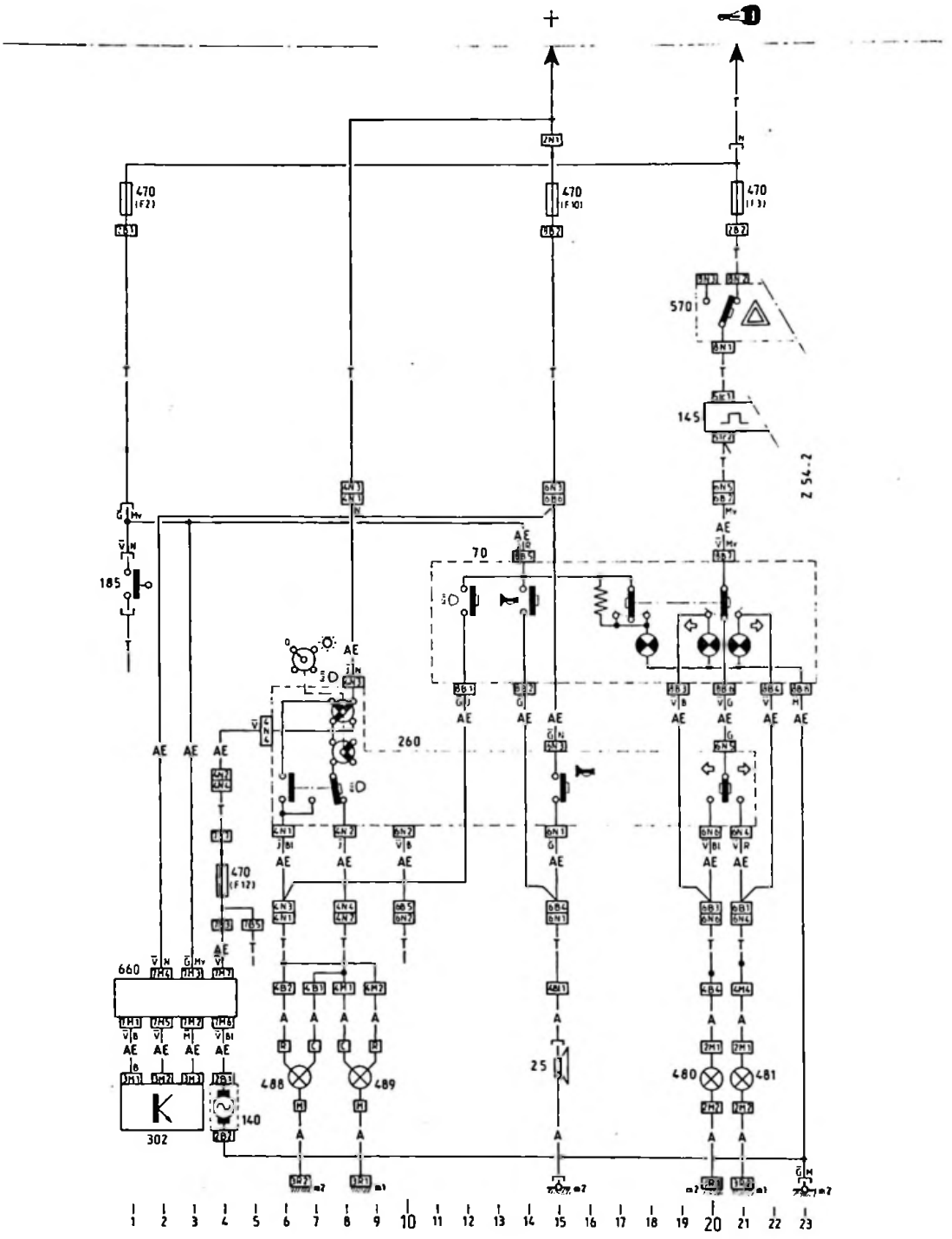

Légende :

- **25** ● Avertisseur
- **70** ● Boîtier de commande.
- **140** ● Capteur de distance.
- **145** ● Centrale clignotante.
- **185** ● Contacteur de stop.
- **240** ● Commutateur éclairage / clignotant/avertisseur.
- **302** ● Débitmètre.
- **470** ● Fusibles.
- **480** ● Feu indicateur de direction avant gauche.
- **481** ● Feu indicateur de direction avant droit.
- **488** ● Feu de route et croisement gauche.
- **489** ● Feu de route et croisement droit.
- **570** ● Interrupteur signal de détresse.
- **660** ● Ordinateur de bord.

CITROËN SERVICES A LA CLIENTELE DIVISION APRÈS - VENTE TECHNIQUE APRÈS - VENTE	**NOTE TECHNIQUE**	**AX** (0)
APPLICATION : **TOUS PAYS**	CONCERNE : **AX SPORT** **DEUXIÈME VERSION** **Caractéristiques**	**N° 11**
DIFFUSION : **TOUS PAYS**		Le 29 Février 1988
CE DOCUMENT EST A CLASSER DANS: **RECUEIL DE NOTES N° MAN 008920**		425

Cette seconde série "AX SPORT" est commercialisée depuis **Février 1988**.

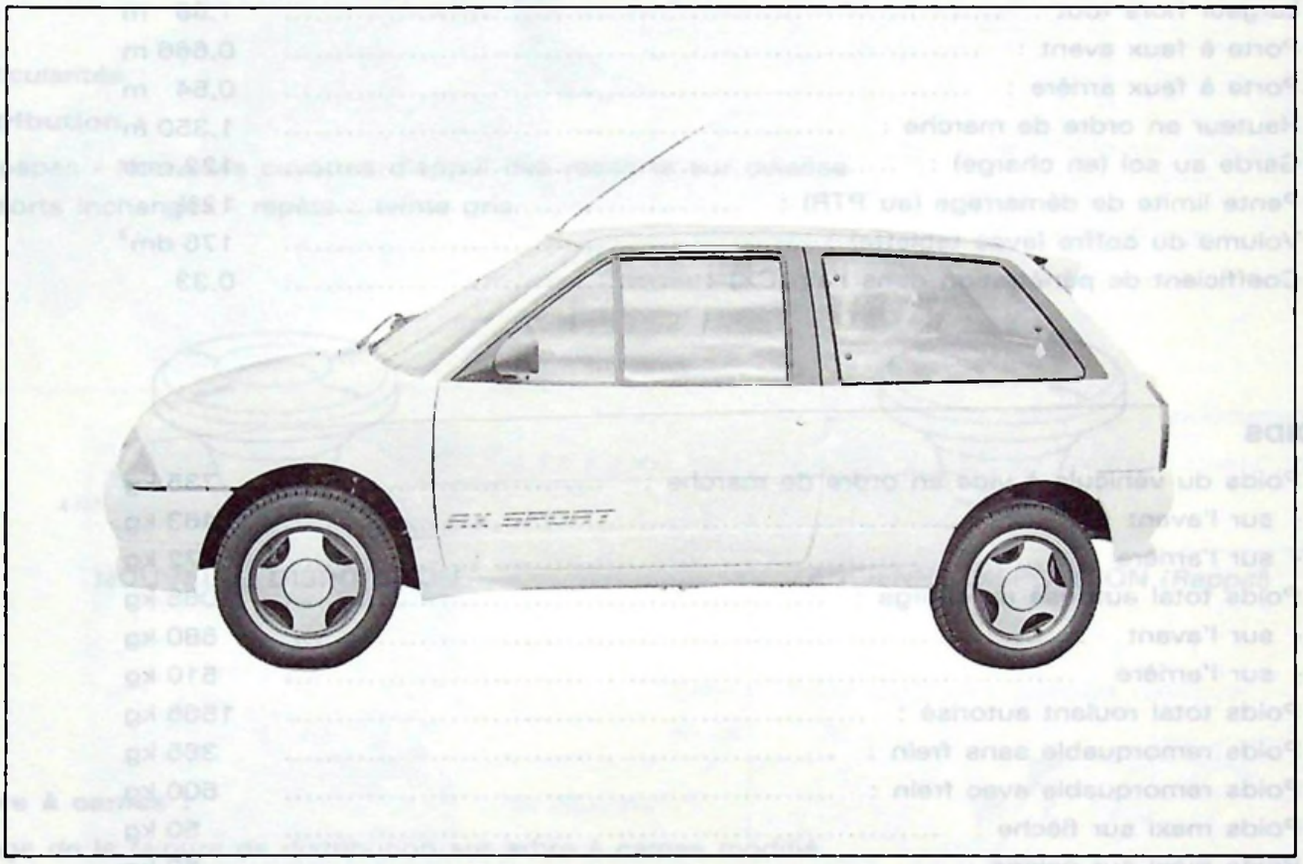

88-131

Véhicule dérivé de la version précédente décrite dans la Note Technique AX (0) N°3 du 23 Mars 1987 et possédant les particularités suivantes :

- Moteur : Calage de l'arbre à cames modifié.
- Liaison au sol : Diamètre des roues augmenté.
- Freinage : Installation nouvelle.
- Carrosserie : Teintes nouvelles - Décoration modifiée
  Spoiler rapporté sur volet arrière.

CARACTÉRISTIQUES GÉNÉRALES

– Appellation commerciale :	AX SPORT
– Désignation aux Mines :	ZA Série ZL
– Symbole usine (garantie) :	ZL
– Puissance administrative (FRANCE) :	7 CV
– Nombre de places :	4

DIMENSIONS

– Empattement :	2,285 m
– Voie avant :	1,402 m
– Voie arrière :	1,322 m
– Longueur hors tout :	3,496 m
– Largeur hors tout :	1,59 m
– Porte à faux avant :	0,666 m
– Porte à faux arrière :	0,54 m
– Hauteur en ordre de marche :	1,350 m
– Garde au sol (en charge) :	122 mm
– Pente limite de démarrage (au PTR) :	12%
– Volume du coffre (avec tablette) :	176 dm^3
– Coefficient de pénétration dans l'air (CX) :	0,33

POIDS

– Poids du véhicule à vide en ordre de marche :	735 kg
- sur l'avant	463 kg
- sur l'arrière	272 kg
– Poids total autorisé en charge :	1065 kg
- sur l'avant	580 kg
- sur l'arrière	510 kg
– Poids total roulant autorisé :	1565 kg
– Poids remorquable sans frein :	365 kg
– Poids remorquable avec frein :	500 kg
– Poids maxi sur flèche :	50 kg
– Poids maxi sur galerie :	50 kg

PERFORMANCES

– 400 m départ arrêté :	16,4 s
– 1 000 m départ arrêté :	30,8 s
– 0 à 100 km/h :	8,8 s
– Vitesse maximum :	186 km/h

CONSOMMATIONS SPÉCIFIQUES DE CARBURANT (UTAC)

– A 90 km/h :	5,7 l
– A 120 km/h :	7,7 l
– Sur parcours de type urbain :	9,7 l

MOTEUR

Caractéristiques du moteur inchangées :

Type moteur (repère médaille) :	M4A	
Alésage :	75 mm	
Course :	73,2 mm	
Cylindrée :	1 294 cm^3	
Rapport volumétrique :	9,6/1	
Puissance CEE :	69 KW	à 6 800 tr/mn
DIN :	95 CV	
Couple maxi CEE :	11,2 m.daN	à 5 000 tr/mn
DIN :	11,5 m.Kg	
Régime de rotation maxi :	7 200 tr/mn	
Indice d'octane mini (RON) :	97	

Particularités :

Distribution :

Soupapes - Nouvelles cuvettes d'appui des ressorts sur culasse.
Ressorts inchangés - repère : teinte gris

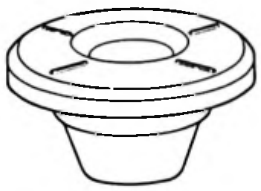

Z 12-7

NOUVELLE DISPOSITION

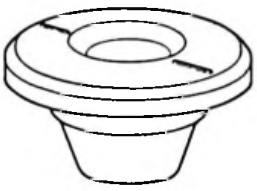

ANCIENNE DISPOSITION (*Rappel*)

Arbre à cames :

Calage de la rainure de distribution sur arbre à cames modifié.
Décalage 3°25′ (avance).

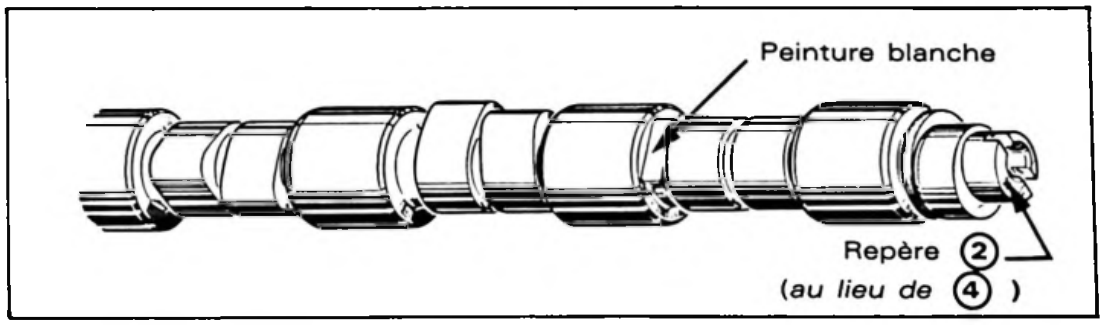

Z 12-5

Alimentation :

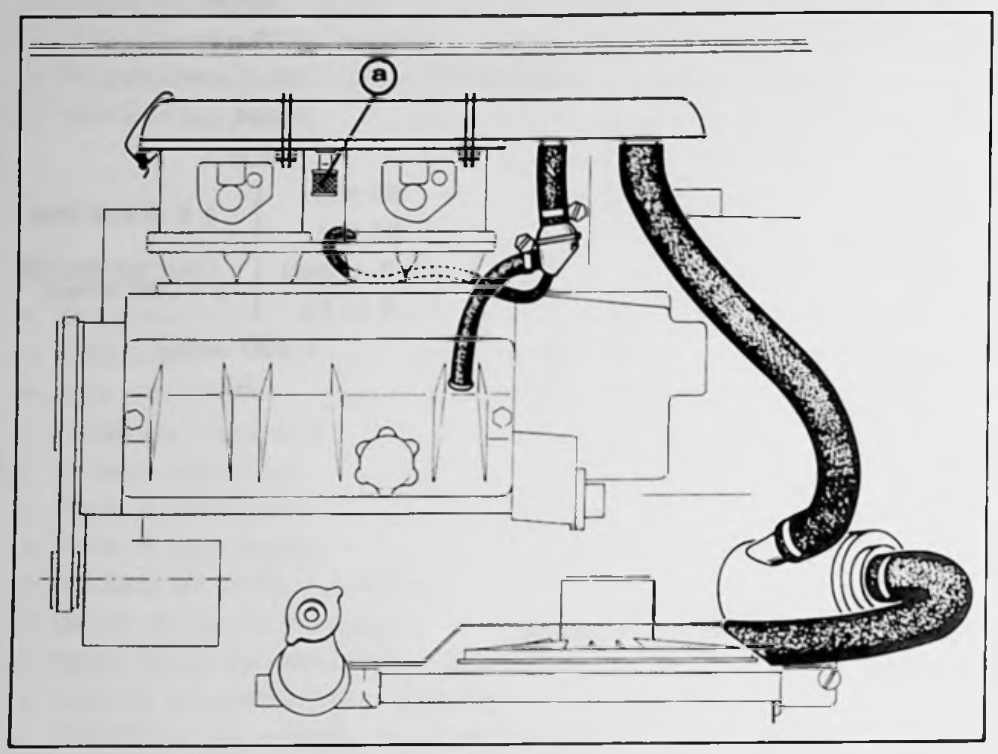

Z 14-18a

Filtre d'aération rapporté sur boîte à air en **(a)** en vue d'améliorer le démarrage à chaud du moteur

Carburateurs :

Carburateurs horizontaux double corps. Marque SOLEX 40 ADDHE (*inchangés*).

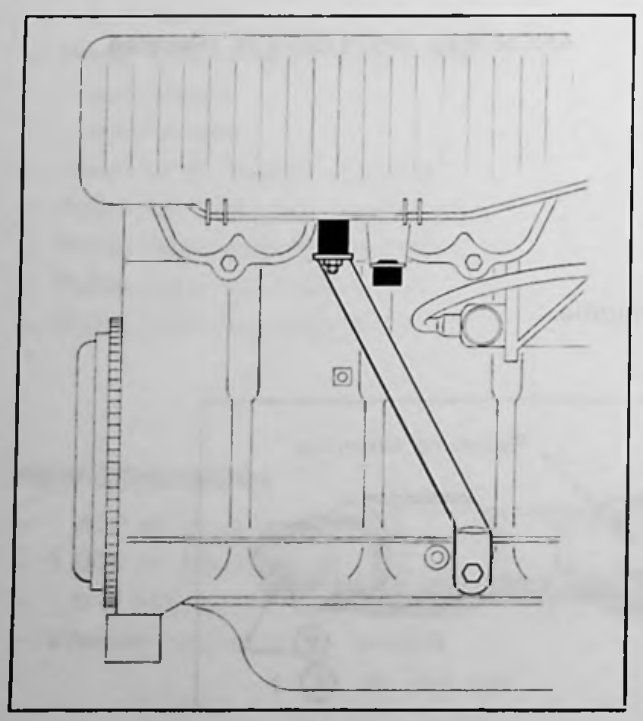

Z 14-27

Particularité :

Support antivibratoire avec cale élastique sous carburateurs.

Régime de ralenti : 900 ± 100 tr/mn - Co : 0,5 à 2% - CO2 > 9 %

(*inchangé*)

Allumage :

Allumage électronique à déclenchement électromagnétique (*inchangé*).

Bougies - Marques EYQUEM FC 82LS
CHAMPION C6YC

Repère des courbes : CO43 - DO37

Calage dynamique : **8° ± 2° à 900 tr/mn** (*Capsule d'avance débranchée*)

(*inchangé*)

Correcteur d'avance pour "mise à température" rapide du moteur.

Particularité :

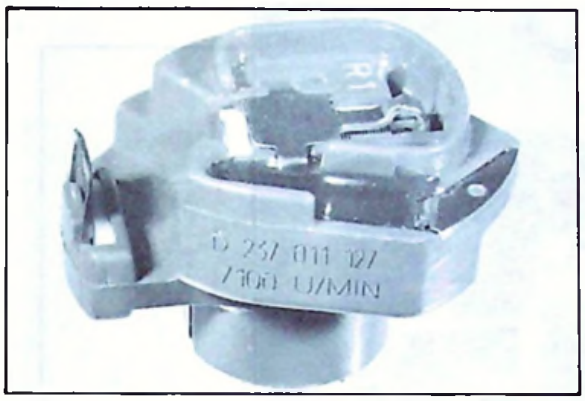

88-166

Doigt limiteur de régime moteur incorporé dans la tête de l'allumeur.

Vitesse de coupure : 7100 ± 200 tr/mn

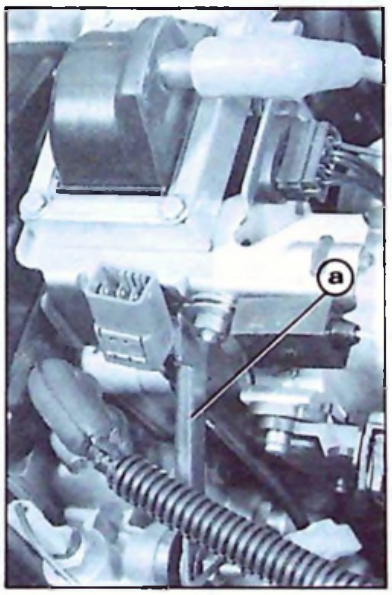

88-135

Bobine d'allumage avec support renforcé : en **(a)**.

Echappement

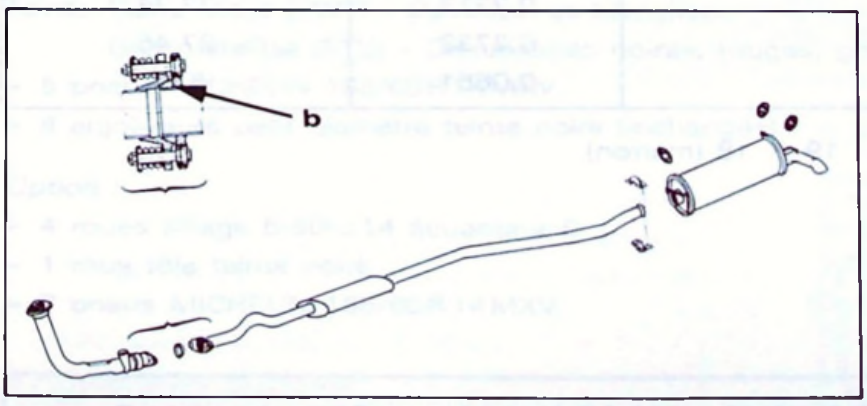

Z 18-3

Ligne d'échappement modifiée :
Tuyauterie avant nouvelle.
Ø de la rotule augmenté en **(b)**.
Ø = 45 mm
(*au lieu de Ø = 41 mm*)

TRANSMISSION DU MOUVEMENT

Embrayage, boîte de vitesses et transmissions inchangés.

Rappel :

Embrayage Ø = 180 mm

Boîte de vitesses type MA - Repère médaille 2 CA08 - Graissage à vie.

Particularités :

Commande des vitesses modifiée - Élément filtrant rapporté sur rotule de biellette de réaction en **(a)**.

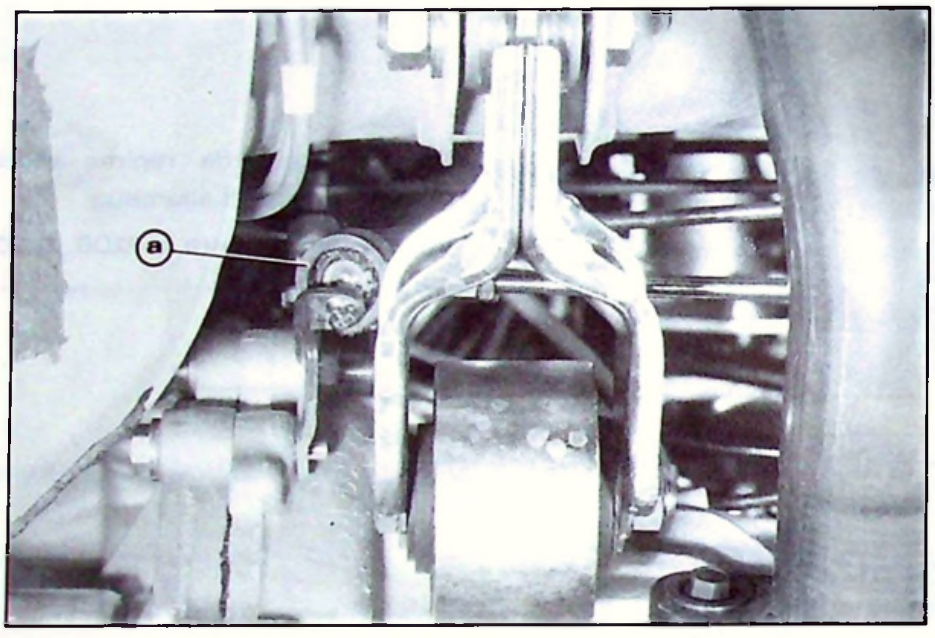

88-140

Nouvelle circonférence de roulement des pneumatiques = 1,675 m
(au lieu de 1,650 m)

VITESSES	RAPPORT BV	RAPPORT PONT	RAPPORT AUX ROUES	*VITESSES EN KM/H A 1 000 tr/mn.
1	12/41		0,0682	6,86
2	20/39		0,1196	12,02
3	28/38	14/60	0,1719	17,27
4	37/39		0,2213	22,24
5	41/35		0,2733	27,46
M.AR	12/43		0,0651	6,54

Rapport de la piste compteur inchangé : 19 X 18 (marron).

ESSIEU AVANT

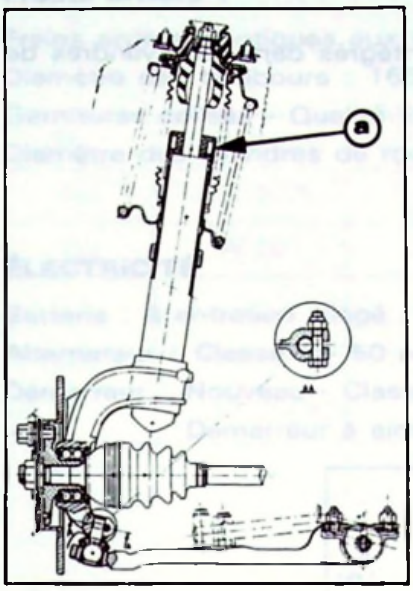

Z 41-4

Amortisseurs :

Loi d'amortissement inchangée (303)

Butée d'attaque nouvelle en **(a)**

Hauteur 30 mm *(au lieu de 20 mm).*

Ressorts :

Hauteur libre : 387 mm (inchangée).

Barre anti-roulis Ø = 21 mm (inchangée).

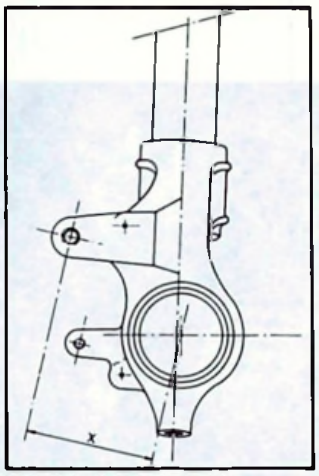

Z 41-5

Pivots (*nouveaux*) **:**

Points de fixation des étriers de frein déplacés en raison du nouveau rayon d'action des disques.

X = 96,5 mm *(au lieu de 84 mm).*

ESSIEU ARRIERE

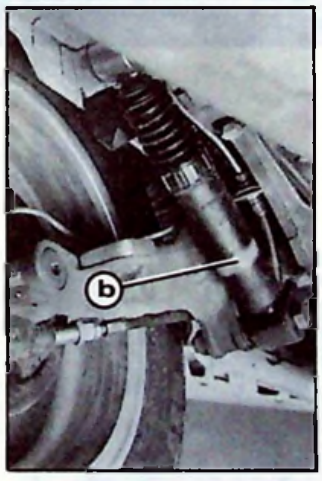

87-74

Amortisseurs :

Spécifiques - débattement limité

Loi d'amortissement inchangée (209)

Identification : repère peinture bleu en **(b).**

ROUES (*nouvelles*) **:**

– 5 roues tôle - 5-50 FH 14 - écranteur 9 - 12 ajours équidistants.
Teinte Blanc Meije (EWT) - Carrosseries blanches.
Gris métallisé (FTU) - Carrosseries noires, rouges, grises.
– 5 pneus MICHELIN 165/60R14MXV.
– 4 enjoliveurs petit diamètre teinte noire (inchangés).

Option :

– 4 roues alliage 5-50-J 14 écuanteur 9
– 1 roue tôle teinte noire
– 5 pneus MICHELIN 165/60R14MXV

Pression de gonflage : Avant 1,9 bar - Arrière 1,9 bar - Roue secours 2,1 bars.

FREINS

Nouvelle installation de freinage - Compensateurs de freinage arrière intégrés dans les cylindres de roue *(en remplacement du limiteur asservi à la charge).*

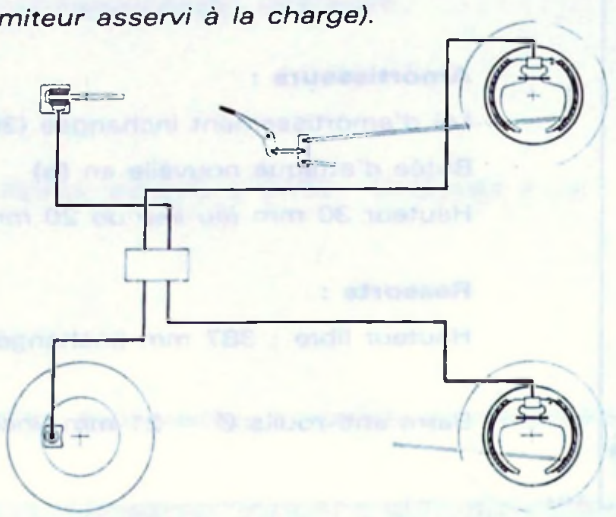

Z 45-1

Commande :

Nouveau maître cylindre Ø = 19 mm *(au lieu de Ø = 20,6 mm).*
Nouveau pédalier - Pédale de frein réhaussée : 20 mm.

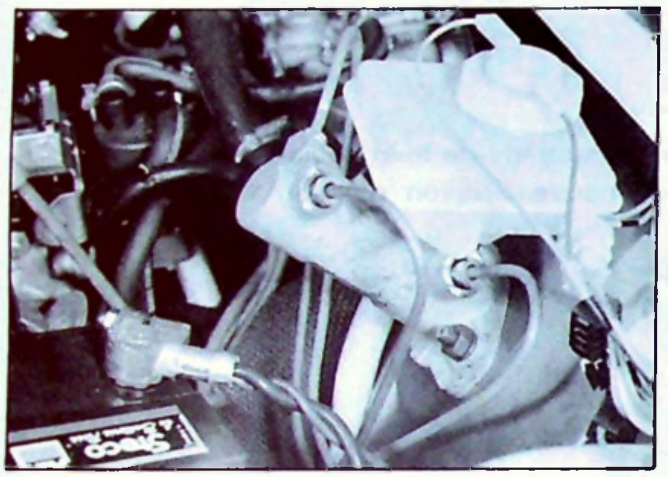

88-136

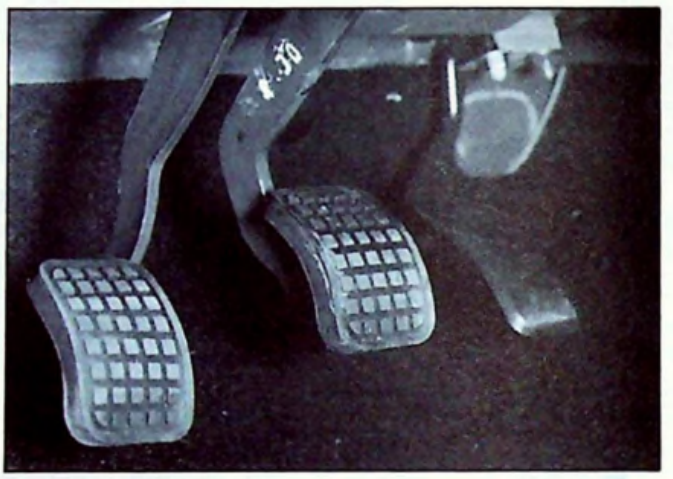

88-138

Freins avant :

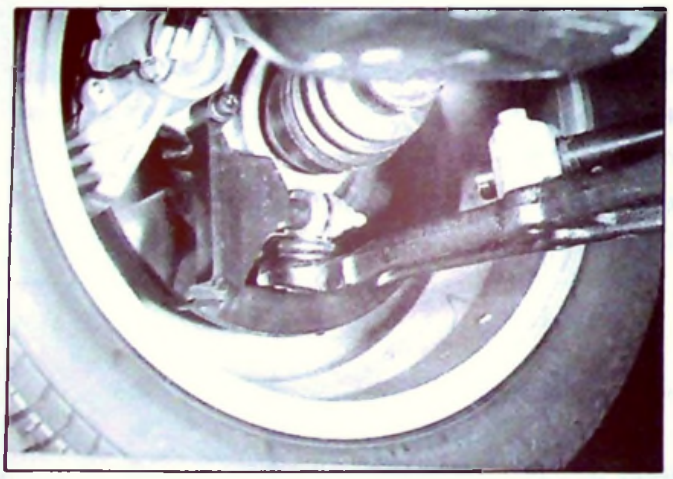

88-139

Diamètre des disques avant augmenté - Ø = 258 mm *(au lieu de Ø = 238 mm).*
Epaisseur inchangée : 10 mm.
Ecope de refroidissement plastique.

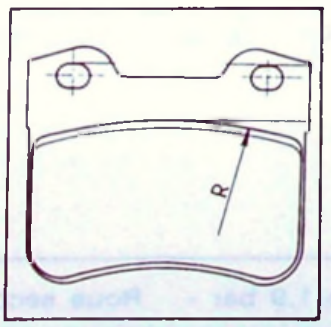

Z 45-15

Plaquettes de frein :
Qualité TEXTAR - T 250
Nouveau rayon extérieur de la garniture.

Freins arrière :

Freins arrière identiques aux versions AX10 et AX11 3 portes actuelles.
Diamètre des tambours : 165 mm *(inchangé)*.
Garnitures collées - Qualité ENERGIT 558 FF.
Diamètre des cylindres de roue Ø = 19 mm - Compensateurs intégrés.

ÉLECTRICITÉ

Batterie : à entretien allégé - LC175/29Ah - 12V.
Alternateur : Classe 5 - 50 ampères - 675 W
Démarreur : Nouveau - Classe 3 - VALEO D6 RA 20
Démarreur à aimants permanents et réducteur épicycloïdal.

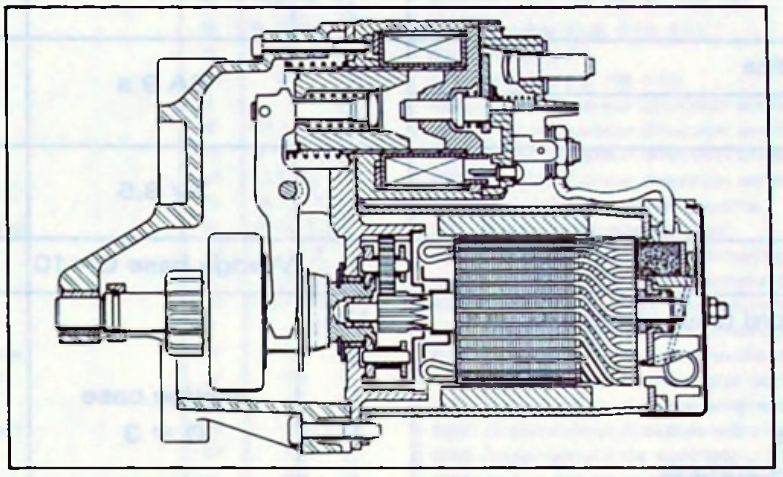

Tableau de bord :

Planche de bord teinte noire, nouvelle - Encadrement combiné de bord nouveau - Combiné à cadrans ronds.

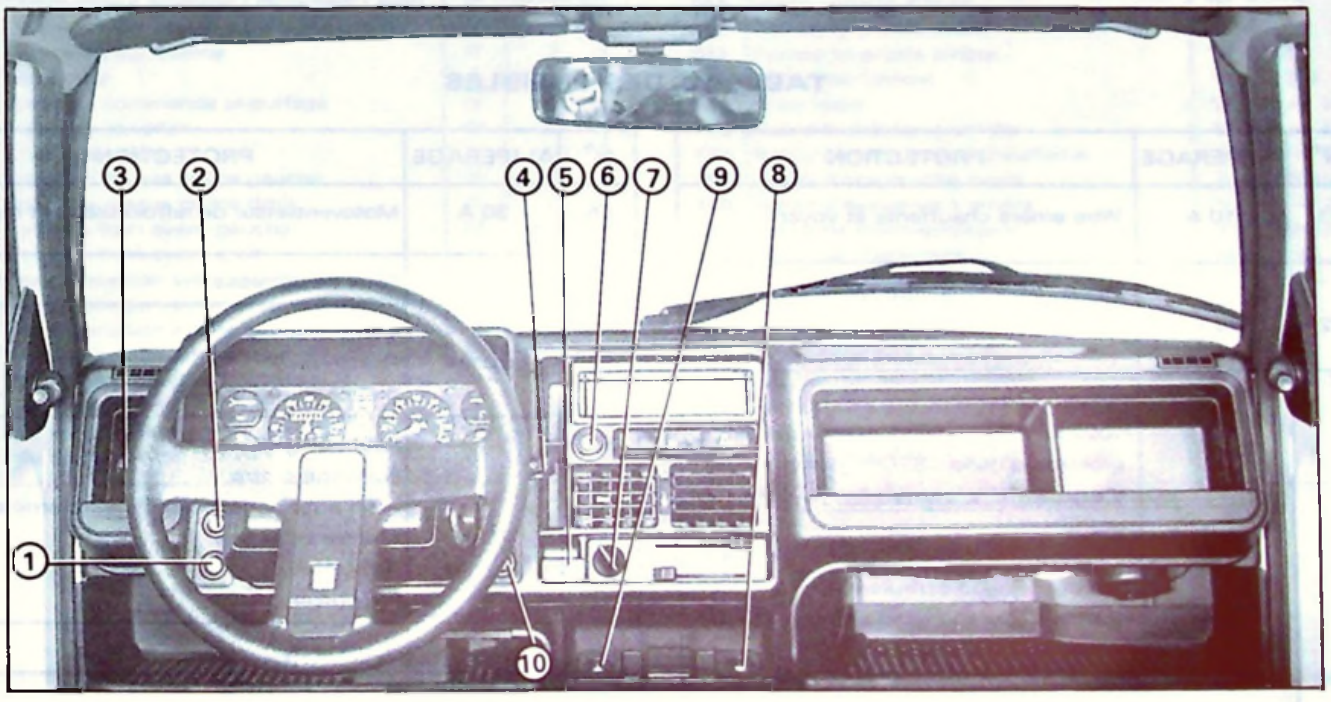

1. Commande du feu de brouillard arrière.
2. Commande des feux longue-portée.
3. Commande d'éclairage et avertisseurs sonore-optique.
4. Commande d'essuie-glace et lave-glace avant (temporisateur).
5. Commande de starter.
6. Allume-cigare.
7. Commande du pulseur d'air.
8. Commande de la lunette chauffante.
9. Commande du signal de détresse.
10. Commande d'essuie-glace et lave-glace arrière.

TABLEAU DES LAMPES

FONCTION	NBRE	CULOT	PUISSANCE	TYPE
Feux de route et de croisement	2	P 43 t 38	60/55 W	H4
Feux de longue portée	2	PK 22 s	55 W	H3
Feux de direction avant et arrère	4	BA 15 s	21 W	P 25-1
Feux de stop	2			
Feu de recul	1			
Feu de brouillard arrière	1			
Lanternes arrière	2		5 W	R 19-5
Éclaireurs plaque police	2	BA 9 s	4 W	T 8/4
Lanternes avant	2			
Plafonnier	1	SV 8,5	5 W	C 11
Éclaireur coffre	1			
Voyant charge	1	Wedge base Ø=10	3 W	W 3 W
Voyants tableau de bord (sauf charge)	13	Wedge base Ø = 3	1,2 W	W 5/1,2
Éclaireurs compteurs	3			
Éclaireur cendrier	1			
Éclaireur allume cigare	1			
Éclaireur commande chauffage	1			
Éclaireur montre	1			
Voyants interrupteurs	5	Luciole	1,2 W	

TABLEAU DES FUSIBLES

N°	AMPERAGE	PROTECTION
F1	10 A	Vitre arrière chauffante et voyant
F2	30 A	Essuie-vitre, lave-vitre AV et AR Feux de stop
F3	30 A	Tableau de bord -voyants niveau d'eau, niveau d'huile, pression d'huile, "STOP", température d'eau, batterie, starter, freins, carburant, clignotant. -thermomètre d'eau -récepteur jauge carburant -éclairage (par rhéostat) des compteurs Boîtier niveau d'eau Éclairage (par rhéostat) allume-cigare, cendrier, commandes de chauffage Pulseur d'air Bobine du relais de lève-vitre. Bobine du relais de vitre AR. chauffante. Bobine du relais de motoventilateur de refroidissement moteur. Feux indicateur de direction Montre (+ contact)
F4	25 A	Feux longue portée et voyant

N°	AMPERAGE	PROTECTION
F5	30 A	Motoventilateur de refroidissement moteur
F6	10 A	Feux de détresse
F7	10 A	Compte-tours Feu de recul Boîtier niveau d'huile
F8	20 A	Allume-cigare Éclairage coffre Arrêt automatique essuie-vitre arrière Montre (+ direct) Radio Plafonnier
F9		Non utilisé
F10	20 A	Avertisseurs
F11	5 A	Feu de brouillard arrière et voyant
F12	5 A	Lanternes gauche Voyant lanternes Éclaireurs plaque police
F13	5A	Lanternes droite Éclairage atténué des interrupteurs

ÉLECTRICITÉ – SCHÉMAS ÉLECTRIQUES

NOMENCLATURE DES PIÈCES

N°	DESIGNATION	PRINCIPE	
		N°	Position
1	Allume-cigare	IV	24-25
5	Allumeur	III	8 → 13
10	Alternateur	II	2 → 6
25	Avertisseurs	VI	27
45	Batterie	I	1
46	Bloc contrôle	II	10 → 12
46	Bloc contrôle	IV	3 → 23
46	Bloc contrôle	VI	21-22
50	Bobine d'allumage	III	4 → 7
75	Boîtier d'allumage (module)	III	6 → 10
84	Boîtier niveau d'eau	IV	1 → 3
85	Boîtier niveau d'huile	IV	4 → 6
145	Centrale clignotante	VI	19 → 23
168	Connecteur batterie	I	1 → 3
170	Contacteur de volet arrière	V	15
180	Contacteur feux de recul	V	13
185	Contacteur de stop	V	14
190	Contacteur de frein à main	IV	13
225	Contacteur de starter	IV	11
229	Contacteur antivol	I	14
230	Contacteur de feuillure (porte AV. G.)	VI	8
231	Contacteur de feuillure (porte AV. D.)	VI	9
236	Contacteur niveau liquide frein	IV	9
237	Contacteur niveau d'eau	IV	2-3
260	Commutateur éclairage / clignotant / avert.	II	8 → 12
260	Commutateur éclairage / clignotant / avert.	VI	19-20,27
263	Commutateur essuie-vitre/lave-vitre AV.	II	22 → 26
285	Condensateur bobine	III	2
300	Démarreur	II	3 → 5
355	Eclairage commande chauffage	IV	21
365	Eclairage cendrier	IV	23
370	Eclairage coffre	V	10
385	Eclairage plaque police gauche	II	18
386	Eclairage plaque police droit	II	19
430	Etrier de frein avant gauche	IV	10-11
431	Etrier de frein avant droit	IV	13-14
440	Feu de position avant gauche	II	12
441	Feu de position avant droit	II	13
442	Feu de position arrière gauche	II	16
443	Feu de position arrière droit	II	14-15
457	Feu de stop gauche	V	15
458	Feu de stop droit	V	14
460	Feu de brouillard arrière gauche	II	19
463	Feu de recul droit	V	13

N°	DESIGNATION	PRINCIPE	
		N°	Position
470	Fusible F7, F2, F3, F4, F8	I	16,17,18,22,25
470	Fusible F12, F13, F11	II	13,14,17
470	Fusible F1	V	7
470	Fusible F6, F5, F10	VI	15,25,27
480	Feu indicateur direction avant gauche	VI	19
481	Feu indicateur direction avant droit	VI	20
482	Feu indicateur direction arrière gauche	VI	16
483	Feu indicateur direction arrière droit	VI	17
486	Feu longue portée gauche	V	4
487	Feu longue portée droit	V	5
488	Feu de route et croisement gauche	II	7-8
489	Feu de route et croisement droit	II	9-10
502	Haut-parleur AR. gauche (emplacement)	VI	11
503	Haut-parleur AR. droit (emplacement)	VI	11
511	Interrupteur feu de brouillard arrière	II	17 → 20
512	Interrupteur feux longue portée	V	1 → 4
532	Interrupteur de vitre arrière chauffante	V	8 → 11
550	Interrupteur d'essuie-vitre arrière	V	21 → 24
558	Interrupteur de ventilateur d'air	VI	1 → 3
570	Interrupteur signal de détresse	VI	13 → 17
580	Jauge à carburant	IV	15 → 19
600	Moteur d'essuie-vitre avant	II	23 → 27
601	Moteur d'essuie-vitre arrière	V	16 → 19
635	Motoventilateur G. de refroidissement	VI	25
640	Montre	VI	4 → 6
650	Mano-contact d'huile	IV	7
680	Pompe lave-vitre avant	II	22
681	Pompe lave-vitre arrière	V	23
690	Plafonnier central	VI	7-8
721	Prise radio	VI	10 → 12
736	Relais feux longue portée	V	3 → 5
760	Relais de vitre arrière chauffante	V	7 → 9
765	Relais d'essuie-vitre avant	II	25-26
766	Relais d'essuie-vitre arrière	V	18 → 22
774	Relais de motoventilateur	VI	24-25
795	Rhéostat d'éclairage	IV	22
835	Sonde de niveau d'huile	IV	5-6
840	Sonde de température d'eau	IV	16
850	Thermocontact de ventilateur sur circuit d'eau	VI	25
855	Thermocontact d'eau	IV	8
935	Ventilateur de climatisation	VII	1 → 3
945	Vitre arrière chauffante	V	7

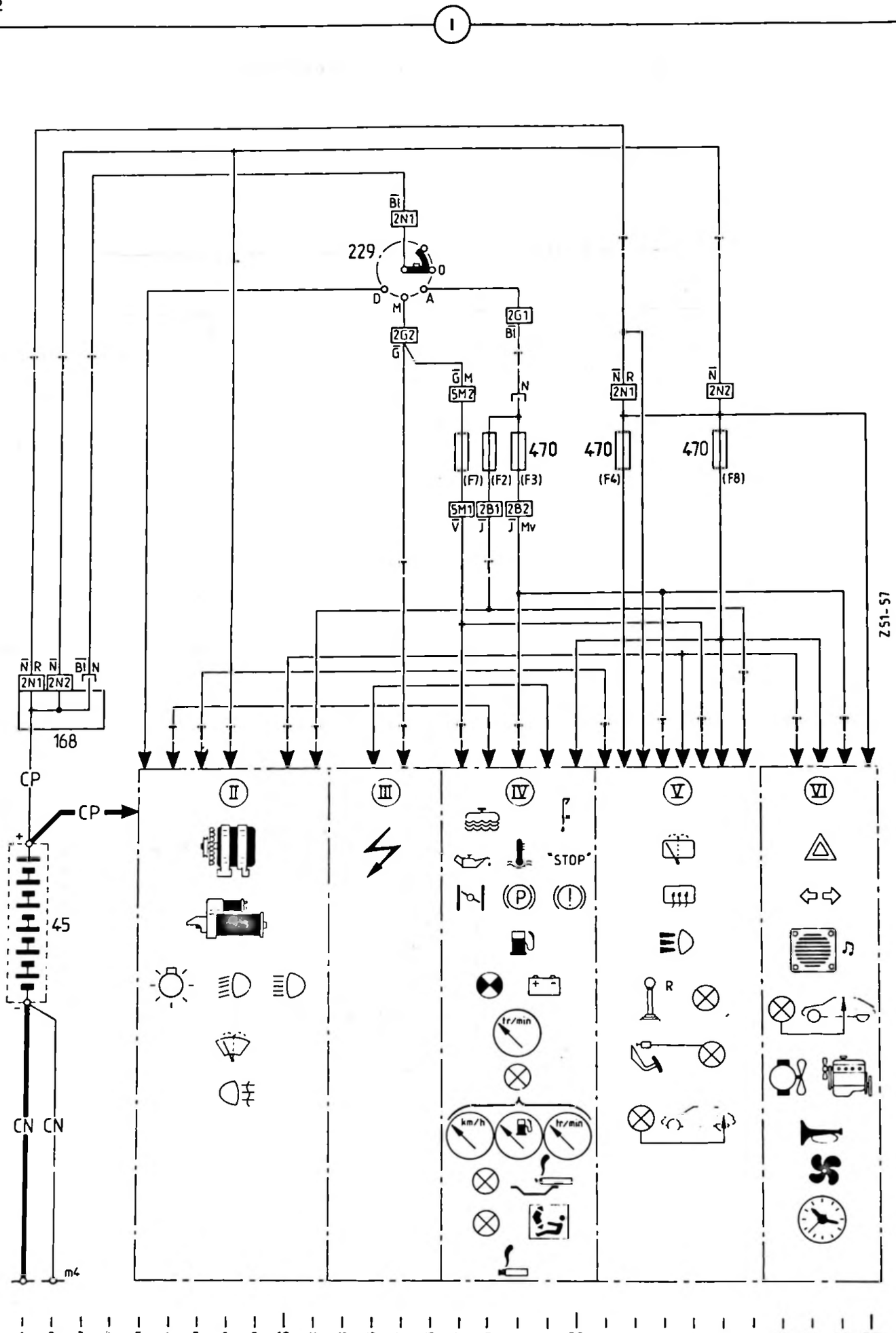
I
Bl 2N1
229
D
M
A
2G1 Bl
2G2 G
G M 5M2
N
N R 2N1
N 2N2
470
(F7) (F2) (F3)
(F4)
(F8)
5M1 2B1 2B2
V J J Mv
Z 51-57
N R N Bl N
2N1 2N2
168
CP
CP
45
CN CN
m4
II
III
IV
V
VI
"STOP"
km/h
tr/min
R
1 2 3 4 5 6 7 8 9 10 11 12 13 14 15 16 17 18 19 20 21 22 23 24 25 26 27 28 29 30

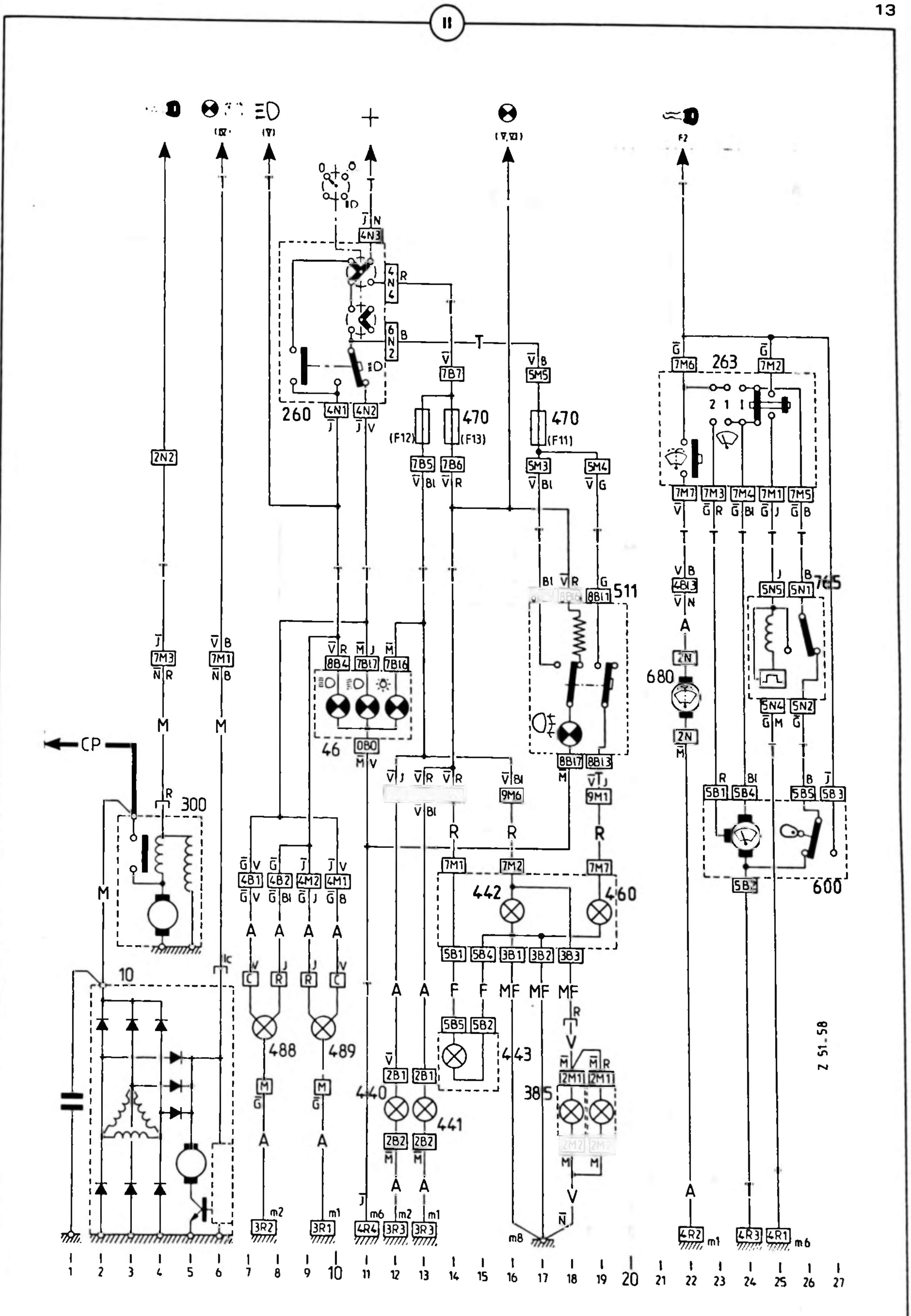
II
260
470
(F12)
(F13)
(F11)
263
511
765
680
46
CP
300
10
442
460
600
488
489
440
441
443
385
Z 51.58

Z 51-58

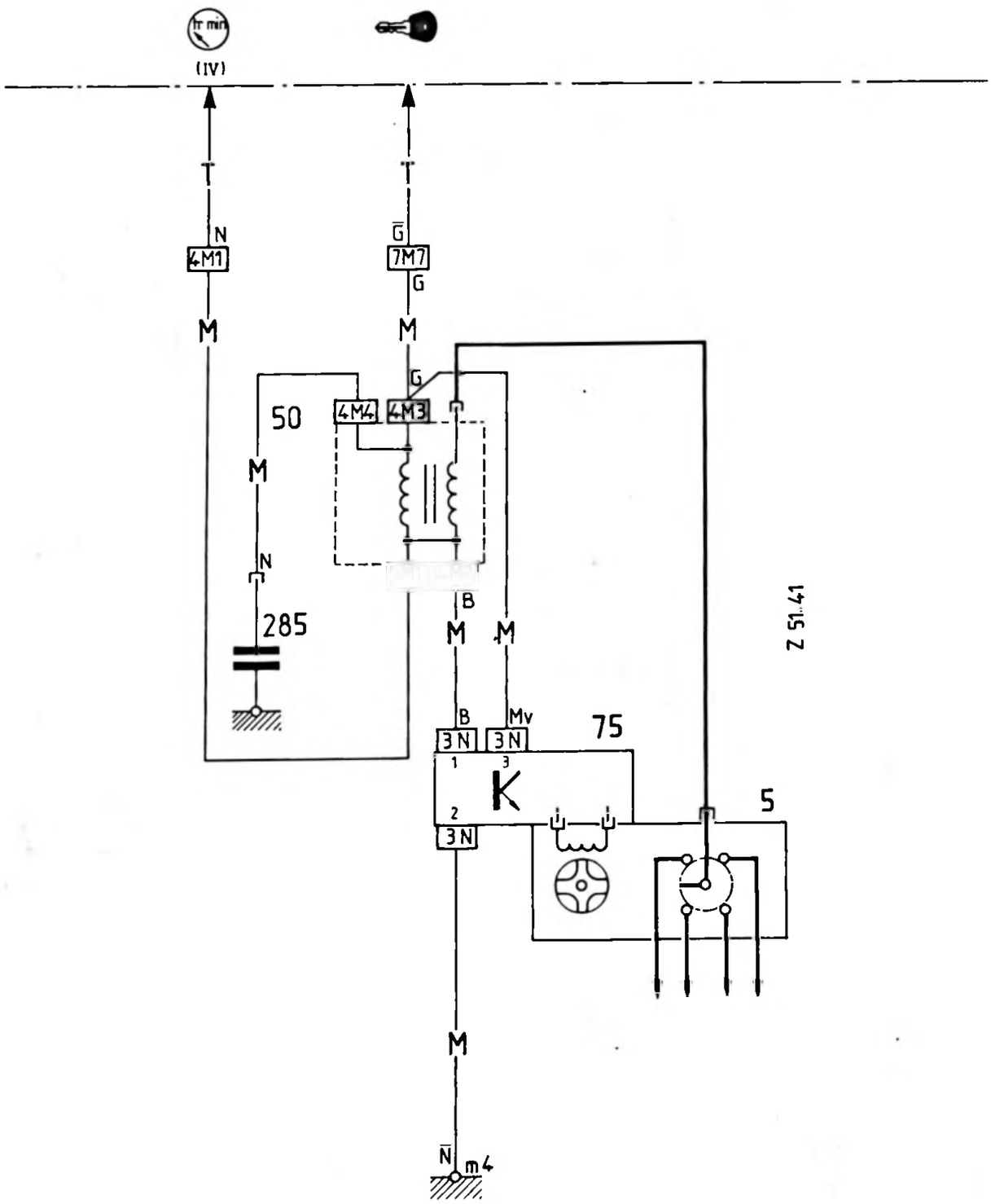

1 2 3 4 5 6 7 8 9 10 11 12 13

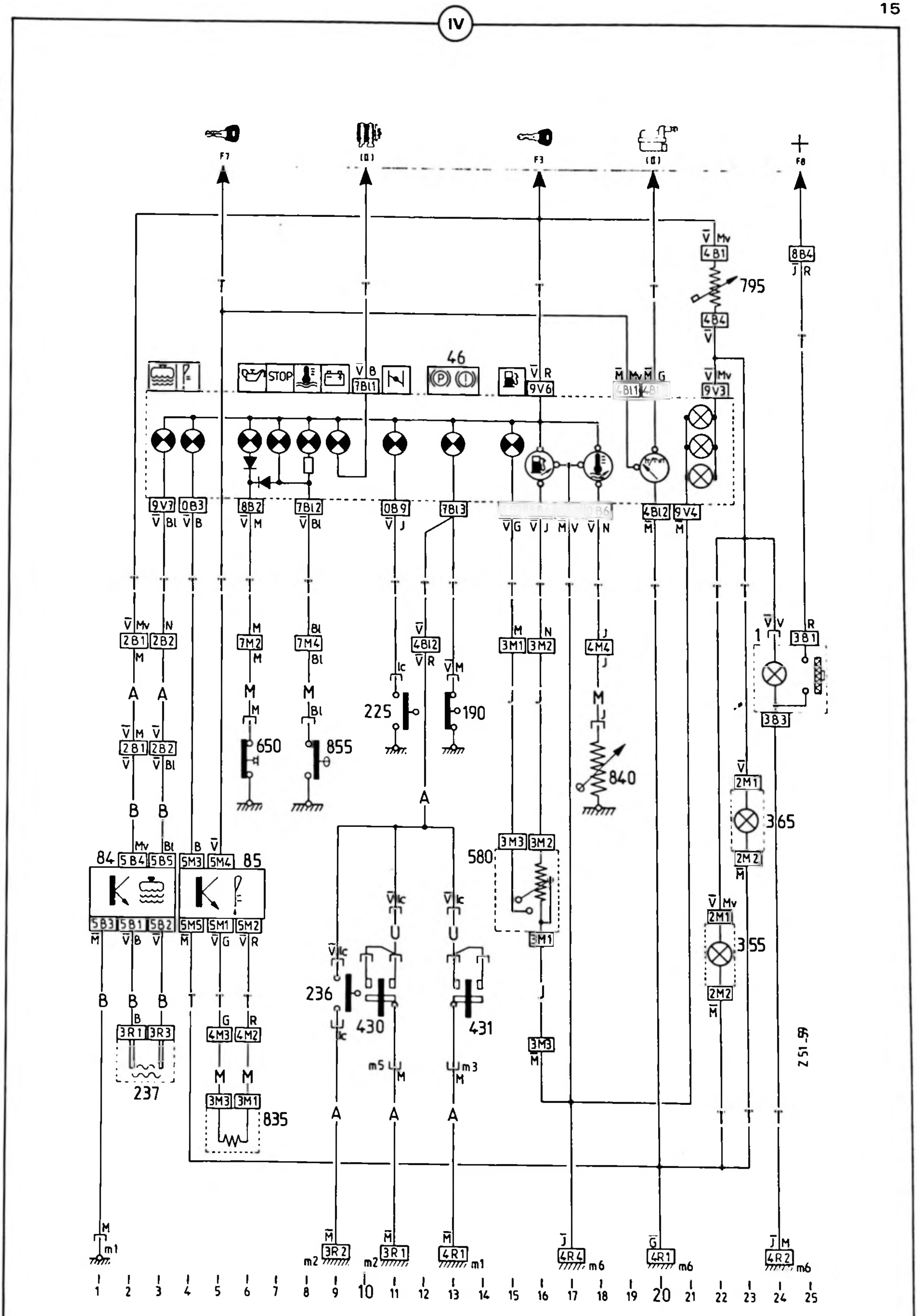
IV
F7
F3
F8
46
STOP
795
84
85
650
855
225
190
840
580
237
835
236
430
431
365
355
1
1 2 3 4 5 6 7 8 9 10 11 12 13 14 15 16 17 18 19 20 21 22 23 24 25
Z 51-59

Z 51-59

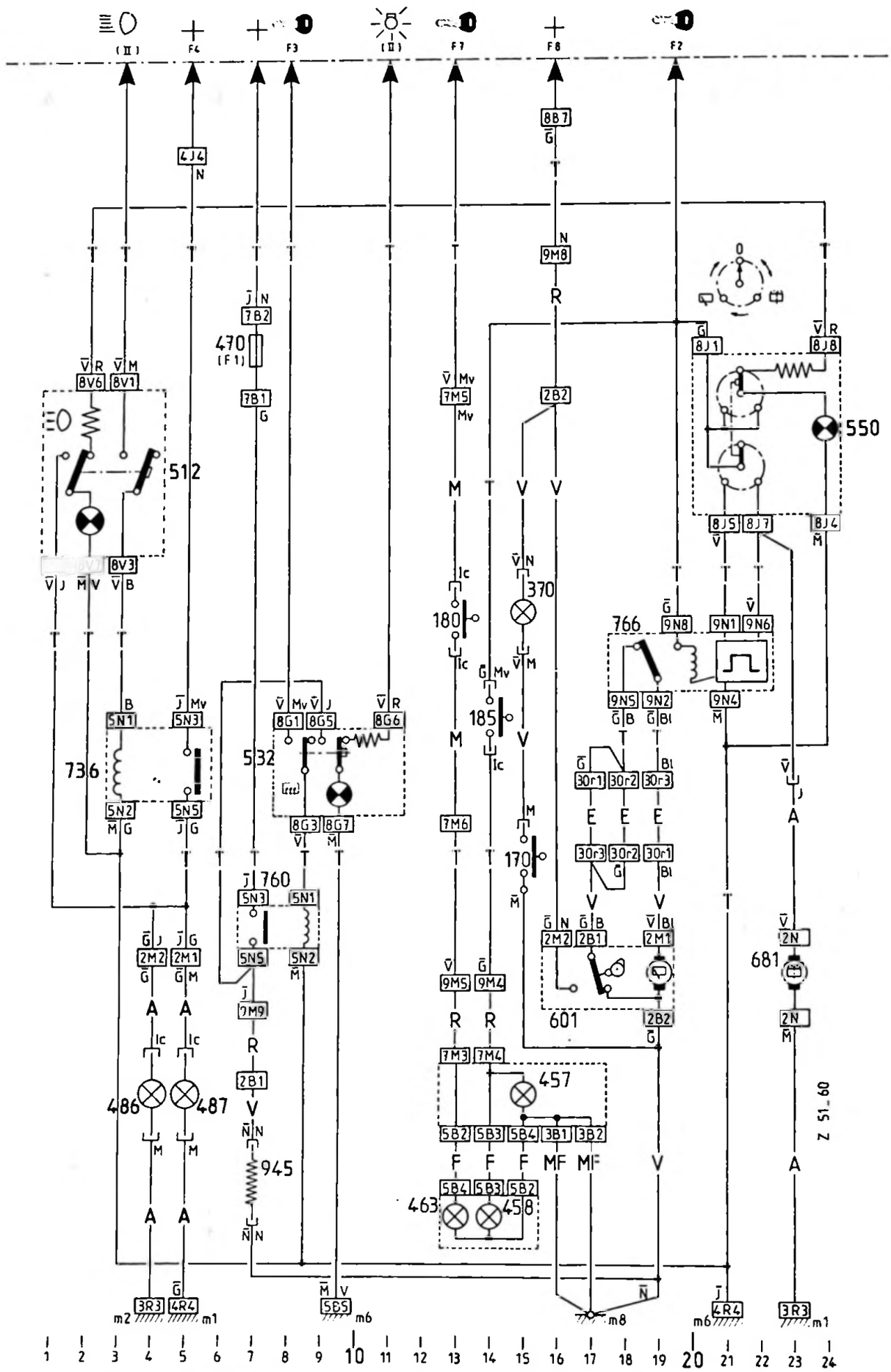
V
(II)
F4
F3
(II)
F7
F8
F2
4J4
8B7
9M8
7B2
470
(F1)
7B1
8V6
8V1
512
8V3
7M5
2B2
8J1
8J8
550
8J5
8J7
8J4
180
370
766
9N8
9N1
9N6
9N5
9N2
9N4
185
736
5N1
5N3
532
8G1
8G5
8G6
8G3
8G7
7M6
170
30r1
30r2
30r3
760
5N5
5N2
2M2
2M1
2B1
601
681
2N
7M9
2B1
945
7M3
7M4
457
5B2
5B3
5B4
3B1
3B2
463
458
Z 51_60
3R3
4R4
5B5
m1
m2
m6
m8
1
2
3
4
5
6
7
8
9
10
11
12
13
14
15
16
17
18
19
20
21
22
23
24

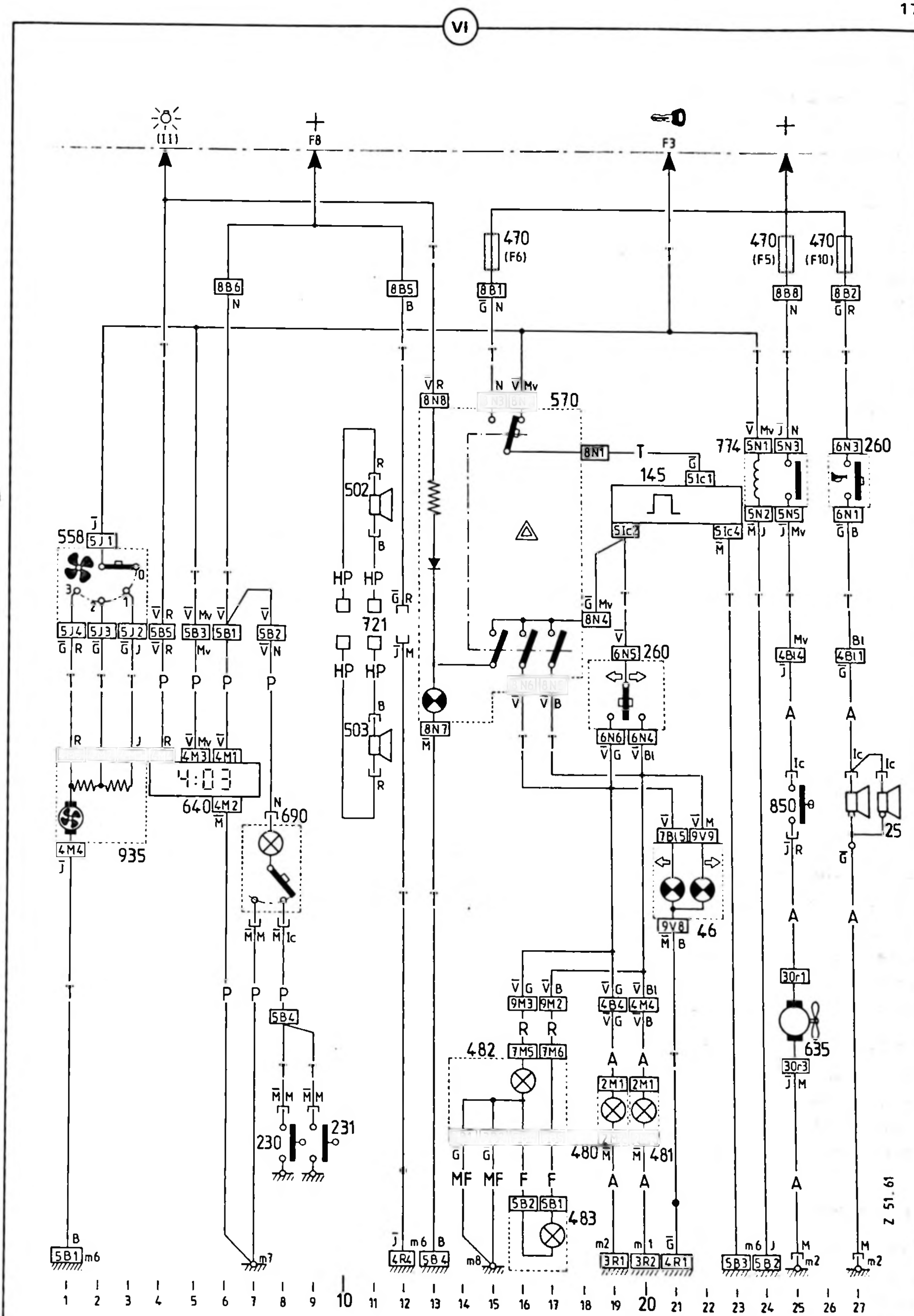
VI
(II)
F8
F3
470 (F6)
470 (F5)
470 (F10)
8B6
8B5
8B1
8B8
8B2
8N8
570
8N1
145
5Ic1
5Ic2
5Ic4
774
5N1
5N3
5N2
5N5
6N3
260
6N1
558
5J1
5J4
5J3
5J2
5B5
5B3
5B1
5B2
502
503
HP
721
8N4
6N5
260
8N7
6N6
6N4
4M3
4M1
4:03
640
4M2
935
4M4
690
7B15
9V9
46
9V8
4B14
4B11
850
25
30r1
635
30r3
5B4
230
231
9M3
9M2
4B4
4M4
482
7M5
7M6
2M1
480
481
MF
F
5B2
5B1
483
5B1
4R4
5B4
3R1
3R2
4R1
5B3
5B2
m6
m7
m8
m2
m1
Z 51.61
1 2 3 4 5 6 7 8 9 10 11 12 13 14 15 16 17 18 19 20 21 22 23 24 25 26 27

Z 51-61

CARROSSERIE

Carrosserie identique à la carrosserie de la version précédente et à l'AX GT.

HABILLAGE EXTÉRIEUR

Éléments d'habillage plastique avec teinte indentique à la teinte carrosserie.
Carrosseries rouges et grises : teinte assortie en camaïeu "Striping" AX SPORT rapporté sur partie inférieure des portes latérales.
Lisérés rouges (Carrosseries noires, blanches et grises)
Lisérés gris argent (Carrosseries rouges)
Chevrons sur capot moteur : noirs (Carrosseries blanches, grises, rouges) ou argent (Carrosseries noires).
Déflecteur plastique rapporté sur partie haute du volet arrière.
Antenne radio noire.

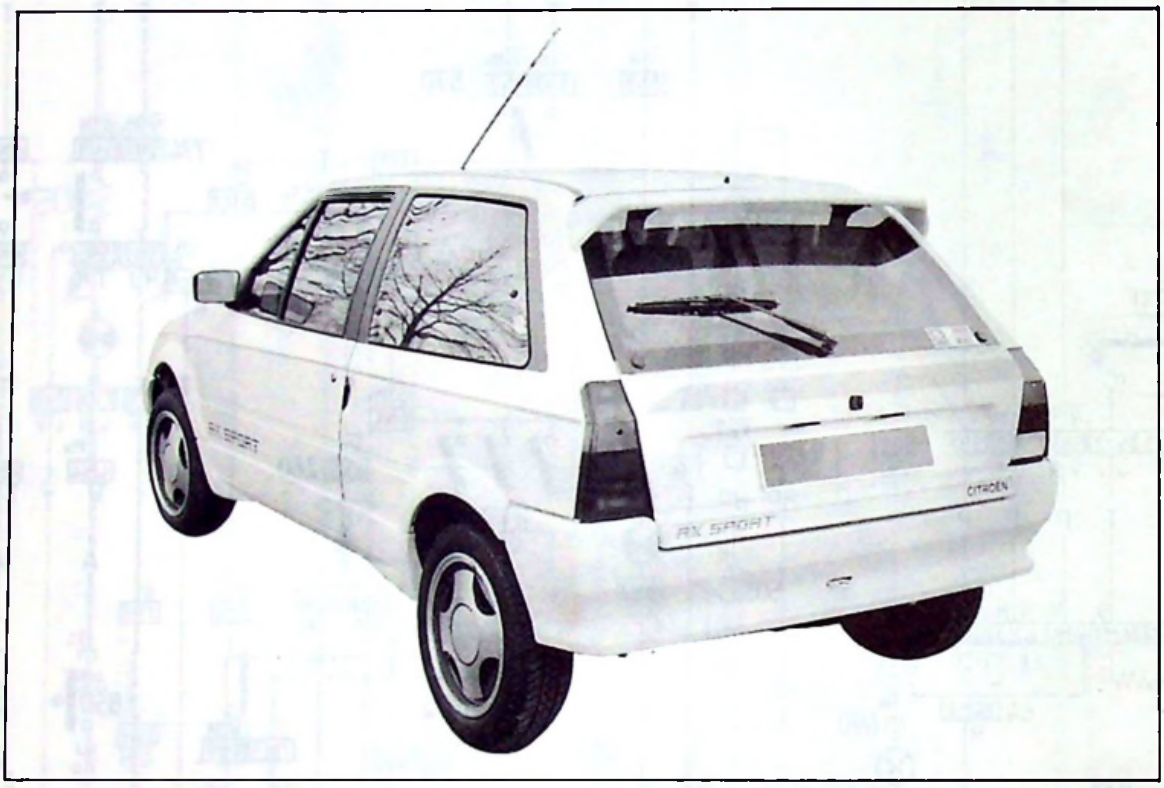

88-133

HABILLAGE INTÉRIEUR

Tapis noir - Talonnette rouge (Série) ou Talonnette noire : option VIP
Insonorisant sous tapis et tablier.
Coiffe de pavillon : teinte grise (identique à la Série) - Poignée de maintien à l'AV.D et l'AR.
Pare-soleil noirs - Console de pavillon noire - Montre à affichage digital.
Sièges teinte noire - Tissu jersey uni - Tep noir - Passepoil rouge.

TEINTES CARROSSERIE

Blanc Meije	EWT
Noir (peinture vernie)	EXY
Rouge FURIO	EJX
Gris Perlé (métallisée vernie)	EVE

RÉPARATION

1re révision :

Les opérations d'entretien répertoriées dans la Note technique AX (E) N°2 du 31 mars 87 restent valables pour cette seconde version.

Périodicités d'entretien :

Les périodicités restent inchangés :
Station Service - 12 500 km, Entretien - 25 000 km.

TABLEAU DES ÉQUIPEMENTS ET DES OPTIONS

● : SERIE (*) : OPTION (**) : OPTION VIP – : NON	
B.V.5	●
Freins assistés	●
ÉQUIPEMENTS INTÉRIEURS :	
Montre à affichage digital	●
Compte-tours	●
Rétroviseur jour/nuit	●
Boutons-poussoirs éclairés	●
Rhéostat d'éclairage de tableau de bord	●
Allume-cigare	●
Cendrier arrière	**
Lève-vitres électriques et verrouillage centralisé des portes	–
Essuie-vitre arrière	●
Intermittence d'essuie-vitre avant	●
Miroir sur pare-soleil passager	●
Thermomètre d'eau	●
Témoin mini d'essence	●
Témoin de niveau d'huile du moteur	●
Témoin de niveau d'eau du moteur	●
Témoin d'usure des plaquettes des freins	●
Témoin de température d'eau du moteur	●
Lecteur de cartes	–
Tablette thermo-formée	**
Dossiers avant rabattables	●
Appuie-tête avant	●
Dossiers arrière fractionnés	–
Cache-glissières et cache-tubes	**
Cache-mécanisme de volet arrière	●
Garnissage complet du volet arrière	**
Accoudoirs sur portes	**
Console centrale	**
Talonnette noire (au lieu de rouge)	**
Poignées de maintien arrière et avant droit	**
Tablettes sous planche de bord	●
Boîte à gants avec couvercle	● –
Habillage latéral du coffre	● –
Éclairage de coffre	**
Prééquipement radio	●
Ceintures à enrouleur à l'arrière	–
Garnissage de sièges velours Diaphite	**
ÉQUIPEMENTS EXTÉRIEURS	
Roue alliage	*
Enjoliveur de roue	●
Encadrement des vitres noir	●
Pare-chocs latéraux	●
Vitres arrière ouvrantes	**
Vitres teintées	**
Lunette arrière chauffante	●
Rétroviseurs extérieurs réglables de l'intérieur	●
Rétroviseur extérieur côté passager	**
Bouchon d'essence fermant à clé	●
Phares à iode type H4	●
Feu de brouillard arrière	●
Feu de recul	●
Projecteurs additionnels longue portée	●
Avertisseurs deux tons	●
Toit ouvrant panoramique	–

CITROËN — SERVICES A LA CLIENTELE, DIVISION APRÈS - VENTE, TECHNIQUE APRÈS - VENTE	**NOTE TECHNIQUE**	**AX** (0)
APPLICATION : **ALLEMAGNE – PAYS-BAS**	*CONCERNE :* **AX GT** — **Nouvelle motorisation**	**N° 12**
DIFFUSION : **TOUS PAYS**		*Le 31 Mars 1988*
CE DOCUMENT EST A CLASSER DANS : **RECUEIL DE NOTES N° MAN 008920**		411

Depuis **Janvier 1988,** les véhicules AX GT commercialisés en **ALLEMAGNE DE L'OUEST** et aux **PAYS-BAS** sont équipés d'une motorisation particulière liée à la législation concernant l'antipollution.

PARTICULARITES :

Moteur fonctionnant à l'essence sans plomb.

Caractéristiques générales :

• Type moteur (repère sur médaille)		K 2 B	
• Alésage		75 mm	
• Course		77 mm	
• Cylindrée		1 360 cm^3	
• Rapport volumétrique		9,3/1	
• Puissance maxi (C.E.E.)	61,5 kW	à 6400 tr/mn	
(D.I.N.)	85 CV		
• Couple maxi (C.E.E.)	11,4 m.daN	à 4000 tr/mn	
(D.I.N.)	11,8 m.kg		
• Régime de rotation maxi		6800 tr/mn	
• Indice d'octane mini		95	
• N° P.R.		95 624 424 80	

MODIFICATIONS :

Alimentation :

Dispositif anti-fuite à bille sur circuit de mise à l'air libre du réservoir de carburant.

Carburation :

Carburateur double corps "Compound" à commande mécanique du deuxième corps.

Marque SOLEX – TYPE 32-34 Z.2 – Repère 442.

Starter à volet agissant sur le premier corps – capsule de dénoyage.

Coupe ralenti.

Réchauffage électrique de la vis de richesse – Dispositif d'entrebâillement du papillon d'accélérateur.

REGLAGES :

DESIGNATION	VALEURS	
	1er CORPS	2° CORPS
Buse	24	27
Ajutage d'automaticité	155	175
Gicleur principal	117	130
Gicleur de ralenti	43 à 45	(100)
Tube d'émulsion	27	AZ
Injecteur de pompe de reprise	35	35
Gicleur d'éconostat	/	120
Pointeau	1,8	

Régime de ralenti : **750 ± 50 tr/mn** – CO : **0,8 à 1,2 %** – CO2 > **9 %**

Régime de ralenti accéléré : **1 350** $^{+100}_{-50}$ **tr/mn**

- **Entrebâilleur du papillon des gaz en décélération :**

Ce dispositif permet de limiter les émissions d'hydrocarbures.

88-51

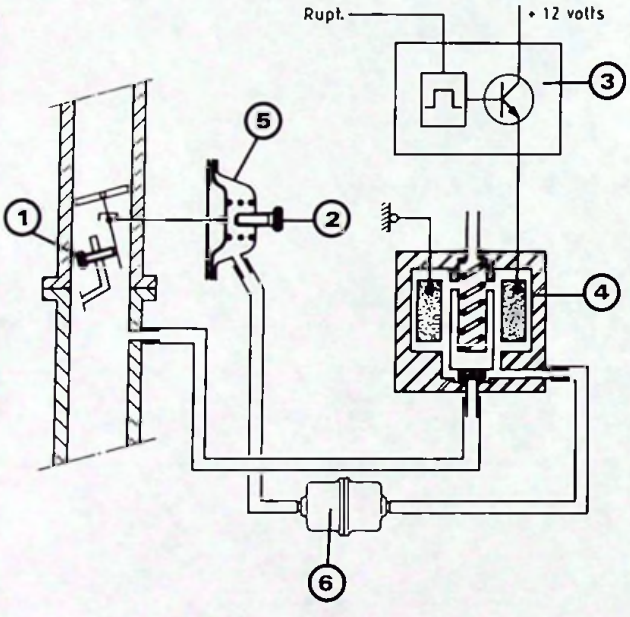

88-54

Légende :

1 – Vis de réglage de ralenti normal.
2 – Vis de réglage de ralenti accéléré.
3 – Boîtier tachymétrique – Référence : MAP 02 – VALEO 73201902.
4 – Electrovanne – Référence : ELBI 358.
5 – Capsule d'accélération.
6 – Capacité.

Fonctionnement :

Accélération :

Les impulsions électriques en provenance de la bobine d'allumage informent le boîtier tachymétrique de la vitesse du moteur. Pour une vitesse supérieure à 1 800 tr/mn, le boîtier tachymétrique "excite" l'électrovanne. La capsule, soumise à la dépression, met la butée papillon en position de ralenti accéléré.

Décélération :

Le papillon des gaz est maintenu entr'ouvert par la butée du ralenti accéléré.
Lorsque le seuil de 1 800 tr/mn est atteint, le boîtier tachymétrique maintient pendant 2 secondes environ, "l'excitation" de l'électrovanne. Au-delà de cette temporisation, l'électrovanne n'étant plus alimentée, la butée de ralenti accéléré s'efface, laissant revenir le papillon en position de ralenti normal.

Allumage :

Allumage à déclenchement électromagnétique.
Bougies à siège plat avec joint – type FINE LINE
Marques EYQUEM FC 62 LS – CHAMPION C 7 YCX

Allumeur DUCELLIER 2.525.680 – Repère des courbes : C 052 – D 039

Calage dynamique : 4° ± 2° à 750 tr/mn (*capsule d'avance à dépression débranchée*).

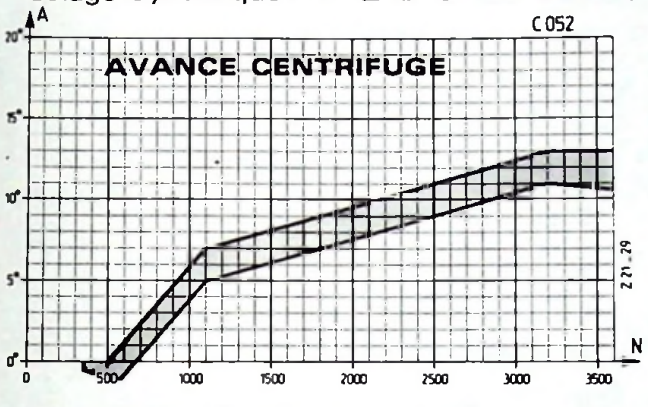

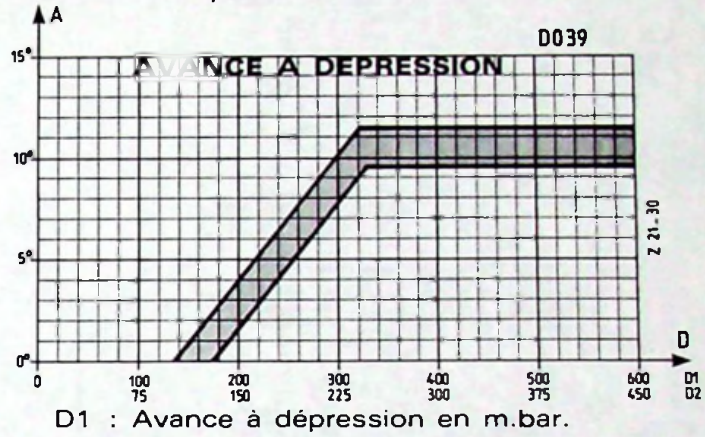

A : Avance allumeur.
N : Tr/mn allumeur.

D1 : Avance à dépression en m.bar.
D2 : Avance à dépression en mm.Hg.

Modulateur d'avance à l'allumage :

Le modulateur d'avance a pour but de diminuer les émissions d'oxyde d'azote à l'échappement lorsque le moteur se trouve dans des conditions où les émissions sont les plus importantes.

Il agit sur l'avance à dépression de l'allumeur en fonction de la température du moteur mesurée par une sonde thermique.

88-56

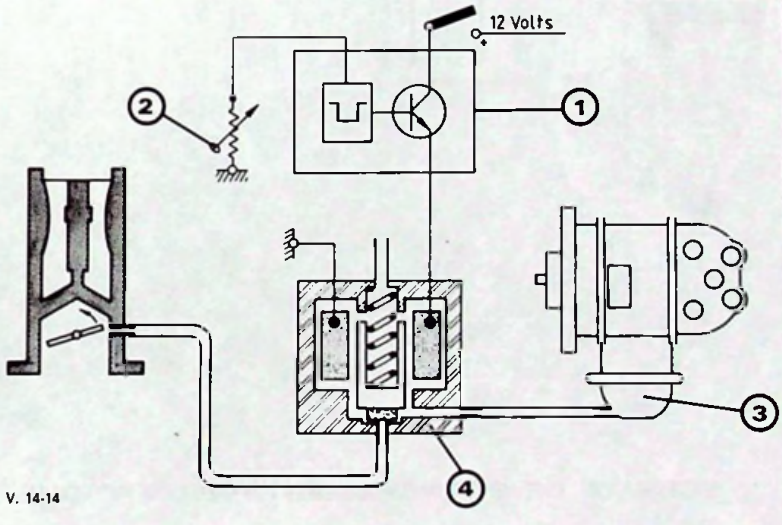

V. 14-14

88-54

(1) Modulateur d'avance – Référence MAP 01 – VALEO 73202002.
(2) Sonde de température moteur sur boîtier de sortie d'eau.
(3) Capsule d'avance à dépression.
(4) Electrovanne – Référence ELBI 368.

Fonctionnement :

Dès la mise sous tension par la clé de contact avant le démarrage du moteur, la sonde thermique informe le boîtier électronique des conditions de température du moteur.

En fonction de cette information, le boîtier électronique alimente (ou n'alimente pas) l'électrovanne.

Résistance de la sonde (en Ω)	Température moteur correspondante	Programme du cycle au moment de la mise sous tension
1er cas : Valeur comprise entre 4130 et 1940	15° à 30° C	Pendant 120 secondes l'électrovanne est alimentée, puis ne l'est plus pendant 700 secondes environ. Ensuite le courant est rétabli en permanence.
2° cas : Valeur supérieure à 4700 Valeur inférieure à 1820	inférieure à 15° C supérieure à 30° C	L'électrovanne est alimentée en permanence.

- En cas de coupure de courant inférieure à 5 secondes, le cycle reprend au moment de la coupure. Au-delà, il recommence.

SCHEMA ELECTRIQUE :

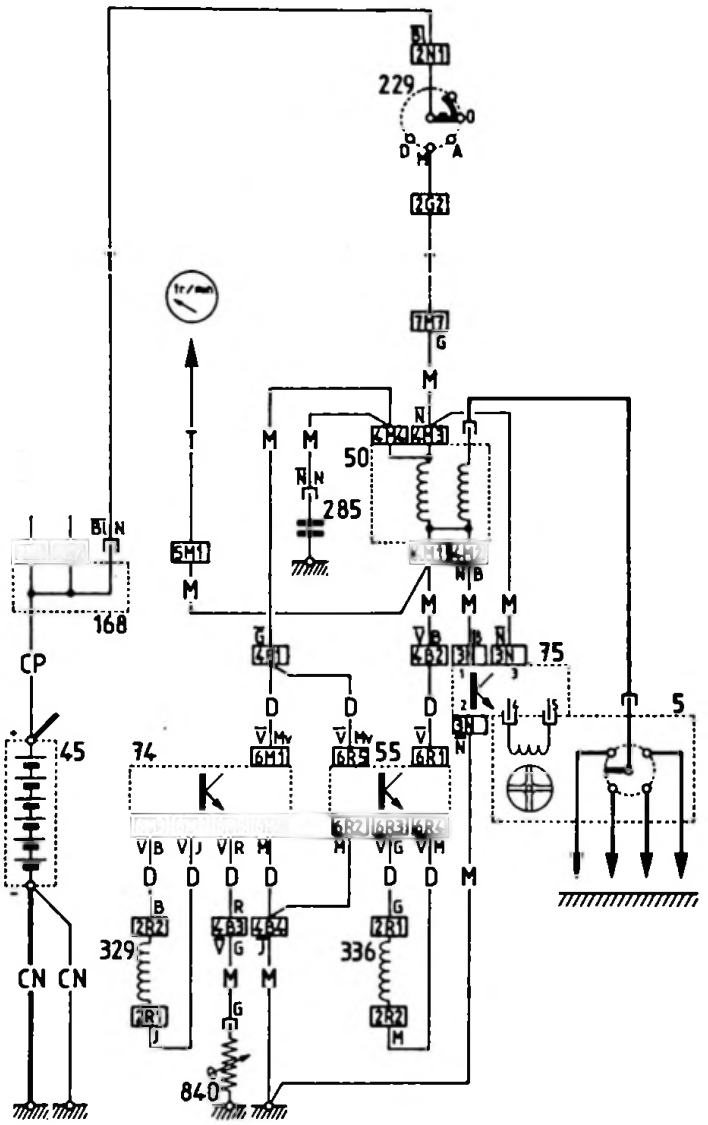

Z 21-32

Légende :

5. Allumeur.
45. Batterie.
50. Bobine d'allumage.
55. Boîtier tachymétrique.
74. Boîtier modulateur d'avance.
75. Module électronique d'allumage.
168. Connecteur batterie.
229. Contacteur antivol.
285. Condensateur antiparasites.
329. Electrovanne ELBI.
336. Electrovanne ELBI.
840. Sonde de température.

SCHEMA DE BRANCHEMENT PNEUMATIQUE

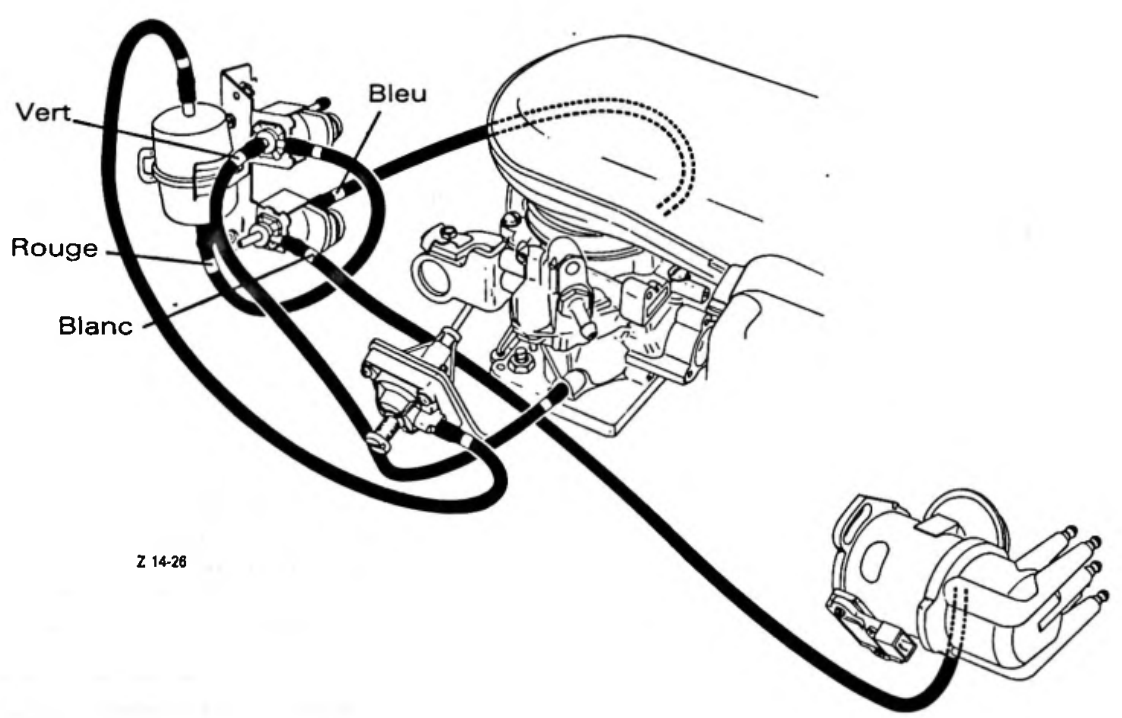

Z 14-26

CITROËN *DIVISION APRÈS - VENTE* *SERVICE TECHNIQUE*	**NOTE TECHNIQUE**	**AX 0**
APPLICATION : ***TOUS PAYS***	*CONCERNE :* ***AX TOUS TYPES*** ***ANNEE-MODELE 1989*** ***Caractéristiques***	**N° 13**
DIFFUSION : ***TOUS PAYS***		*Le 1er Juillet 1988*
CE DOCUMENT EST A CLASSER DANS : ***RECUEIL DE NOTES N° MAN 008920***		510

La gamme "**AX Année-Modèle 1989**" se caractérise essentiellement par les modifications suivantes :

AM 89

MECANIQUE

- **Modifications communes à toutes versions :**

AX 14 (*sauf version "Carburateur Piloté"*) :

– Nouvelle motorisation - Puissance du moteur augmentée (voir Note Technique AX (1) N° 15)

AX 14 - AX GT - AX SPORT (D à G) :

– Démarrage progressif d'une nouvelle suspension moteur côté droit. Cale hydraulique à colonne. Carrosserie modifiée. "Point d'attache" adapté à la nouvelle suspension.

- **Version "Carburateur Piloté" :**

AX 11 - AX 14 :

– Calculateur déplacé du passage de roue avant gauche au droit.
– Nouvelle câblerie électrique.
– Dispositif de récupération des vapeurs d'essence (canister) étendu à toutes versions.
– Tuyauterie d'échappement modifiée. Piquage à l'avant pour analyse des gaz (SUISSE) en amont du pot catalytique.

EQUIPEMENT

- **Modifications communes à toutes versions :**

– Plaque constructeur déplacée sur passage de roue côté gauche.
– Bouchon de remplissage de carburant fermant à clé - Teinte identique à la teinte carrosserie (sauf version "E" et "Entreprise").
– Pulseur d'air de chauffage et de ventilation 3 vitesses (Versions TRE - TZS - TRS - GT)
– Feu de brouillard arrière (versions TRE et TRS).
– Cendrier arrière (sauf version "E" et SPORT).
– Clé démonte-roue dans le coffre – Cric de levage dans la roue de secours.

2

– Nouvelle cinématique des sièges avant favorisant l'accès aux places arrière (versions 3 Portes sauf "E" et "Entreprise").

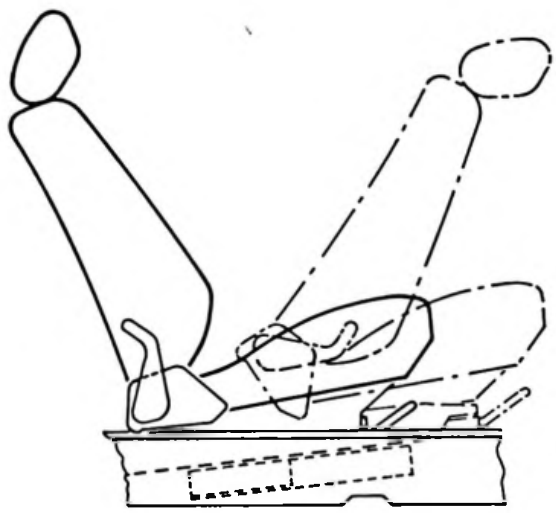

Z 91-3

DISPOSITION NOUVELLE

DISPOSITION ANCIENNE (*Rappel*)

- **Habillage - Garnissage intérieur :**

  – Planche de bord - habillage plastique teinte Havane ou Gris-Bitume, suivant teinte carrosserie.
  – Console de pavillon - Pare-soleil - Poignées de maintien : teinte gris clair.
  Miroir de courtoisie côté conducteur (sauf "E").
  – Garnissage : nouvelle teinte.

E	RE	TR	TZ	GT	SPORT
Jersey quadri	Jersey Beluga	Tissu Epicea	Velours Télégraphe	Velours Diaphite	Jersey Uni
Beige Mafia Gris Moyen *OPTION* : TEP JEAN'S	Beige Havane Gris Foncé	Beige Havane Gris/Rouge *OPTION* : Velours TELEGRAPHE	Beige Virginia Gris Moyen	Gris/Noir —	Noir — *OPTION* : VIP

  – Tablettes sous planche de bord - Garnissage moquette (TR - TZ - GT)

- **Habillage extérieur :**

  – Baguettes latérales étroites (versions 10 et 11 RE).
  – Enjoliveurs de roues à grand diamètre (sauf versions "E" - "SPORT" et "GT").
  – Nouvelle décoration adhésive - Pare-chocs et habillage plastique teinte en camaïeu (versions "GT" - ESPAGNE - SUISSE - AUTRICHE - SUEDE - GRANDE-BRETAGNE).

TEINTES CARROSSERIE (inchangées) :

TEINTES	CODE	TEINTES	CODE
Rouge Furio	EJX	Rouge Delage	EKA
Bleu Memphis *	EMQ	Beige Atlas	ECF
Gris Météore *	EYY	Gris Perlé *	EVE
Brun Maya *	EFH	Bleu des tropiques	EPW
Blanc Meije	EWT	Bleu Magnétic *	EPU
Vert Bahamas *	ERE	Noir * *	EXY

* Métallisée vernie

* * Vernie.

APPELLATION COMMERCIALE	SYMBOLE MINES	PUIS. FISCALE (FR) (CV)	MOTEUR			BOITES DE VITESSES		PAYS DE COMMERCIALISATION														
			TYPE	CYLINDREE CM³	PUISSANCE DIN (CV)	NBRE DE RAPPORTS	TYPE BVM	FRANCE	R.F.A.	AUTRICHE	BELGIQUE	DANEMARK	ESPAGNE	FINLANDE	GRANDE BRETAGNE	ITALIE	NORVEGE	PAYS-BAS	SUEDE	SUISSE	PORTUGAL	
AX 10 E (3 portes)	ZA - ZA	4	C1A	954	45	4	2CA02	*			*	*	*	*	*	*					*	
AX KWAY (3 portes)	ZA - ZA	4	C1A	954	45	4	2CA02	*														
AX 10 E (3 portes "ADM")	ZA - ZA	4	C1A	954	45	4	2CA02	*			*											
AX 10 E (5 portes)	ZA - ZH	4	C1A	954	45	4	2CA02	*														
AX KWAY (5 portes)	ZA - ZH	4	C1A	954	45	4	2CA02	*														
AX 10 E (5 portes "ADM")	ZA - ZH	4	C1A	954	45	4	2CA02	*														
AX 10 RE (3 portes)	ZA - ZA	4	C1A	954	45	4	2CA02	*			*		*		*	*					*	
AX 10 RE (3 portes)	ZA - ZA/B	3	C1A	954	45	5	2CA04									*						
AX 10 RE (5 portes)	ZA - ZH	4	C1A	954	45	4	2CA02	*			*		*		*	*					*	
AX 10 RE (5 portes)	ZA - ZH/B	3	C1A	954	45	5	2CA04									*						
AX 10 TRE (3 portes)	ZA - ZA	4	C1A	954	45	4	2CA02					*										
AX 10 TRE (3 portes)	ZA - ZA/B	3	C1A	954	45	5	2CA04									*						
AX 10 TRE (5 portes)	ZA - ZH/B	3	C1A	954	45	5	2CA04									*						
AX 11 E (3 portes)	ZA - ZB/D	4	H1B	1124	55	4	2CA01											*				
AX 11 E (3 portes) "SMA"	ZA - ZB/D	4	H1B	1124	55	4	2CA01		*													
AX 11 E (3 portes)	ZA - ZP	4	HAZ	1124	55/52	4	2CA02			*							*		*	*		
AX 11 RE (3 portes)	ZA - ZB	4	H1A	1124	55	4	2CA01	*			*		*	*	*						*	
AX 11 RE (3 portes)	ZA - ZB	4	H1A	1124	55	5	2CA04	*					*	*	*						*	
AX 11 RE (3 portes)	ZA - ZB/D	4	H1B	1124	55	4	2CA01											*				
AX 11 RE (3 portes)	ZA - ZB/D	4	H1B	1124	55	5	2CA04											*				
AX 11 RE (3 portes)	ZA - ZP	4	HAZ	1124	55/52	4	2CA02			*							*		*	*		
AX 11 RE (3 portes)	ZA - ZP	4	HAZ	1124	55/52	5	2CA05			*							*		*	*		
AX 11 RE (5 portes)	ZA - ZJ	4	H1A	1124	55	4	2CA01	*			*		*		*						*	
AX 11 RE (5 portes)	ZA - ZJ	4	H1A	1124	55	5	2CA04	*					*		*						*	
AX 11 RE (5 portes)	ZA - ZJ/D	4	H1B	1124	55	4	2CA01											*				
AX 11 RE (5 portes)	ZA - ZJ/D	4	H1B	1124	55	5	2CA04											*				
AX 11 RE (5 portes)	ZA - ZS	4	HAZ	1124	55/52	4	2CA02			*										*		
AX 11 RE (5 portes)	ZA - ZS	4	HAZ	1124	55/52	5	2CA05			*										*		
AX 11 TRE (3 portes)	ZA - ZB	4	H1A	1124	55	4	2CA01	*			*	*	*	*	*						*	
AX 11 TRE (3 portes)	ZA - ZB	4	H1A	1124	55	5	2CA04	*			*	*	*	*	*	*					*	
AX 11 TRE (5 portes)	ZA - ZJ	4	H1A	1124	55	4	2CA01	*			*	*	*	*	*						*	
AX 11 TRE (5 portes)	ZA - ZJ	4	H1A	1124	55	5	2CA04	*			*	*	*	*	*	*					*	
AX 11 TRE (3 portes)	ZA - ZB/D	4	H1B	1124	55	4	2CA01		*													
AX 11 TRE (3 portes)	ZA - ZB/D	4	H1B	1124	55	5	2CA04		*													
AX 11 TRE (5 portes)	ZA - ZJ/D	4	H1B	1124	55	4	2CA01		*													
AX 11 TRE (5 portes)	ZA - ZJ/D	4	H1B	1124	55	5	2CA04		*													
AX 11 TRE (3 portes)	ZA - ZP	4	HAZ	1124	55/52	4	2CA02			*							*			*		
AX 11 TRE (3 portes)	ZA - ZP	4	HAZ	1124	55/52	5	2CA05		*	*							*			*		
AX 11 TRE (5 portes)	ZA - ZS	4	HAZ	1124	55/52	4	2CA02			*							*		*	*		
AX 11 TRE (5 portes)	ZA - ZS	4	HAZ	1124	55/52	5	2CA05			*							*		*	*		

APPELLATION COMMERCIALE	SYMBOLE MINES	PUIS. FISCALE (FR) (CV)	MOTEUR TYPE	MOTEUR CYLINDRE CM³	MOTEUR PUISSANCE DIN (CV)	BOITES DE VITESSES NBRE DE RAPPORTS	BOITES DE VITESSES TYPE BVM	PAYS DE COMMERCIALISATION FRANCE	R.F.A.	AUTRICHE	BELGIQUE	DANEMARK	ESPAGNE	FINLANDE	GRANDE BRETAGNE	ITALIE	NORVEGE	PAYS-BAS	SUEDE	SUISSE	PORTUGAL
AX 14 TRS (3 portes)	ZA - ZC	5	K1G	1360	70	5	2CA04	*			*	*	*	*	*						*
AX 14 TRS (3 portes)	ZA - ZC/D	5	K1F	1360	67	5	2CA04		*									*			
AX 14 TRS (3 portes)	ZA - ZR	5	KAY	1360	60/65	5	2CA05		*	*							*		*	*	
AX 14 TRS (5 portes)	ZA - ZK	5	K1G	1360	70	5	2CA04	*			*	*	*	*	*						*
AX 14 TRS (5 portes)	ZA - ZK/D	5	K1F	1360	67	5	2CA04		*									*			
AX 14 TRS (5 portes)	ZA - ZN	5	KAY	1360	60/65	5	2CA05			*							*		*	*	
AX 14 TZS (3 portes)	ZA - ZC	5	K1G	1360	70	5	2CA04				*		*								*
AX 14 TZS (3 portes)	ZA - ZR	5	KAY	1360	60/65	5	2CA05			*									*	*	
AX 14 TZS (5 portes)	ZA - ZK	5	K1G	1360	70	5	2CA04	*					*		*	*					*
AX 14 TZS (5 portes)	ZA - ZN	5	KAY	1360	60/65	5	2CA05													*	
AX GT	ZA - ZD	7	K2A	1360	85	5	2CA09	*			*	*	*	*	*	*					*
AX GT	ZA - ZD/D	7	K2B	1360	85	5	2CA09		*									*			
AX GT	ZA - ZW	–	KDZ	1360	85	5	2CA09		*	*							*		*	*	
AX "SPORT"	ZA - ZL	7	M4A	1294	95	5	2CA08	*	*		*	*		*		*		*			*
AX 10 E Entreprise vitrée	ZA - ZA/T	5	C1A	954	45	4	2CA02	*													
AX 10 E Entreprise vitrée "ADM"	ZA - ZA/T	5	C1A	954	45	4	2CA02	*													
AX 10 E Entreprise "Postes"	ZA - ZA/T	5	C1A	954	45	4	2CA02	*													
AX 10 E Entreprise vitrée "EDF"	ZA - ZA/RT	5	C3A	954	42	4	2CA02	*													
AX 10 E Entreprise tôlée	ZA - ZE	5	C1A	954	45	4	2CA02	*							*	*		*			
AX 11 RE Entreprise	ZA - ZB/T	6	H1A	1124	55	4	2CA01	*													
AX 11 RE Entreprise	ZA - ZB/T	6	H1A	1124	55	5	2CA04	*													
AX 11 E Entreprise	ZA - ZM	6	HAZ	1124	55/52	4	2CA02			*											

CITROËN *DIVISION APRÈS - VENTE* *SERVICE TECHNIQUE*	**NOTE TECHNIQUE**	**AX** **0**
APPLICATION : ***SUISSE – SUEDE – AUTRICHE ALLEMAGNE – FINLANDE***	*CONCERNE :* ***AX GT*** ***Nouvelle motorisation Antipollution (US 83)***	**N° 14**
DIFFUSION : ***TOUS PAYS***		*Le 1er Juillet 1988*

CE DOCUMENT EST A CLASSER DANS: ***RECUEIL DE NOTES N° MAN 008920*** 520

Depuis **Juillet 1988**, les véhicules **AX GT** commercialisés en SUISSE - SUEDE - ALLEMAGNE - AUTRICHE et FINLANDE, sont équipés d'un **nouveau système d'alimentation d'essence.**

INJECTION MONOPOINT BOSCH

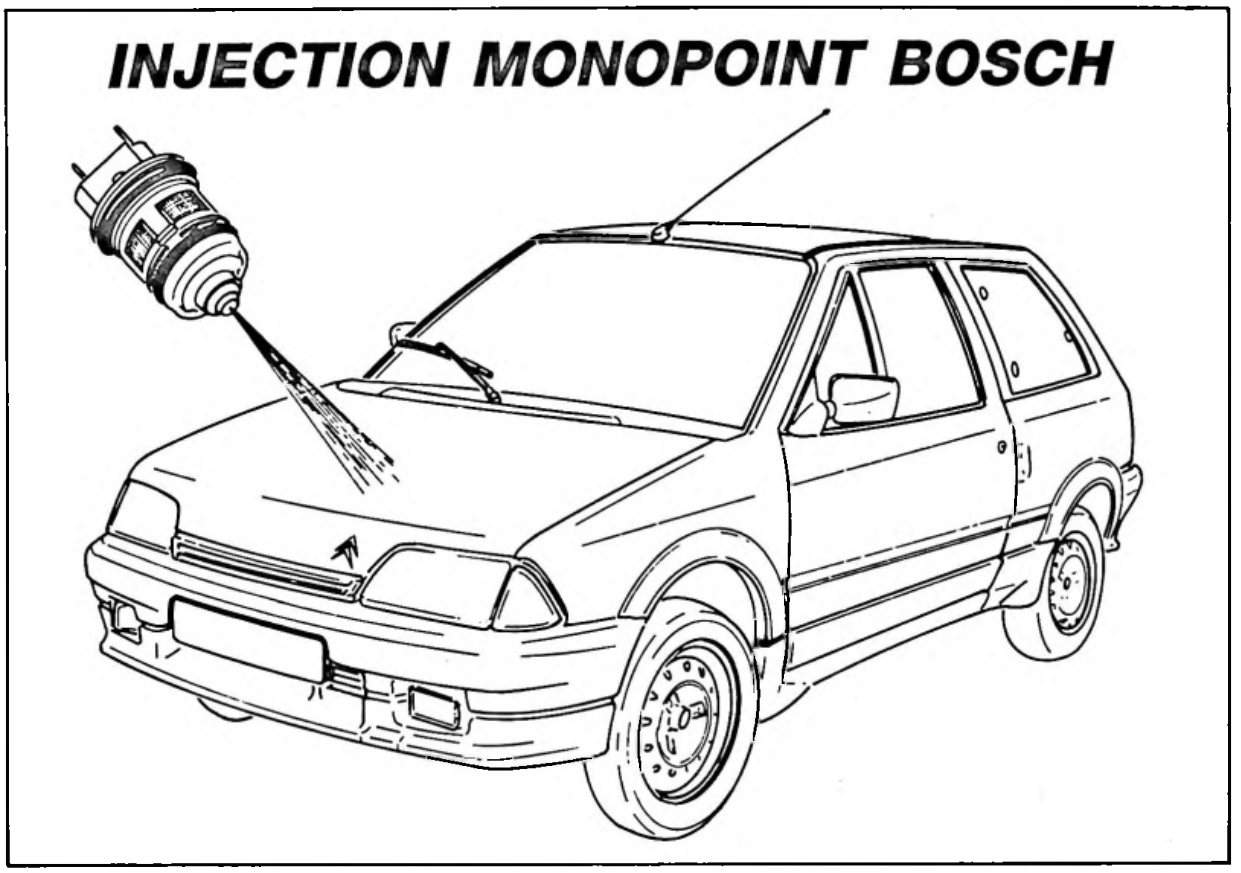

Z 14-28

Ces véhicules sont pourvus d'un pot catalytique d'où l'utilisation exclusive de l'essence sans plomb.

SOMMAIRE

CARACTERISTIQUES (hors injection) Pages

- Caractéristiques générales 2
- Motorisation 3, 4, 5
- Transmission 5
- Suspension Direction 5
- Freinage 5
- Allumage 15
- Electricité 16, 17

INJECTION MONOPOINT (BOSCH)

- Principe-Disposition des organes 6
- Principe de fonctionnement 7
- Description et fonctionnement des organes 8, 9, 10, 11
- Autodiagnostic 12
- Contrôle des organes 13, 14
- Pièces de rechange 18
- Entretien 18

CARACTERISTIQUES GENERALES

Puissance administrative	7 CV
Cylindrée du moteur	1 360 cm^3
Boîte de vitesses	5 rapports
Désignation aux Mines	ZA Série ZW

DIMENSIONS :

Empattement	2,280 m
Voie avant	1,392 m
Voie arrière	1,312 m
Longueur hors tout	3,495 m
Largeur hors tout	1,596 m
Porte-à-faux avant	0,666 m
Porte-à-faux arrière	0,549 m
Hauteur en ordre de marche	1,344 m
Garde au sol (en charge)	90,5 mm
Pente limite de démarrage au P.T.R.	12 %
Volume du coffre (avec tablette)	176 dm^3

POIDS

Poids du véhicule à vide en ordre de marche	740 kg
• Sur l'avant	465 kg
• Sur l'arrière	275 kg
Poids total autorisé en charge	1 145 kg
• Sur l'avant	590 kg
• Sur l'arrière	575 kg
Poids total roulant autorisé	1 845 kg
Poids maximum remorquable :	
• Sans freins	370 kg
• Avec freins	700 kg
Poids maximum sur flèche	50 kg
Poids maximum sur galerie	50 kg

	RON 95	RON 91
PERFORMANCES : (DIN : 1/2 charge)		
• 400 m départ arrêté	17,5 s	17,7 s
• 1 000 m départ arrêté	32,8 s	33 s
• 0 à 100 km/h	10,7 s	10,9 s
• Vitesse maximum	178 km/h	176 km/h
CONSOMMATIONS SPECIFIQUES DE CARBURANT (UTAC) :		
• A 90 km/h	5,4 l	5,5 l
• A 120 km/h	7,2 l	7,3 l
• Sur parcours de type urbain	8,5 l	8,6 l

Caractéristiques :

Type moteur	KDZ (TU3M)			
Alésage	75 mm			
Course	77 mm			
Cylindrée	1 360 cm^3			
Rapport volumétrique	8,8/1			
Carburant	essence sans plomb			
	RON 95		RON 91	
Puissance maximum (CEE)	58 kW	à 6200 tr/mn	55 kW	à 6200 tr/mn
(DIN)	80 CV		75 CV	
Couple maximum (CEE)	10,9 m.daN	à 4000 tr/mn	10,4 m.daN	à 4000 tr/mn
(DIN)	11,3 m.kg		10,6 m.kg	
Régime de rotation maxi ...	6800 tr/mn			

Distribution :

– Epure théorique de la distribution avec un jeu de 0,7 mm aux soupapes :

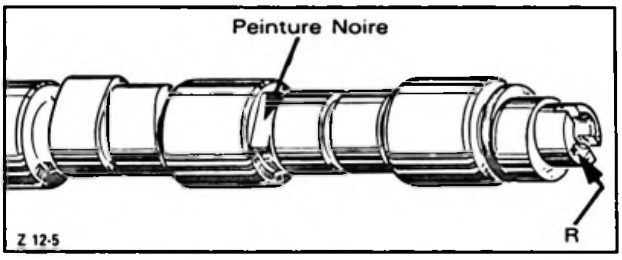

Ouverture admission :	AOA	7° 28'
Fermeture admission :	RFA	41° 02'
Ouverture échappement :	AOE	56°
Fermeture échappement :	RFE	7° 27'

– Jeu pratique aux soupapes (à froid) :

Admission :	0,20 mm
Echappement :	0,40 mm

Architecture :

– Dérivé du moteur K2A (AX GT FRANCE).
– Pistons identiques à ceux du moteur "carbu piloté".
– Boîtier de sortie d'eau spécifique par le Ø de sonde d'eau.
– Collecteur d'admission spécifique pour accepter le corps d'Injection Monopoint.
– Collecteur d'échappement identique à celui du moteur "carbu piloté".
– Support moteur : cale hydro-élastique.

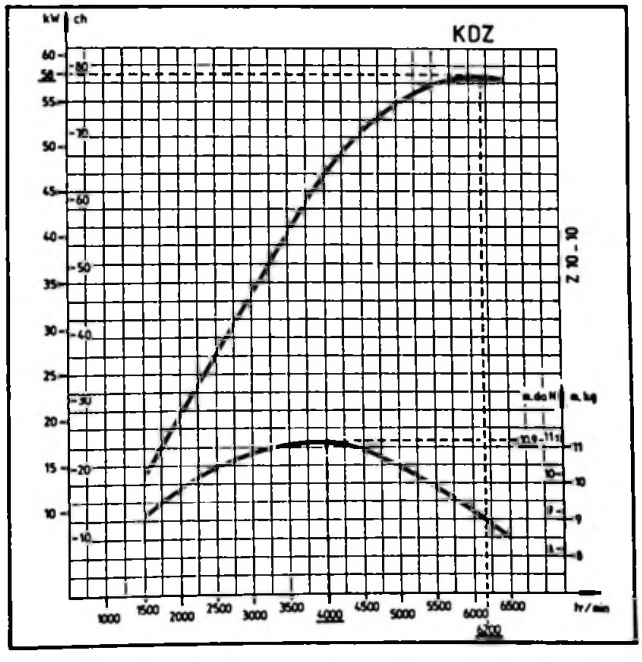

- **Graissage :**

Tarage du mano-contact(nouveau)		0,5 bar (*au lieu de 0,8 bar*).
Capacité d'huile après vidange (inchangée)		3,2 litres environ.
Capacité après vidange et échange cartouche		3,5 litres environ
Référence de la cartouche filtrante		PURFLUX LS 468
Huile préconisée		TOTAL GTI 3 - 10 W 40
	ou	TOTAL GTS PLUS 15 W 40 (appellations commerciales FRANCE)

- **Refroidissement :**

Circuit de refroidissement modifié – Durites de chauffage nouvelles.

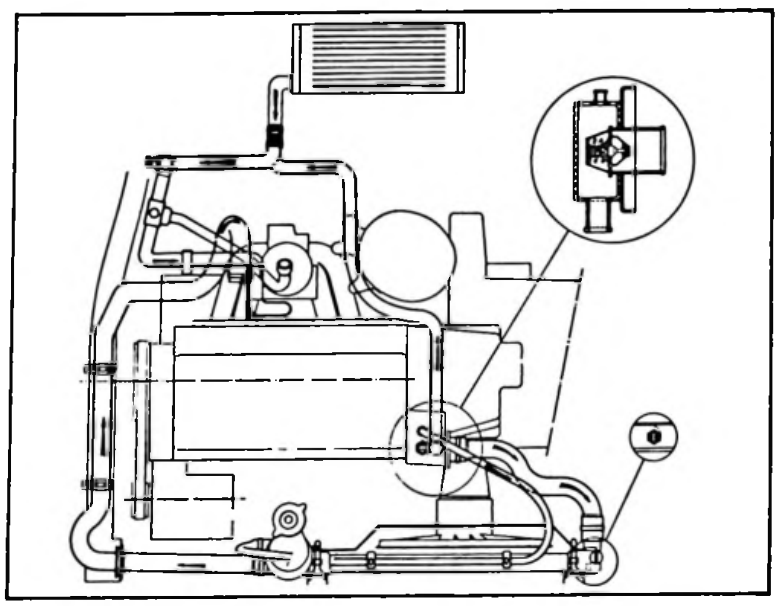

Z 23-5

Caractéristiques inchangées : *(Rappel)*

- Circuit pressurisé à 1 bar.
- Protection assurée jusqu'à – 15° C.
- Radiateur : 12,55 dm^2 (Série)
- Moto-ventilateur mono vitesse - huit pales - Marque GATE - Puissance 90 W.
- Sonde de déclenchement : 90° - 95° C.
- Capacité du circuit : 4,8 litres environ.

- **Alimentation :**

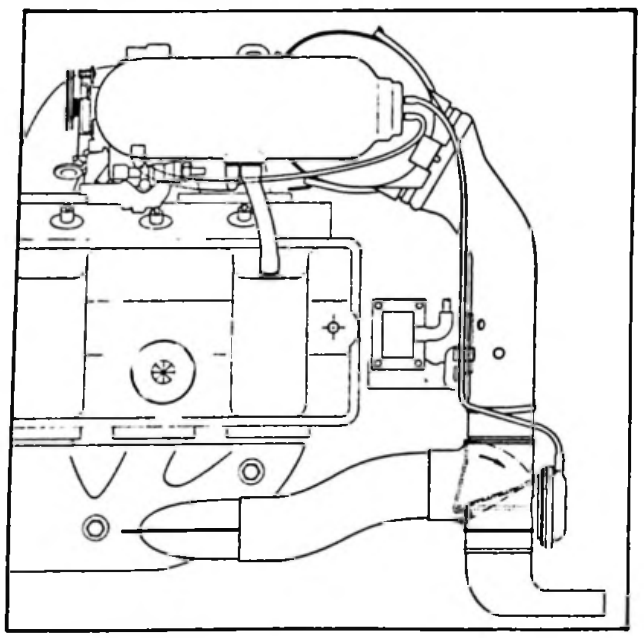

Z 14-21

- Circuit d'alimentation d'air nouveau.
- Filtre à air à cartouche sèche (avec résonateur).
- Repère : AP. AC. AT 7801.
- Conduit de liaison filtre à carburateur, spécifique.
- Conduit de liaison mélangeur à filtre, spécifique (diamètre augmenté).
- Conduit d'entrée sur mélangeur rapporté.

ECHAPPEMENT

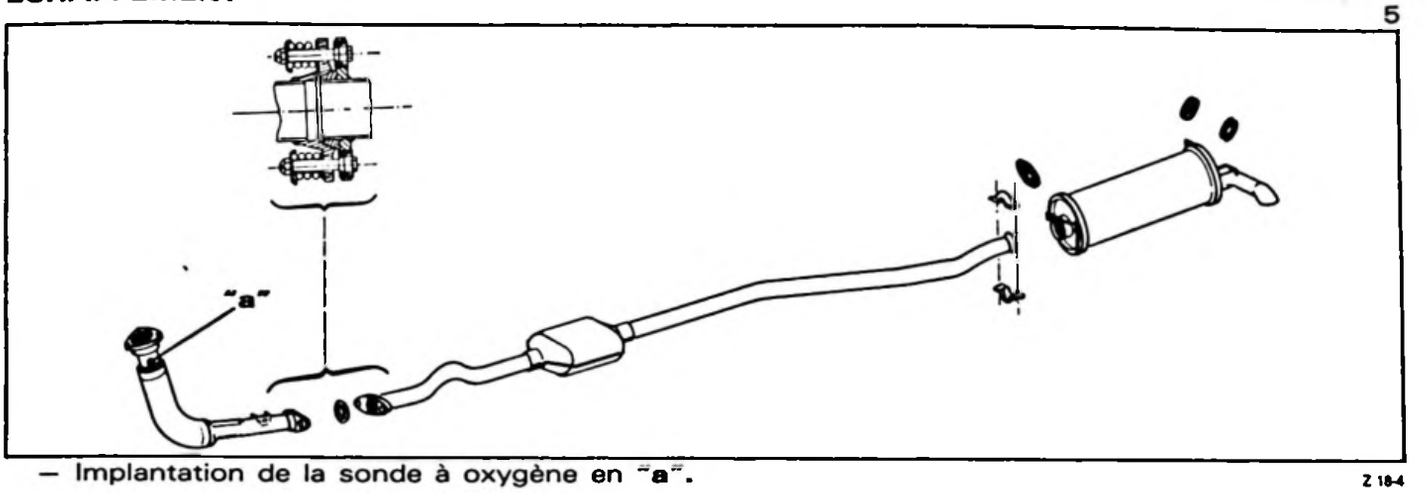

— Implantation de la sonde à oxygène en "**a**". Z 18-4

- **Pot catalytique :** *spécifique.*

  Il transforme presque complètement les gaz toxiques (CO : oxyde de carbone, Hc : hydrocarbures et NOX : oxyde d'azote) en gaz inoffensifs.
  Catalyseur : TR PSA K 017.

- **Pot de détente – silencieux :** *idem "carbu piloté".*

  Spécifique par "*chicanes nouvelles*".

ALIMENTATION

— Réservoir à carburant en polyéthylène de teinte noire avec un revêtement intérieur anti-suintement, capacité : 43 litres.

— Réservoir spécifique afin d'accepter la pompe électrique immergée et permettre la fixation du filtre à essence.

— Tubulure de remplissage étranglée afin d'accepter uniquement les pistolets spécifiques essence sans plomb de Ø 21 mm.

TRANSMISSION

— Boîte de vitesses à 5 rapports (repère médaille : 2 CA 05).
— Capacité d'huile : 2 litres.
— Qualité d'huile : TOTAL TRANSMISSION BV (*75 W 80 W*)

VITESSES	RAPPORT B.V.	RAPPORT PONT	RAPPORT AUX ROUES	* VITESSES EN KM/H A 1 000 TR/MN
1	12/41	16/63	0,0743	7,35
2	20/39		0,1302	12,88
3	28/38		0,1871	18,52
4	37/39		0,2409	23,84
5	41/35		0,2975	29,44
M.AR	12/43		0,0708	7,01

* Circonférence de roulement des pneumatiques 165/65 R 13 = 1,650 m
Rapport de la prise compteur 19 x 18 (marron).

SUSPENSION – DIRECTION

Identique à l'AX GT FRANCE.

FREINAGE

Identique à l'AX FRANCE sauf pour la SUEDE (garnitures de freins sans amiante).
Freins avant : qualité VALEO F 118 *au lieu de TEXTAR T 250.*
Freins arrière : qualité ENERGIT 558 équipant déjà tous les véhicules de série.

PRINCIPE – DISPOSITION DES ORGANES

Pompe à essence électrique

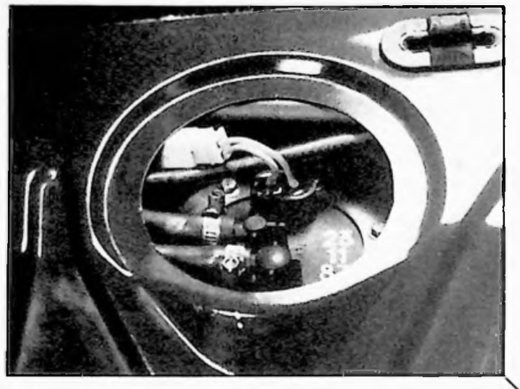

88 295

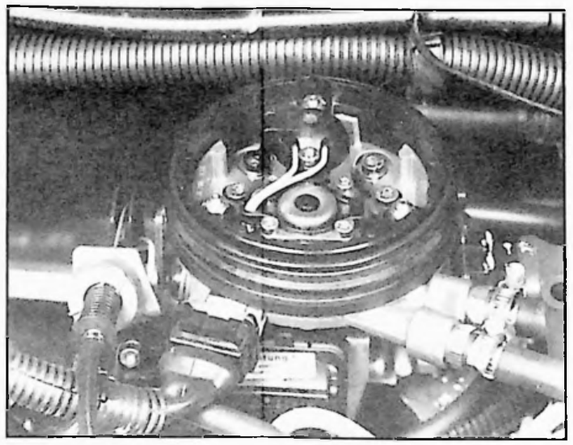

88 293

Calculateur

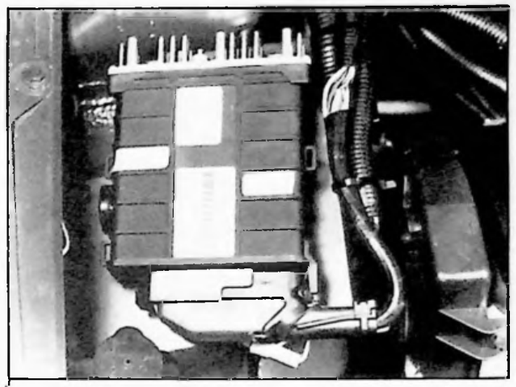

88 292

Filtre à essence (sur réservoir)

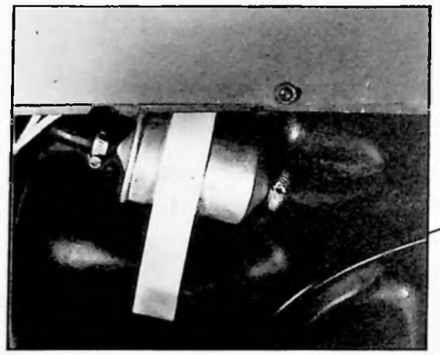

88 290

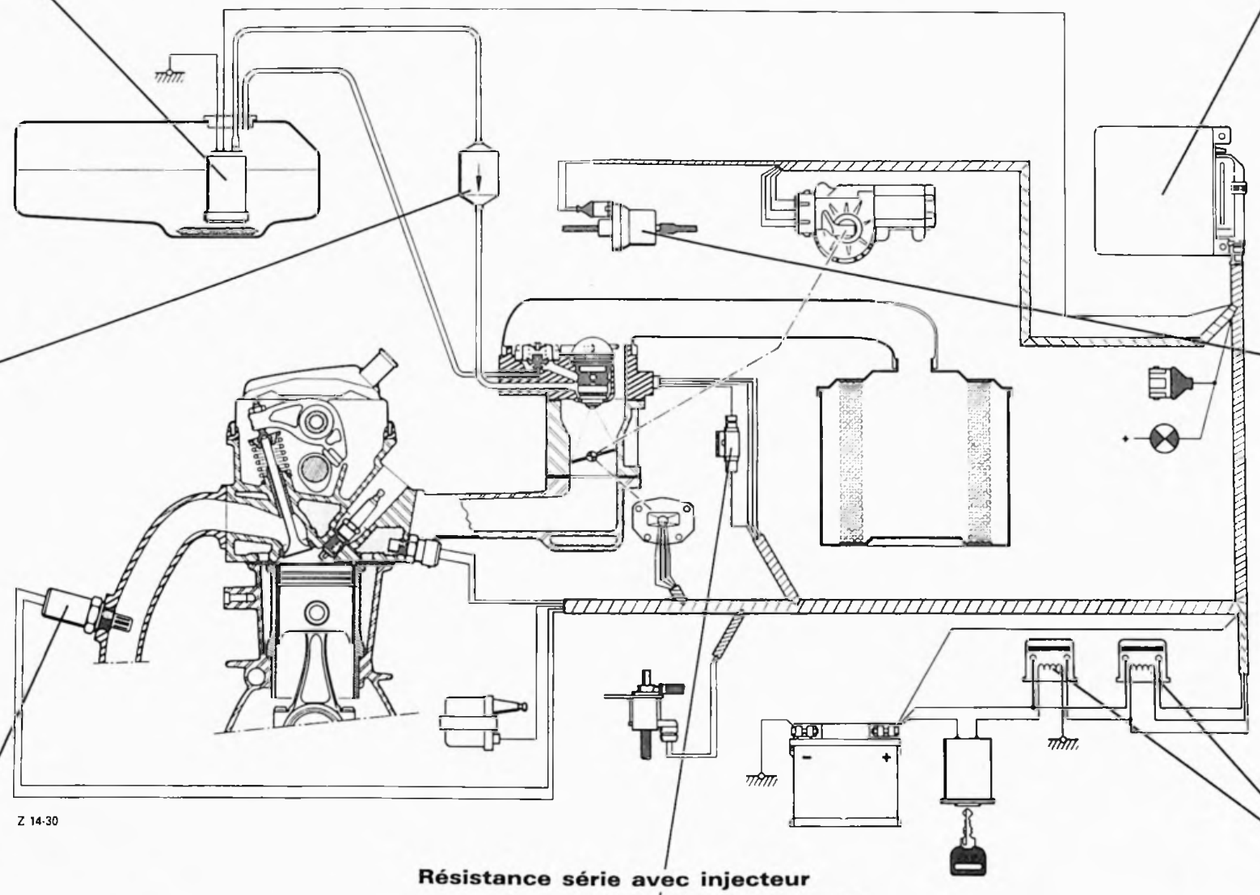

Z 14-30

Electrovanne canister

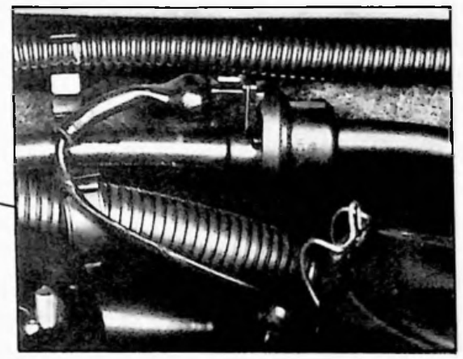

88 297

Sonde à oxygène

88-296

Résistance série avec injecteur

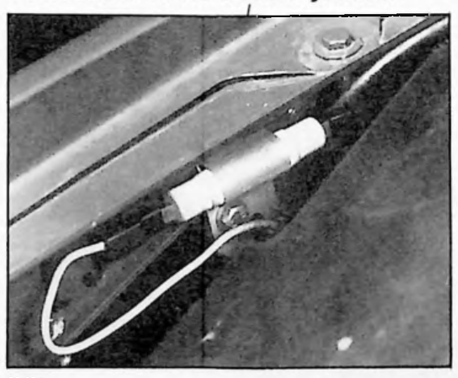

88-294

Relais

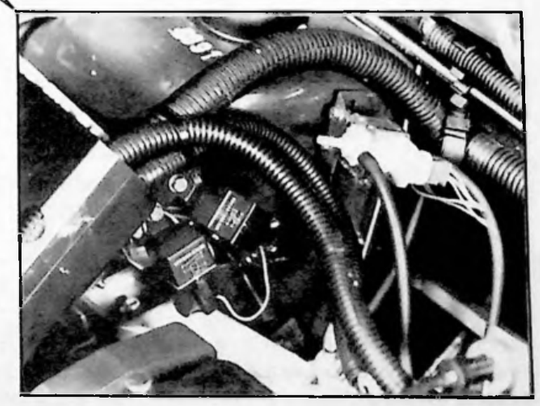

88 291

PRINCIPE DE FONCTIONNEMENT

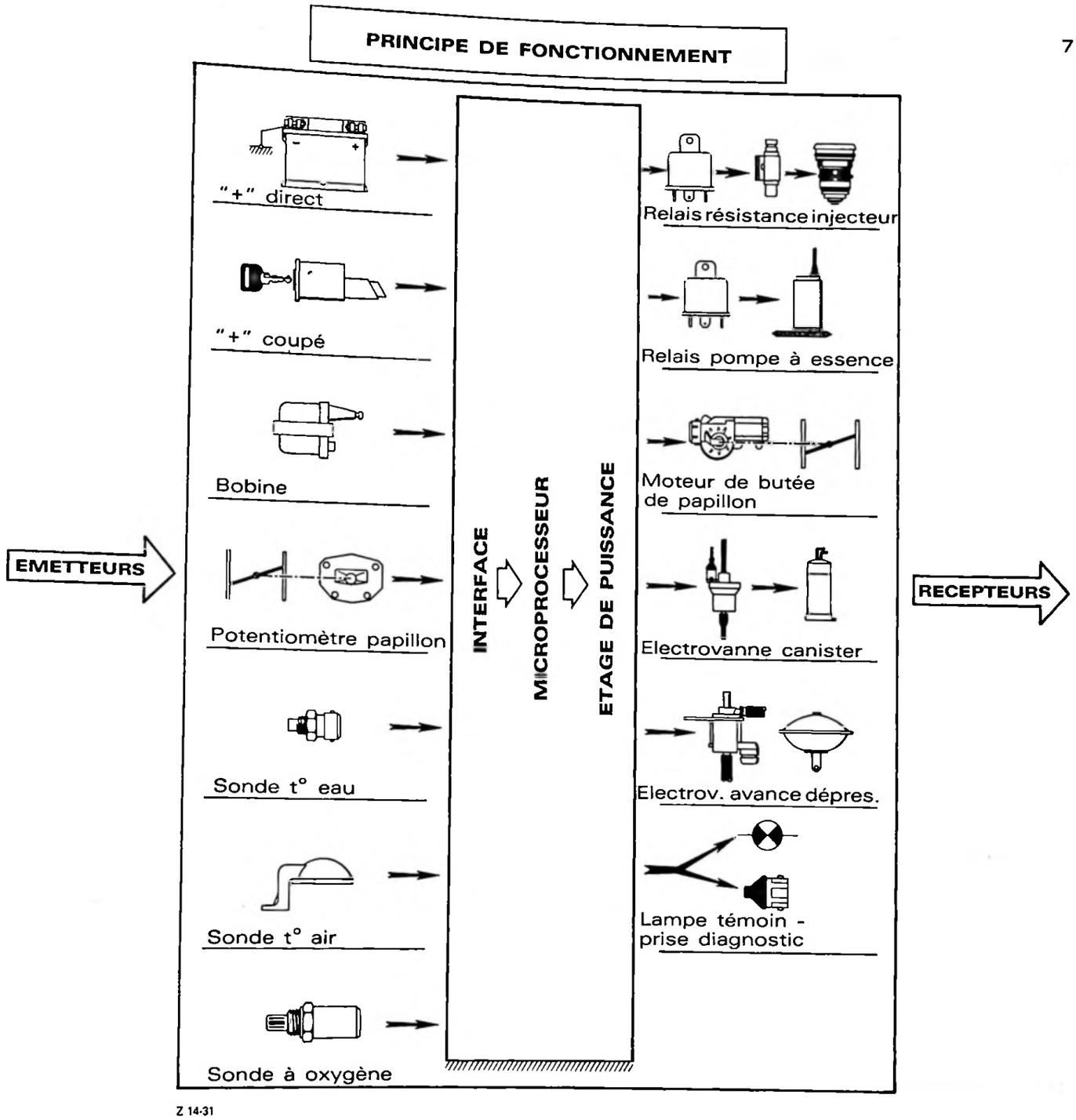

Z 14-31

Le MONO-JETRONIC est un système d'injection qui utilise 1 seul injecteur électro-magnétique pour les 4 cylindres.

Cet injecteur, placé dans l'unité centrale d'injection, injecte le carburant de façon intermittente dans le flux d'air au-dessus du papillon. La répartition du mélange s'effectue dans le collecteur d'admission comme dans les applications à carburateur.

Le calculateur détermine le temps d'injection à partir des paramètres principaux :

- **angle du papillon** (potentiomètre sur axe),
- **régime moteur** (primaire allumage).

D'autres paramètres, tels que températures d'eau et d'air, peuvent apporter des corrections au signal de base.

Enfin, l'utilisation d'un pot catalytique trifonctionnel impose un système bouclé en amont de celui-ci, d'où l'utilisation d'une sonde à oxygène.

DESCRIPTION ET FONCTIONNEMENT DES ORGANES

CIRCUIT D'ESSENCE

Le système fonctionne sous une pression ≃ 1 bar d'où l'appellation type "moyenne pression".

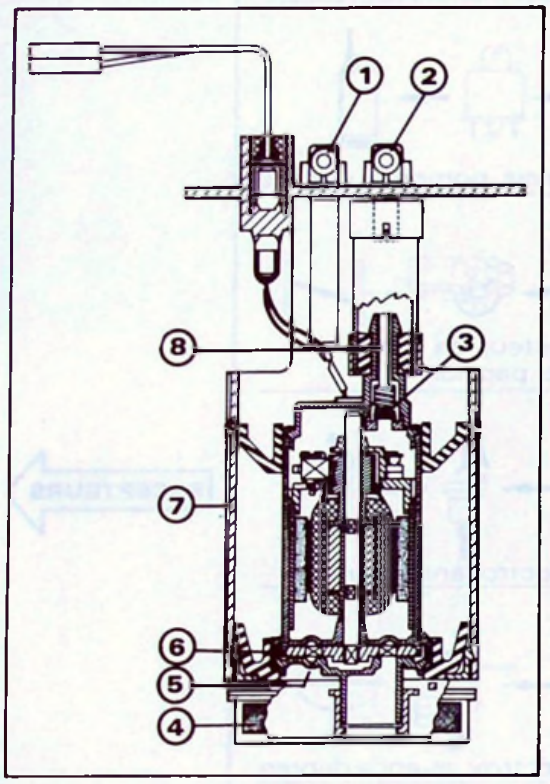

Z 17-a

Pompe à turbine immergée dans le réservoir :

– pression	1,1 bar
– débit	80 à 100 l / heure
– puissance maxi	60 W
– alimentation	12 V
– référence BOSCH	EKP 5

① : Retour
② : Sortie
③ : Clapet anti-retour
④ : Tamis
⑤ : Orifice de dégazage
⑥ : Turbine
⑦ : Boîtier support
⑧ : Manchon élastique

Filtre à essence :

– Identique au filtre des véhicules de la gamme CITROËN équipés d'injection (corps aluminium).
– Il est implanté sur le réservoir au moyen d'une sangle ; seuil de filtration 8 à 10 microns.
– Sens de montage (⇨) pour permettre au tamis de sortie d'intercepter d'éventuels débris de papier.

Unité centrale d'injection :

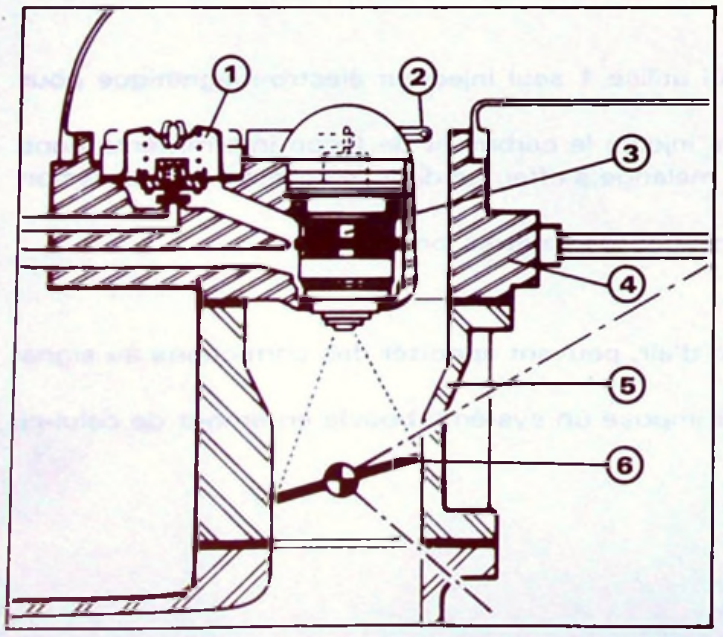

Z 14-30

① : Régulateur de pression
② : Sonde de température d'air
③ : Injecteur électromagnétique
④ : Partie hydraulique
⑤ : Boîtier de papillon
⑥ : Papillon

CIRCUIT ELECTRONIQUE

Calculateur :

Fixé sur le passage de roue avant droit.

- Détermine : le temps d'injection pour tous les cas de fonctionnement moteur.
- Commande la pompe à essence
  la régulation du régime ralenti
  la purge du canister
  la coupure d'avance à dépression
- S'adapte aux évolutions du moteur, du carburant et aux conditions atmosphériques
- Protège le moteur des surrégimes (7200 tr/mn)
- Coupe l'injection en décélération (température d'eau > 70° et régime moteur > à 2200 tr/mn)
- En cas de défaillance de certains émetteurs :
  - se met en mode dégradé,
  - informe le conducteur par l'allumage d'une lampe,
  - oriente le réparateur dans son diagnostic (autodiagnostic).

Potentiomètre sur axe de papillon :

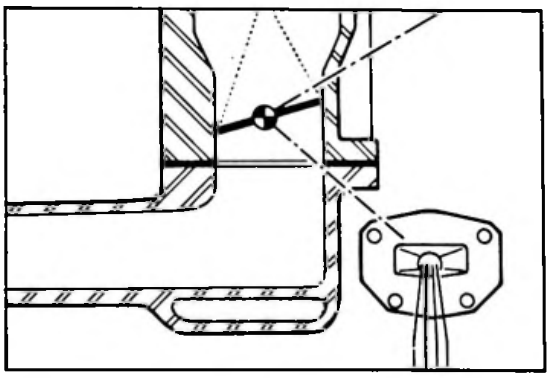

Z 14-30

Système à 2 pistes afin de mesurer l'angle de papillon d'une manière très précise, notamment dans les petits angles.
Le potentiomètre est alimenté sous 5 volts, et délivre des tensions proportionnelles à l'angle de papillon.

Régulateur de ralenti :

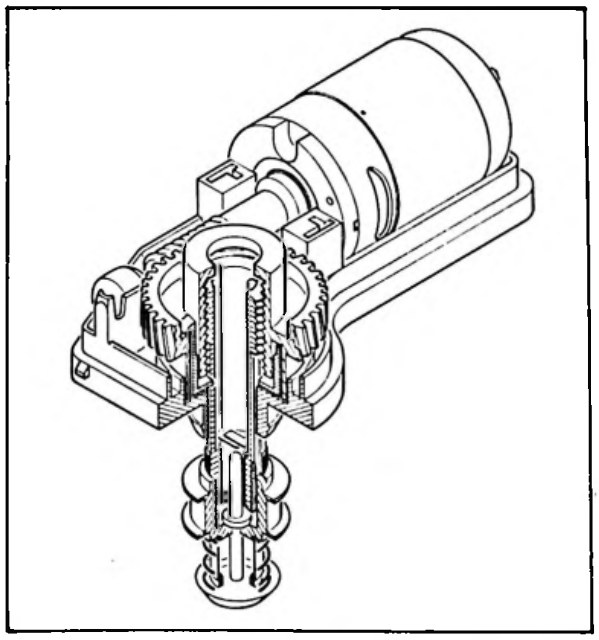

Moteur à courant continu 12 volts.
Il peut donc fonctionner dans les 2 sens.
Au ralenti, le calculateur compare l'information vitesse de rotation moteur (allumage) avec la vitesse de ralenti programmée dans le calculateur. Puis, il actionne le régulateur et celui-ci, au travers d'une démultiplication 1/24, commande progressivement la butée papillon. Il y a donc constamment un bouclage, d'où la suppression du réglage de ralenti.

Le régulateur est équipé d'un contacteur de ralenti pré-réglé.

Régulateur de pression :

Le régulateur de pression est placé dans l'unité centrale. La pression régnant dans la chambre du régulateur est identique à la pression en amont du papillon.
Il permet donc d'avoir une valeur constante au niveau de l'injecteur, entre la pression derrière le clapet à bille et la pression du point d'injection.
Différentielle de pression = 1 bar.

Injecteur : (électromagnétique)

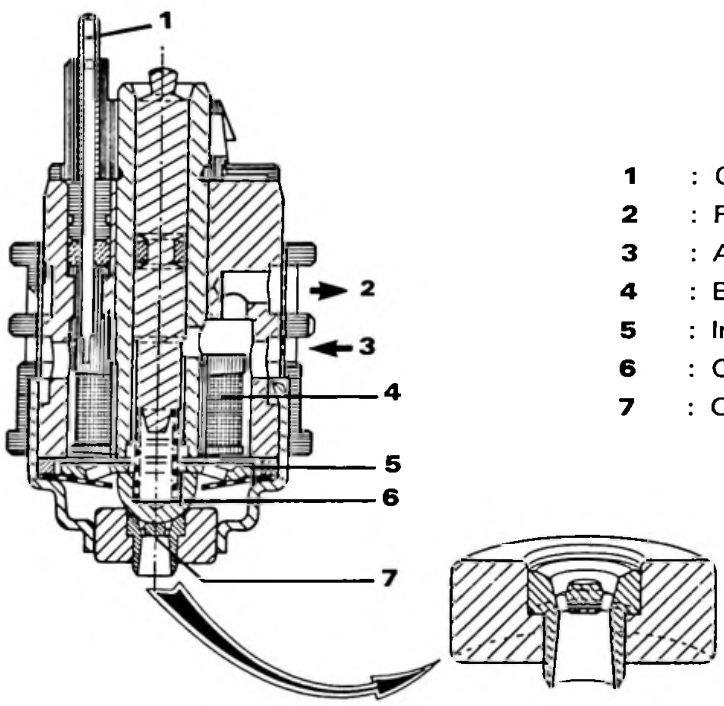

1 : Connexion électrique
2 : Retour du carburant
3 : Arrivée du carburant
4 : Bobine
5 : Induit plat
6 : Clapet à bille
7 : Orifices de dosage

L'injecteur est placé dans le flux d'air en amont du papillon.
Les injections sont déclenchées à la cadence des impulsions d'allumage (4 injections pour 1 cycle moteur).
La pulvérisation du carburant s'effectue par 4 orifices obliques.
On obtient ainsi un jet de forme conique $\simeq 60°$.
La quantité injectée dépend uniquement du temps d'ouverture, le temps de commutation étant négligeable.
– Résistance de l'injecteur : 1,4 Ω
– Filtre de protection : 50 microns.

CIRCUIT D'AIR

Le circuit d'air est simplifié au maximum. La quantité d'air passe intégralement par le papillon des gaz.
En position ralenti, la butée papillon est déterminée par un servomoteur.
La sonde de température d'air, placée au-dessus de l'injecteur, informe le calculateur afin que celui-ci calcule le temps d'injection par rapport à une masse d'air.

Résistance de la sonde d'air à 20° C = 2500 ± 250 Ω .

Sonde de température d'eau (CTN) :

Implantée dans le boîtier sortie d'eau, elle informe le calculateur de la température du moteur.

Sonde de température d'air (CTN) :

Placée dans le flux d'air sur un chapeau plastique coiffant l'injecteur. Elle informe le calculateur de la température de l'air et, par conséquent, de la quantité massique.

Sonde à oxygène :

Placée sur l'échappement entre le moteur et le pot catalytique, elle délivre en permanence au calculateur une information reflétant le dosage (air/essence) du mélange injecté.
La sonde est à 4 fils :
— 2 pour le réchauffage.
— 1 pour tension de la sonde
— 1 pour masse sonde à calculateur.

CIRCUIT D'EVAPORATION

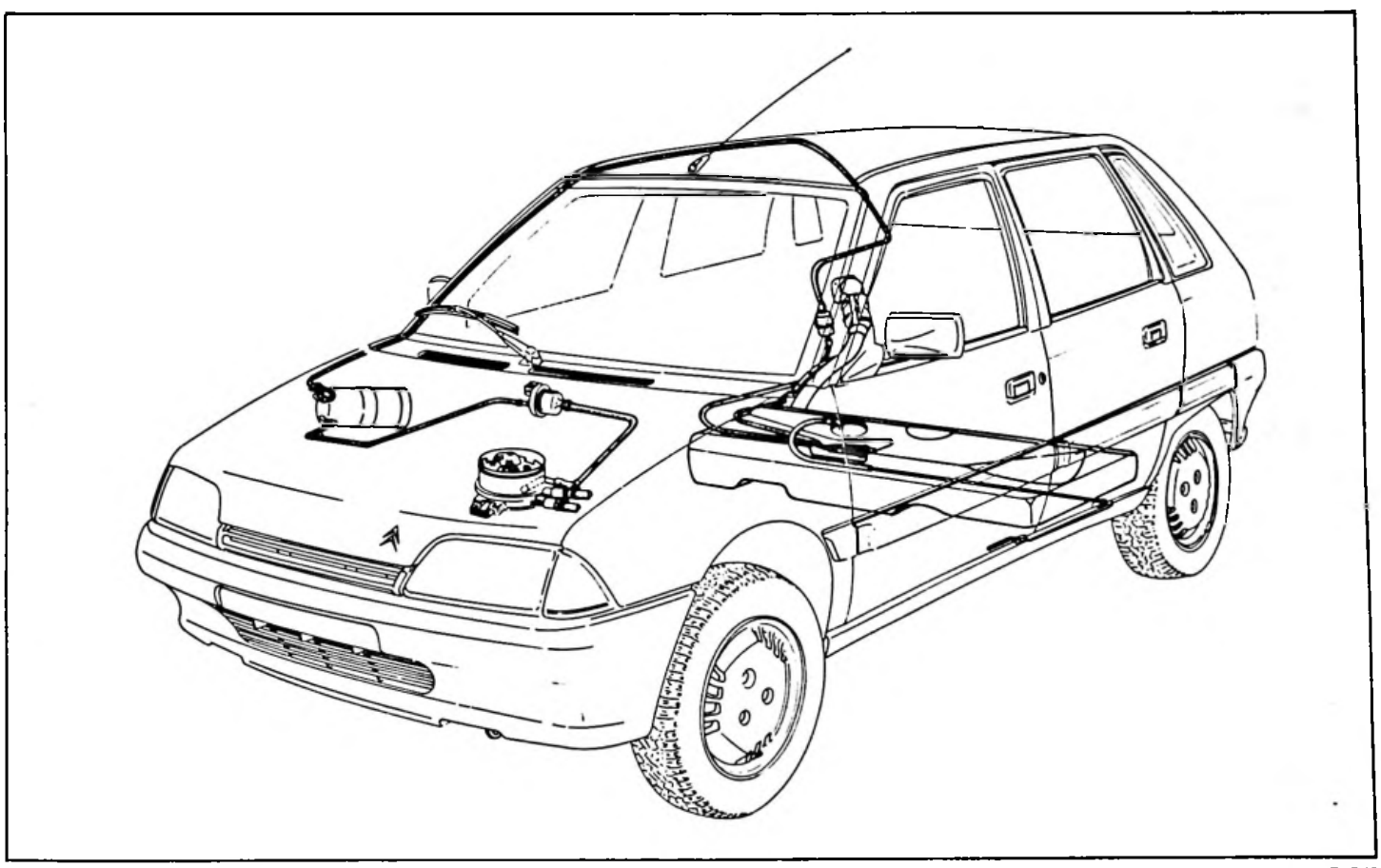

Z 17-10

Ce dispositif permet de recycler les vapeurs d'essence dans le moteur.

Moteur arrêté :

Le canister (filtre à charbon actif) absorbe les vapeurs d'essence venant du réservoir.

Moteur tournant :

Le canister se vide (se purge) en aval du papillon, au travers de l'électrovanne. Cette électrovanne s'ouvre lorsque les paramètres déterminés par la stratégie du calculateur sont atteints.

Nota : L'électrovanne est passante lorsqu'elle n'est pas alimentée. La commande est du type RCO, tension nominale : 12 volts.

AUTODIAGNOSTIC

Le calculateur "MONOPOINT" est équipé d'un autodiagnostic permettant de mémoriser, y compris après fermeture du contact, certains incidents sporadiques ou permanents pouvant intervenir en cours de fonctionnement du véhicule.

OUTILLAGE

OUT 30 4087-T

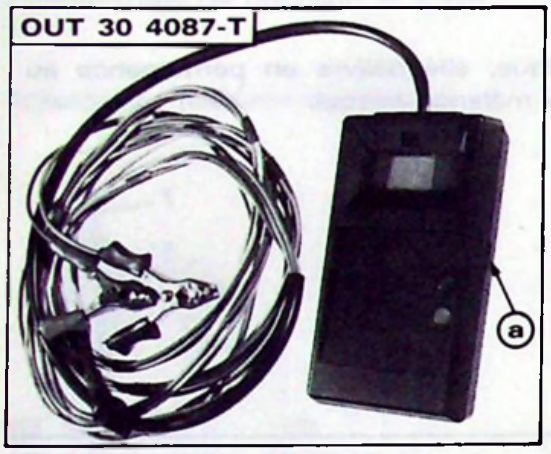

OUT 30 4091-T

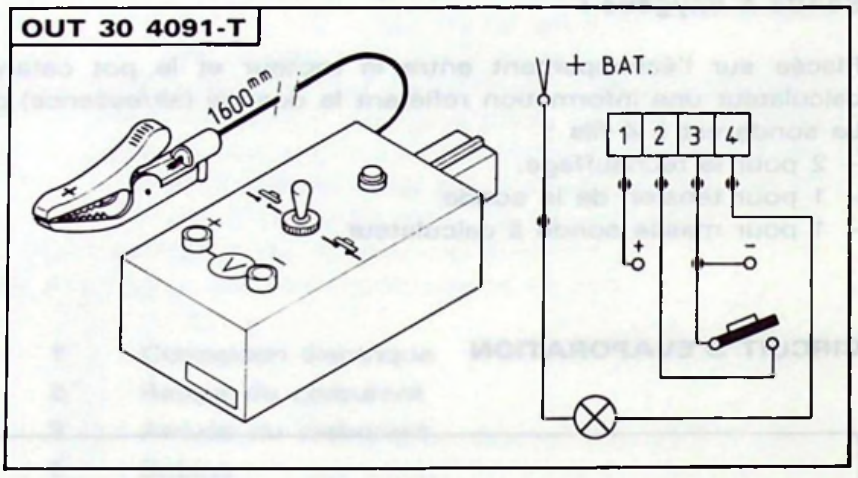

1°) Appareil digital :
- Interrupteur **(a)** sur position "1"

2°) Appareil à éclats :
- Faisceau **(b)** sur "–" (masse)
- Shunter 2 et 4 sur faisceau **(c)**
- Temps de mise à la masse : 4 secondes.

OUT 30 4100-T

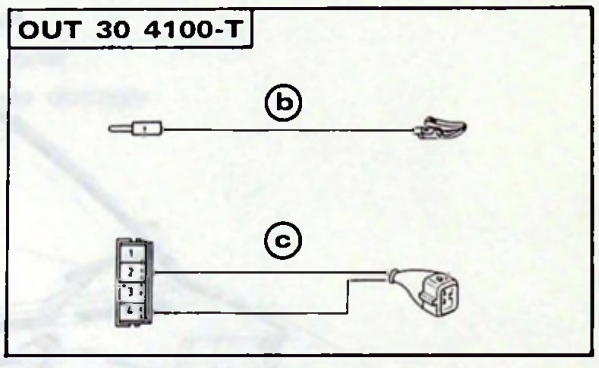

LISTE DES INCIDENTS MEMORISABLES ET LEUR CODE D'IDENTIFICATION

CODE DÉFAUT	ORGANES OU CIRCUITS CONCERNÉS	LAMPE TEMOIN RESTE ALLUMÉE	FONCTION SECOURS
13	Sonde de température d'air	–	X
14	Sonde de température d'eau	X	X
21	Contact de ralenti dans moteur électrique	X	X
33	Potentiomètre sur papillon	X	X
31	Auto-adaptation régulation de richesse : correction multiplicative.	–	–
32	Auto-adaptation régulation de richesse : correction additive.	–	–
52	Auto-adaptation régulation de richesse : tension d'intégration.	X	X
41	Information bobine (*ne pas tenir compte de cette info*)	–	–
51	Sonde à oxygène	X	X
53	Tension batterie	–	–
54	Calculateur	X	–

CONTROLE DES ORGANES

CONTROLE DES ORGANES ELECTRIQUES

CODE DEFAUT	ORGANES		BORNES CONNECTEUR CALCULATEUR	BORNES ORGANES	VALEURS
13	Sonde de t° d'air		14 – 25 ou 6	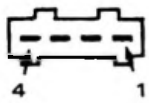	à – 10° C : R = 8200 à 11000 Ω à + 20° C : R = 2250 à 2750 Ω à + 50° C : R = 760 à 910 Ω
14	Sonde de t° d'eau		2 – 25 ou 6		à – 10° C : R = 8200 à 11000 Ω à + 20° C : R = 2250 à 2750 Ω à + 80° C : R = 290 à 370 Ω
—— 21	Régulateur de ralenti	Moteur	23 – 24	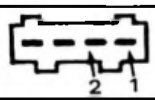	R = 5,5 Ω
		contact de ralenti	3 – 25 ou 6	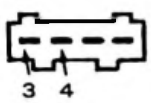	papillon fermé : R = 0 papillon ouvert : R = ∞
33	Potentiomètre papillon	Alimentation	8 – 25 ou 6 ou 1	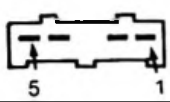	U = 4,5 à 5,5 V
		1re piste	7 – 25 ou 6	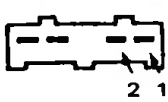	actionner le papillon : U ≃ de 1 à 4,5 V
		2° piste	18 – 25 ou 6		actionner le papillon : U ≃ 0 à 4 V
	Injecteur			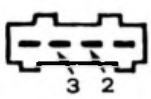	R = 1,4 Ω
	Résistance additionnelle				R = 3 Ω
	Electrovanne canister		12 – 1 relais 731		R = 40 Ω
	Electrovanne coupure d'avance		3 – 1 relais 731		R = 28 Ω

CONTROLE DU CIRCUIT D'ESSENCE

Le relais 749 alimente, à la fois, l'injecteur et la pompe à essence (voir schéma électrique).
Celle-ci est donc actionnée :
– 1 à 2 secondes après la mise du contact,
– lorsque le calculateur reçoit l'information de l'allumage.

OUTILLAGE

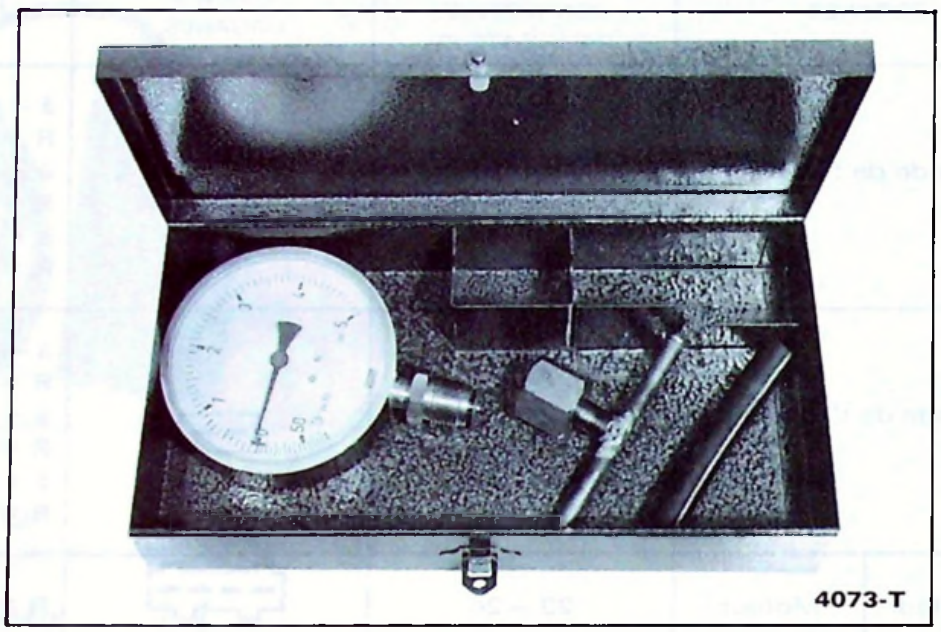

83-567

CONTROLE DE LA PRESSION

Placer un manomètre sur l'alimentation du corps d'Injection Monopoint.

Pression : 1 à 1,2 bar

CONTROLE DU DEBIT DE POMPE

Actionner la pompe pendant 15 secondes (faire tourner le moteur en alimentant directement la borne 5 du connecteur du relais 749).

Débit mini = 0,420 l pour 15 s

CONTROLE DU RALENTI ET RICHESSE

Régime de ralenti :

– Le régime de ralenti **n'est pas réglable**.
– Un moteur électrique commandé par le calculateur assure la régulation du régime :

moteur chaud : **850 ± 50 tr/mn**

Si le régime est incorrect, rechercher la cause (auto-diagnostic).

Richesse au régime de ralenti :

La richesse n'est pas réglable. C'est la sonde à oxygène qui informe le calculateur et celui-ci régule automatiquement l'injection :

CO < 0,5 %.

ALLUMAGE

Allumage électronique à déclenchement électromagnétique.

- **Allumeur :**
  Marque : BOSCH ou DUCELLIER
  Référence des courbes : C 055 – D 043
  Résistance du générateur d'impulsions : 300 Ω environ.

Calage dynamique (*capsule à dépression débranchée*) **8° au régime ralenti**

Avance centrifuge

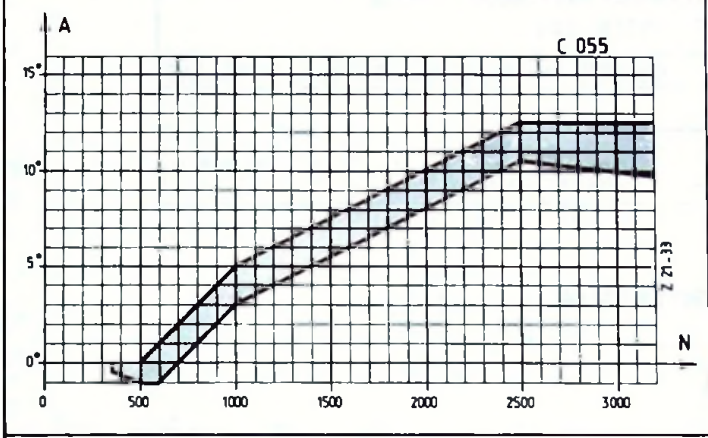

Avance à dépression

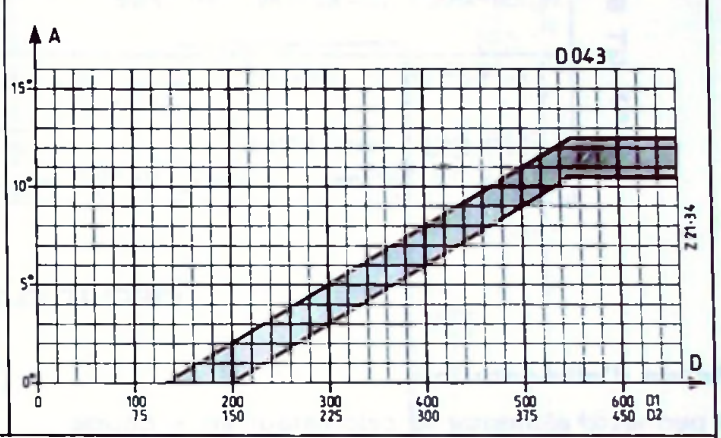

A : Avance allumeur
N : Tours/minute allumeur
D 1 : Dépression en m.bar
D 2 : Dépression en mm.Hg

- **Bobine d'allumage :**
  - Type BTR 02 (sèche)
  - Marque :
  - Résistance de l'enroulement : primaire/secondaire : 0,8 Ω / 6500 Ω environ

- **Module transistorisé :**
  - Type MTR 02 (accolé à l'allumeur)
  - Marque : BOSCH

- **Bougies :**
  - A siège plat "Fine Line"
  - Couple de serrage : 2,5 m.daN
  - Ecartement des électrodes : 0,80 mm
  - Marques EYQUEM : FC 42 LS
    CHAMPION : C 10 YCC

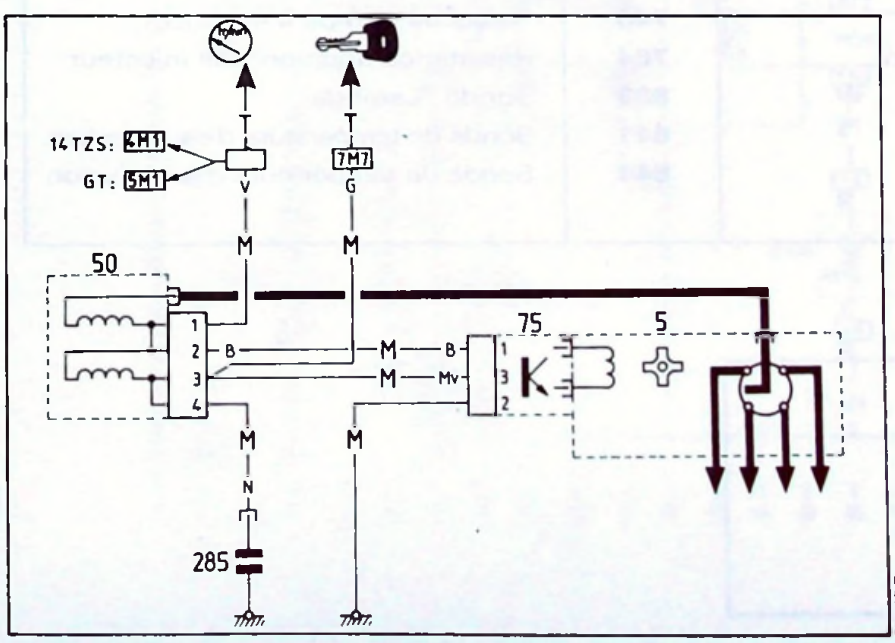

Légende :

5. Allumeur
50. Bobine d'allumage
75. Module transistorisé
285. Antiparasite radio.

VIGNETTE REGLEMENTATION ANTIPOLLUTION

La conformité du moteur aux normes limites des polluants est attestée par AUTOMOBILES CITROEN à l'aide d'une étiquette collée sur la traverse avant précisant les **réglages moteur indispensables** pour satisfaire aux normes.

AX GT SUEDE

UPPLYSNINGAR OM MOTORINSTÄLLNINGAR AUTOMOBILES CITROËN ≪	BOF 4 Q
FORDONSMODELL : AX 14 FORDONSTYP: 1	TÄNDINSTÄLLNING BORTKOPPLAD VAKUUMDOSA EJ INSTÄLLBAR EJ INSTÄLLBAR
MOTORFAMIL J: LG-KDZ-89 TYP: KDZ	TOMGÅNG AVSTÄNGDA FLÄKTAR EJ INSTÄLLBAR
CYLINDERVOLYM : 1360 cm^3	CO: SPÄNNING VID BLANDNINGSBOXEN EJ INSTÄLLBAR
VENTILSPEL , KALL MOTOR : INSUG: $0,2\ ^{+0,05}_{0}$ mm AVGAS: $0,4\ ^{+0,05}_{0}$ mm	CO: EJ INSTÄLLBAR CO_2: EJ INSTÄLLBAR HC : EJ INSTÄLLBAR

Z 004

CIRCUIT ELECTRIQUE

Relais d'alimentation :

Il permet d'alimenter le calculateur en + coupé.

Relais de pompe et d'injection :

Ces deux organes sont alimentés par le même relais et la masse de celui-ci est coupée par le calculateur.

Résistance additionnelle :

Résistance de 3 Ω ± %. Son implantation, en série avec l'injecteur, a permis de réaliser un injecteur avec une résistance très faible, afin de minimiser les temps de commutation.

NOMENCLATURE DES PIECES

5	Allumeur	**336**	Electrovanne dépression allumeur
45	Batterie	**470**	Fusibles
46	Bloc contrôle	**576**	Injecteur
50	Bobine d'allumage	**683**	Pompe à essence
75	Boîtier d'allumage (module)	**720**	Prise diagnostic
142	Calculateur injection	**731**	Relais d'injection
168	Connecteur batterie	**749**	Relais de pompe à essence
192	Contacteur sur axe papillon	**784**	Résistance additionnelle injecteur
229	Contacteur antivol	**833**	Sonde "Lambda"
281	Commande départ à froid	**841**	Sonde de température d'eau injection
285	Condensateur bobine	**844**	Sonde de température d'air injection
334	Electrovanne canister		

NOMENCLATURE DES FAISCEAUX

CN	Câble négatif
CP	Câble positif
FP	Pompe
IM	Injection moteur
M	Moteur
T	Tableau de bord

SCHEMA DE PRINCIPE

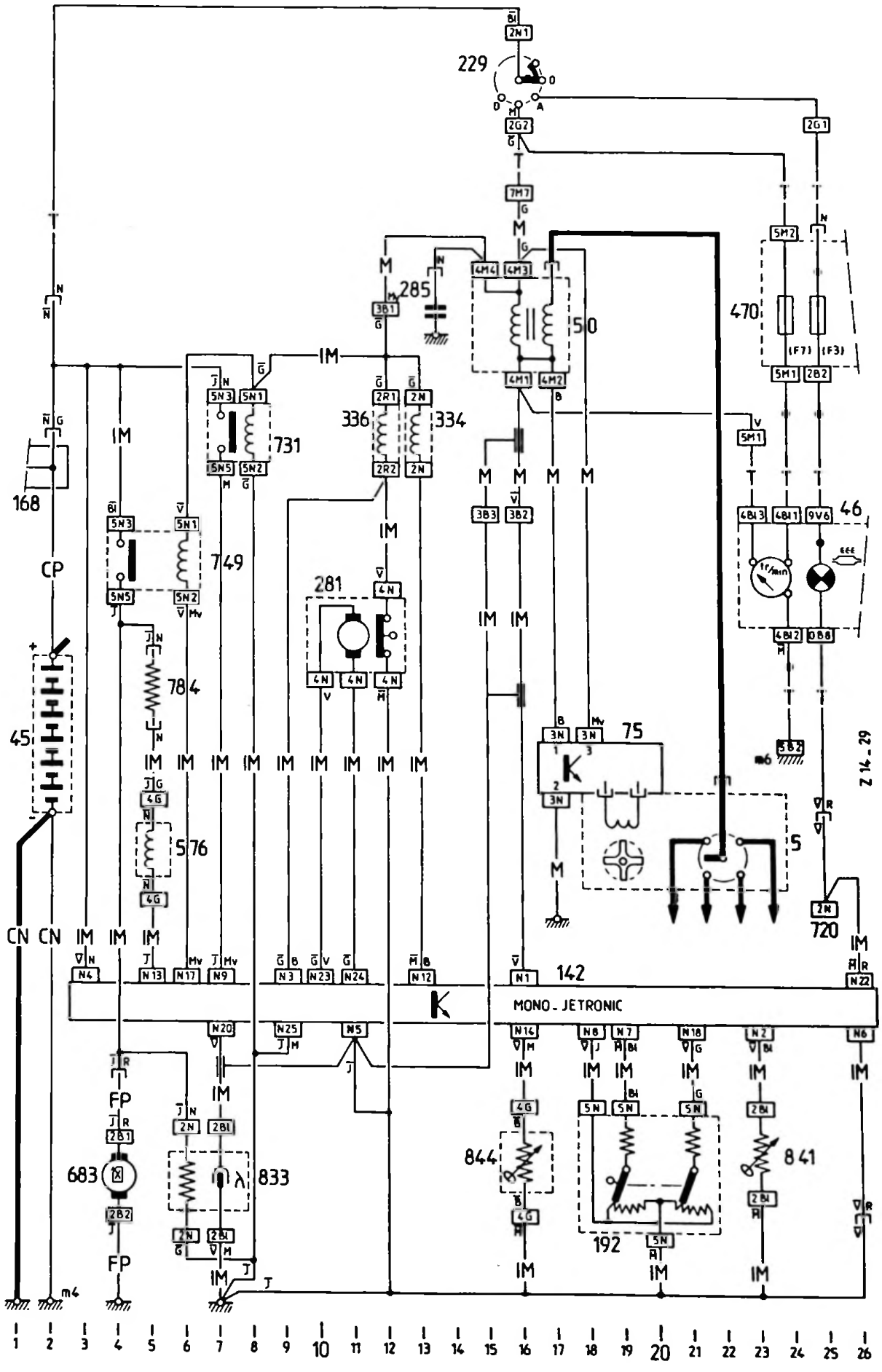

PIECES DE RECHANGE

DESIGNATION	FOURNISSEUR	N° P.R.
Boîtier électronique	BOSCH 0280 000 705	96 026 591
Sonde à oxygène	BOSCH 0258 003 078	96 036 827
Corps d'Injection Monopoint	BOSCH	96 015 707
Injecteur	BOSCH 0280 150	96 019 889
Résistance additionnelle	BOSCH 0280 159 009	96 035 750
Sonde de température d'eau	BOSCH 0280 130 026	91 514 549
Electrovanne purge canister	BOSCH 0280 142 156	96 002 768
Pompe à essence	BOSCH EKP5	96 007 671
Filtre à essence	BOSCH	95 470 540
Electrovanne dépression allumeur	ELBI 368 008	95 633 977
Pot catalytique	TRPSA K017	96 014 787
Bougies	EYQUEM FC 42LS	96 037 952
	CHAMPION C10YCC	—

ENTRETIEN DU MOTEUR ET DES DISPOSITIFS ANTIPOLLUTION

KM / OPÉRATIONS	1500 km – 2500 km	12500	25500	37500	50000	62500	75000	87500	100000	112500	125500	137000	150000
STATION-SERVICE													
Vidange/plein :													
– moteur	X	X	X	X	X	X	X	X	X	X	X	X	X
Remplacement :													
– cartouche filtre à huile	X	X		X		X		X		X		X	
– cartouche filtre à air			X		X		X		X		X		X
Niveau :													
– circuit de refroidissement	X	X	X	X	X	X	X	X	X	X	X	X	X
Vérification :													
– lampe témoin du système antipollution		X		X		X		X		X		X	
ENTRETIEN													
Contrôle, réglage ou remplacement :													
– bougies			X		X		X		X		X		
– état et tension courroies d'accessoires			X		X		X		X		X		X
– remplacement du filtre à essence			X		X		X		X		X		
Contrôle étanchéité et aspect :													
– circuit de recyclage d'entrebâilleur de papillon					X				X				X
– circuit de dépression allumeur					X				X				X
Essai du véhicule	X		X		X		X		X		X		X
Contrôle antipollution	X		X		X		X		X		X		X
OPÉRATION SUGGÉRÉE													
Jeux aux soupapes			X										

CITROËN *DIVISION APRÈS - VENTE* *SERVICE TECHNIQUE*	**NOTE TECHNIQUE**	**AX** **0**
APPLICATION : ***TOUS PAYS***	*CONCERNE :* ***AX DIESEL*** ***Nouveau véhicule***	***N° 15***
DIFFUSION : ***TOUS PAYS***		*Le 20 septembre 1988*

CE DOCUMENT EST A CLASSER DANS: ***RECUEIL DE NOTES N° MAN 008920***

574

L'**AX DIESEL** est commercialisée depuis **Septembre 1988.**

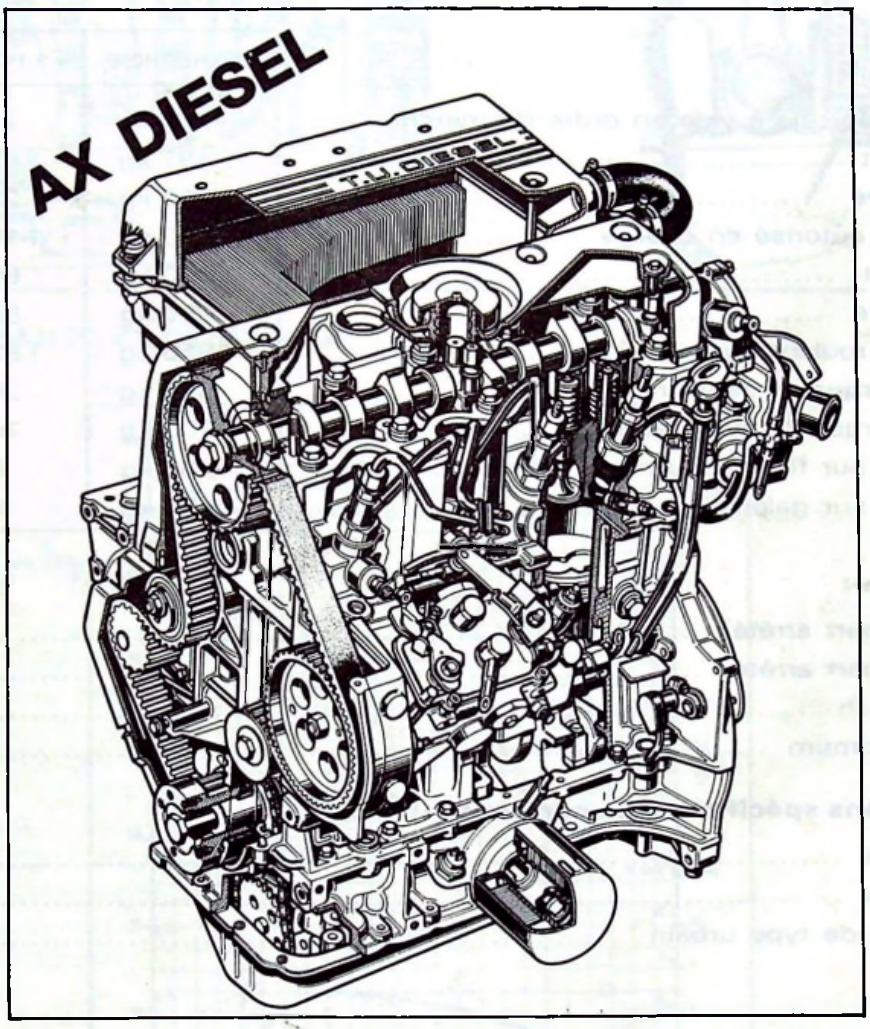

88-256-2

SOMMAIRE

I. – CARACTERISTIQUES GENERALES
II. – MOTEUR
III. – ALIMENTATION -INJECTION - ECHAPPEMENT
IV. – TRANSMISSION DU MOUVEMENT
V. – ESSIEU AVANT
VI. – ESSIEU ARRIERE
VII. – ROUES
VIII. – DIRECTION
IX. – FREINAGE
X. – CARROSSERIE
XI. – PIECES DE RECHANGE
XII. – ELECTRICITE
XIII. – EQUIPEMENT

I – CARACTERISTIQUES GENERALES

	ENTREPRISE	3 PORTES	5 PORTES
Appellation commerciale	14D - 14RD	14D - 14RD	14D - 14RD - 14TRD 14RD Auto Ecole
Désignation aux Mines	ZA - ZV/T	ZA - ZT	ZA - ZU
Symbole usine (garantie)	ZV	ZT	ZU
Puissance administrative (France)	5	4	4
Nombre de places	2	5	5

- **Dimensions :**

Dimensions inchangées. Se référer à la Note Technique AX ⓪ N° 1 du 26 septembre 1986.

- **Poids :**

	ENTREPRISE	3 PORTES	5 PORTES
– Poids du véhicule à vide en ordre de marche	710 kg	710 kg	725 kg
- sur l'avant	457 kg	457 kg	465 kg
- sur l'arrière	253 kg	253 kg	260 kg
– Poids total autorisé en charge	1 150 kg	1 150 kg	1 165 kg
- sur l'avant	600 kg	600 kg	600 kg
- sur l'arrière	580 kg	580 kg	580 kg
– Poids total roulant autorisé	1 850 kg	1 850 kg	1 865 kg
– Poids remorquable sans frein	355 kg	355 kg	360 kg
– Poids remorquable avec frein	700 kg	700 kg	700 kg
– Poids maxi sur flèche	50 kg	50 kg	50 kg
– Poids maxi sur galerie	50 kg	50 kg	50 kg

- **Performances :**

– 400 m départ arrêté	18,9 s
– 1000 m départ arrêté	36,2 s
– 0 à 100 km/h	14,3 s
– Vitesse maximum	155 km/h

- **Consommations spécifiques de carburant** (UTAC) :

– A 90 km/h	3,6 l
– A 120 km/h	5,0 l
– En parcours de type urbain	5,2 l

II – MOTEUR

Nouveau, développé sur une base de moteur 1 360 cm³ essence équipant de série l'AX 14 TRS et l'AX 14 TZS.

- **Caractéristiques :**

Type moteur (repère médaille)	K 9 A	
Alésage	75 mm	
Course	77 mm	
Cylindrée	1 360 cm³	
Rapport volumétrique	22/1	
Puissance CEE	38,3 kW	à 5 000 tr/mn
DIN	53 CV	
Couple maxi CEE	8,3 m.daN	à 2 500 tr/mn
DIN	8,6 m.kg	
Régime de rotation maxi	5 500 tr/mn	

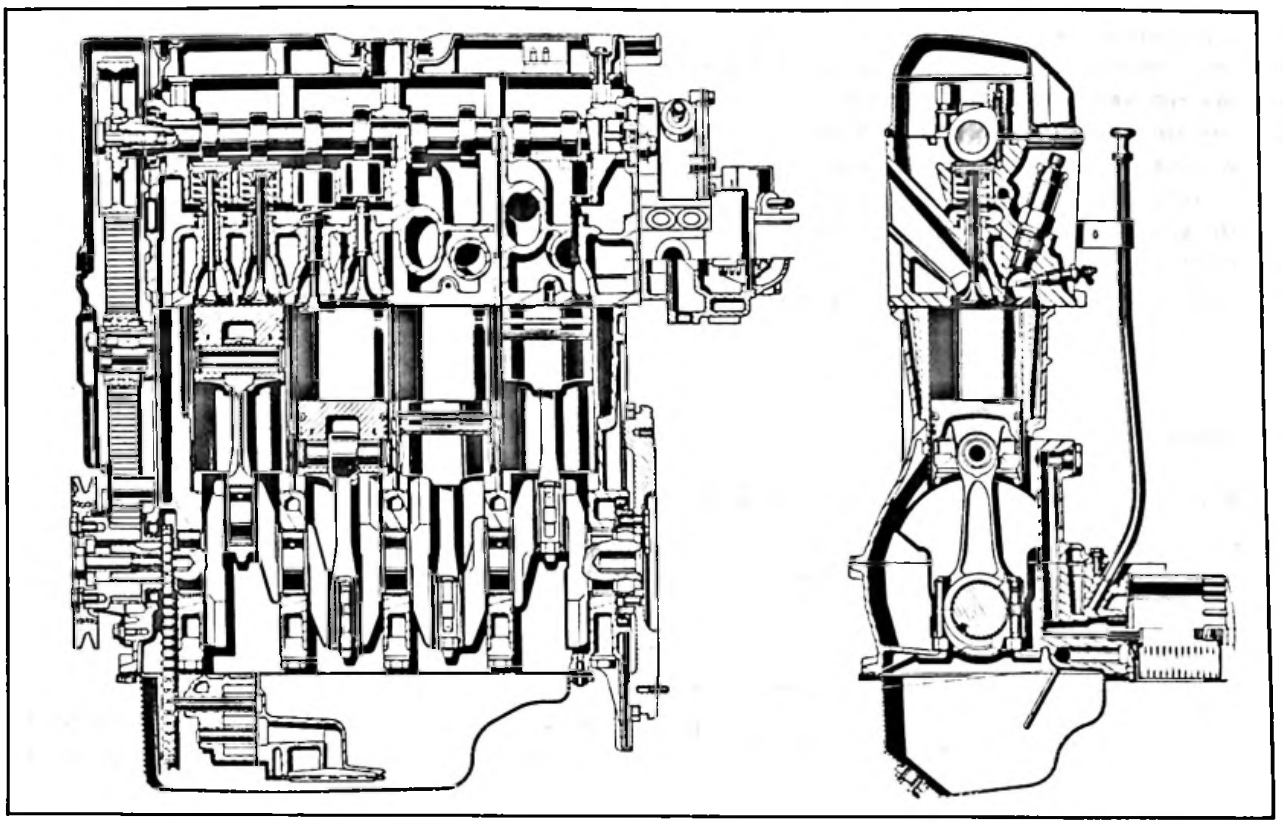

COURBES DE PUISSANCE ET DE COUPLE

Après démontage.

Couple Serrage culasse
Vis par vis.

1e/ 6 m kg

2e/ desserrer et resserrer à 2 m kg

3e serrer à l'angle 160°

4 " " 160°

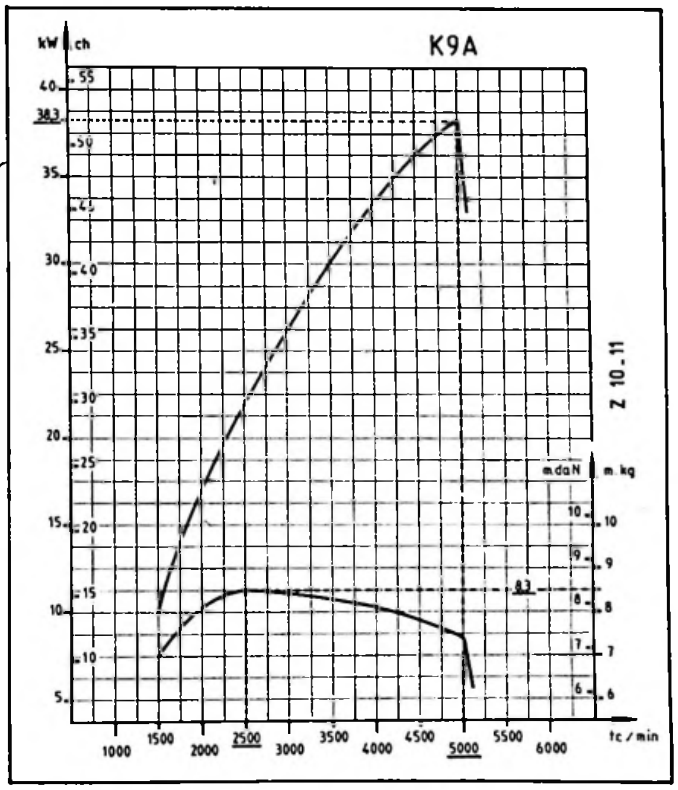

- **Particularités** (*par rapport au moteur essence K1A*) :

Carter cylindres modifié — Orifice taraudé pour fixation du galet enrouleur de la courroie de distribution.
Vilebrequin, coussinets et joints d'étanchéité identiques aux versions essence.
Bielles spécifiques - Pieds renforcés.
Pistons spécifiques à jupe - Axe monté libre et arrêté par joncs.
Segments nouveaux.
Chemises renforcées.
Volant moteur : masse augmentée.

Culasse nouvelle - Conduits d'admission et d'échappement sur face arrière.
Pompe à vide entraînée en bout d'arbre à cames.
Soupapes nouvelles - Guide bronze.
Chambres de combustion type RICARDO - COMET V.
Joint de culasse à épaisseur unique.
Couvre culasse en matériau de synthèse.
Boîtier de sortie d'eau spécifique - Réchauffeur de gazole incorporé.
Distribution commandée par courroie crantée - Largeur augmentée.
Pignons et galets spécifiques - Largeur augmentée.

- **Distribution :**

Epure de distribution avec un jeu théorique de 0,8 mm aux soupapes.

Retard à l'ouverture d'admission (ROA)	4° 37'
Retard à la fermeture d'admission (RFA)	30° 24'
Avance à l'ouverture d'échappement (AOE)	44° 48'
Avance à la fermeture d'échappement (AFE)	2° 12'

Jeu pratique aux soupapes (*à froid*)	admission	= **0,15 mm**
	échappement	= **0,30 mm**

Le jeu est obtenu à l'aide de différentes pastilles placées sur le poussoir (réglage sans dépose de l'arbre à cames).

- **Graissage :**

Graissage sous pression — Pompe à huile identique à la motorisation essence.

Capacité après vidange	3,2 l environ
Après échange de la cartouche	3,5 l environ
Pression d'huile (90° C)	4 bars à 4 000 tr/mn
Référence de la cartouche filtrantre	PURFLUX LS 468
Tarage du manocontact	0,5 bar
Huile préconisée	TOTAL DIESEL MAX 10 W 40 TOTAL DIESEL PLUS 15 W 40 Régions très froides (à partir de – 10° C) : TOTAL DIESEL MAX 10 W 40

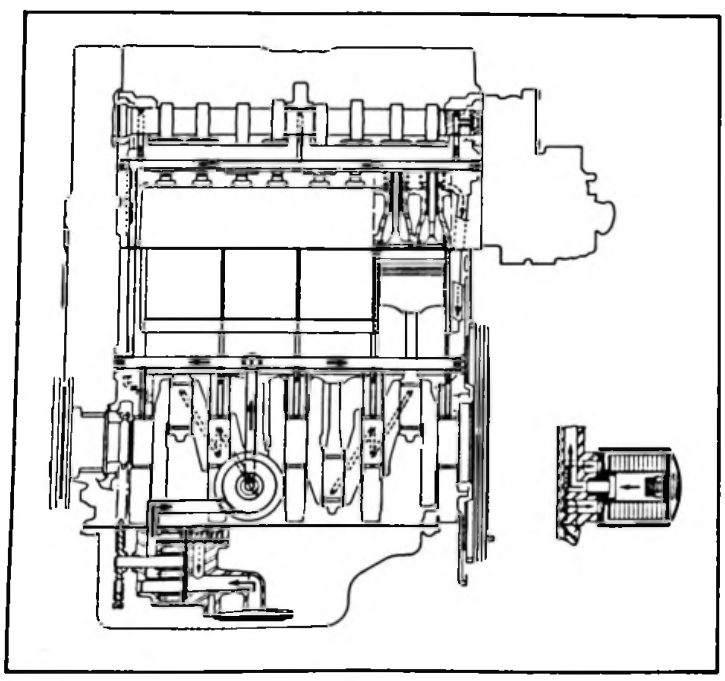

Z 22-2

• Refroidissement :

Protection assurée jusqu'à – 15° C.
Circuit pressurisé à 1,5 bar.
Capacité du circuit : 5,5 litres.
Radiateur : (faisceau alliage), (identique à celui de l'AX SPORT).
Motoventilateur monovitesse - Puissance augmentée (200 W).
Thermocontact de déclenchement : 97 à 92° C.
Thermostat (calorstat) : début d'ouverture 88° C - Course : 7,5 mm.
Sonde d'alerte au tableau de bord : 118° C.

Particularités :

Pompe à eau avec embouts usinés.

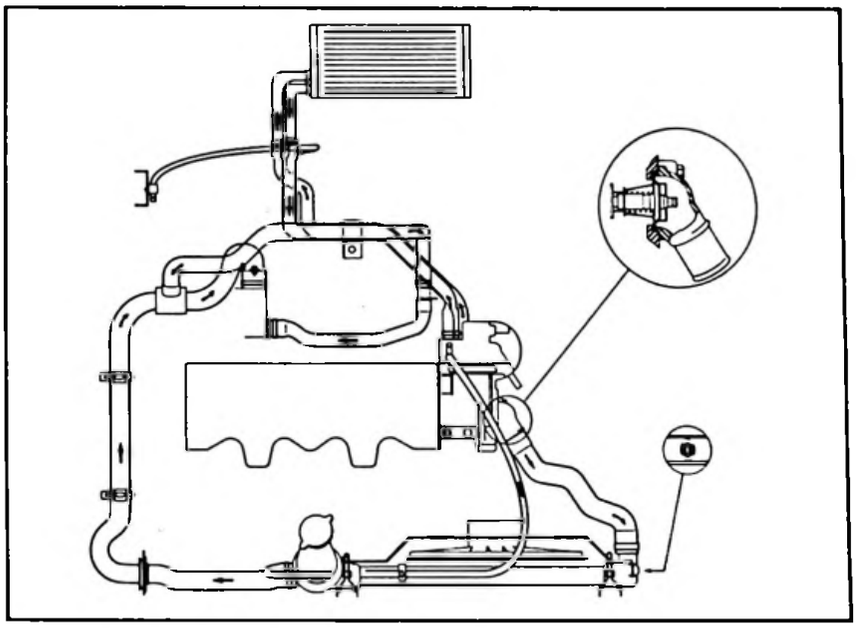

Z 23-6

III – ALIMENTATION

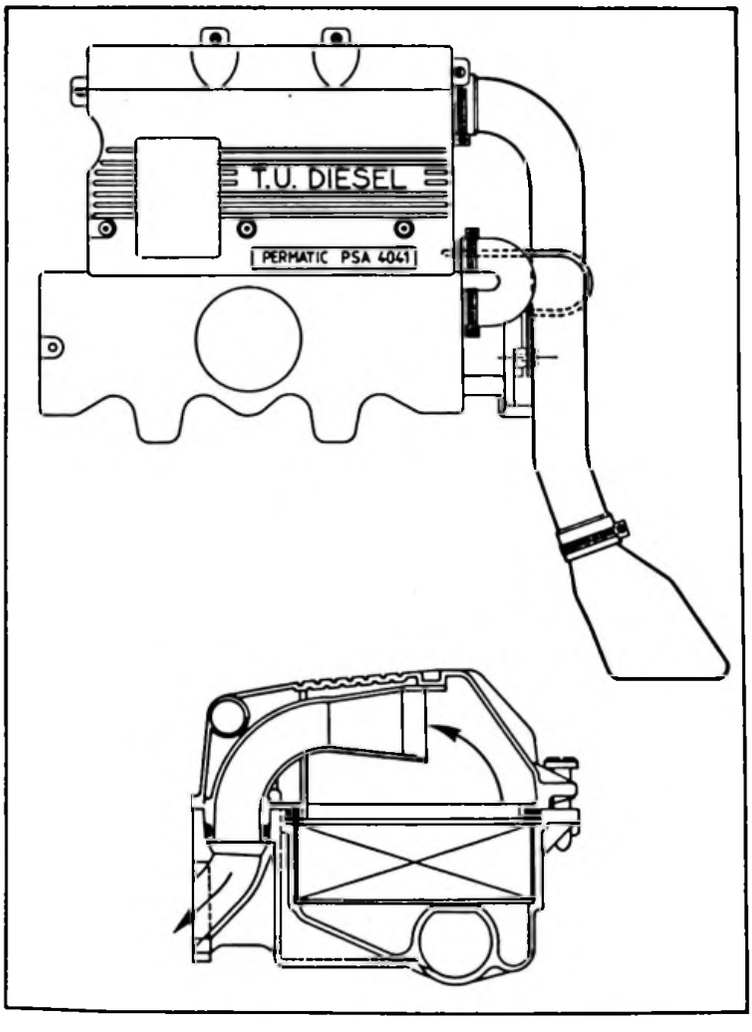

Z 17-11
Z 17-16

Collecteur d'admission avec filtre à air incorporé.

Elément filtrant papier.

Couvercle en matériau de synthèse avec trompettes d'admission intégrées.

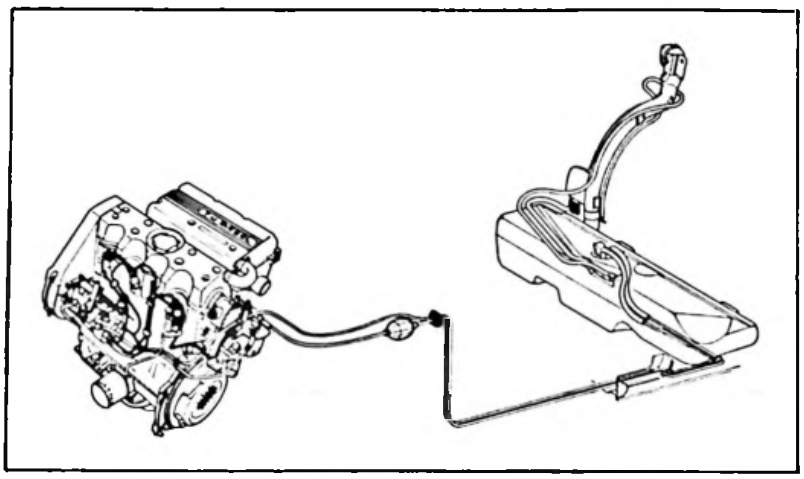

Z 17-14

Carburant : gazole.
Réservoir spécifique polyéthylène teinte noire. Piège au droit du puits d'aspiration.
Capacité : 43 litres (Version Tous Types).

Jauge tubulaire spécifique avec piquage pour retour de carburant.
Témoin mini de carburant (Version Tous Types).

Canalisations rilsan - Pompe d'amorçage à poire.

Réchauffeur de gazole à eau - Filtre à gazole à cartouche jetable.

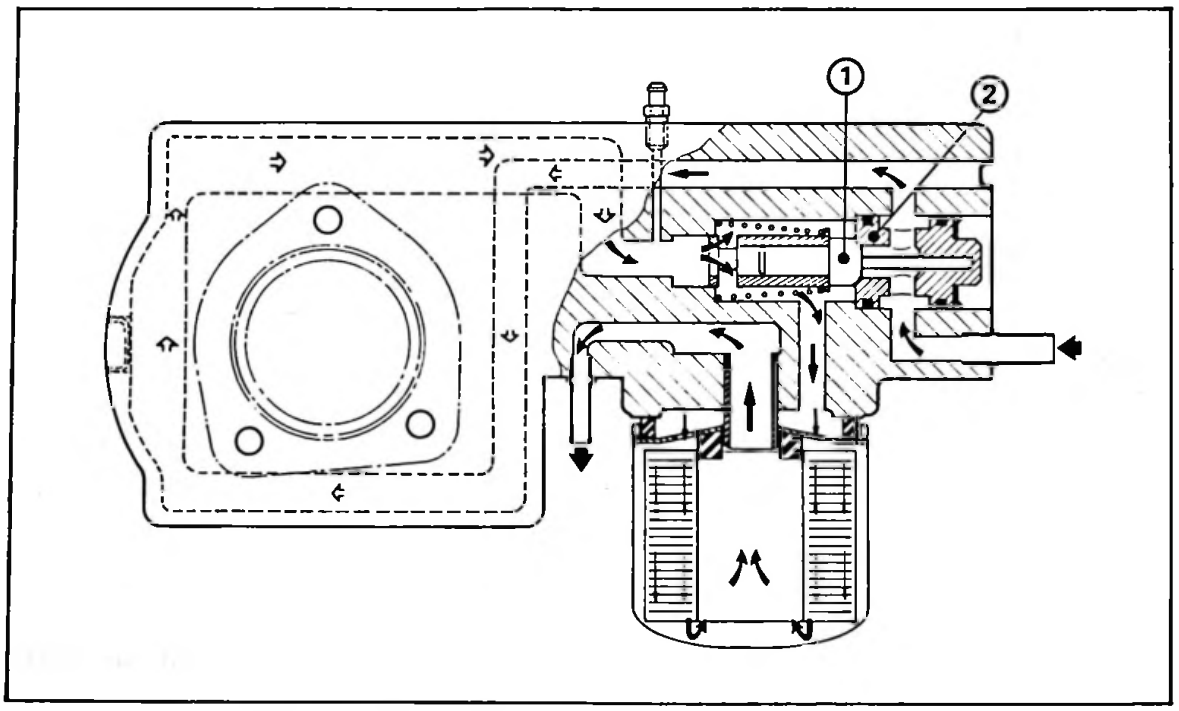

Z 17-13

Fonctionnement du réchauffeur :

TEMPERATURE INFERIEURE A 15° C	TEMPERATURE COMPRISE ENTRE 15° ET 35° C	TEMPERATURE SUPERIEURE A 35° C
L'élément thermostatique **(1)** est contracté et repose sur son siège **(2)**. La totalité du débit passe par le circuit de réchauffage.	L'élément thermostatique **(1)** est partiellement décollé de son siège **(2)** et permet le passage en partie du combustible par la cartouche filtrante sans passer par le circuit de réchauffage.	Le tiroir obture totalement le circuit de réchauffage. Le combustible passe directement vers la cartouche filtrante.

Particularités :

Les véhicules sortant d'usine sont équipés d'origine d'une cartouche filtrante "première monte" (sans vis d'évacuation d'eau) qu'il convient de remplacer lors de l'opération de station service des 10 000 km, puis tous les 20 000 km, par une nouvelle cartouche à volume augmenté.

88-419

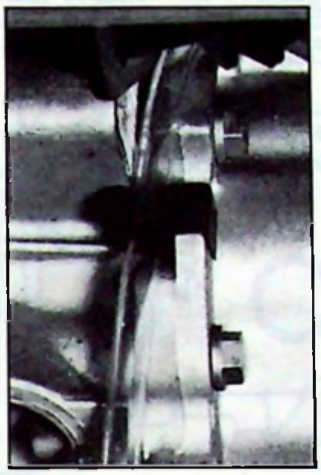

88-420

Lors du montage de la nouvelle cartouche, brancher le conduit souple d'évacuation d'eau fourni dans le conditionnement et l'agrafer à son extrémité au carter de boîte de vitesses.

EQUIPEMENT D'INJECTION

- **Pompe à injection** - Marque : ROTO DIESEL - TUD 100 type DPC R 844.

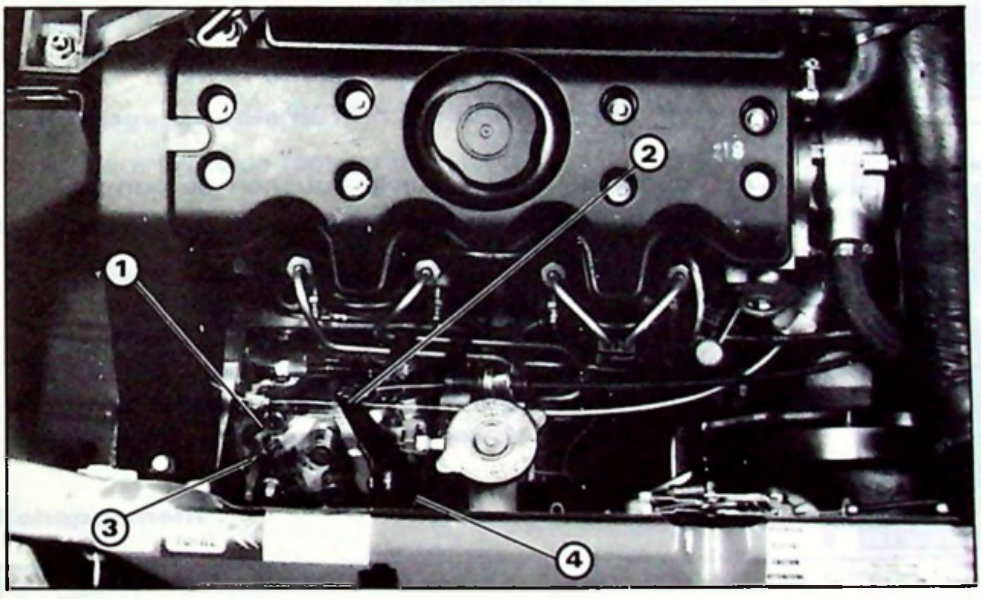

88-416

① Levier de ralenti accéléré.

② Levier d'accélérateur.

③ Vis de réglage du ralenti.

④ Vis butée de levier d'accélérateur.

- **Caractéristiques - Réglages :**

Calage	11° 30' avant le PMH
Réglage du débit résiduel (anti-calage)	1600 ± 50 tr/mn
Régime de ralenti	750 $^{+50}_{-0}$ tr/mn
Régime de régulation (à vide)	5 500 tr/mn
Contrôle du calage en dynamique	12 à 13° à 750 tr/mn

- **Injecteurs** : Marque ROTO DIESEL, référence RDNOSD 6863 C

Tarage 115 ± 5 bars.

REPARATION

CALAGE D'UNE POMPE D'INJECTION

La position de calage de la pompe d'injection est donnée par la cote gravée sur la pastille plastique placée sur le bouchon de visite.

Mode opératoire :

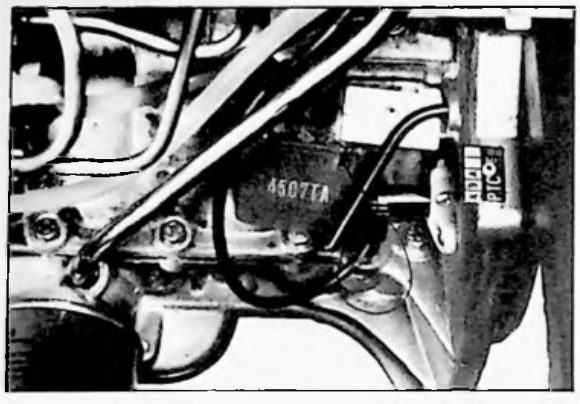

88-348-7

"Piger" le moteur au PMH - (cyl. N° 4)
à l'aide de l'outil 4507-T.A.

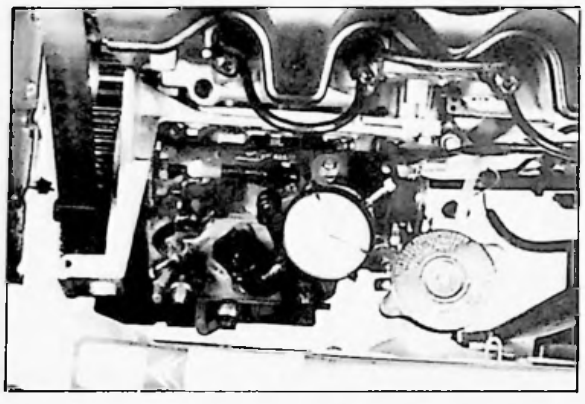

88-350-6

Positionner la pompe, à fond de boutonnières vers l'extérieur du moteur.

Déposer la vis bouchon sur couvercle de pompe.

Positionner l'outil 4093 T :
- Mettre la pige en place.
- Monter le support équipé du comparateur.
- Etalonner le comparateur.

Tourner lentement la pompe vers le moteur.
Levée de la pige = cote X en mm.

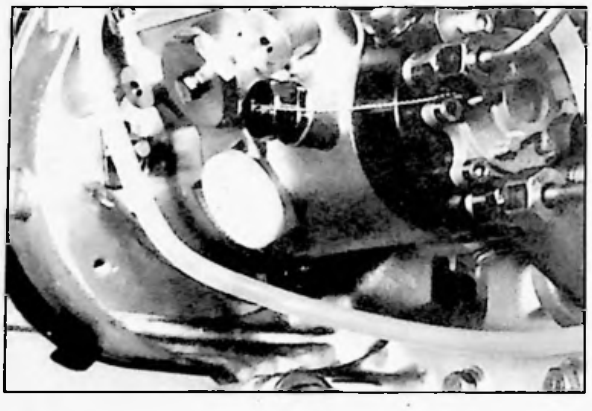

88-348-6

(Cote X : valeur gravée sur le bouchon de pompe.)
Serrer la pompe.

PURGE DU CIRCUIT D'ALIMENTATION

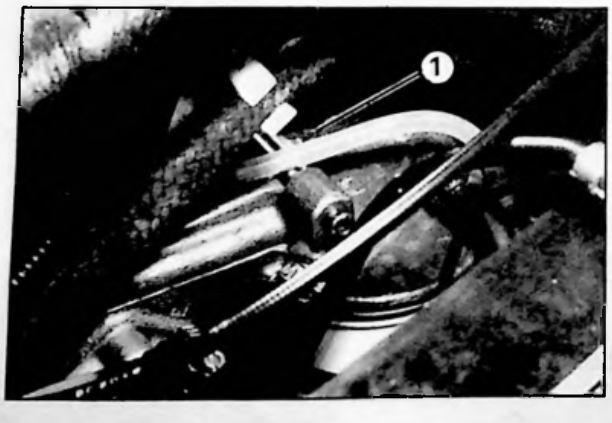

Mettre le contact.
Dévisser la vis de purge d'air **(1)**.
Actionner la pompe d'amorçage jusqu'à écoulement du liquide.
Serrer la vis de purge d'air.
"Enfoncer" la pédale d'accélérateur.
Actionner le démarreur.

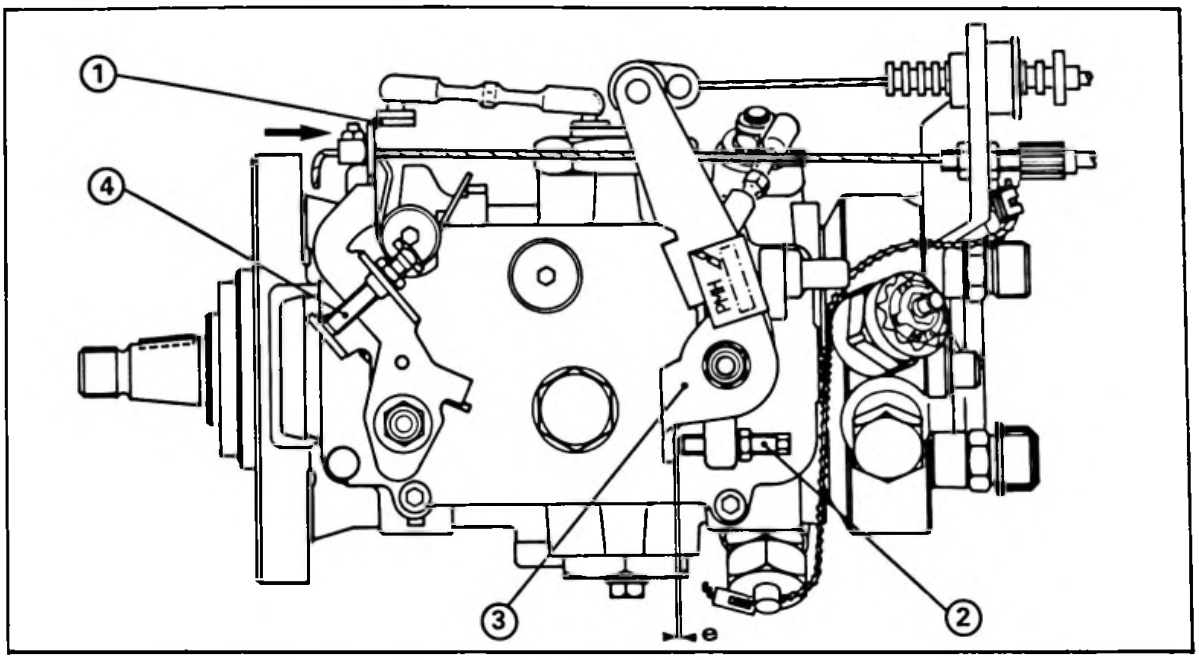

Z 14-34

1) Réglage du ralenti accéléré (*moteur froid*) :

S'assurer en poussant (⟶) le levier **(1)**, qu'il se trouve en butée. Sinon, effectuer le réglage au moyen du serre-câble.
Contrôle : *(Moteur chaud)* - S'assurer que le câble n'est plus sous tension.

2) Réglage du débit résiduel (anti-calage) (*Moteur chaud*) :

Glisser une cale d'épaisseur **e = 1 mm** entre la vis butée **(2)** et le levier d'accélérateur **(3)**.
Régler le régime du moteur à **1600 tr/mn** en agissant sur la vis butée **(2)**. Déposer la cale.

3) Réglage du ralenti (*Moteur chaud*) :

Agir sur la vis de réglage de ralenti **(4)** - Régler à 750 **tr/mn.**

4) Contrôler la décélération du moteur et "sa plongée" (*Moteur chaud*) :

Accélérer jusqu'à **3000 tr/mn** puis relâcher la pédale.
La décélération doit être comprise entre **2,5 et 3,5 secondes** environ et la plongée d'environ **50 tr/mn**.
En cas d'anomalie : régler la vis butée du levier d'accélérateur **(2)**.
- Décélération trop rapide : dévisser de 1/4 de tour.
- Décélération trop lente : visser de 1/4 de tour.

Echappement :

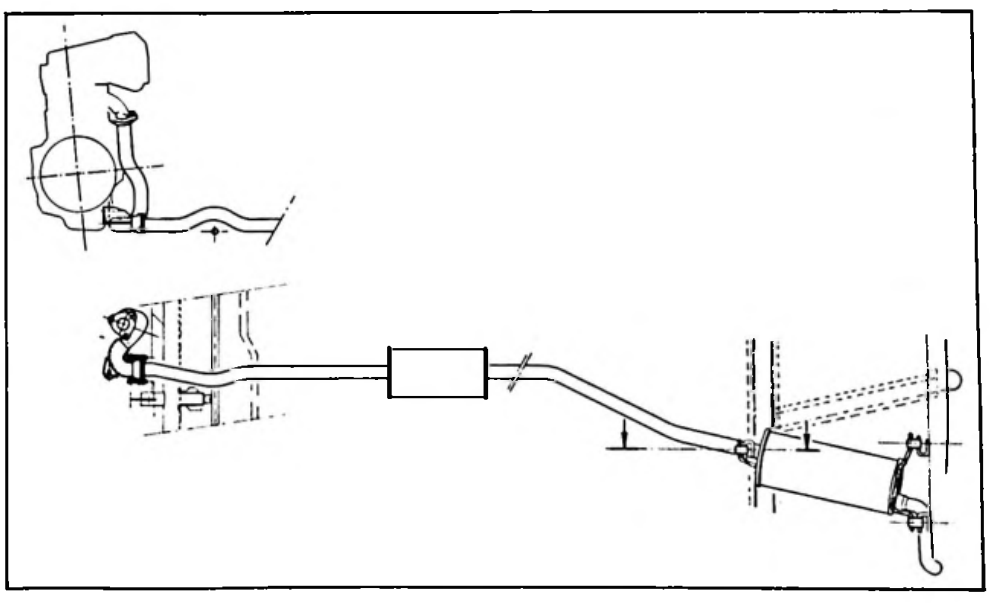

Ligne d'échappement entièrement nouvelle :

- Tuyauterie avant spécifique (rotule d'accouplement)
- Tuyauterie intermédiaire avec pot de détente (repère PSA 4042).
- Pot arrière nouveau (repère PSA 4043).

Z 18-7

IV - EMBRAYAGE

Marque : VERTO.
Disque Ø = 180 mm - Qualité F 202, noyau amortisseur spécifique
(Repère : 4 ressorts *verts - 1 gris - 1 blanc*).

Mécanisme référence 180 CP 355 (*identique aux versions essence*).

BOITE DE VITESSES

Boîte de vitesses de type MA - 5 rapports avant - Repère médaille 2 CA 07.
Capacité d'huile : 2 litres - Qualité TOTAL 75 W / 80 W

VITESSE	RAPPORT B.V.	RAPPORT PONT	RAPPORT AUX ROUES	VITESSE EN KM/H A 1 000 TR/MN*
1	12/41		0,0743	7,35
2	21/38		0,1403	13,89
3	29/37	16/63	0,1990	19,69
4	40/39		0,2604	25,77
5	43/33		0,3309	32,75
MAR	12/43		0,0708	7,01

*Circonférence de roulement des pneumatiques 145/70 R 13 = 1,650 m.
Rapport de la prise compteur : 19 x 18.

Commande :

88-422

Commande monobarre.
Tringleries "filtrées".

TRANSMISSIONS

Transmissions à joint homocinétique à tripodes (*identiques aux versions essence*).

V - ESSIEU AVANT

- **Particularités :**

Amortisseurs : loi d'amortissement nouvelle (304).

Ressort hélicoïdal spécifique - hauteur libre : 449 mm (repère peinture bleue).

Barre anti-roulis : Ø = 19 mm

Carrossage : 0° 57' ± 30'
Parallélisme : 2 ± 1 mm (ouverture)
Chasse : 1° 5' ± 30'

VI - ESSIEU ARRIERE

- **Particularités :**

Amortisseurs nouveaux - Loi d'amortissement spécifique (223).
Barres de torsion – barre gauche : 2 repères peinture verte Ø = 18,3 mm
– barre droite : 1 repère peinture verte Ø = 18,3 mm

Parallélisme : 1 ± 1 mm (ouverture).

– 5 roues tôle 4,50 B 13 - écuanteur 25 mm (teinte gris FVA).
– 5 pneus MICHELIN 145/70 R 13 MXL.
Pression de gonflage :
Avant : 2,1 bars – Arrière : 2,1 bars – (Entreprise : 2,3 bars).
Secours : 2,3 bars – (Entreprise : 2,5 bars).

- **Option :**

– 4 roues alliage 4,50 B 13, écuanteur 23 mm.
– 1 roue tôle 4,50 B 13, écuanteur 25 mm (teinte noire) avec adaptateurs.
– 5 pneus MICHELIN 155/70 SR 13 MXL.
Pression de gonflage :
Avant : 2 bars – Arrière : 2 bars – Secours : 2,2 bars.

VIII - DIRECTION

Direction à crémaillère identique à celles des AX 14 et AX GT.
(Course : 72 mm).

IX - FREINAGE

Circuit de freinage en X. – Disques à l'avant – Tambours à l'arrière (inchangé).

- **Commande :**

Maître-cylindre Ø = 19 mm.
Amplificateur de freinage (ISOVAC ou TEVES).
Pompe à vide en bout d'arbre à cames graissée en permanence par l'huile du moteur – Pompe à palettes.

- **Freins avant :**

Diamètre des disques	238 mm
Epaisseur	8 mm

Etrier TEVES Ø = 45 mm.
Qualité de garnitures : TEXTAR T 250 (ou VALEO F 118 sans amiante) – 5 Portes et Entreprise.
ABEX 413 (ou ABEX A 217 sans amiante) – 3 Portes.

- **Freins arrière :**

Diamètre des tambours	165 mm
Diamètre des cylindres de roue	19 mm
Garnitures collées	135 x 30
Qualité	ENERGIT 558 FF
Compensateurs intégrés dans les cylindres de roue	(Versions 3 Portes)
Limiteur asservi à la charge	(Versions 5 Portes et Entreprise)

X - CARROSSERIE

Carrosseries identiques à celles des AX 14 – "Année-Modèle 89".

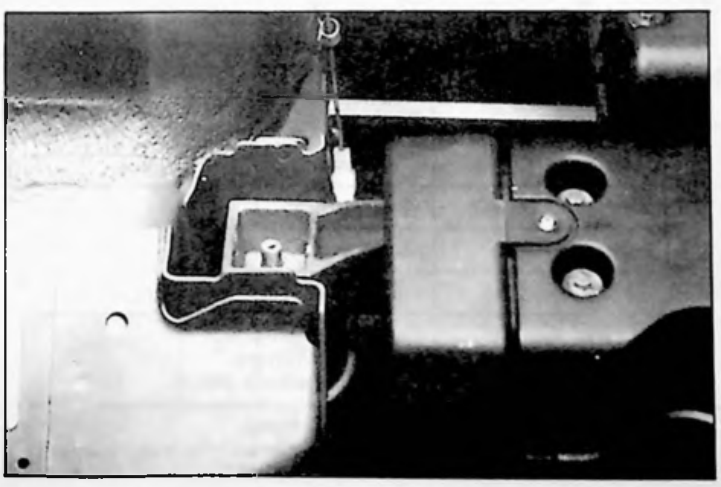

Rappel : *Particularité*

Support moteur spécifique côté droit adapté à la nouvelle cale hydraulique de suspension.

- **Insonorisation :**
  Insonorisation "renforcée" – Plaques thermofusibles rapportées sur plancher à l'avant et à l'arrière.
  Garniture feutre rapportée sous le capot moteur.
  Insonorisation à grande densité sur tablier d'auvent.

XI - PIECES DE RECHANGE

DESIGNATION DES PIECES	N° P.R.
Moteur	95 647 749 80
Boîte de vitesses	95 621 897
Cartouche filtrante de gazole	95 650 878
Elément filtrant d'air	96 010 991
Pompe d'injection	96 007 584
Injecteur seul	95 649 412
Cartouche d'huile	95 638 747
	96 002 933
Boîtier de préchauffage	95 649 403 80
Bougie de préchauffage	96 009 783
Courroie d'alternateur	75 491 758
Démarreur	96 017 849

XII - ELECTRICITE

- **Batterie :** Batterie sans entretien – 12 V. type L2 - 300 A (50 AH).
  Pays grand froid : type L3 - 400 A (67 AH).

Alternateur : Alternateur classe 5.
PARIS RHONE - 12 V 50 A - A 13 N 17
PARIS RHONE - 12 V 70 A - A 13 N 130 (*Pays grand froid*).
Courroie d'entraînement spécifique : GATES 690

- **Bougies de préchauffage** (spécifiques) BOSCH - Réf. B 25 06 01 382.
  Courant : 8,5 A - Ø = 5 mm – L = 21 mm (INCONEL 601)

- **Boîtier de préchauffage** : Marque SEV. 12 V. Réf. 73 100 202.

- **Démarreur** : Démarreur classe 4 – Marque BOSCH 12 V. 1,4 W
  (Réducteur et aimants permanents).

TABLEAU DES FUSIBLES

N°	CALIBRE	PROTECTION
F1	10 A	Vitre arrière chauffante et voyant
F2	30 A	Essuie-vitre lave-vitre avant et arrière Feux de stop
F3	30 A	Tableau de bord : - voyants niveau d'huile, pression d'huile, température d'eau, batterie, freins, mini carburant, clignotant ; - récepteur jauge carburant ; - éclairage des compteurs. Eclairage allume-cigare, cendrier, commandes de chauffage. Pulseur d'air. Bobine du relais de lève-vitre. Bobine du relais de vitre arriere chauffante. Bobine du relais de motoventilateur de refroidissement moteur. Feux indicateur de direction.
F4	25 A	Verrouillage des portes.

N°	CALIBRE	PROTECTION
F5	30 A	Motoventilateur de refroidissement moteur.
F6	10 A	Feux de détresse.
F7	10 A	Feu de recul. Boîtier niveau d'huile.
F8	20 A	Allume cigare. Eclairage coffre. Arrêt automatique essuie vitre arrière. Montre. Radio. Plafonnier.
F9	30 A	Lève-vitre.
F 10	20 A	Avertisseur.
F 11	5 A	Feu de brouillard arrière et voyant.
F12	5 A	Lanternes gauche. Voyant lanternes. Eclairage plaque police.
F 13	5 A	Lanternes droite. Eclairage atténué des interrupteurs.

SCHEMAS ELECTRIQUES

Nomenclature des pièces AX 14 TRD : *5 portes*

N°	DESIGNATION	PRINCIPE N°	PRINCIPE POSITION
1	Allume-cigare	IV	21-22
10	Alternateur	II	2 →6
25	Avertisseur	VI	21
45	Batterie	I	1
46	Bloc contrôle	II	10 → 12
46	Bloc contrôle	IV	1 → 20
46	Bloc contrôle	VI	15
85	Boîtier niveau d'huile	IV	1 → 3
90	Boîtier commande verrouillage porte	VII	13 → 21
110	Boîtier préchauffage	III	2 → 6
115	Bougies préchauffage	III	1 → 4
145	Centrale clignotante	VI	14 → 16
168	Connecteur batterie	I	1 → 3
170	Contacteur de volet arrière	V	10
180	Contacteur feux de recul	V	8
185	Contacteur de stop	V	9
190	Contacteur de frein à main	IV	10
229	Contacteur antivol	I	14
230	Contacteur de feuillure (porte AV. G.)	VI	2
231	Contacteur de feuillure (porte AV. D.)	VI	3
236	Contacteur niveau liquide frein	IV	6
260	Commut. éclair./clignotant/avert.	II	8 → 11
260	Commut. éclair./clignotant/avert.	VI	13-14,21
263	Commutateur essuie/lave vitre AV.	II	22 → 27
300	Démarreur	II	3 → 5
340	Electrovanne d'arrêt de pompe	III	5
355	Eclairage commande chauffage	IV	18
365	Eclairage cendrier	IV	20
370	Eclairage coffre	V	10
385	Eclairage plaque de police gauche	II	18
386	Eclairage plaque de police droit	II	19
430	Etrier de frein avant gauche	IV	7-8
431	Etrier de frein avant droit	IV	10-11
440	Feu de position avant gauche	II	12
441	Feu de position avant droit	II	13
442	Feu de position arrière gauche	II	16
443	Feu de position arrière droit	II	14-15
457	Feu de stop gauche	V	10
458	Feu de stop droit	V	9
460	Feu de brouillard arrière gauche	II	19
463	Feu de recul droit	V	8
470	Fusible F7, F2, F3, F8	I	15,17,18,25
470	Fusible F12, F13, F11	II	13,14,17
470	Fusible F1	V	2
470	Fusible F6, F5, F10	VI	9,19,21
470	Fusible F9, F4	VII	6, 17
480	Feu indicateur direction avant gauche	VI	13
481	Feu indicateur direction avant droit	VI	14
482	Feu indicateur direction avant gauche	VI	10
483	Feu indicateur direction arrière droit	VI	11
488	Feu de route et croisement gauche	II	7-8
489	Feu de route et croisement droit	II	9-10
502	Haut-parleur AR. G. (emplacement)	VI	5
503	Haut-parleur AR. D. (emplacement)	VI	5
511	Interrupteur, feu de brouillard AR.	II	17 → 20
520	Interrupteur de lève-vitre AV. G.	VII	5 → 7
521	Interrupteur de lève-vitre AV. D.	VII	8 → 10
532	Interrupteur de vitre arrière chauffante	V	3 → 6
550	Interrupteur lave vitre arrière	V	16 → 19
558	Interrupteur de ventilateur d'air	VII	1 → 3
570	Interrupteur signal détresse	VI	7 → 11
580	Jauge à carburant	IV	12 → 15
600	Moteur d'essuie-vitre avant	II	23 → 27
601	Moteur d'essuie-vitre arrière	V	11 → 14
615	Moteur de lève-vitre avant gauche	VII	5 → 7
616	Moteur de lève-vitre avant droit	VII	8 → 10
625	Moteur de verrouillage porte AV. G.	VII	14 → 16
626	Moteur de verrouillage porte AV. D.	VII	19 → 20
627	Moteur de verrouillage porte AR. G.	VII	16
628	Moteur de verrouillage porte AR. D.	VII	18
629	Moteur verrouillage coffre	VII	17
635	Motoventilateur G. de refroidissement	VI	19
650	Mano-contact d'huile	IV	4
680	Pompe lave-vitre avant	II	22
681	Pompe lave-vitre arrière	V	18
690	Plafonnier central	VI	1 - 2
721	Prises radio	VI	3 → 5
760	Relais de vitre arrière chauffante	V	2 → 4
761	Relais de lève-vitre avant	VII	4 → 6
765	Relais d'essuie-vitre avant	II	25 - 26
766	Relais d'essuie-vitre arrière	V	13 → 17
774	Relais de motoventilateur	VI	18 - 19
835	Sonde de niveau d'huile	IV	2 - 3
850	Thermocontact de vent. sur circuit d'eau	VI	19
855	Thermocontact d'eau	IV	5
935	Ventilateur de climatisation	VII	1 → 3
945	Vitre arrière chauffante	V	2

NOMENCLATURE DES FAISCEAUX

A	Avant	**MF**	Masse feux
C	Porte	**P**	Plafonnier
CN	Câble négatif	**PR**	Porte arrière
CP	Câble positif	**R**	Arrière
F	Inter feux	**T**	Tableau de bord
J	Jauge	**U**	Usure frein
M	Moteur	**V**	Volet arrière

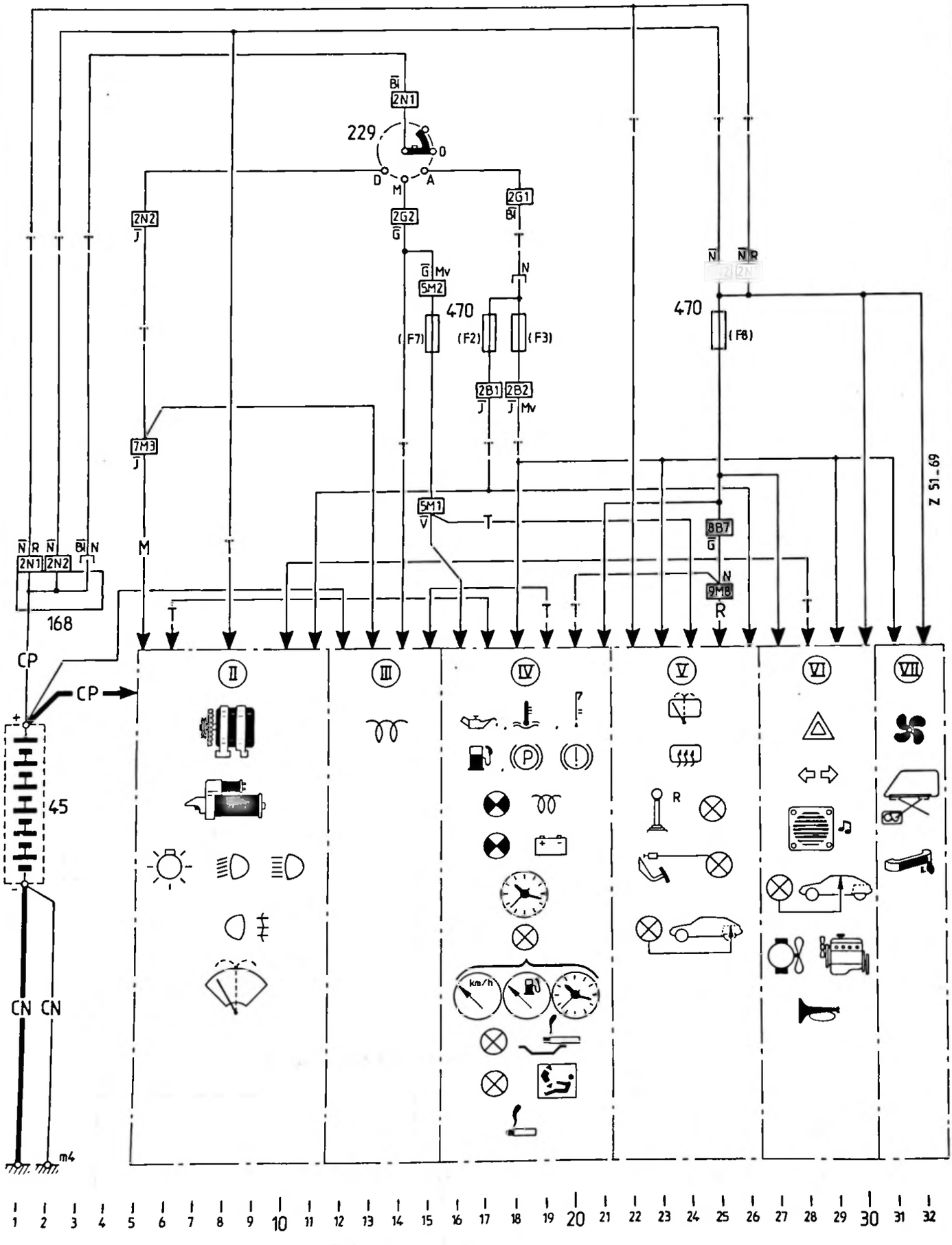
229
2N1
2N2
2G1
2G2
5M2
470
(F7)
(F2)
(F3)
(F8)
2B1
2B2
7M3
5M1
8B7
9M8
168
45
CP
CN CN
m4
Z 51-69
II
III
IV
V
VI
VII
km/h
1 2 3 4 5 6 7 8 9 10 11 12 13 14 15 16 17 18 19 20 21 22 23 24 25 26 27 28 29 30 31 32

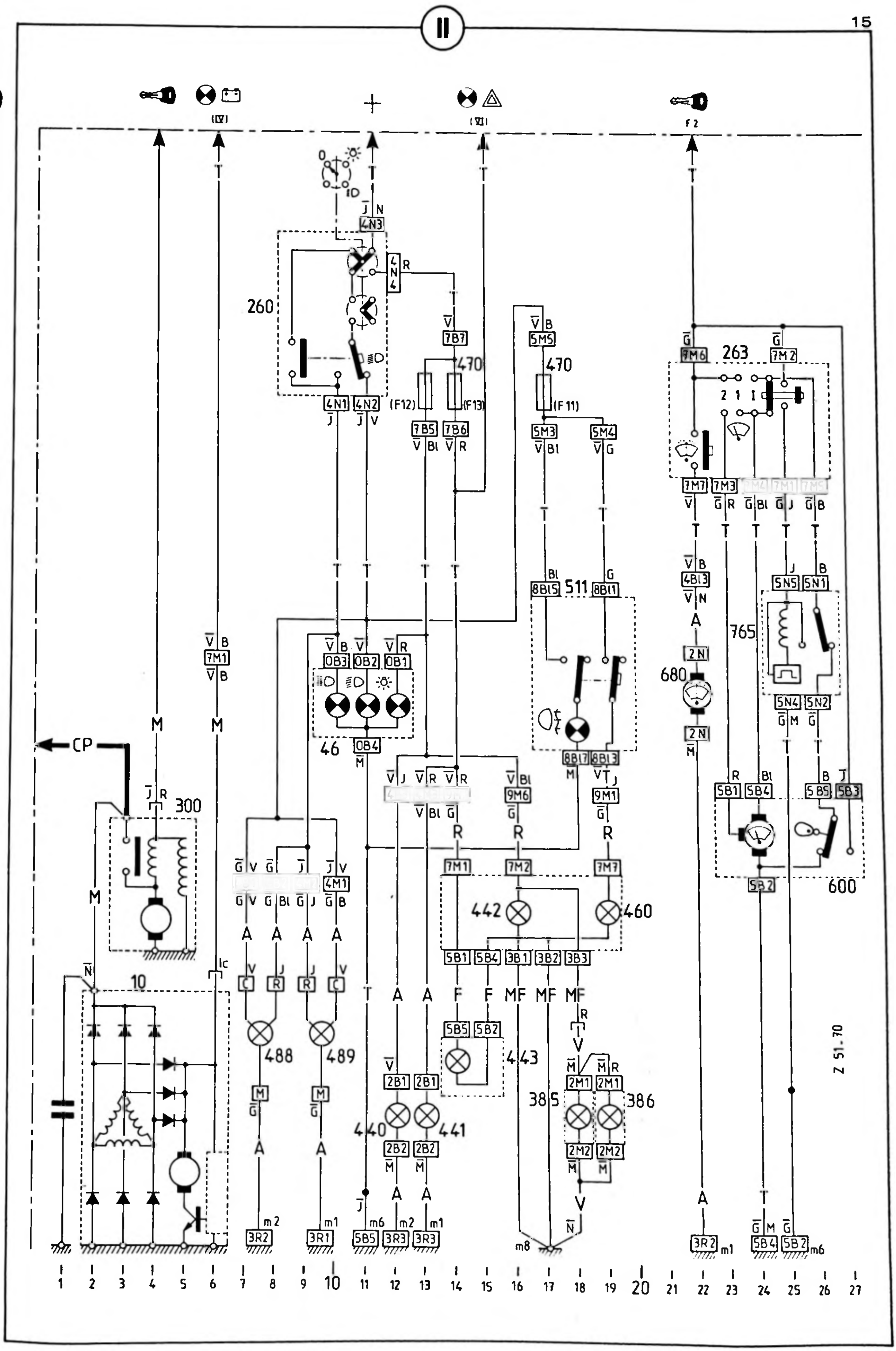
II
260
470
511
263
765
680
600
300
10
46
442
460
443
488
489
440
441
385
386
CP
Z 51.70

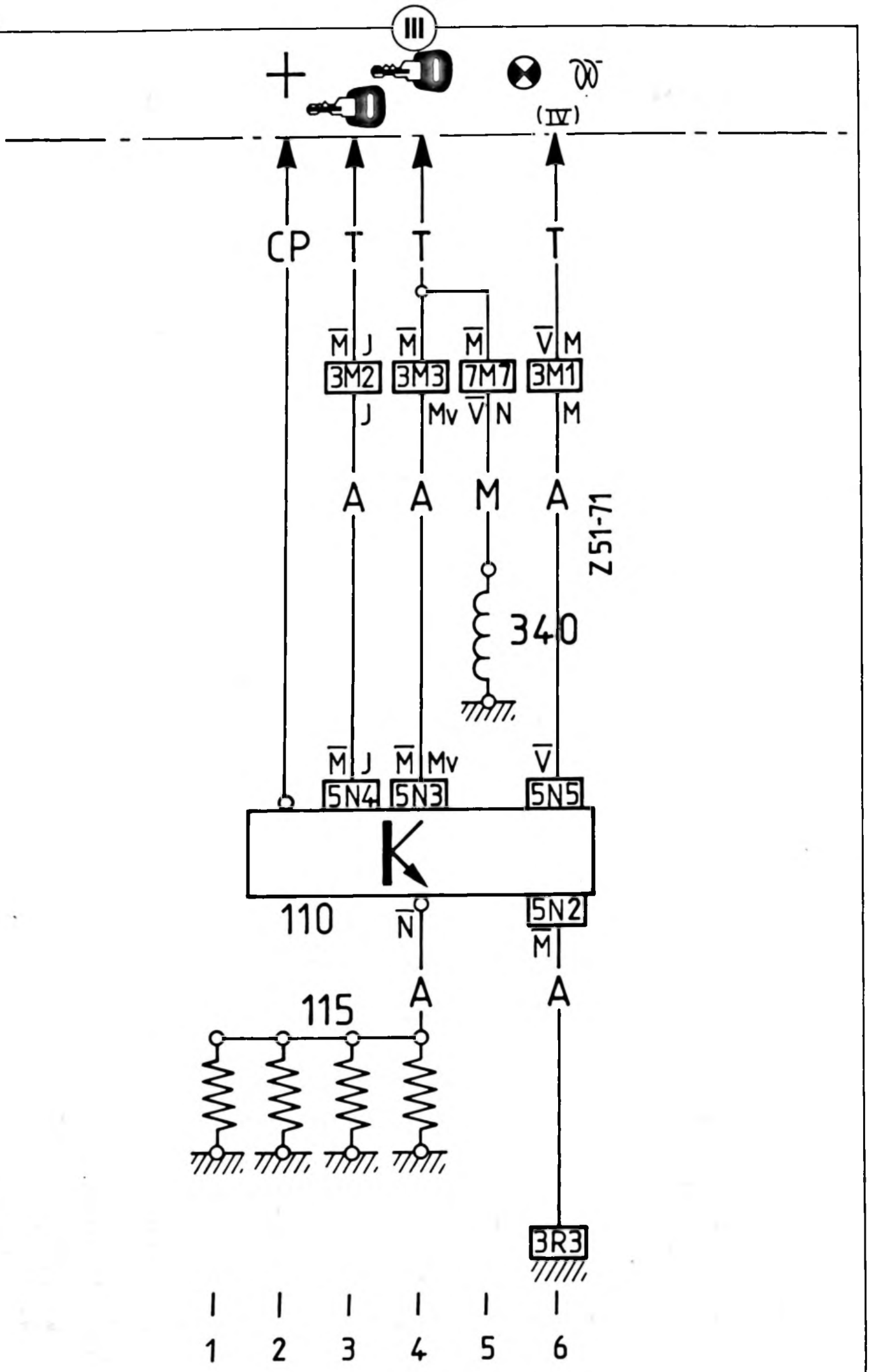
III
(IV)
CP
T
T
T
M J
3M2
M
3M3
M
7M7
V M
3M1
J
Mv
V N
M
A
A
M
A
Z51-71
340
M J
5N4
M Mv
5N3
V
5N5
K
110
N
5N2
M
A
A
115
3R3
1
2
3
4
5
6

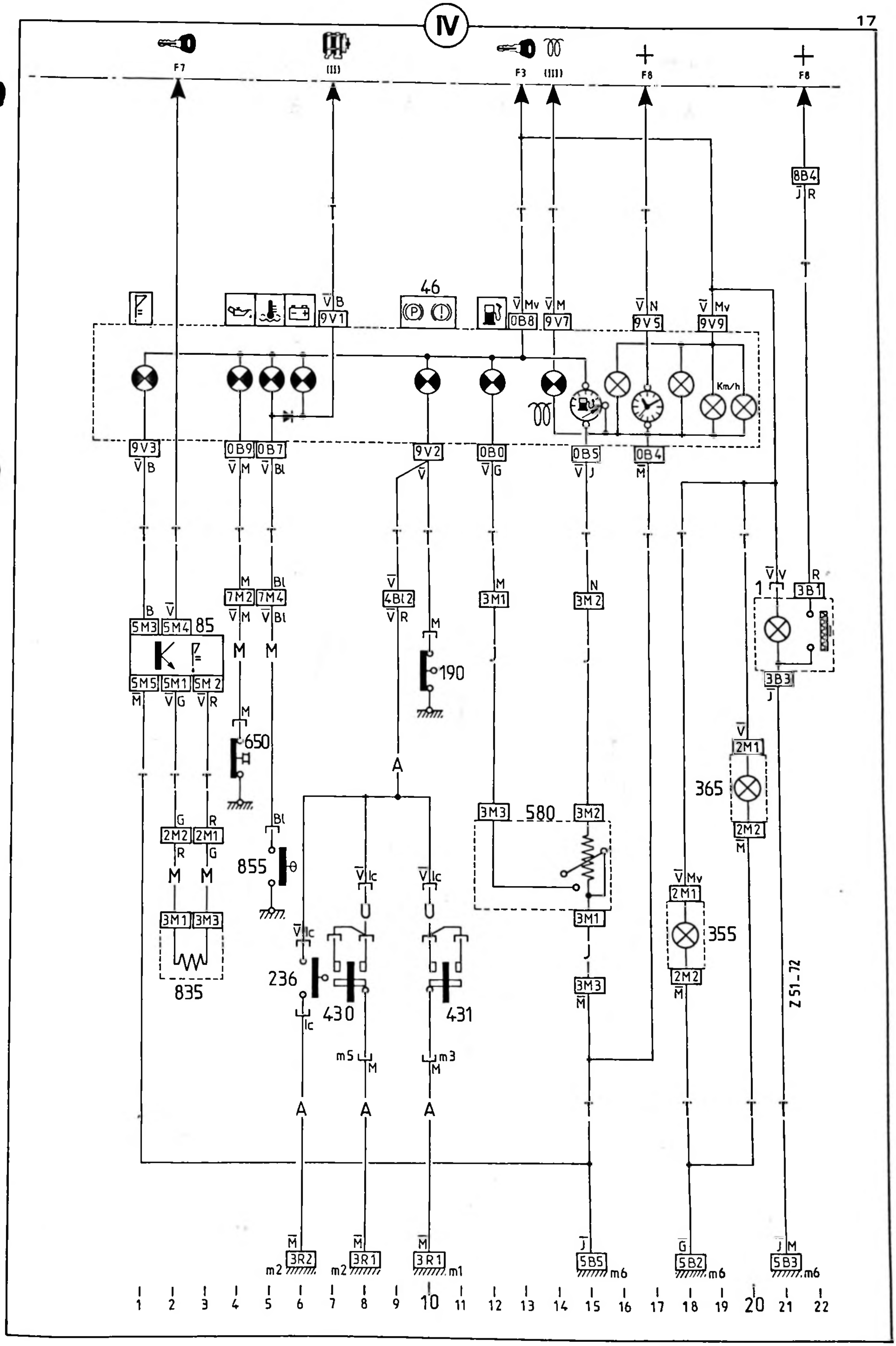
IV
F7
F3
F8
F8
8B4
46
9V1
0B8
9V7
9V5
9V9
Km/h
9V3
0B9
0B7
9V2
0B0
0B5
0B4
7M2
7M4
4Bl2
3M1
3M2
5M3
5M4
85
5M5
5M1
5M2
190
650
3B1
3B3
2M1
365
2M2
855
2M2
2M1
3M3
580
3M2
3M1
3M3
835
236
430
431
3M1
3M3
355
Z 51-72
3R2
3R1
3R1
5B5
5B2
5B3
m2
m2
m1
m6
m6
m6
m5
m3
1
2
3
4
5
6
7
8
9
10
11
12
13
14
15
16
17
18
19
20
21
22

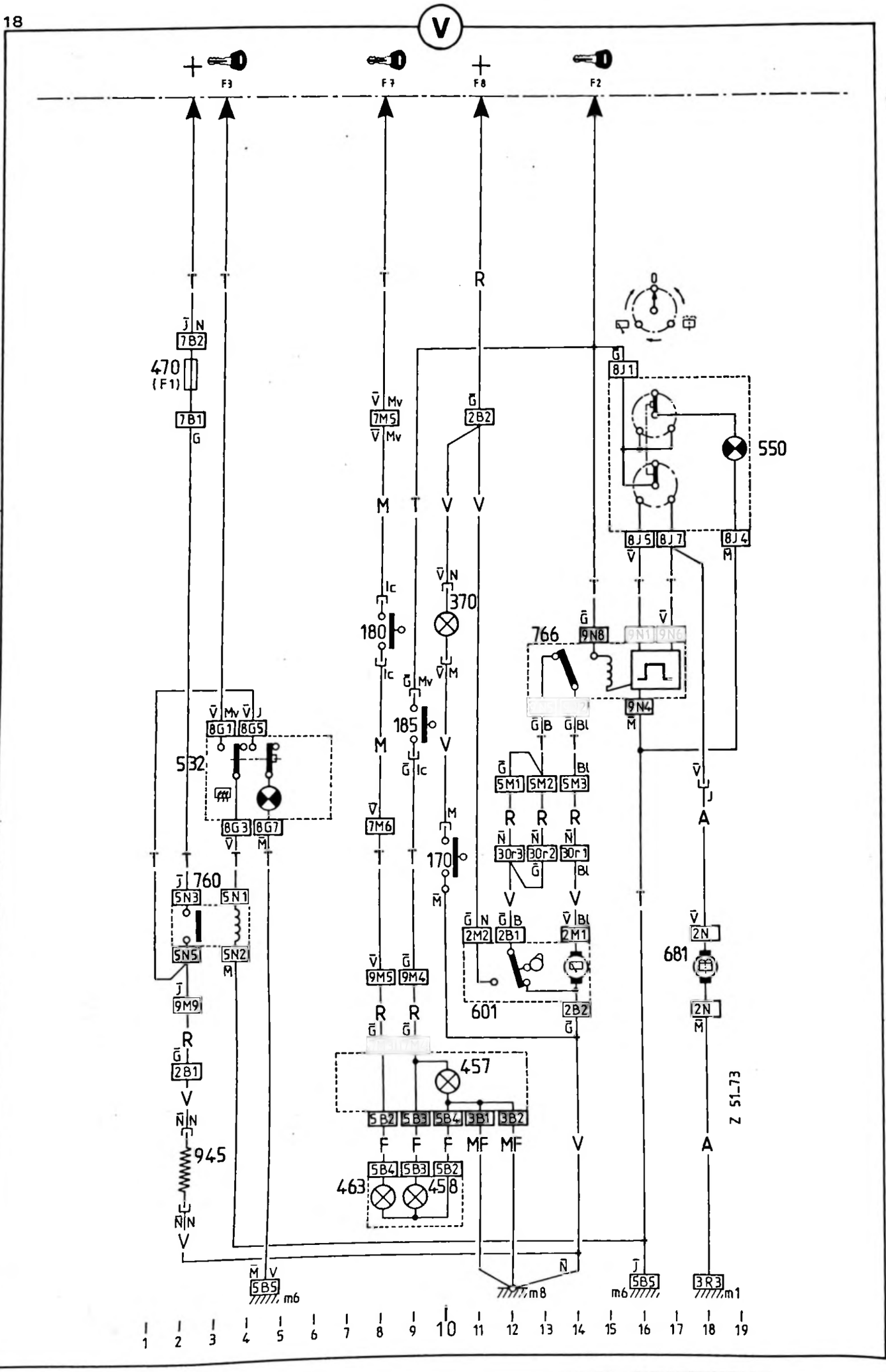
V
F3
F7
F8
F2
470
(F1)
7B2
7B1
550
8J1
8J5
8J7
8J4
370
180
185
170
766
9N8
9N4
532
8G1
8G5
8G3
8G7
760
5N3
5N1
5N5
5N2
9M9
2B1
945
5M1
5M2
5M3
30r3
30r2
30r1
2M2
2B1
2M1
601
2B2
681
2N
9M5
9M4
457
5B2
5B3
5B4
3B1
3B2
463
458
5B5
m6
m8
3R3
m1
Z 51.73
1 2 3 4 5 6 7 8 9 10 11 12 13 14 15 16 17 18 19

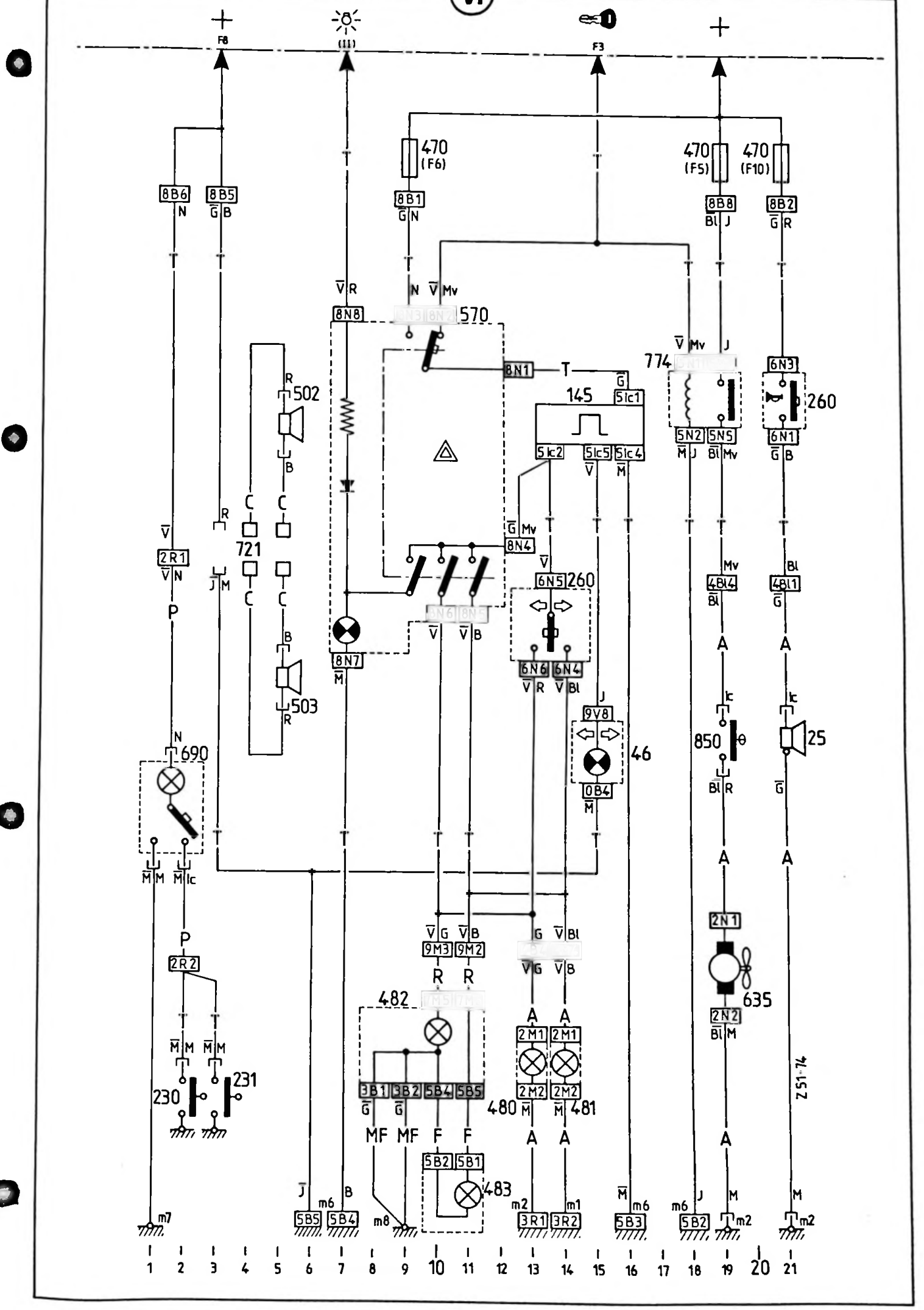
F8
(II)
F3
470 (F6)
470 (F5)
470 (F10)
8B6
8B5
8B1
8B8
8B2
8N8
570
8N1
145
5Ic1
5Ic2
5Ic5
5Ic4
5N2
5N5
774
6N3
260
6N1
502
503
721
2R1
8N7
8N4
6N5
260
6N6
6N4
9V8
46
0B4
690
4B4
4B1
850
25
2N1
635
2N2
2R2
9M3
9M2
482
2M1
2M2
480
481
3B1
3B2
5B4
5B5
5B2
5B1
483
3R1
3R2
5B3
231
230
Z 51-74
1 2 3 4 5 6 7 8 9 10 11 12 13 14 15 16 17 18 19 20 21

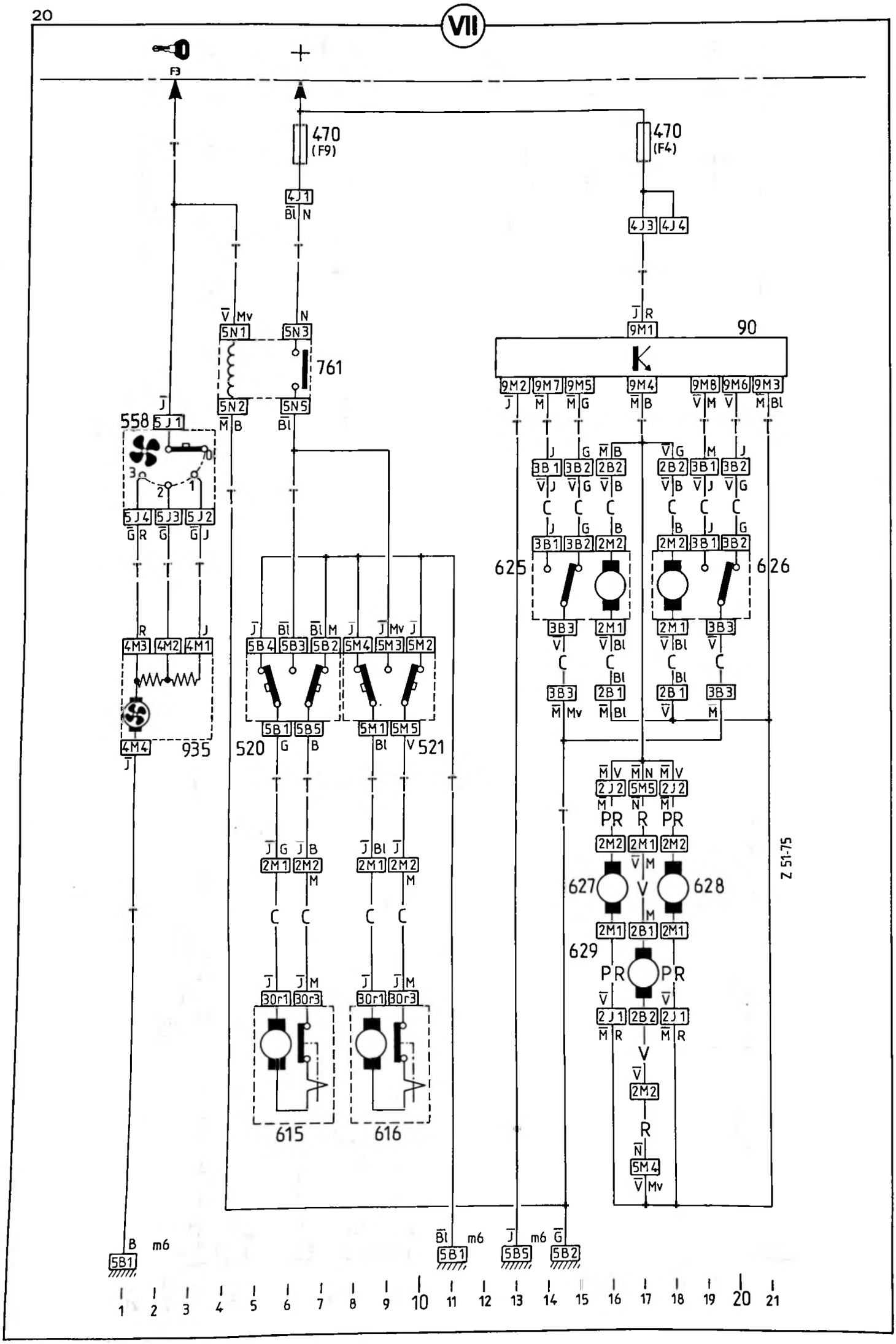
VII
F3
470
(F9)
470
(F4)
4J1
4J3
4J4
5N1
5N3
761
5N2
5N5
9M1
90
K
9M2
9M7
9M5
9M4
9M8
9M6
9M3
558
5J1
5J4
5J3
5J2
3B1
3B2
2B2
2M2
625
626
4M3
4M2
4M1
4M4
935
5B4
5B3
5B2
5M4
5M3
5M2
5B1
5B5
5M1
5M5
520
521
2M1
2M2
30r1
30r3
615
616
2J2
5M5
PR
R
627
628
629
2J1
2B2
2B1
5M4
Z 51-75
m6
5B1
5B5
5B2
1
2
3
4
5
6
7
8
9
10
11
12
13
14
15
16
17
18
19
20
21

XIII – TABLEAU DES ÉQUIPEMENTS ET DES OPTIONS

• SERIE (*) OPTION – NON	14 D entreprise	14 D	14 RD	14 TRD
B.V. 5	•	•	•	•
Freins assistés	•	•	•	•
ÉQUIPEMENTS INTÉRIEURS :				
Montre	–	–	•	•
Compte-tours	–	–	–	–
Rétroviseur jour/nuit	•	•	•	•
Boutons-poussoirs éclairés	–	–	–	–
Rhéostat d'éclairage de tableau de bord	–	–	–	–
Allume-cigare	–	–	•	•
Cendrier arrière	–	–	•	•
Lève-vitres électriques + verrouillage centralisé	–	–	–	(*)
Essuie-vitre arrière	(*)	(*)	(*)	•
Intermittence d'essuie-vitre avant	–	–	–	•
Miroir sur pare-soleil passager	•	•	•	•
Thermomètre d'eau	–	–	–	–
Témoin mini de carburant	•	•	•	•
Témoin de niveau d'huile du moteur	•	•	•	•
Témoin de niveau d'eau du moteur	–	–	–	–
Témoin d'usure des plaquettes des freins	•	•	•	•
Témoin de température d'eau du moteur	•	•	•	•
Commande plafonnier par ouverture des deux portes avant	–	–	–	•
Dossiers avant réglables	•	•	•	•
Dossiers avant rabattables (3 portes)	•	•	•	•
Appuie-tête avant	–	–	–	•
Dossiers arrière fractionnés	–	–	(*)	(*)
Cache-glissières et cache-tubes	–	–	•	•
Cache-mécanisme de volet arrière	–	–	•	•
Garnissage complet du volet arrière	•	–	–	•
Accoudoirs / rangement sur portes AV. (5 portes)	–	–	•	•
Console centrale	–	–	–	•
Poignée de maintien avant droit	•	•	•	•
Poignées de maintien arrière	–	–	–	•
2 tablettes sous planche de bord	–	–	•	•
Boîte à gants avec couvercle	–	–	–	•
Eclairage de coffre	–	–	–	–
Prééquipement radio	(*)	(*)	(*)	(*)
Ceintures à enrouleur à l'arrière	–	–	–	–
EQUIPEMENTS EXTÉRIEURS :				
Enjoliveur de roue grand diamètre	•	•	•	•
Encadrement des vitres noir (3 Portes)	–	–	–	–
Encadrement des vitres noir (5 Portes)	–	•	•	•
Pare-chocs latéraux	•	–	•	•
Bas de caisse noir	–	–	•	•
Vitres arrière ouvrantes (3 Portes)	–	–	(*)	•
Vitres teintées	–	–	(*)	(*)
Lunette arrière chauffante	(*)	(*)	•	•
Rétroviseur extérieur réglable de l'intérieur	–	–	•	•
Rétroviseur extérieur côté passager	•	–	–	•
Bouchon carburant fermant à clé	–	–	•	•
Phares à iode type H4	–	–	–	•
Feux de brouillard arrière	–	–	–	•

* Si verrouillage centralisé.

(*) Si lunette arrière chauffante

CITROËN *SERVICES APRÈS-VENTE* *TECHNIQUE APRÈS-VENTE*	**NOTE TECHNIQUE**	**AX** **0**
APPLICATION : ***TOUS PAYS***	*CONCERNE :* ***AX GT*** ***Evolutions***	***N° 17***
DIFFUSION : ***TOUS PAYS***		*Le 31 Mars 1989*
CE DOCUMENT EST A CLASSER DANS : ***RECUEIL DE NOTES N° MAN 008920***		667

Depuis **Janvier 1989**, l'AX GT évolue comme suit :

MECANIQUE

• BOITE DE VITESSES :

– Nouvelle boîte de vitesses : Repère médaille 2 CA 28 (*en remplacement de 2 CA 09*).

– Rapport du couple pont modifié : 16/65 (*en remplacement de 16/63*).

VITESSES	RAPPORT B.V.	RAPPORT PONT	RAPPORTS AUX ROUES	VITESSE EN KM/H A 1000 TR/MN	
				*	**
1	12/41		0,0720	7,34	7,23
2	20/39		0,1262	12,87	12,68
3	28/38	16/65	0,1813	18,49	18,22
4	37/39		0,2335	23,81	23,46
5	41/35		0,2885	29,40	28,99
M.AR	12/43		0,0686	7,00	6,89

* Circonférence de roulement des pneumatiques 155/65 R 14 = 1,700 m
prise compteur 19 x 17 (gris).

** Circonférence de roulement des pneumatiques 165/60 R 14 = 1,675 m
prise compteur 19 x 18 (blanc).

• FREINAGE :

– *Frein avant* : Diamètre des disques de frein augmenté – Ø 258 mm
(*en remplacement de Ø = 238 mm*). (Identique à l'AX SPORT).
Plaquettes TEXTAR T 250 (ou VALEO F 118 sans amiante).

– *Frein arrière* : Compensateurs intégrés dans les cylindres de roue (en remplacement du limiteur asservi à la charge).

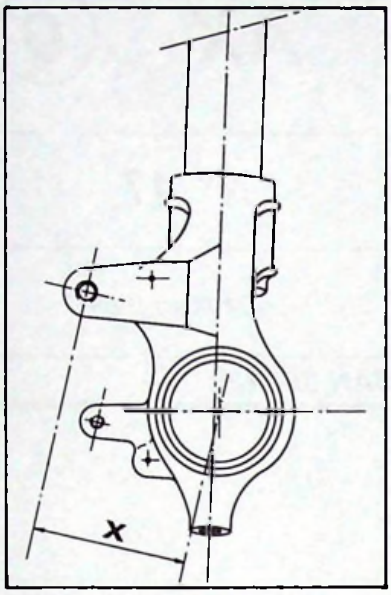

Z 41-5

- **ESSIEU AVANT :**

Pivots : (identiques à l'AX SPORT).

Points de fixation des étriers de frein déplacés en raison du nouveau rayon d'action des disques de frein.

X = 96,5 mm (*au lieu de 84 mm*).

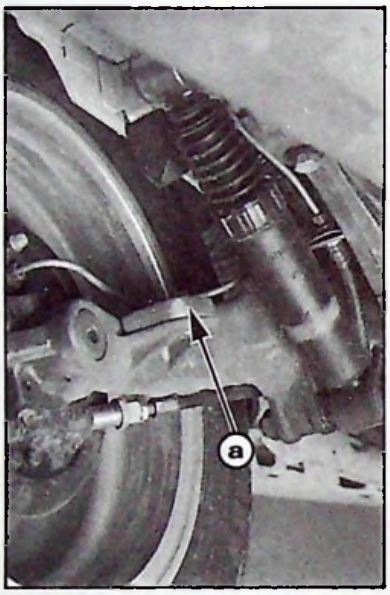

87-74

- **ESSIEU ARRIERE :**

Amortisseurs : inchangés – Loi d'amortissement (208).

Butée de détente intégrée.

Cale rapportée sur butée de débattement en **(a).**
Epaisseur spécifique (10 mm).

- **ROUES.** *Nouvelles montes* :

– **Série :**
5 roues tôle – 5 J14 – FH3 – écuanteur 14 mm – teinte métallisée.
5 pneus MICHELIN 155/65 R 14 – MXL.
Enjoliveurs de roue spécifiques adaptés aux nouvelles roues.

– **Option :**
4 roues alliage léger – 5.50 - J 14 écuanteur 9 (identique à l'AX SPORT).
1 roue tôle teinte noire – 5.50 - J 14 avec inserts.
5 pneus MICHELIN 165/60 R 14 - MXV.

Pressions de gonflage :

155/65	Avant : 1,9 bar	Arrière : 1,9 bar	Secours : 2,1 bars
165/60	Avant : 1,9 bar	Arrière : 2 bars	Secours : 2,2 bars

Monte autorisée : 155/65 R 14 - M + S 100.

CARROSSERIE

Nouvelle teinte carrosserie : Gris AXINITE (en remplacement de Gris METEORE).
Teintes boucliers et bas de caisse en camaïeu avec teintes carrosseries suivantes :
(Blanc MEIJE - Gris AXINITE - Gris PERLE - Rouge FURIO - Noir).
Filets adhésifs rouges type AX SPORT sauf (Carrosserie Rouge FURIO : filets argent).
Enjoliveurs de pavillon Gris TORNADE.
Déflecteur plastique rapporté sur partie haute du volet arrière (Grande Bretagne).

CITROËN
SERVICES APRÈS-VENTE
TECHNIQUE APRÈS-VENTE

NOTE TECHNIQUE

AX **0**

APPLICATION : **TOUS PAYS**

CONCERNE : **AX TOUS TYPES** — **ANNEE-MODELE 1990**

N° 18

DIFFUSION : **TOUS PAYS**

Le 17 Juillet 1989

CE DOCUMENT EST A CLASSER DANS : **RECUEIL DE NOTES N° MAN 008920**

756

La gamme **"AX ANNEE-MODELE 1990"** se caractérise par :

– **Nouvelles appellations commerciales*** :

NIVEAU 1	NIVEAU 2	NIVEAU 3	NIVEAU 4	NIVEAU 5	SPORT
E - TE* D	RE-TGE* RD	TRS TRD	TZS	GT	SPORT

– **Nouvelles versions :**
- AX GT *5 Portes*
- AX 14 TRS "INJECTION" *3 et 5 Portes* (Pays d'exportation)

FRANCE - Arrêt des versions 10 E *5 Portes*, 10 RE *3 Portes*, 14 TZS *5 Portes* et 11 RE Auto-Ecole.

MECANIQUE

AX 11 : (*sauf version à "carburateur piloté"*) :

– Ligne d'échappement nouvelle - Tube sous caisse identique à celui de l'AX 10.
Silencieux spécifique : repère 4052 (*en remplacement de 4029*).

– Boîte de vitesses - Rapport du couple pont nouveau : 17/61 (*en remplacement de 18/62*).

Repère médaille 2 CA 24

Vitesses	Rapport B.V.	Rapport Pont	Rapport aux roues	Vitesse en Km/h* à 1 000 tr/mn
1	12/41		0,0815	8,07
2	21/38		0,1540	15,24
3	31/35	17/61	0,2468	24,42
4	43/35		0,3423	33,88
MAR	12/43		0,0777	7,69

Repère médaille 2 CA 32

Vitesses	Rapport B.V.	Rapport Pont	Rapport aux roues	Vitesse en Km/h* à 1 000 tr/mn
1	12/41		0,0815	8,07
2	20/39		0,1429	14,14
3	28/38	17/61	0,2053	20,32
4	37/39		0,2643	26,16
5	41/35		0,3264	32,30
MAR	12/43		0,0777	7,69

– Circonférence de roulement des pneumatiques 145/70 R 13 : 1,650 m.
Rapport de la prise compteur : 19 x 18 (blanc).

AX 11 T.T

Roues : Nouvelle monte de pneumatiques : 145/70 R 13 (*en remplacement de 135/70 R 13*).

Direction : Crémaillère à course limitée L = 72 mm, identique à celle des AX DIESEL, AX 14 et GT.

AX GT (*sauf ESPAGNE*) :

Monte unique de pneumatiques 155/65 R 14 sur jante tôle et jante alliage léger.

AX SPORT :

Echappement : tube avant siamois à âme triple.

EQUIPEMENT

Modifications communes à toutes versions :
- Feu de brouillard arrière.
- Témoin mini de carburant.
- Boucliers de pare-chocs teintés en camaïeu à partir des versions TE (*sauf ESPAGNE*).
- Tablette sous planche de bord côté droit - AX 10 E - 14 D - *3 portes*.

A partir des versions RE et RD :

- Appuis-tête.
- Interrupteurs avec éclairage de nuit.

AX SPORT :
- Insonorisant rapporté sous capot moteur.
- Moquette noire sur tablette (*si option VIP*).
- Cendrier à l'arrière.

TEINTES CARROSSERIE

TEINTES NOUVELLES	CODE	TEINTES MAINTENUES	CODE	TEINTES SUPPRIMÉES	CODE
Blanc Crémant	EWA	Blanc Meije	EWT	Beige Atlas	ECF
Bleu Olympe*	EMD	Rouge Furio	EJX	Bleu Bahamas	ERE
Brun Castor*	EEG	Noir**	EXY	Bleu Magnétic	EPU
Gris Axinite*	ETM	Gris Perle*	EVE	Brun Maya	EFH

* métalisée vernie ** vernie

HABILLAGE EXTERIEUR

TEINTES CARROSSERIES	TEINTES HABILLAGE PLASTIQUE	
Blanc Meije	Gris (FYB) E - D - RE - RD et ESPAGNE T.T.	Blanc (TWT)
Rouge Furio		Rouge (FJX)
*Noir verni	Gris (FYB) ESPAGNE	Noir FXX
Gris perle	Gris (FYB)	Gris (FYF) GT et 14 Injection
Autres	Gris FYB	—

* Peinture noire - filets rouges

GARNISSAGE INTERIEUR

E - D	TE - RE - RD	TR - TGE	TZ	GT	SPORT
Jersey quadri	Jersey Beluga	Tissu Sauvage	Velour Télégraphe	Velours Diaphite	Jersey Uni
Beige Mafia Gris Moyen *OPTION :* TEP JEAN'S	Beige Havane Gris Foncé	Beige Havane Gris *OPTION :* Velours TELEGRAPHE	Beige Virginia Gris Moyen	Gris/Noir	Noir *OPTION :* VIP

APPELLATION COMMERCIALE	SYMBOLE MINES	PUIS. FISCALE (FR) (CV)	MOTEUR TYPE	MOTEUR CYLINDREE CM³	MOTEUR PUISSANCE DIN (CV)	BOITES DE VITESSES NBRE DE RAPPORTS	BOITES DE VITESSES TYPE BVM	PAYS DE COMMERCIALISATION FRANCE	RFA	AUTRICHE	BELGIQUE	DANEMARK	ESPAGNE	FINLANDE	GRANDE-BRETAGNE	ITALIE	NORVEGE	PAYS-BAS	SUEDE	SUISSE	PORTUGAL
AX 10 E (3 portes)	ZA - ZA	4	C1A	954	45	4	2CA02	*			*			*	*	*					
AX KWAY (3 portes)	ZA - ZA	4	C1A	954	45	4	2CA02	*													
AX 10 E (3 portes "ADM")	ZA - ZA	4	C1A	954	45	4	2CA02	*													
AX 10 TE (3 portes)	ZA - ZA	4	C1A	954	45	4	2CA02				*										
AX 10 RE (3 portes)	ZA - ZA	4	C1A	954	45	4	2CA02						*		*						*
AX 10 TGE (3 portes)	ZA - ZA	4	C1A	954	45	4	2CA02				*					*					
AX 10 TGE (3 portes)	ZA - ZA/B	3	C1A	954	45	5	2CA32									*					
AX 10 TRE (3 portes)	ZA - ZA	4	C1A	954	45	4	2CA02				*										
AX 10 TRE (3 portes)	ZA - ZA/B	3	C1A	954	45	5	2CA32									*					
AX 10 E (5 portes "ADM")	ZA - ZH	4	C1A	954	45	4	2CA02	*													
AX 10 E (5 portes Police)	ZA - ZH	4	C1A	954	45	4	2CA02	*													
AX KWAY (5 portes)	ZA - ZH	4	C1A	954	45	4	2CA02	*													
AX SPLASH (5 portes)	ZA - ZH	4	C1A	954	45	4	2CA02								*						
AX 10 TE (5 portes)	ZA - ZH	4	C1A	954	45	4	2CA02				*										
AX 10 TGE (5 portes)	ZA - ZH	4	C1A	954	45	4	2CA02				*					*					
AX 10 TGE (5 portes)	ZA - ZH/B	3	C1A	954	45	5	2CA32									*					
AX 10 RE (5 portes)	ZA - ZH	4	C1A	954	45	4	2CA02	*							*						
AX 10 TRE (5 portes)	ZA - ZH/B	3	C1A	954	45	5	2CA32									*					*
AX 11 E (3 portes)	ZA - ZB/D	4	H1B	1124	55	4	2CA24											*			
AX 11 TE (3 portes)	ZA - ZB	4	H1A	1124	55	4	2CA24				*	*									
AX 11 TE (3 portes)	ZA - DA	–	HDZ	1124	60/55	4	2CA33			*		*					*	*			
AX 11 TE (3 portes)	ZA - DA	–	HDZ	1124	60/55	5	2CA15										*		*		
AX 11 TGE (3 portes)	ZA - ZB	4	H1A	1124	55	4	2CA24	*						*	*						
AX 11 TGE (3 portes)	ZA - ZB/D	4	H1B	1124	55	5	2CA32											*			
AX 11 TGE (3 portes)	ZA - ZB	4	H1A	1124	55	5	2CA32	*						*	*						
AX 11 TGE (3 portes)	ZA - ZP	4	HAZ	1124	55/52	5	2CA05													*	
AX 11 RE (3 portes)	ZA - ZB	4	H1A	1124	55	4	2CA24						*								*
AX 11 RE (3 portes)	ZA - ZB	4	H1A	1124	55	5	2CA32						*								*
AX 11 TGE (3 portes)	ZA - DA	–	HDZ	1124	60/55	5	2CA15			*		*						*		*	
AX 11 TRE (3 portes)	ZA - ZP	4	HAZ	1124	55/52	5	2CA05		*											*	
AX 11 TRE (3 portes)	ZA - ZB	4	H1A	1124	55	4	2CA24						*	*							*
AX 11 TRE (3 portes)	ZA - ZB	4	H1A	1124	55	5	2CA32				*	*	*	*		*					*
AX 11 TRE (3 portes)	ZA - ZB/D	4	H1B	1124	55	4	2CA24		*												
AX 11 TRE (3 portes)	ZA - ZB/D	4	H1B	1124	55	5	2CA32		*												
AX 11 TRE (3 portes)	ZA - DA	–	HDZ	1124	60/55	5	2CA15		*			*								*	
AX 11 TRS (3 portes)	ZA - ZB	4	H1A	1124	55	5	2CA32	*							*						
AX 11 TRS (3 portes)	ZA - DA	–	HDZ	1124	60/55	5	2CA15										*				
AX 11 RE (5 portes Police)	ZA - ZJ	4	H1A	1124	55	4	2CA24	*													
AX 11 E (5 portes)	ZA - ZJ/D	4	H1B	1124	55	4	2CA24											*			
AX 11 TE (5 portes)	ZA - ZJ	4	H1A	1124	55	4	2CA24				*										
AX 11 TE (5 portes)	ZA - DB	–	HDZ	1124	60/55	4	2CA33			*								*			
AX 11 RE (5 portes)	ZA - ZJ	4	H1A	1124	55	4	2CA24						*								*
AX 11 RE (5 portes)	ZA - ZJ	4	H1A	1124	55	5	2CA32						*								*
AX 11 TGE (5 portes)	ZA - DB	–	HDZ	1124	60/55	5	2CA15			*								*		*	
AX 11 TGE (5 portes)	ZA - ZJ/D	4	H1B	1124	55	4	2CA24											*			
AX 11 TGE (5 portes)	ZA - ZJ	4	H1A	1124	55	4	2CA24	*						*	*						
AX 11 TGE (5 portes)	ZA - ZS	4	HAZ	1124	55/52	5	2CA05													*	
AX 11 TGE (5 portes)	ZA - ZJ	4	H1A	1124	55	5	2CA32	*						*	*						

APPELLATION COMMERCIALE	SYMBOLE MINES	PUIS. FISCALE (FR) (CV)	MOTEUR TYPE	MOTEUR CYLINDRE CM^3	MOTEUR PUISSANCE DIN (CV)	BOITES DE VITESSES NBRE DE RAPPORTS	BOITES DE VITESSES TYPE BVM	PAYS DE COMMERCIALISATION FRANCE	RFA	AUTRICHE	BELGIQUE	DANEMARK	ESPAGNE	FINLANDE	GRANDE-BRETAGNE	ITALIE	NORVEGE	PAYS-BAS	SUEDE	SUISSE	PORTUGAL	
AX 11 TRS (5 portes)	ZA - ZJ	4	H1A	1124	55	5	2CA32	*								*						
AX 11 TRE (5 portes)	ZA - ZS	4	HAZ	1124	55/52	5	2CA05													*		
AX 11 TRE (5 portes)	ZA - ZJ	4	H1A	1124	55	4	2CA24						*								*	
AX 11 TRE (5 portes)	ZA - ZJ	4	H1A	1124	55	5	2CA32				*	*	*			*					*	
AX 11 TRE (5 portes)	ZA - ZJ/D	4	H1B	1124	55	4	2CA24		*													
AX 11 TRE (5 portes)	ZA - ZJ/D	4	H1B	1124	55	5	2CA32		*													
AX 11 TRE (5 portes)	ZA - DB	–	HDZ	1124	60/55	5	2CA15		*			*								*		
AX 11 TRS (5 portes)	ZA - DB	–	HDZ	1124	60/55	5	2CA15										*		*			
AX 14 TE (3 portes)	ZA - ZC	5	K1G	1360	70	5	2CA04				*											
AX 14 TRS (3 portes)	ZA - ZC	5	K1G	1360	70	5	2CA04	*					*	*							*	
AX 14 TRS (3 portes)	ZA - ZC/D	5	K1F	1360	67	5	2CA04		*													
AX 14 TRS (3 portes) Injection	ZA - W	–	KDZ	1360	80/75	5	à venir			*										*		
AX 14 TRS (5 portes "Police")	ZA - ZK	5	K1G	1360	70	4	2CA	*														
AX 14 TRS (5 portes)	ZA - ZK	5	K1G	1360	70	5	2CA04	*			*		*	*	*						*	
AX 14 TRS (5 portes)	ZA - ZK/D	5	K1F	1360	67	5	2CA04		*													
AX 14 TRS (5 portes) Injection	ZA - ZX	–	KDZ	1360	80/75	5	à venir		*	*								*		*		
AX GT (3 portes)	ZA - ZD	7	K2A	1360	85	5	2CA28	*			*	*	*	*	*	*					*	
AX GT (3 portes)	ZA - ZD/D	7	K2B	1360	85	5	2CA28		*													
AX GT (3 portes)	ZA - ZW	7	KDZ	1360	80/75	5	2CA28		*	*		*					*	*	*	*		
AX GT (5 portes)	ZA - ZY	7	K2A	1360	85	5	2CA28	*			*		*		*	*					*	
AX GT (5 portes)	ZA - ZX	7	KDZ	1360	80/75	5	2CA28		*											*		
AX "SPORT"	ZA - ZL	7	M4A	1294	95	5	2CA08	*			*	*		*		*					*	
AX 14 D (3 portes)	ZA - ZT	4	K9A	1360	53	5	2CA07	*			*											
AX 14 RD (3 portes)	ZA - ZT	4	K9A	1360	53	5	2CA07	*	*	*	*		*		*	*		*				
AX 14 TRD (3 portes)	ZA - ZT	4	K9A	1360	53	5	2CA07						*									
AX 14 D (5 portes)	ZA - ZU	4	K9A	1360	53	5	2CA07	*														
AX 14 D (5 portes "ADM")	ZA - ZU	4	K9A	1360	53	5	2CA07	*														
AX 14 RD (5 portes)	ZA - ZU	4	K9A	1360	53	5	2CA07	*	*	*	*		*		*	*					*	
AX 14 RD (Auto-Ecole)	ZA - ZU	4	K9A	1360	53	5	2CA07	*														
AX 14 TRD (5 portes)	ZA - ZU	4	K9A	1360	53	5	2CA07	*	*	*	*		*		*	*		*				
AX 10 E Entreprise vitrée	ZA - ZA/T	5	C1A	954	45	4	2CA02	*														
AX 10 E Entreprise vitrée "ADM"	ZA - ZA/T	5	C1A	954	45	4	2CA02	*														
AX 10 E Entreprise tôlée	ZA - ZE	5	C1A	954	45	4	2CA02	*							*							
AX 10 E Entreprise "Postes"	ZA - ZA/T	5	C1A	954	45	4	2CA02	*														
AX 11 E Entreprise tôlée	ZA - DC	–	HDZ	1124	60/55	4	2CA33			*												
AX 11 E Entreprise vitrée	ZA - ZT/T	5	K9A	1360	53	5	2CA07	*													*	
AX 14 D Entreprise vitrée "ADM"	ZA - ZT/T	5	K9A	1360	53	5	2CA07	*														
AX 14 D Entreprise "Postes"	ZA - ZT/T	5	K9A	1360	53	5	2CA07	*														
AX 10 E Entreprise vitrée "EDF"	ZA - ZA/T	5	C1A	954	45	4	2CA02	*														
AX 14 D Entreprise vitrée "EDF"	ZA - ZT/T	5	K9A	1360	53	5	2CA07	*														
AX 11 TGE Entreprise vitrée	ZA - ZB/T	6	H1A	1124	55	4	2CA24	*														
AX 11 TGE Entreprise vitrée	ZA - ZB/T	5	H1A	1124	55	5	2CA32	*														
AX 14 RD Entreprise vitrée	ZA - ZT/T	5	K9A	1360	53	5	2CA07	*														
AX 11 TGE Entreprise vitrée "EDF"	ZA - ZB/T	6	H1A	1124	55	4	2CA24	*														
AX 11 TGE Entreprise vitrée "EDF"	ZA - ZB/T	6	H1A	1124	55	5	2CA32	*														
AX 14 D Entreprise tôlée	ZA - ZV	5	K9A	1360	53	5	2CA07			*			*		*	*						

CITROËN SERVICES APRÈS-VENTE TECHNIQUE APRÈS-VENTE	**NOTE TECHNIQUE**	**AX 0**
APPLICATION : **TOUS PAYS**	CONCERNE : **AX GT - CINQ PORTES** **NOUVEAU VEHICULE** **Caractéristiques**	**N° 19**
DIFFUSION : **TOUS PAYS**		Le 29 Septembre 1989
CE DOCUMENT EST A CLASSER DANS : **RECUEIL DE NOTES N° MAN 008920**		

806

L'AX GT **cinq portes** est commercialisée depuis **juillet 1989.**

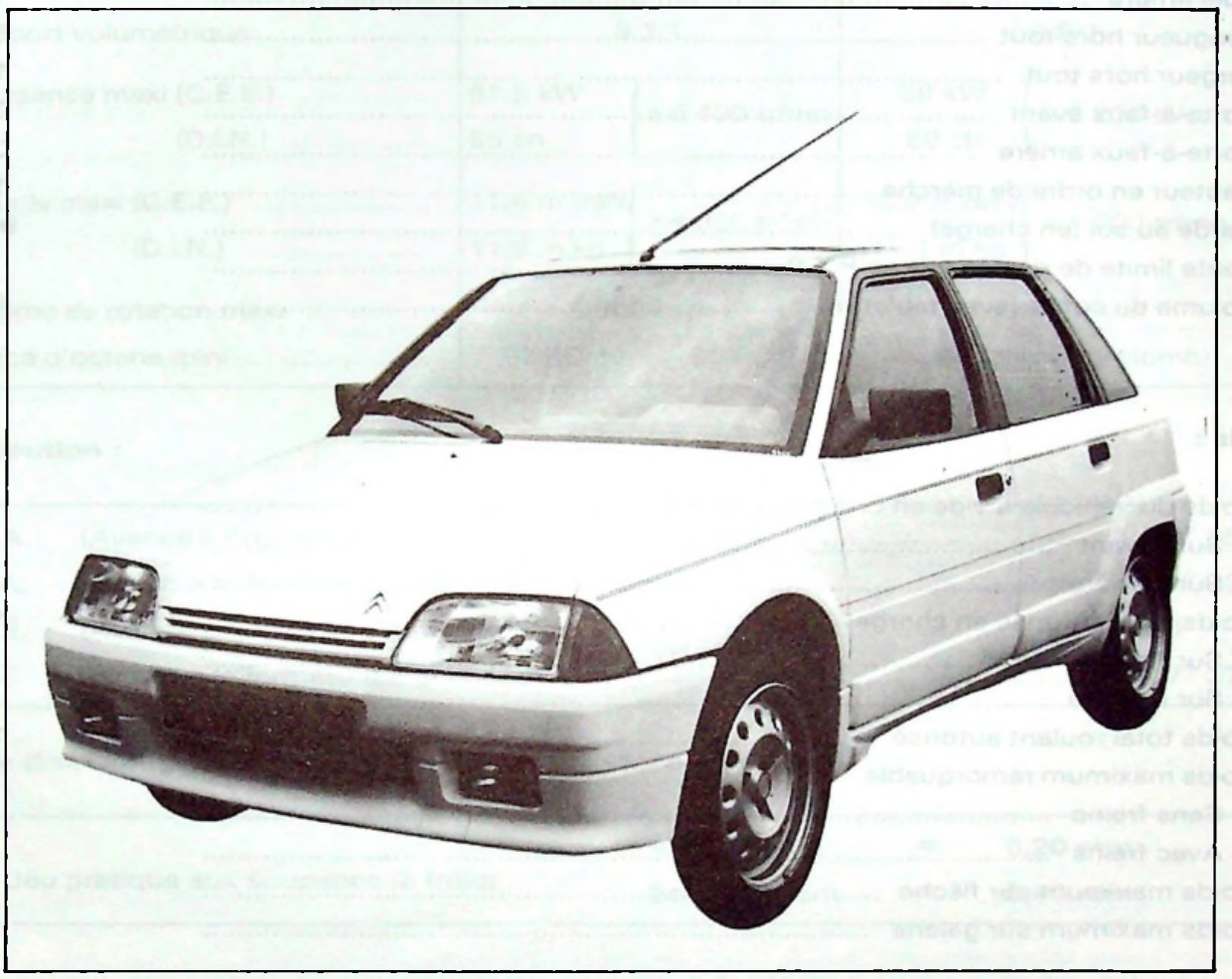

89-1039

DESCRIPTION

- Berline cinq portes, cinq places.
- Carrosserie bi-corps.
- Moteur quatre cylindres — carburateur double-corps (ou injection, *suivant Pays d'exportation*)
- Allumage électronique.
- Boîte de vitesses cinq rapports.
- Suspension pseudo MAC PHERSON à l'avant, barres de torsion à l'arrière.
- Barres stabilisatrices avant et arrière.
- Direction à crémaillère.
- Freins à disques à l'avant, à tambours à l'arrière.
- Vitesse maxi 180 km/h environ.

CARACTERISTIQUES :

Puissance administrative	7 CV
Cylindrée du moteur	1 360 cm^3
Boîte de vitesse	5 rapports
Désignation aux Mines	ZA Série ZY
Symbole Usine	ZY

Dimensions :

Empattement	2,280 m
Voie avant	1,392 m
Voie arrière	1,312 m
Longueur hors tout	3,495 m
Largeur hors tout	1,596 m
Porte-à-faux avant	0,666 m
Porte-à-faux arrière	0,549 m
Hauteur en ordre de marche	1,344 m
Garde au sol (en charge)	90,5 mm
Pente limite de démarrage au P.T.R.	12 %
Volume du coffre (avec tablette)	176 dm^3

Poids :

Poids du véhicule à vide en ordre de marche	750 kg
• Sur l'avant	470 kg
• Sur l'arrière	280 kg
Poids total autorisé en charge	1180 kg
• Sur l'avant	610 kg
• Sur l'arrière	585 kg
Poids total roulant autorisé	1880 kg
Poids maximum remorquable	
• Sans freins	375 kg
• Avec freins	700 kg
Poids maximum sur flèche	50 kg
Poids maximum sur galerie	50 kg

Performances :

	Injection	Carburateur
• 400 m départ arrêté	17,5 s	16,8 s
• 1 000 m départ arrêté	32,8 s	31,2 s
• Vitesse maximum	180 km/h environ	

Consommations spécifiques de carburants (UTAC) :

	Injection	Carburateur
• A 90 km/h	5,4 litres	4 litres
• A 120 km/h	7,2 litres	6,6 litres
• Sur parcours de type urbain	8,5 litres	7,6 litres

MECANIQUE :

Moteurs, boîtes de vitesses, liaison au sol, rigoureusement identiques aux versions trois portes.

RAPPEL

- **Caractéristiques :**

• Type moteur (repère sur médaille)	K 2 A	K 2 B	K D Z
• Alésage	75 mm		75 mm
• Course	77 mm		77 mn
• Cylindrée	1 360 cm^3		1 360 cm^3
• Rapport volumétrique	9,3/1		8,8/1
• Puissance maxi (C.E.E.)	61,5 kW	à 6 400 tr/mn	58 kW à 6 200 tr/mn
(D.I.N.)	85 ch		80 ch
• Couple maxi (C.E.E.)	11,4 m.daN	à 4 000 tr/mn	10,9 m.daN à 4 000 tr/mn
(D.I.N.)	11,8 m.kg		11,3 m.kg
• Régime de rotation maxi	6 800 tr/mn		6 800 tr/mn
• Indice d'octane mini	97 RON	95 RON	95 RON (Sans plomb)

- **Distribution :**

A.O.A.	(Avance à l'ouverture d'admission)	7° 28'
R.F.A.	(Retard à la fermeture d'admission)	41° 02'
A.O.E.	(Avance à l'ouverture d'échappement)	56°
R.F.E.	(Retard à la fermeture d'échappement)	7° 27'

Epure de distribution, avec un jeu théorique de 0,7 mm aux soupapes :

— Jeu pratique aux soupapes (à froid)	Admission	=	**0,20 mm**
	Echappement	=	**0,40 mm**

- **Graissage :**

Tarage du mano-contact	0,5 bar
Capacité d'huile après vidange	3,2 litres environ
Capacité après vidange et échange cartouche	3,5 litres environ
Référence de la cartouche filtrante	PURFLUX LS 468
Huile préconisée	TOTAL GTI3 - 10 W 40
ou	TOTAL GTS PLUS 15 W 40 (appellations commerciales FRANCE)

- **Refroidissement :**
  - Circuit pressurisé à 1 bar.
  - Radiateur: 12,55 dm^2
  - Moto-ventilateur mono vitesse - huit pales - Marque GATE - Puissance 90 W.
  - Sonde de déclenchement : 90° - 95°C.
  - Capacité du circuit : 4,8 litres environ.

• ALIMENTATION :

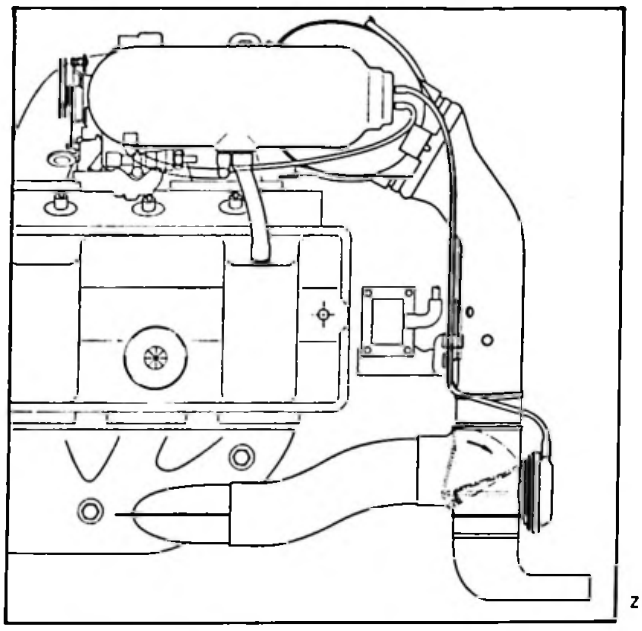

- Filtre à air à cartouche sèche (avec résonateur).
- Repère : AP. AC. AT 7801.
- Conduit d'entrée sur mélangeur rapporté.

Réservoir à carburant :

Réservoir à carburant en polyéthylène teinte noire. Capacité : 43 litres.
AX INJECTION : Revêtement intérieur anti-suintement - tubulure de remplissage « étranglée » afin d'accepter les pistolets spécifiques délivrant l'essence sans plomb.

Carburation :

Type Moteur : K 2 A	Type Moteur : K 2 B	Type Moteur K D Z
Carburateur double corps « Compound » Marque : SOLEX - Type 32-34 ZZ		Injection « MONOPOINT » Marque BOSCH
Repère 409 avec coupe ralenti	Repère 442 avec entrebâilleur de papillon des gaz.	Système MONO-JETRONIC (Voir note technique AX ⓪ N° 14)
Réglage du ralenti : 750 ± 50 tr/mn		850 ± 50 (non réglable)
Réglage du ralenti accéléré	1 350 $^{+\ 100}_{-\ 50}$ tr/mn	

• ALLUMAGE :

Allumage électronique à déclenchement électromagnétique.

Allumeur : Marque BOSCH ou DUCELLIER.

Repère des courbes d'avance :

	Type Moteur : K 2 A	Type Moteur : K 2 B	Type Moteur : K D Z
Avance centrifuge	C 052	C 052	C 055
Avance à dépression	D 041	D 039	D 043
Calage dynamique (au régime de ralenti)	8°	4°	8°

Bobine d'allumage :

Marque : DUCELLIER ou MAGNETI MARELLI
Type : B T R 02

Module transitorisé :

Marque : BOSCH - VALEO - MAGNETI MARELLI
Type : M T R 02

Bougies :

A siège plat - type « FINE LINE »

	Type Moteur : K 2 A	Type Moteur : K 2 B	Type Moteur : K D Z
EYQUEM	FC 58 LS	FC 58 LS	FC 42 LS
CHAMPION	C 7 YCX	C 7 YCX	C 10 YCC

- **ECHAPPEMENT :**

Ligne d'échappement articulée en partie basse sous caisse.

AX GT (Carburateur) : tube intermédiaire : repère PSA 4038 - pot arrière: repère PSA 4039
AX GT (Injection) : tube avec catalyseur : repère PSA K017 - pot arrière : repère PSA 4039

- **EMBRAYAGE :**

– Disque Ø 180 mm - qualité F 202
– Mécanisme - 180 CP 355.

- **BOITE DE VITESSES**

Boîte de vitesses - Type MA - Repère médaille 2 CA 28.

VITESSES	RAPPORT BV	RAPPORT PONT	RAPPORT AUX ROUES	VITESSES EN km/h à 1000 tr/mn
1	12/41		0,0720	7,34
2	20/39		0,1262	12,87
3	28/38	16/65	0,1813	18,49
4	37/39		0,2335	23,81
5	41/35		0,2885	29,40
M.AR	12/43		0,0686	7,00

* Circonférence de roulement des pneumatiques 155/65 R 14 = 1,700 m

Prise compteur 19 x 17 (gris).

- **TRANSMISSIONS**

Transmissions à joints homocinétiques.
Tripodes à coulissement interne.

• ESSIEU AVANT :

Essieu avant pseudo MAC PHERSON.

- amortisseur : loi 302

Ressort hélicoïdal - hauteur libre 387 mm - repère peinture jaune.

Barre antiroulis Ø = 21 mm

• ESSIEU ARRIERE :

Essieu arrière à roues indépendantes.

- amortisseur : loi 208
- Cale rapportée sur butée de débattement des bras arrière, épaisseur e = 10 mm

Barres de torsion - barre gauche : 2 repères de peinture blanche - Ø = 17,9 mm

- barre droite : 1 repère de peinture blanche - Ø = 17,9 mm

Barre antiroulis - Ø = 14 mm.

• ROUES :

– Série :

5 roues tôle – 5 J14 – FH3 – écuanteur 14 mm – teinte métallisée.

5 pneus MICHELIN 155/65 R 14 – MXL.

– Option :

4 roues alliage léger – 5.50 - J 14 écuanteur 9 (identique à l'AX SPORT).

1 roue tôle teinte noire – 5.50 - J 14 avec inserts.

5 pneus MICHELIN 155/65 R 14 - MXL.

Pressions de gonflage :

Avant : 1,9 bar	Arrière : 2 bars	Secours : 2,2 bars

Monte autorisée : 155/65 R 14 - M + S 100

• DIRECTION :

Direction à crémaillère - Course 72 mm

Crémaillère : 28 dents - pignon : 7 dents

Volant moussé trois branches : Ø = 370 mm - teinte anthracite métallisée.

Rapport de démultiplication : 1/18,80.

• FREINS :

Commande

Maître-cylindre tandem Ø = 19 mm

Amplificateur d'effort au freinage - BENDIX-TEVES

Freins avant

Diamètre des disques : 258 mm

Epaisseur 10 mm

Etrier Marque TEVES Ø = 45 mm

Qualité des plaquettes : TEXTAR T250.

Freins arrière :

Diamètre des tambours : 165 mm
Qualité des garnitures : ENERGIT 558 FF
Diamètre des cylindres de roue : Ø 19 mm
Limiteur asservi à la charge.

- **ELECTRICITE :**

Batterie : Batterie à entretien allégé FEMSA - STECO - FIAMM - LC12V/250A.
Alternateur : Classe 5 - 50 ampères
Marque PARIS RHONE 12V/50A – Réf. : A13N129
MELCO – 12V/50A – A001 T 02674

TABLEAU DES FUSIBLES

N°	AMPERAGE	PROTECTION
F1	10A	Vitre arrière chauffante et voyant
F2	30A	Essuie-vitre, lave-vitre AV. et AR. Feux de stop Plafonnier spot
F3	30A	Tableau de bord – voyants niveau d'eau, niveau d'huile, pression d'huile, "STOP", température d'eau, batterie, starter, freins, carburant, clignotant. – thermomètre d'eau – récepteur jauge carburant éclairage (par rhéostat) des compteurs Éclairage (par rhéostat) allume-cigare Cendrier, commandes de chauffage Pulseur d'air Bobine du relais de lève-vitre Bobine du relais de vitre AR. chauffante Bobine du relais de motoventilateur de refroidissement moteur Feux indicateur de direction Montre (+ contact)
F4	25A	Feux longue portée Verrouillage des portes

N°	AMPERAGE	PROTECTION
F5	30A	Motoventilateur de refroidissement moteur Rechauffeur carburateur
F6	10A	Feux de détresse
F7	10A	Compte-tours Feu de recul Boîtier niveau d'huile
F8	20A	Allume-cigare Éclairage coffre Arrêt automatique essuie-vitre arrière Montre (+ direct) Radio Plafonnier
F9	30A	Lève-vitre
F10	20A	Avertisseur
F11	5A	Feu de brouillard arrière et voyant
F12	5A	Lanternes gauche Voyant lanternes Éclaireurs plaque police
F13	5A	Lanternes droite Éclairage atténué des interrupteurs

- **CARROSSERIE :**

Habillage intérieur :
Tapis "Tuft rasé" noir avec bandes rouges - Talonnette noire - Garniture de pavillon et montants de baie noir anthracite.
Panneaux de portes noirs.
Sièges arrière avec dossier fractionné.
Sièges avant avec matelassure spécifique.
Protecteurs de bas de marche noirs.
Pare-soleil noirs.

Habillage extérieur :

Pare-chocs avant et arrière teintés en camaïeu identiques à ceux des versions 3 portes.
Elargisseurs d'aile arrière et portes latérales spécifiques.
Grille de calandre teinte carrosserie.

Carrosserie : (suite)

Le Département des Pièces de Rechange ne commercialise pas la caisse spécifique d.AX GT 5 portes.

Il appartient au réparateur d'adapter une caisse "série" en se référant à la Note Technique (14) N° 15. pour effectuer la transformation de sa partie avant, et aux indications ci-dessous pour la transformation de sa partie arrière.

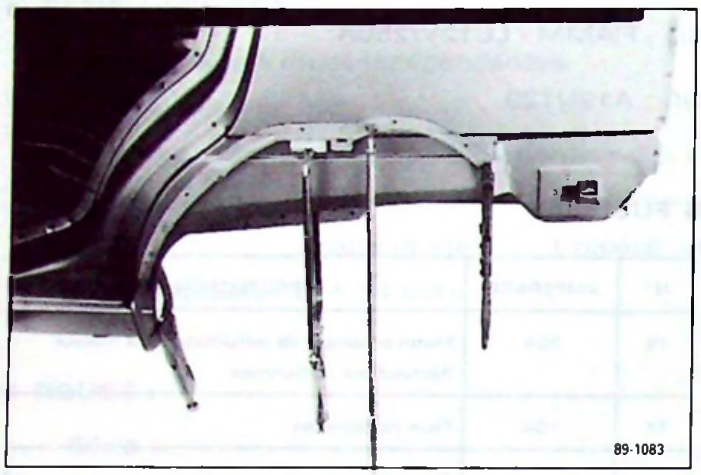

Positionner le raidisseur sur l'aile

(*Raidisseur D :* *N° 96 047 495*)

(*Raidisseur G :* *N° 96 047 717*)

Tracer et contrepercer l'aile.

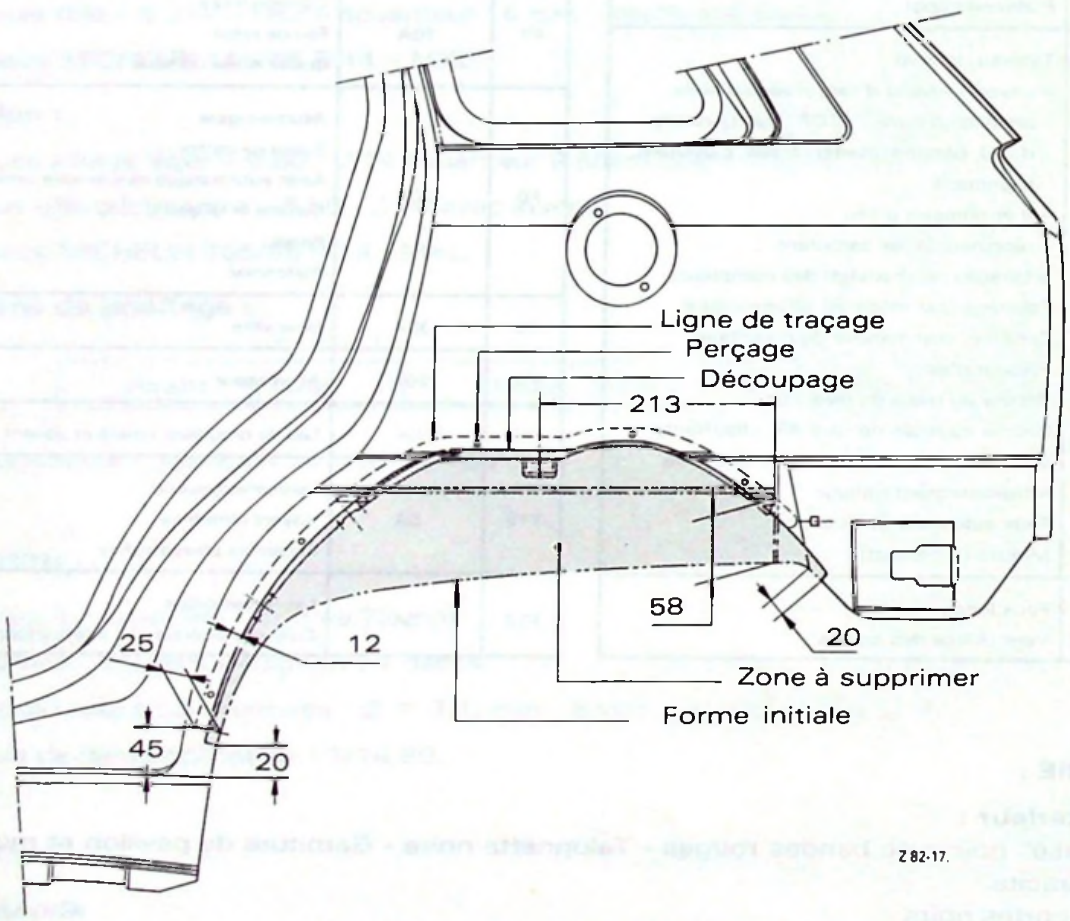

- Découper l'aile (utiliser la cote repère).
- Assembler le raidisseur à l'aile, le fixer au moyen de rivets "POP".

  Souder par points de soudure électrique.
- Etancher.

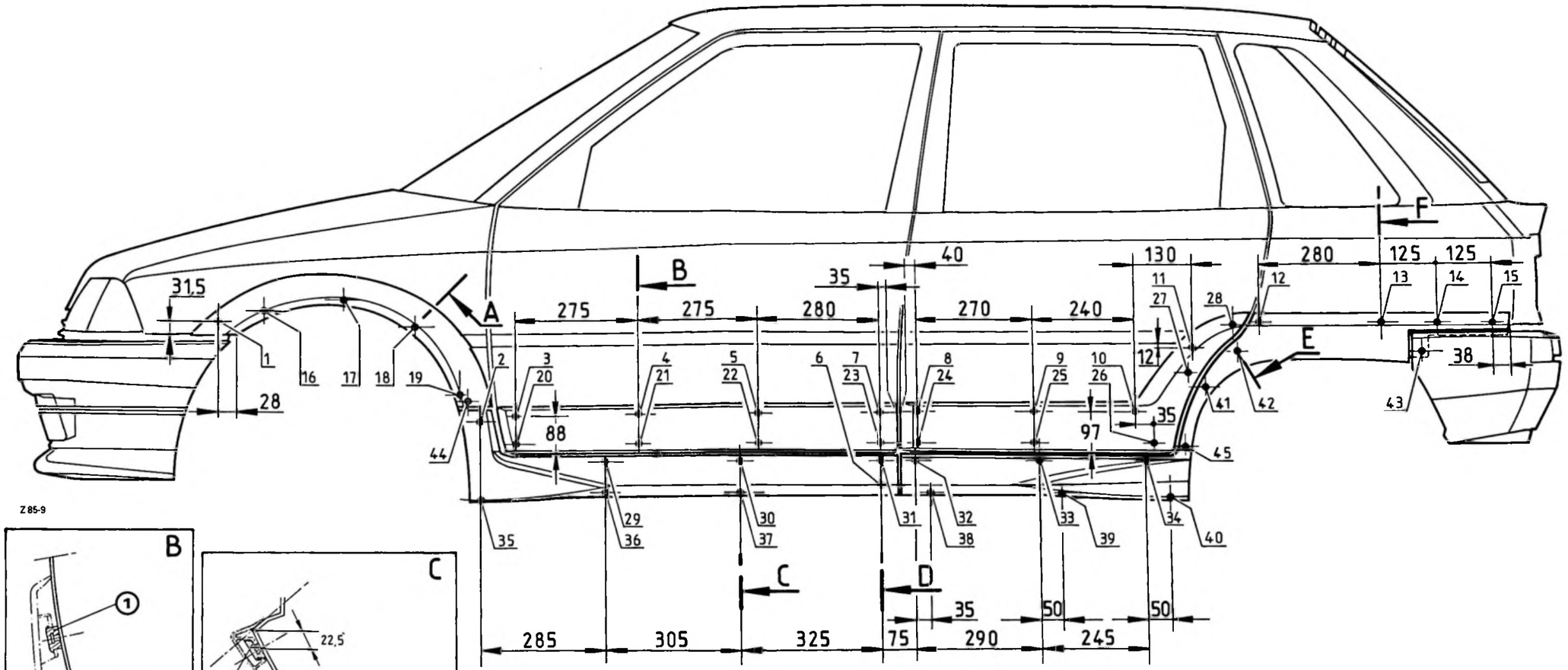

Z 85-9

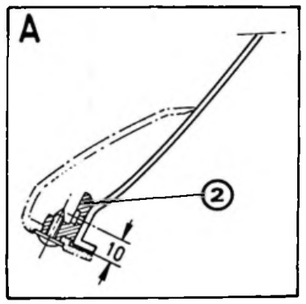

Z 85-2

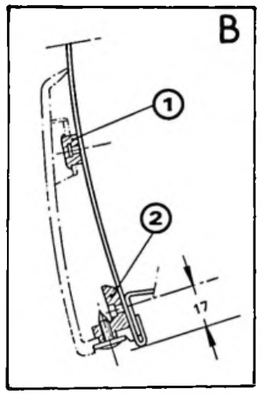

Z 85-2

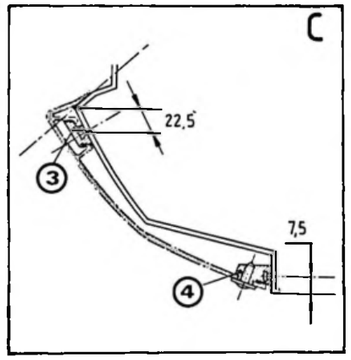

Z 85-8

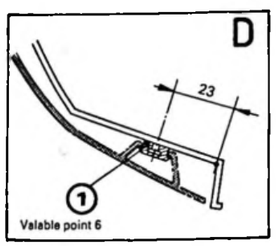

Z 85-8

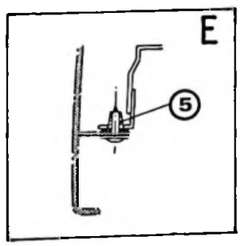

Z 85-8

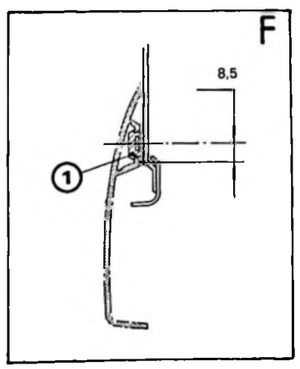

Z 85-8

TYPE D'AGRAFE	①	②	③	④	⑤
Référence	95 637 051	95 637 052	96 036 503	95 637 053	79 030 810 73
Points repère de positionnement	de 1 à 15	de 16 à 28	de 29 à 34	de 35 à 40	de 41 à 42

Z 85-34

FIXATIONS AUX POINTS 43, 44, 45 :
Rivets aveugles (réf. 79 03 07 2243) Ø = 3,2 mm, L = 8 mm, après présentation des éléments respectifs d'habillage.

POSE DES PIONS (voir ci-dessus pour cotes de positionnement) :
– Au pistolet à souder pour pions soudables (Réf. 79 030 111 96).
– A la pince à riveter, percer à Ø = 2,5 mm, pour les rivets en "Té" (Réf. 95 533 089).

N.B. Vis de fixation des enjoliveurs (réf. 95 499 220).

TABLEAU DES ÉQUIPEMENTS ET DES OPTIONS

● : SERIE (*) : OPTION	
B.V.5	●
Freins assistés	●
ÉQUIPEMENTS INTÉRIEURS :	
Montre à affichage digital	●
Compte-tours	●
Rétroviseurs jour/nuit	●
Boutons-poussoirs éclairés	●
Rhéostat d'éclairage de tableau de bord	●
Allume-cigare	●
Cendrier arrière	●
Lève-vitres électriques et verrouillage centralisé des portes	*
Essuie-vitre arrière	●
Intermittance d'essuie-vitre avant	●
Miroir sur pare-soleil passager et occultable conducteur	●
Thermomètre d'eau	●
Témoin mini d'essence	●
Témoin de niveau d'huile du moteur	●
Témoin de niveau d'eau du moteur	●
Témoin d'usure des plaquettes des freins	●
Témoin de température d'eau du moteur	●
Lecteur de cartes	●
Sièges avant type sport	●
Appuie-tête avant	●
Dossiers arrière fractionnés avec supports d'appuie-tête	●
Cache-glissières et cache-tubes	●
Garnissage complet du volet arrière	●
Accoudoirs sur portes arrière	●
Console centrale	●
Poignées de maintien arrière et avant droit	●
Tablettes sous planche de bord avec moquette	●
Boîte à gants avec couvercle	●
Éclairage de coffre	●
Prééquipement radio	●
ÉQUIPEMENTS EXTÉRIEURS	
Peinture métallisée	*
Roue alliage	*
Enjoliveur de roue	●
Encadrement des vitres noir	●
Pare-chocs latéraux teinte camaïeu avec pare-chocs	●
Filet double, rouge ou argent (haut)	●
Vitres teintées	●
Lunette arrière chauffante	●
Rétroviseur extérieur réglable de l'intérieur	●
Rétroviseur extérieur côté passager	●
Bouchon d'essence fermant à clé	●
Phares à iode type H4	●
Feu de brouillard arrière	●
Feu de recul	●
Projecteurs additionnels longue portée	●
Toit ouvrant	*

CITROËN *SERVICES APRÈS-VENTE* *TECHNIQUE APRÈS-VENTE*	**NOTE TECHNIQUE**	**AX** **0**
APPLICATION : ***AO - AT - BE - DK - FI - GB*** ***IT - NO - PB - SD - SU***	*CONCERNE :* ***AX 11 INJECTION*** ***Nouvelle motorisation*** ***Antipollution (US 83)***	***N° 20***
DIFFUSION : ***TOUS PAYS***		*Le 31 Janvier 1990*
CE DOCUMENT EST A CLASSER DANS : ***RECUEIL DE NOTES N° MAN 008920***		877

Depuis **Juillet 1989**, les véhicules **AX** commercialisés en ALLEMAGNE, AUTRICHE, BELGIQUE, DANEMARK, FINLANDE, GRANDE-BRETAGNE, ITALIE, NORVEGE, PAYS-BAS, SUEDE, SUISSE, sont équipés d'un **nouveau système d'alimentation d'essence**.

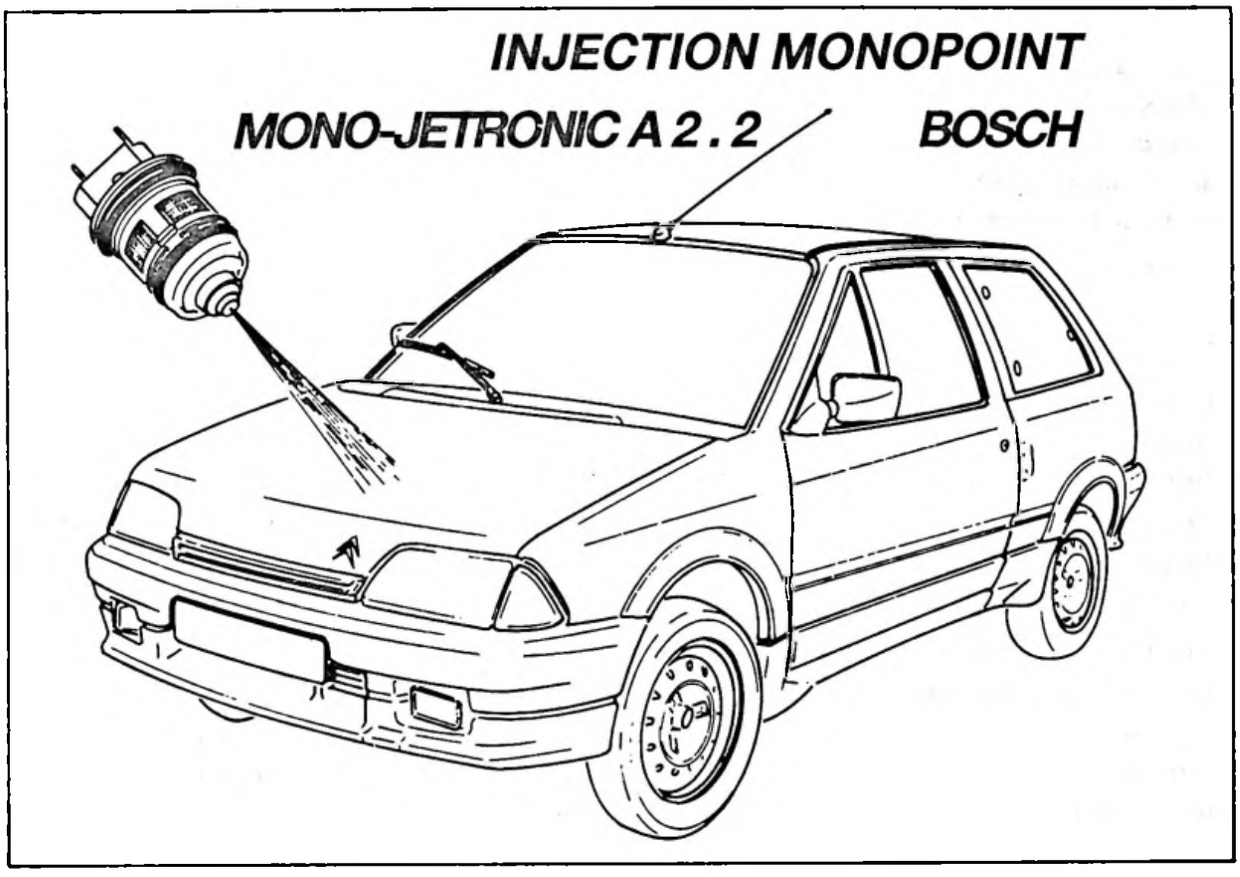

Ces véhicules sont pourvus d'un pot catalytique d'où utilisation exclusive de l'essence sans plomb.

SOMMAIRE

	Pages
• Caractéristiques générales	2
• Motorisation	3-4-5
• Transmission	5-6
• Liaison au sol	7
• Allumage	7
• Principe et disposition des organes	8
• Principe de fonctionnement	9
• Description et fonctionnement des organes	10-11-12-13
• Maintenance	14-15-16-17-18

CARACTERISTIQUES GENERALES

	ENTREPRISE	3 PORTES	5 PORTES
Désignation aux Mines	ZA - DC	ZA - DA	ZA - DB
Appellation commerciale	AX 11 E injection	AX 11 TE/TGE/TRS/TRE Injection	
Cylindrée du moteur		1124 cm³	
Boîte de vitesses	4	4 ou 5	

Dimensions :

Empattement		2,280 m	
Voie avant		1,380 m	
Voie arrière		1,300 m	
Longueur hors tout		3,495 m	
Largeur hors tout		1,555 m	
Porte-à-faux avant		0,666 m	
Porte-à-faux arrière		0,549 m	
Hauteur en ordre de marche		1,355 m	
Garde au sol (en charge)			
Pente limite de démarrage au P.T.R.		12 %	
Volume du coffre (avec tablette)	1140 dm³	176 dm³	

Poids :

Poids du véhicule à vide en ordre de marche	670 kg	665 kg	685 kg
• Sur l'avant	430 kg	427 kg	436 kg
• Sur l'arrière	240 kg	238 kg	249 kg
Poids total autorisé en charge	1110 kg	1120 kg	1140 kg
• Sur l'avant	560 kg	585 kg	585 kg
• Sur l'arrière	615 kg	575 kg	575 kg
Poids total roulant autorisé	1710 kg	1720 kg	1740 kg
Poids maximum remorquable :			
• Sans freins		330 kg	
• Avec freins		600 kg	
Poids maximum sur flèche		50 kg	
Poids maximum sur galerie		50 kg	

Performances: (DIN : 1/2 charge)

• 400 m départ arrêté	18,4 s
• 1000 m départ arrêté	34,7 s
• 0 à 100 km/h	12,7 s
• Vitesse maximum	167 km/h

Consommations spécifiques de carburant : (aux 100 km) :

	BV4	BV5
• A 90 km/h	4,7 l	4,6 l
• A 120 km/h	6,4 l	6,3 l
• Sur parcours de type urbain	6,8 l	6,9 l

MOTORISATION

- **Caractéristiques :**

Type moteur	HDZ (TU1 M)
Alésage	72 mm
Course	69 mm
Cylindrée	1124 cm³
Rapport volumétrique	9,4 / 1
Carburant	Essence sans plomb RON 95
Puissance maximum : (CEE)	44,1 kW à 6 200 tr/mn
(DIN)	60 ch à 6 200 tr/mn
Couple maximum : (CEE)	8,75 m.daN à 3 800 tr/mn
(DIN)	9,2 mkg à 3 800 tr/mn
Régime de rotation maxi	6 800 tr/mn

(*puissance 55 ch pour AUTRICHE*)

- **Distribution :**
  - Epure théorique de la distribution avec un jeu de 0,7 mm aux soupapes :

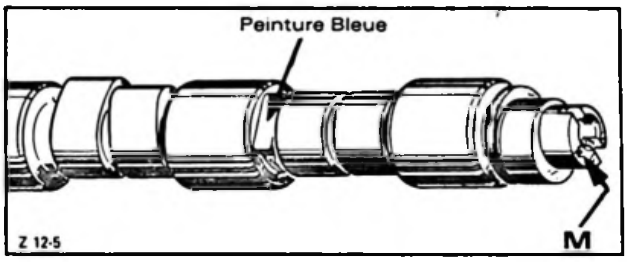

Ouverture admission	AOA	0° 18'
Fermeture admission :	RFA	44° 25'
Ouverture échappement :	AOE	50° 18'
Fermeture échappement :	RFE	0° 18'

  - Jeu pratique aux soupapes (à froid) :

Admission :	0,20 mm
Echappement :	0,40 mm

- **Architecture :**
  - Dérivé du moteur TU1 (H1A).
  - Boîtier de sortie d'eau spécifique par le Ø de sonde d'eau. (idem TU3 M).
  - Collecteur d'admission spécifique par le Ø des conduits et Ø d'entrée sous le CIM.
  - Collecteur d'échappement identique.
  - Support moteur : cale hydro-élastique.

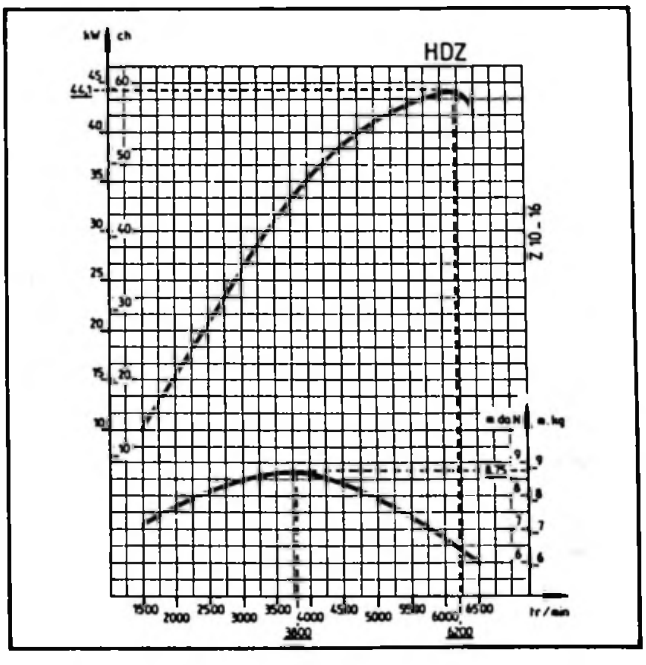

- **Graissage :**

Tarage du mano-contact (nouveau)	0,5 bar (*au lieu de 0,8 bar*).
Capacité d'huile après vidange (inchangée)	3,2 litres environ.
Capacité après vidange et échange cartouche	3,5 litres environ.
Référence de la cartouche filtrante	PURFLUX LS 468
Huile préconisée	TOTAL GTi 3 - 10 W 40
	ou TOTAL GTS PLUS 15 W 40
	(appellations commerciales FRANCE).

- **Refroidissement :** (*idem TU3 M*)

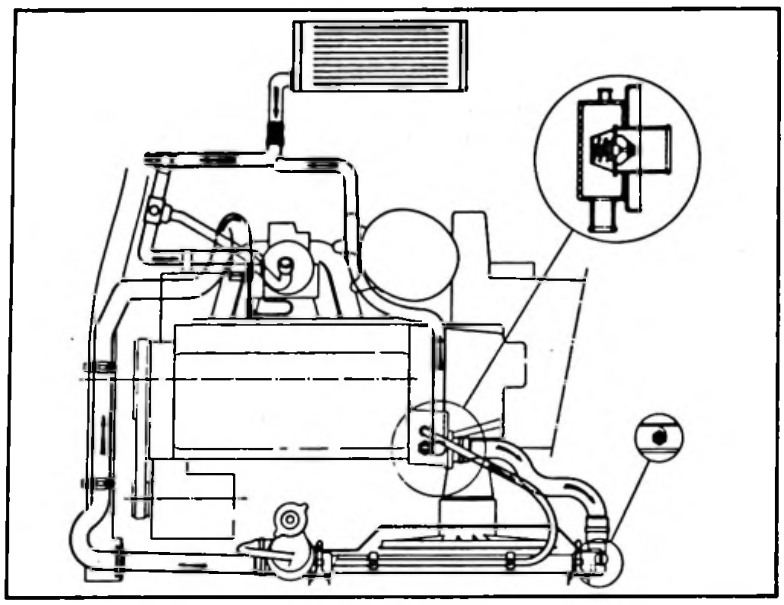

Z 23-5

Caractéristiques inchangées : (*Rappel*)

- Circuit pressurisé à 1 bar.
- Protection assurée jusqu'à – 15°C.
- Radiateur : 12,55 dm^2 (Série)
- Moto-ventilateur mono vitesse - huit pales - Marque GATE - Puissance 90 W.
- Sonde de déclenchement : 90° - 95°C.
- Capacité du circuit : 4,8 litres environ.

- **Alimentation :**

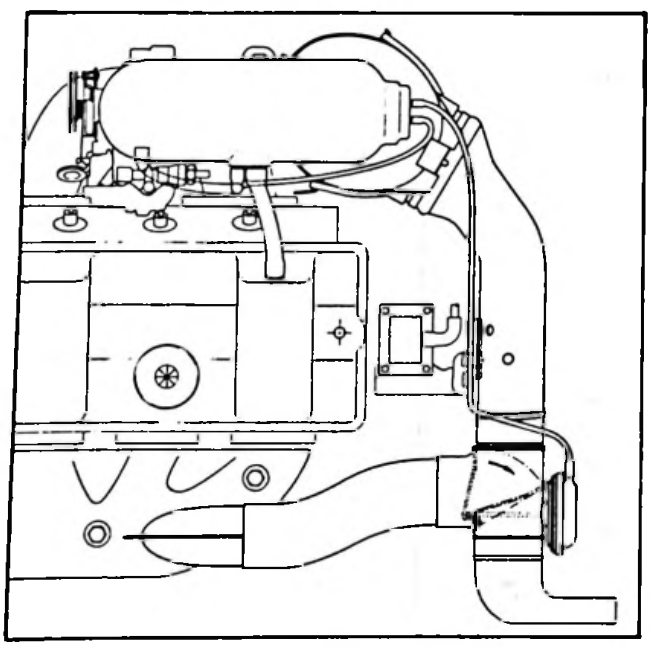

Z 14-21

- Filtre à air à cartouche sèche (*idem TU3 M*). (avec résonateur).
- Repère : AP. CP. AT 7801.
- Conduit de liaison filtre à CIM (*idem TU3 M*). + entretoise plastique.
- Conduit de liaison mélangeur à filtre. spécifique (diamètre 45 mm).
- Conduit d'entrée sur mélangeur (*idem TU3 M*).

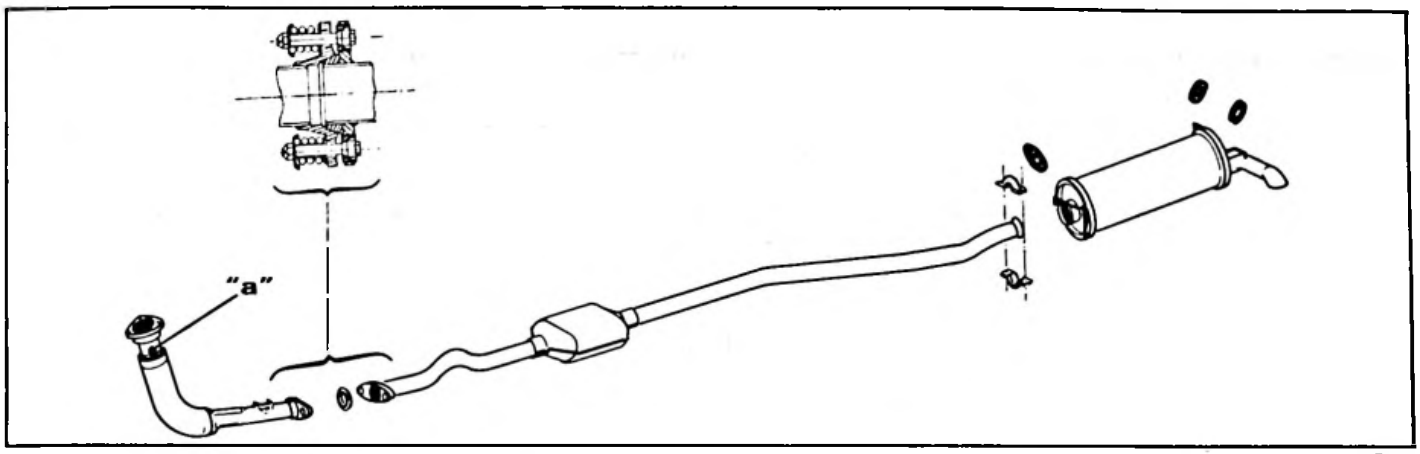

Z 18-4

– Implantation de la sonde à oxygène en **"a"**.

- **Tube AV spécifique :** Ø 54 mm.

- **Pot catalytique :** (*idem TU3 M*).

  Il transforme presque complètement les gaz toxiques (CO : oxyde de carbone, Hc : hydrocarbures et NOX : oxyde d'azote) en gaz inoffensifs.
  Catalyseur : TR PSA K 017.

- **Pot de détente / silencieux :** (*idem "TU3 M*).

  Spécifique par *"chicanes nouvelles"*.

ALIMENTATION

– Réservoir à carburant en polyéthylène de teinte noire avec un revêtement intérieur anti-suintement, capacité : 43 litres.

– Réservoir spécifique afin d'accepter la pompe électrique immergée et permettre la fixation du filtre à essence.

– Tubulure de remplissage étranglée afin d'accepter uniquement les pistolets spécifiques essence sans plomb de Ø 21 mm.

TRANSMISSION

- **Embrayage** (idem 1360 cm^3) :
  Mécanisme VERTO =180 CPH 355
  Disque VERTO = Ø 180 mm qualité F 202.

- **Boîte de vitesses**
  – Type MA
  – Qualité d'huile : TOTAL TRANSMISSION BV (*75 W 80 W*) - Capacité : 2 litres
  – Les différentes BV sont réparties suivant les pays de commercialisation.

Boîte "courte" 4 vitesses

K repère = 2 CA 68

VITESSES	RAPPORT BV	RAPPORT PONT	RAPPORT AUX ROUES	VITESSES à 1000 tr/mn *pneu : 145	VITESSES à 1000 tr/mn *pneu : 155
1	12/41		0,0675	7,12	7,21
2	21/38		0,1275	13,46	13,62
3	31/35	16/65	0,2044	21,57	21,84
4	43/35		0,2835	29,93	30,29
M.AR	12/43		0,0644	6,79	6,87

Boîte "longue" 4 vitesses

A repère = 2 CA 37

VITESSES	RAPPORT BV	RAPPORT PONT	RAPPORT AUX ROUES	VITESSES à 1000 tr/mn *pneu : 145	VITESSES à 1000 tr/mn *pneu : 155
1	12/41		0,0815	7,69	7,78
2	21/38		0,1540	14,53	14,70
3	31/35	17/64	0,2468	23,28	23,57
4	43/35		0,3423	32,30	32,69
M.AR	12/43		0,0777	7,33	7,42

* Circonférence de roulement des pneumatiques 145/70 SR13 = 1,650 m – 155/70 SR13 = 1,670 m.
Rapport de la prise compteur 19 x 18 (blanc).

Boîte "courte" 5 vitesses

F — repère = 2 CA 50

VITESSES	RAPPORT BV	RAPPORT PONT	RAPPORT AUX ROUES	VITESSES à 1000 tr/mn *pneu : 145	*pneu : 155
1	12/41		0,0720	6,75	6,84
2	21/38		0,1360	12,76	12,91
3	29/37	14/60	0,1929	18,10	18,32
4	40/39		0,2524	23,58	23,97
5	43/33		0,3207	30,09	30,45
M.AR	12/43		0,0687	6,44	6,52

Boîte "longue" 5 vitesses

J — repère = 2 CA 67

VITESSES	RAPPORT BV	RAPPORT PONT	RAPPORT AUX ROUES	VITESSES à 1000 tr/mn *pneu : 145	*pneu : 155
1	12/41		0,0815	8,07	8,16
2	20/39		0,1429	14,14	14,31
3	28/38	17/61	0,2053	20,32	20,56
4	37/39		0,2644	26,16	26,48
5	41/35		0,3264	32,30	32,70
M.AR	12/43		0,0777	7,69	7,78

* Circonférence de roulement des pneumatiques 145/70 SR 13 =1,650 m – 155/70 SR 13= 1,670 m
Rapport de la prise compteur 19 x 18 (blanc).

– Les différentes BV sont réparties suivant les pays de commercialisation.

		PAYS DE COMMERCIALISATION										
		R.F.A.	AUTRICHE	BELGIQUE	DANEMARK	FINLANDE	GRANDE-BRETAGNE	ITALIE	NORVEGE	PAYS-BAS	SUEDE	SUISSE
3 p. 11 TE BV.4	K		X		X	X			X	X	X	
3 p. MON PTI BV.4	A	X										
3 p. 11 TGE BV.5	F		X							X		X
3 p. 11 TRS BV.5	F					X			X		X	
3 p. 11 TRS BV.5	J						X					
3 p. 11 TRE BV.5	F	X	X		X							X
3 p. 11 TRE BV.5	J			X				X				
5 p. 11 TE BV.4	K		X							X		
5 p. 11 TE BV.5	F					X			X		X	
5 p. 11 TGE BV.5	K		X							X		X
5 p. 11 TRS BV.5	F					X			X		X	
5 p. 11 TRS BV.5	J						X					
5 p. 11 TRE BV.5	F	X	X		X			X				X
5 p. 11 TRE BV.5	J			X								
Entreprise 11 E Tôlé	K		X									

ROUES

▶ **Série :**

5 roues tôle - 4.50 B 13 FH 3.25
5 pneus MICHELIN - 145/70 SR 13 MXL

Pression de gonflage :

Avant : 2,1 bars — Arrière : 2,1 bars — Secours : 2,3 bars.

▶ **Option :**

4 roues alliage léger - 4 1/2 J 13 CH 3.23
1 roue tôle teinte noire :
5 pneus MICHELIN 155/70 SR 13 MXL.

Pression de gonflage :

Avant : 2 bars — Arrière : 2 bars — Secours : 2,2 bars.

DIRECTION

Direction à crémaillère identique à celles des AX 14 et AX GT.
(Course : 72 mm).

FREINAGE

Circuit de freinage en X. — Disques à l'avant — Tambours à l'arrière (inchangé).

- **Commande :**

Maître-cylindre Ø = 19 mm.
Amplificateur de freinage (ISOVAC ou TEVES).

- **Freins avant :**

Diamètre des disques ..... 238 mm
Epaisseur ..... 8 mm
Etrier TEVES Ø = 45 mm.
Qualité de garnitures : TEXTAR T 250 (ou VALEO F 118 sans amiante) — 5 Portes et Entreprise.
ABEX 413 (ou ABEX A 217 sans amiante) — 3 Portes.

- **Freins arrière :**

Diamètre des tambours ..... 165 mm
Diamètre des cylindres de roue ..... 19 mm
Garnitures collées ..... 135 x 30
Qualité ..... ENERGIT 558 FF
Compensateurs intégrés dans les cylindres de roue ..... (Version 3 Portes)
Limiteur asservi à la charge ..... (Versions 5 Portes et Entreprise)

ESSIEU AVANT :

Essieu avant pseudo-MAC PHERSON
Bras inférieur en fonte GS formant triangle. Deux points d'articulation côté carrosserie.
Ressort hélicoïdal : Hauteur libre 387 mm. (repère peinture jaune).
Amortisseur à cartouche - Loi d'amortissement unique - (302).
Pivot fonte GS - Roulement de moyeu étanche - (66 x 35 x 32 mm).
Barre anti-roulis : Ø = 19 mm
Carrossage : 0°25' ± 30'
Parallélisme : 2 ± 1,5 mm (ouverture)
Chasse : 9' ± 30'.

ESSIEU ARRIERE :

Train arrière à roues indépendantes.
Traverse tubulaire équipée de deux supports en fonte GS.
Quatre liaisons élastiques entre carrosserie et essieu.
Bras tirés, fonte GS, articulés sur embouts rapportés de traverse. Douille à aiguilles.
Etanchéité assurée par joint à triple lèvre.
Amortisseur double effet. Loi d'amortissement unique. (208).
Butée d'attaque : sur carrosserie.
Butée de détente : par l'amortisseur.
Barres de torsion à dentelures différentielles (30 - 32 dents) - ancrage aux bras et aux supports de traverse.

: barre gauche, 2 repères peinture blanche — Ø = 17,9 mm.

: barre droite, 1 repère peinture blanche — Ø = 17,9 mm.

Moyeu tambour avec roulement étanche à double rangée de billes (56 x 25 x 32 mm).

Parallélisme : 1 ± 1 mm (ouverture).

ALLUMAGE

Allumage électronique à déclenchement électromagnétique.

► **Allumeur :**
Marque : BOSCH ou DUCELLIER
Référence des courbes : C 061 – D 046
Résistance du générateur d'impulsions : 300 Ω environ.

Calage dynamique (*capsule à dépression débranchée*) **8° au régime ralenti**

Avance centrifuge	Avance à dépression
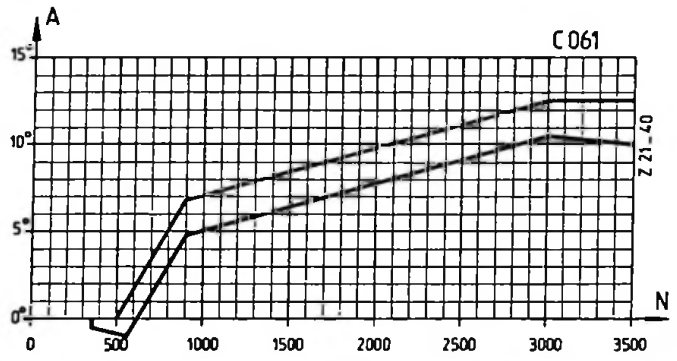	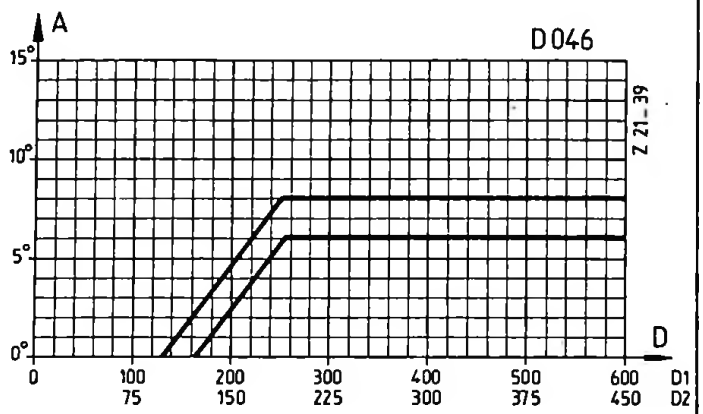
A : Avance allumeur N : Tr/mn allumeur	D 1 : Dépression en m.bar D 2 : Dépression en mm.Hg

► **Bobine d'allumage :**
- Type BTR 02 (sèche)
- Marque : DUCELLIER - MAGNETTI MARELLI.
- Résistance de l'enroulement : primaire/secondaire : 0,8 Ω/6500 Ω environ

► **Module transistorisé :**
- Type MTR 02 (accolé à l'allumeur)
- Marque : BOSCH

► **Bougies :**
- A siège plat "Fine Line"
- Couple de serrage 2,5 m.daN
- Ecartement des électrodes 0,80 mm
- Marques EYQUEM FC 42 LS
  CHAMPION C 10 YCC

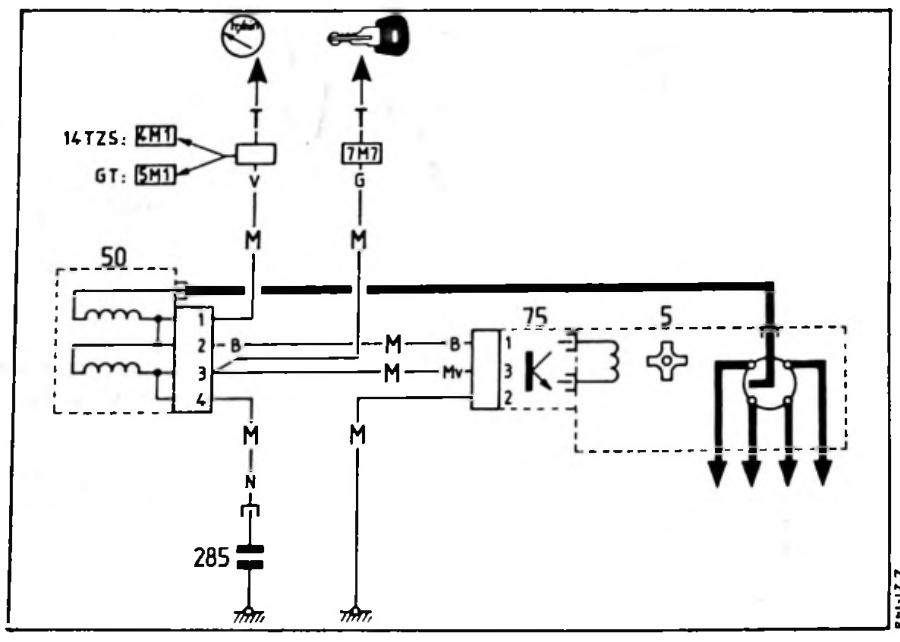

Légende :

5. Allumeur
50. Bobine d'allumage
75. Module transistorisé
285. Antiparasite radio.

● **Coupure d'avance à dépression :**

Le piquage de la dépression s'effectue au voisinage de la tranche du papillon. Pour ne pas perturber le ralenti (géré par le calculateur), on coupe l'avance à dépression par l'intermédiaire du contacteur dans le régulateur de ralenti (pied levé).

PRINCIPE DE FONCTIONNEMENT

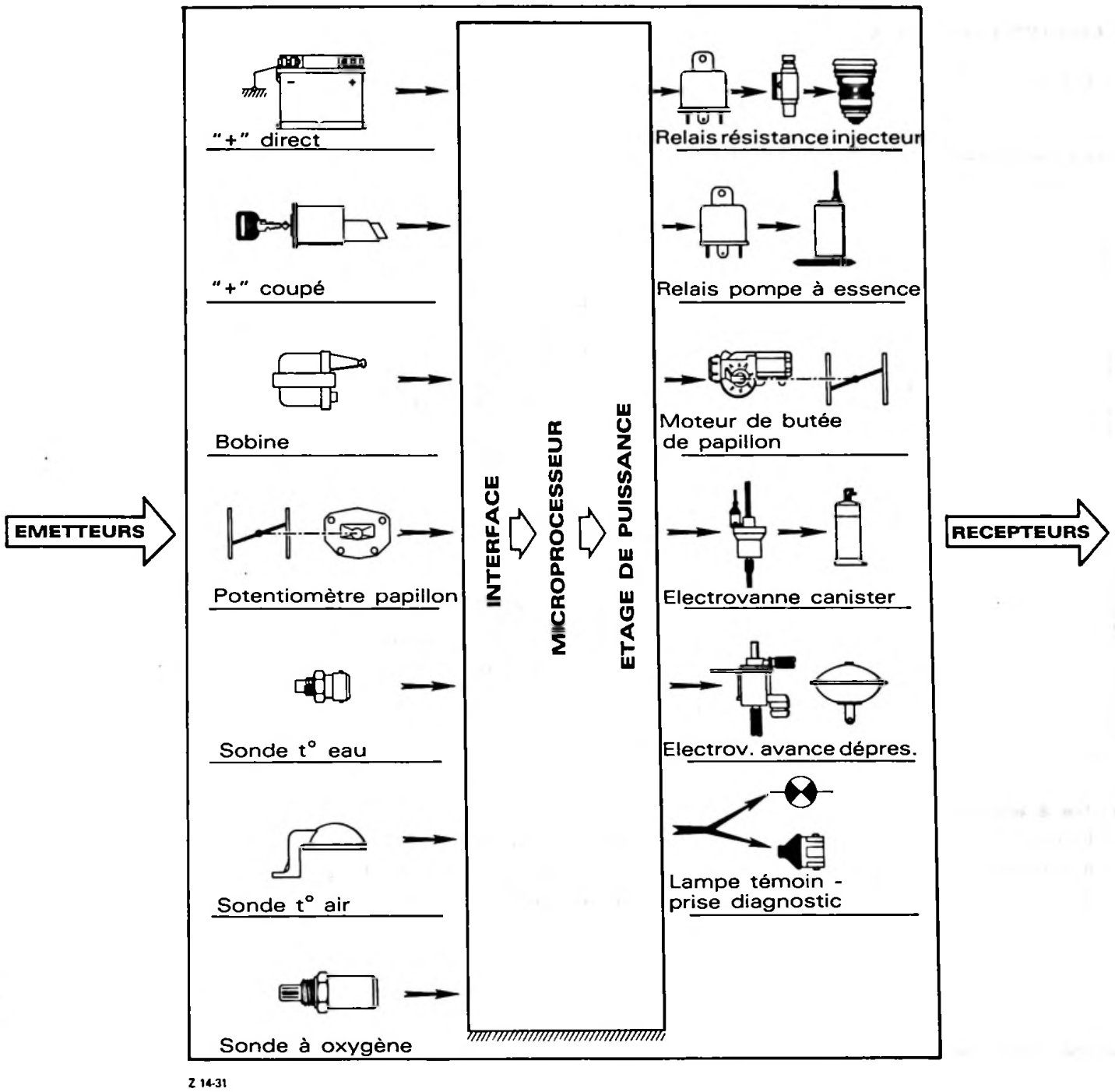

Z 14-31

Le MONO-JETRONIC est un système d'injection qui utilise 1 seul injecteur électro-magnétique pour les 4 cylindres.

Cet injecteur, placé dans l'unité centrale d'injection, injecte le carburant de façon intermittente dans le flux d'air au-dessus du papillon. La répartition du mélange s'effectue dans le collecteur d'admission comme dans les applications à carburateur.

Le calculateur détermine le temps d'injection à partir des paramètres principaux :

- **angle du papillon** (potentiomètre sur axe),
- **régime moteur** (primaire allumage).

D'autres paramètres, tels que températures d'eau et d'air, peuvent apporter des corrections au signal de base.

Enfin, l'utilisation d'un pot catalytique trifonctionnel impose un système bouclé en amont de celui-ci, d'où l'utilisation d'une sonde à oxygène.

PRINCIPE – DISPOSITION DES ORGANES

Pompe à essence électrique

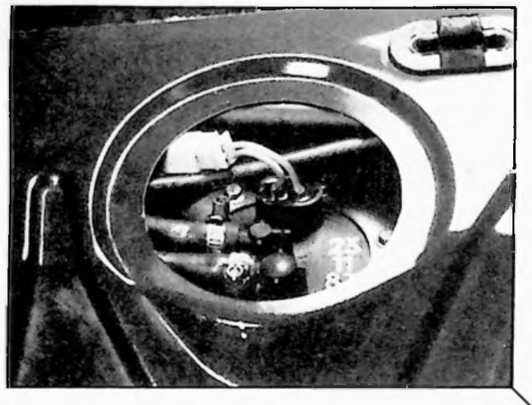

88 295

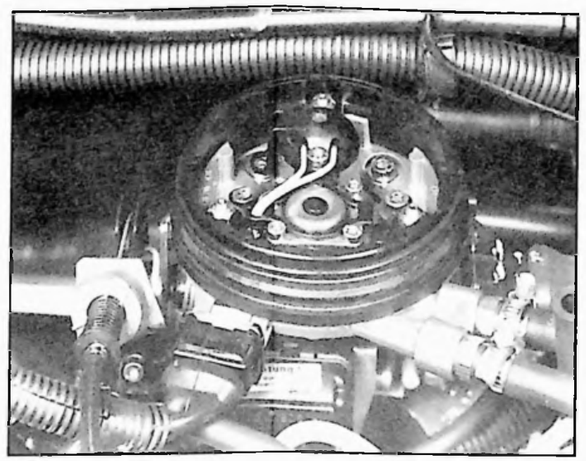

88 293

Calculateur

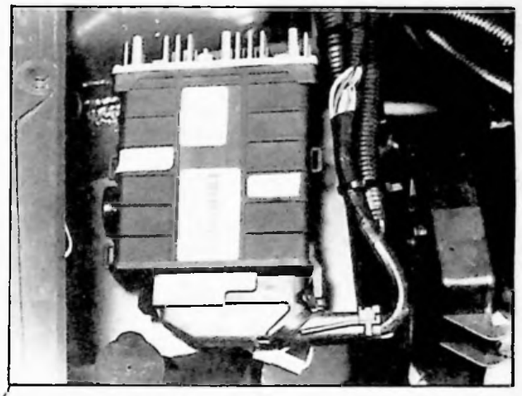

88 292

Filtre à essence (sur réservoir)

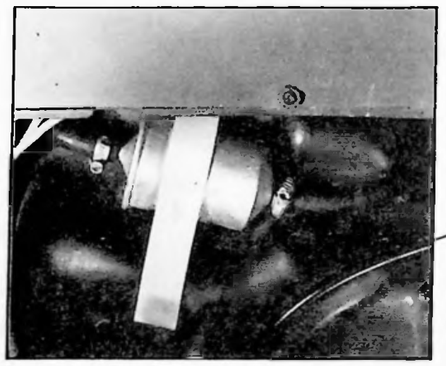

88 290

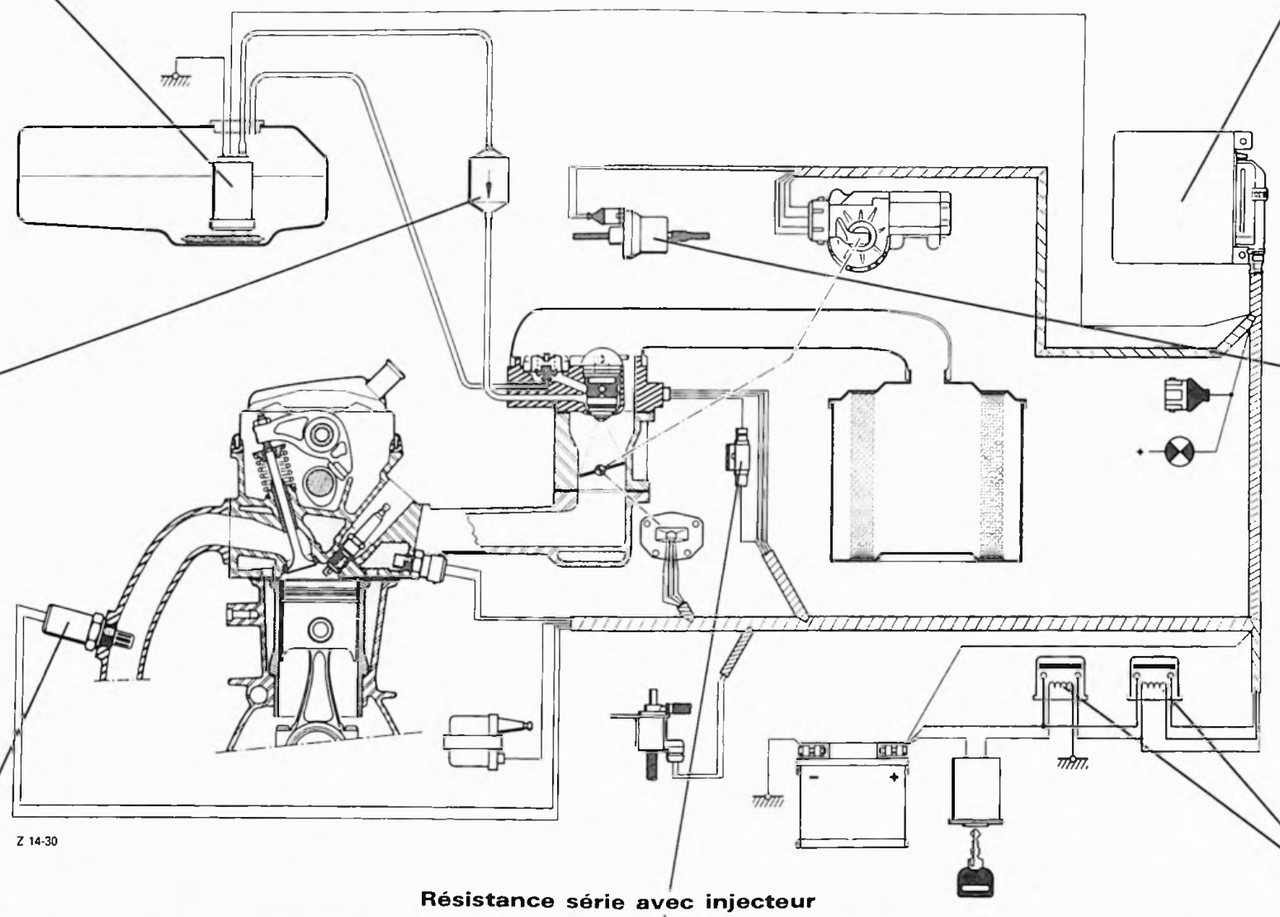

Z 14-30

Electrovanne canister

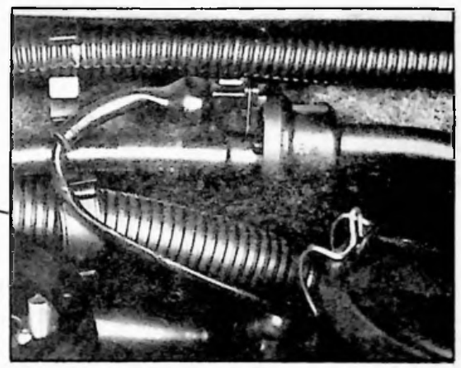

88 297

Sonde à oxygène

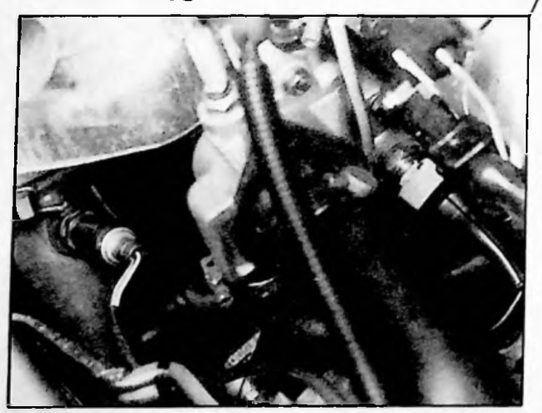

88-296

Résistance série avec injecteur

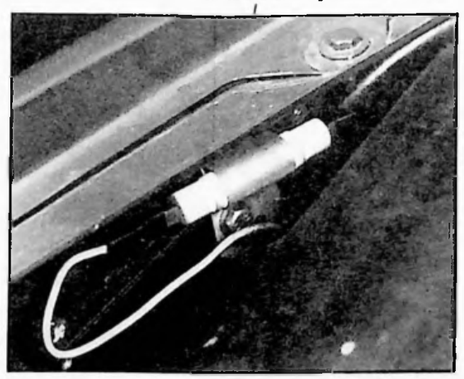

88-294

Relais

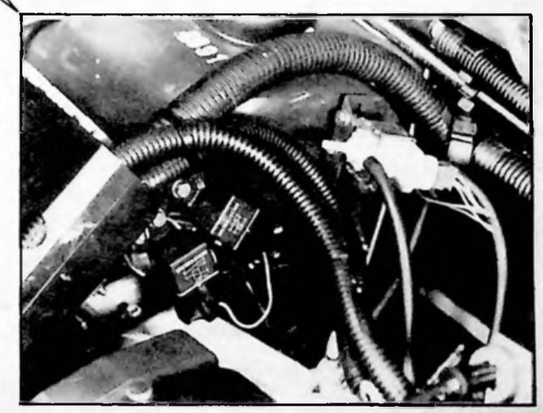

88 291

DESCRIPTION ET FONCTIONNEMENT DES ORGANES

CIRCUIT D'ESSENCE

Le système fonctionne sous une pression ≃ 1 bar d'où l'appellation type "moyenne pression".

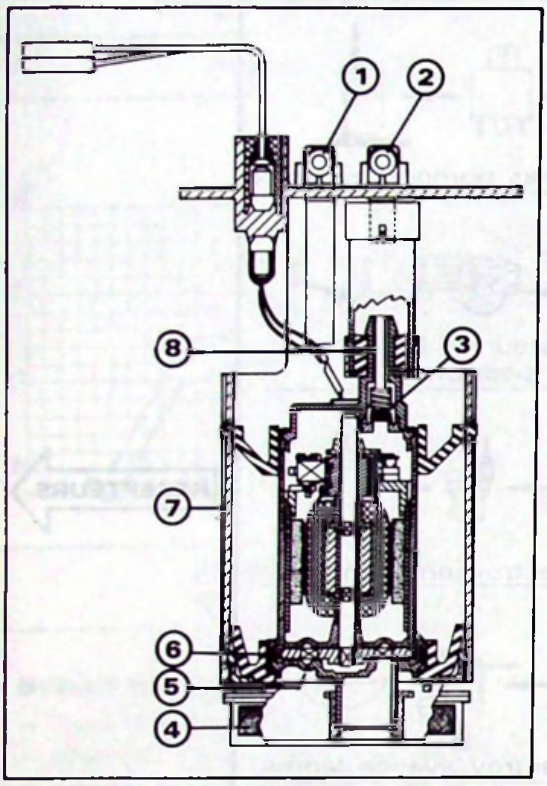

Z 17-9

Pompe à turbine immergée dans le réservoir :

– pression	1,1 bar
– débit	80 à 100 l / heure
– puissance maxi	60 W
– alimentation	12 V
– référence BOSCH	EKP5

① : Retour
② : Sortie
③ : Clapet anti-retour
④ : Tamis
⑤ : Orifice de dégazage
⑥ : Turbine
⑦ : Boîtier support
⑧ : Manchon élastique

Filtre à essence :

– Identique au filtre des véhicules de la gamme CITROËN équipés d'injection (corps aluminium).
– Il est implanté sur le réservoir au moyen d'une sangle ; seuil de filtration 8 à 10 microns.
– Sens de montage (⇨) pour permettre au tamis de sortie d'intercepter d'éventuels débris de papier.

Unité centrale d'injection :

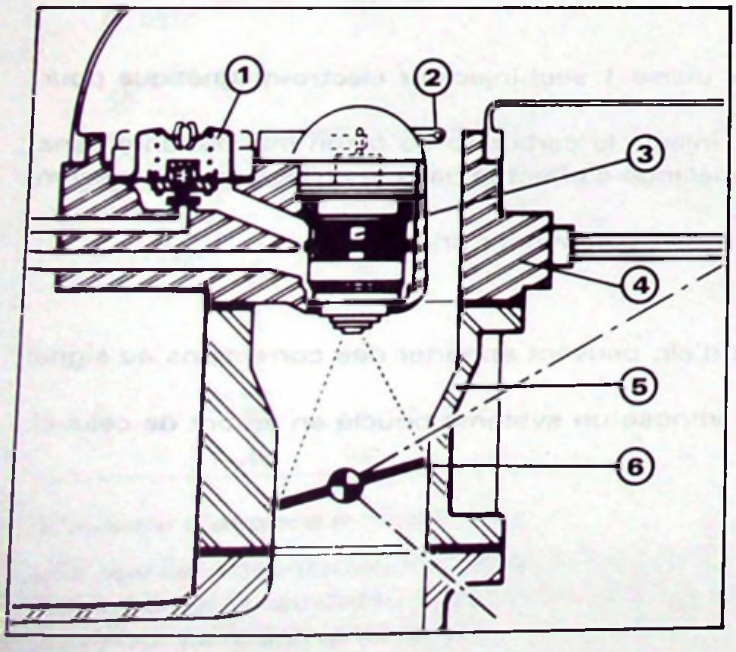

Z 14-30

① : Régulateur de pression
② : Sonde de température d'air
③ : Injecteur électromagnétique
④ : Partie hydraulique
⑤ : Boîtier de papillon
⑥ : Papillon

CIRCUIT ELECTRONIQUE

Calculateur :

Fixé sur le passage de roue avant droit.

- Détermine : le temps d'injection pour tous les cas de fonctionnement moteur.
- Commande la pompe à essence
  la régulation du régime ralenti
  la purge du canister
  la coupure d'avance à dépression
- S'adapte aux évolutions du moteur, du carburant et aux conditions atmosphériques
- Protège le moteur des surrégimes (7200 tr/mn)
- Coupe l'injection en décélération (température d'eau > 70° et régime moteur < à 2200 tr/mn
- En cas de défaillance de certains émetteurs :
  - se met en mode dégradé,
  - informe le conducteur par l'allumage d'une lampe,
  - oriente le réparateur dans son diagnostic (autodiagnostic).

Potentiomètre sur axe de papillon :

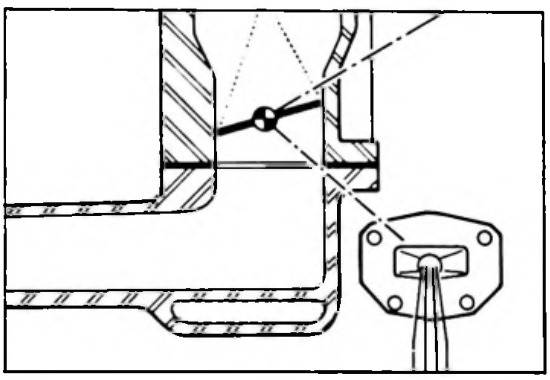

Z 14-30

Système à 2 pistes afin de mesurer l'angle de papillon d'une manière très précise, notamment dans les petits angles.
Le potentiomètre est alimenté sous 5 volts, et délivre des tensions proportionnelles à l'angle de papillon.

Régulateur de ralenti :

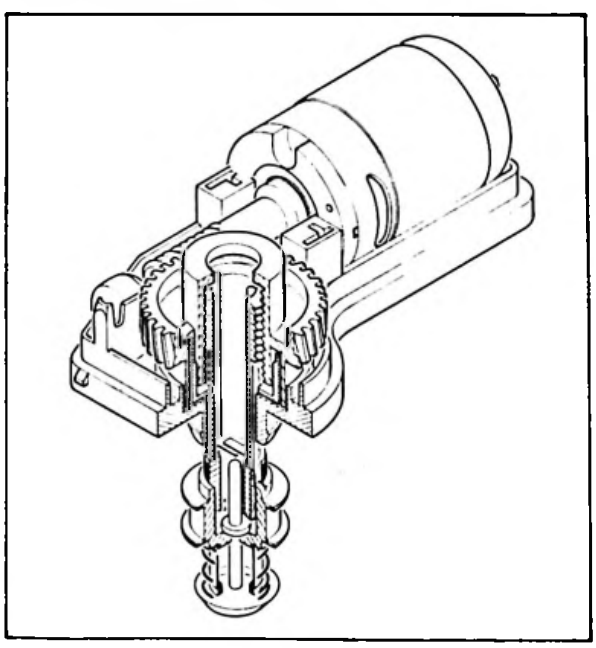

Moteur à courant continu 12 volts.
Il peut donc fonctionner dans les 2 sens.
Au ralenti, le calculateur compare l'information vitesse de rotation moteur (allumage) avec la vitesse de ralenti programmée dans le calculateur. Puis, il actionne le régulateur et celui-ci, au travers d'une démultiplication 1/24, commande progressivement la butée papillon. Il y a donc constamment un bouclage, d'où la suppression du réglage de ralenti.

Le régulateur est équipé d'un contacteur de ralenti pré-réglé.

Régulateur de pression :

Le régulateur de pression est placé dans l'unité centrale. La pression régnant dans la chambre du régulateur est identique à la pression en amont du papillon.
Il permet donc d'avoir une valeur constante au niveau de l'injecteur, entre la pression derrière le clapet à bille et la pression du point d'injection.
Différentielle de pression = 1 bar.

Injecteur : (électromagnétique)

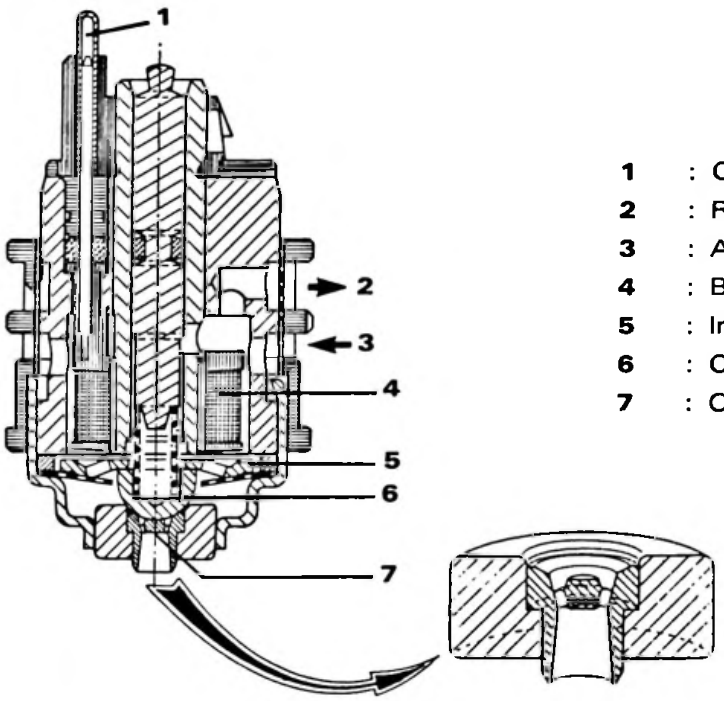

1 : Connexion électrique
2 : Retour du carburant
3 : Arrivée du carburant
4 : Bobine
5 : Induit plat
6 : Clapet à bille
7 : Orifices de dosage

L'injecteur est placé dans le flux d'air en amont du papillon.
Les injections sont déclenchées à la cadence des impulsions d'allumage (4 injections pour 1 cycle moteur).
La pulvérisation du carburant s'effectue par 4 orifices obliques.
On obtient ainsi un jet de forme conique ≃ 60°.
La quantité injectée dépend uniquement du temps d'ouverture, le temps de commutation étant négligeable.
- Résistance de l'injecteur : 1,4 Ω
- Filtre de protection : 50 microns.

CIRCUIT D'AIR

Le circuit d'air est simplifié au maximum. La quantité d'air passe intégralement par le papillon des gaz.
En position ralenti, la butée papillon est déterminée par un servomoteur.
La sonde de température d'air, placée au-dessus de l'injecteur, informe le calculateur afin que celui-ci calcule le temps d'injection par rapport à une masse d'air.

Résistance de la sonde d'air à 20° C = 2500 ± 250 Ω .

Sonde de température d'eau (CTN) :

Implantée dans le boîtier sortie d'eau, elle informe le calculateur de la température du moteur.

Sonde de température d'air (CTN) :

Placée dans le flux d'air sur un chapeau plastique coiffant l'injecteur. Elle informe le calculateur de la température de l'air et, par conséquent, de la quantité massique.

Sonde à oxygène :

Placée sur l'échappement entre le moteur et le pot catalytique, elle délivre en permanence au calculateur une information reflétant le dosage (air/essence) du mélange injecté.
La sonde est à 4 fils :
— 2 pour le réchauffage.
— 1 pour tension de la sonde
— 1 pour masse sonde à calculateur.

CIRCUIT D'EVAPORATION

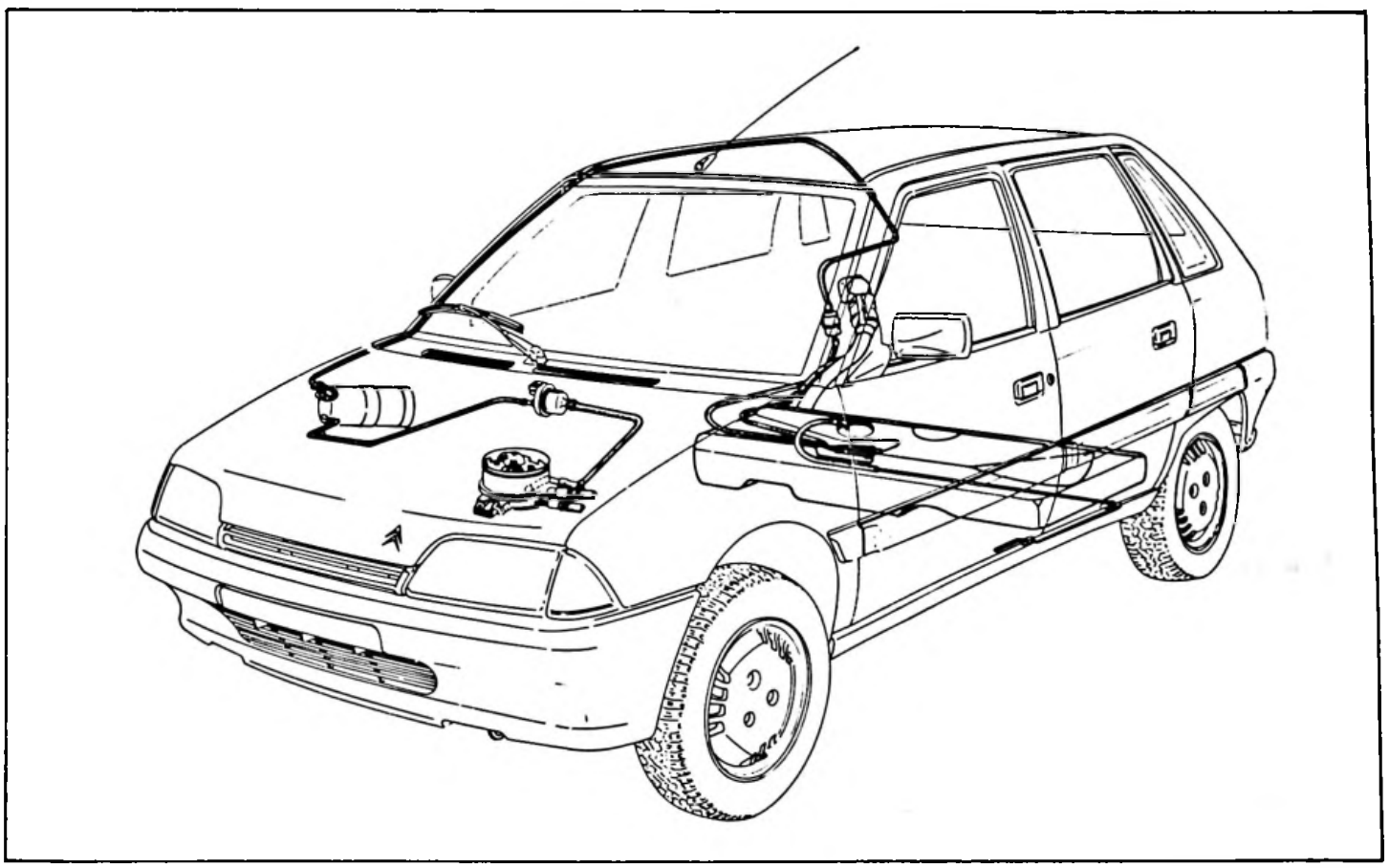

Z 17-10

Ce dispositif permet de recycler les vapeurs d'essence dans le moteur.

Moteur arrêté :

Le canister (filtre à charbon actif) absorbe les vapeurs d'essence venant du réservoir.

Moteur tournant :

Le canister se vide (se purge) en aval du papillon, au travers de l'électrovanne. Cette électrovanne s'ouvre lorsque les paramètres déterminés par la stratégie du calculateur sont atteints.

Nota : L'électrovanne est passante lorsqu'elle n'est pas alimentée. La commande est du type RCO, tension nominale : 12 volts.

CONTROLE DES ORGANES ELECTRIQUES / ELECTRONIQUES

RECHERCHE DE PANNES, SUITE A ALLUMAGE DU VOYANT OU CONSTATATION DU CLIENT

Le calculateur électronique est équipé d'une mémoire où sont enregistrés le (ou les) éventuel(s) faut(s) de fonctionnement du système (permanent ou fugitif).

Le réparateur a la possibilité d'interroger cette mémoire, à l'aide du boîtier à afficheur numérique N° **4097-T** ou de la station diagnostic **CITROËN 26A.**

Il est IMPERATIF de respecter l'ordre suivant, lors de toute recherche de panne.

1 - Lecture du (ou des) code(s) défaut(s), les noter, puis effacement de la mémoire.
2 - Branchement de la boîte à bornes (N° **4109-T**).
3 - Contrôle du système : recherche de panne(s) et réparation.
4 - Essai sur route.
5 - Refaire une lecture du (ou des) code(s) défaut(s) pour valider la réparation.

1° Lecture du (ou des) code(s) défaut(s) :

Branchement du boîtier à afficheur numérique : Interrupteur (**a**) en position 1.

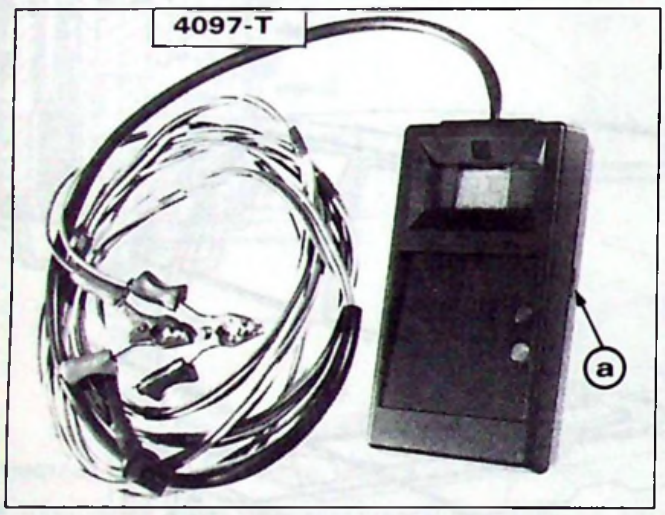

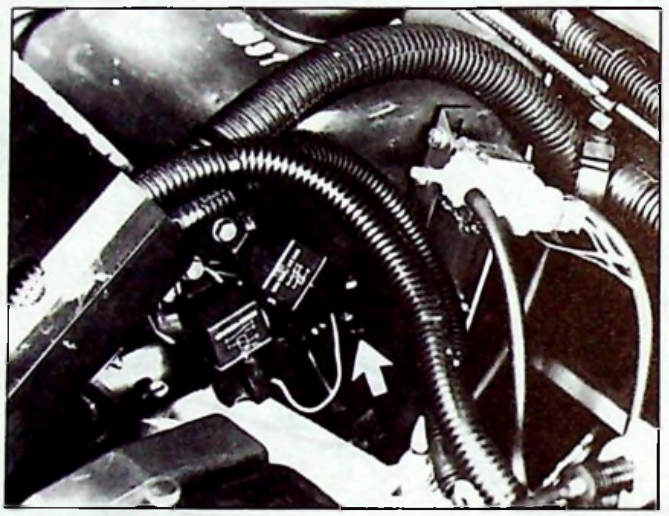

88-291

2° Branchement de la boîte à bornes :

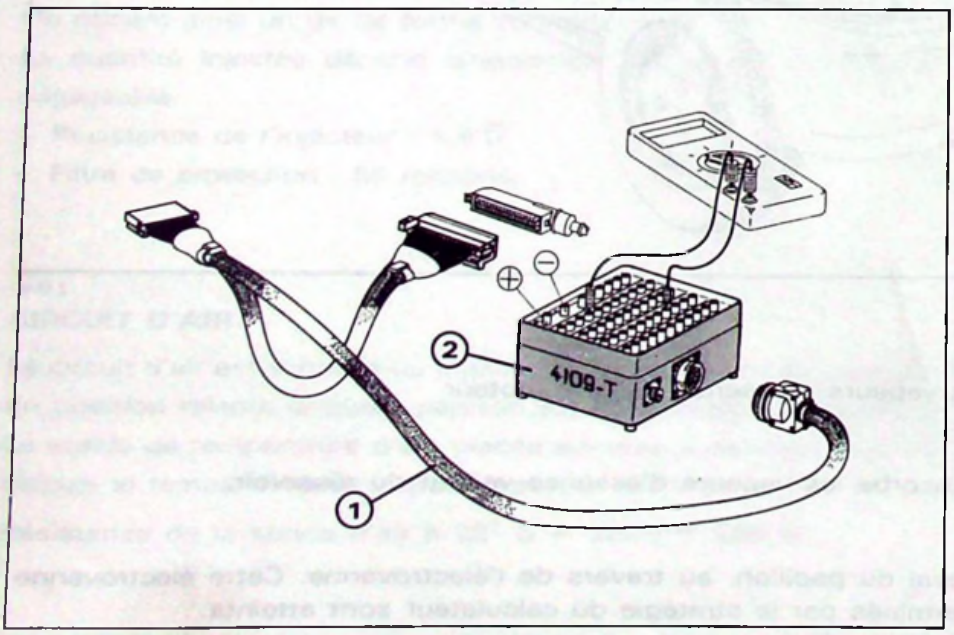

L 52-11

Montée en dérivation sur le peigne du calculateur, à l'aide d'un faisceau intermédiaire, elle permet d'effectuer les différents contrôles électriques sans avoir à intervenir sur le connecteur du calculateur. On évite ainsi les risques potentiels de détérioration du connecteur.

Prendre le faisceau intermédiaire 25 voies (**1**) et le raccorder à la boîte à bornes (**2**).
L'appareil de mesures se branche sur les bornes repérées, sur la face supérieure de la boîte à bornes.
La numérotation, reportée sur la boîte à bornes correspond à la numération existante sur le connecteur de calculateur.

• LISTE DES CODES DEFAUTS

	DESIGNATION	CODE
	Début de séquence	12
	Fin de séquence	11
DEFAUTS	Température d'air	13
	Température d'eau	14
	Régulation de ralenti	21
	Auto-adaptation régulation de richesse	31

	DESIGNATION	CODE
DEFAUTS	Potentiomètre papillon	33
	Information bobine (*ne pas tenir compte de cette info*)	41
	Sonde à oxygène	51
	Régulation de richesse	52
	Tension alimentation et batterie	53
	Calculateur	54

• LISTE DES CODES D'ACTIVATIONS

	DESIGNATION	CODE
ACTIVATIONS	Relais pompe à essence	
	Commande des injecteurs	92
	Electrovanne de régulation de ralenti	93
	Electrovanne de purge canister	94
	Compresseur de climatisation	95

• PROCEDURE DE TEST

LECTURE DE DEFAUT	EFFACEMENT DE DEFAUT	ACTIVATION
Mettre le contact : 00	Mettre le contact : 00	Brancher l'appareil 00
Appuyer 2 secondes sur le bouton vert 12	Effectuer un nouveau test jusqu'à l'apparition du code 11	Appuyer 10 secondes sur le bouton rouge ..... EF
		Mettre le contact.
Appuyer 2 secondes sur le bouton vert ..... 14 (exemple de défaut) répéter éventuellement l'opération	Appuyer 10 secondes sur le bouton rouge ..... EF	Contrôler le fonctionnement du relais pompe 00
	Répéter la procédure lecture de défaut : seuls les codes 12 et 11 doivent apparaître	Appuyer sur le bouton vert ..... 92 Contrôler successivement le fonctionnement des autres actionneurs, en appuyant à chaque fois sur le bouton vert.
Appuyer 2 secondes sur le bouton vert ..... 11 Couper le contact	Couper le contact	

CODE DEFAUT	ORGANES IMPLANTATION	CONTROLES	CONNECTEUR SUR BOITIER ELECTRONIQUE	BOITE A BORNES	BORNES ORGANES	VALEURS	FONCTION DE SECOURS	DEFAUTS GRAVES OU mineurs	CODES INDUITS
13	Sonde de Température d'air (844) (*dans CIM*)	Ohmmètre	Débranché	14-25 ou 6		à – 10°C : R = 8200 à 11000 Ω à + 20°C : R = 2250 à 2750 Ω à + 50°C : R = 760 à 910 Ω	Oui	**m**	
14	Sonde de température d'eau (841) (*sur boîtier sortie d'eau*)	Ohmmètre		2-25 ou 6	vert	à – 10°C : R = 8200 à 11000 Ω à + 20°C : R = 2250 à 2750 Ω à + 80°C : R = 290 à 370 Ω	Oui	**G** ⊗	31
21	Régulateur de ralenti — Moteur	Ohmmètre		23-24	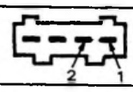	R = 5,5 Ω	Oui	**G** ⊗	
	Régulateur de ralenti — contact de ralenti			3-25 ou 6	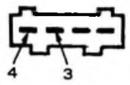	papillon fermé : R = 0 papillon ouvert : R = ∞			
31	Auto adaptation régulation de richesse (833) *sonde oxygène*	Voltmètre	Branché moteur tournant	20-5	gris	– Contrôle de la fonction sur le calculateur : attendre 30 secondes (préchauffage de la sonde) Lire la tension aux bornes 20 et 5 : 0 →1V→ 0 →1V – Contrôle de la sonde seule, moteur tournant Lire la tension sur le connecteur gris : **0,8 V** fixe – Vérifier les fils HT, l'étanchéité du circuit d'échappement.	Non	**m**	51-52
33	Potentiomètre papillon — Alimentation	Voltmètre		8-25 ou 6 ou 1		U = 4,5 à 5,5 V	Oui	**G** ⊗	
	Potentiomètre papillon — 1ère piste			7-25 ou 6	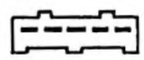	actionner le papillon : U ≃ de 1 à 4,5 V			
	Potentiomètre papillon — 2e piste			18-25 ou 6	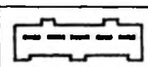	actionner le papillon : U ≃ de 0 à 4 V			
41	Signal régime moteur	Voltmètre	Branché moteur tournant	1-5 ou 6		voir Note AX (1) N° 20	Non	**m**	
51	Sonde à oxygène (833)	Voltmètre	Branché	20-5	Gris	Voir test relatif au code 31	Oui	**G** ⊗	52
52	Régulation de richesse sonde à oxygène	Voltmètre	Branché moteur tournant	35 et 32		Vérifier l'étanchéité des circuits admission et échappement Voir test relatif au code 31	Non	**G** ⊗	
53	Tension alimentation du calculateur et des capteurs	Voltmètre	Branché	4 et 5 ou 6	Batterie	Ce code correspond à la tension d'alimentation **10 à 15,5 volts** Vérifier le circuit de charge	Non	**m**	
54	Calculateur					Calculateur hors service	Non	**G** ⊗	
	Injecteur	Ohmmètre			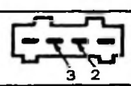	R = 1,4 Ω			
	Résistance additionnelle	Ohmmètre				R = 3 Ω			
	Electrovanne canister	Ohmmètre		12-1 relais 731		R = 40 Ω			
	Electrovanne coupure d'avance	Ohmmètre		3-1 relais 731		R = 28 Ω			

CIRCUIT ELECTRIQUE

- **Témoin tableau de bord :**

  Défaillance moteur (orange)

- **Relais d'alimentation :**

  Il permet d'alimenter le calculateur en + coupé.

- **Relais de pompe et d'injection :**

  Ces deux organes sont alimentés par le même relais et la masse de celui-ci est coupée par le calculateur.

- **Résistance additionnelle :**

  Résistance de 3 Ω. Son implantation, en série avec l'injecteur, a permis de réaliser un injecteur avec une résistance très faible, afin de minimiser les temps de commutation.

▶ **Schéma de principe :**

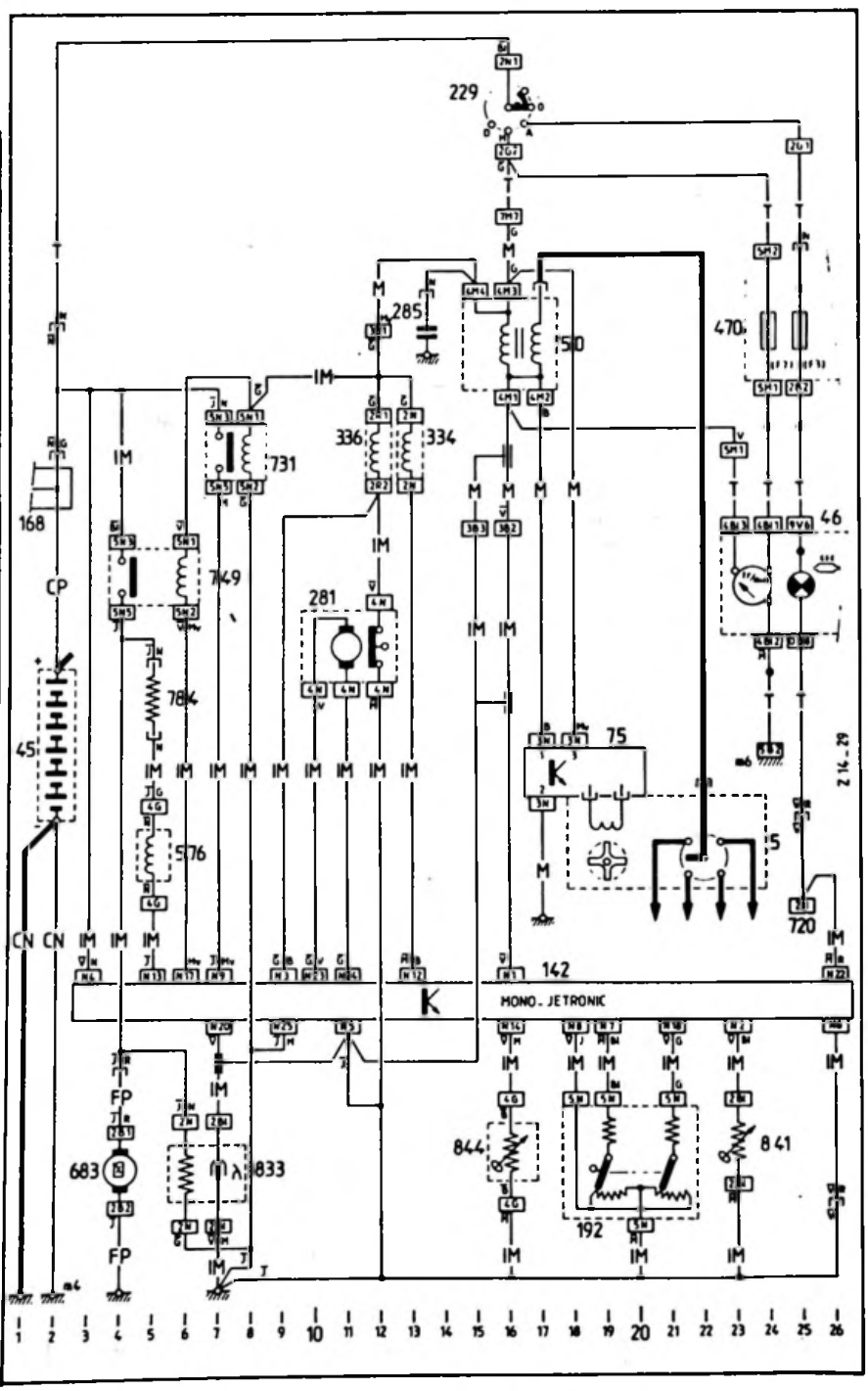

Nomenclature des pièces

5	Allumeur
45	Batterie
46	Bloc contrôle
50	Bobine d'allumage
75	Boîtier d'allumage (module)
142	Calculateur injection
168	Connecteur batterie
192	Contacteur sur axe papillon
229	Contacteur antivol
281	Régulateur de ralenti
285	Condensateur bobine
334	Electrovanne canister
336	Electrovanne dépression allumeur
470	Fusibles
576	Injecteur
683	Pompe à essence
720	Prise diagnostic
731	Relais d'alimentation
749	Relais de pompe à essence et d'injection
784	Résistance additionnelle injecteur
833	Sonde "Lambda"
841	Sonde de température d'eau injection
844	Sonde de température d'air injection

Nomenclature des faisceaux

CN	Câble négatif
CP	Câble positif
FP	Pompe
IM	Injection moteur
M	Moteur
T	Tableau de bord

CONTROLE DU CIRCUIT D'ESSENCE :

Le relais 749 alimente, à la fois, l'injecteur et la pompe à essence (voir schéma électrique).
Cette-ci est donc actionnée :
- 1 à 2 secondes après la mise du contact.
- lorsque le calculateur reçoit l'information de l'allumage.

▶ CONTROLE DE LA PRESSION :

Placer un manomètre sur l'alimentation du corps d'injection Monopoint.

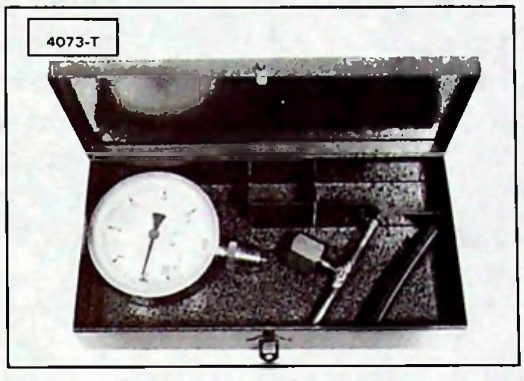

83-567

Pression : 1 à 1,2 bar

▶ CONTROLE DU DEBIT DE LA POMPE :

Actionner la pompe pendant15 secondes (faire tourner le moteur en alimentant directement la borne 5 du connecteur du relais 749).

Débit mini = 0,420 l pour 15 s.

CONTROLE DU RALENTI ET RICHESSE

▶ **Régime de ralenti :**

- Le régime de ralenti **n'est pas réglable**.
- Un moteur électrique commandé par le calculateur assure la régulation du régime :

moteur chaud : **850 ± 50 tr / mn**

Si le régime est incorrect, rechercher la cause (auto-diagnostic).

▶ **Richesse au régime de ralenti :**

La richesse n'est pas réglable. C'est la sonde à oxygène qui informe le calculateur et celui-ci régule automatiquement l'injection :

CO < 0,5 %.

VIGNETTE REGLEMENTATION ANTIPOLLUTION

La conformité du moteur aux normes limites des polluants est attestée par AUTOMOBILES CITROËN à l'aide d'une étiquette collée sur la traverse avant précisant les **réglages moteur indispensables** pour satisfaire aux normes.

INFORMATION OM AVGASKONTROLL AUTOMOBILES CITROËN ⩓	BOF 4T
FORDONSMODELL : AX 11 C 15 FORDONSTYP : 1-2	TÄNDINSTÄLLNING BORTKOPPLAD VAKUUMDOSA 8° ± 2 F.O.D VID 850 v/min
MOTORFAMILJ : G-HDZ-90 MOTOR TYP : HDZ	TOMGÅNG AVSTÄNGDA FLÄKTAR 850 v/min EJ INSTÄLLBAR
CYLINDERVOLYM : 1124 cm3	
VENTILSPEL . KALL MOTOR : INSUG : 0,2 ± 0,05 mm AVGAS : 0,4 ± 0,05 mm	CO : VID TOMGÅNG : ⩽ 0,5% HC : VID TOMGÅNG : ⩽ 100 ppm CO_2 : VID TOMGÅNG : ⩾ 11% EJ INSTÄLLBAR
AVGASRENANDE SYSTEM = 3 CL-CAN-OTR1	FORDONET ÖVERENSSTÄMMER MED KRAVEN I NATURVÅRDSVERKETS BESTÄMMELSER A12-REGULATION

PIECES DE RECHANGE

DESIGNATION	FOURNISSEUR	N° P.R.
Boîtier électronique	BOSCH 0280 000 724	96 059 969
Sonde à oxygène	BOSCH 0258 003 078	96 036 827
Corps d'Injection Monopoint	BOSCH 0438 201 052	96 048 426
Injecteur	BOSCH 0280 660	96 019 889
Résistance additionnelle	BOSCH 0280 159 000	96 035 750
Sonde de température d'eau	BOSCH 0280 130 026	91 514 549
Electrovanne purge canister	BOSCH 0280 142 156	96 002 768
Pompe à essence	BOSCH 0580 453 508	96 007 671
Filtre à essence	BOSCH 0450 905 095	95 470 540
Electrovanne dépression allumeur	ELBI 368 008	95 633 977
Pot catalytique	TR PSA K 017	96 014 787
Bougies	EYQUEM FC 42 LS	96 037 952
	CHAMPION C 10 YCC	—

ENTRETIEN DU MOTEUR ET DES DISPOSITIFS ANTIPOLLUTION

KM / OPÉRATIONS	1500 km – 2500 km	12500	25500	37500	50000	62500	75000	87500	100000	112500	125500	137000	150000
STATION-SERVICE													
Vidange / plein :													
– moteur	X	X	X	X	X	X	X	X	X	X	X	X	X
Remplacement :													
– cartouche filtre à huile	X	X		X		X		X		X		X	
– cartouche filtre à air			X		X		X		X		X		X
Niveau :													
– circuit de refroidissement	X	X	X	X	X	X	X	X	X	X	X	X	X
Vérification :													
– lampe témoin du système antipollution		X		X		X		X		X		X	
ENTRETIEN													
Contrôle, réglage ou remplacement :													
– bougies			X		X		X		X		X		
– état et tension courroies d'accessoires			X		X		X		X		X		X
– remplacement du filtre à essence			X		X		X		X		X		
Contrôle étanchéité et aspect :													
– circuit de recyclage d'entrebâilleur de papillon					X				X				X
– circuit de dépression allumeur					X				X				X
Essai du véhicule	X		X		X		X		X		X		X
Contrôle antipollution	X		X		X		X		X		X		X
OPÉRATION SUGGÉRÉE													
Jeux aux soupapes			X										

CITROËN SERVICES APRÈS-VENTE TECHNIQUE APRÈS-VENTE	**NOTE TECHNIQUE**	**AX** **0**
APPLICATION : **TOUS PAYS**	CONCERNE : **AX TOUS TYPES** **ANNEE MODELE 1991**	**N° 21**
DIFFUSION : **TOUS PAYS**		Le 13 Juillet 1990
CE DOCUMENT EST A CLASSER DANS: **RECUEIL DE NOTES N° MAN 008920**		1022

La gamme **"AX ANNEE-MODELE 1991"** se caractérise par :

90-169

– Nouvelles Appellations commerciales * :

NIVEAU 1	NIVEAU 2	NIVEAU 3	NIVEAU 4	NIVEAU 5	SPORT
E - TE D	RE-TGE RD-TGD *	TRE-TRS TRD	TZX * -TZS TZD	GT	SPORT

- **AX 10** - ITALIE - **Direction :** Crémaillère à course limitée : L = 72 mm, identique à celle des AX DIESEL, GT et SPORT.

- **AX 11** - (Niveau 3) - **Liaison au sol** : Montage de la barre anti-roulis avant Ø = 19 mm.
  A l'arrière, barres de torsion Ø = 17,9 mm (*au lieu de Ø = 17,1 mm*).

- **AX GT à carburateur :** Nouveau réglage de l'allumage en vue de permettre le fonctionnement du moteur à l'essence d'indice d'octane 95 RON - (Note Technique à venir).

- **AX 14 et GT injection :** Nouveaux réglages du moteur - Nouveau rapport volumétrique - Nouvel arbre à cames - Repère médaille KDY (*au lieu de KDZ*) (Note Technique à venir).

- **AX GT Tous Types :** Montage de série des lève-vitres électriques et du dispositif de condamnation centralisée des portes. Ceintures à enrouleur aux places arrière.

- **AX Tous Types - Equipement :**

Nouveau style des enjoliveurs de roue de type "Ful Cover".
Montage sur toutes versions :
- du rétroviseur extérieur côté droit.
  (AX 10E et AX 14D réglable de l'extérieur).
- des appuis-tête sur sièges avant.
  Nouvel emplacement de la plaque Constructeur sur traverse supérieure avant.

- **AX Auto-école :**

Nouvelle appellation commerciale AX 14TRD (en remplacement de AX 14RD). Planche de bord comportant quatre aérateurs.
Nouvelle disposition du boîtier de commande prioritaire des indicateurs de changement de direction.

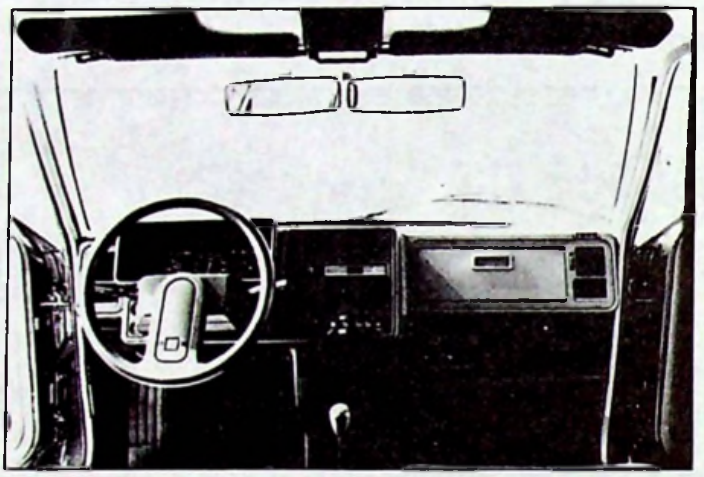

TEINTES CARROSSERIE

TEINTES NOUVELLES	CODE	TEINTES MAINTENUES	CODE	TEINTES SUPPRIMEES	CODE
Bleu Liberté	EMZ	Blanc Meige	EWT	Blanc Crémant	EWA
Gris Dolmen*	ETB	Bleu Olympe*	EMD	Bleu des Tropiques	EPW
Gris Cristal*	ETP	Bleu Memphis	EMQ	Gris Axinite*	ETM
Gris Silex*	ETW	Gris Météore*	EYY	Brun Castor*	EEG
		Noir**	EXY	Gris Perlé*	EVE
		Rouge Delage	EKA		
		Rouge Furio	EJX		

* Métallisée vernie - **Vernie

HABILLAGE EXTERIEUR

TEINTES CARROSSERIES	TEINTES HABILLAGE PLASTIQUE	
Blanc Meije	Gris (FYB) E - D - RE - RD	Blanc (FWT)
Rouge Furio		Rouge (FJX)
Noir Verni	Noir FXX	
Gris Cristal	Gris (FYF) TRS injection - GT - Sport	Gris (FYB)
Gris Dolmen	Gris (FZQ) TRS Injection - GT	Gris (FYB)
Autres	Gris (FYB)	

GARNISSAGE INTERIEUR

E - D	TE	RE - TGE - TGD	TRE - TRS - TRD	TZX-TZS	GT	SPORT
Jersey Quadri	Jersey Uni	Jersey Beluga	Tissu Sauvage	Velours Télégraphe	Velours Diaphite	Jersey Uni
Gris *OPTION :* TEP Gris	Noir Bande grise	Gris	Gris *OPTION:*Velours TELEGRAPHE	Gris	Gris/Noir	— *OPTION :* VIP

APPELLATION COMMERCIALE	SYMBOLE MINES	PUIS. FISCALE (FR) (CV)	MOTEUR			BOITES DE VITESSES		PAYS DE COMMERCIALISATION													
			TYPE	CYLINDREE CM³	PUISSANCE DIN (Ch)	NOMBRE DE RAPPORTS	TYPE BVM	FRANCE	R F A	AUTRICHE	BELGIQUE	DANEMARK	ESPAGNE	FINLANDE	GRANDE-BRETAGNE	ITALIE	NORVEGE	PAYS BAS	SUEDE	SUISSE	PORTUGAL
AX SPLASH	ZA - ZA	4	C1A	954	45	4	2CA37								*						
AX 10 E (3 portes)	ZA - ZA	4	C1A	954	45	4	2CA37	*						*	*						
AX KWAY (3 portes)	ZA - ZA	4	C1A	954	45	4	2CA37	*													
AX 10 TE (3 portes)	ZA - ZA	4	C1A	954	45	4	2CA37									*					
AX-HIT (3 portes)	ZA - ZA	4	C1A	954	45	4	2CA37				*										
AX 10 RE (3 portes)	ZA - ZA	4	C1A	954	45	4	2CA37						*								*
AX 10 TGE (3 portes)	ZA - ZA	4	C1A	954	45	4	2CA37				*				*	*					
AX 10 TRE (3 portes)	ZA - ZA	4	C1A	954	45	4	2CA37														
AX 10 TRE (3 portes)	ZA - ZA/B	3	C1A	954	45	5	2CA67									*					*
AX 10 E (5 portes "ADM")	ZA - ZH	4	C1A	954	45	4	2CA37	*													
AX KWAY (5 portes)	ZA - ZH	4	C1A	954	45	4	2CA37	*													
AX SPLASH (5 portes)	ZA - ZH	4	C1A	954	45	4	2CA37								*						
AX 10 HIT (5 portes)	ZA - ZH	4	C1A	954	45	4	2CA37				*										
AX 10 TGE (5 portes)	ZA - ZH	4	C1A	954	45	4	2CA37				*				*	*					
AX 10 RE (5 portes)	ZA - ZH	4	C1A	954	45	4	2CA37	*					*								
AX 10 TRE (5 portes)	ZA - ZH/B	3	C1A	954	45	5	2CA67									*					*
AX 11 TE (3 portes)	ZA - ZB	4	H1A	1124	55	4	2CA59	*													
AX HIT (3 portes)	ZA - ZB	4	H1A	1124	55	4	2CA59				*										
AX MONTPI (3 portes)	ZA - DA	5	HDZ	1124	60	4	2CA68		*												
AX MONTPI (3 portes)	ZA - DA	5	HDZ	1124	60	5	2CA50		*												
AX 11 TE injection (3 portes)	ZA - DA	5	HDZ	1124	60	4	2CA68			*		*		*				*	*	*	
AX 11 TE injection (3 portes)	ZA - DA	5	HDZ	1124	60	5	2CA50							*				*		*	
AX 11 TGE (3 portes)	ZA - ZB	4	H1A	1124	55	4	2CA59	*						*	*						
AX 11 TGE injection (3 portes)	ZA - DA	5	HDZ	1124	60	5	2CA50			*									*		
AX 11 TGE (3 portes)	ZA - ZB	4	H1A	1124	55	5	2CA67	*						*	*						
AX 11 RE (3 portes)	ZA - ZB	4	H1A	1124	55	4	2CA59						*								
AX 11 RE (3 portes)	ZA - ZB	4	H1A	1124	55	5	2CA67						*								
AX 11 TRE (3 portes)	ZA - ZB	4	H1A	1124	55	4	2CA59							*							
AX 11 TRE (3 portes)	ZA - ZB	4	H1A	1124	55	5	2CA67				*		*	*							*
AX 11 TZX injection (3 portes)	ZA - DA	5	HDZ	1124	60	5	2CA50								*	*					
AX 11 TRE injection (3 portes)	ZA - DA	5	HDZ	1124	60	5	2CA50		*		*	*								*	
AX 11 TZX (3 portes)	ZA - ZB	4	H1A	1124	55	5	2CA67								*	*					
AX 11 TRS (3 portes)	ZA - ZB	4	H1A	1124	55	5	2CA67	*													
AX 11 TRS injection (3 portes)	ZA - DA	5	HDZ	1124	60	5	2CA50								*		*		*		
AX 11 TE (5 portes Police)	ZA - ZJ	4	H1A	1124	55	4	2CA59	*													
AX HIT (5 portes)	ZA - ZJ	4	H1A	1124	55	4	2CA59				*										
AX 11 TE (5 portes)	ZA - ZJ	4	H1A	1124	55	4	2CA59	*													
AX 11 TE injection (3 portes)	ZA - DB	5	HDZ	1124	60	4	2CA68			*									*		
AX 11 RE (5 portes)	ZA - ZJ	4	H1A	1124	55	4	2CA59						*								*
AX 11 RE (5 portes)	ZA - ZJ	4	H1A	1124	55	5	2CA67						*								*
AX 11 TGE (5 portes)	ZA - ZJ	4	H1A	1124	55	4	2CA59	*						*	*						
AX 11 TGE injection (5 portes)	ZA - DB	5	HDZ	1124	60	5	2CA50			*									*		
AX 11 TGE (5 portes)	ZA - ZJ	4	H1A	1124	55	5	2CA67	*						*	*						
AX 11 TRS (5 portes)	ZA - ZJ	4	H1A	1124	55	5	2CA67	*													
AX 11 TRE (5 portes)	ZA - ZJ	4	H1A	1124	55	5	2CA67				*		*								*

APPELLATION COMMERCIALE	SYMBOLE MINES	PUIS. FISCALE (FR) (CV)	MOTEUR TYPE	MOTEUR CYLINDREE CM^3	MOTEUR PUISSANCE DIN (Ch)	BOITES DE VITESSES NOMBRE DE RAPPORTS	BOITES DE VITESSES TYPE BVM	PAYS DE COMMERCIALISATION FRANCE	R F A	AUTRICHE	BELGIQUE	DANEMARK	ESPAGNE	FINLANDE	GRANDE-BRETAGNE	ITALIE	NORVEGE	PAYS BAS	SUEDE	SUISSE	PORTUGAL
AX 11 TZX inection (5 portes)	ZA - DB	5	HDZ	1124	60	5	2 CA 50								*					*	
AX 11 TRE injection (5 portes)	ZA - DB	5	HDZ	1124	60	4	2 CA 68		*		*	*									
AX 11 TZX (5 portes)	ZA - ZJ	4	H1A	1124	55	5	2 CA 67								*	*					
AX 11 TRS injection (5 portes)	ZA - DB	5	HDZ	1124	60	5	2 CA 50							*			*		*		
AX-HIT	ZA - ZC	5	K1G	1360	70	5	2 CA 39				*										*
AX 14 TRS (3 portes)	ZA - ZC	5	K1G	1360	70	5	2 CA 39						*	*							*
AX 14 TZS (3 portes)	ZA - ZC	5	K1G	1360	70	5	2 CA 39						*								
AX 14 TRS injection (3 portes)	ZA - DD	6	KDY	1360	75	5	2 CA 48			*		*								*	
AX 14 TZX (3 portes)	ZA - ZC	5	K1G	1360	70	5	2 CA 39	*													
AX 14 TRS (5 portes "Police")	ZA - ZK	5	K1G	1360	70	5	2 CA 39	*													*
AX 14 TRS (5 portes)	ZA - ZK	5	K1G	1360	70	5	2 CA 39						*	*							
AX 14 TZX (5 portes)	ZA - ZK	5	K1G	1360	67	5	2 CA 39	*							*						
AX 14 TRE (5 portes)	ZA - ZK	5	K1G	1360	70	5	2 CA 39				*										
AX 14 TRS injection (5 portes)	ZA - DE	6	KDY	1360	75	5	2 CA 48		*	*		*						*		*	
AX 14 TZS (5 portes)	ZA - ZK	5	K1G	1360	70	5	2 CA 39						*								*
AX GT (3 portes)	ZA - ZD	7	K2A	1360	85	5	2 CA 35	*			*	*	*	*	*	*					*
AX GT injection (3 portes)	ZA - DD/B	7	KDY	1360	75	5	2 CA 35		*	*		*					*	*	*	*	
AX GT (5 portes)	ZA - ZY	7	KZA	1360	85	5	2 CA 35	*			*		*		*	*					*
AX GT injection (5 portes)	ZA - DE/B	7	KDY	1360	75	5	2 CA 35		*											*	
AX "SPORT"	ZA - ZL	7	M4A	1294	95	5	2 CA 43	*			*	*		*		*					*
AX 14 D MON PTI (3 portes)	ZA - ZT	4	K9A	1360	53	5	2 CA 42		*												
AX 14 D (3 portes)	ZA - ZT	4	K9A	1360	53	5	2 CA 42	*													
AX 14 RD (3 portes)	ZA - ZT	4	K9A	1360	53	5	2 CA 42				*		*								
AX HIT (3 portes)	ZA - ZT	4	K9A	1360	53	5	2 CA 42				*										
AX 14 TRD (3 portes)	ZA - ZT	4	K9A	1360	53	5	2 CA 42						*								
AX 14 TGD (3 portes)	ZA - ZT	4	K9A	1360	53	5	2 CA 42	*	*	*					*	*		*			
AX 14 TZD (3 portes)	ZA - ZT	4	K9A	1360	53	5	2 CA 42						*								
AX 14 D (5 portes)	ZA - ZU	4	K9A	1360	53	5	2 CA 42	*													
AX 14 D (5 portes "ADM")	ZA - ZU	4	K9A	1360	53	5	2 CA 42	*													
AX 14 RD (5 portes)	ZA - ZU	4	K9A	1360	53	5	2 CA 42				*		*								*
AX 14 TRD (Auto-Ecole)	ZA - ZU	4	K9A	1360	53	5	2 CA 42	*													
AX 14 TRD (5 portes)	ZA - ZU	4	K9A	1360	53	5	2 CA 42	*	*	*	*		*			*					
AX 14 TGD (5 portes)	ZA - ZU	4	K9A	1360	53	5	2 CA 42	*	*	*					*						
AX 10 E Entreprise vitrée	ZA - ZA/T	5	C1A	954	45	4	2 CA 37	*													
AX 10 E Entreprise vitrée "ADM"	ZA - ZA/T	5	C1A	954	45	4	2 CA 37	*													
AX 10 E Entreprise tôlée	ZA - ZE	5	C1A	954	45	4	2 CA 37	*							*						
AX 10 E Entreprise "Postes"	ZA - ZA/T	5	C1A	954	45	4	2 CA 37	*													
AX 11 E Entreprise tôlée (injection)	ZA - DC	–	HDZ	1124	60	4	2 CA 68			*											
AX 11 E Entreprise tôlée	ZA - ZF	5	H1A	1124	55	5	2 CA 67						*								
AX 14 D Entreprise vitrée "ADM"	ZA - ZT/T	5	K9A	1360	53	5	2 CA 42	*													
AX 14 D Entreprise "Postes"	ZA - ZT/T	5	K9A	1360	53	5	2 CA 42	*													
AX 10 E Entreprise vitrée "EDF"	ZA - ZA/T	5	C1A	954	45	4	2 CA 37	*													
AX 14 D Entreprise vitrée "EDF"	ZA - ZT/T	5	K9A	1360	53	5	2 CA 42	*													
AX 14 TGD Entreprise vitrée	ZA - ZT/T	5	K9A	1360	57	5	2 CA 42	*													
AX 11 TGE Entreprise vitrée	ZA - ZB/T	5	H1A	1124	55	5	2 CA 67	*													
AX 14 D Entreprise vitrée	ZA - ZT/T	5	K9A	1360	53	5	2 CA 42	*													
AX 11 TGE Entreprise vitrée "EDF"	ZA - ZB/T	6	H1A	1124	55	5	2 CA 67	*													
AX 14 D Entreprise tôlée	ZA - ZV	5	K9A	1360	53	5	2 CA 42			*			*		*	*					

CITROËN *DIVISION APRÈS-VENTE* *TECHNIQUE APRÈS-VENTE*	**NOTE TECHNIQUE**	**AX** (0)
APPLICATION : **TOUS PAYS**	*CONCERNE :* **CITROËN AX TOUS TYPES**	**N° 22**
DIFFUSION : **TOUS PAYS**	**APPELLATIONS ET PAYS DE DISTRIBUTION**	*Le 28 Juin 1991*
CE DOCUMENT EST A CLASSER DANS: **RECUEIL DE NOTES N° MAN 008920**		1260

Les **Appellations** et **Pays de distribution** des **CITROËN AX** se caractérisent par :

91/458

1. ***NOUVEAU STYLE*** : Extérieur- Intérieur. (*Note Technique AX* (0) *N° 23*)
   - Nouveaux boucliers avant et arrière.
   - Centrage des chevrons au milieu du capot moteur.
   - Porte arrière modifiée. Nouveau becquet avec vitre chaussée.
   - Nouvelle monte de pneumatiques (selon versions).
   - Nouvelle planche de bord.
   - Nouveau bloc compteur.
   - Nouvelle motorisation 1360 cm³. (Carter cylindres en fonte).

2. ***NOUVELLES APPELLATIONS COMMERCIALES*** : (Selon Pays).

NIVEAU 1	NIVEAU 2	NIVEAU 3	NIVEAU 5
E* - TE D - TD TEN* - FIRST* HIT MOMPTI ECHO	RD - TG CABAN*	TR - TZ ALLURE*	GT* - GTi

* *Appellations commerciales françaises.*

3. NOUVELLES VERSIONS :

CITROËN AX GTI : (*Note Technique AX ⓞ N° 24*).

- Version trois portes.
- Moteur injection "multipoint" BOSCH - Puissance DIN : 100 ch (Version française).
- Volant sport.
- Roues en alliage léger.
- Freinage ABS (en option).

CITROËN AX 4x4 : *(Note Technique à paraître en septembre 1991).*

- Versions trois et cinq portes.
- Moteur 1360 cm^3.
- Boîte de vitesses à cinq rapports, avec transmission directe du mouvement crabotable au pont arrière.
- Garde au sol augmentée (25 mm environ).

4. ENTRETIEN :

- Nouvelle grille d'entretien (version Essence).
- Périodicité ramenée à 10000 km (*au lieu de 12500 km*).

APPELLATION COMMERCIALE	SYMBOLE MINES	PUISS. FISC. CV (F)	MOTEUR			BOITE DE VITESSES		PAYS DE DISTRIBUTION												
			TYPE	CYL. cm³	PUISS. DIN(ch)	Nb RAPP.	TYPE BVM	F	D	A	B	DK	E	SF	GB	I	N	NL	S	CH	P
AX 10 E (3 portes)	ZA-ZA	4	C1A	954	45	4	2 CA 71														
AX TEN (3 portes)	ZA-ZA	4	C1A	954	45	4	2 CA 71														
AX HIT (3 portes)	ZA-ZA		C1A	954	45	4	2 CA 71														
AX 10 TGE (3 portes)	ZA-ZA		C1A	954	45	4	2 CA 71														
AX 10 TRE (3 portes)	ZA-ZA/B		C1A	954	45	5	2 CA 96														
AX 10 E (5 portes ADM)	ZA-ZH	4	C1A	954	45	4	2 CA 71														
AX TEN (5 portes)	ZA-ZH	4	C1A	954	45	4	2 CA 71														
AX TEN (5 portes)	ZA-ZH/B		C1A	954	45	5	2 CA 96														
AX HIT (5 portes)	ZA-ZH		C1A	954	45	4	2 CA 71														
AX 10 TGE (5 portes)	ZA-ZH		C1A	954	45	4	2 CA 71														
AX 10 TRE (5 portes)	ZA-ZAH/B		C1A	954	45	5	2 CA 96														
AX HIT-11E (3 portes)	ZA-ZB		H1A	1124	55	4	2 CA 74														
AX HIT-11E (3 portes)	ZA-DA		HDZ	1124	60	4	2 CA 75														
AX FIRST (3 portes)	ZA-ZB	4	H1A	1124	55	4	2 CA 74														
AX FIRST (3 portes)	ZA-ZB	4	H1A	1124	55	5	2 CA 96														
AX 11 TE (3 portes)	ZA-ZB		H1A	1124	55	4	2 CA 74														
AX 11 TE (3 portes)	ZA-ZB		H1A	1124	55	5	2 CA 96														
AX ECHO (3 portes)	ZA-ZB		H1A	1124	55	5	2 CA 96														
AX FIRST (3 portes)	ZA-DA		HDZ	1124	60	4	2 CA 75			(55 ch)											
AX FIRST (3 portes)	ZA-DA		HDZ	1124	60	5	2 CA 86			(55 ch)											
AX CABAN (3 portes)	ZA-ZB	4	H1A	1124	55	5	2 CA 96														
AX 11 TGE (3 portes)	ZA-ZB		H1A	1124	55	5	2 CA 96														
AX 11 TGE (3 portes)	ZA-DA		HDZ	1124	60	5	2 CA 86			(55 ch)											
AX ALLURE (3 portes)	ZA-ZB	4	H1A	1124	55	5	2 CA 96														
AX 11 TRE (3 portes)	ZA-ZB		H1A	1124	55	5	2 CA 96														

APPELLATION COMMERCIALE	SYMBOLE MINES	PUISS. FISC. CV (F)	MOTEUR			BOITE DE VITESSES		PAYS DE DISTRIBUTION												
			TYPE	CYL. cm³	PUISS. DIN (ch)	Nb RAPP.	TYPE BVM	F	D	A	B	DK	E	SF	GB	I	N	NL	S	CH	P
AX 11 TRS (3 portes)	ZA-DA		HDZ	1124	60	5	2 CA 86														
AX 11 TZX (3 portes)	ZA-ZB		H1A	1124	55	5	2 CA 96														
AX 11 TZX (3 portes)	ZA-DA		HDZ	1124	60	5	2 CA 86														
AX POLICE (5 portes)	ZA-ZJ	4	H1A	1124	55	4	2 CA 74														
AX FIRST (5 portes)	ZA-ZJ	4	H1A	1124	55	4	2 CA 74														
AX FIRST (5 portes)	ZA-ZJ	4	H1A	1124	55	5	2 CA 96														
AX 11 TE (5 portes)	ZA-ZJ		H1A	1124	55	4	2 CA 74														
AX 11 TE (5 portes)	ZA-ZJ		H1A	1124	55	5	2 CA 96														
AX ÉCHO (5 portes)	ZA-ZJ		H1A	1124	55	5	2 CA 96														
AX FIRST (5 portes)	ZA-DB		HDZ	1124	60	5	2 CA 86														
AX FIRST (5 portes)	ZA-DB		HDZ	1124	60	4	2 CA 75														
AX HIT-11 E (5 portes)	ZA-ZJ		H1A	1124	55	4	2 CA 74														
AX HIT-11 E (5 portes)	ZA-DB		HDZ	1124	60	4	2 CA 75														
AX CABAN (5 portes)	ZA-ZJ	4	H1A	1124	55	5	2 CA 96														
AX 11 TGE (5 portes)	ZA-ZJ		H1A	1124	55	5	2 CA 96														
AX 11 TGE (5 portes)	ZA-DB		HDZ	1124	60	5	2 CA 86														
AX ALLURE (5 portes)	ZA-ZJ	4	H1A	1124	55	5	2 CA 96														
AX 11 TRE (5 portes)	ZA-ZJ		H1A	1124	55	5	2 CA 96														
AX 11 TRS (5 portes)	ZA-DB		HDZ	1124	60	5	2 CA 86														

APPELLATION COMMERCIALE	SYMBOLE MINES	PUISS. FISC. CV (F)	MOTEUR			BOITE DE VITESSES		PAYS DE DISTRIBUTION												
			TYPE	CYL. cm³	PUISS. DIN(ch)	Nb RAPP.	TYPE BVM	F	D	A	B	DK	E	SF	GB	I	N	NL	S	CH	P
AX 11 TZX (5 portes)	ZA-ZJ		H1A	1124	55	5	2 CA 96														
AX 11TZX (5 portes)	ZA-DB		HDZ	1124	60	5	2 CA 86														
AX 14 TGS (3 portes)	ZA-DH		K2D	1360	75	5	2 CA 98														
AX ALLURE (3 portes)	ZA-DH	5	K2D	1360	75	5	2 CA 98														
AX 14 TZS (3 portes)	ZA-DH		K2D	1360	75	5	2 CA 98														
AX POLICE (5 portes)	ZA-DJ	5	K2D	1360	75	5	2 CA 98														
AX 14 TGS (5 portes)	ZA-DJ		K2D	1360	75	5	2 CA 98														
AX ALLURE (5 portes)	ZA-DJ	5	K2D	1360	75	5	2 CA 98														
AX 14 TZX (5 portes)	ZA-DJ		K2D	1360	75	5	2 CA 98														
AX 14 TRS (5 portes)	ZA-DJ		K2D	1360	75	5	2 CA 98														
AX 14 TZX (5 portes)	ZA-DE		KDY	1360	75	5	2 CA 84		-												
AX GT (3 portes)	ZA-ZD	7	K2A	1360	75	5	2 CA 99														
AX GT (3 portes)	ZA-ZD/B		KDY	1360	75	5	2 CA 99														
AX GT (5 portes)	ZA-ZY	7	K2A	1360	75	5	2 CA 99														
AX GT (5 portes)	ZA-DE/B		KDY	1360	75	5	2 CA 99														
AX GTi (3 portes)	ZA-DN	7	K6B	1360	100	5	2 CB 11														
AX GTi (3 portes)	ZA-DM		KFZ	1360	95	5	2 CB 11														
AX GTi (3 portes)	ZA-DM		KFY	1390	90	5	2 CB 11														
AX 4X4 (3 portes)	ZA-LB	7	K2D	1360	75	5	2 CB 07														
AX 4X4 (3 portes)	ZA-LF		KDY	1360	75	5	2 CB 07														
AX 4X4 (5 portes)	ZA-LG	7	K2D	1360	75	5	2 CB 07														
AX 4X4 (5 portes)	ZA-LG		KDY	1360	75	5	2 CB 07														

APPELLATION COMMERCIALE	SYMBOLE MINES	PUISS. FISC. CV (F)	MOTEUR			BOITE DE VITESSES		PAYS DE DISTRIBUTION													
			TYPE	CYL. cm³	PUISS. DIN(ch)	Nb RAPP.	TYPE BVM	F	D	A	B	DK	E	SF	GB	I	N	NL	S	CH	P
AX 14 TD (3 portes)	ZA-ZT		K9A	1360	53	5	2 CA 83														
AX FIRST (3 portes)	ZA-ZT		K9A	1360	53	5	2 CA 83														
AX ECHO - 14 D (3 portes)	ZA-ZT		K9A	1360	53	5	2 CA 83														
AX TEN Diesel (3 portes)	ZA-ZT	4	K9A	1360	53	5	2 CA 83														
AX 14 D - HIT (3 portes)	ZA-ZT		K9A	1360	53	5	2 CA 83														
AX CABAN Diesel (3 portes)	ZA-ZT	4	K9A	1360	53	5	2 CA 83														
AX 14 RD (3 portes)	ZA-ZT		K9A	1360	53	5	2 CA 83														
AX 14 TRD (3 portes)	ZA-ZT		K9A	1360	53	5	2 CA 83														
AX 14 TD (5 portes)	ZA-ZU		K9A	1360	53	5	2 CA 83														
AX ECHO (5 portes)	ZA-ZU		K9A	1360	53	5	2 CA 83														
AX TEN Diesel (5 portes)	ZA-ZU	4	K9A	1360	53	5	2 CA 83														
AX 14 D (ADM) (5 portes)	ZA-ZU	4	K9A	1360	53	5	2 CA 83														
AX CABAN (auto école) (5 portes)	ZA-ZU	4	K9A	1360	53	5	2 CA 83														
AX 14 TGD (5 portes)	ZA-ZU		K9A	1360	53	5	2 CA 83														
AX 14 RD (5 portes)	ZA-ZU		K9A	1360	53	5	2 CA 83														
AX CABAN Diesel (5 portes)	ZA-ZU	4	K9A	1360	53	5	2 CA 83														
AX 14 TRD (5 portes)	ZA-ZU		K9A	1360	53	5	2 CA 83														
AX 14 TZD (5 portes)	ZA-ZU		K9A	1360	53	5	2 CA 83														
AX ALLURE Diesel (5 portes)	ZA-ZU	4	K9A	1360	53	5	2 CA 83														
AX 14 TZD (5 portes)	ZA-ZU		K9A	1360	53	5	2 CA 83														

APPELLATION COMMERCIALE	SYMBOLE MINES	PUISS. FISC. CV (F)	MOTEUR			BOITE DE VITESSES		PAYS DE DISTRIBUTION													
			TYPE	CYL. cm³	PUISS. DIN(ch)	Nb RAPP.	TYPE BVM	F	D	A	B	DK	E	SF	GB	I	N	NL	S	CH	P
AX 10 E Entreprise	ZA-ZA/T	5	C1A	954	45	4	2 CA 71														
AX 10 E Entreprise "Postes"	ZA-ZA/T	5	C1A	954	45	4	2 CA 71														
AX 10 E Entreprise "EDF"	ZA-ZA/T	5	C1A	954	45	4	2 CA 71														
AX 10 E Entreprise "TÔLÉE"	ZA-ZE		C1A	954	45	4	2 CA 71														
AX 11 E Entreprise "TÔLÉE"	ZA-ZF		H1A	1124	55	5	2 CA 96														
AX 11 E Entreprise "TÔLÉE"	ZA-DC		HDZ	1124		4	2 CA 75			(55 ch)											
AX 4x4 Entreprise	ZA-LA/T	6	H1A	1124	55	5	2 CA 96														
AX CABAN Entreprise	ZA-ZB/T	6	H1A	1124	55	5	2 CA 96														
AX CABAN Entreprise "EDF"	ZA-ZB/T	6	H1A	1124	55	5	2 CA 96														
AX 14 D Entreprise "TÔLÉE"	ZA-ZV		K9A	1360	53	5	2 CA 83														
AX 14 D Entreprise	ZA-ZT/T	5	K9A	1360	53	5	2 CA 83														
AX 14 D Entreprise "Postes"	ZA-ZT/T	5	K9A	1360	53	5	2 CA 83														
AX 14 D Entreprise "ADM"	ZA-ZT/T	5	K9A	1360	53	5	2 CA 83														
AX 14 D Entreprise "EDF"	ZA-ZT/T	5	K9A	1360	53	5	2 CA 83														
AX CABAN Diesel Entreprise	ZA-ZT/T	5	K9A	1360	53	5	2 CA 83														

CITROËN *DIVISION APRÈS-VENTE* *TECHNIQUE APRÈS-VENTE*	**NOTE TECHNIQUE**	**AX** **0**
APPLICATION : ***TOUS PAYS***	*CONCERNE :* ***CITROËN AX TOUS TYPES*** ***NOUVELLE GÉNÉRATION***	***N° 23***
DIFFUSION : ***TOUS PAYS***		*Le 28 Juin 1991*
CE DOCUMENT EST A CLASSER DANS : ***RECUEIL DE NOTES N° MAN 008920***		1271

La **Nouvelle Génération** des **CITROËN AX** se caractérise comme suit :

91-397

SOMMAIRE

	Pages
■ CARACTÉRISTIQUES GÉNÉRALES	2
■ MOTORISATION	3-4-5
■ REFROIDISSEMENT	6
■ ALIMENTATION	7-8
■ ALLUMAGE	9
■ ÉCHAPPEMENT	10
■ TRANSMISSION	10
■ ESSIEUX AVANT - ARRIÈRE	11
■ ROUES	12
■ DIRECTION	13
■ FREINS	14
■ ÉQUIPEMENT ÉLECTRIQUE	15
■ ÉQUIPEMENT INTÉRIEUR - EXTÉRIEUR - CARROSSERIE	16 à 20

CARACTÉRISTIQUES GÉNÉRALES

	10			11			14 (ES)			14 (DI)		GT	
	ENT.	3 P.	5 P.	ENT.	3 P.	5 P.	3 P.	5 P.	ENT.	3 P.	5 P.	3 P.	5 P.
CARACTÉRISTIQUES													
Puissance fiscale (F) CV	5	4	4	6	4	4	5	5	5	4	4	7	7
Cylindrée moteur (cm^3)		954			1124					1360			
Boîte de vitesses			4 rapports*							5 rapports			
Désignation aux Mines (Carbu-Diesel)	ZA-ZA/T	ZA-ZA	ZA-ZH	ZA-ZB/T	ZA-ZB	ZA-ZJ	ZA-DH	ZA-DJ	ZA-ZT/T	ZA-ZT	ZA-ZU	ZA-ZD	ZA-ZY
(Tôlée)	ZA-ZE			ZA-ZF					ZA-ZV				
(Injection)				ZA-DC (tôlée)	ZA-DA	ZA-DB	ZA-DD	ZA-DE				ZA-DD/B	ZA-DE/B
DIMENSIONS													
Empattement							2,280 m						
Voie avant			1,380 m				1,370 m			1,300 m		1,392 m	
Voie arrière			1,300 m				1,290 m			1,300 m		1,312 m	
Longueur hors tout						3,525 m						3,517 m	
Largeur hors tout						1,555 m						1,596 m	
Porte-à-faux avant						0,674 m						0,666 m	
Porte-à-faux arrière							0,571 m						
Hauteur en O.D.M.							1,355 m						
Garde au sol (en charge)			96,5 mm				110,5 mm			96,5 mm		90,5 mm	
Volume du coffre							176 dm^3						
POIDS (Kg)													
Poids du véhicule en O.D.M.	660	655	684	680	675	690	740	755	720	720	735	745	763
— Sur l'avant	417	414	428	427	423	427	468	477	462	462	470	466	473
— Sur l'arrière	243	241	256	253	252	263	272	278	258	258	265	279	290
Poids total autorisé en charge	1110		1125	1135		1150	1175	1190	1150		1165	1185	1205
— Sur l'avant	580			590			625		600			625	
— Sur l'arrière	590	560		605	570		575		580			590	
Poids total roulant	1610		1615	1735		1750	1875	1890	1850		1865	1885	1905
Poids maxi remorquable													
— Sans frein	330	325	340	340	335	345	370	375	355		360	370	380
— Avec frein	500			600					700				
Poids maxi sur flèche	50	45		50		45			50			45	
Poids maxi sur galerie							50						

* Option BV à 5 rapports.

■ MOTORISATION

Nouvelle motorisation essence 1360 cm³. Nouvelle architecture. Carter cylindres en fonte (*au lieu d'alliage léger*).

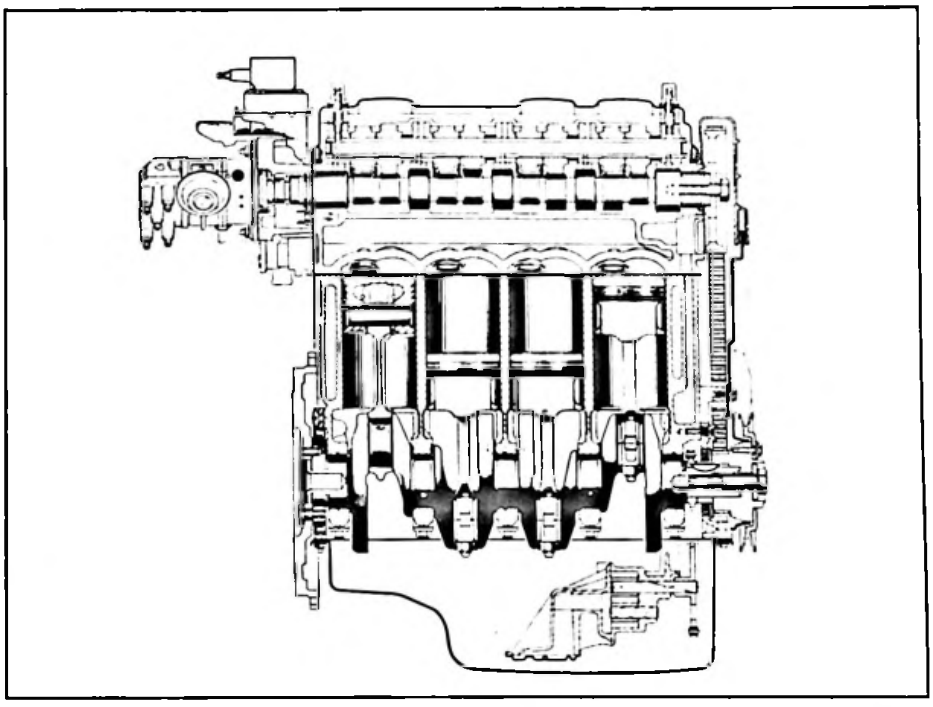

Z10-21

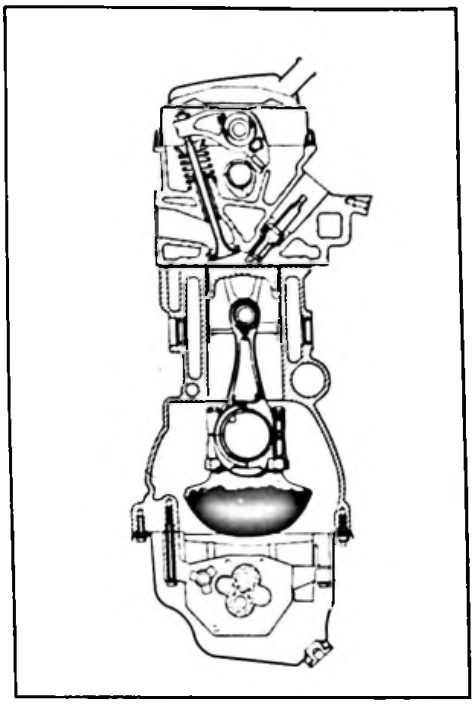

Z10-22

Description :

- Fûts intégrés.
- Pistons nouveaux - Nouveau profil.
- Bielles inchangées.
- Vilebrequin nouveau. Huit contre-poids (*au lieu de quatre*).
- Coussinets de ligne d'arbre nouveaux - Ergots de maintien déplacés.

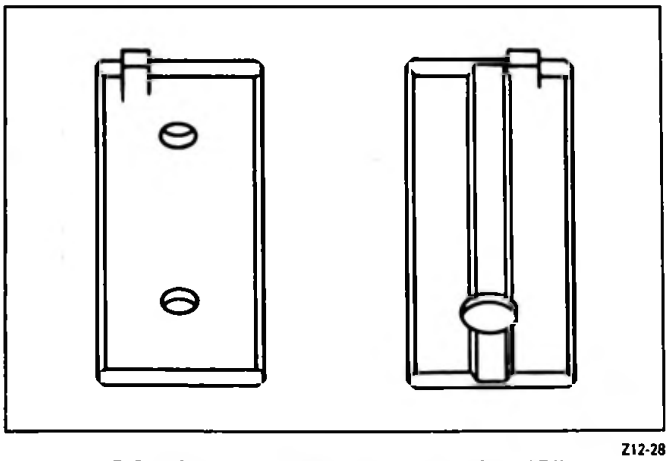

Z12-28

COUSSINETS "MOTEUR FONTE"

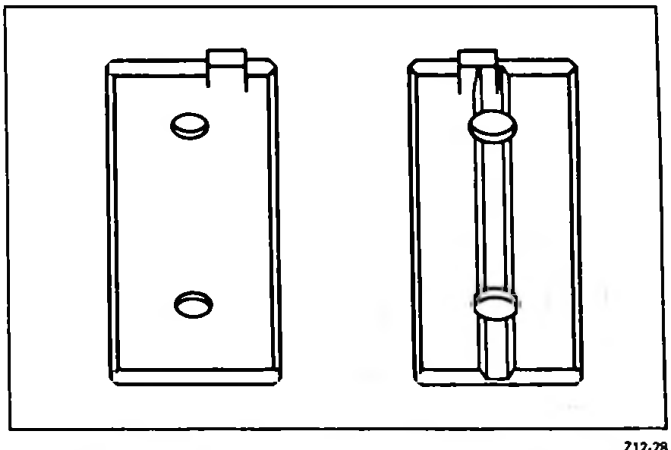

Z12-28

COUSSINETS "MOTEUR ALLIAGE LÉGER"

- Pompe à huile nouvelle, dérivée des pompes à huile équipant les moteurs de la famille XU.
- Carter inférieur tôle, adapté au nouveau volume de la pompe à huile : hauteur augmentée suite à la suppression du carter chapeau.
- Culasse : Boîtier de sortie d'eau inchangée.
  Joint de culasse spécifique (épaisseur nouvelle) ; nouvelle découpe pour retour d'huile et passage d'eau.
- Pompe à eau intégrée au carter cylindres.
- Nouvelle courroie crantée de distribution : 101 dents (*au lieu de 108*), largeur : 17 mm.

- ***CARACTÉRISTIQUES DES MOTEURS "FONTE" :***

Caractéristiques des moteurs fonte identiques à celles des moteurs en alliage léger comportant le même repère médaille d'identification.

CARACTÉRISTIQUES GÉNÉRALES	MOTEUR A CARBURATEUR	MOTEUR A INJECTION
Type moteur	TU3 F 2K	TU3 F M.Z
"Repère médaille"	K2D	KDY
Cylindrée	1360 cm³	
Alésage	75 mm	
Course	77 mm	
Rapport volumétrique	9,3/1	
Puissance maxi CEE	55 kW à 5800 tr/mn (75 ch)	55 kW à 6200 tr/mn (75 ch)
Couple maxi CEE	11,4 mdaN à 3800 tr/mn (11,8 m.kg)	10,3 mdaN à 4000 tr/mn (11,3 m.kg)
Régime de rotation maxi	6000 tr/mn	6000 tr/mn
Normes de dépollution	15-04	US 83
Carburant sans plomb (RON)	95-98	95-98
Supercarburant avec plomb (RON)	95-98	–

- **Courbes de puissance et de couple**

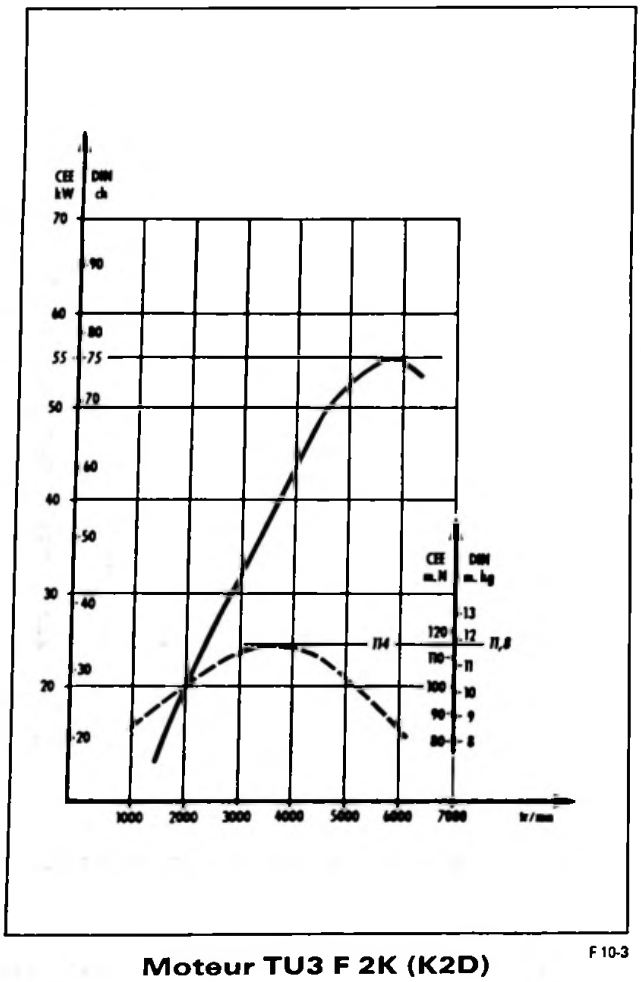

Moteur TU3 F 2K (K2D) F 10-3

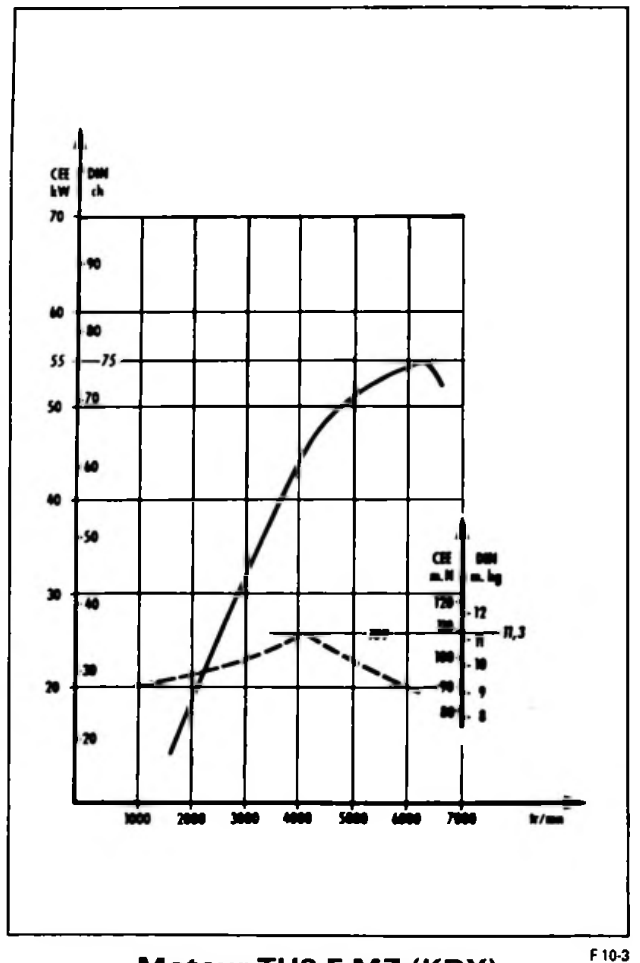

Moteur TU3 F MZ (KDY) F 10-3

- **Distribution**

Epures de distribution théoriques (avec jeu de 0,7 mm aux soupapes) rigoureusement identiques à celles des moteurs à carter en alliage léger.

		Moteur TU3 F 2K (K2D)	Moteur TU3 FMZ (KDY)
Ouverture admission	AOA	7°05'	1°07'
Fermeture admission	RFA	41°27'	49°39'
Ouverture échappement	AOE	52°42'	59°24'
Fermeture échappement	RFE	1°14'	4°04'

- **Identification des arbres à cames :**

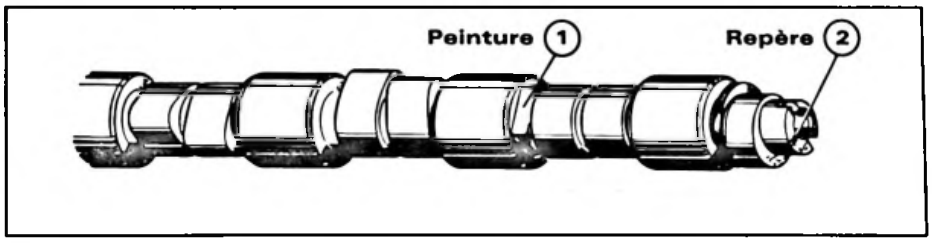

Z 12-5

***Moteur TU3 F 2K* (K2D) :**
(1) Repère peinture marron
(2) Repère marque à froid : B

***Moteur TU3 FM Z* (KDY) :**
(1) Repère peinture rose
(2) Repère marque à froid : 3.

Jeu pratique aux soupapes à froid :
Admission ..... 0,20 mm
Echappement ..... 0,40 mm

- **Graissage :**

Capacité après vidange ..... : 3,2 litres environ
Capacité après vidange et échange cartouche ..... : 3,5 litres
Pression d'huile à 90° C ..... : 4 bars à 4000 tr/mn
Tarage du manocontact ..... : 0,5 bar
Référence de la cartouche filtrante ..... : PURFLUX LS 468 A
MANN 95638747
Huile préconisée ..... TOTAL GTi 3 10 W 40
TOTAL GTS PLUS 15 W 40
(*Appellations Commerciales Françaises*)

- **RÉPARATION**

Serrage culasse : Le mode opératoire de serrage de la culasse est modifié :
1°) Serrage à **2 mdaN**
2°) Serrage à **120°**
3°) Serrage à **120°**
L'ordre est inchangé (*identique à celui des moteurs en alliage léger*).

Tension de la courroie de distribution : Le réglage de la tension de la courroie est possible à l'aide de l'outil 4057-T et J à la condition d'augmenter sa masse de 500 g (masse complémentaire disponible sous la référence 4521-T.H.). La procédure de tension est inchangée (identique à celle des moteurs en alliage léger).

■ REFROIDISSEMENT (*MOTORISATION ESSENCE TOUS TYPES*)

Circuit de refroidissement modifié

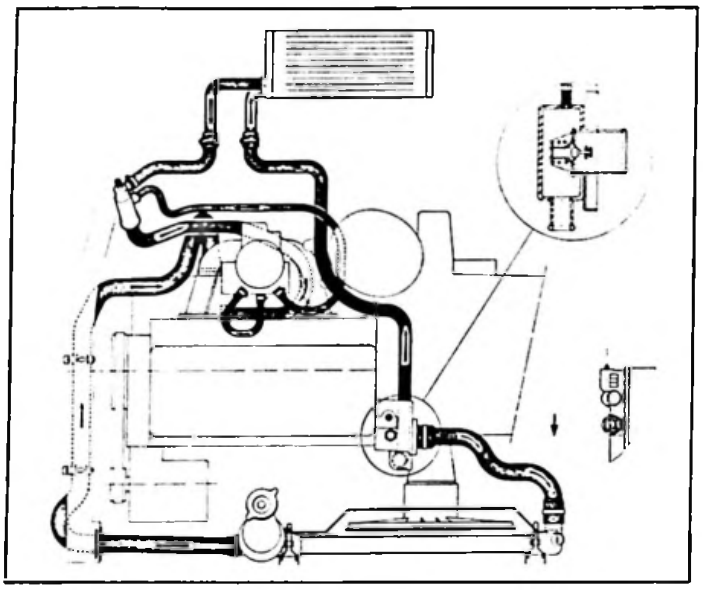

Z 23-15

NOUVELLE DISPOSITION

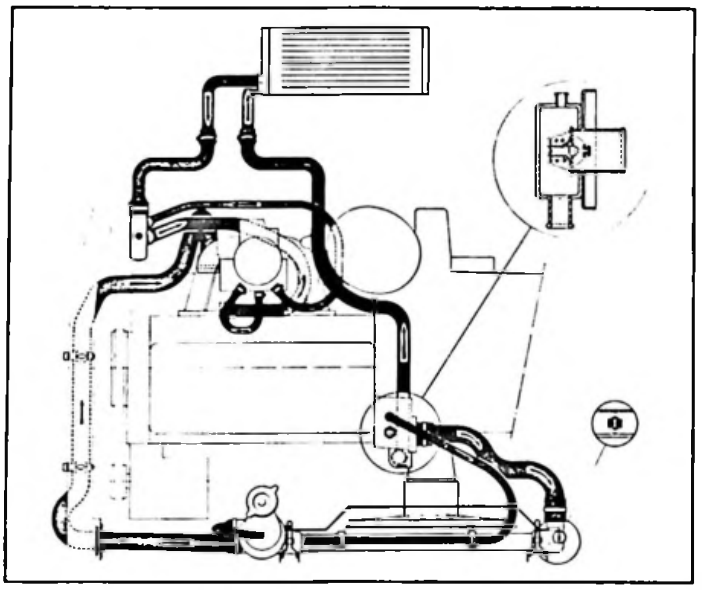

Z 23-13

ANCIENNE DISPOSITION (*Rappel*)

– Nouvelle installation – Tube de dégazage reliant le boîtier de sortie d'eau sur culasse au radiateur supprimé. "Piquage" en sortie de boîtier condamné au moyen d'une vis de purge. Nouvelle sonde thermocontact d'alerte : tarage porté à 118° C (*au lieu de 110° C*).

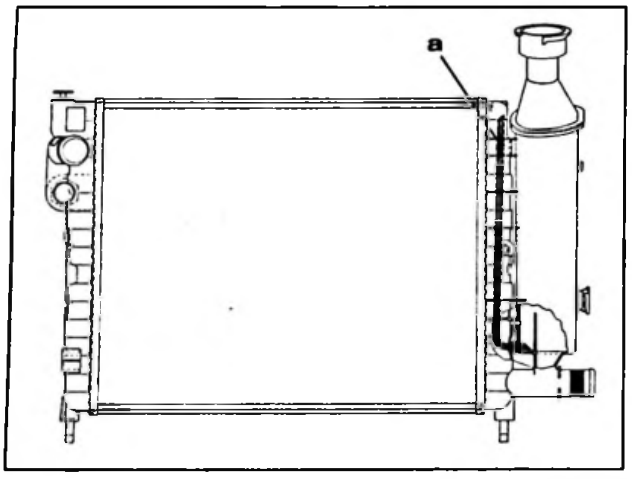

Z 13-18

– **Radiateur :** Nouvelle conception interne – Tube de dégazage intégré en **(a)**. Tôle de protection thermique rapportée sur boîte à eau.

Epaisseur du radiateur :
- AX Essence : 23 mm.
- AX Es. climatisée : 26,5 mm.

– **Motoventilateur :** 90 W (inchangé)
(200 W : AX Essence climatisée).

Nouveau support de motoventilateur adapté au nouvel entraxe de fixation sur radiateur.

– Nouveau bouchon de radiateur : Pressurisation portée à 1,4 bar (*au lieu de 1 bar*).

■ ALIMENTATION

- **Réservoir :** Montage sur toutes versions d'AX 11, du réservoir à grande capacité de 43 litres (*au lieu de 36 litres*).
  Bouchon de réservoir nouveau (nouveau grainage).

- **Carburation :** En vue de favoriser le démarrage à chaud du moteur, montage sur toutes versions Essence à carburateur d'un dégazeur fixé sur tubulure d'admission avec retour au réservoir.

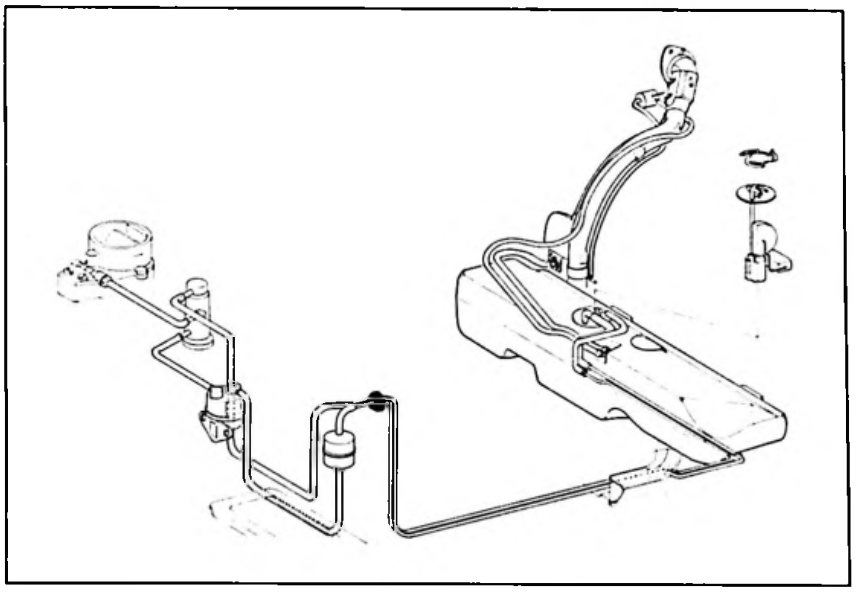

Z 17-26

- **Commandes :**
  - Nouvelle "tirette de starter" avec poignée disposée côté gauche de tableau de bord (*au lieu de droit*).
  - Nouvelle "traversée" de tablier, traversée commune avec les canalisations de carburant et la commande d'ouverture du capot.
  - Nouvel accostage côté carburateur (accostage "Filtré").
  - Nouveau câble d'accélérateur : Nouvelle butée filtrante de traversée de tablier et cheminement inchangé.

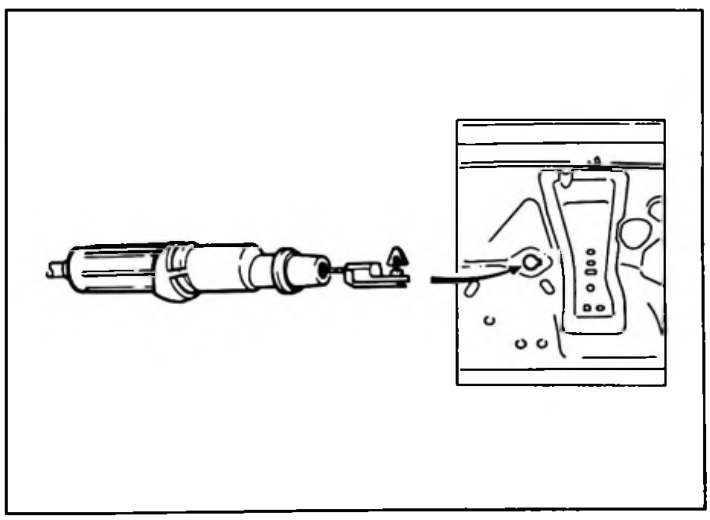

NOUVELLE DISPOSITION

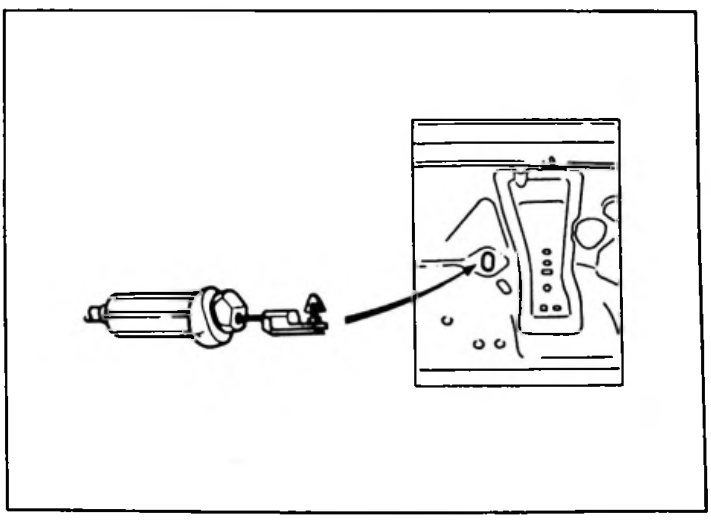

ANCIENNE DISPOSITION (*Rappel*)

• *MOTORISATIONS NOUVELLES "FONTE"*

• Moteur TU3F 2K (K2D)

Carburateur double corps. SOLEX 32 - 34 Z2 - Repère 528.

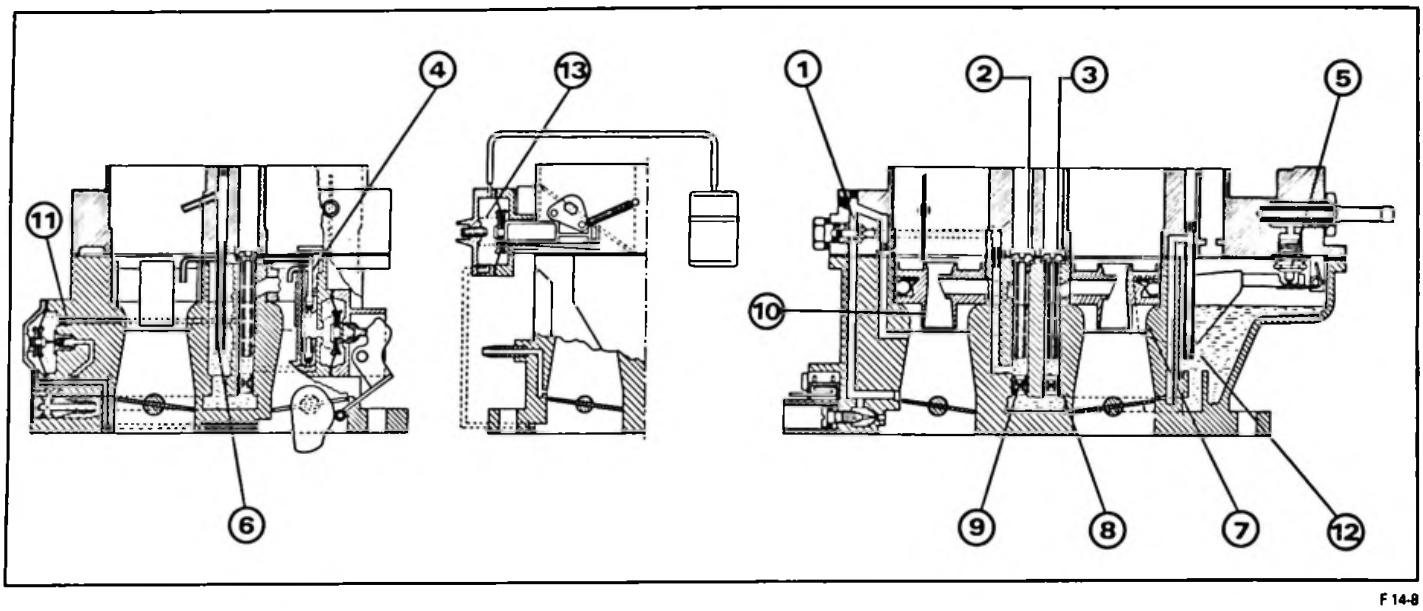

F 14-8

DÉSIGNATION		VALEURS 1er corps	VALEURS 2e corps
Buse	K	24 **(10)**	25 **(7)**
Gicleur principal	Gg	115 **(9)**	120 **(8)**
Ajutage d'automaticité et tube d'émulsion	a	155 **(2)**	160 **(3)**
Gicleur de ralenti	g	40 **(1)**	
Gicleur de by-pass	Cbp		50 **(12)**
Enrichisseur pneumatique	Ce	45 **(11)**	
Injecteur de pompe	i	35 **(4)**	35 **(4)**
Gicleur d'économat	CE		80 **(6)**
Pointeau	P	1,6 mm **(5)**	
Ouverture positive du papillon du 1er corps (OP) (volet de départ fermé)		0,5	
Entrebâillement du volet de départ (OVAD)		3 ± 0,5 **(13)**	

• Moteur TU3FM Z (KDY)

Injection MONO-JETRONIC — BOSCH. Dispositif d'injection inchangé, identique au dispositif des moteurs à carter en alliage léger.

Rappel Calculateur BOSCH, référence 0280 000745
(0280 000748 — Version avec climatiseur)
Boîtier d'injection, référence 0438 201 087

• *MOTORISATIONS A CARTER EN ALLIAGE LÉGER*

Carburation inchangée — Rappel :

AX 10 - 954 cm³	AX 11 - 1124 cm³		AX GT - 1360 cm³
SOLEX 32 PBISA 16		MONO-JETRONIC BOSCH	SOLEX 32-34 Z2
Rep 412	Rep 411	A2.2	Rep 409

- ***MOTORISATIONS "DIESEL"***

Equipement d'injection inchangé. Rappel : Pompe d'injection LUCAS – Type DPCR 844.

■ **ALLUMAGE** (*MOTORISATION ESSENCE TOUS TYPES*)

Nouvelle bobine d'allumage. Type BTR 05 (*au lieu de BTR 02*). Nouveau connecteur du circuit primaire.

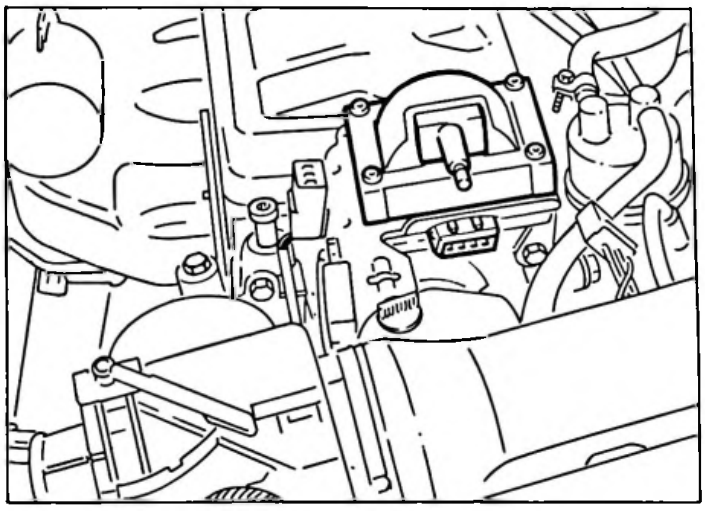

NOUVELLE BOBINE (BTR 05)

ANCIENNE BOBINE (*BTR 02*)

- **Moteur TU3F 2K (K2D).** Réglage de l'allumage, spécifique.

(*Rappel des dispositions existantes*) :

TYPE MOTEUR	REPÈRE DES COURBES ALLUMEURS	BOUGIES
AX 10 954 cm³ - TU9 (C1A)	C040 - D028 (Calage 8°)	CHAMPION C9YCX EYQUEM FC 52 LS BOSCH F7DCOR
AX 11 1124 cm³ - TU1 (H1A)	C041 - D029 (Calage 8°)	
AX 11 1124 cm³ - TU1M (HDZ) (Injection)	C061 - D046 (Calage 8°)	CHAMPION C10YCC EYQUEM FC 42 LS
AX 14 1360 cm³ - TU3F2K (K2D)	C068 - D047 (Calage 8°)	CHAMPION C9YCX EYQUEM FC 52 LS BOSCH F7DCOR
AX 14 - GT 1360 cm³ - TU3FMZ (KDY) (Injection)	C060 - D049 (Calage 8°)	CHAMPION RC9YCC EYQUEM RFC 52 LS
AX GT 1360 cm³ - TU3S (K2A)	C052 - D039 (Calage 4°)	CHAMPION C7YCX EYQUEM FC 58 LS

■ ÉCHAPPEMENT

- **Moteur TU3F2K (K2D).** Montage de la ligne d'échappement initialement prévue pour les versions GT. Conduit à gros diamètre. Bi-cône de raccordement Ø = 61 mm (*au lieu de Ø = 48 mm*).

  Rappel des dispositions d'échappements existantes :

TYPE VÉHICULE/MOTEUR	TUYAUTERIE AV/INTERMÉDIAIRE	SILENCIEUX AR
AX 10 - 954 cm³ (C1A)	Monotube	PSA 4029 (bi-cône Ø = 48 mm)
AX 11 - 1124 cm³ (H1A)		PSA 4052 (bi-cône Ø = 48 mm)
AX 11 - 1124 cm³ (HDZ) (Injection)	Monotube + Catalyseur PSA KO17	PSA 4039 (bi-cône Ø = 61 mm)
AX 14 - 1360 cm³ (K2D)	Monotube + Pot intermédiaire PSA 4038	
AX GT - 1360 cm³ (K2A)	Siamois + Pot intermédiaire PSA 4038	
AX GT - AX 14 - 1360 cm³ (KDY)	Monotube + Catalyseur PSA KO17	
AX Diesel 1360 cm³ (K9A)	Monotube + Pot intermédiaire PSA 4042	PSA 4043 (bi-cône Ø = 48 mm)

■ TRANSMISSION (*VÉHICULES TOUS TYPES*)

- **Commande de vitesses.** Nouveau pommeau avec grille de passage rapportée. Commande monobarre inchangée.
- **Boîtes de vitesses :**
  Citroën GT à carburation ou injection :
  Nouveau couple pont 16 x 63 (*au lieu de 16 x 65* en raison du retour aux roues de 13". Couple tachymétique 19 x 18 (*au lieu de 15 x 16*). Etagement de la boîte de vitesses inchangé (étagement "SPORT").

  Rappel des dispositions des boîtes de vitesses existantes :

TYPE VÉHICULE	REPÈRE MÉDAILLE	RAPPORT PONT	RAPPORT TACHY	VITESSES	RAPPORT BV
AX 10	2 CA 71	17/64	19/19	1 2 3 4 MAR	12/41 21/38 31/35 43/35 12/43
AX 11	2 CA 74	17/61	19/18		
AX 11 (Injection)	2 CA 75	16/65	19/18		
AX DIESEL AX 14 (injection)	2 CA 83	16/63	19/18	1 2 3 4 5 MAR	12/41 21/38 29/37 40/39 43/33 12/43 } Etag. NL.
AX 11 (Injection)	2 CA 86	14/60	19/18		
AX 10	2 CA 96	17/61	19/19	1 2 3 4 5 MAR	12/41 20/39 28/39 37/39 41/35 12/43 } Etag. Spt.
AX 11			19/18		
AX 14	2 CB 14	18/62	19/18		
AX GT AX GT (Injection)	2 CB 28	16/63			

- **Suspension Moteur / Boîte de vitesses**

- ***MOTORISATIONS ESSENCE 1124 cm³***

  – Nouvelle suspension moteur. Cale élastique et support côté moteur spécifique en **(a)**.

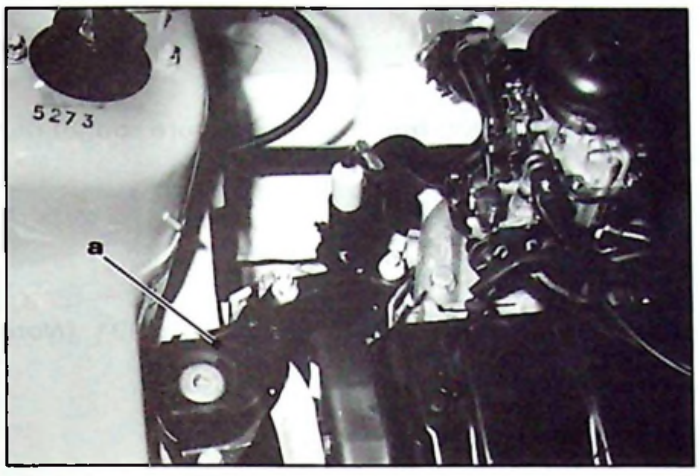

NOUVELLE DISPOSITION 91-414

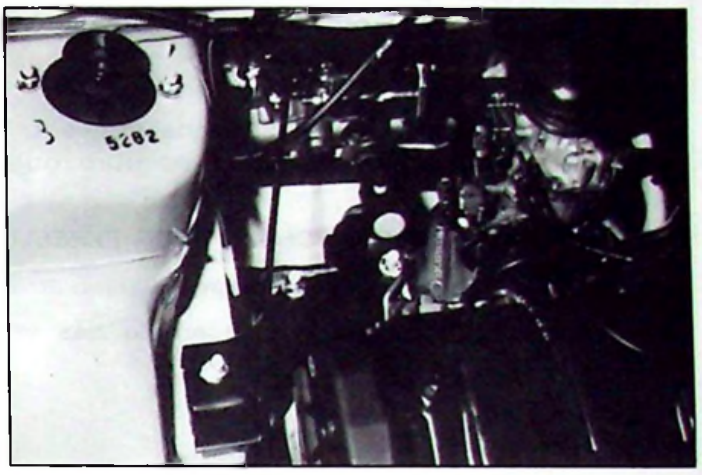

ANCIENNE DISPOSITION (*Rappel*) 91-434

■ **ESSIEU AVANT** (*VÉHICULES TOUS TYPES*)

– Nouveaux bras avant. Palier arrière d'articulation côté caisse modifié. Silentbloc surmoulé. Diamètre de l'axe porté à Ø = 17 mm (*au lieu de Ø 14 mm*).

– Nouvelle rotule côté pivot. Diamètre de la queue de rotule porté à Ø = 16 mm (*au lieu de Ø = 14 mm*). Alésage de la pince du pivot adapté au nouveau diamètre de la queue de rotule.

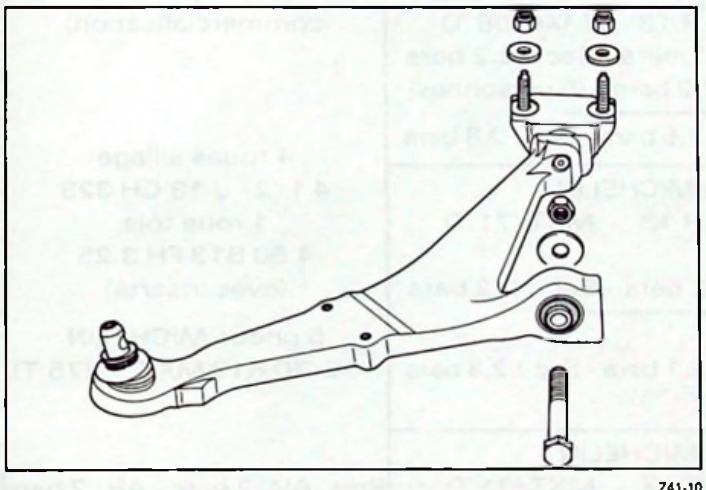

NOUVELLE DISPOSITION Z41-10

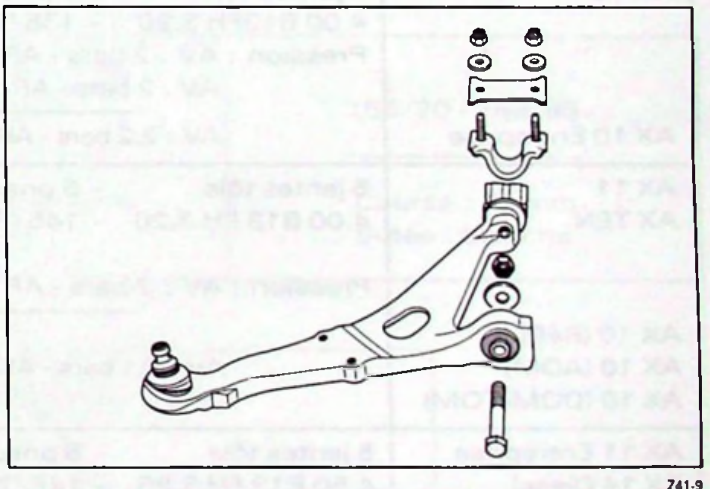

ANCIENNE DISPOSITION (*Rappel*) Z41-9

- *CITROËN AX 14, GT, Injection, et DIESEL* :

  – Pivot : Diamètre du roulement de roue augmenté, Ø = 72 mm (*au lieu de Ø = 66 mm*).

- *CITROËN AX GT et GT Injection* :
  - Nouveaux amortisseurs avant. Loi d'amortissement modifiée L 304 (*au lieu de L 302*).
- *CITROËN AX 14 Injection et GT Injection* :
  - Nouveaux ressorts de suspension avant. Hauteur libre H = 449 mm (repère peinture bleu) (*au lieu de = 387 mm – repère peinture jaune*).
- *CITROËN AX 11 avec climatiseur* :
  - Nouveaux ressorts de suspension avant. Hauteur libre H = 360 mm (repère peinture rouge) (*au lieu de H = 339 mm – repère peinture rouge/blanc*).

■ ESSIEU ARRIÈRE (*VÉHICULES TOUS TYPES*)

- Diamètre des vis d'assemblage d'essieu arrière à la carrosserie, augmenté.
- Disposition anticipée à l'ensemble des véhicules sortis antérieurement à Juillet 1991 (*Note Technique AX (8) N° 2*).

■ ROUES

Nouvelle monte de pneumatiques selon versions.

- *CITROËN AX GT et GT Injection* :
  - Retour aux roues 13 pouces (*au lieu de 14 pouces*).

Rappel des montes existantes :

VÉHICULE	SÉRIE	OPTION
AX 10	5 jantes tôle - 5 pneus MICHELIN 4.00 B13FH 3.20 - 135/70 R 13 - MXL (68 T) Pression : AV : 2 bars - AR : 2 bars - Sec : 2,2 bars AV : 2 bars - AR : 2,2 bars : (5 personnes)	(Selon pays de commercialisation)
AX 10 Entreprise	AV : 2,2 bars - AR : 2,6 bars - Sec : 2,8 bars	4 roues alliage 4 1/2 - J 13 CH 323 1 roue tôle 4.50 B13 FH 3.25 (avec inserts)
AX 11 AX TEN	5 jantes tôle - 5 pneus MICHELIN 4.00 B13 FH 3.20 - 145/70 R 13 - MXT (71 T) Pression : AV : 2 bars - AR : 2 bars - Sec : 2,2 bars	
AX 10 (Réfri.) AX 10 (ADM) AX 10 (DOM-TOM)	AV : 2,1 bars - AR : 2,1 bars - Sec : 2,3 bars	5 pneus MICHELIN 155/70 R13 MXT - (75 T)
AX 11 Entreprise AX 14 Diesel AX 11 Injection	5 jantes tôle - 5 pneus MICHELIN 4.50 B13 FH 3.25 - 145/70 R 13 - MXT (71 T) Pression : AV : 2,1 bars - AR : 2,1 bars - Sec : 2,3 bars	Pres. AV: 2 bars - AR: 2 bars Sec : 2,2 bars
AX 11 Entreprise AX 14 Dies. Entrepr.	AV : 2,1 bars - AR : 2,3 bars - Sec : 2,5 bars	14 Injection AV : 2,1 bars, AR : 2,1 bars Sec : 2,3 bars
AX 14	5 jantes tôle - 5 pneus MICHELIN 4.50 B13 FH 3.25 - 155/70 R 13 - MXT (75 T) Pression : AV : 2 bars - AR : 2 bars - Sec : 2,2 bars	
AX 14 Injection	AV : 2,1 bars - AR : 2,1 bars - Sec : 2,3 bars	
GT	5 jantes tôle - 5 pneus MICHELIN 5.00 B13 FH 3.14 - 165/65 R 13 - MXT (77 T) Pression : AV : 1,9 bars - AR : 2 bars - Sec : 2,2 bars	4 roues alliage 5 J13 CH3.14 1 roue tôle 5.00 B13 FM 3.14 (avec inserts) 5 pneus MICHELIN 165/65 R13 MXT (77T)

- **Enjoliveurs de roue :**

Nouveaux enjoliveurs de roue (*)

E-TE D-TD TEN-HIT MOMPTI FIRST ECHO	RD-TG-TR CABAN	TZ ALLURE (*)	GT TZ (Espagne)
Z 85-11	Z 85-11	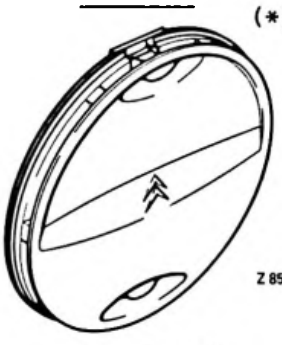 Z 85-11	Z 85-11
"Full cover" 18 trous	"Full cover" 4 trous	"Full cover" 2 trous	moyeu avec filet

■ DIRECTION

- Brut de carter modifié permettant le chaussement d'un joint insonorisant de traverse, de tablier, en sortie du pignon de commande.
- Biellettes modifiées : dureté des liaisons élastiques augmentée.
- Nouvelle course de crémaillère de direction (**) sur versions équipées de pneumatiques 145/70.

Rappel des dispositions existantes :

MONTE PNEUMATIQUES		
135/70	145/70	155/70 - 165/65
Course : 80 mm Butée : noire	Course : 75 mm (**) Butée : bleue	Course : 72 mm Butée : blanche

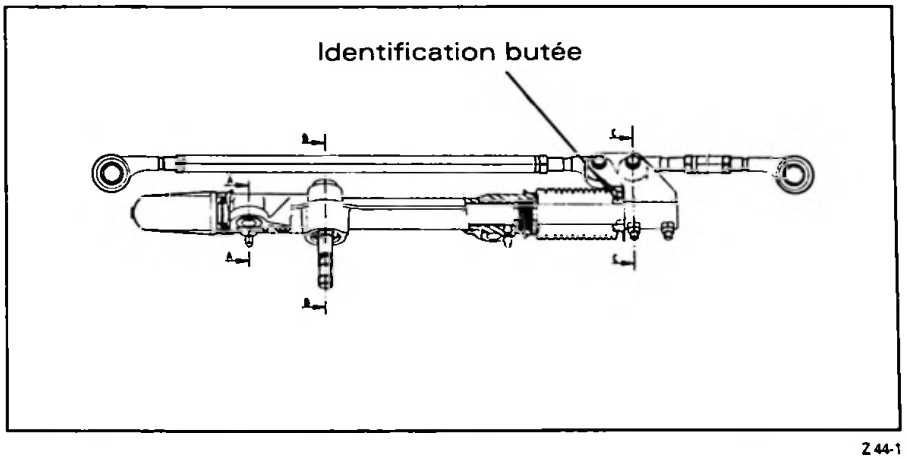

Z 44-1

- Nouvelle colonne : Nouveau support adapté au montage des nouveaux commutateurs d'éclairage et d'essuie-glace.
  Nouveau cône de fixation du volant
  Nouvel antivol avec nouvelle clé de contact surmoulée.
- Volant deux branches avec chevrons argentés sur fond noir.
- **CITROËN AX GT :** Volant trois branches SPORT, spécifique.

■ FREINS

- Freins modifiés : Nouveau réglage de l'amplificateur d'effort au freinage.
- Maître cylindre : Nouveau ressort interne.
- Nouvelle disposition des étriers avant selon versions :
  - Version AX 10 et AX 11 : Etriers bi-matière, Marque TEVES
    (Disposition anticipée sur véhicules sortis antérieurement, *Note technique AX (11) N° 8*)
  - Versions AX 14 - GT - Diesel : Etriers nouveaux – Marque DBA (Ø du piston = 48 mm). Nouveau disque de frein Ø = 247 mm (*au lieu de 238 mm*), épaisseur augmentée : e = 10 mm.
- Nouveaux flexibles de frein avec fixation spécifique sur brancard selon nature de l'étrier.

FREIN "TEVES" 91-437

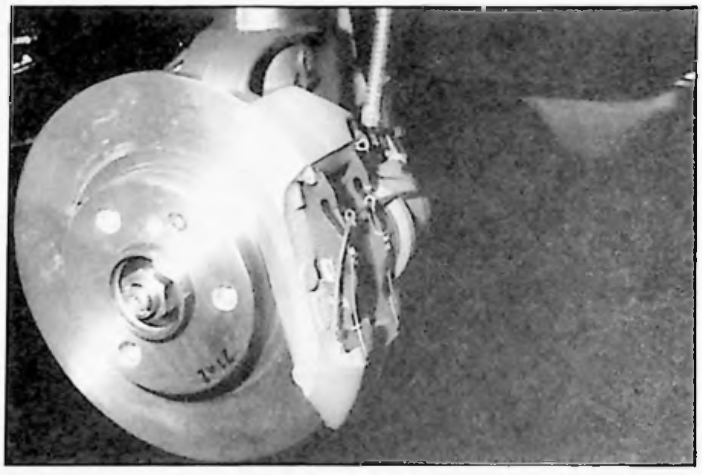

FREIN "DBA" 91-424

- *VERSIONS 3 PORTES*
  - Nouveau cheminement de la canalisation de freinage arrière droite sous caisse – Cheminement déplacé sur traverse de plancher arrière de caisse (*au lieu de poutre transversale d'essieu*).

Rappel des installations de freinage existantes :

TYPE VÉHICULE	Ø MAITRE CYL.	AVANT			ARRIÈRE	
		ETRIER	PLAQUETTE	Ø DISQUE	LIMITEUR Ø CYL. DE ROUE	GARNITURE
AX 10 / AX 11 } 3 portes	Ø = 19 mm amplificateur 7"	TEVES Ø = 45 mm	ABEX 413 JURID 519	238 mm ép : 8 mm	CICR Ø = 19 mm	E 558 165 x 30
AX 10 / AX 11 } 5 portes Entreprise			TEXTAR 250 JURID 519		asservi Ø = 19 mm	
AX 14 / AX GT / AX Diesel } 3 portes		BENDIX Ø = 48 mm	TEXTAR 250 JURID 519	247 mm ép : 10 mm	CICR Ø = 19 mm	ABEX 325 165 x 30
AX 14 / AX GT / AX Diesel / Entreprise Diesel } 5 portes					asservi Ø = 19 mm	

■ EQUIPEMENT ELECTRIQUE

- **Batterie :**

Batteries inchangées (*Rappel*) :
- type L1-200 (BSESA) : AX Essence
- type L1-250 (BSESA) : AX Diesel - AX Essence
- type L1-350 (BSESA) : AX Diesel - AX Administration.

- **Alternateur :**

Alternateurs inchangés (*Rappel*)
- Classe 5 (50 A) - Marque VALEO - Type A13 N 215
  - Marque MELCO A 001 T 026 74D
- Classe 7 (70 A) - Marque VALEO - Type A13 N 216 (Suède, Norvège, Finlande et "Police")
- Classe 8 (80 A) - Marque VALEO - Type A14 N 145 (AX Climatiseur).

Courroies d'entraînement inchangés (*Rappel*) :
- Courroie trapézoïdale - Longueur 700 x 10 (AX Essence)
- Courroie "polyvé" 4 vés - Longueur 1020 mm (AX Climatiseur)
- Courroie trapézoïdale - Longueur 690 x 10 (AX Diesel)

- **Démarreur :**

Démarreurs modifiés — Alimentation du solénoïde assurée au moyen d'une cosse vissée.
- Classe 2 - Marque BOSCH : Référence 00 01 112 019
- Classe 3 - Marque VALÉO : D6 RA
- Classe 4 - Marque BOSCH : Référence 00 01 108 112 (AX DIESEL)

- **Tableau des fusibles**

N°	CALIBRE	COULEUR	ORGANE PROTÉGÉ
1	30 A	Vert	Pulseur d'air
2	30 A	Vert	Essuie-vitre - voyants : charge, usure des freins, niveau d'eau, mini carburant. Feux de stop - Radio
3	30 A	Vert	Relais motoventilateur - Relais lunette chauffante - Relais lève-vitre - Clignotants
4	25 A	Blanc	Verrouillage des portes
5	30 A	Vert	Lunette chauffante
6	10 A	Rouge	Feux de détresse
7	10 A	Rouge	Eclairage tableau de bord et voyants Feux de recul - Lecteur de carte Boîtier niveau d'eau
8	20 A	Jaune	Eclaireur de coffre - Boîte à gants - Plafonnier Montre - Radio - Allume-cigare
9	30 A	Vert	Lève-vitre
10	20 A	Jaune	Avertisseur
11	5 A	Marron	Feu de brouillard arrière
12	5 A	Marron	Lanternes côté droit - Eclairage des interrupteurs - Relais projecteur de brouillard
13	5 A	Marron	Lanterne côté gauche - Eclaireur de plaque de police - Voyant de lanternes

Boîtier d'alimentation

1	30 A	Vert	Relais de motoventilateur
2	10 A	Rouge	Relais de brouillard AV
3	30 A	Vert	Relais air réfrigéré

■ EQUIPEMENT INTÉRIEUR

• Planche de bord

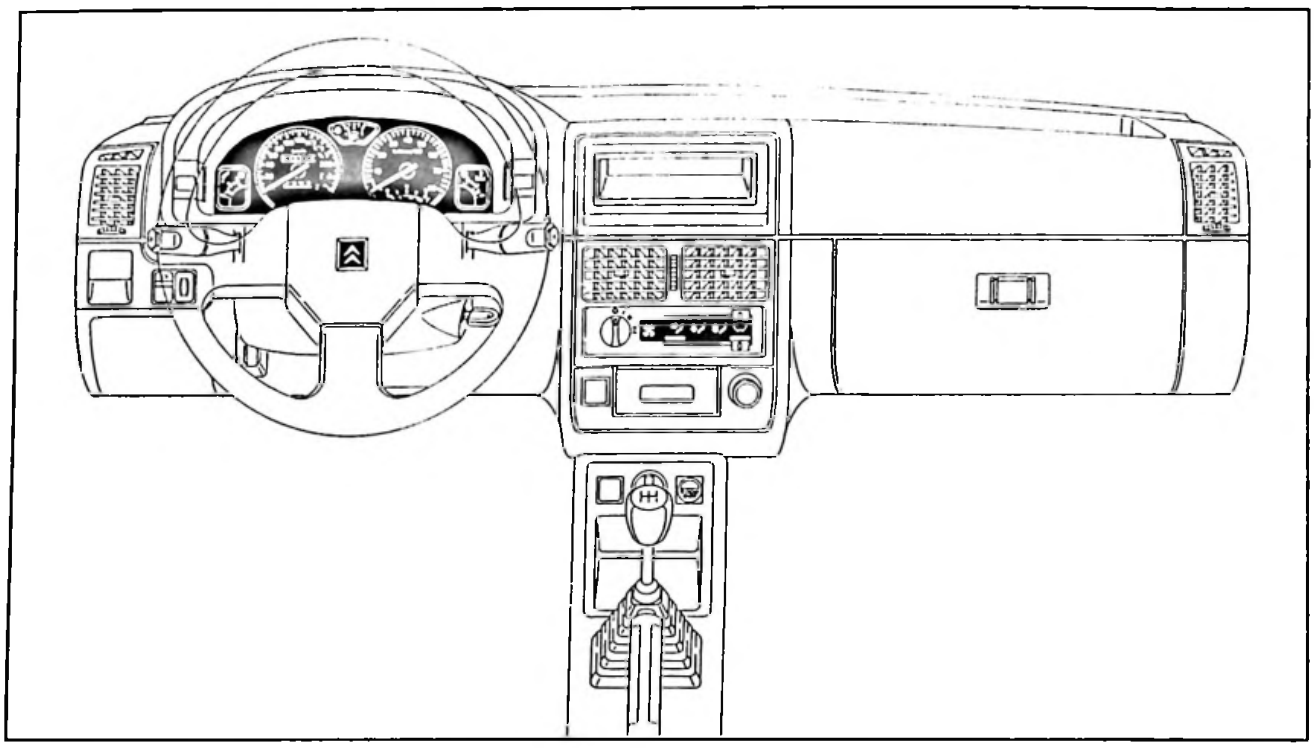

Z 95-4

- Nouvelle planche de bord
- Selon version : couvercle boîte à gants, aérateurs latéraux à air pulsé et groupe de ventilation à puissance augmentée.
- Combiné de bord nouveau avec visière rapportée comportant deux emplacements pour interrupteurs en façade.
- Eclairage vert : de façade, des commandes, d'allume-cigare et cendrier.
- Nouveaux commutateurs d'éclairage et d'essuie-glace à tige et à commande rotative.

• Habillage

- Nouvel habillage intérieur - Teinte gris OURAGAN (FZL) (Bleu SODALITE (FLE) pour versions TG - TR - TZ destinées au marché de l'exportation et selon teinte carrosserie).
- Nouveau garnissage de sièges et panneaux de porte (nouveau tissu).
- Appuis-tête étendus à toutes versions.

	TABLEAUX DES GARNISSAGES					
Série Option	ED Beluga TEP	TEN-TD Ramier	FIRST Castelet	TG-TR CABAN Iona Velours atalante	TZ ALLURE Velours Atalante	GT Velours Diaphite

- Nouvelle découpe de garniture de pavillon.
- Nouveau galbe des garnitures de montant de baie de pare-brise.
- Assises arrière à dossiers fractionnables modifiés pour logement du nouveau pontet central escamotable **(1)**.
- Garnissage du plancher arrière de coffre d'un tapis aiguilleté plat étendu à toutes versions.
- Radio : Nouvelle connectique de branchement de l'autoradio.

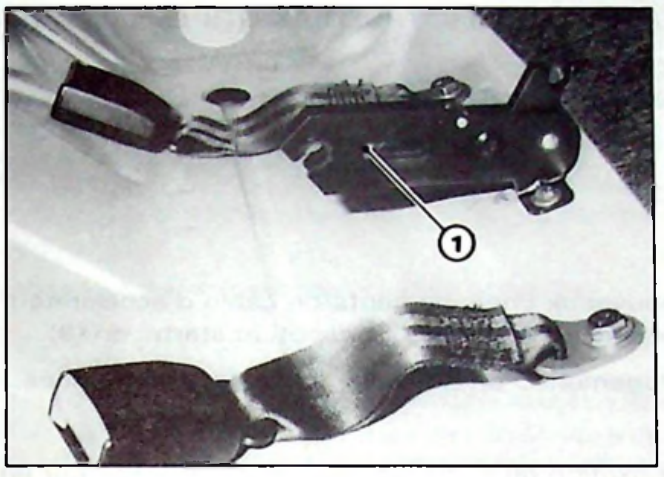

91-410

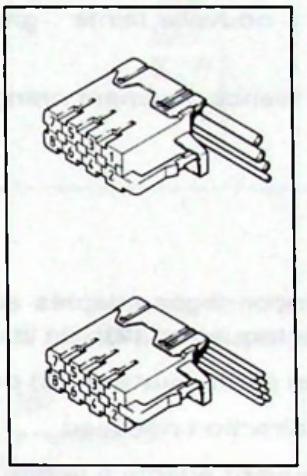
F-651

Connecteur d'alimentation :

4 - "+" permanent
6 - Eclairage cadran
7 - "+" après contact
8 - Masse

Connecteur haut-parleur :

5 - Sortie avant gauche
6 - Sortie avant gauche
3 - Sortie avant droit
4 - Sortie avant droit

■ EQUIPEMENT EXTÉRIEUR

- Nouveaux boucliers avant et arrière - (CITROËN AX GT : bouclier avant inchangé) - Nouvel absorbeur arrière.
- Nouvelle disposition du volet arrière - Nouveau becquet intégré.
- Enjoliveur de bas de volet supprimé - Vitre chaussée d'un joint caoutchouc de teinte noire.
- Feux arrière nouveaux - Transparent nouvelle teinte - Géométrie et connecteurs inchangés.
- Nouveaux éclaireurs de plaque de police.
- Nouveau monogramme CITROËN AX et INJECTION, selon nature de la version.
- Sur versions avec vitres entr'ouvrantes, adjonction d'une sérigraphie en périphérie.

91-396

- Nouvelle calandre monobarrette en polypropylène teintée masse ou teintée carrosserie selon version.
- Nouvelle teinte des poignées de porte extérieures gris OURAGAN FZL (*au lieu de gris TORNADE FYB*). Bouton de volet gris OURAGAN.
- Pare-brise modifié : hauteur de la sérigraphie en partie inférieure côté droit et côté gauche augmentée.
- Enjoliveurs de pavillon à nouvelle teinte : gris OURAGAN (FZL) (CITROËN AX GT : teinte noire si carrosserie noire).
- Feux clignotants Avant blancs devenant oranges à l'allumage (lampe spécifique - 21 W).

■ CARROSSERIE

Carrosserie nouvelle.

- Tablier spécifique : Poinçonnages adaptés aux nouveaux cheminements de câble d'accélérateur en **(1)**, des câbleries électriques en **(2)**), de la commande d'ouverture de capot, et starter en **(3)**.
- Nouvel emboutissage en partie haute en **(a)** pour logement d'un nouvel amplificateur de freinage.
- Support de colonne de direction nouveau.
- Support de traverse d'auvent adapté à la nouvelle fixation de la planche de bord avec centreur en partie milieu.
- Brancards avant : pattes maintien flexible de frein avant vissées (*au lieu de soudées*).
- Plancher arrière : nouvelle fixation du pontet central escamotable de dossier d'assise en **(b)**. Renfort central de ceinture arrière modifié.
- Nouvelles pattes de fixation de pare-chocs arrière : pattes rallongées.

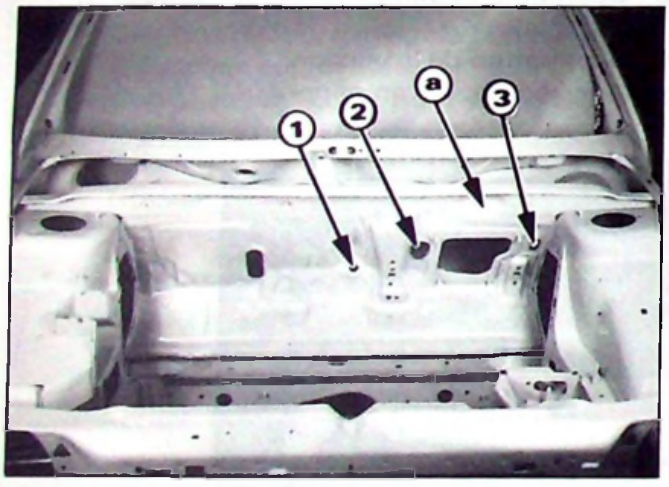

91-501

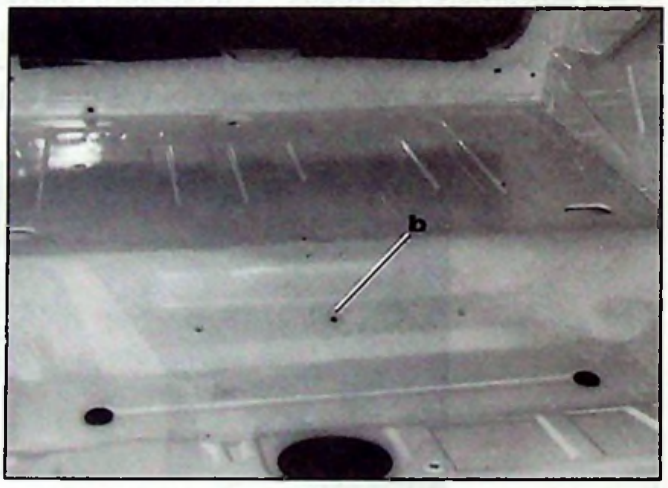

91-422

- Façade avant : poinçonnages pour maintien des nouvelles câbleries électriques. Nouvelle fixation de calandre.

• **Teintes carrosserie**

TEINTES NOUVELLES		TEINTES MAINTENUES		TEINTES SUPPRIMÉES	
Beige PHÉNICIEN *	ECZ	Blanc MEIGE	EWT	Bleu LIBERTÉ	EMZ
Gris BASALTE *	ETC	Bleu MEMPHIS *	EMQ	Rouge DELAGE	EKA
Gris SILEX *	ETW	Gris CRISTAL *	ETP	Bleu OLYMPE *	EMD
Vert TRITON *	ERT	Gris DOLMEN *	ETB		
Gris CORMORAN	EVP	Noir Verni **	EXY		
Bleu SIRÈNE *	EPN	Rouge FURIO	EJY		
Bleu SAPHIR **	ENU				
Rouge OPÉRA **	EKV				
Rouge MANDARIN	EJV				

* Peinture métallisée vernie - ** Peinture vernie.

• **Équipement spécifique - Climatisation :**

– Selon pays de commercialisation. Nouvelle disposition du groupe de réfrigération. Evaporateur déplacé sous planche de bord en (**a**).
– Détendeur reporté côté compartiment moteur en (**b**).
– Deux boutons de commande sur console centrale nouveaux :
Bouton (**2**) : mise en marche. Bouton (**1**) : recyclage.

91405

91401

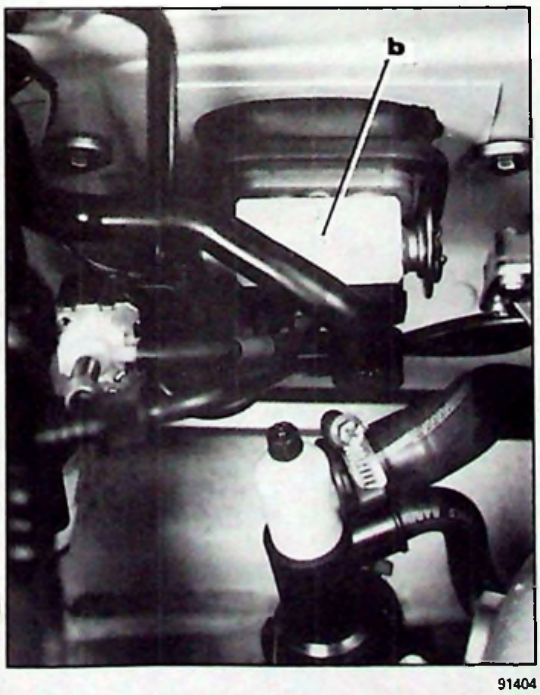

91404

• *Particularités :*

Versions "Injection" Tous Types et AX 14 à carburateur :

– En vue d'écarter tous risques de destruction du moteur, montage d'un dispositif de coupure de la climatisation en cas de surchauffe du circuit de refroidissement.

– Un boîtier électronique disposé sur la façade avant à proximité du réservoir déshydrateur interrompt l'alimentation du compresseur sous l'information d'une thermistance implantée sur le boîtier d'eau en sortie de culasse.

• : SÉRIE (*) : OPTION — : NON	NIV. 1			NIV. 2	NIV. 3		NIV. 5
	E D	TEN. TD-TE HIT	FIRST MOMPTI	TG CABAN	TR ALLURE	TZ	GT
ÉQUIPEMENTS INTÉRIEURS :							
Montre	—	●	●	●	DIG.	DIG.	DIG.
Compte-tours (Essence) (TZD Espagne)	—	—	—	—	●	●	●
Rétroviseur jour/nuit	●	●	●	●	●	●	●
Boutons-poussoirs éclairés	●	●	●	●	●	●	●
Rhéostat d'éclairage de tableau de bord	—	—	—	—	●	●	●
Allume-cigare	—	●	●	●	●	●	●
Cendrier arrière	●	●	●	●	●	●	●
Lève-vitres électriques - Verrouillage centralisé	—	—	—	—	(*)	●	●
Essuie-vitre arrière	(*)	(*)	(*)	●	●	●	●
Intermittence d'essuie-vitre avant	—	—	—	●	●	●	●
Miroir sur pare-soleil conducteur (occultable)	—	●	●	●	●	●	●
Thermomètre d'eau	—	—	—	—	●	●	●
Témoin mini d'essence	●	●	●	●	●	●	●
Témoin de niveau d'huile du moteur (Diesel)	●	●	●	●	—	—	—
Témoin de niveau d'eau du moteur (1)	—	—	—	—	—	—	●
Témoin d'usure des plaquettes des freins	●	●	●	●	●	●	●
Témoin de température d'eau du moteur	●	●	●	●	●	●	●
Commande plafonnier par ouverture des deux portes	●	●	●	●	●	●	●
Alerte d'oubli de feux	●	●	●	●	●	●	●
Dossiers avant rabattables à mémoire (3 portes)	—	●	●	●	●	●	●
Appuie-tête avant	●	●	●	●	●	●	●
Dossiers arrière fractionnée	—		(*)	(*)	●	●	●
Cache-glissières et cache-tubes	—	●	●	●	●	●	●
Cache-mécanisme de volet arrière	—	●	●	—	●	—	—
Garnissage complet du volet arrière	—	—	—	●	●	●	●
Accoudoirs/rangement sur portes avant	—	—	●	●	●	●	●
Console centrale avec rangement	●	●	●	●	●	●	●
Poignée de maintien avant droit	●	●	●	●	●	●	●
Poignées de maintien arrière	—	—	—	●	●	●	●
Aérateurs latéraux	—	—	—	—	●	●	●
Boîte à gants avec couvercle	—	—	—	●	●	●	●
Habillage latéral du coffre	—	—	—	—	●	●	●
Éclairage de coffre	—	—	—	—	●	●	●
Prééquipement radio	(*)	(*)	●	●	●	●	●
Ceintures à enrouleur à l'arrière	●	●	●	●	●	●	●
Range-documents de bord sous siège	●	●	●	●	●	●	●
ÉQUIPEMENTS EXTÉRIEURS :							
Calandre peinte	—	—	—	—	●	●	●
Encadrement des vitres noir	(2)	●	●	●	●	●	●
Pare-chocs latéraux	—	—	—	●	●	●	●
Toit ouvrant	—	(*)	(*)	(*)	(*)	(*)	(*)
Vitres arrière ouvrantes (3 portes)					●	●	●
Vitres teintées			(*)	(*)	●	●	●
Lunette arrière chauffante	●	●	●	●	●	●	●
Rétroviseurs extérieurs réglables de l'intérieur	●	●	●	●	●	●	●
Feu de recul	●	●	●	●	●	●	●
Bouchon d'essence fermant à clé	●	●	●	●	●	●	●
Phares à iode type H4	—	—	—	—	●	●	●
Feux de brouillard arrière	●	●	●	●	●	●	●
Projecteurs anti-brouillard	—	—	—	—	—	—	●
Roues alliage léger	—	—	—	(*)	(*)	(*)	(*)

(1) Diesel T.T.

(2) 5 portes.

CITROËN *DIVISION APRÈS-VENTE* *TECHNIQUE APRÈS-VENTE*	**NOTE TECHNIQUE**	**AX** **0**
APPLICATION : ***TOUS PAYS***	*CONCERNE :* ***CITROEN AX GTI*** ***NOUVEAU VÉHICULE***	**N° 24**
DIFFUSION : ***TOUS PAYS***		*Le 28 Juin 1991*

CE DOCUMENT EST A CLASSER DANS: ***RECUEIL DE NOTES N° MAN 008920***

1287

91-217

DESCRIPTION :

- Berline trois portes, cinq places.
- Carrosserie bi-corps.
- Moteur carter fonte quatre cylindres, 95 ou 100 ch DIN selon pays de commercialisation
- Injection multipoint BOSCH MOTRONIC MP3.1.
- Boîte de vitesses, cinq rapports.
- Suspension :
  - — à l'avant : pseudo MAC PHERSON et barre anti-dévers "découplée".
  - — à l'arrière : barres de torsion et barre anti-dévers intégrée.
- Direction à crémaillère.
- Freins à disques ventilés à l'avant, à tambours à l'arrière et option ABS.
- Roues en alliage léger, pneus MXV2.
- Volant sport trois branches.
- Sièges tissu bi-tons avec appuis latéraux.
- Planche de bord noire, bloc compteur et compte-tours ronds.
- Air conditionné en option.

■ CARACTÉTISTIQUES GÉNÉRALES

Type mines	ZA-DN	ZA-DM
Puissance administrative (France)	7 CV	–
Moteur : Cylindrée	1360 cm3	1360 cm3
Boîte de vitesses + (type)	5 (MA)	5 (MA)
Dimensions : (en ordre de marche)		
Empattement	2,280 m	
Voie avant	1,390 m	
Voie arrière	1,331 m	
Longueur hors tout	3,517 m	
Largeur hors tout	1,596 m	
Porte-à-faux avant	0,666 m	
Porte-à-faux arrière	0,571 m	
Hauteur	1,340 m	
Garde au sol (en charge)	0,097 m	(silencieux)
Pente limite de démarrage (au PTR)	12 %	
Volume du coffre (avec la tablette)	176 dm3	
Poids		
Poids en ordre de marche	795 kg	
- sur l'essieu avant	509 kg	
- sur l'essieu arrière	286 kg	
Poids total autorisé en charge	1235 kg	
- sur l'avant (maxi)	660 kg	
- sur l'arrière (maxi)	585 kg	
Poids total roulant autorisé	1935 kg	
Poids maxi remorquable (avec freins)	700 kg	
Poids maxi remorquable (sans freins)	395 kg	
Poids maxi sur flèche	50 kg	
Poids maxi sur galerie	50 kg	
Performances (charge DIN)		
0 à 400 m	16,7 s	16,9 s
0 à 1000 m	31,1 s	31,7 s
0 à 100 km/h	9,4 s	9,9 s
Vitesse maximum	190 km/h	186 km/h
Consommations de carburant :		
A 90 km/h	5,3 L	5,7 L
A 120 km/h	6,5 L	7,1 L
Cycle urbain	8,3 L	8,9 L

■ MOTEUR

• Courbes de puissance et couple*

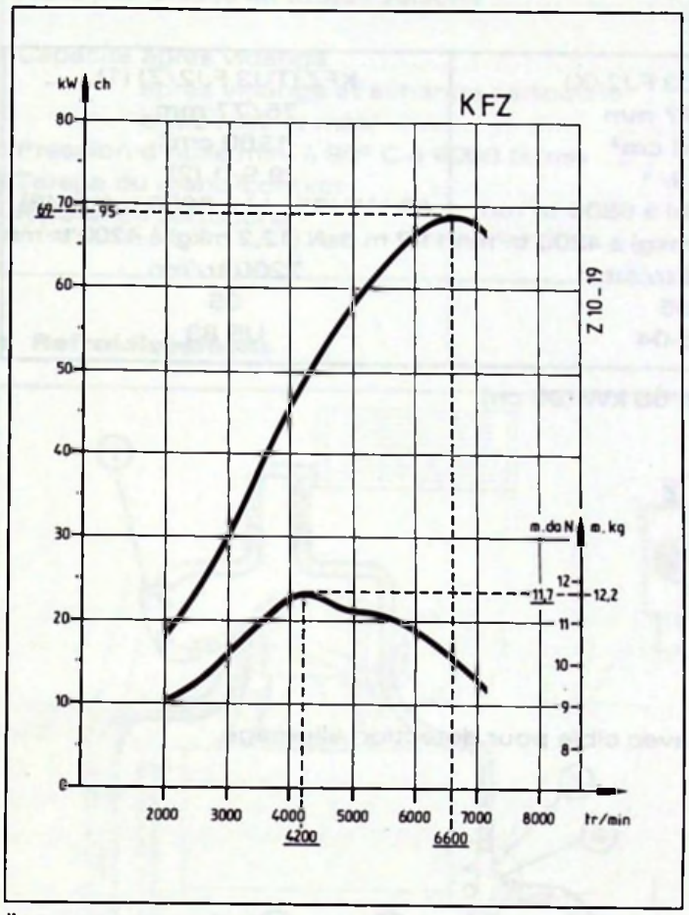

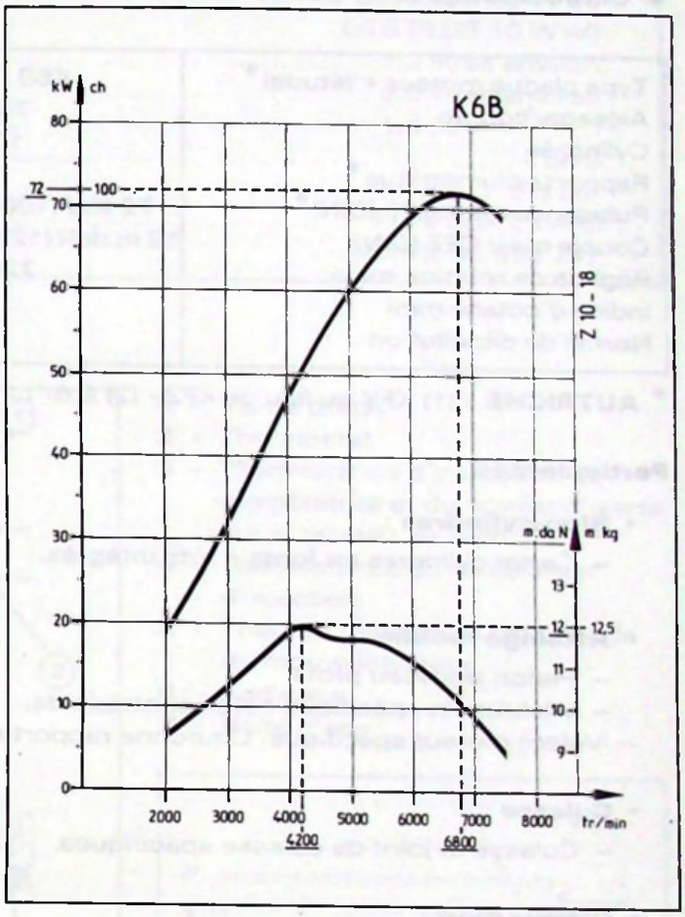

* **AUTRICHE :** Plaque moteur KFY *au lieu de KFZ* - Puissance : 66 KW (90 ch)
Couple : inchangé

• Coupes longitudinale et transversale

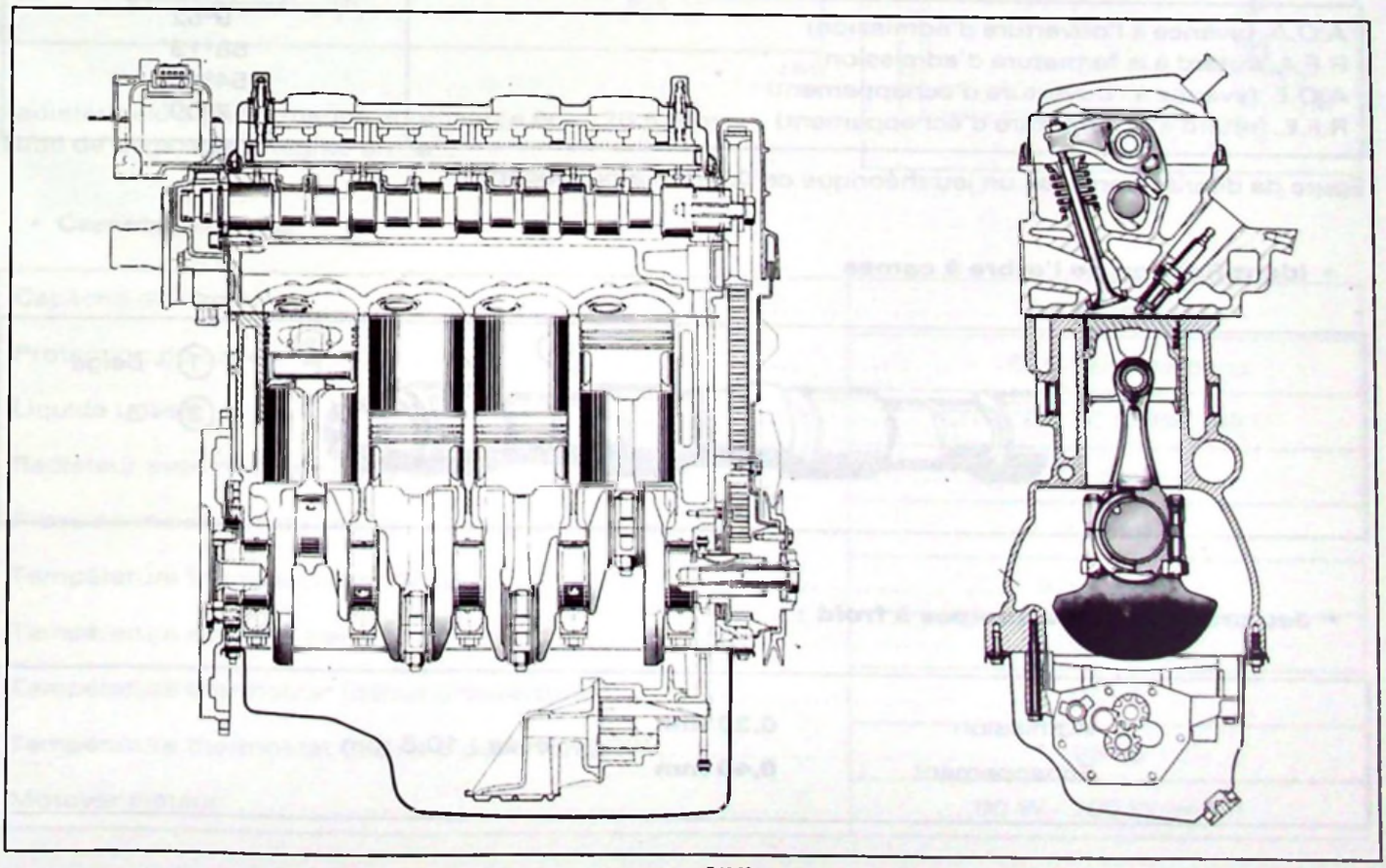

Z 10-23

Z 10-22

Moteur de conception nouvelle appartenant à la famille TU fonte.

- **Caractéristiques :**

Type plaque moteur + (étude)*	K6B (TU3 FJ2/K)	KFZ (TU3 FJ2/Z) (1)
Alésage/course	75/77 mm	75/77 mm
Cylindrée	1360 cm³	1360 cm³
Rapport volumétrique*	9,9/1	9,9/1 (2)
Puissance maxi CEE (DIN)*	72 kW (100 ch) à 6800 tr/mn	69 kW (95 ch) à 6600 tr/mn (3)
Couple maxi CEE (DIN)	12 m.daN (12,5 mkg) à 4200 tr/mn	11,7 m.daN (12,2 mkg) à 4200 tr/mn
Régime de rotation maxi	7200 tr/mn	7200 tr/mn
Indice d'octane mini	95	95
Norme de dépollution	15-04	US 83

* **AUTRICHE :** (1) KFY *au lieu de KFZ* - (2) 9,6/1 - (3) 66 kW (90 ch).

Particularités :

- **Bloc-cylindres :**
  - Carter cylindres en fonte à fûts intégrés.

- **Attelage mobile :**
  - Piston nouveau profil.
  - Vilebrequin spécifique : Huit contrepoids.
  - Volant moteur spécifique. Couronne rapportée avec cible pour détection allumage.

- **Culasse :**
  - Culasse et joint de culasse spécifiques.

- **Distribution :**
  - Arbre à cames et épure de distribution spécifiques.

A.O.A. (avance à l'ouverture d'admission)	9°52'
R.F.A. (retard à la fermeture d'admission)	58°13'
A.O.E. (avance à l'ouverture d'échappement)	54°45'
R.F.E. (retard à la fermeture d'échappement)	7°09'

Epure de distribution avec un jeu théorique de 0,7 mm aux soupapes.

- **Identification de l'arbre à cames**

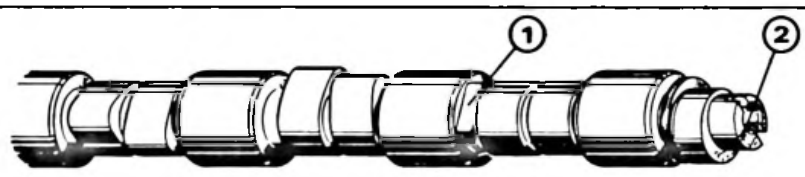

① - Beige
② - Z

- **Jeu pratique aux soupapes à froid :**

Admission	**0,20 mm**	levée : 10,8 mm
Echappement	**0,40 mm**	

• Graissage

Huile préconisée en toutes saisons	TOTAL GTI PLUS 10 W 30 GTS PLUS 10 W 40
Capacité après vidange	3,2 litres environ
après vidange et échange cartouche	3,5 litres environ
entre mini et maxi	1,4 litre
Pression d'huile mini à 90° C à 4000 tr/mn	4 bars
Tarage du mano-contact	0,5 bar
Référence cartouche	PURFLUX LS 468 MANN 95 638 747

• Refroidissement

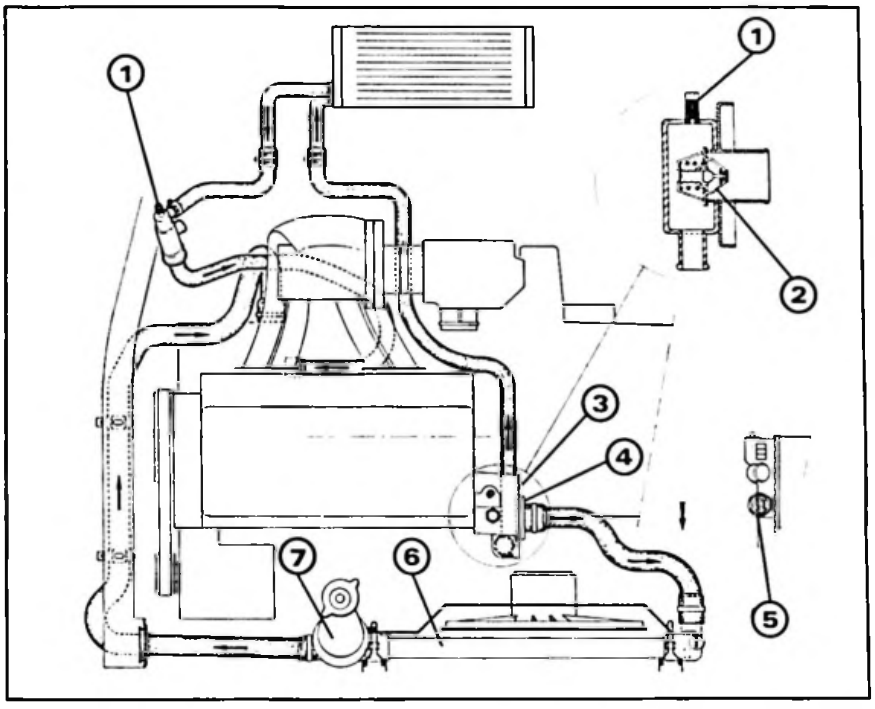

Z 23-61

1 - Vis de purge
2 - Thermostat
3 - Thermistance d'indication de température et du voyant d'alerte sur le tableau de bord
4 - Thermistance du calculateur d'injection
5 - Thermoncontact de commande du motoventilateur
6 - Radiateur
7 - Boîte d'eau

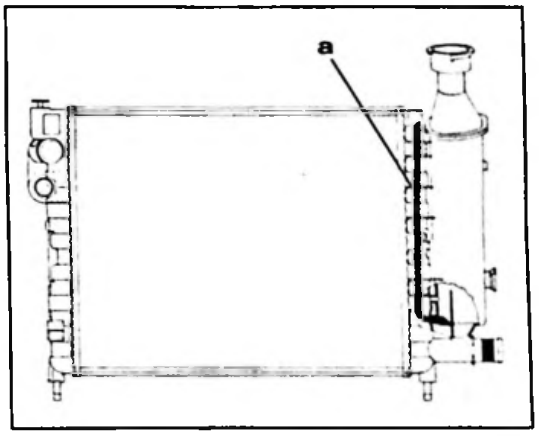

Z 23-18

Radiateur alu à performance augmentée ép. : 26,5 mm.
Tube de dégazage intégrée en **"a"**.

• Caractéristiques

Capacité du circuit	4,8 litres
Protection du circuit	– 15° C selon saisons
Liquide utilisé	CITROËN ZC 9 866 194 U
Radiateur avec nourrice intégrée	12 dm2
Pression maximum du circuit	1,4 bar
Température thermocontact GMV	97° - 92° C
Température sonde d'alerte	118 ± 2° C
Température thermostat (début d'ouverture)	93° C
Température thermostat (pleine d'ouverture)	95° C
Motoventilateur	90 W - 200 W (réfri.)

- **Système d'alimentation/allumage**
  - *Marque* : BOSCH MOTRONIC, système intégrant les fonctions allumage et injection.
  - *Caractéristiques* : le moyen de mesure de la charge moteur est assuré par un capteur de pression intégré au calculateur.
  - *Mode d'injection* : du type parallèle c'est-à-dire ouverture des quatre injecteurs une fois par tour, sauf en phase démarrage deux fois par tour.
  - **Description et fonctionnement des organes :**
    Le calculateur : le traitement des informations reçues des sondes et capteurs divers lui permettent d'assurer les fonctions suivantes :
    — l'injection d'essence
    — l'allumage
    — les commandes auxiliaires telles que :
    - pompe à essence
    - recyclage des vapeurs d'essence
    - l'autodiagnostic
    - le test des actionneurs
    - le fonctionnement en mode secours
    - la coupure de l'injection à 7211 tr/mn.

Le capteur de pression absolue : Mesure en permanence la pression dans le collecteur d'admission et permet ainsi au calculateur d'ajuster la quantité d'essence en fonction de la charge moteur.

Le capteur de régime et de position : Informe le calculateur de la position angulaire du vilebrequin et du régime moteur.

Le potentiomètre sur axe de papillon : Détection du ralenti (pied levé), de la pleine charge (pied à fond), et mesure la variation de charge en prenant en compte la position angulaire du papillon.

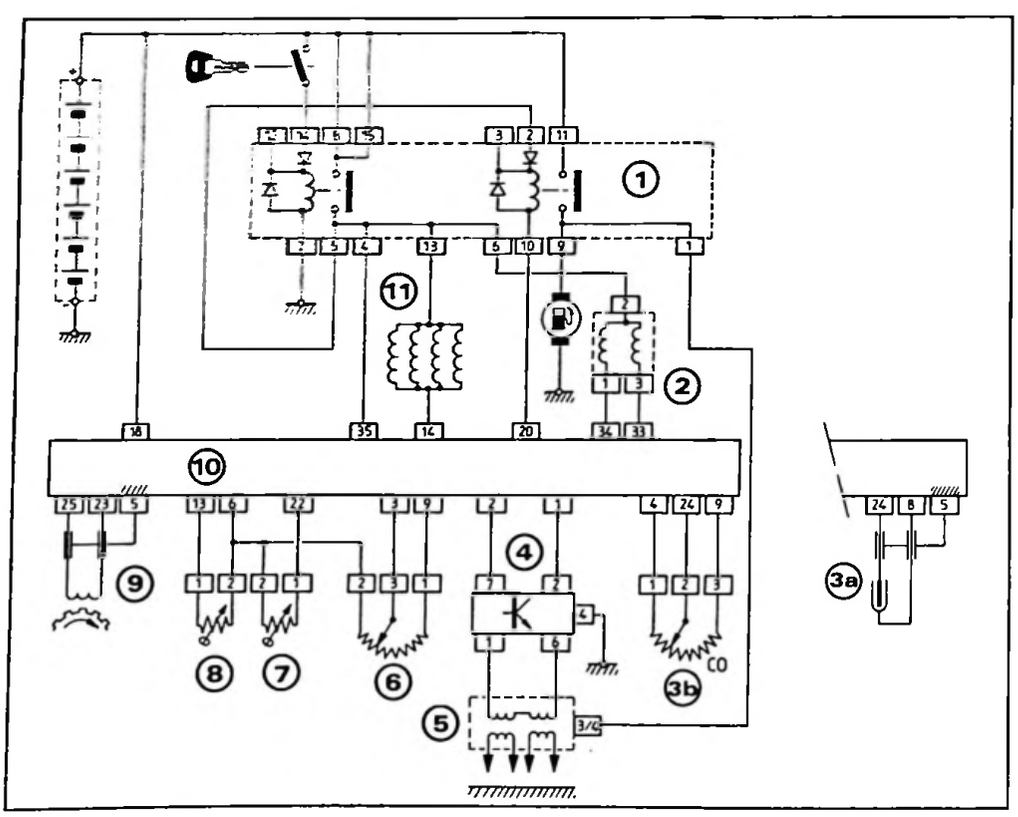

Z 14-38

Légende

1 - Relais double
2 - Commande d'air additionnel
3a - Sonde à oxygène (KFZ)
3b - Réglage de la richesse (K6B)
4 - Module d'allumage
5 - Bobine d'allumage statique
6 - Potentiomètre de papillon
7 - Sonde de température d'air
8 - Sonde de température d'eau
9 - Capteur de point mort-haut
10 - Calculateur
11 - Injecteurs

INJECTION BOSCH MOTRONIC MP 3.1 (K6B)

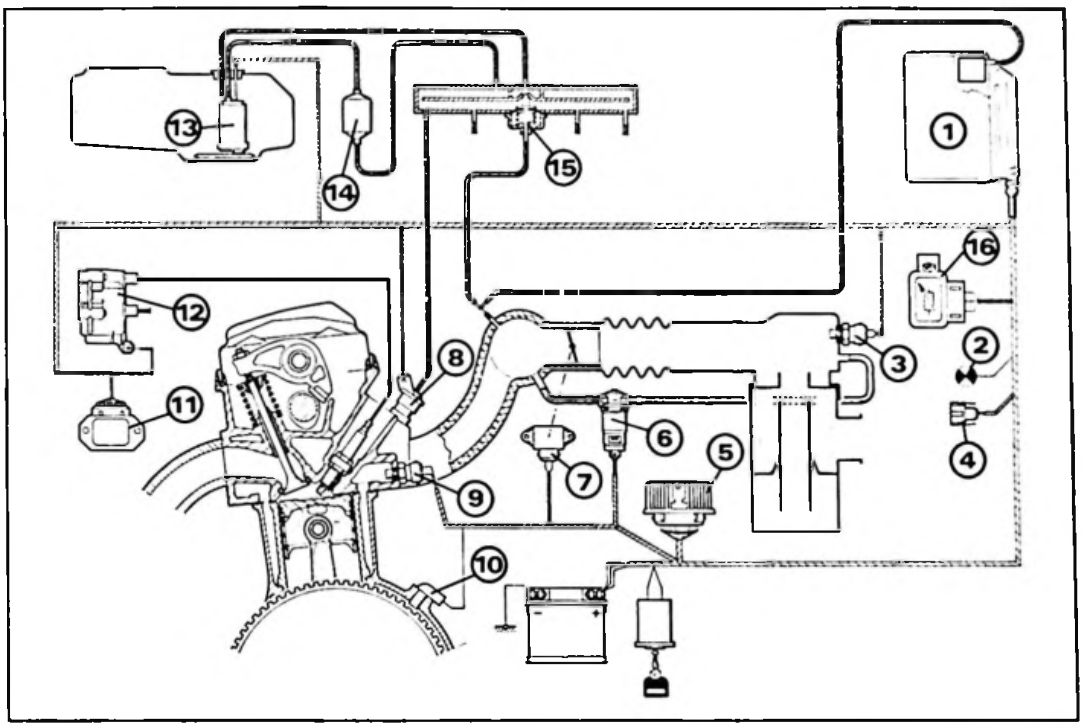

Z 14-39

1 - Calculateur
2 - Témoin de diagnostic
3 - Sonde de température d'air
4 - Prise diagnostic
5 - Relais double (calculateur/pompe)
6 - Commande d'air additionnel
7 - Potentiomètre axe de papillon
8 - Injecteur
9 - Sonde de température d'eau
10 - Capteur de régime
11 - Module d'allumage
12 - Bobine d'allumage
13 - Pompe à essence
14 - Filtre à essence
15 - Régulateur de pression
16 - Potentiomètre de réglage richesse (K6B)
17 - Canister (KFZ)
18 - Electrovanne de purge
19 - Electrovanne d'isolation (KFZ)
20 - Sonde à oxygène (KFZ)

INJECTION BOSCH MOTRONIC MP 3.1 (KFZ) : Dépollution sévérisée

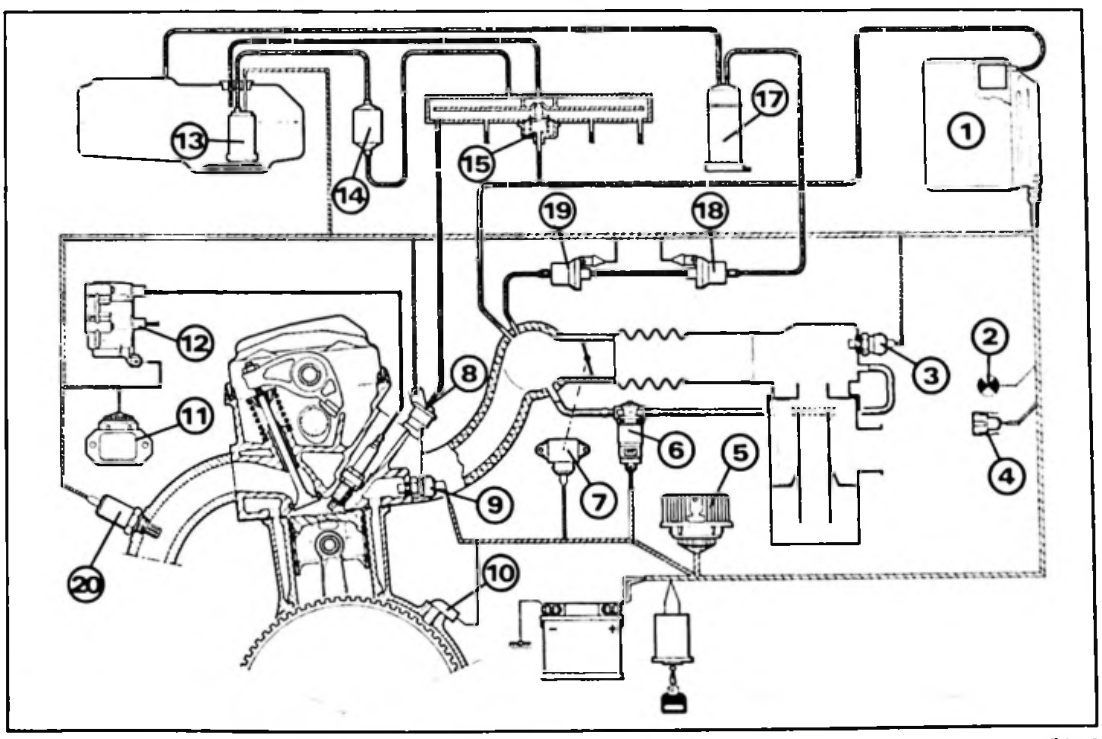

Z 14-40

- **Circuit d'alimentation d'essence avec retour au réservoir**

(Réservoir polyétylène teinté noire sulfoné identique à celui équipant l'AX Injection Monopoint).

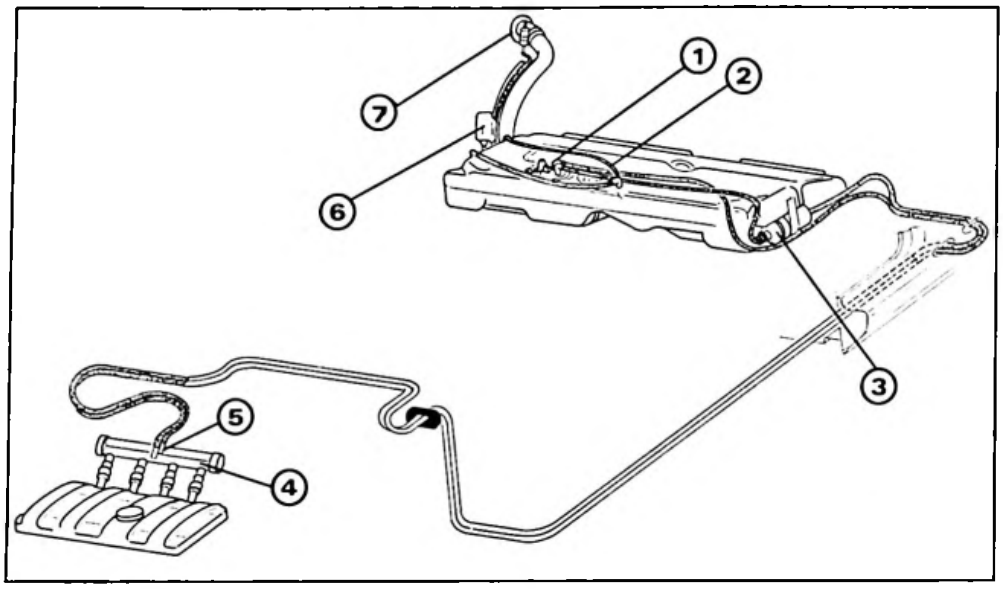

Z 14-38

1 - Pompe à essence
2 - Rhéostat de jauge
3 - Filtre à essence
4 - Rampe d'injection
5 - Régulateur de pression
6 - Capacité de dégazage
7 - Clapet à bille anti-retournement

- **Réservoir : (*Rappel*)**
  - capacité 43 litres
  - orifice de remplissage avec détrompeur Ø = 22 mm pour la version équipée du pot catalytique.
- **Pompe à essence :** BOSCH - Type EKP10.
  - immergée verticalement - Pression : 3 bars - Débit : 110 litres/h. mini.
- **Filtre à carburant :** Seuil de filtration : 8 à 10 microns.
- **Rampe d'injection :** En matériau composite.
- **Régulateur de pression :** BOSCH : intégré à la rampe d'injection.
- **Injecteurs :** BOSCH : référence 0280 150 703, repère couleur : connecteur bleu

▶ *Motorisation dépolluée (KFZ)* :

Recyclage des vapeurs d'essence : Le dispositif est constitué par :
- un canister **(1)**
- deux électrovannes : isolation **(2)** purge **(3)**.

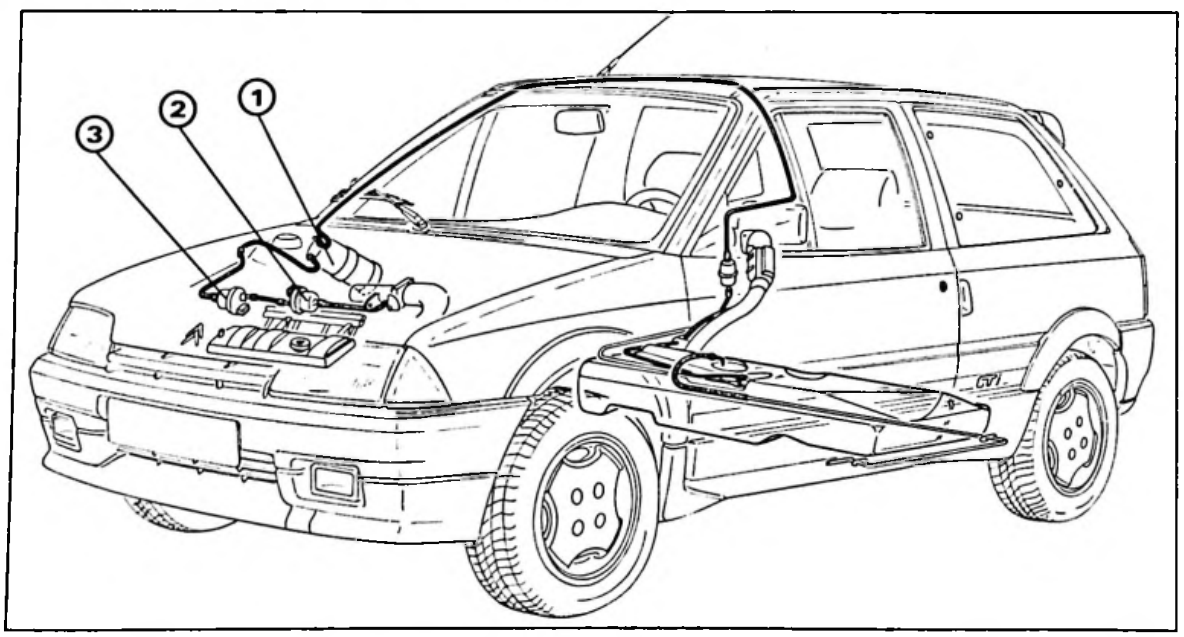

Z 17-27

Fonctionnement : *(Rappel)*

– moteur arrêté : le canister **(1)** absorbe les vapeurs d'essence en provenance du réservoir. Le moteur est "isolé" du canister par l'électrovanne d'isolation **(2)** (fermée au repos).
– moteur tournant : l'électrovanne d'isolation **(2)** initialement fermée au repos s'ouvre dès la mise du contact. Le calculateur "pilote" l'ouverture de l'électrovanne de purge **(3)** qui se vide en aval du papillon.

- **Circuit d'air**

▶ *Motorisation tous types*

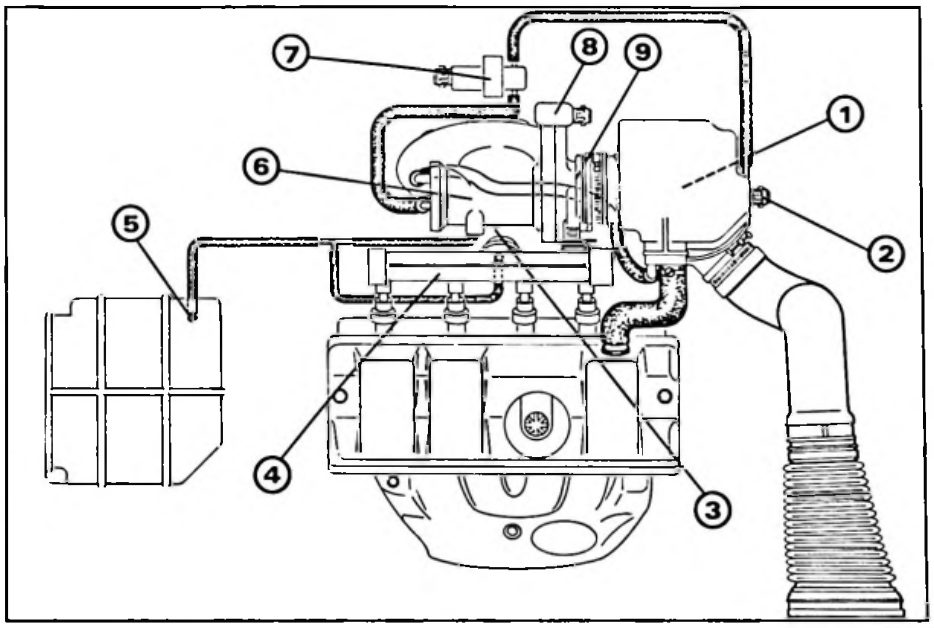

Z 17-28

1 - Filtre à air
2 - Sonde de température
3 - Régulateur de pression
4 - Rampe d'injection
5 - Capteur de pression
6 - Collecteur d'admission
7 - Electrovanne de régulation de ralenti
8 - Réchauffage électrique du boîtier papillon
9 - Boîtier papillon

- **Boîtier papillon :** Marque SOLEX - Réf. 72652
équipé d'un réchauffage électrique.
- **Electrovanne de régulation de ralenti :** Marque BOSCH réf. : 0280 140 530 fixée sur le collecteur d'admission, maintien le moteur en position de ralenti par un apport d'air supplémentaire en fonction de la température d'eau.
- **Filtre à air :** à cartouche sèche et résonateur intégré.

- **Allumage**

Allumage cartographique à distribution statique géré par le calculateur.

- **Description et fonctionnement des organes :**
Le calculateur : En fonction des différents paramètres fournis par les sondes et capteurs divers, le calculateur détermine :
— le point d'avance à l'allumage,
– le temps de charge de la bobine.

Le module d'allumage : Déclenche la conduction, la "rupture" du courant primaire et alimente chacun des deux étages de la bobine.

La bobine d'allumage : Transforme l'énergie basse tension en énergie haute tension, générant ainsi l'étincelle aux bougies.

- **Caractéristiques**

Capteur de régime : ELECTRIFIL
Bobine d'allumage : VALEO BAE 04
Module d'allumage : BOSCH MTR 04
Bougies (siège plat) : EYQUEM RFC 38 LS 3 } Couple de serrage : 2,5 mdaN
CHAMPION RC7 BMC } Ecartement électrodes : 1,2 mm.

Régime de ralenti : non réglable (880 tr/mn environ).

Réglage de la richesse : uniquement sur K6B (potentiomètre sur calculateur) CO = 1 ± 0,5 %

Réglage de l'avance à l'allumage : non réglable.

- **Echappement**

TU3FJ2/K (K6B)

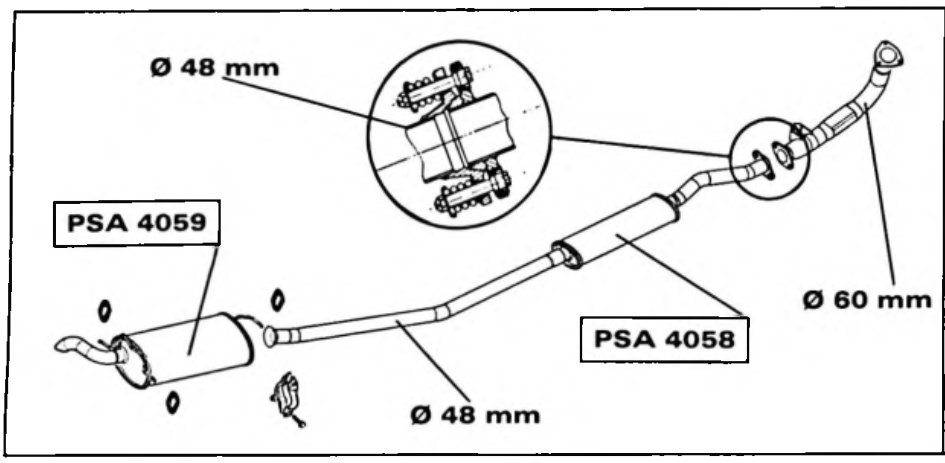

Collecteur d'échappement en fonte GS
Ligne composée de trois parties
- tube avant siamois
- tube avec pot intermédiaire
- silencieux arrière

Les liaisons sont assurées par une rotule sur tube avant, deux embouts coniques et colliers.

Z 18-9

TU3FJ2/Z (KFZ)

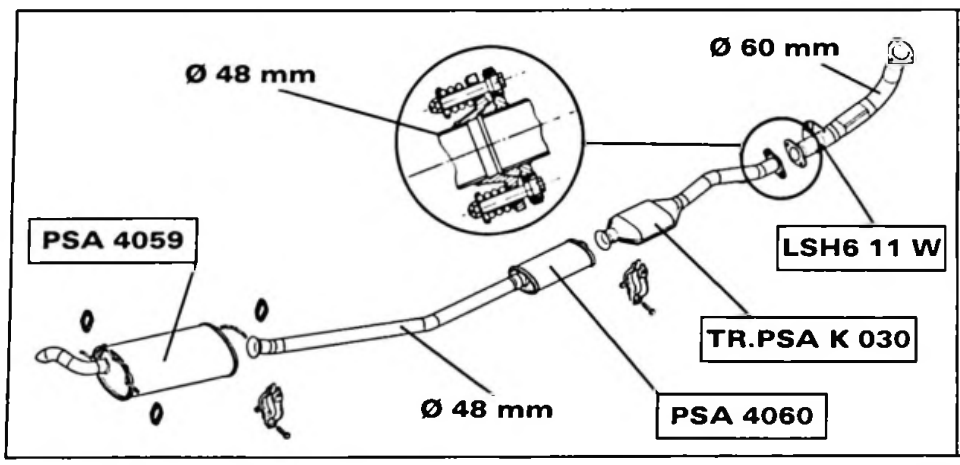

Collecteur d'échappement en fonte GS
Ligne composée de quatre parties
- tube avant siamois
- tube avec catalyseur 1 pain + sonde à oxygène LSH6 11 W (BOSCH)
- tube avec pot intermédiaire
- silencieux arrière.

Les liaisons sont assurées par une rotule sur tube avant, deux embouts coniques et colliers

Z 18-10

■ EMBRAYAGE

Mécanisme VALEO 180 CP 375
Friction VALEO 18x (D95) 11 AX F202

- **Boîte de vitesses**
  - Commande mono-barre, levier avec pommeau style sport avec grille de vitesses rapportée.
  - Boîte de type MA - Repère médaille : 2 CB 11 - (étagement sport).
  - Capacité d'huile : 2 litres - Qualité : TOTAL TRANSMISSION BV.

VITESSES	RAPPORT BV	RAPPORT PONT	RAPPORT AUX ROUES	VITESSE EN Km/h A 1000 tr/mn
1	12/41		0,0743	7,46
2	20/39		0,1302	13,08
3	28/38	16/63	0,1871	18,80
4	37/39		0,2409	24,21
5	41/35		0,2975	29,89
MAR	12/43		0,0708	7,11

Circonférence de roulement des pneumatiques 185/60 R 13 = 1,675 m
Rapport de la prise compteur : 19 x 18 (orange).

- **Transmissions**

  Transmissions nouvelles. Spécifiques par traitement métallurgique côté roues. Couronnes dentées rapportées si option ABS.

■ ESSIEU AVANT

A roues indépendantes du type pseudo "MAC-PHERSON", ressorts hélicoïdaux, amortisseurs intégrés et barre anti-dévers "découplée". Bras inférieur spécifique forgé de forme ronde, palier arrière en tôle et caoutchouc surmoulé, axe d'articulation arrière à diamètre augmenté **16 mm** *au lieu de 14 mm.* Palier avant nouvelle dureté : caoutchouc.
Pivot spécifique pour fixation étrier de frein, et fixation du capteur ABS (option).

- **Caractéristiques essieu avant**

  Roulement (Ø - ép. mm) : 72 x 35 x 33 mm
  Amortisseur (Loi) : M 406
  Ressort hélicoïdal - hauteur libre (repère) : 329,6 mm (1 trait rouge et 1 trait gris bleu)
  Barre anti-dévers - (Ø) : 18 mm
  Carrossage : 0°30' ± 30'
  Parallélisme : - 2 ± 1 mm (ouverture)
  Chasse : 2°15' ± 30'

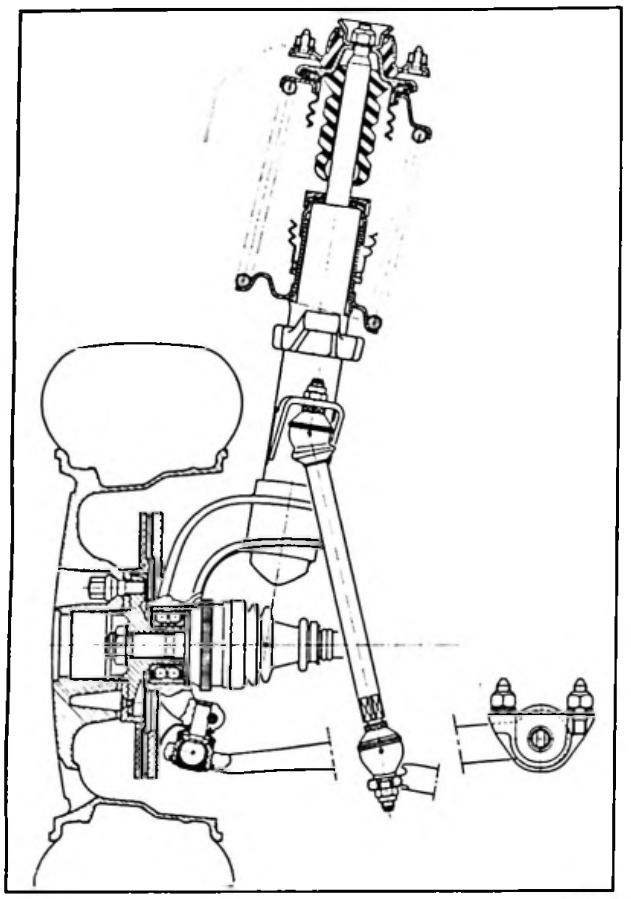

Z 41-7

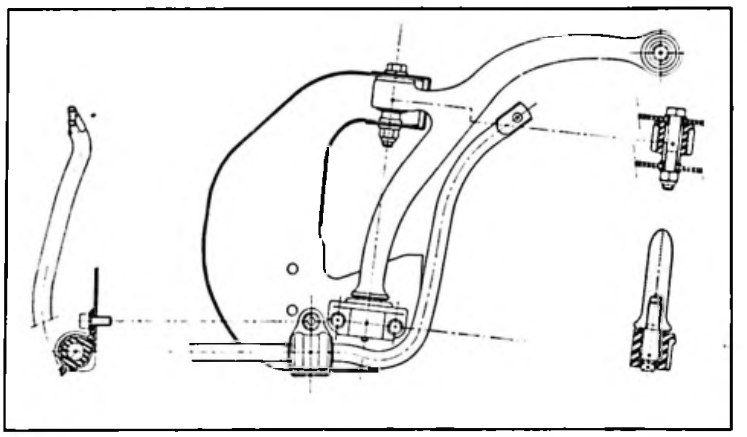

Z 41-8

Butée d'attaque, hauteur = 97 mm + cale ép. = 4 mm.
Barre anti-dévers découplée reliée au corps d'amortisseur par l'intermédiaire d'une biellette à rotules.
Nouvelle fixation des paliers d'articulation de barre anti-dévers sur supports de bras avant.

■ ESSIEU ARRIÈRE :

A roues indépendantes et bras tirés, dérivé des essieux équipant les versions existantes.
Poutre d'essieu spécifique. Epaisseur de la toile augmentée 2,5 mm (*au lieu de 2 mm*).
Bras droit - bras gauche : Nouvelle fusée pour fixation du nouveau moyeu tambour, comportant entres autre quatre fixations de roue.
Barres de torsion spécifiques.
Butée de course d'attaque avec insert plastique fixé sur caisse spécifique = H : 61 mm.

• Caractéristiques essieu arrière

Roulement (Ø - ép. mm) : 25 x 52 x 37 mm
Amortisseur (Loi) : M 501
Barres de torsion (Ø) : 19 mm
Repères barre gauche : 2 traits noir
barre droite : 1 trait noir
Barre anti-dévers (Ø) : 20 mm
Carrossage : – 1°15' ± 20'
Parallélisme : – 2 ± 2 mm (ouverture)

■ ROUES ET PNEUMATIQUES

Roues alliage léger en série – Roues tôle en option – Quatre vis de fixation sur Ø = 108 mm – Centrage sur moyeu Ø = 65 mm – Enjoliveur petit diamètre.

MONTE SÉRIE (non chaînable)
4 roues alliage léger 5.50 J x 13 CH 4.16 4 pneumatiques MICHELIN 185/60 R13 MXV2 1 roue tôle 5.00 B13 FH 4.20 1 pneumatique MICHELIN 155/70 R13 MXT Pression de gonflage AV : 1,9 bar - AR : 1,9 bar - Sec. : 3 bars Monte autorisée : 185/60 R 13 M+S (Pneumatique neige)

Grande-Bretagne : 5 roues alliage léger

MONTE OPTIONNELLE (chaînable)
5 roues tôle 5.50 J x 14 FH 4.18 5 pneumatiques MICHELIN 165/60 R14 MXV Pression de gonflage AV : 2,1 bars - AR : 2,1 bars - Sec. : 2,3 bars

■ DIRECTION

Direction à crémaillère spécifique – Rapport de démultiplication nouveau – Pignon 6 dents (*au lieu de 7*), deux plats à son extrémité côté accouplement cardan. Nouvelle liaison colonne.
Biellettes de liaison modifiées : articulations à rotule (*au lieu de liaisons élastiques*).

- **Caractéristiques direction**

Crémaillère nombre de dents - course : 28 dents - 72 mm
Pignon : 6 dents
Rapport de démultiplication : 22/1
Nombre de tours volant de butée à butée : 3,7
Diamètre volant : 370 mm
Diamètre de braquage entre murs : 10,59 m
entre trottoirs : 10,18 m
Angle de braquage maxi roue intérieure : 39°
roue extérieure : 29°

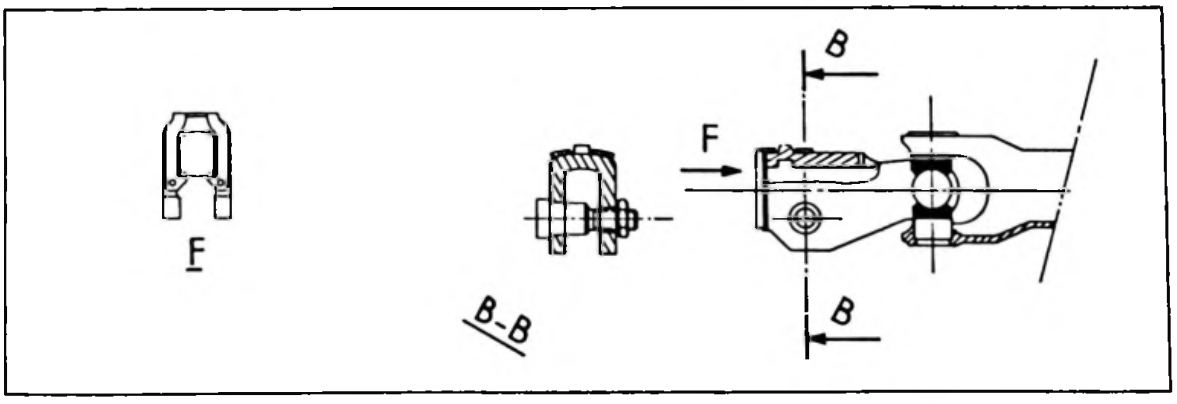

Z 44-5

■ FREINAGE

— Circuit de freinage en "X" — Disques ventilés à l'avant — Tambours à l'arrière — ABS en option.

	SÉRIE	ABS
Commande		
Maître cylindre — diamètre	Tandem - 20,6 mm	Tandem - 22,2 mm à clapet
Amplificateur de freinage	ISOVAC	
Diamètre - rapport d'amplification	8 pouces - 3,45/1	
Freins avant		
Disque : diamètre - épaisseur	247 mm - 20,4 mm ventilés - 4 fixations sur Ø 108 mm	
Etrier : marque - diamètre	GUIRLING - 48 mm	
Plaquette : qualité	JURID S19 (sans amiante)	
Surface totale garniture (essieu)	136 cm²	
Freins arrière		
Plateau : marque	BENDIX	
Tambour : diamètre - largeur	180 x 30 mm	
Garnitures : surface	172 cm²	
qualité :	Energit 558 (sans amiante)	
Cylindre de roue : diamètre	Ø = 19 mm	Ø = 20,6 mm
Compensateur	intégré au cylindre (CICR)	Double compensateur asservi à la charge
Liquide		
Capacité du circuit	0,40 litre	0,46 litre
Qualité	TOTAL SY	

Purge des freins avec l'option ABS

Débrancher les connecteurs du bloc ABS **(1)** - **(2)** - **(3)**.

Purger comme suit :

Aux roues :

- arrière gauche
- arrière droit
- avant gauche
- avant droit

Au bloc ABS :

- Vis **(4)**
- Vis **(5)**

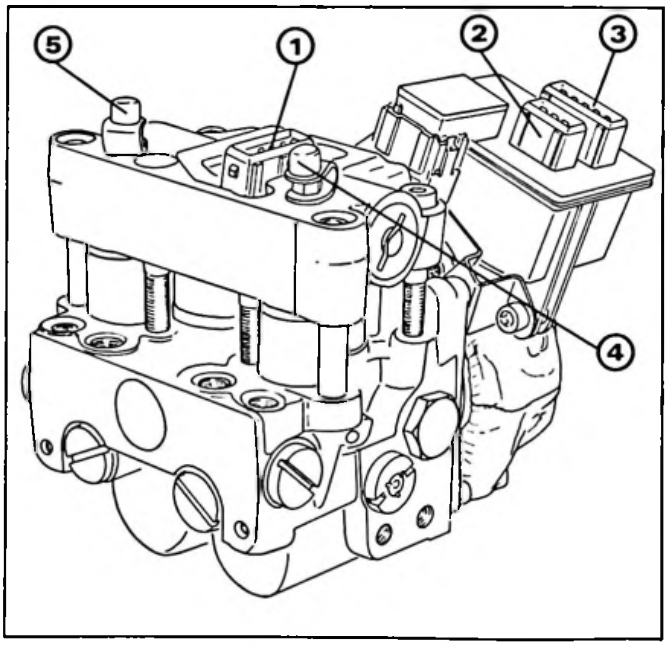

Z 45-21

L'opération sera simplifiée avec l'aide d'un appareil à purger AUTOPURGE ou ARC 50. Pression d'utilisation 1 bar maximum (risque d'émulsion au-delà de cette pression).

- **Anti-bloquage de freinage** (option ABS)
  - **Généralités :** L'ABS Addonix 4-2 BENDIX est un dispositif anti-bloqueur agissant sur les deux roues avant. C'est un système du type additionnel.

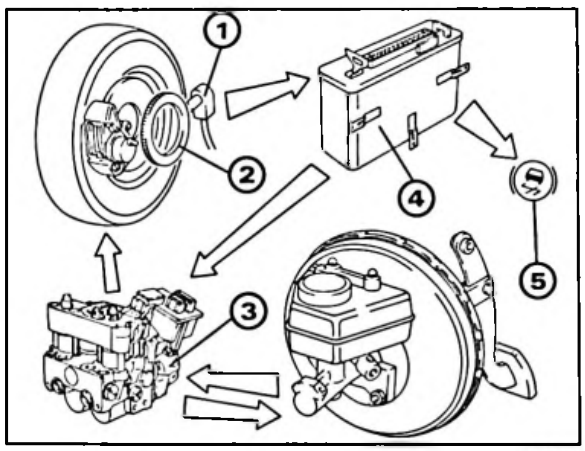

Z 45-25

Composition du dispositif :

1 - Deux capteurs sur pivots
2 - Deux roues phoniques sur transmissions
3 - Groupe modulateur de pression
4 - Calculateur
5 - Voyant de contrôle (sur tableau de bord)
Prise diagnostic (non représentée)

- **Description**

Capteurs de vitesses : Mesurent en permanence la vitesse des roues. Lorsque les dents de la couronne défilent devant le capteur, il en résulte une variation du champ magnétique, générant dans la bobine du capteur une tension alternative dont la fréquence est proportionnelle à la vitesse.

Calculateur : Composé d'un microprocesseur principal, il assure les calculs, le contrôle de l'installation. Un deuxième microprocesseur, possédant une logique indépendante, vérifie la cohérence des signaux reçus et émis par le microprocesseur principal.

Le calculateur programmé pour moduler la pression hydraulique et par conséquence la vitesse de rotation des roues applique le principe général suivant :

▶ **Phase freinage :** Sous l'action de la pédale de frein la pression dans le circuit s'élève jusqu'au point **"A"** ou la vitesse de la roue passe sous le seuil de la vitesse de référence prédéterminée.

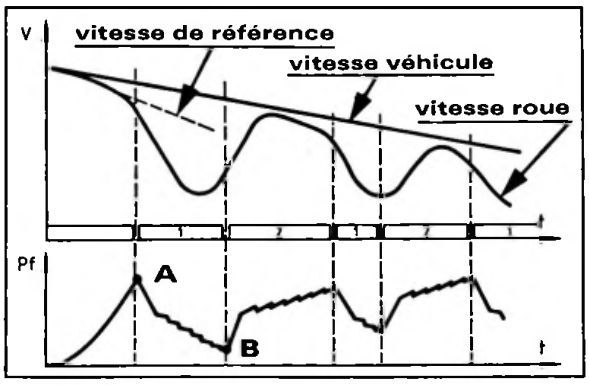

Y 45-12

▶ **Phase anti-bloquage 1 :** La vitesse de la roue décroit rapidement s'écartant de la vitesse de référence **"A"**. Le système provoque le défreinage partiel de la roue en faisant chuter rapidement la pression par une détente rapide suivie d'une succession de détente lente jusqu'à la relance de la roue.

▶ **Phase anti-bloquage 2 :** La roue se relance en **"B"**, la pression de freinage effectue une montée rapide suivie d'une succession de montées lentes permettant ainsi la reprise d'efficacité du freinage par paliers successifs, jusqu'à ce que la roue présente à nouveau une tendance au blocage.

Le cycle est bouclé, le processus reprend à la phase **1** puis à la phase **2** et ainsi successivement jusqu'à l'arrêt complet du véhicule.

- **Platine électrique :** Fixée sur le groupe modulateur de pression, pilote les électrovannes en fonction des instructions délivrés par le calculateur.

- **Groupe modulateur de pression :**

Le groupe module la pression du circuit de freinage par l'intermédiaire de quatre électrovannes pilotées par le calculateur. Une pompe à deux pistons assure la circulation du liquide de frein en phase anti-bloquage.

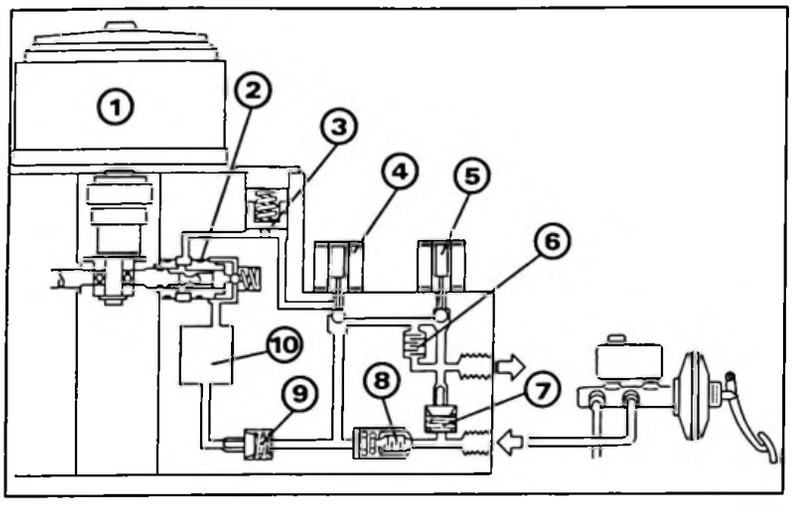

Z 45-26

Description : (demi-circuit)

1 - Moteur.
2 - Pompe.
3 - Capacité basse pression.
4 - Electrovanne admission et échappement.
5 - Electrovanne de restriction.
6 - Restricteur.
7 - Clapet de défreinage.
8 - Clapet anti-pulse.
9 - Clapet anti-retour.
10 - Chambre de filtrage des hautes fréquences.

Fonctionnement d'un couple d'électrovannes :

PHASE 1
(Détection d'un bloquage)

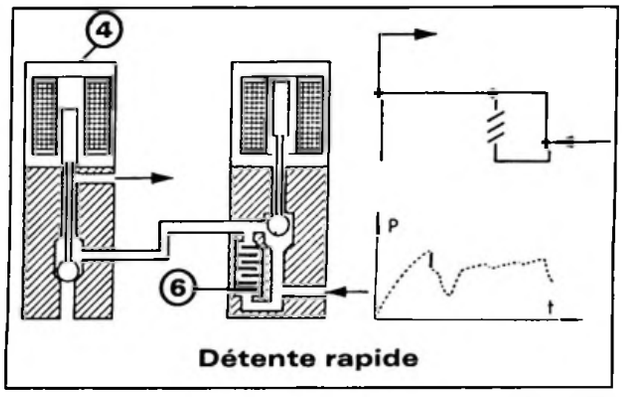

Y 45-9 Y45-11

L'électrovanne admission échappement **(4)** est "excitée". L'arrivée de pression est isolée. Le circuit est mis en communication avec la capacité basse pression **(3)**. La pompe transférant le liquide de frein dans la chambre de filtrage des hautes fréquences. **(10)**

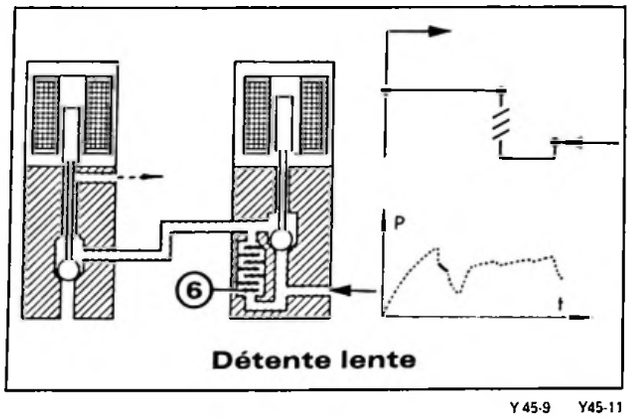

Y 45-9 Y45-11

Les deux électrovannes sont "excitées". Le circuit est toujours en communication avec la capacité basse pression par l'intermédiaire du restricteur **(6)**, la pression chute lentement dans les freins.

PHASE 2
(La roue se relance)

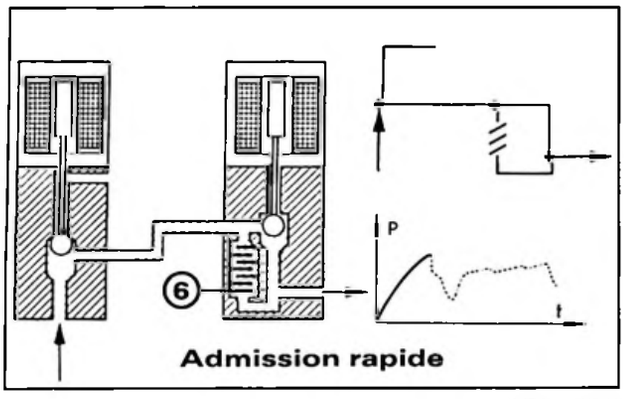

Y 45-9 Y45-11

Le liquide de frein prélevé auparavant lors de la détente est réinjecté dans le circuit de frein par la pompe.

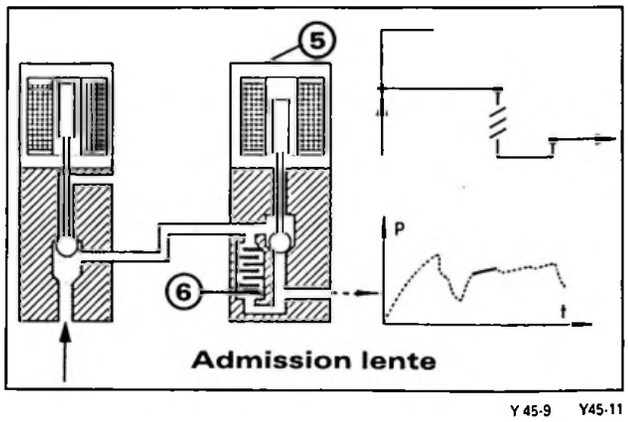

Y 45-9 Y45-11

Seule l'électrovanne de restriction **(5)** est "excitée". La pression passe par l'intermédiaire du restricteur **(6)**.

- **Circuit électrique :** Le système ABS dispose d'une cablerie indépendante assurant la liaison entre les différents éléments électriques.
  - Un relais de sécurité implanté dans la platine électrique assure l'alimentation de celle-ci. Il comporte une position repos qui entraîne l'allumage du voyant d'alerte ABS en cas de non branchement du calculateur.

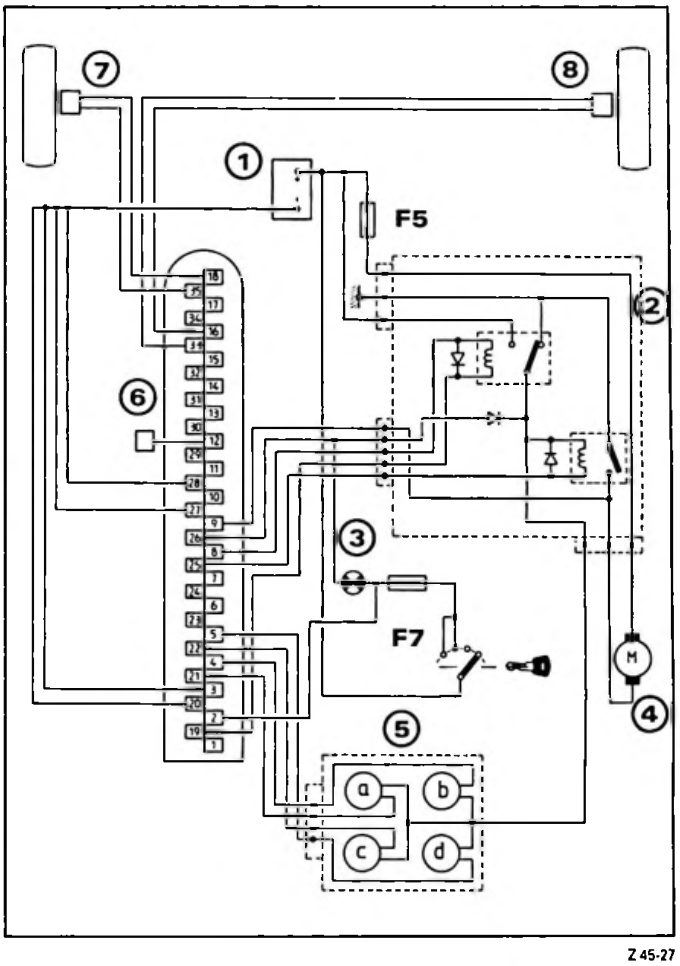

Z 45-27

NOMENCLATURE DES PIÈCES

(1) - Batterie
(2) - Platine électrique (groupe modulateur)
(3) - Voyant ABS (tableau de bord)
(4) - Pompe
(5) - Modulateur de pression
  a - électrovanne de restriction gauche
  b - électrovanne de restriction droit
  c - électrovanne admission échappement gauche
  c - électrovanne admission échappement droite
(6) - Prise diagnostic
(7) - Capteur roue avant gauche
(8) - Capteur roue avant droite
F5 - Fusible 15 ampères (compartiment moteur)
F7 - Fusible 10 ampères (planche de bord)

Tableau de bord :

- Le tableau de bord comporte un voyant d'alerte ABS.

a) *Position « contact »* :

Le voyant est alimenté.
Le calculateur est alimenté. Il est en phase d'auto-contrôle et n'autorise pas l'alimentation du relais d'anti-bloqueur.
Le voyant trouve sa masse par l'intermédiaire du relais et est allumé. Si le calculateur ne détecte aucun défaut dans le dispositif, il alimente le relais d'anti-bloqueur, coupant ainsi la masse du voyant.
Le voyant s'éteint.

b) *Position « démarrage »* :

Le voyant est alimenté.
Le calculateur n'est plus alimenté (borne 2) et le relais d'anti-bloqueur revient en position repos, rétablissant la masse du voyant.
Le voyant est allumé.

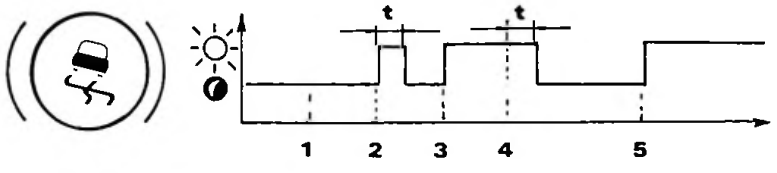

1 - Position "accessoire"
2 - Position "contact"
3 - Position "démarrage"
4 - Retour sur position "contact"
5 - Détection incident
t - Phase d'auto-contrôle (3 secondes environ)

■ ELECTRICITÉ

- **Batterie :** Type L1-250 (BSESA)

- **Alternateur :** Classe 5 (50 A)
  Marque : VALEO Type A13N 215
  MELCO A001T 026 74D
  Courroie d'entraînement trapézoïdale 700 x 10 mm
  Courroie d'entraînement "polyvé" (4 vés.) – Long. 1020 mm (climatisation).

- **Démarreur :** Classe 2
  Marque : BOSCH référence : 0001 112 019

• TABLEAU DES FUSIBLES

N°	AMPERES	PROTECTION
1	30 A vert	Pulseur d'air, air réfrigéré*, recyclage*
2	30 A vert	Essuie lave-vitre AV et AR*, voyant de charge, usure des freins, niveau d'eau* mini carburant, feux de stop, radio* oubli d'éclairage
3	30 A vert	Relais de motoventilateur, boîtier de température d'eau*, relais de lunette AR chauffante, relais lève-vitre AV* clignotants, rechauffage admission
4	10 A rouge	Verrouillage des portes*
5	30 A vert	Lunette AR chauffante
6	10 A rouge	Feux de détresse
7	10 A rouge	Rhéostat*, éclairage tableau et commandes de chauffage, indicateur et voyants tableau (sauf voir F2) feux de recul, lecteur de carte* boîtier de niveau d'eau*, calculateur ABS*

N°	AMPERES	PROTECTION
8	20 A jaune	Eclaireur coffre*, boîte a gant* plafonnier, montre, radio* allume-cigare, retour automatique d'essuie-vitre arrière*
9	30 A vert	Lève-vitre AVG et AVD*
10	20 A jaune	Avertisseur
11	5 A marron	Feux de brouillard AR et voyant
12	5 A marron	Lanternes AVD et ARD, éclaireurs des interrupteurs, cendriers, radio relais des projecteurs de brouillard* oubli d'éclairage*
13	5 A marron	Lanterne avant et arrière gauche éclaireurs de plaque police, voyant de lanternes

• BOITIER D'ALIMENTATION (compartiment moteur)

N°	AMPERES	PROTECTION
1	30 A vert	Relais motoventilateur
2	10 A rouge	Relais anti-brouillard avant*
3	30 A vert	Relais air réfrigéré*

N°	AMPERES	PROTECTION
4	Schunt	Relais double d'injection*
5	15 A bleu	Moteur pompe hydraulique ABS*
6	Schunt	Electrovannes bloc hydraulique ABS*

* Selon équipement

■ EQUIPEMENT INTÉRIEUR

• Planche de bord :

Planche de bord nouveau style – Teinte gris Ouragan (FZL).
Aérateurs latéraux – Couvercle boîte à gants.
Bandeau sur façade avant moussé.
Console centrale.
Bloc compteur nouveau style avec barette à voyant rapportée sous combiné.
Compte-tours électronique avec montre digitale incorporée.
Thermomètre d'eau avec alerte de défaillance niveau.
Commande d'éclairage et d'essuie-glace à tige à mouvement rotatif.
Eclairage de façade vert.

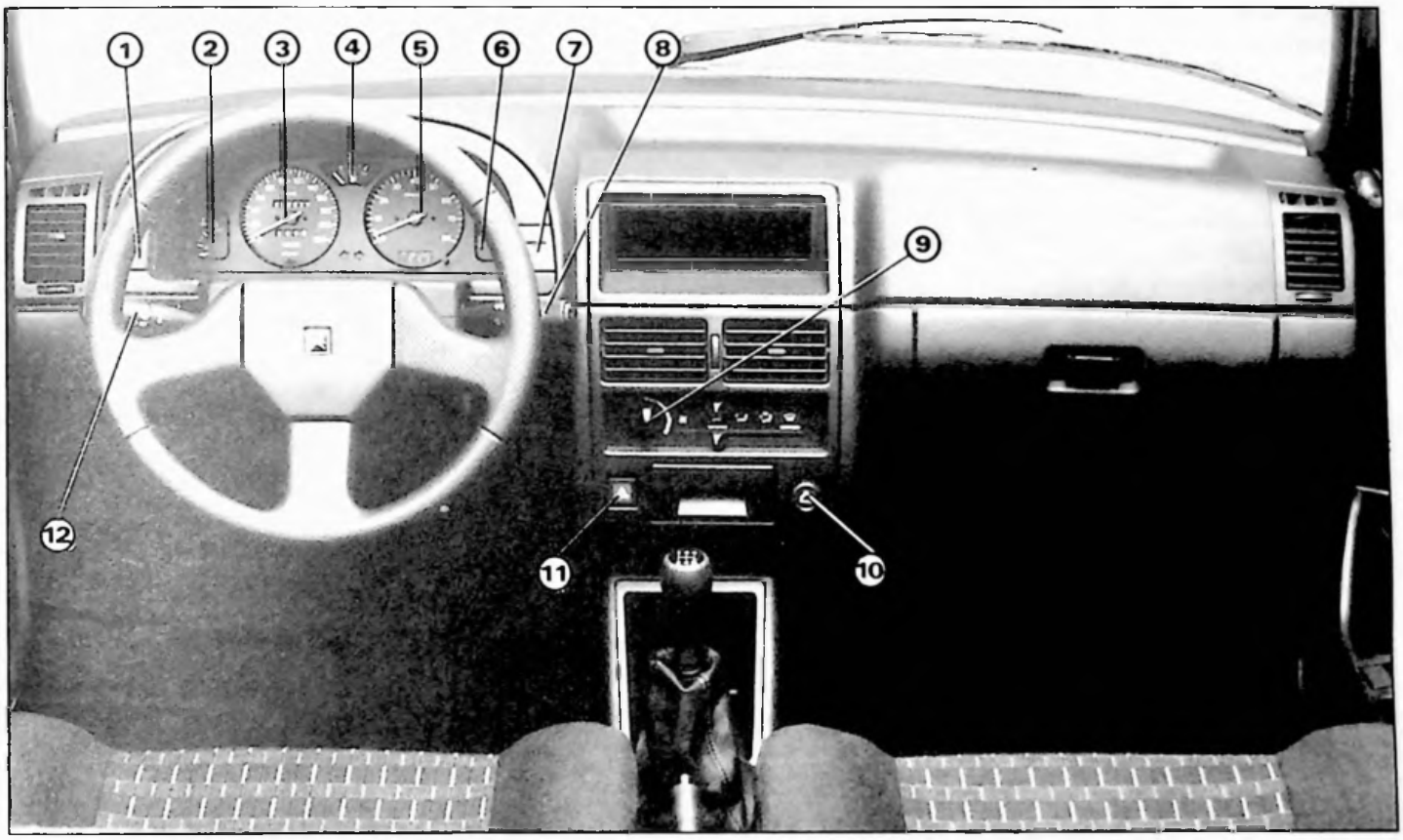

1 - Feux de brouillard arrière
2 - Témoin d'alerte et indicateur de température d'eau
3 - Compteur kilométrique et totalisateur
4 - Jauge à carburant
5 - Compte-tours
6 - Niveau d'huile moteur temporisé
7 - Dégivrage lunette arrière
8 - Commandes :
- Essuie-vitre avant
- Essuie-vitre arrière
- Lave-vitre

9 - Réglage de la vitesse du pulseur d'air
10 - Allume-cigare
11 - Feux de détresse
12 - Commandes :
- Avertisseur sonore
- Eclairage
- Clignotants

• EQUIPEMENT INTÉRIEUR

Intérieur gris ouragan.
Pommeau levier de vitesses "Sport" jupe et grille couleur rouge – Soufflet cuir.
Volant trois branches moussé gainé façon cuir.
Console de pavillon teinté gris ouragan, spécifique avec logement pour récepteur de la télécommande de verrouillage – Lecteur de carte incorporé.
Tapis TUFT.
Garnissage des panneaux de portes moulés avec médaillon tissu.
Bac de rangement en partie basse avec support de contacteurs pour la commande des lève-vitres électriques.
Ceintures à enrouleurs teinte noire.
Logements haut-parleurs implantés dans les portes avant.
Sièges : garnissage et confection spécifique – Tissu Evasion joue d'assise et dossier TEP grain POTAN – A l'avant armature spécifique comprenant un insert pour maintien latéral – Nouvelle matelassure – Nouveau galbe – Poignées de maintien avant droit, arrière droit et gauche.
Garniture de pavillon impression buvard gris ouragan.
Pare-soleil teinte gris ouragan – Miroirs de courtoisie occultable côté conducteur.
Garnissage complet du coffre insonorisation renforcée.

■ HABILLAGE EXTÉRIEUR

Pare-chocs avant, arrière, élargisseurs : teinte unique gris ouragan.
Pare-chocs avant type GT avec anti-brouillard incorporés en partie basse.
Projecteurs halogène.
Feux clignotants blanc, devenant orange à l'allumage.
Poignée et bouton de volet arrière gris ouragan.
Entourage caoutchouc de vitre de volet arrière noir.
Enjoliveurs de pavillon teinte carrosserie.
Striping GTI rapporté sur l'aile arrière et volet.
Monogrammes — ABS — INJECTION GTI sur volet.
Déflecteur rapporté sur partie haute — Teinte carrosserie finition lisse.

► **Particularités :**

Carrosserie noire, filet rapporté rouge.
Feux arrière monobloc — Nouvelle teinte.

■ CARROSSERIE

Carrosserie nouvelle génération — Identique aux carrosseries des versions GT ayant la particularité de comporter à l'arrière une découpe d'aile autorisant la monte de pneumatiques de grande largeur et d'habillage.

Réparation (Rappel)

Comme il se pratique pour la 1re génération d'AX, le Département des Pièces de Rechange commercialise les caisses "série" en remplacement des caisses spécifiques GT-GTI — Cette disposition amenant à reconduire l'opération de transformation d'une caisse série en caisse spécifique GT-GTI décripte par la **Note Technique N° 15 - (14) en date de juillet 1989.**

TEINTES CARROSSERIE	CODE
Blanc MEIJE	EWT
Gris BASALTE (métallisée vernie)	ETC
Gris DOLMEN (métallisée vernie)	ETB
Noir VERNI (vernie)	EXY
Rouge FURIO	EJX
Rouge MANDARIN (nacré)	EJV

■ CLIMATISATION (selon pays de commercialisation)

Groupe de climatisation disposé sous la planche de bord à l'emplacement de la boîte à gants en **(a)** – Détendeur **(b)** côté compartiment moteur.
Deux boutons de commande sur console centrale.
Bouton **(1)** – Mise en marche – Bouton **(2)** recyclage.

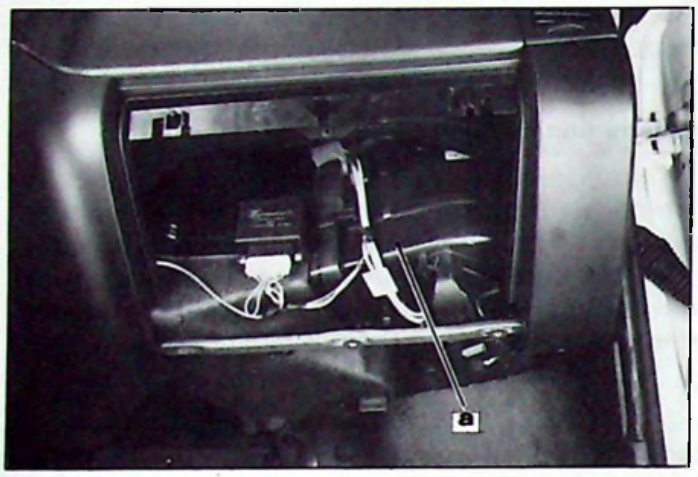

91-403

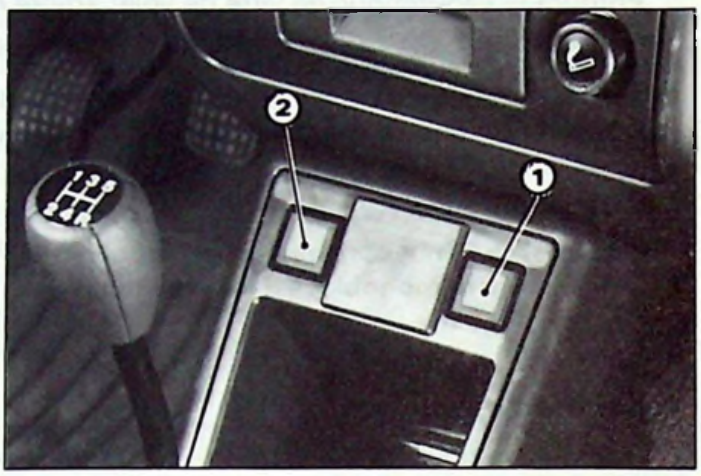

91-401

91-404

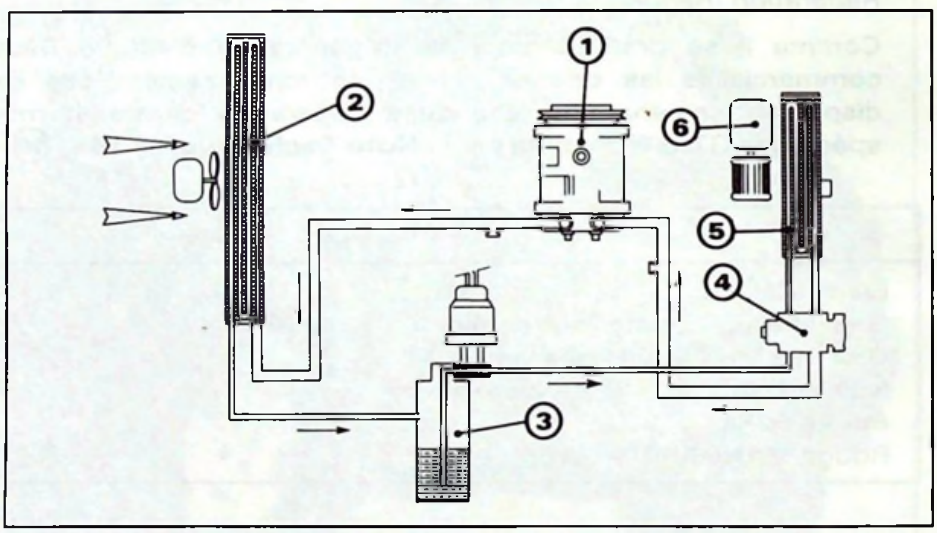

Z 64-6

- **DESCRIPTION :**

① **Compresseur :** Entraîné par le moteur, assure la circulation du fluide frigorigène (FREON R 12) dans le circuit. Il aspire le fluide à l'état gazeux (1 bar) et le refoule en gaz haute pression (15 bars) vers le condenseur ②.

② **Condenseur :** Fixé à l'avant du radiateur de refroidissement moteur, il assure au contact de l'air extérieur, la liquéfaction du liquide frigorigène, le faisant passer de l'état gazeux à l'état liquide en lui conservant une haute pression.

③ **Réservoir déshydrateur :** Placé à l'avant du radiateur de refroidissement, maintien en réserve une quantité de fluide tout en assurant sa déshydratation. Un pressostat à trois niveaux de commande :

– la mise en marche du compresseur du motoventilateur et du dispositif de ralenti accéléré,
– l'arrêt du compresseur, lorsque la pression est supérieure à 22 bars ou inférieure à 2 bars.

④ **Détendeur :** Contrôle le débit et la pression du fluide dans l'évaporateur.

⑤ **Evaporateur :** situé dans le climatiseur, transforme le fluide frigorigène basse pression en gaz basse pression ; cette transformation absorbe les calories de l'air environnant. Une sonde placée sur l'évaporateur informe le thermostat d'ambiance, assurant la régulation.

⑥ **Pulseur d'air :** Assure la circulation de l'air au travers de l'évaporateur.

• CARACTÉRISTIQUES :

Fluide : FREON R12 – Quantité : 900 g ± 50.

Compresseur : SD 505.

Lubrifiant : Quantité : 100 cm^3
Qualité : "LUNARIA" – TOTAL "5 GS" SUNISO
"CAPELLA" – TOTAL grade E – viscosité 500

Courroie : Striée (4 vés) – Longueur : 1020 mm – Marque : HUTCHINSON.

Contrôle du niveau d'huile du compresseur :
Le contrôle du niveau d'huile s'effectue après vidange du circuit de FREON.
Repère du niveau : entre 4 à 6 graduations sur la jauge.

• PARTICULARITÉS

En vue d'écarter tous risques de destruction du moteur, monte d'un dispositif de coupure de la climatisation en cas de surchauffe du circuit de refroidissement.

Un boîtier électronique disposé sur la façade avant à proximité du déshydrateur, interrompant l'alimentation du compresseur sous l'information d'une thermistance implantée à la sortie du boîtier d'eau. Température de coupure : **112° C**.

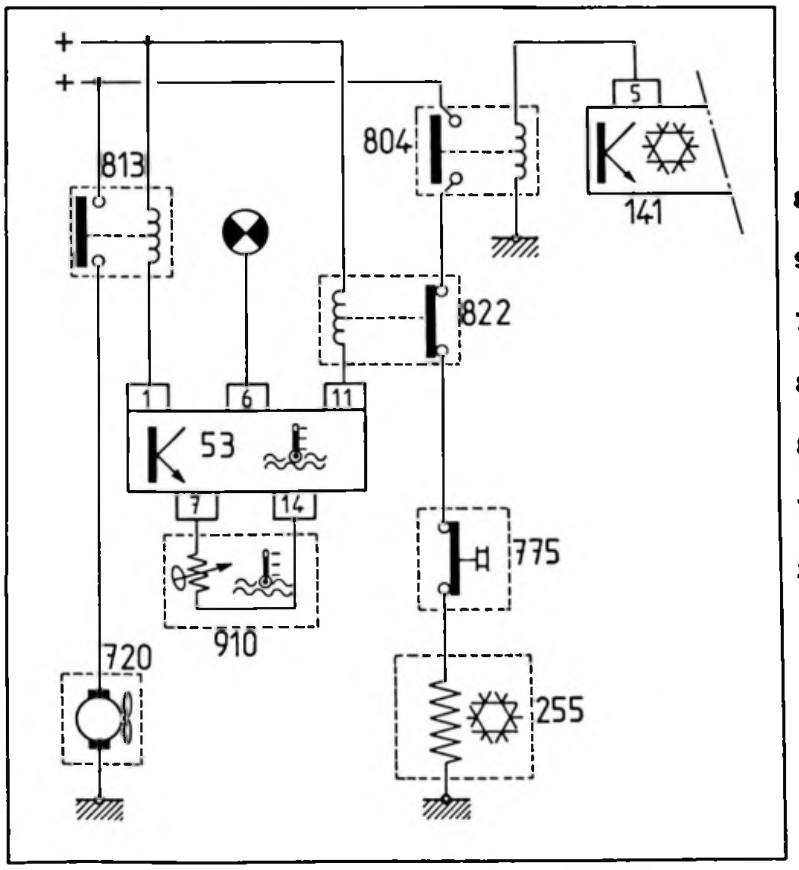

Z 51-106

53 - Boîtier de température d'eau (façade avant)

813 - Relais motoventilateur (arrière de la batterie)

910 - Sonde de température d'eau moteur

720 - Motoventilateur

822 - Relais de coupure du compresseur

804 - Relais de climatisation

775 - Pressostat

255 - Compresseur réfrigération

141 - Calculateur réfrigération

■ TABLEAU DES EQUIPEMENTS ET DES OPTIONS

SÉRIE ● OPTION *

Freins ABS	*		
Climatisation (selon pays)	*		
EQUIPEMENTS INTÉRIEUR		**EQUIPEMENTS EXTÉRIEUR**	
Volant sport	●	Roues alliage léger	●
Montre digitale	●	Encadrement de vitres noir	●
Compte-tours	●	Calandre peinte	●
Rétroviseur jour/nuit	●	Vitres arrière ouvrantes	●
Rhéostat de combiné	●	Vitres teintées	●
Pulseur 3 vitesses	●	Lunette arrière chauffante	●
Allume-cigares éclairé	●	Rétroviseurs extérieurs réglables de l'intérieur	●
Eclairage cendrier	●	Bouchon d'essence à clef	●
Cendrier arrière	●	Phares à halogène	●
Lève-vitres avant électriques	●	Feu de recul	●
Verrouillage centralisé PLIP	●	Feu arrière de brouillard	●
Essuie-lave vitre arrière	●	Toit ouvrant	*
Intermittence d'essuie-vitre avant	●		
Miroir occultable sur pare-soleil conducteur	●		
Thermomètre d'eau	●		
Alerte de mini-carburant	●		
Indicateur de niveau d'huile	●		
Alerte de niveau d'eau	●		
Alerte d'usure des plaquettes de frein	●		
Alerte de température d'eau	●		
Alerte d'oubli des feux	●		
Lecteur de cartes	●		
Sièges avant à glissières à mémoire	●		
Appuie-tête sur siège avant	●		
Dossier arrière fractionné	●		
Garnissage complet volet arrière	●		
Garnissage passage de roues arrière	●		
Bac de rangement sur portes avant	●		
Rangement arrière	●		
Console centrale avec rangement	●		
Soufflet levier de vitesses "cuir"	●		
Poignée de maintien avant droit	●		
Poignées de maintien arrière	●		
Garnissage latéral du coffre	●		
Eclairage du coffre	●		
Ceintures à enrouleurs arrière	●		
Pré-équipement radio	●		
Eclairage boîte à gants	●		
Troisième ceinture à l'arrière	*		

CITROËN DIVISION APRÈS-VENTE TECHNIQUE APRÈS-VENTE	**NOTE TECHNIQUE**	**AX 0**
APPLICATION : **TOUS PAYS**	CONCERNE : **CITROËN AX 4 x 4** **Nouveau véhicule**	**N° 25**
DIFFUSION : **TOUS PAYS**		Le 30 Septembre 1991
CE DOCUMENT EST A CLASSER DANS : **RECUEIL DE NOTES N° MAN 008920**		1338

La **CITROËN AX 4 x 4** nouvelle génération se définit comme suit :

SOMMAIRE

GÉNÉRALITÉS Pages

0. CARACTÉRISTIQUES GÉNÉRALES 2-3

MÉCANIQUE

1. MOTEURS
- ***1.1 - Caractéristiques des moteurs*** 4
- ***1.2 - Lubrification*** 4
- ***1.3 - Refroidissement*** 5
- ***1.4 - Alimentation*** 5
- ***1.5 - Allumage*** 6
- ***1.6 - Echappement*** 6

2. TRANSMISSIONS
- ***2.1 - Embrayage*** 7
- ***2.2 - Boîte de vitesses*** 7
- ***2.3 - Pont arrière*** 8
- ***2.4 - Arbre de roues*** 9
- ***2.5 - Commandes*** 9
- ***2.6 - Suspension - Moteur - Boîte - Pont*** 10
- ***2.7 - Roues*** 10

3. SUSPENSIONS - DIRECTION - FREINS
- ***3.1 - Essieu avant*** 11
- ***3.2 - Essieu arrière*** 11
- ***3.3 - Direction*** 12
- ***3.4 - Freins*** 12
- ***3.4.1 - Commande*** 12
- ***3.4.2 - Freinage avant*** 12
- ***3.4.3 - Freinage arrière*** 12

ELECTRICITÉ

1. DÉMARRAGE - GÉNÉRATION de COURANT
- ***1.1 - Circuit de charge*** 13
- ***1.1.1 - Batterie*** 13
- ***1.1.2 - Alternateur*** 13
- ***1.1.3 - Démarreur*** 13
- ***1.1.4 - Fusibles*** 13

CARROSSERIE

1. ÉQUIPEMENTS
- ***1.1 - Planche de bord*** 14
- ***1.2 - Equipement intérieur*** 14
- ***1.3 - Equipement extérieur*** 15
- ***1.4 - Carrosserie*** 15
- ***1.5 - Teintes carrosserie*** 16
- ***1.6 - Tableau des équipements et des options*** 17

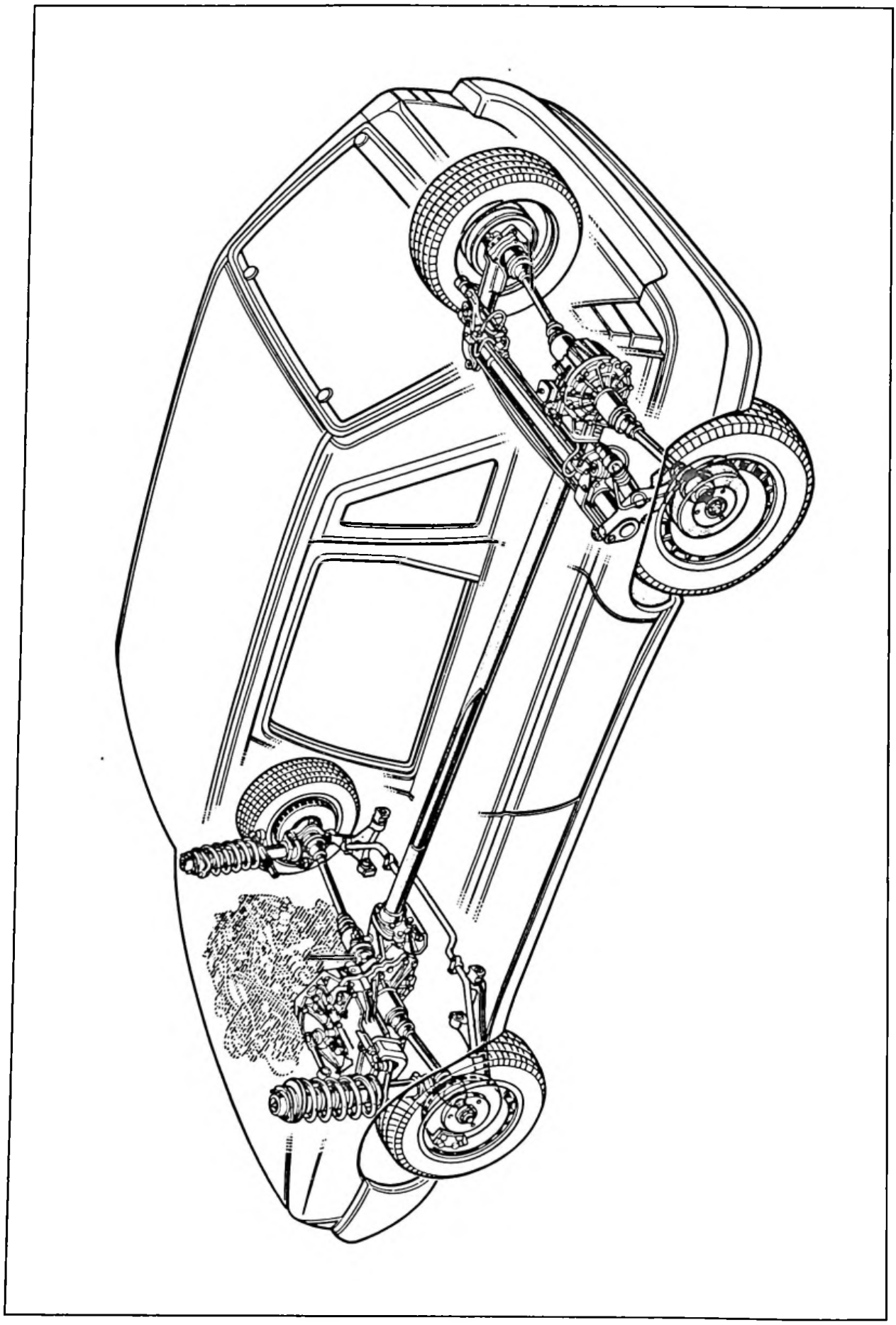

	CITROËN AX 4 x 4				
	3 PORTES		5 PORTES		ENT.
CARACTÉRISTIQUES GÉNÉRALES					
Désignation aux Mines	ZA-LB	ZA-LF	ZA-LC	ZA-LG	ZA-LA/T
Puissance fiscale (France)	7 CV	—	7 CV	—	6 CV
Nombre de places	5	5	5	5	2
Cylindrée du moteur (cm^3)	1360 (carbu.)	1360 (inj.)	1360 (carbu.)	1360 (inj.)	1124 (carbu.)
Boîte de vitesses	5 rapports				
DIMENSIONS					
Empattement	2,300 m				
Voie avant	1,377 m				
Voie arrière	1,305 m				
Longueur hors tout	3,525 m				
Largeur hors tout	1,555 m				
Porte à faux avant	0,674 m				
Porte à faux arrière	0,551 m				
Hauteur en ODM	1,379 m				
Garde au sol (en charge)	120 mm				
Volume du coffre	210 dm^3				(1086 dm^3)
POIDS (kg)					
Poids du véhicule en ODM	810	820	825	840	750
— sur l'avant	495	502	503	515	460
— sur l'arrière	315	318	322	325	295
Poids total autorisé en charge	1245	1255	1260	1275	1160
— sur l'avant	645	660	645	660	590
— sur l'arrière	620	620	620	620	620
Poids total roulant	1945	1955	1960	1975	1760
Poids maxi remorquable					
— sans freins	405	410	420	420	375
— avec freins	700	700	700	700	600
Poids maxi sur flèche	50	50	50	50	50
Poids maxi sur galerie	50	50	50	50	50
PERFORMANCES					
0-400 m (sec.)	18,5	18,5	18,5	18,5	19,5
0-1000 m (sec.)	34,5	34,9	34,8	34,9	37
Vitesse maxi (km/h)	167	165	167	165	154
CONSOMMATIONS (litres/100 km)					
à 90 km/h	5,6	6,1	5,6	6,1	5,4
à 120 km/h	7,3	7,7	7,3	7,7	7,2
Parcours-type urbain	8,1	7,5	8,1	7,5	7,3

1 - MOTEURS

Selon nature de la version, et le pays de commercialisation trois motorisations équipent la CITROËN AX 4 x 4 nouvelle génération :

- Deux moteurs 1360 cm³ disposant du nouveau carter cylindres en fonte.
- Un moteur 1124 cm³ à carter en alliage léger - (version Entreprise).

1.1 - Caractéristiques des moteurs (rappel)

	MOTEURS A CARBURATEUR		MOTEUR A INJECTION
Type moteur	TU1 K	TU3 F2K	TU3 FMZ
"Repère médaille"	H1A	K2D	KDY
Cylindrée (cm³)	1124 cm³	1360 cm³	
Alésage	69 mm	75 mm	
Course	72 mm	77 mm	
Rapport volumétrique	9,4/1	9,3/1	
Puissance maxi CEE	40 kW à 5800 tr/mn (55 ch)	55 kW à 5800 tr/mn (75 ch)	55 kW à 6200 tr/mn (75 ch)
Couple maxi CEE	8,7 mdaN à 3200 tr/mn (9,1 mkg)	11,4 mdaN à 3800 tr/mn (11,8 mkg)	10,3 mdaN à 4000 tr/mn (11,3 mkg)
Régime maxi	6000 tr/mn	6800 tr/mn	6800 tr/mn
Normes de dépollution	15-04	15-04	US 83
Carburant sans plomb (RON)	95-98	95-98	95-98
Supercarburant avec plomb (RON)	95-98	95-98	—

Jeu pratique aux soupapes à froid :

Admission	0,20 mm
Echappement	0,40 mm

1.2 - Lubrification

Capacité d'huile après vidange	3,2 litres environ
Capacité d'huile après vidange et échange cartouche	3,5 litres environ
Référence cartouche filtrante	MANN 95638747 PURFLUX LS 468A
Tarage du manocontact	0,5 bar
Huiles préconisées	TOTAL GTI 3 10W40 TOTAL GTS PLUS 15W40 *(Appellations Commerciales Françaises)*

1.3 - Refroidissement

1.3.1 - Circuit de refroidissement. Disposition rigoureusement identique à celle des versions 4 x 2 appliquée depuis Juillet 1991.

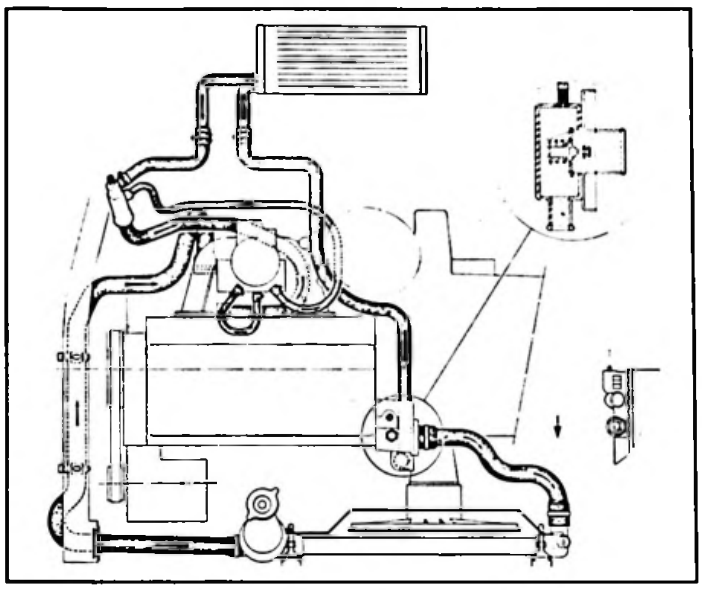

Z 33-15

Rappel :

Radiateur 12 dm². Epaisseur 23 mm avec tube dégazeur incorporé.
Capacité du circuit : 4,8 litres environ.

Pressurisation : 1,4 bar.

Particularités 4 x 4 :

Motoventilateur spécifique. Puissance portée à 120 W *(au lieu de 90 W).*
Buse plastique rapportée sur radiateur avec écran thermique tôle côté droit.

Seuil de déclenchement de la sonde motoventilateur inchangée (97° C).

1.4 - Alimentation

1.4.1 - Réservoir

Réservoir spécifique. Evidement en partie centrale pour passage de l'arbre de transmission.
Puits de jauge (et pompe à carburant selon versions) déplacés.
Capacité inchangée - 43 litres.

1.4.2 - Dégazeur

Sur toutes versions à carburateur, montage du dégazeur à carburant sur tubulure d'admission avec retour au réservoir selon nouvelle disposition appliquée depuis Juillet 1991 à l'ensemble de la gamme 4 x 2.

1.4.3 - Carburateur

Moteur 1360 cm³ (K2D) carburateur double corps SOLEX 32 - 34 Z2 repère 528
Moteur 1124 cm³ (H1A) carburateur simple corps SOLEX 32 PBISA16 repère 411.

1.4.4 - Injection

Moteur 1360 cm³ (KDY) Injection Monojetronic BOSCH type A2.2, repère calculateur 0280000 745/752 (climatiseur 0280000748/753)
Boîtier d'injection référence : 0438 201 087.

1.5 - Allumage

Installation d'allumage rigoureusement identique à celle des versions 4 x 2.

Rappel : allumage électronique.
Module d'allumage accolé à l'allumeur type MTR 02.
Bobine d'allumage (sèche) type BTR 05.

Type moteur	Repère des courbes allumeurs	Calage des allumeurs	Bougies
1124 cm³ TU1 (H1A)	CO41 - DO29	Cal. 8°	CHAMPION C9YCX EYQUEM FC52LS BOSCH F7DCOR
1360 cm³ TU3 F2K (K2D)	CO68 - DO47		
1360 cm³ TU3 FMZ (KDY)	CO60 - DO49		CHAMPION RC9YCC EYQUEM RFC 52LS

1.6 - Echappement

Lignes d'échappement spécifiques.

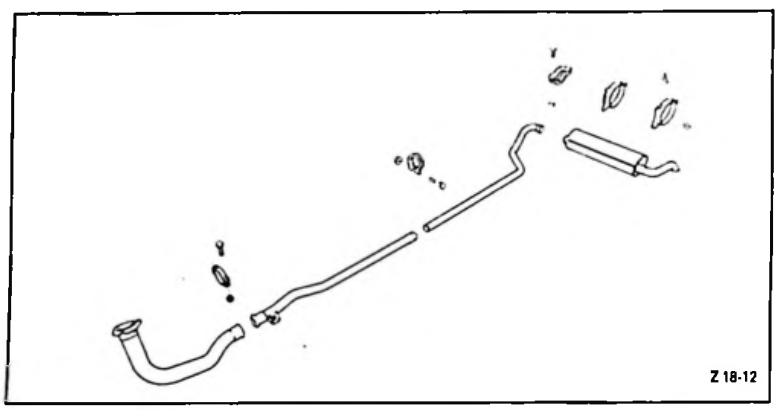

Motorisation 1124 cm³ (H1A) :

Monoconduit à l'avant avec liaison bicône Ø = 61 mm sous caisse à hauteur de la barre anti-roulis
Silencieux arrière disposé tranversalement - repère PSA 3012.

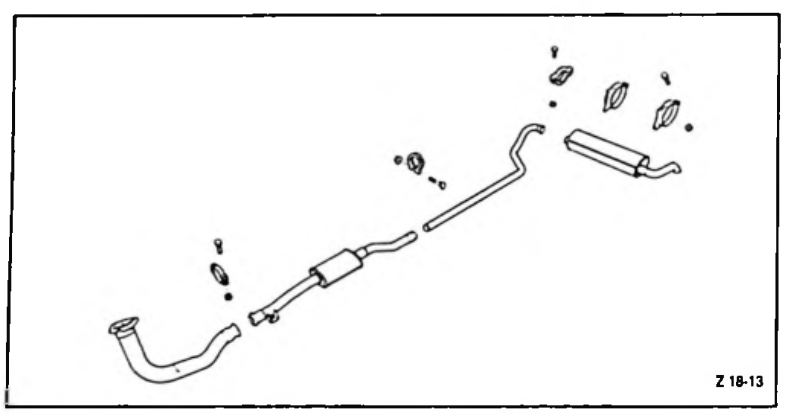

Motorisation 1360 cm³ (K2D) :

Siamois à âme triple épaisseur liaison bicône Ø = 61 mm sous caisse
Pot de détente repère PSA 4057
Silencieux arrière disposé transversalement repère PSA 3012.

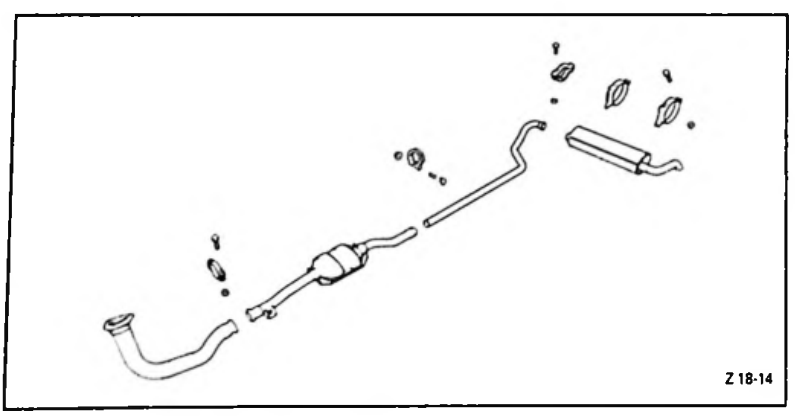

Motorisation 1360 cm³ (KDY) :

Monotube à l'avant liaison bicône sous caisse
Pot catalytique repère PSA 032
Silencieux arrière disposé transversalement repère PSA 3012.

2 - TRANSMISSIONS

2.1 - Embrayage

Disque d'embrayage spécifique. Nouveau moyeu amortisseur.

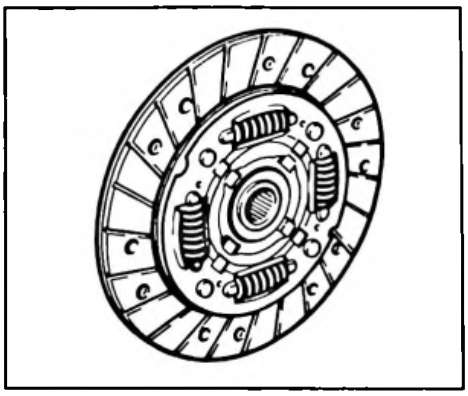

Z 31-4

Identification :

4 ressorts teinte BRUNE
2 ressorts teinte ROSE

Ø = 180 mm - garniture type 202 (sans amiante).

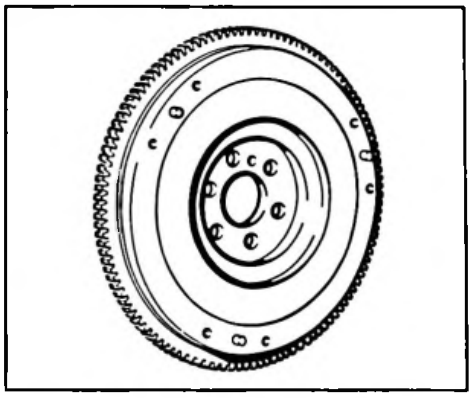

Z 31-4

Particularité :

Volant moteur. Logement du moyeu du disque d'embrayage augmenté.
Embrèvement porté à Ø = 127 mm *(au lieu de Ø = 111 mm).*

Mécanisme inchangé - Ø 180 CP 3300

2.2 - Boîte de vitesses

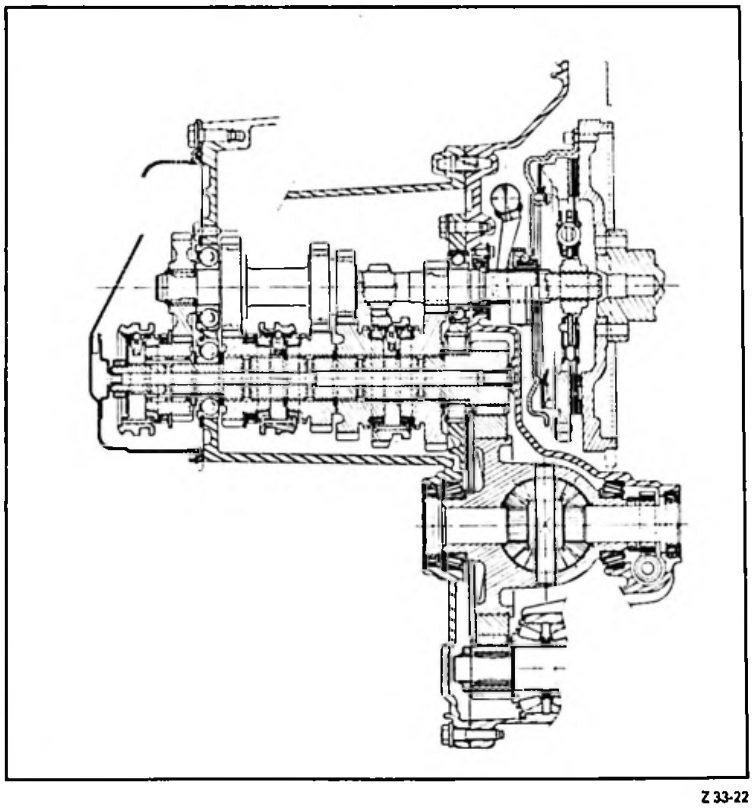

Z 33-22

Boîte de vitesses du type MA spécifique par son nouveau carter d'embrayage intégrant la boîte de transfert (TZ1). Nouveau carter de boîte de vitesses adapté au carter d'embrayage.
Etagement de la boîte et du couple réducteur spécifique.
Boîte de transfert intégrant le mécanisme de crabotage de l'arbre de sortie de mouvement au pont arrière.

VITESSES	RAPPORT B.V.	RAPPORT PONT	RAPPORT AUX ROUES	VITESSE EN km/h A 1000 tr/mn*
1	11/40	13/64	0,0558	5,60
2	21/38		0,1122	11,25
3	29/34		0,1732	17,36
4	41/35		0,2379	23,84
5	47/32		0,2983	29,89
M.A.R.	12/43		0,0566	5,67

* Circonférence de roulement des pneumatiques 155/70 R 13 = 1,670 m.
Prise-compteur - 19 x 18
Repère médaille : 2 CB 07
Capacité d'huile : 2,6 litres
Qualité de l'huile : TOTAL TRANSMISSION BV 75 W/80 W.

2.3 - Arbre de liaison - Pont arrière

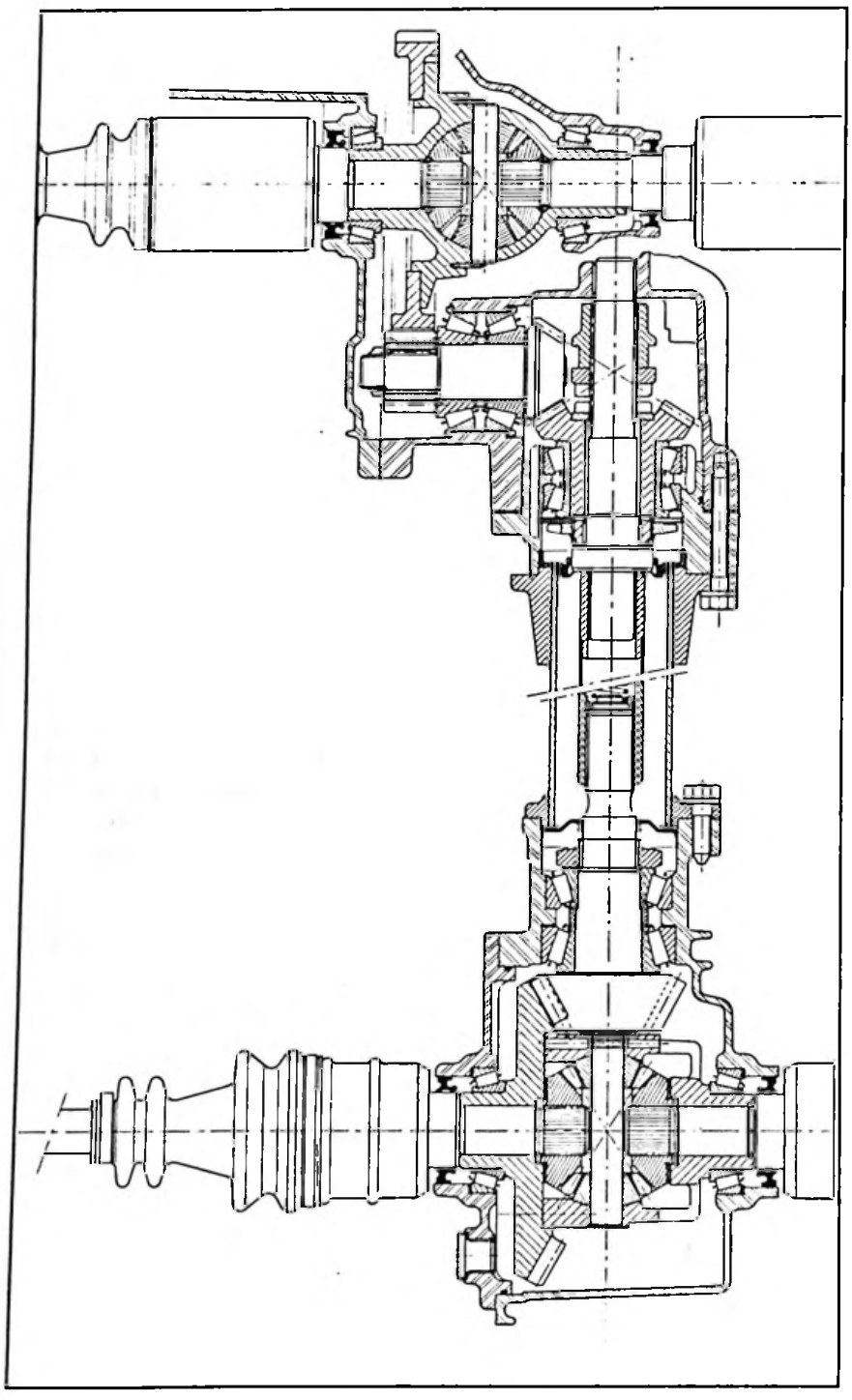

Arbre longitudinal

Situé à l'intérieur d'un fourreau dit tube de poussée, assure la liaison rigide entre boîte de transfert et pont arrière.

Pont arrière

Type PZ1 - Fixé sur le plancher de caisse par l'intermédiaire d'une liaison élastique, renferme le couple conique (10 x 31) et le mécanisme du différentiel.

Capacité d'huile : 0,8 litre.
Qualité de l'huile :
TOTAL TRANSMISSION BV 75 W/80 W.

2.4 - Arbre de roues :

A l'avant : Transmissions à joint homocinétique identiques à celles des versions 4 x 2.

A l'arrière : Transmissions nouvelles. Longueur droite et longueur gauche spécifiques. Diamètre des "joints" côté pont Ø = 69 mm. Côté roue Ø = 76 mm.

2.5 - Commandes

2.5.1. - Commande des vitesses

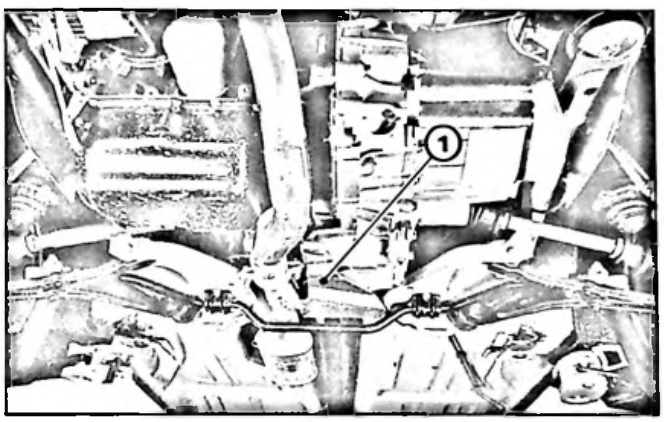

91-632

Nouvelle barre de commande sous caisse adaptée au nouveau renvoi. Bague téflonnée rapportée en extrémité pour favoriser le coulissement de la sphère caoutchouc du renvoi.
Biellettes de passage et sélection spécifiques.
Nouveau support tôle **(1)** pour accostage de biellette inférieure de réaction.

2.5.2 - Commande crabotage

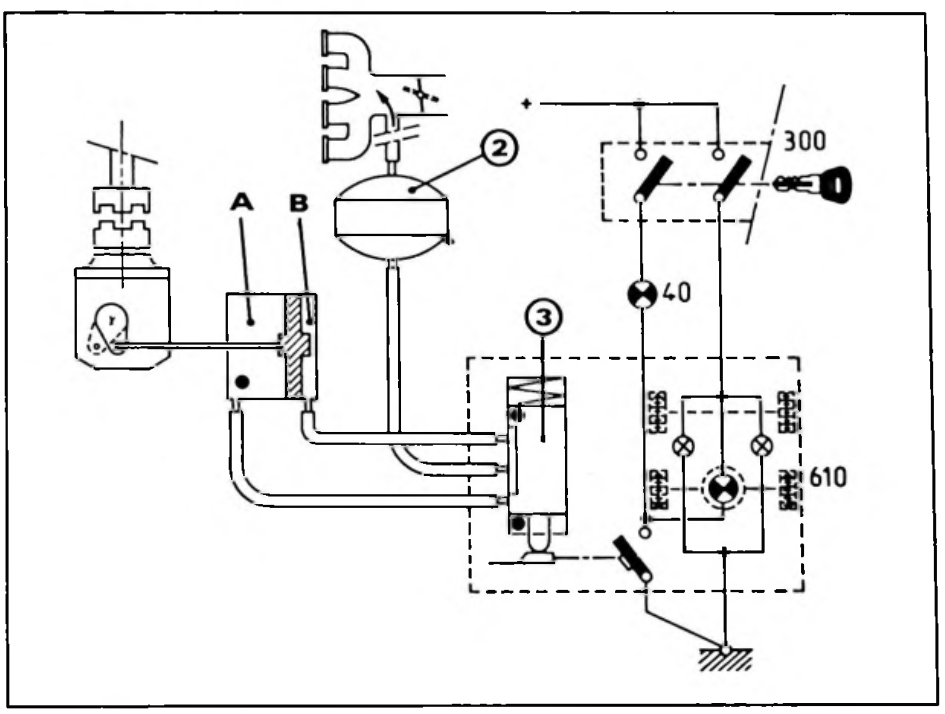

Z 34-2

Disposé sur la console centrale, l'interrupteur à bascule combine la commande pneumatique et l'allumage des voyants de crabotage comme suit :

Position 4 x 2 : La pression tubulure au travers du réservoir **(2)** et la commande pneumatique **(3)** exercent leur action dans la chambre **(B)** du vérin pneumatique - Seul l'éclairage représentant la transmission 4 x 4 fonctionne.

Position 4 x 4 : La mise en 4 x 4 s'effectuant par simple basculement de l'interrupteur, la pression de tubulure exerce son action dans la chambre **(A)** du vérin pneumatique provoquant le coulissement du crabot. Deux témoins disposés, l'un au tableau de bord et l'autre sur la vignette représentant schématiquement la transmission 4 x 4, s'éclairent.

Utilisation 4 x 4

L'utilisation en mode 4 x 4 ne doit pas être permanente. Cette utilisation se justifie sur des sols d'adhérence faible (verglas - neige - boue - sable) ou sur des chemins difficiles pour améliorer les capacités de franchissement.

2.6 - Suspension moteur - Boîte de vitesses et pont arrière

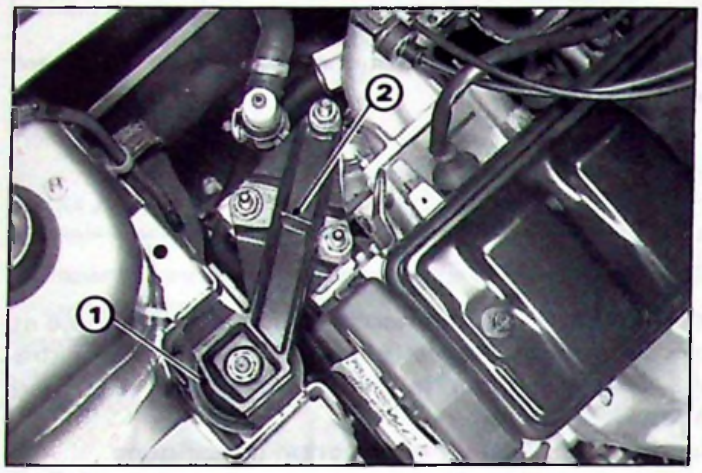

91-678

Moteur - Cale élastique **(1)** identique à celle de la version Diesel (4 x 2).

Support **(2)** spécifique en fonte *(au lieu d'alliage léger).*

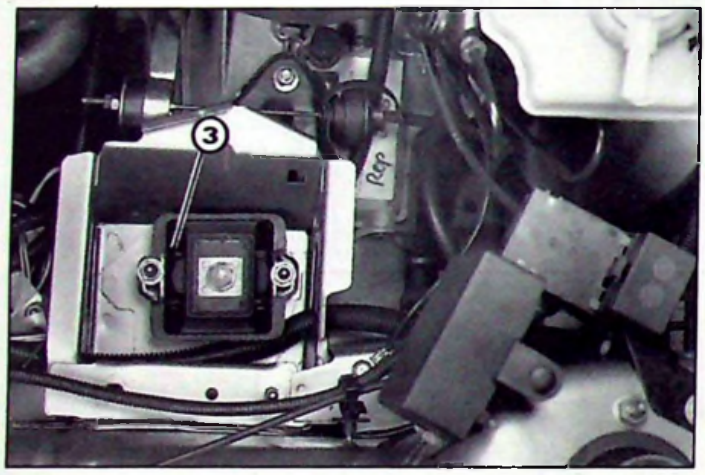

91-677

Boîte de vitesses - Cale de suspension élastique **(3)** inchangée. Rigoureusement identique à la série 4 x 2.

Biellette anticouple partie basse supprimée.

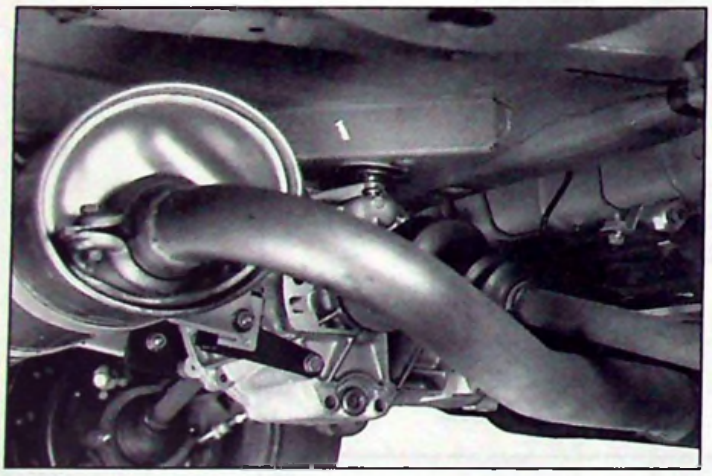

91-633

Pont arrière - Support élastique de pont en liaison avec traverse arrière de plancher de carrosserie par vis et écrou.

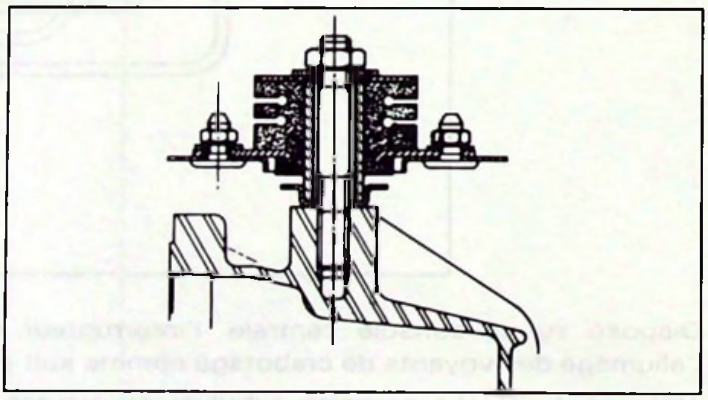

Z-341

2.7 - Roues

Monte série :
5 roues tôle 4.50 B13 FH 3.25 - (voile type GT - Teinte grise - FTU).
5 pneumatiques MICHELIN 155/70 R13 75T MXT.
4 enjoliveurs petit diamètre avec liseré rouge.

Option :
5 pneumatiques MICHELIN 155/70 R 13 MXT 4 (pneumatiques à structure adaptée au roulage tout terrain). Pression de gonflage AV et AR : 2,1 bars (roue de secours : 2,3 bars).

3 - SUSPENSIONS - DIRECTION - FREINS

3.1 - Essieu avant :

Essieu avant pseudo "MAC PHERSON" (identique à la version 4 x 2).

Particularités :

- Nouveaux ressorts, hauteur augmentée :
  - Motorisation 1124 cm³ - H = 421 mm - (repère peinture : jaune vert)
  - Motorisation 1360 cm³ - H = 452 mm - (repère peinture : vert bleu)
- Nouveaux amortisseurs - Loi d'amortissement spécifique : M 406.
- Entretoise de butée d'attaque : H = 20 mm, rapportée sur tige d'amortisseur.
- Pivot : Diamètre des roulements porté à Ø = 72 mm (*au lieu de Ø = 66 mm*), selon disposition appliquée à la nouvelle génération d'AX.
- Barre anti-roulis : Ø = 21 mm.
- Carrossage : 0° 30' ± 30'
- Parallélisme : - 2 ± 1,5 mm (ouverture)
- Chasse : 2° 15' ± 30'

3.2 - Essieu arrière :

Essieu arrière nouveau :

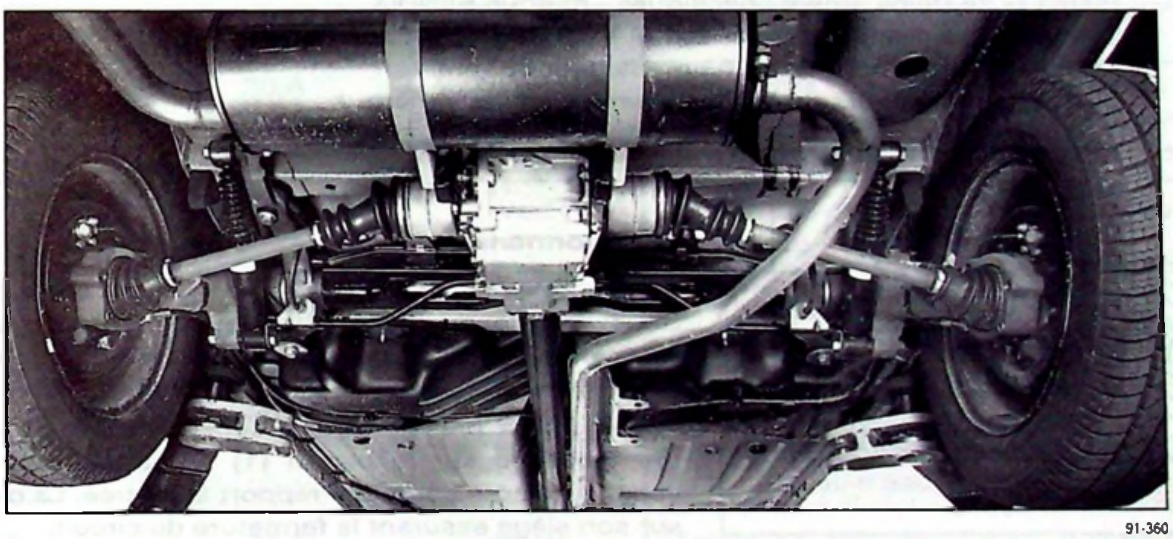

91-360

- Nouvelle traverse arrière en tôle emboutie avec renfort en extrémité.
- Barre anti-roulis spécifique Ø = 14 mm : Nouvelle géométrie.
- Bras nouveaux :
  - Barre de torsion : Ø = 18,7 mm - (spécifique 4 x 4)
    Repère : barre gauche : deux repères bleus
    Repère : barre droite : un repère bleu
- Amortisseurs spécifiques (Loi M 223)
- Carrossage : - 1°
- Parallélisme : - 1 à - 6 mm (ouverture).

3.3 - Direction :

- Direction à crémaillère (identique à celle des AX GTI)

Rappel particularités :

- Pignon 6 dents (*au lieu de 7*) comportant deux plats à son extrémité côté accouplement à la colonne.
- Course : 72 mm
- Nombre de tours volant butée à butée : 3,68
- Diamètre du volant : Ø = 370 mm (2 branches)
- Diamètre de braquage entre murs : 10,59 m
- Diamètre de braquage entre trottoirs : 10,18 m.

3.4 - Freins :

3.4.1 - Commande :

Maître cylindre Ø = 19 mm - amplificateur 7 pouces (rapport d'effort : 2,5/1).

3.4.2 - Freinage avant :

Etrier BENDIX - diamètre du piston : Ø = 48 mm.
Plaquettes TEXTAR T-250 (JURID 519 sans amiante).
Diamètre des disques : Ø = 247 mm - épaisseur = 10 mm.

3.4.3 - Freinage arrière :

Plateaux de freins arrière spécifiques - marque BENDIX
Diamètre des cylindres de roues : Ø = 19 mm - garniture qualité 558
Nouveaux tambours : Ø = 203 m - largeur 38 mm.
Deux compensateurs fixés sur traverse d'essieu arrière.

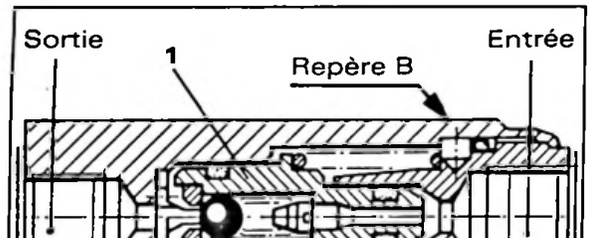

39 ME01 - F1.003

Fonctionnement

Phase 1 : La pression étant inférieure ou égale à 25 bars. Sous l'action du ressort, le clapet à bille est ouvert, la pression de sortie est égale à la pression d'entrée.

Phase 2 : La pression étant supérieure à 25 bars exerce une poussée sur le piston **(1)** en raison de la section supérieure côté sortie par rapport à l'entrée. La bille repose sur son siège assurant la fermeture du circuit.

Si la pression d'entrée augmente, le piston **(1)** se déplace en sens inverse. La bille décolle de son siège. Le circuit s'ouvre puis se ferme. La perte est de 20 %.

1 - DÉMARRAGE - GÉNÉRATION de COURANT

1.1 - Circuit de charge

1.1.1 - Batterie :

- type L1-200 (BSESA)
- type L1-300 (BSESA) (climatiseur)

1.1.2 - Alternateur :

- Classe 5 (50 A) - Marque VALEO - Type A13 N 215
  - Marque MELCO A 001 T 026 74D
- Classe 8 (80 A) - Marque VALEO - Type A14 N 145 (climatiseur)
- Courroie trapézoïdale - Longueur 700 x 10
- Courroie "polyvé" 5 vés - Longueur 1020 mm (climatiseur).

1.1.3 - Démarreur :

- Classe 2 - Marque BOSCH : Référence 00 01 112 019
- Classe 3 - Marque VALÉO : D6 RA

1.1.4 - Tableau des fusibles :

N°	CALIBRE	COULEUR	ORGANE PROTÉGÉ
1	30 A	Vert	Pulseur d'air
2	30 A	Vert	Essuie-vitre - voyants : charge, usure des freins, niveau d'eau, mini carburant. Feux de stop - Radio - Eclairage vignette 4 x 4
3	30 A	Vert	Relais motoventilateur - Relais lunette chauffante - Clignonants
5	30 A	Vert	Lunette chauffante
6	10 A	Rouge	Feux de détresse
7	10 A	Rouge	Eclairage tableau de bord et voyants Feux de recul - Témoins crabotage Boîtier niveau d'eau
8	20 A	Jaune	Plafonnier - Montre - Radio - Allume-cigare
10	20 A	Jaune	Avertisseur
11	5 A	Marron	Feu de brouillard arrière
12	5 A	Marron	Lanternes côté droit - Eclairage des interrupteurs
13	5 A	Marron	Lanternes côté gauche - Eclaireur de plaque de police - Voyant de lanternes

Boîtier d'alimentation

1	30 A	Vert	Relais de motoventilateur
3	30 A	Vert	Relais air réfrigéré

1 - ÉQUIPEMENTS

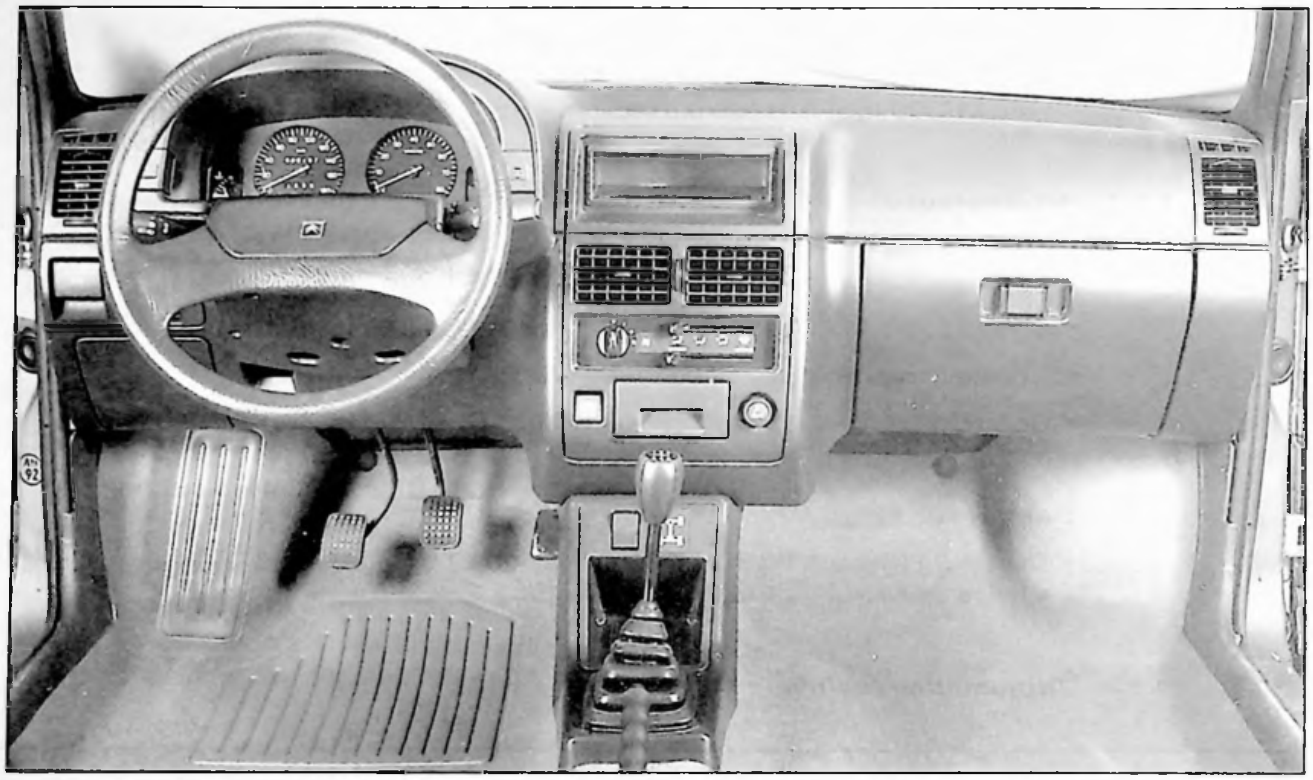

91-697

1.1 - Planche de bord

Planche de bord teinte gris Ouragan. Aérateurs latéraux. Couvercle de boîte à gants.

1.2 - Equipement intérieur

- Intérieur - Tissu Castelet (option TEP)
- Pavillon non tissé - impression buvard
- Tapis aiguilleté plat : teinte gris brume. Spécifique avec thermoformage en partie centrale (adaptation de la forme de la calotte rapportée pour pot de détente ou pot catalytique).
- Tablette arrière aiguilleté plat. Spécifique avec évidement pour proximité de roue de secours.
- Assise arrière "fractionnée" de série.

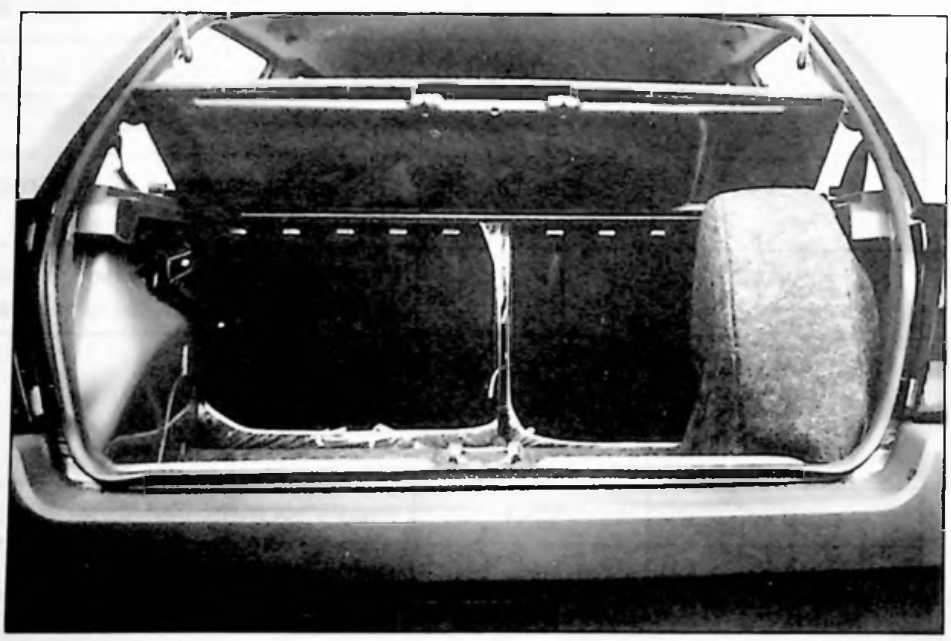

91-769

1.3 - Habillage extérieur

Disposition identique à celle des CITROËN AX 4 x 2 nouvelle génération.
Rappel : Nouveau volet arrière
Nouvelle calandre avant
Nouveaux boucliers
Nouveaux feux clignotants avant.

Particularités

Pare-chocs arrière. Crosses de pare-chocs arrière modifiées en raison de l'augmentation de l'empattement du véhicule à l'arrière (+ 20 mm).
Protections latérales spécifiques. Nouvelle largeur - graphisme 4 x 4 porté à l'avant.
Bavettes aux quatre roues, incorporées aux crosses du pare-chocs arrière.

1.4 - Carrosserie

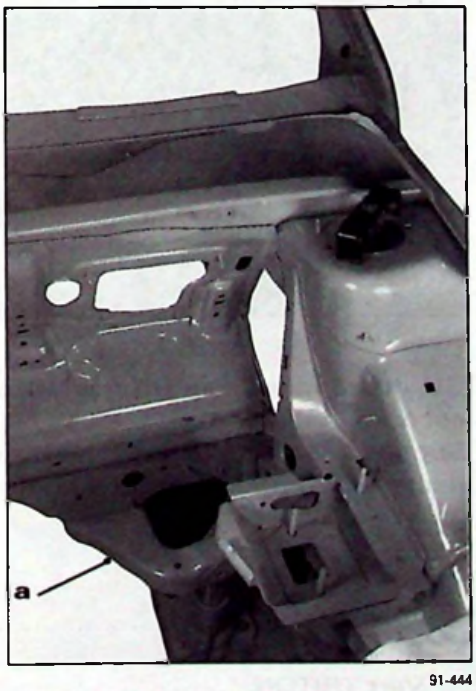

91-444

A l'avant :

Traverse inférieure. Support de bras avant gauche nouveau : volume adapté au nouvel encombrement de la boîte de vitesses en **(a)**.

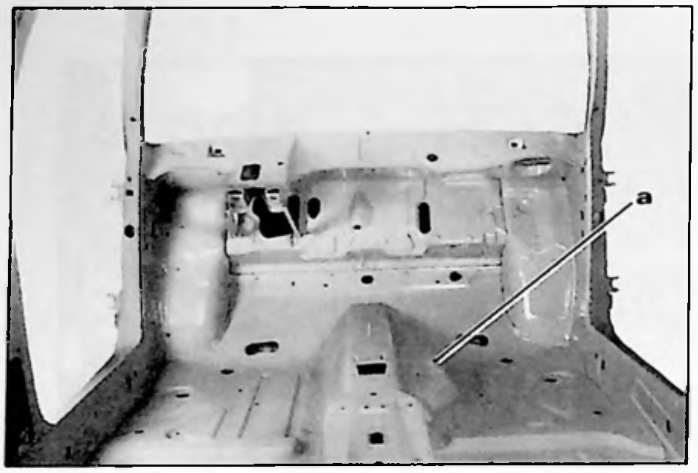

91-448

Plancher :

Plancher comportant côté droit en **(a)** un embouti assurant le logement du pot de détente (au catalyseur selon version).

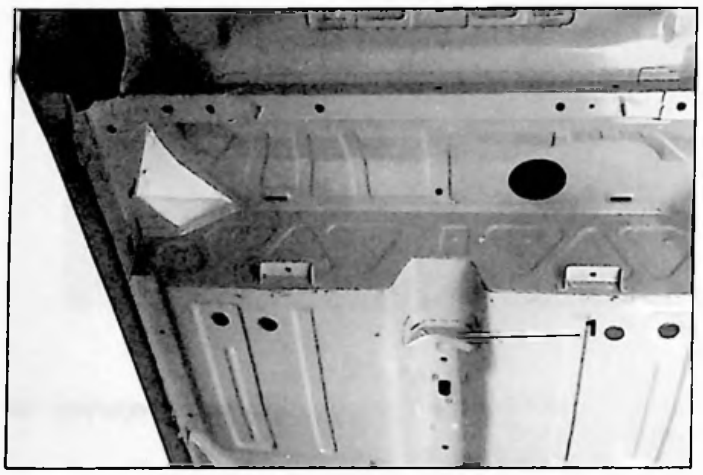

91-441

Arrêt de gaines de frein à main **(1)** spécifique.

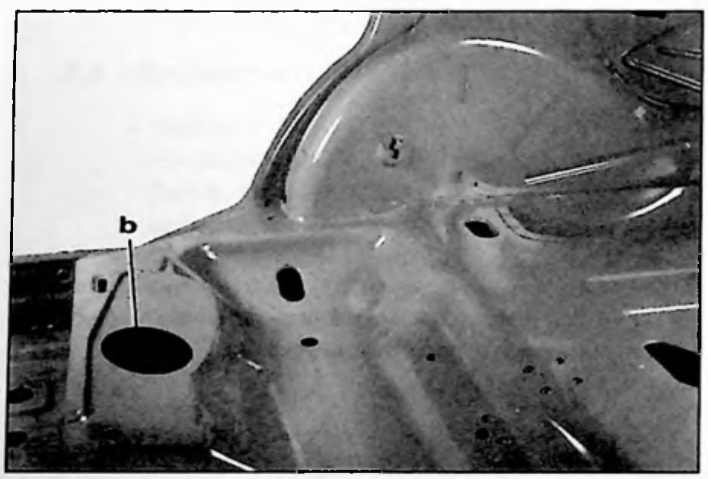

91-360

Découpes sur plancher déplacées pour accès au puits de jauge en **(b)**.

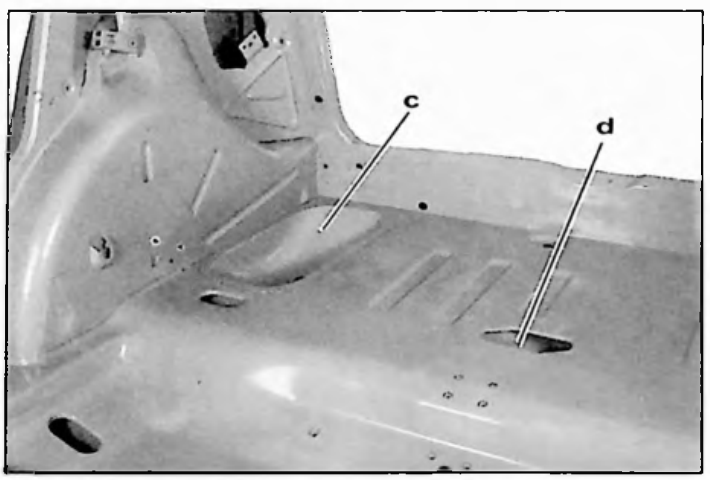

91-359

Calotte rapportée en **(c)** pour logement de roue de secours.
Supports sous plancher avec ouverture partie haute en **(d)** pour fixation du pont arrière.

1.5 - Teintes carrosserie

Blanc MEIJE	EWT	Noir VERNI	EXY
Bleu SAPHIR VERNI	ENU	Rouge FURIO	EJX
Gris DOLMEN	ETB	Vert TRITON	ERT
Gris SILEX	ETW		

1.6 - Tableau des équipements et des options

SÉRIE : ● OPTION : * Suivant Version : 1

Climatisation (selon pays)	*	Insert tissus sur panneaux de porte	1
		Accoudoirs avant moussés	1
ÉQUIPEMENTS INTÉRIEUR		Accoudoirs injectés	1
Compte-tours* + montre digitale	1	Bac de rangement sur portes avant	●
Rétroviseur jour/nuit	●	Rangement arrière	1
Rhéostat de combiné	●	Console centrale avec rangement	●
Pulseur 3 vitesses	●	Poignée de maintien avant gauche	1
Allume-cigare éclairé	●	Poignée de maintien avant droit	●
Eclairage cendrier/interrupteurs	●	Poignée de maintien arrière	1
Cendrier arrière	1	Boîte à gants avec couvercle	●
Essuie-lave vitre arrière	●	Aérateurs latéraux	●
Intermittence d'essuie-vitre avant	●	Eclairage du compartiment arrière	1
Miroir (occultable) sur pare-soleil conducteur	1	Deux ceintures arrière à enrouleur	1
Miroir sur pare-soleil passager	●	Avertisseur deux tons	1
Totalisateur journalier	●	Pré-équipement radio	●
Thermomètre d'eau	1	Bandeau de planche de bord moussé	●
Alerte mini carburant	●	Range documents de bord	●
Alerte de niveau d'eau	1		
Alerte d'usure des plaquettes de frein	●	**ÉQUIPEMENTS EXTÉRIEUR**	
Témoin de départ à froid	●	Enjoliveur moyeu sur roue style	●
Alerte de charge de batterie	●	Encadrements de vitres noirs	1
Alerte de pression d'huile	●	Calandre peinte	1
Alerte de température d'eau	●	Calandre teintée masse	1
Alerte d'oubli des feux	●	Toit ouvrant	1
Allumage plafonnier par 2 portes avant	●	Vitres teintées	1
Sièges avant à glissière à mémoire	1	Vitres arrière ouvrantes	●
Appui-tête avant	●	Lunette arrière chauffante	●
Dossier arrière fractionné	1	Deux rétroviseurs ext. réglable de l'intérieur	●
Cache-glissières et caches tubes	●	Bouchon d'essence à clef	●
Cache mécanisme de volet arrière	1	Phares à lampe halogène	●
Garnissage complet de volet arrière	1	Feux de recul	●
Garnissage passage roue arrière	1	Feux arrière de brouillard	●
		Pare-chocs latéraux	●
		Pneumatiques MXT 4	*

CITROËN *DIVISION APRÈS-VENTE* *MÉTHODES TECHNIQUES*	**NOTE TECHNIQUE**	**AX 0**
APPLICATION : **FRANCE**	*CONCERNE :* **CITROËN AX DIESEL** **Version Gendarmerie**	**N° 26**
DIFFUSION : **FRANCE**		*Le 29 Mai 1992*
CE DOCUMENT EST A CLASSER DANS : **RECUEIL DE NOTES N° MAN 008920**		1486

La **CITROËN AX "Gendarmerie"** est commercialisée depuis **Avril 1992**.

PARTICULARITÉS

Véhicule conçu sur une base de **CITROËN AX DIESEL 14 D 5 portes "administration"** et comportant les spécificités suivantes :

INTÉRIEUR

• Planche de bord comportant :

– Une boîte à gants avec couvercle.
– Prise "JACK" côté droit pour branchement d'un feu mobile lumineux sur pavillon.
– Un interrupteur côté gauche pour mise en action d'un avertisseur sonore deux tons et du feu mobile lumineux.

• Prédécoupes sans tapis et insonorisant de tablier permettant l'accès aux points de fixations prévus spécialement pour le montage d'appareils radio.

• Tapis de sol en P.V.C.

• Sièges en tissus "Castelet" avec jonc noir.

EXTÉRIEUR

Teintes carrosserie

– Version "banalisée" - Toutes teintes carrosseries disponibles du nuancier millésimé AM 92.
– Version "brigade" - Bleu "gendarmerie" **ENB**.
Baguettes de protection latérales sans jonc sur toutes versions.

ELECTRICITÉ

Batterie L1 - 300A (*au lieu de 250 A*).

Brin d'antenne "accordée" en fréquence avec câble coaxial spécial.

Tresses de masse spécifiques au capot moteur et au motoventilateur.

Boîtier de servitude avec porte-fusible 32A rapporté sur le passage de roue avant gauche.

Filtres déparasitants radio connectés en série avec organes générateurs de parasites : alternateur, motoventilateur centrale clignotante, pompe de lave-glace avant et arrière, pulseur d'air.

Câblerie électriques additionnelles spécifiques.
– boîtier + à boîtier de servitude,
– avertisseur deux tons à prise jack sans planche de bord.

Particularité du mode de fonctionnement des avertisseurs :
Feu mobile lumineux seul ou accompagné de l'avertisseur sonore (*avertisseur sonore seul impossible*).

PARTICULARITÉS DE L'INSTALLATION ÉLECTRIQUE DE LA CITROËN AX DIESEL GENDARMERIE

NOMENCLATURE DES ORGANES ÉLECTRIQUES

N°	PIÈCES
5	Allume cigare avant
35	Batterie
50	Boîtier d'alimentation
52	Boîtier interconnexions
63	Boîtier fusible complémentaire
183	Commande pulseur d'air
212	Commutateur droit (essuie-vitre avant, arrière)
254	Compresseur avertisseur
300	Contacteur antivol
540	Fusible
612	Interrupteur girophare-avertisseur
694	Moteur d'essuie-vitre avant
695	Moteur d'essuie-vitre arrière
720	Motoventilateur
757	Pompe lave-vitre avant
758	Pompe lave-vitre arrière
777	Prise girophare
778	Prise test motoventilateur
790	Pulseur d'air
813	Relais motoventilateur
843	Relais compresseur d'avertisseur
962	Temporisateur d'essuie-vitre avant
963	Temporisateur d'essuie-vitre arrière
971	Thermocontact d'eau radiateur

DÉSIGNATION	FAISCEAUX
AC	Allume cigare
AL	Alimentation
AV	Avant
CN	Câble négatif
CP	Câble positif
GA	Girophare-avertisseur
HB	Habitacle
PB	Planche de bord
RG	Arrière gauche
VG	Volet gauche

DÉSIGNATION	MASSES
m1	Avant droite
m2	Avant gauche
m5	Planche de bord
m9	Feu arrière gauche

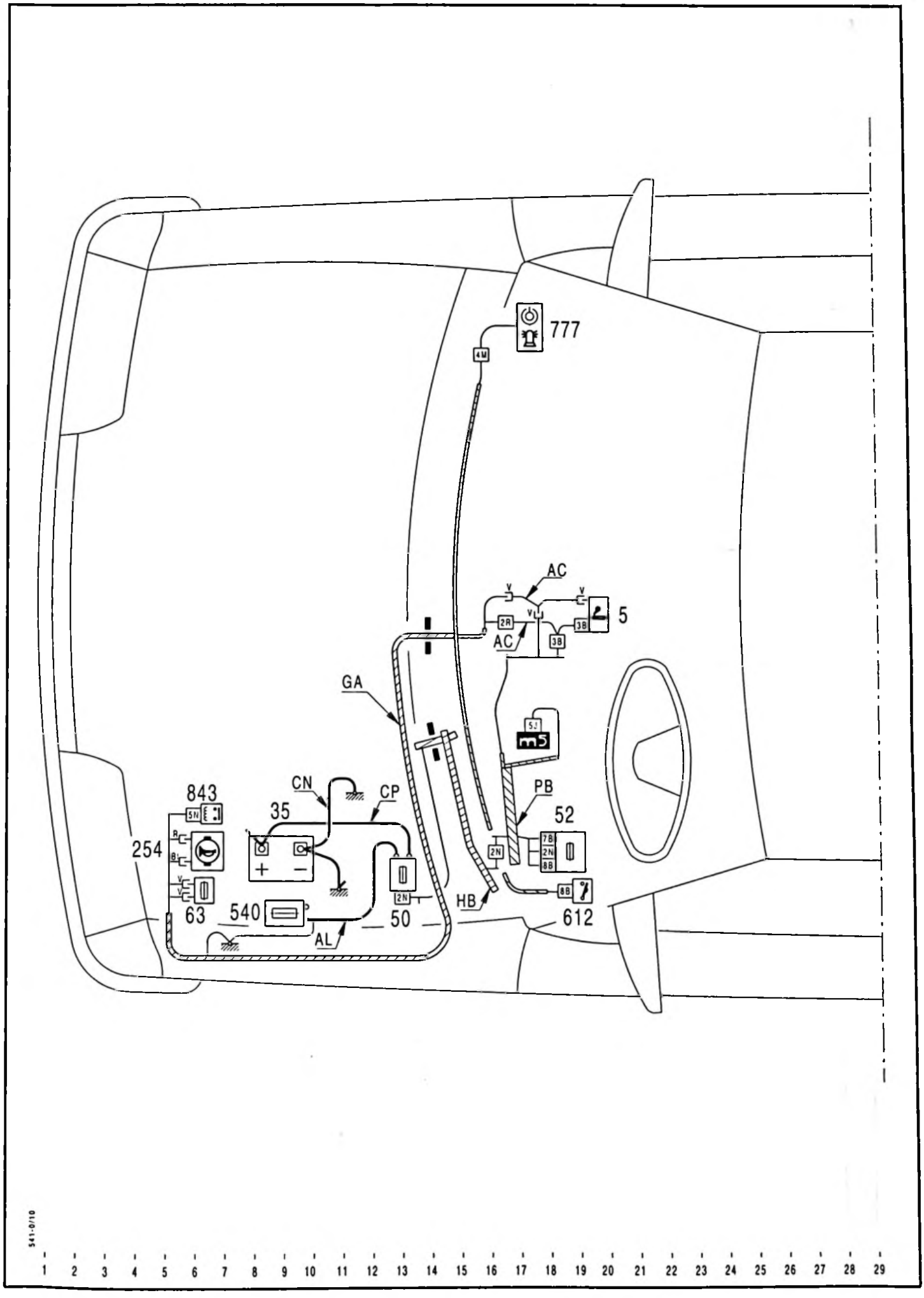
777
4M
AC
5
2R
3B
AC
3B
GA
5J
PB
52
7B
2N
8B
2N
8B
612
HB
843
5N
CN
CP
35
254
R
B
V
V
63
540
AL
50
2N
541-0/10
1 2 3 4 5 6 7 8 9 10 11 12 13 14 15 16 17 18 19 20 21 22 23 24 25 26 27 28 29

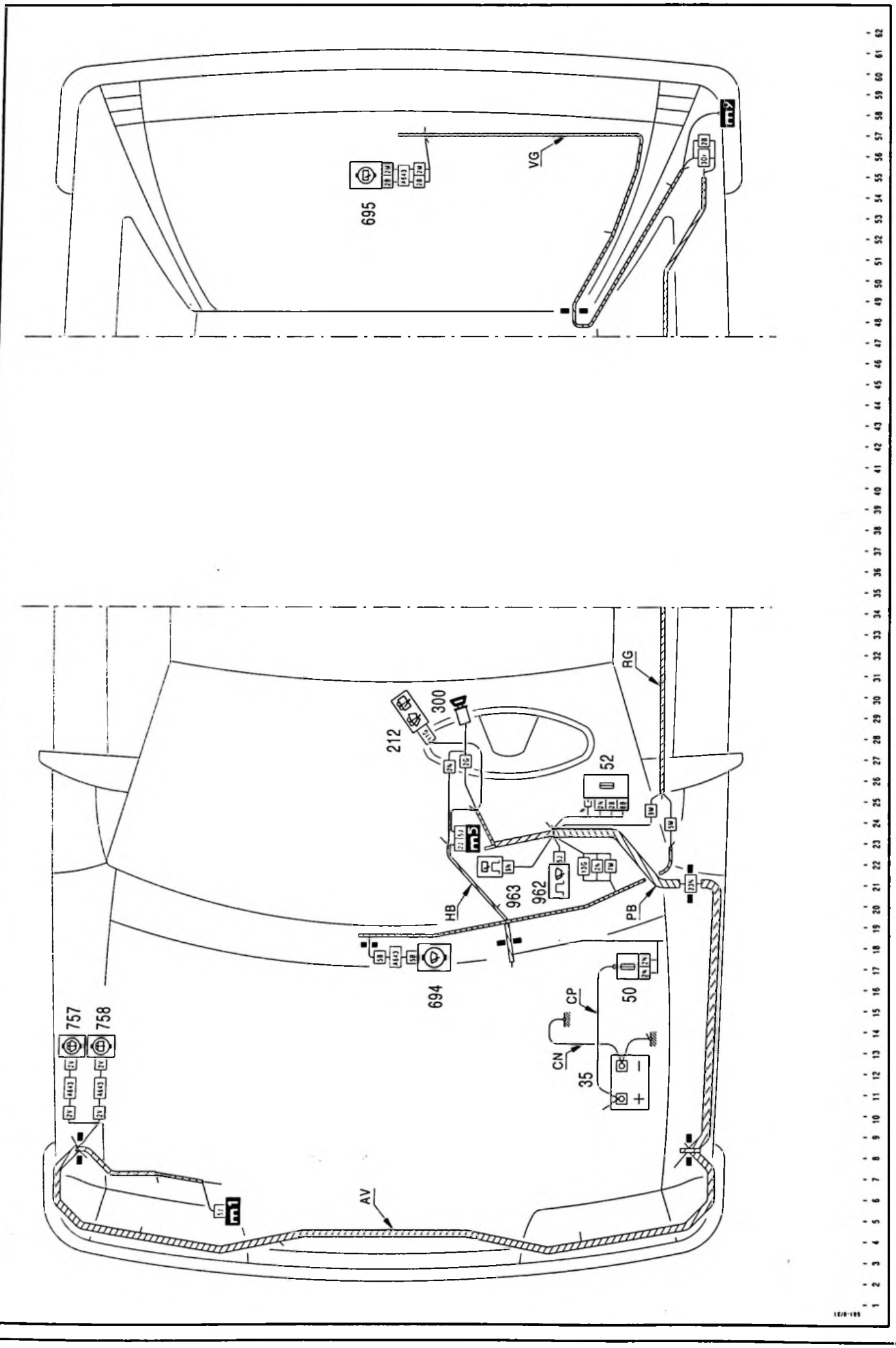
VG
695
RG
300
212
52
963
962
HB
PB
694
CP
50
CN
35
757
758
AV

SCHÉMA DE PRINCIPE (essuie-vitre - lave-vitre)

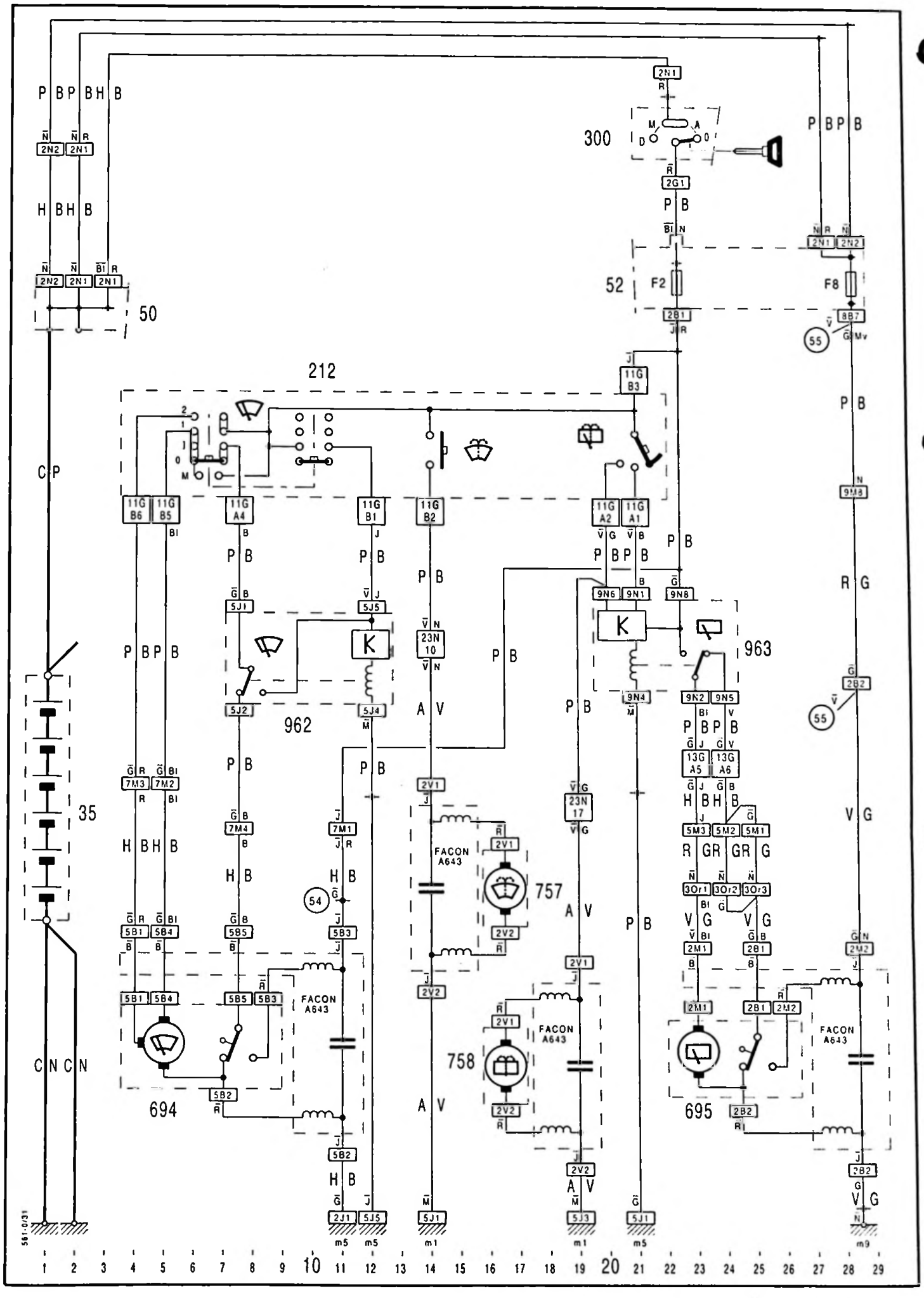

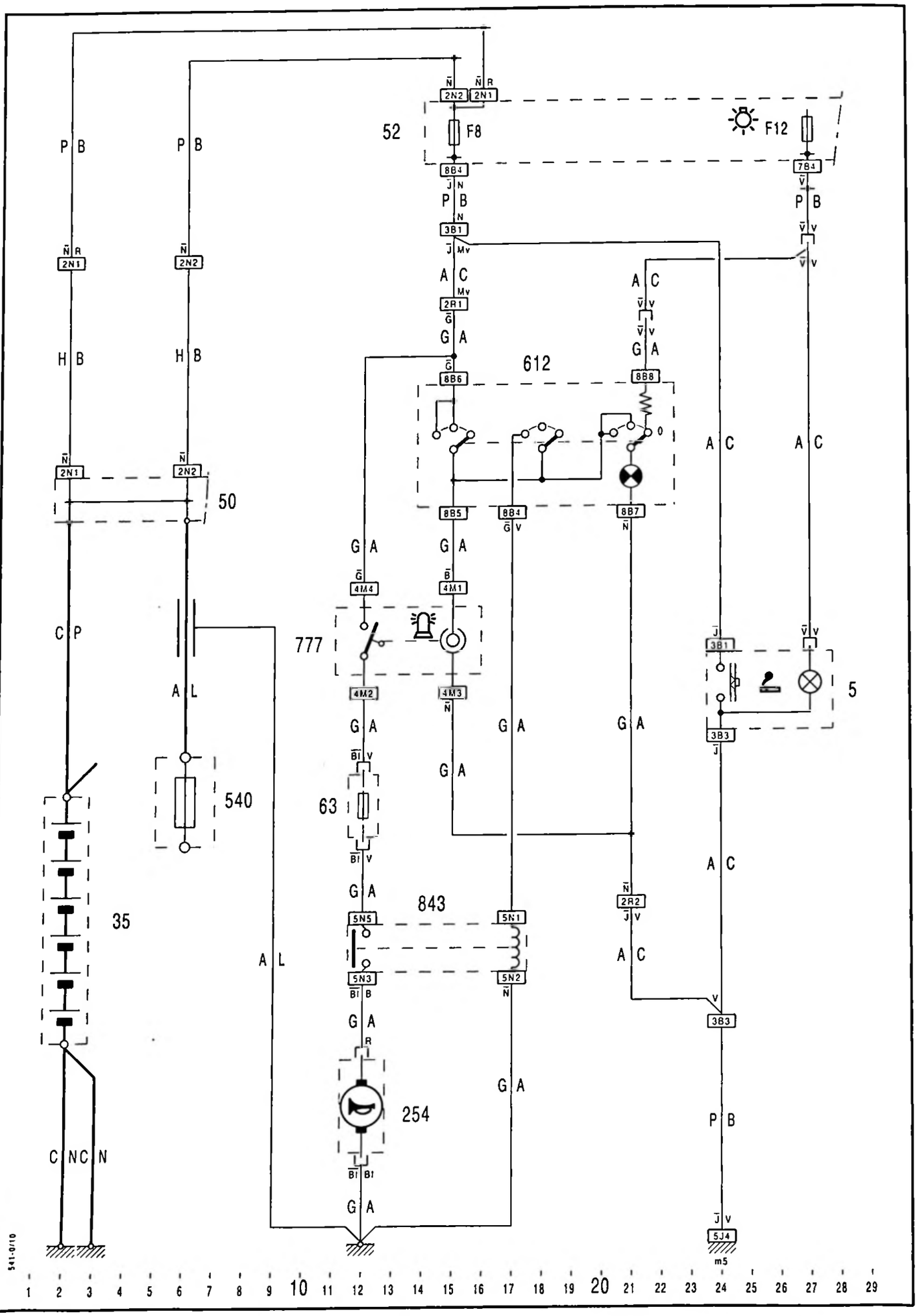
52
F8
F12
612
50
777
63
540
35
843
254
5
2N2
2N1
8B4
7B4
3B1
2R1
8B6
8B8
8B5
8B7
4M4
4M1
4M2
4M3
5N5
5N1
5N3
5N2
2R2
3B3
5J4
m5
341-0/10
1 2 3 4 5 6 7 8 9 10 11 12 13 14 15 16 17 18 19 20 21 22 23 24 25 26 27 28 29

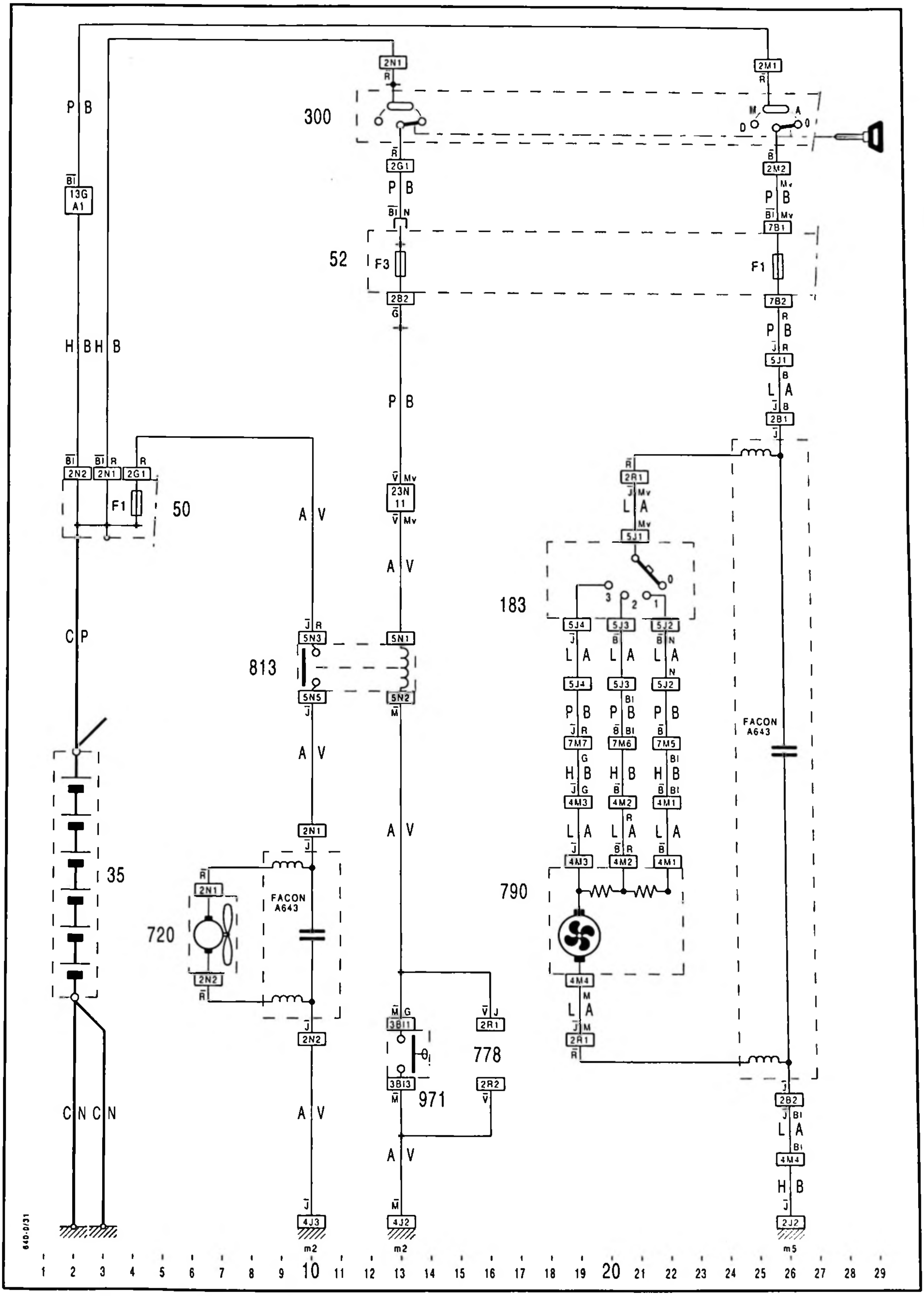

300
52
F3
F1
50
35
813
720
FACON A643
778
971
183
790
2N1
2M1
2G1
2M2
7B1
2B2
7B2
5J1
2B1
13G A1
2N2
23N 11
2R1
5N3
5N1
5N5
5N2
5J4
5J3
5J2
7M7
7M6
7M5
4M3
4M2
4M1
4M4
3B11
3B13
2R2
4J3
4J2
2J2
m2
m5
640-0/31
1 2 3 4 5 6 7 8 9 10 11 12 13 14 15 16 17 18 19 20 21 22 23 24 25 26 27 28 29

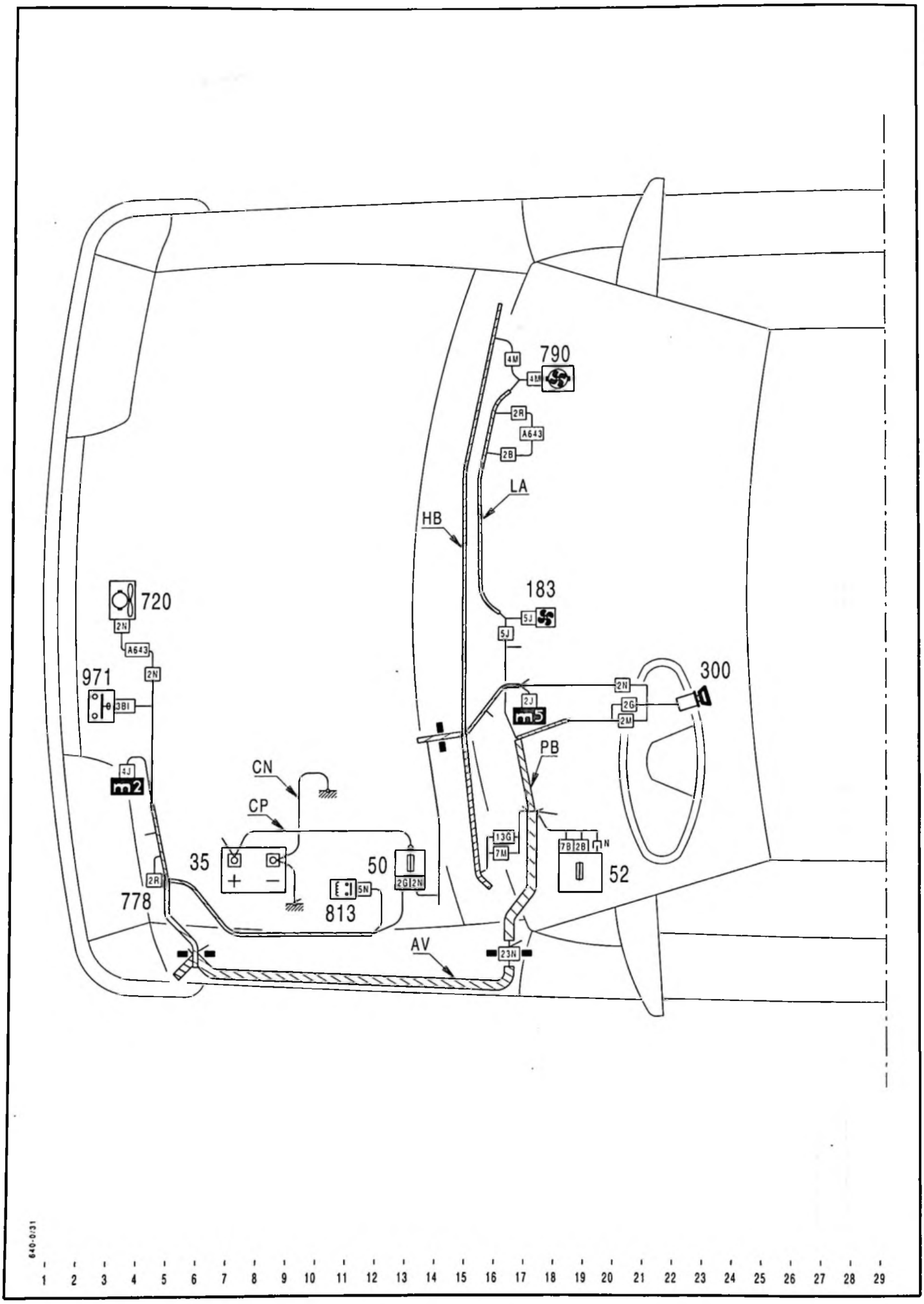
790
4M
41M
2R
A643
2B
LA
HB
183
5J
720
2N
A643
971
3BI
300
2N
2G
2M
2J
m5
PB
4J
m2
CN
CP
35
50
2G 2N
2R
778
5N
813
13G
7M
7B 2B N
52
AV
23N
640-0/31
1 2 3 4 5 6 7 8 9 10 11 12 13 14 15 16 17 18 19 20 21 22 23 24 25 26 27 28 29

CITROËN *DIVISION APRÈS-VENTE* *MÉTHODES TECHNIQUES*	**NOTE TECHNIQUE**	**AX 0**
APPLICATION : **TOUS PAYS**	*CONCERNE :* **CITROËN AX TOUS TYPES**	**N° 27**
DIFFUSION : **TOUS PAYS**	**Année Modèle 1993**	*Le 30 Juin 1992*
CE DOCUMENT EST A CLASSER DANS : **RECUEIL DE NOTES N° MAN 008920**		1542

La gamme **"CITROËN AX ANNÉE MODÈLE 1993"** se caractérise par :

- ***MÉCANIQUE***

(FRANCE - BELGIQUE - PORTUGAL - ESPAGNE - GRANDE-BRETAGNE - ITALIE)

La commercialisation durant le second semestre **92**, d'une gamme de véhicules essence conforme à la nouvelle législation Européenne applicable à compter du 1er janvier 1993 à l'ensemble des Véhicules Particuliers en matière de dépollution automobile.

Cette nouvelle disposition aura pour conséquence sur le marché Européen : Un arrêt progressif des motorisations à carburateur au profit de motorisations à Injection électronique accompagnées d'une ligne d'échappement avec pot catalytique à 3 voies (HC - CO - Nox) et un dispositif de récupération et de recyclage des vapeurs d'essence au réservoir (Canister).

MOTEUR

Les trois cylindrées moteur sont concernées :

954 cm³
(50 ch - CDZ)
(45 ch - CDY)

Motorisation nouvelle - Équipée d'un dispositif d'injection électronique BOSCH du type MA3.O (injection "Monopoint" avec intégration de la commande de l'allumage)
(Note technique à venir à la date de commercialisation).

1124 cm³
(60 ch - HDZ)

Motorisation existante avant juillet 1992.
Son dispositif d'injection BOSCH du type A2.2 est abandonné au profit d'une nouvelle installation de marque MAGNETI-MARELLI de type G6-11.
(Note technique à venir à la commercialisation).

1360 cm³

Trois motorisations sont proposées :

Motorisations existantes :

(75 ch - KDY)

Motorisation équipée d'un dispositif d'injection "Monopoint" BOSCH du type A2.2.
(Note technique AX (0) N° 14 et (1) N° 44).

(95 ch - KFZ)
(90 ch - KFZ)

Motorisation équipée d'un dispositif d'injection "Multipoint" BOSCH du type MP3.1 avec intégration de la commande de l'allumage.
(Note technique AX (0) N° 24).

Motorisation nouvelle :

(75 ch - KDX)

Motorisation équipée d'un dispositif d'injection BOSCH du type MA3.O identique à celui des moteurs 954 cm³ de cylindrée.
(Note technique à venir à la date de commercialisation).

CARROSSERIE

- **CITROËN AX 14 TRD (*Grande-Bretagne*)**

  Nouvel enjoliveur de roue à deux fentes.

- **CITROËN AX GTI**

  Nouveau calculateur ABS de Marque SIEMENS (*en remplacement de MOTOROLA*), Cableries, Connecteurs inchangés.

TEINTES CARROSSERIE

TEINTES NOUVELLES	CODE	TEINTES MAINTENUES	CODE	TEINTES SUPPRIMÉES	CODE
Bleu SIDERAL **	ENT	Blanc MEIJE	EWT	Bleu MEMPHIS	EMQ
Gris QUARTZ **	EYC	Bleu SAPHIR *	ENU	Gris CRISTAL	ETP
		Bleu SIRENE	EPN	Gris CORMORAN	EVP
		Gris BASALTE	ETC		
		Gris DOLMEN	ETB		
		Gris SILEX	ETW		
		Noir *	EXY		
		Rouge FURIO	EJX		
		Rouge OPERA *	EKV		
		Sable PHENICIEN	ECZ		
		Vert TRITON	ERT		
		Rouge MANDARIN	EJV		

* Vernie.

** Métalisée vernie

ÉQUIPEMENTS NOUVEAUX

Selon les Pays de Commercialisation et niveaux de finition proposition en option de deux autoradios.

92-419

SYSTÈME AUDIO 1012 (Niv. 1)

- Radio Digital AM-FM.
- 5 stations mémorisées en (AM) - 10 en FM.
- Recherche par scanner.
- Code.
- Lecteur de cassettes.
- Dispositif "ARI" (Informations Routières selon Pays).

92 420

SYSTÈME AUDIO 2012 RDS (Niv. 2)

- 12 stations mémorisées.
- Recherche par scanner.
- Grave-Aigu séparés.
- Code.
- Lecteur de cassettes Auto Reverse.
- Dispositif "ARI" et "RDS" selon Pays.

APPELLATION COMMERCIALE	SYMBOLE MINES	PUISS FISC. CV (F)	MOTEUR			BOITE DE VITESSES		PAYS DE DISTRIBUTION												
			Type	Cyl. cm³	Puiss. DIN (ch)	Nb. RAPP	Type BVM	F	D	A	B	DK	E	SF	GB	I	N	NL	S	CH	P
AX 10 E (3 Portes)	ZA - ZA	4	C1A	954	45	4	2 CB 30	*													
AX 10 E (3 Portes)	ZA - LH	4	CDZ	954	50	4	2 CB 34	*													
AX 10 E CJB (3 Portes)	ZA - LH	-	CDZ	954	50	4	2 CB 34				*										
AX 10 TGE (3 Portes)	ZA - LH	-	CDZ	954	50	4	2 CB 34				*										
AX 10 TRE (3 Portes)	ZA - ZA	-	C1A	954	45	5	2 CB 53														*
AX 10 TRE (3 Portes)	ZA - LH	-	CDZ	954	50	5	2 CB 63														*
AX CABAN (3 Portes)	ZA - LH	4	CDZ	954	50	5	2 CB 63	*													
AX DEBUT (3 Portes)	ZA - ZA	-	C1A	954	45	4	2 CB 30								*						
AX DEBUT (3 Portes)	ZA - LH	-	CDZ	954	50	4	2 CB 34								*						
AX HIT 10 (3 Portes)	ZA - ZA	-	C1A	954	45	4	2 CB 30				*										
AX HIT 10 (3 Portes)	ZA - LH	-	CDZ	954	50	4	2 CB 34				*										
AX TEN (3 Portes)	ZA - ZA	4	C1A	954	45	4	2 CB 30	*								*					*
AX TEN (3 Portes)	ZA - ZA	-	C1A	954	45	5	2 CB 53									*					
AX TEN (3 Portes)	ZA - LH	-	CDY	954	45	4	2 CB 34		*	*											
AX TEN (3 Portes)	ZA - LH	-	CDY	954	45	5	2 CB 63			*											
AX TEN (3 Portes)	ZA - LH	4	CDZ	954	50	4	2 CB 34	*					*			*		*			*
AX TEN (3 Portes)	ZA - LH	4	CDZ	954	50	5	2 CB 63	*					*			*					
AX 10 E ADM (5 Portes)	ZA - ZH	4	C1A	954	45	4	2 CB 30	*													
AX 10 E ADM (5 Portes)	ZA - LJ	4	CDZ	954	50	4	2 CB 34	*													
AX 10 TGE (5 Portes)	ZA - LJ	-	CDZ	954	50	4	2 CB 34				*										
AX 10 TRE (5 Portes)	ZA - ZM	-	C1A	954	45	5	2 CB 53														*
AX 10 TRE (5 Portes)	ZA - LJ	-	CDZ	954	50	5	2 CB 63														*
AX CABAN (5 Portes)	ZA - LJ	4	CDZ	954	50	5	2 CB 63	*													
AX DEBUT (5 Portes)	ZA -ZM	-	C1A	954	45	4	2 CB 30								*						
AX DEBUT (5 Portes)	ZA - LJ	-	CDZ	954	50	4	2 CB 34								*						
AX HIT 10 (5 Portes)	ZA - ZH	-	C1A	954	45	4	2 CB 30				*										

APPELLATION COMMERCIALE	SYMBOLE MINES	PUISS. FISC. CV (F)	MOTEUR			BOITE DE VITESSES		PAYS DE DISTRIBUTION												
			Type	Cyl. cm³	Puiss. DIN (ch)	Nb. RAPP	Type BVM	F	D	A	B	DK	E	SF	GB	I	N	NL	S	CH	P
AX HIT (5 Portes)	ZA - LJ	-	CDZ	954	50	4	2 CB 34				*										
AX TEN (5 Portes)	ZA - ZH	4	C1A	954	45	4	2 CB 30	*								*					*
AX TEN (5 Portes)	ZA - ZH	-	C1A	954	45	5	2 CB 53									*					
AX TEN (5 Portes)	ZA - LJ	4	CDZ	954	50	4	2 CB 34	*					*								*
AX TEN (5 Portes)	ZA - LJ	4	CDZ	954	50	5	2 CB 63	*					*			*					
AX TEN (5 Portes)	ZA - LJ	-	CDY	954	45	4	2 C 34		*												
AX 11 TE (3 Portes)	ZA - ZB	-	H1A	1124	55	4	2 CB 33						*								
AX 11 TE (3 Portes)	ZA - ZB	-	H1A	1124	55	5	2 CB 53						*								
AX 11 TE (3 Portes)	ZA - DA/B	-	HDZ	1124	60	4	2 CB 34						*								
AX 11 TE (3 Portes)	ZA - DA/B	-	HDZ	1124	60	5	2 CB 44						*								
AX 11 TGE (3 Portes)	ZA - ZB	-	H1A	1124	55	5	2 CB 53									*					
AX 11 TGE (3 Portes)	ZA - DA/B	-	HDZ	1124	60	5	2 CB 44		*	*		*				*		*			
AX 11 TRS (3 Portes)	ZA - ZB	-	H1A	1124	55	5	2 CB 53						*								*
AX 11 TRS (3 Portes)	ZA - DA/B	-	HDZ	1124	60	5	2 CB 44		*		*	*	*	*						*	*
AX 11 TZX (3 Portes)	ZA - DA/B	-	HDZ	1124	60	5	2 CB 44								*	*					
AX ALLURE 11 (3 Portes)	ZA - ZB	4	H1A	1124	55	5	2 CB 53	*													
AX ALLURE 11 (3 Portes)	ZA - DA/B	5	HDZ	1124	60	5	2 CB 44	*													
AX CABAN (3 Portes)	ZA - ZB	4	H1A	1124	55	5	2 CB 53	*													
AX CABAN (3 Portes)	ZA - DA/B	5	HDZ	1124	60	5	2 CB 44	*													
AX ECHO (3 Portes)	ZA - ZB	-	H1A	1124	55	5	2 CB 53								*						
AX ECHO (3 Portes)	ZA - DA/B	-	HDZ	1124	60	5	2 CB 44								*						
AX FIRST (3 Portes)	ZA - ZB	4	H1A	1124	55	4	2 CB 33	*													
AX FIRST (3 Portes)	ZA - ZB	4	H1A	1124	55	5	2 CB 53	*													
AX FIRST (3 Portes)	ZA - DA/B	5	HDZ	1124	60	4	2 CB 34	*		*							*	*			
AX FIRST (3 Portes)	ZA - DA/B	5	HDZ	1124	60	5	2 CB 44	*	*	*		*		*		*			*	*	
AX HIT (3 Portes)	ZA - ZB	-	H1A	1124	55	4	2 CB 33				*										

APPELLATION COMMERCIALE	SYMBOLE MINES	PUISS FISC. CV (F)	MOTEUR			BOITE DE VITESSES		PAYS DE DISTRIBUTION												
			Type	Cyl. cm³	Puiss. DIN (ch)	Nb. RAPP	Type BVM	F	D	A	B	DK	E	SF	GB	I	N	NL	S	CH	P
AX HIT (3 Portes)	ZA - DA/B	-	HDZ	1124	60	4	2 CB 34				*										
AX POLICE (5 Portes)	ZA - ZJ	4	H1A	1124	55	4	2 CB 33	*													
AX POLICE (5 Portes)	ZA - DB/B	5	HDZ	1124	60	4	2 CB 34	*													
AX 11 TE (5 Portes)	ZA - ZJ	-	H1A	1124	55	4	2 CB 33						*								
AX 11 TE (5 Portes)	ZA - ZJ	-	H1A	1124	55	5	2 CB 53						*								
AX 11 TE (5 Portes)	ZA - DB/B	-	HDZ	1124	60	4	2 CB 34						*								
AX 11 TE (5 Portes)	ZA - DB/B	-	HDZ	1124	60	5	2 CB 44						*								
AX 11 TGE	ZA - DB/B	-	HDZ	1124	60	5	2 CB 44		*	*						*		*			
AX 11 TRS (5 Portes)	ZA - ZJ	-	H1A	1124	55	5	2 CB 53						*								*
AX 11 TRS (5 Portes)	ZA - DB/B	-	HDZ	1124	60	5	2 CB 44		*		*	*	*	*			*			*	*
AX 11 TZS (5 Portes)	ZA - DB/B	-	HDZ	1124	60	5	2 CB 44								*	*					
AX ALLURE 11 (5 Portes)	ZA - ZJ	4	H1A	1124	55	5	2 CB 53	*													
AX ALLURE 11 (5 Portes)	ZA - DB/B	5	HDZ	1124	60	5	2 CB 44	*													
AX CABAN (5 Portes)	ZA - ZJ	4	H1A	1124	55	5	2 CB 53	*													
AX CABAN (5 Portes)	ZA - DB/B	5	HDZ	1124	60	5	2 CB 44	*													
AX ECHO (5 Portes)	ZA - ZJ	-	H1A	1124	55	5	2 CB 53								*						
AX ECHO (5 Portes)	ZA - DB/B	-	HDZ	1124	60	5	2 CB 44								*						
AX FIRST (5 Portes)	ZA - ZJ	4	H1A	1124	55	4	2 CB 33	*													
AX FIRST (5 Portes)	ZA - ZJ	4	H1A	1124	55	5	2 CB 53	*													
AX FIRST (5 Portes)	ZA - DB/B	5	HDZ	1124	60	5	2 CB 44	*	*	*						*				*	
AX FIRST (5 Portes)	ZA - DB/B	5	HDZ	1124	60	4	2 CB 34	*	*									*			
AX HIT 11 (5 Portes)	ZA - ZJ	-	H1A	1124	55	4	2 CB 33				*										
AX HIT 11 (5 Portes)	ZA - DB/B	-	HDZ	1124	60	4	2 CB 34				*										

APPELLATION COMMERCIALE	SYMBOLE MINES	PUISS. FISC. CV (F)	MOTEUR			BOITE DE VITESSES		PAYS DE DISTRIBUTION												
			Type	Cyl. cm³	Puiss. DIN (ch)	Nb. RAPP	Type BVM	F	D	A	B	DK	E	SF	GB	I	N	NL	S	CH	P
AX 14 TGS (3 Portes)	ZA - DH	-	K2D	1360	75	5	2 CB 67						*								
AX 14 TGS (3 Portes)	ZA - DD	-	KDY	1360	75	5	2 CB 80						*					*			
AX 14 TZX (3 Portes)	ZA - DH	-	K2D	1360	75	5	2 CB 67						*								
AX ALLURE (3 Portes)	ZA - DH	5	K2D	1360	75	5	2 CB 67	*													
AX ALLURE 14 (3 Portes)	ZA - DD	6	KDY	1360	75	5	2 CB 80	*													
AX 14 POLICE (5 Portes)	ZA - DJ	5	K2D	1360	75	5	2 CB 67	*													
AX 14 POLICE (5 Portes)	ZA - DE	5	KDY	1360	75	5	2 CB 80	*													
AX 14 TGS (5 Portes)	ZA - DJ	-	K2D	1360	75	5	2 CB 67						*								
AX 14 TGS (5 Portes)	ZA - DE	-	KDY	1360	75	5	2 CB 80			*		*	*					*			
AX 14 TZX (5 Portes)	ZA - DJ	-	K2D	1360	75	5	2 CB 67						*								
AX 14 TZX (5 Portes)	ZA - DE	-	KDY	1360	75	5	2 CB 80		*			*			*			*		*	
AX ALLURE (5 Portes)	ZA - DJ	5	K2D	1360	75	5	2 CB 67	*													
AX ALLURE (5 Portes)	ZA - DE	6	KDY	1360	75	5	2 CB 80	*													
AX GT (3 Portes)	ZA - ZD	-	K2A	1360	85	5	2 CB 56						*		*						*
AX GT (3 Portes)	ZA - DD/B	7	KDY	1360	75	5	2 CB 81	*	*		*	*	*	*	*	*		*		*	*
AX CORDOUE (3 Portes)	ZA - DD/B	7	KDY	1360	75	5	2 CB 81	*								*					
AX GT (5 Portes)	ZA - ZY	-	K2A	1360	85	5	2 CB 56						*		*						*
AX GT (5 Portes)	ZA - DE/B	7	KDY	1360	75	5	2 CB 81	*		*	*		*			*					*
AX GTI	ZA - DN	-	K6B	1360	100	5	2 CB 79						*								*
AX GTI	ZA - DM	7	KFZ	1360	95	5	2 CB 79	*	*		*	*	*	*	*	*	*	*	*	*	*
AX GTI	ZA - DM	-	KFY	1360	90	5	2 CB 79		*	*											
AX 14 4X4 (3 Portes)	ZA - LF	7	KDY	1360	75	5	2 CB 84	*	*								*			*	*
AX 14 4X4 (5 Portes)	ZA - LC	-	K2D	1360	75	5	2 CB 84						*			*				*	
AX 14 4 X 4 (5 Portes)	ZA - LG	7	KDY	1360	75	5	2 CB 84	*		*			*			*					

APPELLATION COMMERCIALE	SYMBOLE MINES	PUISS. FISC. CV (F)	MOTEUR			BOITE DE VITESSES		PAYS DE DISTRIBUTION												
			Type	Cyl. cm³	Puiss. DIN (ch)	Nb. RAPP	Type BVM	F	D	A	B	DK	E	SF	GB	I	N	NL	S	CH	P
AX 14 TD (3 Portes)	ZA - ZT	-	K9A	1360	53	5	2 CB 41						*								
AX 14 TD (3 Portes)	ZA - DF	-	K9Y	1360	50	5	2 CB 41									*					
AX 14 TGD (3 Portes)	ZA - ZT	-	K9A	1360	53	5	2 CB 41				*										
AX 14 TRD (3 Portes)	ZA - ZT	-	K9A	1360	53	5	2 CB 41						*								
AX CABAN D (3 Portes)	ZA - ZT	4	K9A	1360	53	5	2 CB 41	*													
AX ECHO D (3 Portes)	ZA - ZT	-	K9A	1360	53	5	2 CB 41								*						
AX FIRST D (3 Portes)	ZA - DF	-	K9Y	1360	50	5	2 CB 41		*	*						*				*	
AX FIRST D (3 Portes)	ZA - DF	-	K9A	1360	53	5	2 CB 41											*			
AX HIT D (3 Portes)	ZA - ZT	-	K9A	1360	53	5	2 CB 41				*										
AX TEN D (3 Portes)	ZA - ZT	4	K9A	1360	53	5	2 CB 41	*													
AX 14 D ADM (5 Portes)	ZA - ZU	4	K9A	1360	53	5	2 CB 41	*													
AX 14 D Gendarmerie	ZA - ZU	4	K9A	1360	53	5	2 CB 41	*													
AX 14 TD FIRST (5 Portes)	ZA - ZU	-	K9A	1360	53	5	2 CB 41						*								
AX 14 TGD (5 Portes)	ZA - ZU	-	K9A	1360	53	5	2 CB 41				*								*		
AX 14 TRD (5 Portes)	ZA - DG	-	K9Y	1360	50	5	2 CB 41			*										*	
AX 14 TRD (5 Portes)	ZA - ZU	-	K9A	1360	53	5	2 CB 41				*		*		*						*
AX 14 TZD (5 Portes)	ZA - DG	-	K9Y	1360	50	5	2 CB 41									*					
AX ALLURE D (5 Portes)	ZA - ZU	4	K9A	1360	53	5	2 CB 41	*													
AX CABAN AUTO ECOLE	ZA - ZT	4	K9A	1360	53	5	2 CB 41	*													
AX CABAN D (5 Portes)	ZA - ZU	4	K9A	1360	53	5	2 CB 41	*													
AX ECHO (5 Portes)	ZA - ZU	-	K9A	1360	53	5	2 CB 41								*						
AX FIRST D (5 Portes)	ZA - DG	-	K9Y	1360	50	5	2 CB 41		*	*											
AX TEN D (5 Portes)	ZA - ZU	4	K9A	1360	53	5	2 CB 41	*													

APPELLATION COMMERCIALE	SYMBOLE MINES	PUISS. FISC. CV (F)	MOTEUR			BOITE DE VITESSES		PAYS DE DISTRIBUTION												
			Type	Cyl. cm³	Puiss. DIN (ch)	Nb. RAPP	Type BVM	F	D	A	B	DK	E	SF	GB	I	N	NL	S	CH	P
AX 10 Entreprise EDF	ZA - ZA/T	5	C1A	954	45	4	2 CB 30	*													
AX 10 Entreprise POSTES	ZA - ZA/T	5	C1A	954	45	4	2 CB 30	*													
AX 10 Entreprise	ZA - ZA/T	5	C1A	954	45	4	2 CB 30	*													
AX 10 Entreprise ADM	ZA - ZA/T	5	C1A	954	45	4	2 CB 30	*													
AX 10 Entreprise TOLÉE	ZA - ZE	-	C1A	954	45	4	2 CB 30								*						
AX 11 TÉLÉGRAPHE	ZA - LA/T	6	H1A	1124	55	5	2 CB 84	*													
AX 11 Entreprise 4x4	ZA - ZB/T	-	H1A	1124	55	5	2 CB 53						*								
AX 11 E TOLÉE	ZA - ZF	-	H1A	1124	55	5	2 CB 53						*								
AX 11 E Entreprise TOLÉE	ZA - DC	-	HDZ	1124	60	4	2 CB 34			*											
AX CABAN Entreprise	ZA - ZB/T	6	H1A	1124	55	5	2 CB 53	*													
AX CABAN Entreprise EDF	ZA - ZB/T	6	H1A	1124	55	5	2 CB 53	*													
AX 14 D EntrepriseEDF	ZA - ZT/T	5	K9A	1360	53	5	2 CB 41	*													
AX 14 D Entreprise POSTES	ZA - ZA/T	5	K9A	1360	53	5	2 CB 41	*													
AX 14 D Entrerpise	ZA - ZT/T	5	K9A	1360	53	5	2 CB 41	*													
AX 14 D Entreprise ADM	ZA - ZT/T	5	K9A	1360	53	5	2 CB 41	*													
AX 14 D Entreprise TOLÉE	ZA - ZV	-	K9A	1360	53	5	2 CB 41						*		*	*					*

CITROËN *DIVISION APRÈS-VENTE* *MÉTHODES TECHNIQUES*	**NOTE TECHNIQUE**	**AX** **0**
APPLICATION : **FRANCE**	*CONCERNE :* **CITROËN AX AUTO-ÉCOLE** **Caractéristiques**	**N° 28**
DIFFUSION : **FRANCE**		*Le 20 Novembre 1992*
CE DOCUMENT EST A CLASSER DANS : ***RECUEIL DE NOTES N° MAN 008920***		1669

La **CITROËN AX AUTO-ÉCOLE Nouvelle génération** se caractérise comme suit :

Véhicule conçu sur une base de **CITROËN AX DIESEL CABAN** 5 portes avec équipements spécifiques suivants :

- Double pédalier.
- Double rétroviseur intérieur avec pare-soleil spécifique.
- Accoudoirs moussés.
- Phares halogènes type H4.
- Renvoi électrique des commandes de clignotant, appel lumineux et avertisseur sonore côté moniteur.

- **Double commande :**

Double commande fixée sur le tablier d'auvent. Disposition rigoureusement identique à celle des véhicules CITROËN AX 1ère GÉNÉRATION.

Rappel :

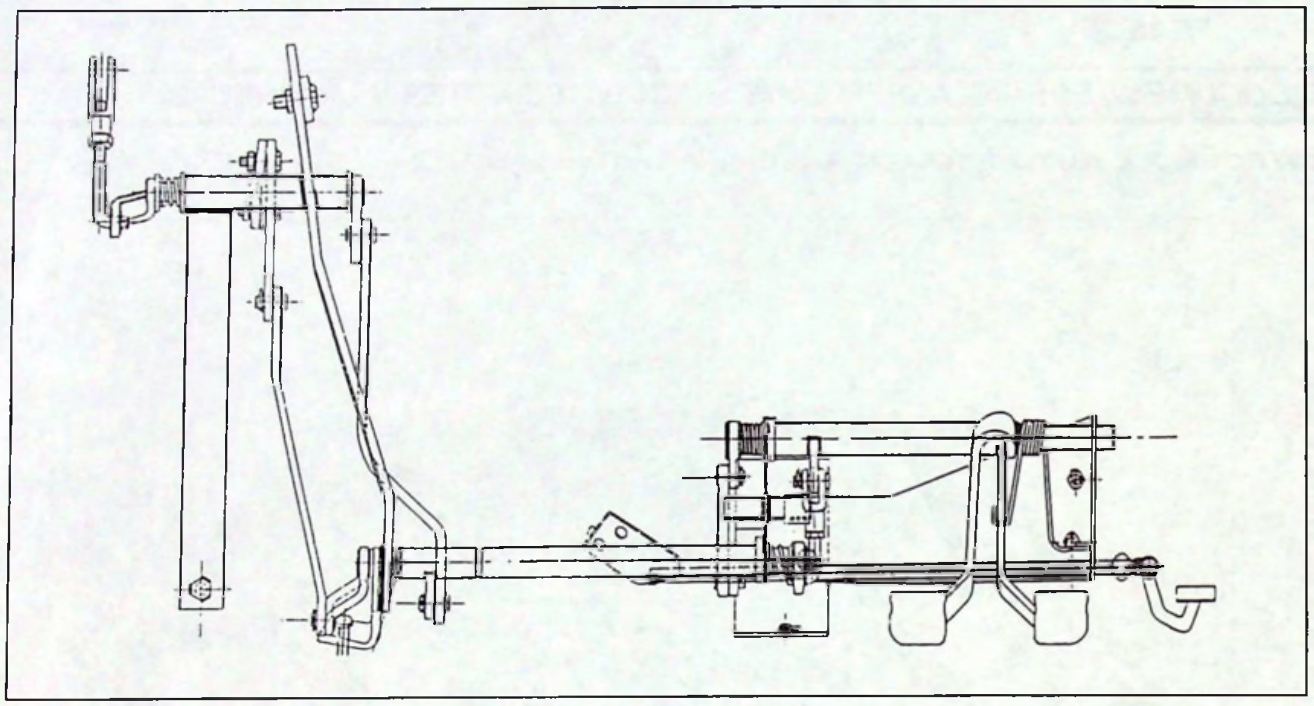

- **Commande prioritaire des indicateurs de changement de direction. Appel optique et avertisseur sonore.**

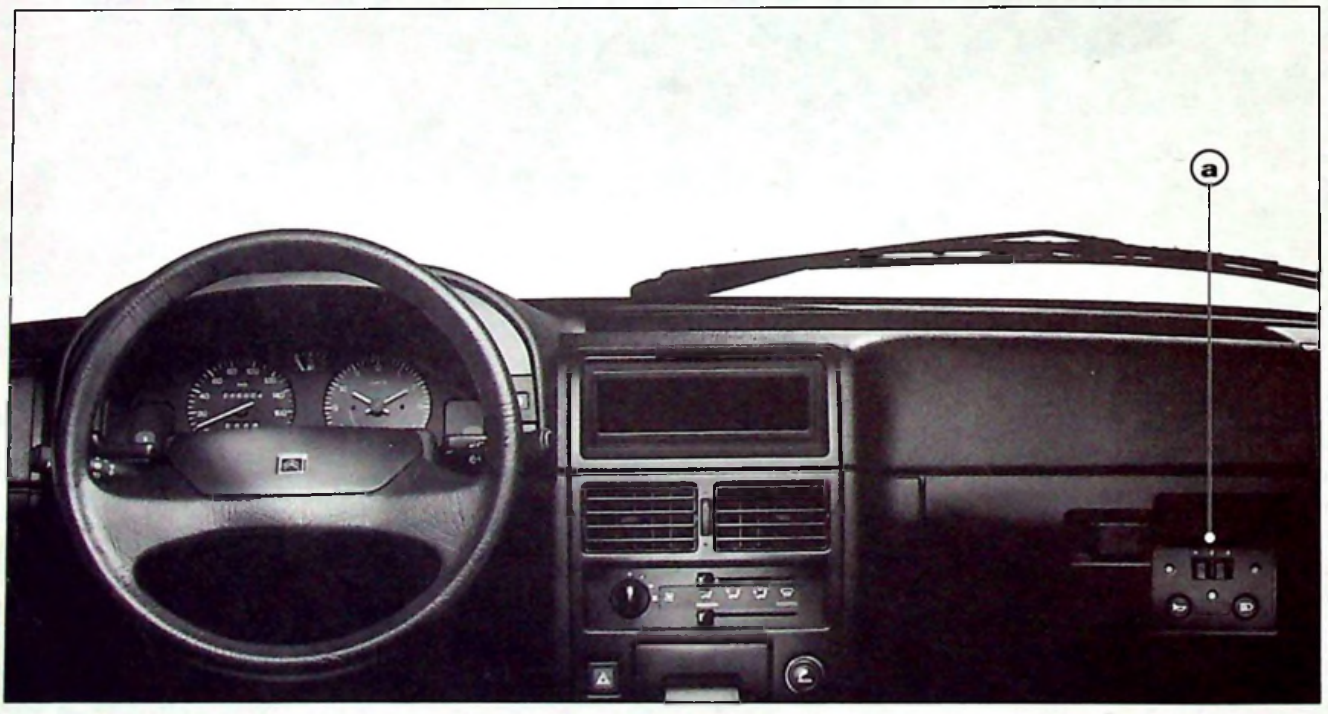

Boîtier de commandes manuelles moniteur rapporté sur couvercle de boîte à gants en **(a)**.

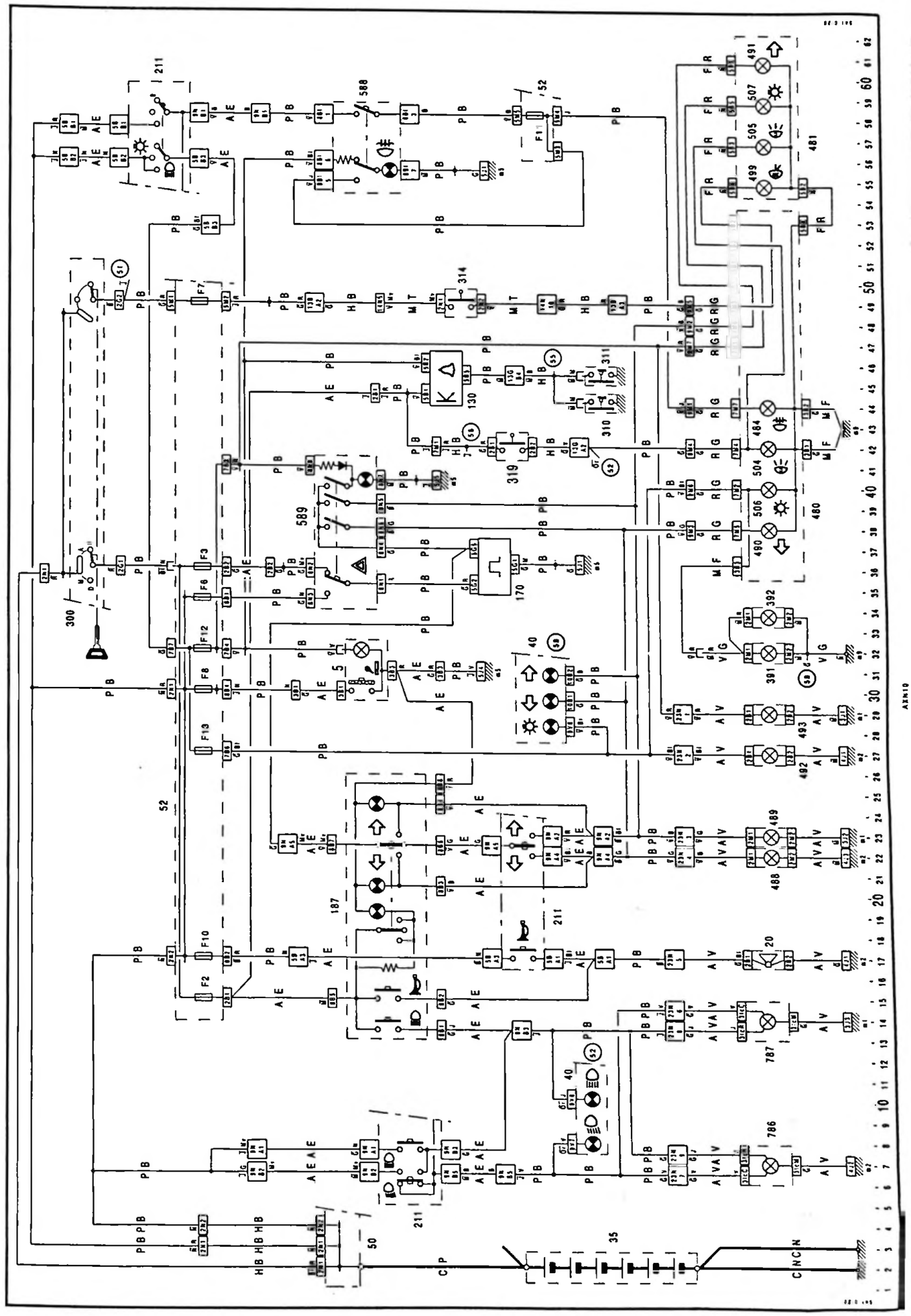

PARTICULARITÉS DE L'INSTALLATION ÉLECTRIQUE DE LA CITROËN AX DIESEL AUTO-ÉCOLE

NOMENCLATURE DES ORGANES ÉLECTRIQUES

N°	PIÈCES
5	Allume-cigare
20	Avertisseur
35	Batterie
40	Bloc compteur
50	Boîtier d'alimentation
52	Boîtier interconnexions
130	Bruiteur d'oubli d'éclairage
170	Centrale clignotante
187	Commande moniteur auto-école
211	Commutateur gauche - (éclairage, clignotants, avertisseur)
300	Contacteur antivol
310	Contacteur feuillure porte avant gauche
311	Contacteur feuillure porte avant droite
314	Contacteur feux de recul
319	Contacteur stop
391	Eclaireur plaque police - gauche
392	Eclaireur plaque police - droit
480	Feu arrière gauche
481	Feu arrière droit
484	Feu de brouillard arrière
488	Feu de direction avant gauche
489	Feu de direction avant droit
490	Feu de direction arrière gauche
491	Feu de direction arrière droit
492	Feu de position avant gauche
493	Feu de position avant droit
499	Feu de recul
504	Feu de stop gauche
505	Feu de stop droit
506	Feu de position arrière gauche
507	Feu de position arrière droit
588	Interrupteur de brouillard arrière
589	Interrupteur feux de détresse
786	Projecteur : route - croisement gauche
787	Projecteur : route - croisement droit

DÉSIGNATION	FAISCEAUX
AE	Auto-Ecole
AV	Avant
CN	Câble négatif
CP	Câble positif
FR	Feux arrière
HB	Habitacle
MF	Masse feux arrière
PB	Planche de bord
RG	Arrière gauche
VG	Volet gauche
MT	Moteur

DÉSIGNATION	MASSES
m1	Masse avant droit
m2	Masse avant gauche
m5	Masse planche de bord
m9	Masse feu arrière gauche

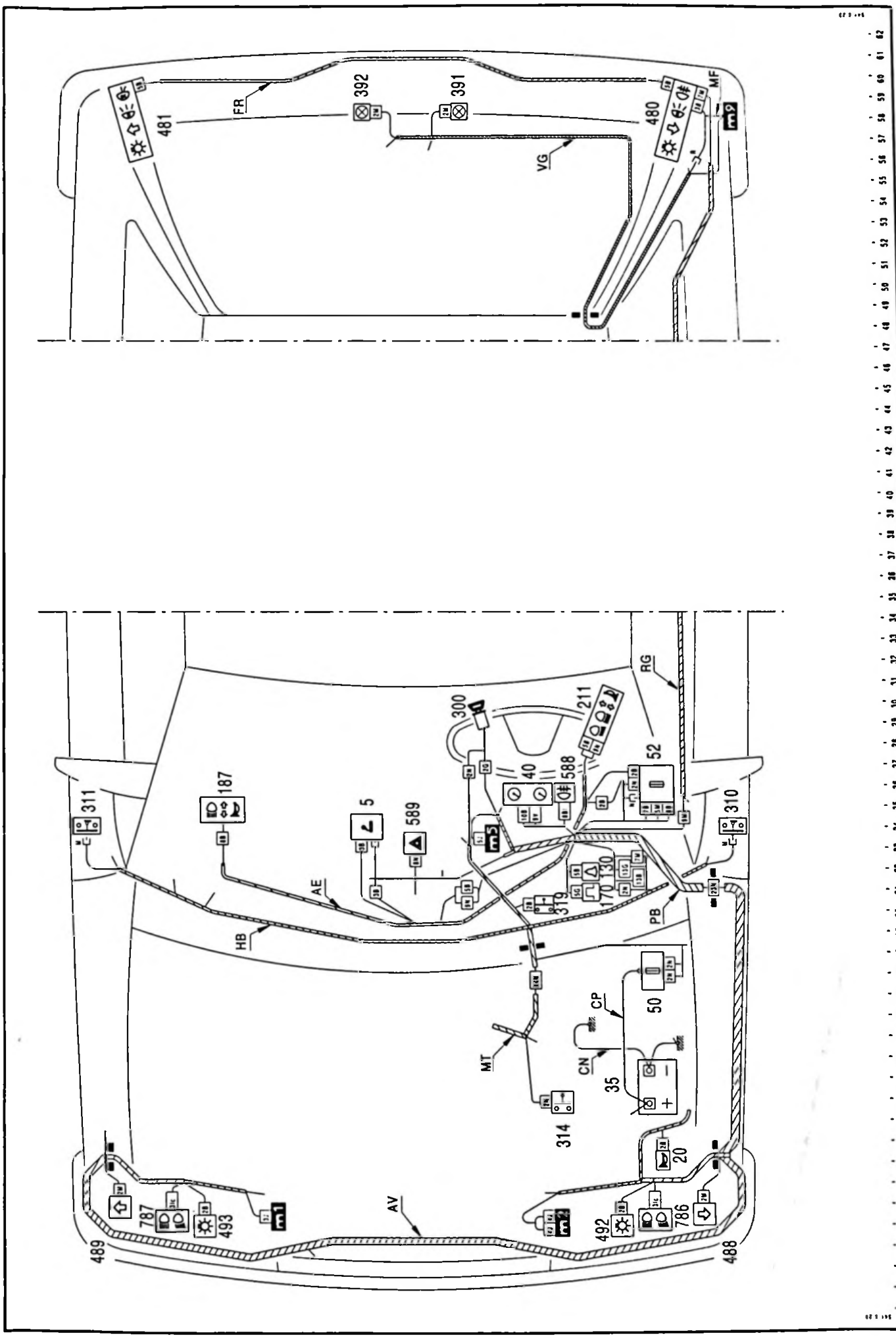
481
FR
392
391
480
MF
VG
311
187
5
589
300
211
40
588
52
RG
310
AE
HB
319
170
130
PB
50
CP
CN
35
MT
314
20
AV
787
493
492
786
489
488

CITROEN SERVICES A LA CLIENTÈLE TECHNIQUE APRÈS-VENTE	**INFO'RAPID**	**AX** 1
Responsables des Ateliers CE - SUCC - FILIALES	CONCERNE : AX Tous Types Refroidissement	N° 1 Le 1er Octobre 1986.
CE DOCUMENT EST A CLASSER DANS :	RECUEIL DE NOTES N° MAN 008930	

RAPPEL DE LA GAMME DE PURGE DU CIRCUIT DE REFROIDISSEMENT

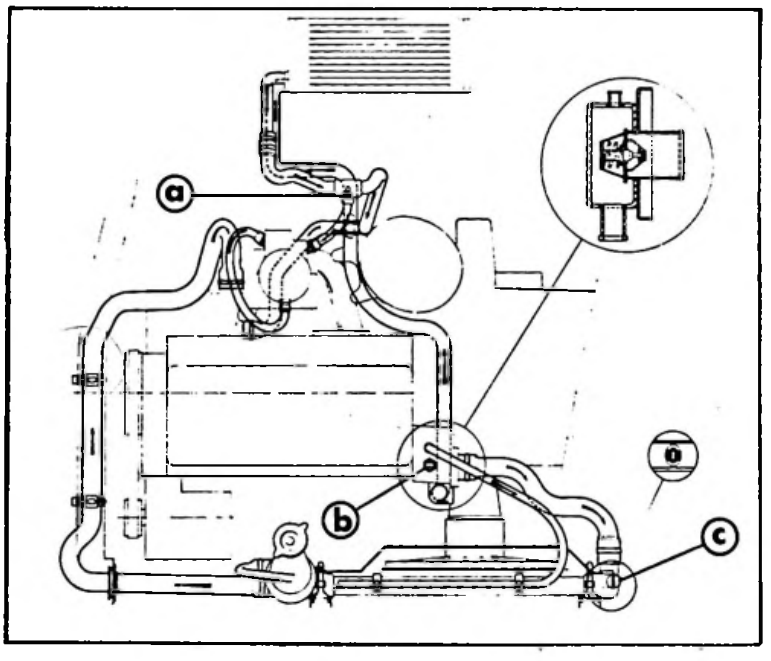

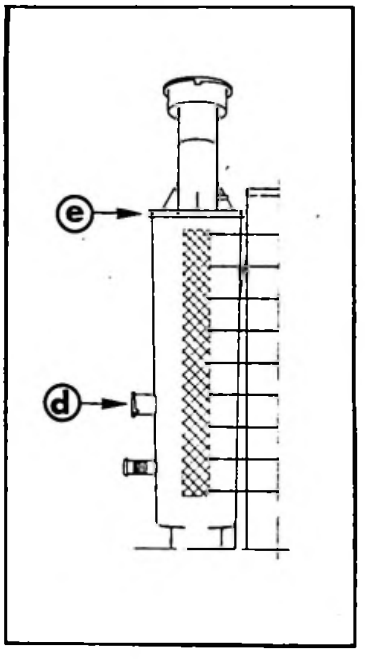

MODE OPERATOIRE :

- Préparer le liquide de refroidissement (protection - 15° C).
- Déposer les deux vis de purge en (a) et (c) puis le thermocontact situé sur le boîtier de sortie d'eau du moteur en (b).
- Remplir lentement.
- Dès que le liquide coule par les vis de purge et l'orifice du thermocontact, poser les bouchons et le thermocontact.
- Poser le bouchon sur le radiateur.
- Mettre le moteur en marche.
- Attendre l'enclenchement du motoventilateur.
- Arrêter le moteur - attendre son refroidissement - contrôler le niveau.
- La hauteur du liquide doit être comprise entre le logement du contacteur de niveau situé en (d) et l'orifice de remplissage situé en (e).
- Compléter, éventuellement.

CITROËN SERVICES A LA CLIENTÈLE TECHNIQUE APRÈS-VENTE	**INFO'RAPID**	**AX** (1)
Responsables des Ateliers *CE - SUCC - FILIALES*	*CONCERNE :* AX TOUS TYPES ALIMENTATION D'ESSENCE	N° 2 . Le 20 Février 1987.
CE DOCUMENT EST A CLASSER DANS : - RECUEIL DE NOTES N° MAN 008930		

INCIDENT : Moteur manque de performance. S'arrête après quelques kilomètres.

CAUSE : Canalisation pliée à hauteur de la jauge en (a) ou pincée entre réservoir et carrosserie, en (b).

REMEDE : Déposer le réservoir.

. Positionner correctement la canalisation d'essence et remonter le réservoir en s'assurant que les canalisations restent bien en place.

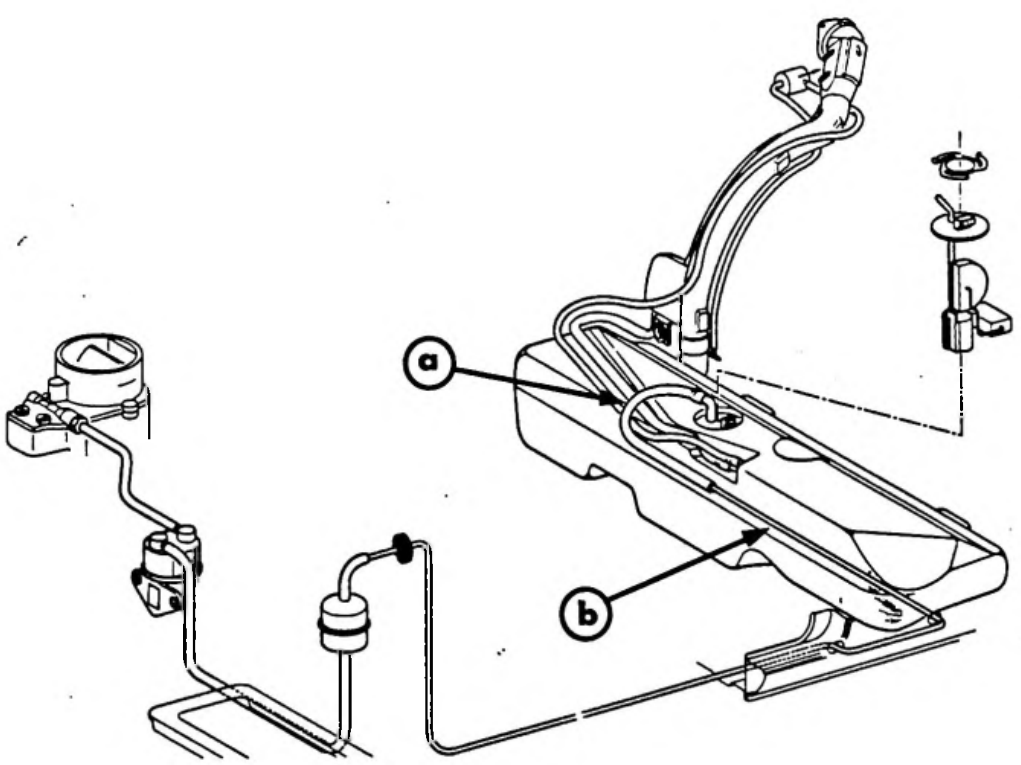

CITROËN SERVICES A LA CLIENTÈLE TECHNIQUE APRÈS-VENTE	**INFO'RAPID**	**AX** (1)
Responsables des Ateliers CE - SUCC - FILIALES	CONCERNE : AX 14 TRS - 14 TZS Carburation	N° 3 Le 20 Février 1987.
CE DOCUMENT EST A CLASSER DANS :	RECUEIL DE NOTES N° MAN 008930	

INCIDENT : Instabilité moteur au régime de ralenti.

CAUSE : Prise d'air entre semelle du carburateur et tubulure d'admission :

Protecteur papier sur face pré-encollée du joint non déposé au montage et détérioré.

REMEDE : Poser un joint neuf N° P.R. 97 531 018 après avoir ôté la protection.

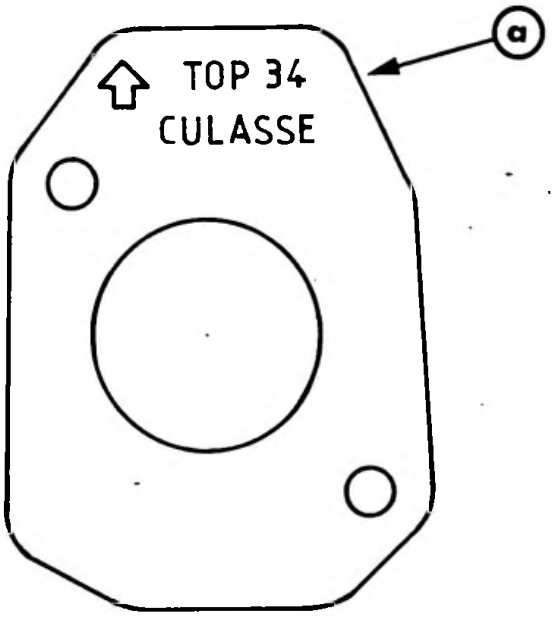

Suivre les indications portées sur le protecteur papier du joint en (a) :

(appliquer la face pré-encollée côté culasse).

CITROËN SERVICES A LA CLIENTÈLE TECHNIQUE APRÈS-VENTE	**INFO'RAPID**	**AX** (1)
Responsables des Ateliers *CE - SUCC - FILIALES*	*CONCERNE :* AX 11 RE - 11 TRE AX 14 TRS - 14 TZS Alimentation	N° 4 Le 25 Février 1987.
CE DOCUMENT EST A CLASSER DANS :	RECUEIL DE NOTES N° MAN 008920.	

INCIDENT : Consommation excessive de carburant.

CAUSE : Mélangeur air chaud/air froid ne fonctionne pas.

REMEDE : Contrôler le mouvement du volet (1) :

- Vérifier l'absence de point dur au pivotement.
- S'assurer du branchement des tubes du circuit pneumatique.

(Embout laiton du senseur thermique en (a) branché à la capsule de commande (2).

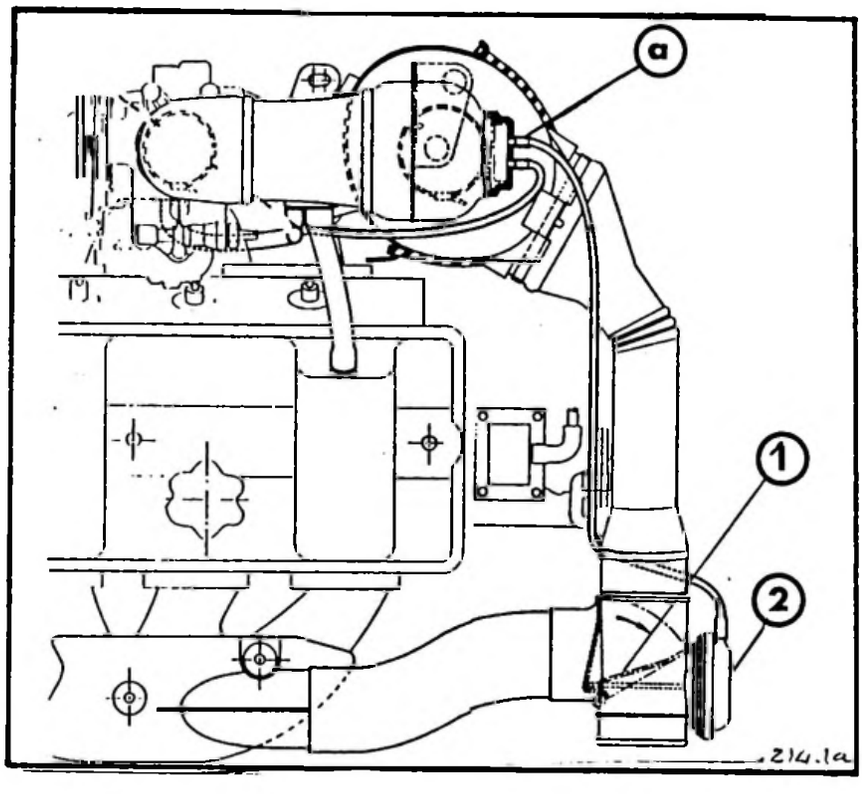

REMARQUE : Quelques véhicules fabriqués avant Septembre 1986 peuvent être équipés d'un senseur thermique ayant la particularité d'avoir un embout plastique en (a) (au lieu d'un embout laiton).

Dans ce cas le branchement des tubes est inversé : l'embout plastique est à "brancher" au circuit de dépression du carburateur.

CITROËN SERVICES A LA CLIENTELE DIVISION APRÈS - VENTE TECHNIQUE APRÈS - VENTE	**INFO'RAPID**	AX 1
Responsables des Ateliers *CE - SUCC - FILIALES*	CONCERNE : AX TOUS TYPES ECHAPPEMENT	N° 5 Le 13 Juillet 1987.
CE DOCUMENT EST A CLASSER DANS :	RECUEIL DE NOTES N° MAN 008920	

INCIDENTS : I - Claquement à l'avant.

II - Grincement à l'arrière.

CAUSES : I - Planéité de la bride avant (a) défectueuse.

II - Jeu aux fixations élastiques du pot arrière.

REMEDES : I - Planer la portée de la bride (à la lime)

II - Graisser les fixations élastiques.

En cas d'insuccès, les immobiliser sur leurs tiges à l'aide d'une goupille introduite en force dans l'articulation.

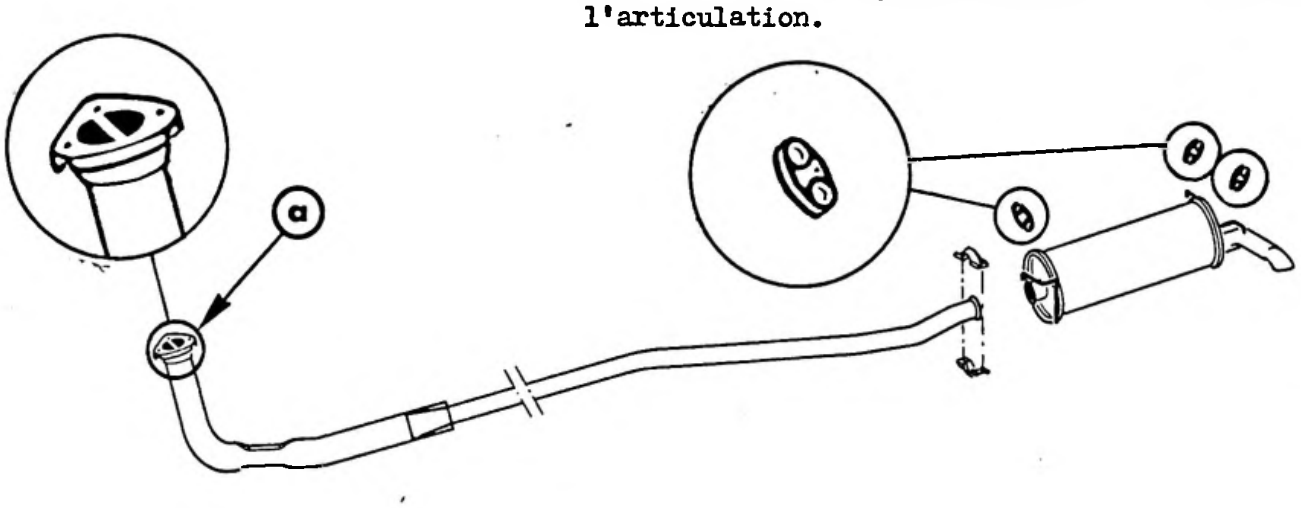

Z18-2

TEMPS DE FACTURATION : 0,90 H.

CITROËN SERVICES A LA CLIENTELE DIVISION APRES - VENTE TECHNIQUE APRÈS - VENTE	**INFO'RAPID**	**AX** 1
Responsables des Ateliers *CE - SUCC - FILIALES*	*CONCERNE :* AX "SPORT" Carburation	N° 6 Le 17 Septembre 1987.
CE DOCUMENT EST A CLASSER DANS :	RECUEIL DE NOTES N° MAN 008920	

CONSTATATION : Mise en route difficile à chaud.

REMEDE : Equiper le conduit d'admission d'air d'un filtre additionnel en (a).

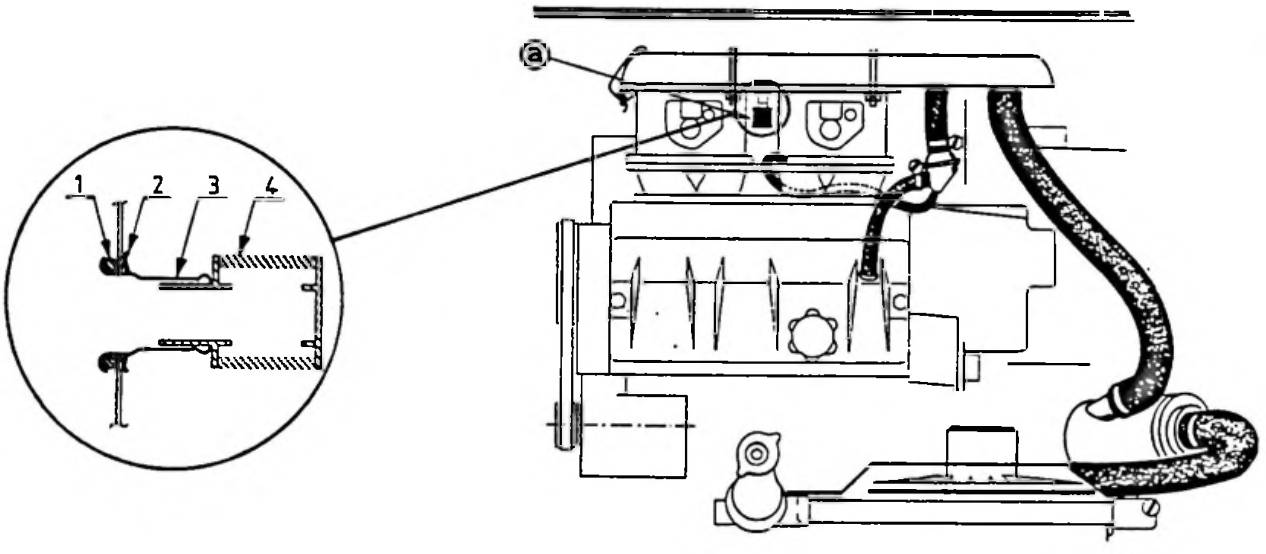

MODE OPERATOIRE

Se procurer au Département des Pièces de Rechange :

. 1 filtre	N°	77 00 550 429
. 1 anneau d'arrêt	N°	95 635 996
. 1 embout	N°	95 635 995
. 1 joint torique	N°	79 03 065 996

T.S.V.P.

- Déposer le support de boîte à air. Le percer suivant croquis ci-dessous à $\emptyset$ = 22,25 mm

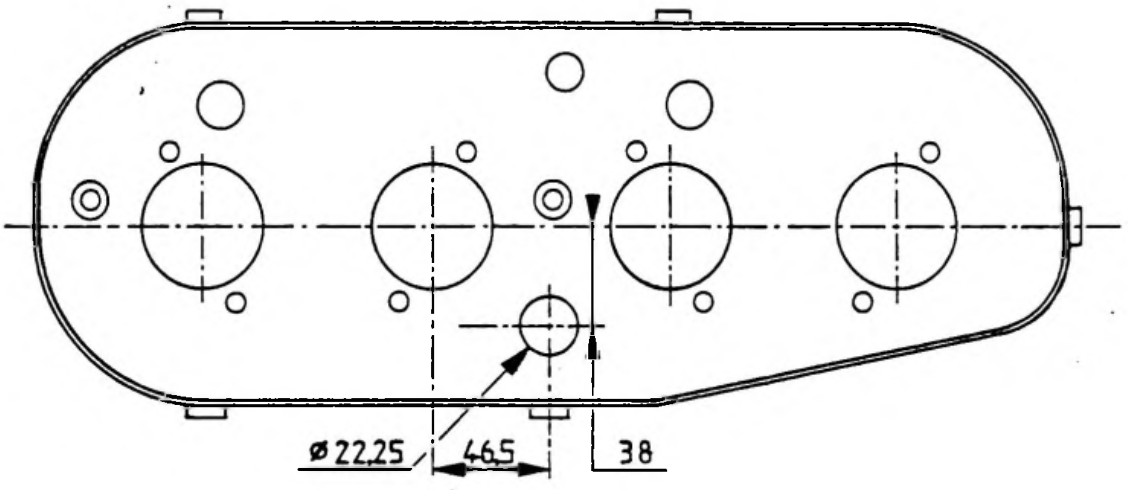

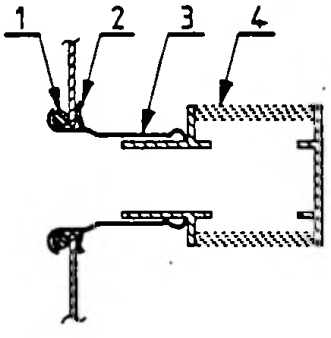

Poser le filtre additionnel :

- Poser l'embout (3), muni de son joint torique (1).
- Le maintenir au moyen de l'anneau d'arrêt (2).
- "Monter en force" le filtre additionnel (4).

Poser le support et sa boîte à air.

TEMPS DE FACTURATION : 1 H.

CITROËN — SERVICES A LA CLIENTELE DIVISION APRÈS - VENTE TECHNIQUE APRÈS - VENTE	**NOTE TECHNIQUE**	**AX** 1
APPLICATION : **TOUS PAYS**	CONCERNE : **AX 14 "SPORT"** **Moteur**	**N° 7**
DIFFUSION : **TOUS PAYS**		Le 30 Septembre 1987
CE DOCUMENT EST A CLASSER DANS : **RECUEIL DE NOTES N° MAN 008920**		313

Depuis **Juin 1987,** les moteurs des véhicules AX "SPORT" sont équipés de nouvelles courroies de distribution :

N° de départ moteur : **5087**

- **PIECE NOUVELLE :**
  - Largeur augmentée – L = 17 mm (*au lieu de 15 mm*).
  - Matière nouvelle.
  - Repérage par marquage "Blanc" (*en remplacement de "Vert"*).

- **PIECE DE RECHANGE :**

DESIGNATION DE LA PIECE NOUVELLE	N° P.R.
Courroie dentée PIRELLI – Largeur = 17 mm	96 029 000

- **REPARATION :**
  A épuisement des stocks, le Département des Pièces de Rechange fournira la nouvelle courroie à la place de l'ancienne.
  Elle se montera sur les moteurs 954 cm^3 (AX 10) – 1 124 cm^3 (AX 11) – 1 294 cm^3 (AX Sport).
  Sa tension, à régler avec l'outil à contrepoids N° **4507 T** et **J**, reste inchangée :
  (voir opération N° ZA 122 – 1/1 du MANUEL DE REPARATION N° MAN 008921).

TEMPS DE FACTURATION : SANS CHANGEMENT

CITROËN — SERVICES A LA CLIENTELE, DIVISION APRÈS - VENTE, TECHNIQUE APRÈS - VENTE	**NOTE TECHNIQUE**	**AX** 1
APPLICATION : **TOUS PAYS**	CONCERNE : **AX 10 E – 10 RE** — **Carburation**	**N° 8**
DIFFUSION : **TOUS PAYS**		Le 30 Novembre 1987
CE DOCUMENT EST A CLASSER DANS : **RECUEIL DE NOTES N° MAN 008920**		350

Depuis **Juillet 1987**, les véhicules AX 10 peuvent être équipés d'un carburateur SOLEX 32 PBISA 16 REP 412, en complément du carburateur WEBER 32 IBSH 16.

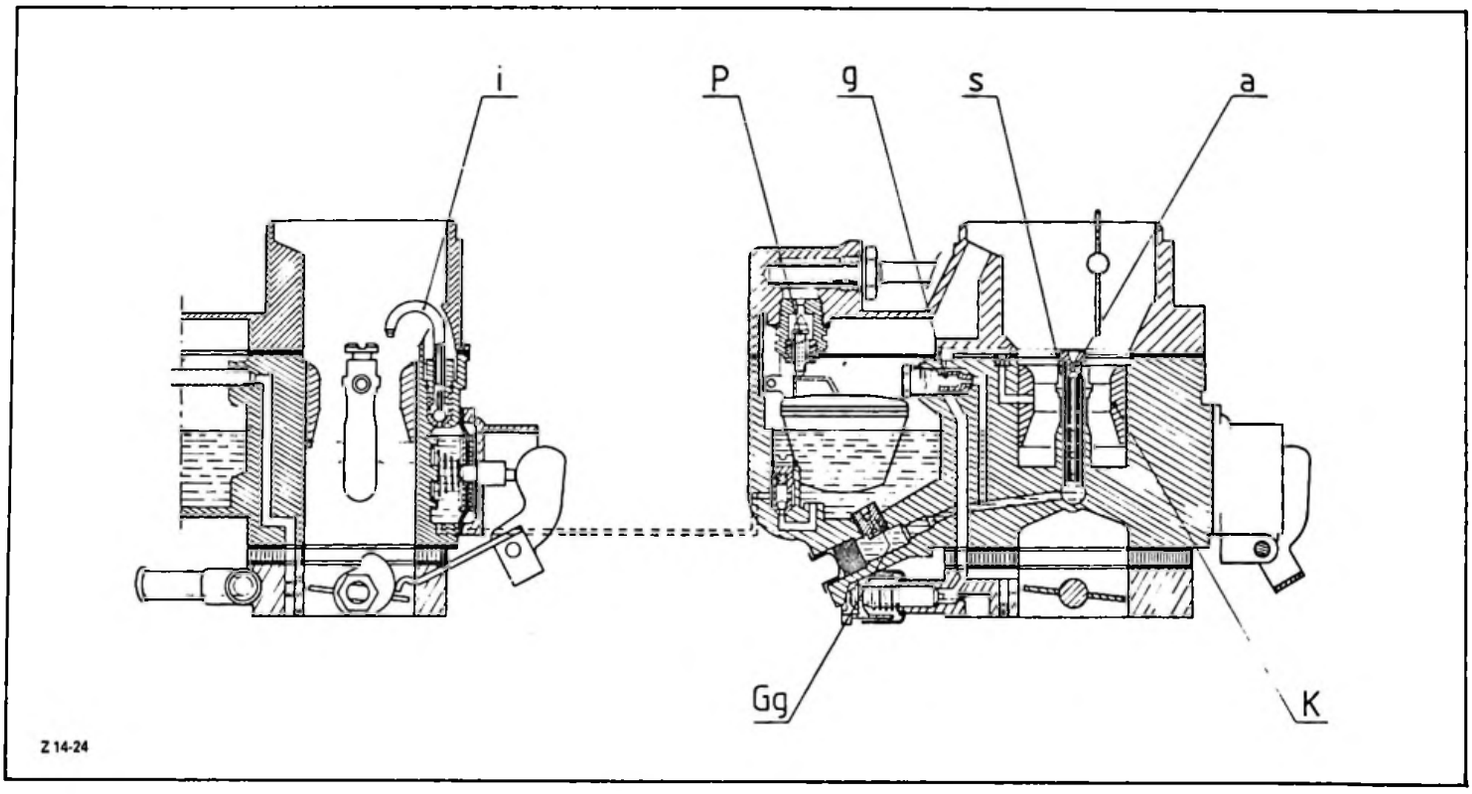

REGLAGES :

DESIGNATION	VALEURS	REPERES
Buse	25	K
Gicleur principal	127,5 ± 2,5	Gg
Ajutage d'automaticité	155 ± 10	a
Tube d'émulsion	31	s
Gicleur de ralenti	47 ± 4	g
Air de ralenti	135 ± 10	–
Injecteur pompe de reprise	40 ± 5	i
Pointeau à bille	1,6	P
Poids du flotteur	5,7 g	

Les différentes commandes (starter, accélérateur) ne sont pas modifiées.
Les arrivées d'essence et d'air sont sans changement.

PIECE DE RECHANGE

DESIGNATION DE LA PIECE NOUVELLE	N° P.R.
Carburateur SOLEX 32 PBISA 16 Repère 412	97 532 893

T.S.V.P.

REPARATION

Réglage du régime de ralenti :

Mode de réglage : identique à celui du carburateur SOLEX équipant les véhicules AX 11.

Régime de ralenti : 750 ± 50 tr/mn

CO = 0,8 à 1,2 %

CO2 > 9 %

Echange :

Le carburateur SOLEX 32 PBISA 16 rep. 412 peut se monter en lieu et place du carburateur WEBER 32 IBSH 16.

TEMPS DE FACTURATION : SANS CHANGEMENT.

CITROËN — SERVICES A LA CLIENTELE DIVISION APRÈS - VENTE TECHNIQUE APRÈS - VENTE	**NOTE TECHNIQUE**	**AX** (1)
APPLICATION : **SUISSE - SUEDE AUTRICHE**	CONCERNE : **AX 11 et AX 14 Carburation pilotée**	**N° 9**
DIFFUSION : **TOUS PAYS**	**Evolution**	*Le 29 Février 1988*
CE DOCUMENT EST A CLASSER DANS: **RECUEIL DE NOTES N° MAN 008920**		382

Depuis **Novembre 1987,** les véhicules AX 11 et AX 14 à **carburation pilotée** ont progressivement évolué comme suit :

ELECTRICITE

Adjonction d'un dispositif permettant le fonctionnement du motoventilateur après **l'arrêt du moteur** (indépendemment du fonctionnement classique).

Description :

- Faisceau électrique complémentaire.
- Sonde de température d'air 40° / 50° (repère 853) fixée sur la tubulure d'admission.
- Relais temporisateur 12 minutes (repère 767).

SCHEMA D'INSTALLATION

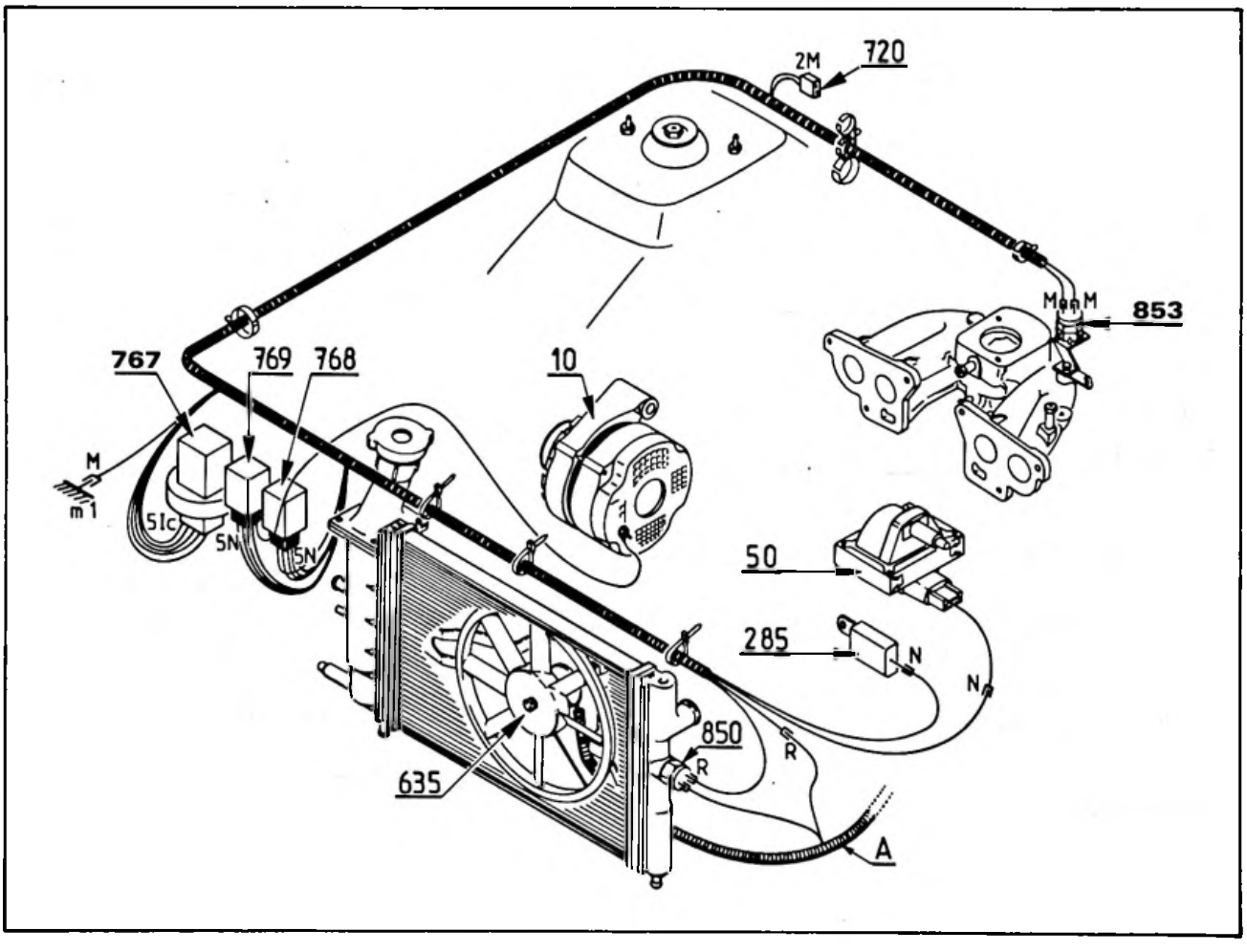

Z 14-25

SCHEMA DE PRINCIPE

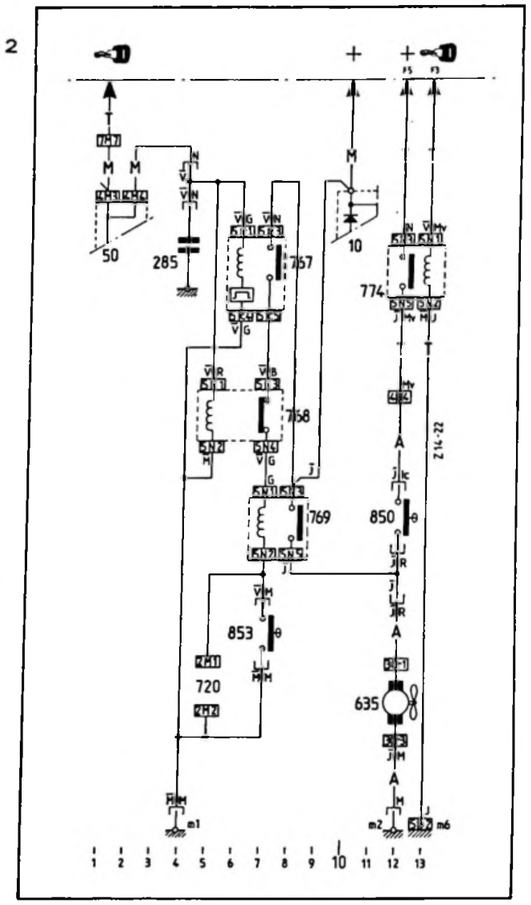

10 Alternateur
50 Bobine d'allumage
285 Condensateur bobine
635 Motoventilateur de refroidissement moteur
720 Prise diagnostic
767 Relais temporisateur motoventilateur
768 Relais commande motoventilateur
769 Relais puissance motoventilateur
850 Thermocontact de ventilateur sur circuit d'eau
853 Thermocontact d'air

Fonctionnement :

Moteur tournant : pendant cette phase, ce dispositif n'intervient pas sur le motoventilateur. Celui-ci est commandé uniquement par le thermo-contact d'eau de refroidissement moteur (repère 850).

Moteur arrêté (contact coupé) :
Le motoventilateur est **asservi** à la sonde de température d'air (repère 853).

Exemple :

TEMPERATURE AU NIVEAU DE LA SONDE D'AIR	MOTOVENTILATEUR
– Température > 50° C – Température descendante, de 50° C vers 40° C	Fonctionne dans la limite de 12 minutes après la coupure du contact
– Température < 40° C – Température montante de 40° C vers 50° C – Quelle que soit la température après 12 minutes	Ne fonctionne pas

PIECES DE RECHANGE :

DESIGNATION DES PIECES NOUVELLES	N° P.R.
– Faisceau électrique	96 032 826
– Sonde d'air 40° / 50° C	96 035 436
– Support de sonde	96 032 814
– Relais temporisé 12 minutes	96 033 075
– Relais (standard)	97 521 579
– Patte support de relais / Protecteur étanche	95 631 376 / 96 013 212
– Agrafe de la patte support / Rondelle	97 599 229 / 95 624 273

REPARATION

Il est possible de monter ce dispositif sur un véhicule sorti antérieurement à la modification pour assurer la nouvelle fonction.

TEMPS DE FACTURATION : SANS CHANGEMENT.

Evolution du **circuit d'essence** dans la fonction pompe de reprise.

Description :

– Nouvelle fonderie pour intégrer le canal **(1)**.
– Inversion de la position du ressort.
– Nouvel injecteur de pompe de reprise.
– Bille métallique lestée **(2)**.

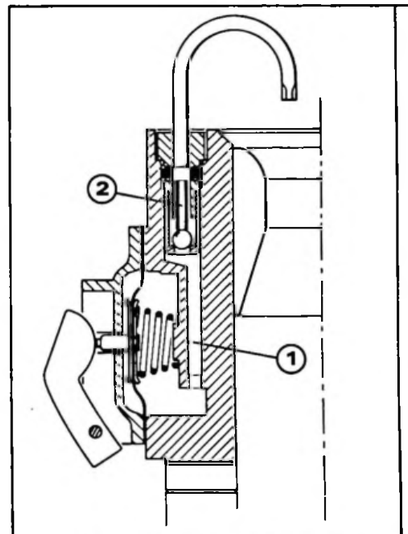

NOUVELLE DISPOSITION

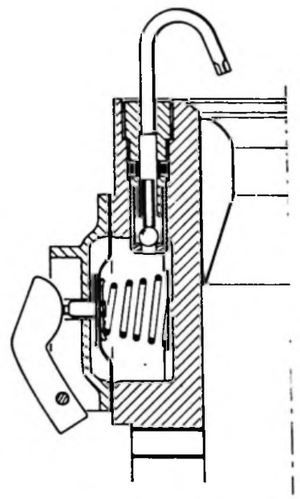

ANCIENNE DISPOSITION (*rappel*)

BX. 52-10

MOTEUR	REPERE MEDAILLE DU CARBURATEUR	
(AX 11) 1 124 cm³ – HAZ	424 – 13 736	424 – 13 476
(AX 14) 1 360 cm³ – KAY	421 – 13 735	421 – 13 462

Fonctionnement :

Afin d'améliorer l'instantanéité de la pompe de reprise :
– Alimentation de l'injecteur par le fond de la cavité, au travers du canal **(1)**.
– Orientation du jet de pompe sur la tranche aval du papillon au lieu de la tranche amont.

PIECES DE RECHANGE

DESIGNATION DES PIECES NOUVELLES	N° P.R.
Carburateur repère 424 (AX 11)	96 040 257
Carburateur repère 421 (AX 14)	96 040 255

REPARATION

– A épuisement des stocks, le Département des Pièces de Rechange ne fournira plus que les nouveaux carburateurs.
– Le nouvel injecteur de pompe de reprise peut se monter sur les anciens carburateurs.

NOTA: Depuis le 2 Novembre 1987, N° d'Organisation P.R. : 4011, les carburateurs des véhicules **AX 11** sont équipés d'un gicleur principal de 120, *au lieu de 122,5*.

TEMPS DE FACTURATION : SANS CHANGEMENT.

CITROËN SERVICES A LA CLIENTELE DIVISION APRÈS - VENTE TECHNIQUE APRÈS - VENTE	**INFO'RAPID**	**AX** 1
Responsables des Ateliers *CE - SUCC - FILIALES*	*CONCERNE :* AX 10 E - 10 RE Carburation	N° 10 Le 5 Février 1988.
CE DOCUMENT EST A CLASSER DANS	RECUEIL DE NOTES N° MAN 008920	

Cette Note concerne les véhicules AX 10 E - 10 RE équipés du carburateur SOLEX 32 PBISA 16 Rep. 412.

CONSTATATION : Trou à la reprise.

DIAGNOSTIC : Injecteur de pompe de reprise défectueux.

REMEDE : Monter un injecteur neuf disponible au D.P.R. sous la référence N° 95 646 317.

TEMPS DE FACTURATION : 0 H. 80 (dont 0 H. 25 essai).

CITROËN — SERVICES A LA CLIENTELE, DIVISION APRÈS - VENTE, TECHNIQUE APRÈS - VENTE	**NOTE TECHNIQUE**	**AX** (1)
APPLICATION : **TOUS PAYS**	CONCERNE : **AX TOUS TYPES** — **Moteur : évolution**	**N° 11**
DIFFUSION : **TOUS PAYS**		Le 29 Février 1988

CE DOCUMENT EST A CLASSER DANS: **RECUEIL DE NOTES N° MAN 008920** 398

Depuis **Décembre 1987**, les moteurs des véhicules AX Tous Types sont modifiés :
La **sonde d'alerte de température** d'eau **(1)** est implantée sur la culasse (*Rappel : était située en partie basse du boîtier d'eau*).

MODIFICATIONS

Culasse : orifice borgne taraudé à Ø : M 14 X 150
Boîtier de sortie d'eau : partie basse brute de fonderie.

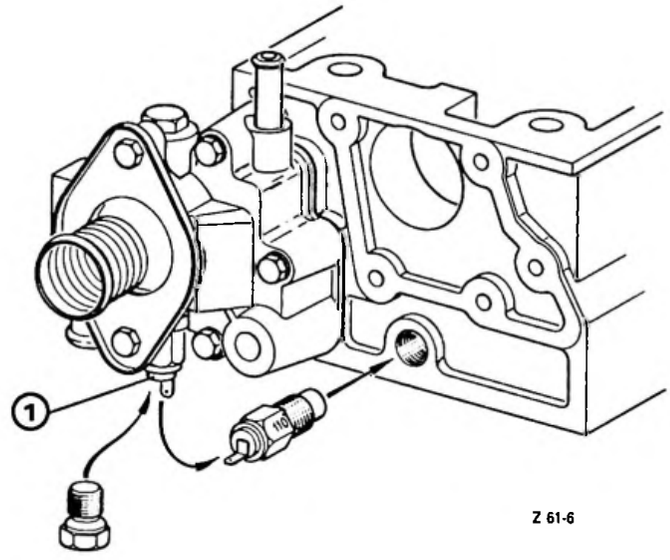

PIECES DE RECHANGE

DESIGNATION DES PIECES NOUVELLES	N° P.R.
Culasse (954 cm³)	95 647 599 80
Culasse (1124 - 1360 cm³)	95 647 600 80
Culasse (1360 cm³ AX GT)	95 647 601 80
Culasse (1294 cm³ AX Sport)	95 647 602 80

REPARATION

Culasse :

A épuisement des stocks, le Département des Pièces de Rechange fournira **la nouvelle culasse** en remplacement de l'ancienne. Elle **se monte sur les anciens moteurs, à condition de l'équiper de la sonde d'alerte de température d'eau** et de remplacer celle montée sur le boîtier de sortie d'eau par un bouchon N° P.R. 93 501 696.

Boîtier de sortie d'eau :

Seul **l'ancien boîtier** de sortie d'eau est disponible.
Il **se monte sur les nouveaux moteurs, à condition de l'équiper d'un bouchon N° P.R. 93 501 696 à sa partie basse.**

TEMPS DE FACTURATION : SANS CHANGEMENT.

CITROËN — SERVICES A LA CLIENTELE, DIVISION APRÈS - VENTE, TECHNIQUE APRÈS - VENTE	**NOTE TECHNIQUE**	**AX 1**
APPLICATION : **TOUS PAYS**	CONCERNE : **AX TOUS TYPES** — **Moteur : Evolution**	**N° 12**
DIFFUSION : **TOUS PAYS**		Le 31 Mars 1988
CE DOCUMENT EST A CLASSER DANS: **RECUEIL DE NOTES N° MAN 008920**		429

Depuis le **N° d'Organisation P.R. 3969,** les appuis de chemise des moteurs sont modifiés.

MODIFICATIONS :

- **Carter-cylindres :**

  Usinage d'un angle en partie haute sur chanfrein en **(a).**

- **Chemises :**

  Moteurs 954 cm^3 et 1124 cm^3 — Profil d'embase modifié — Logement du joint adapté au nouvel usinage des carter-cylindres — Joint inchangé.

  Moteurs 1294 cm^3 et 1360 cm^3 — Profil d'embase inchangé — Chemises comportant d'origine le nouvel usinage.

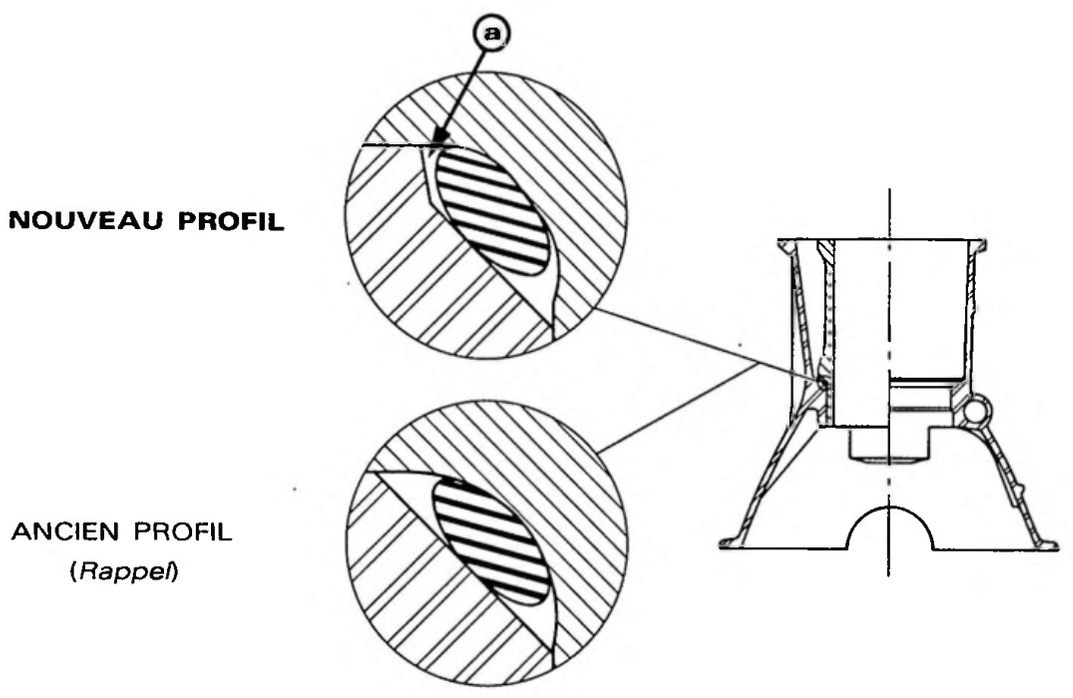

Z 11-2

PIECES DE RECHANGE :

DESIGNATION DES PIECES NOUVELLES	N° P.R.
Carter cylindres (*954 cm^3 — 1124 cm^3 — 1294 cm^3*)	97 900 177 00
Carter cylindres (*1360 cm^3*) (N° inchangé)	97 900 063 00

REPARATION :

Chemises :

Le Département des Pièces de Rechange fournit les chemises modifiées (ensembles chemises - pistons) en remplacement des anciennes. Elles se montent dans tous les carter-cylindres (anciens et nouveaux).

Carter-cylindres :

Le Département des Pièces de Rechange fournit les nouveaux carter-cylindres en remplacement des anciens. Les monter impérativement avec des chemises modifiées.

Le panachage, carters nouveaux – chemises anciennes, est PROHIBE.

TEMPS DE FACTURATION : SANS CHANGEMENT

CITROËN *SERVICES A LA CLIENTELE* *DIVISION APRÈS - VENTE* *TECHNIQUE APRÈS - VENTE*	**INFO'RAPID**	**AX** (1)
Responsables des Ateliers ***CE - SUCC - FILIALES***	*CONCERNE :* AX TOUS TYPES REFROIDISSEMENT	**N° 13** **Le 18 Avril 1988**
CE DOCUMENT EST A CLASSER DANS :	RECUEIL DE NOTES N° MAN 008930	

Complément à la Note Info'Rapid AX (1) N° 1 du 01.10.1986.

POUR TOUTE INTERVENTION NECESSITANT LE REMPLISSAGE DU CIRCUIT DE REFROIDISSEMENT MOTEUR :

- Après purge du circuit, ne pas dépasser 1500 à 2000 tr/mn moteur à vide jusqu'à enclenchement du moto-ventilateur.
- Puis arrêter le moteur.
- Attendre son refroidissement.
- Contrôler le niveau de liquide et compléter si nécessaire.

CITROËN *DIVISION APRÈS - VENTE* *SERVICE TECHNIQUE*	**NOTE TECHNIQUE**	**AX 1**
APPLICATION : ***TOUS PAYS***	*CONCERNE :* ***AX 14 TRS – TZS*** ***AX GT*** ***Moteur***	***N° 14***
DIFFUSION : ***TOUS PAYS***		*Le 29 Avril 1988*
CE DOCUMENT EST A CLASSER DANS: ***RECUEIL DE NOTES N° MAN 008920***		456

Depuis **Février 1988, N° d'Organisation P.R. 4121,** les moteurs des véhicules AX 14 et AX GT sont équipés d'une nouvelle courroie de distribution :

– Largeur augmentée : 17 mm (*au lieu de 15 mm*) (*largeur des pignons inchangée*).

– Matière nouvelle.

N° de départ moteur : **127067**

• PIECES DE RECHANGE

DESIGNATION DE LA PIECE NOUVELLE	N° P.R.
Courroie dentée – Largeur = 17 mm	96 033 798

• REPARATION :

A épuisement des stocks, le Département des Pièces de Rechange fournira la nouvelle courroie à la place de l'ancienne.

Elle se monte sur tous moteurs 1 360 cm^3 (AX).

Sa tension à régler avec l'outil à contrepoids n° **4507-T.J** est inchangée (voir opération N° ZA 122-1/1 du Manuel de Réparation N° MAN 008921).

TEMPS DE FACTURATION : SANS CHANGEMENT.

CITROËN *DIVISION APRÈS - VENTE* *SERVICE TECHNIQUE*	**NOTE TECHNIQUE**	**AX 1**
APPLICATION : ***TOUS PAYS sauf (SUISSE-SUEDE-AUTRICHE)***	*CONCERNE :* ***AX 14 TRS – 14 TZS*** ***Moteur***	**N° 15**
DIFFUSION : ***TOUS PAYS***		*Le 1er Juillet 1988*

CE DOCUMENT EST A CLASSER DANS: ***RECUEIL DE NOTES N° MAN 008920***

511

Depuis **Juillet 1988**, les véhicules AX 14 TRS et AX 14 TZS sont modifiés. La puissance du moteur est augmentée.

MODIFICATIONS

- Distribution ——— Nouvelle épure.
- Carburation ——— Nouveaux réglages.
- Allumage ——— Nouvelles courbes.

CARACTERISTIQUES

	TOUS PAYS	(VERSION "DÉPOLLUÉE) ALLEMAGNE OUEST – PAYS-BAS
Type moteur (repère médaille)	K1G *(était K1A)*	K1F *(était K1B)*
Alésage	75 mm	
Course	77 mm	
Cylindrée	1360 cm³	
Rapport volumétrique	9,3/1	8,8/1
Puissance CEE	50,5 kW à 5600 tr/mn	48,5 kW à 5400 tr/mn
DIN	70 CV à 5600 tr/mn	67 CV à 5400 tr/mn
Couple CEE	10,9 m.daN à 3400 tr/mn	10,7 m.daN à 3200 tr/mn
DIN	11,3 m.kg à 3400 tr/mn	11,1 m.kg à 3200 tr/mn
Régime de rotation maxi	6000 tr/mn	
Indice d'octane mini	97 RON	95 RON

- **Arbre à cames :**

NOUVELLE EPURE DE DISTRIBUTION.

Avance à l'ouverture d'admission	(AOA)	7° 14'
Retard à la fermeture d'admission	(RFA)	39° 45'
Avance à l'ouverture d'échappement	(AOE)	54° 30'
Retard à la fermeture d'échappement	(RFE)	0° 45'

Epure de distribution avec un jeu théorique de 0,7 mm aux soupapes

Jeu pratique aux soupapes, à froid *(inchangé)*	*Admission*	*: 0,20 mm*
	Echappement	*: 0,40 mm*

IDENTIFICATION DE L'ARBRE A CAMES :

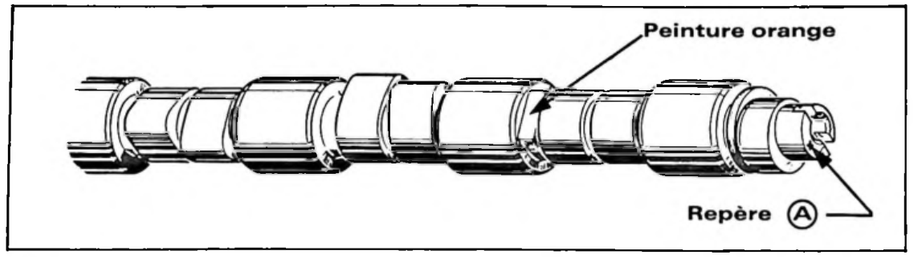

Z 12-5

- **Culasse** (*Version "dépolluée"*) :

  Culasse modifiée. Culasse comportant quatre orifices pour injection d'air frais en sortie d'échappement.

- **Allumage :**

  Allumeurs nouveaux. Nouvelles courbes. Calage inchangé.

TYPE MOTEUR	RÉFÉRENCE ALLUMEUR	REPERE DES COURBES	CALAGE
K1G	DUCELLIER 2 525 712 BOSCH 0 237 009 618	C057 – D044	8°
K1F	DUCELLIER 2 525 711	C058 – D044	4°

AVANCE CENTRIFUGE

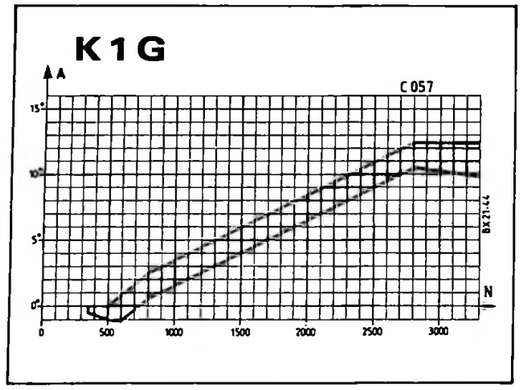

BX 21-44

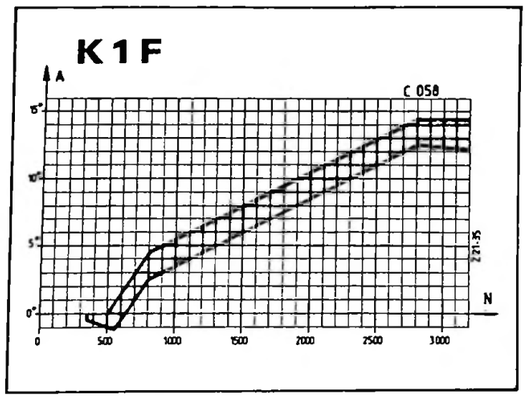

Z 21-35

AVANCE A DEPRESSION

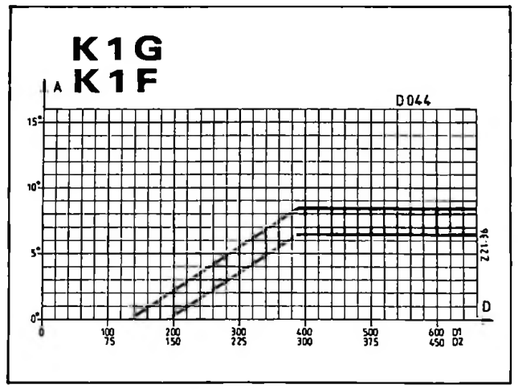

BX 21-36

A = Avance allumeur

N = Tr/mn allumeur

D1 = Avance à dépression en m.bar

D2 = Avance à dépression en mmHg

- **Carburation :**

Nouveaux carburateurs. Nouveaux réglages.

TYPE MOTEUR : K1G	TYPE MOTEUR : K1F
SOLEX 34 PBISA 17 Repère 481	WEBER 34 TLP 14/200 avec entrebâilleur de papillon des gaz
Sans coupe-ralenti	

Réglages :

DESIGNATION	VALEURS	
	34 PBISA 17	34 TLP 14/200
Buse	26	26
Ajutage d'automaticité	155	160
Gicleur principal	132	130
Gicleur ralenti	42/46	45
Tube d'émulsion	EC	F 80
Gicleur d'enrichisseur	55	60
Injecteur de pompe de reprise	40	40
Pointeau	1,6	1,5
Réglage du ralenti	750 tr/mn	850 tr/mn
Réglage du ralenti accéléré	—	1200 ± 100 tr/mn

DEPOLLUTION (*MOTEUR K1F*)

- **Entrebâilleur de papillon de gaz** (*Rappel*)

  Entrebâilleur maintenant entr'ouvert le papillon des gaz en décélération pendant 2 secondes environ.

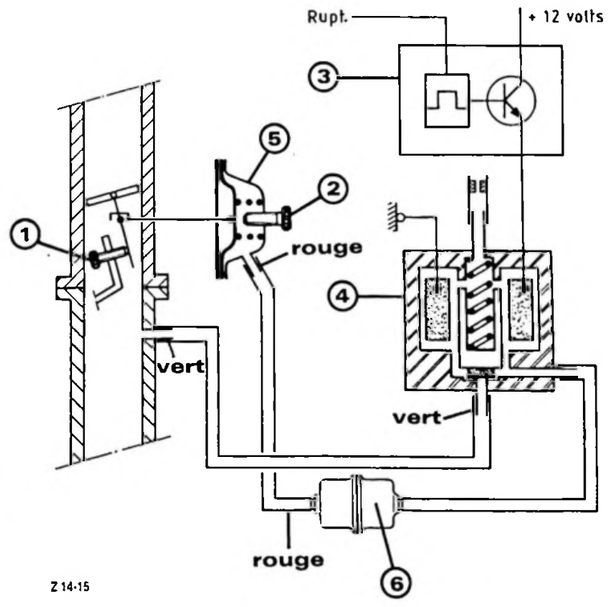

Légende :

(1) Vis de réglage de ralenti.

(2) Vis de réglage de ralenti accéléré.

(3) Boîtier tachymétrique
Référence : MAPO 2.

(4) Electrovanne.
Référence : ELBI 358.

(5) Capsule de décélération.

(6) Capacité.

- **Dispositif d'admission d'air frais à l'échappement** (*Nouveau*) :

  Ce dispositif appelé "pulsair" a pour but de diminuer les oxydes de carbone et les hydrocarbures en sortie d'échappement.

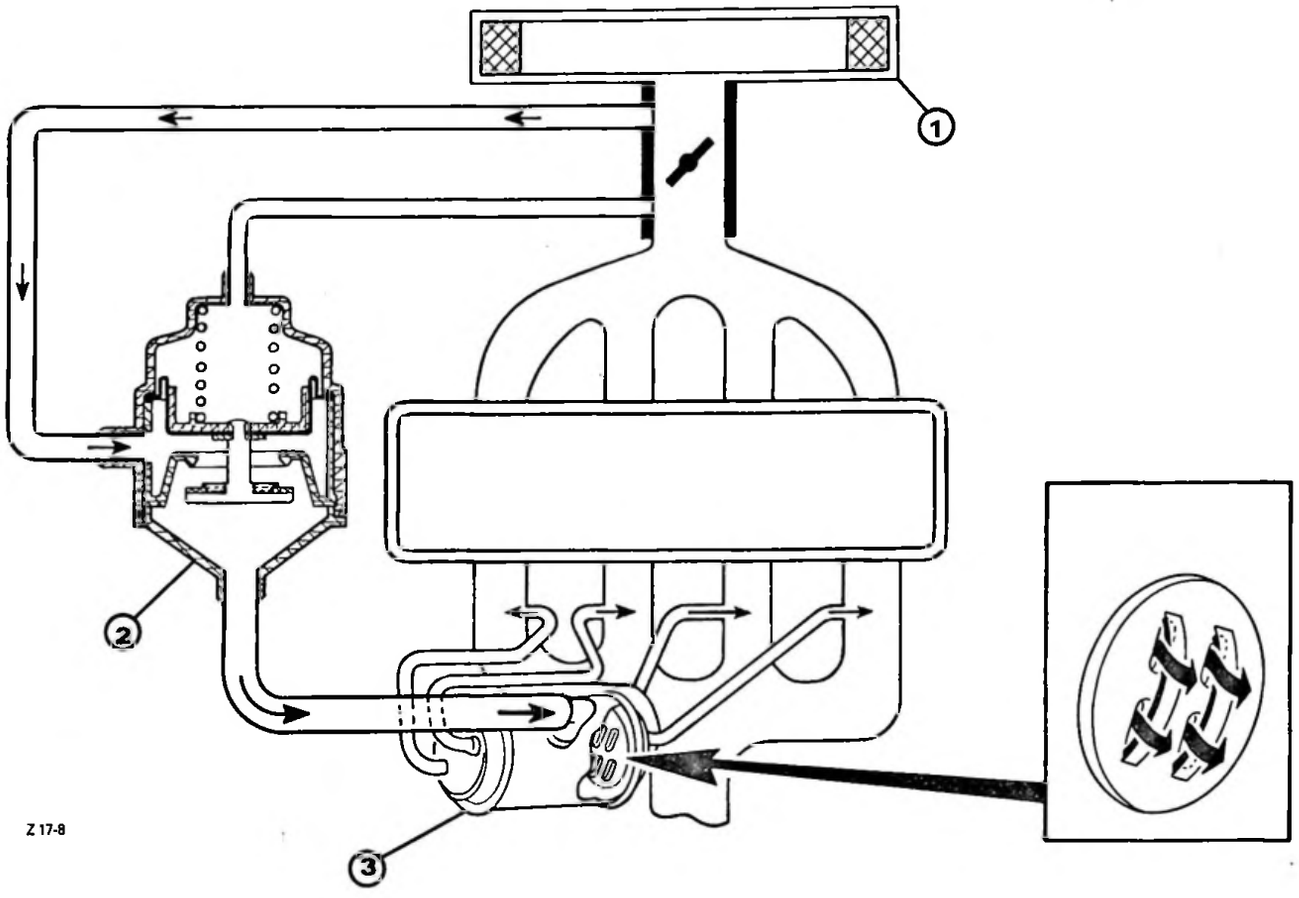

① – Filtre à air.
② – Vanne de coupure.
③ – Boîtier "pulseur" - Composé de valves (lames élastiques).

Fonctionnement :

Le dispositif d'admission d'air utilise la dépression régnant à la sortie des gaz d'échappement au niveau de la culasse à des moments précis du cycle moteur.

L'air frais provenant du filtre, traverse le "pulsair", arrière dans les chapelles de la culasse sous les têtes des soupapes d'échappement.

Les chapelles sont successivement soumises à des variations de pression et de dépression dues à l'écoulement des gaz d'échappement.

- Soupape d'échappement ouverte : les gaz s'évacuent à une vitesse et une pression variables. Pas d'admission d'air frais.
- Soupape d'échappement fermée : la dépression entraîne l'aspiration d'air frais qui, au contact des gaz, provoque la combustion complémentaire.

CITROËN *DIVISION APRÈS - VENTE* *SERVICE TECHNIQUE*	**INFO'RAPID**	**AX** (1)
Responsables des Ateliers *CE - SUCC - FILIALES*	*CONCERNE :* AX SPORT Allumage	**N° 16** Le 1er Septembre 1988.
CE DOCUMENT EST A CLASSER DANS :	RECUEIL DE NOTES N° MAN 008920	

Lors d'un échange moteur consécutif à la rupture d'une coupelle de retenue de soupape, nous vous conseillons de monter, en remplacement de l'ancien, le nouveau doigt distributeur d'allumage limitant le régime du moteur à 7 100 tr/mn $\pm$ 200 :

Référence P.R. du doigt : 95 648 523

NOTA : Ce nouveau doigt équipe, de série, les véhicules sortis après Mars 1988.

TEMPS DE FACTURATION : SANS

CITROËN *SERVICES APRÈS-VENTE* *TECHNIQUE APRÈS-VENTE*	**INFO'RAPID**	**AX** (1)
Responsables des Ateliers ***CE - SUCC - FILIALES***	*CONCERNE :* ***AX DIESEL*** ***Refroidissement***	***N° 17*** *Le 31 Janvier 1989*
CE DOCUMENT EST A CLASSER DANS : ***RECUEIL DE NOTES N° MAN 008920***		609

« COPIE A MESSIEURS LES AGENTS »
(SECONDE DIFFUSION AU RESEAU PRIMAIRE)

Lors de la Préparation Véhicule Neuf, nous vous demandons de porter une attention particulière au contrôle du niveau du liquide de refroidissement. Ce contrôle n'est pas à faire sur les véhicules dont le **Numéro d'Organisation P.R.** est **supérieur à 4343.**

RAPPEL : CONTRÔLE DU NIVEAU :

La hauteur du liquide doit être comprise entre le logement du contacteur de niveau et l'orifice de remplissage *(voir Note INFO'RAPID* ***AX*** (1) ***N° 1*** *du 1er Octobre 86).*

CITROËN *DIVISION APRÈS - VENTE* *SERVICE TECHNIQUE*	**NOTE TECHNIQUE**	**AX** (1)
APPLICATION : ***TOUS PAYS Sauf ESPAGNE***	*CONCERNE :* ***AX 10 – AX 11 – AX 14*** ***Alimentation essence***	***N° 18***
DIFFUSION : ***TOUS PAYS***		*Le 31 Octobre 1988*
CE DOCUMENT EST A CLASSER DANS: ***RECUEIL DE NOTES N° MAN 008920***		607

Depuis **Juin 1988 :**

– Le cheminement de la canalisation d'essence sous caisse, entre plancher et réservoir, est modifié.
– Le piquage sur rhéostat de jauge est inversé.
– La longueur du tube caoutchouc de sortie est diminuée.

MODIFICATIONS :

– Rhéostat de jauge : piquage inversé côté gauche, connecteur électrique inversé côté droit.

– Tube caoutchouc de sortie : longueur nouvelle L = 150 mm (en remplacement de L = 300 mm).

NOUVELLE DISPOSITION

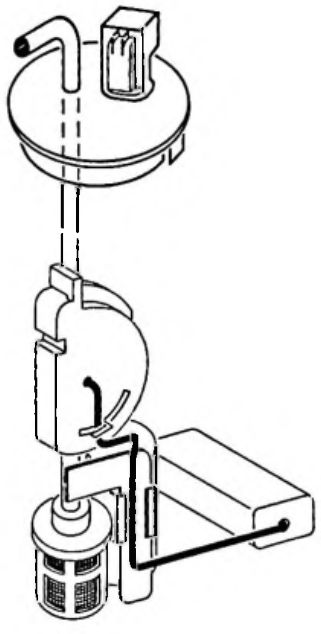

Z 17-18

ANCIENNE DISPOSITION (rappel)

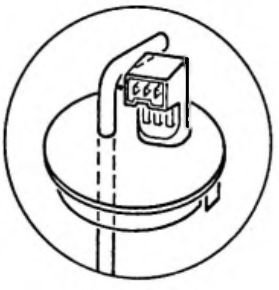

PIECES DE RECHANGE :

DESIGNATION DES PIECES NOUVELLES	N° P.R.
Rhéostat de jauge (Réservoir 36 litres)	96 040 610
Rhéostat de jauge (Réservoir 43 litres)	96 040 612

REPARATION :

Le nouveau rhéostat de jauge remplace l'ancien. Le brancher impérativement à un tube caoutchouc de longueur nouvelle : L = 150 mm.

TEMPS DE FACTURATION : SANS CHANGEMENT

CITROËN
DIVISION APRÈS - VENTE
SERVICE TECHNIQUE

INFO'RAPID

AX 1

Responsables des Ateliers

CE - SUCC - FILIALES

CONCERNE : AX DIESEL

Alimentation

N° 19

Le 21 Novembre 1988.

CE DOCUMENT EST A CLASSER DANS RECUEIL DE NOTES N° MAN 601

ECHANGE DU FILTRE A GAZOLE

La disposition particulière du filtre à gazole du véhicule AX DIESEL nous conduit à vous informer de son mode de remplacement en Sation Service.

Nous vous rappelons que la première intervention est fixée à 10 000 km et les suivantes : tous les 20 000 km.

Rappel de la Référence P.R. des cartouches gazole PURFLUX ou ROTO-DIESEL : 95 650 878.

MODE OPERATOIRE

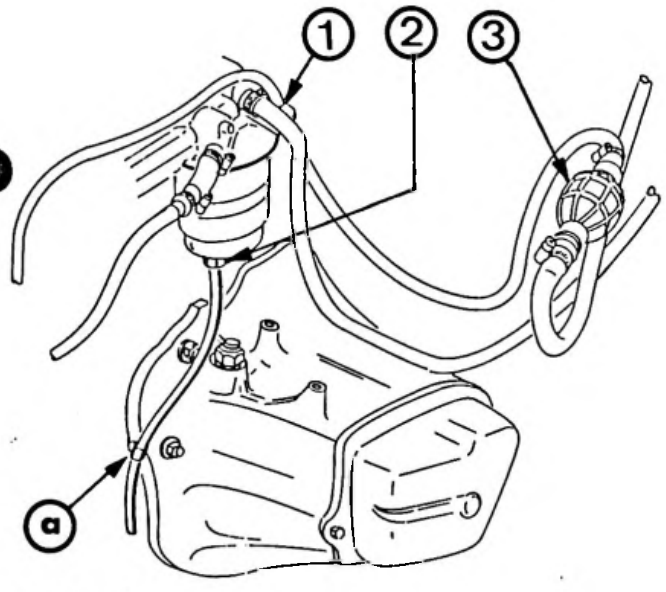

Z.17.17

REMARQUE :

Avant intervention : Actionner une dizaine de fois la pompe d'amorçage à poire (3) pour assurer l'étanchéité de ses clapets.

DEPOSE :

Utiliser la clé - OUT 101 683 T.

POSE :

- Huiler le joint de la cartouche neuve.
- Amener la mise en contact du joint de l'élément filtrant, par vissage manuel, sur l'appui du couvercle.
- Serrer l'élément de 3/4 de tour après contact.
- Brancher le tube souple de purge d'eau fourni avec la cartouche sur le téton de la vis (2) et l'agrafer à son extrémité au carter de boîte de vitesses en (a).

(Agrafe N° P.R. : 79 030 78 041)

PURGE :

- Mettre le contact.
- Dévisser la vis de purge d'air (1).
- Actionner la pompe d'amorçage à poire (3) jusqu'à écoulement du liquide.
- Revisser la vis de purge d'air (1).

"Enfoncer" la pédale d'accélérateur - Actionner le démarreur.

TEMPS DE FACTURATION : 0,30 H. (code 1550 0910).

CITROËN *DIVISION APRÈS - VENTE* *SERVICE TECHNIQUE*	**INFO'RAPID**	**AX 1**
Responsables des Ateliers ***CE - SUCC - FILIALES***	*CONCERNE :* AX INJECTION MONOPOINT BOSCH AUTODIAGNOSTIC	**N° 20** Le 30 Novembre 1988
CE DOCUMENT EST A CLASSER DANS :	RECUEIL DE NOTES N° MAN 008920	612

Nous vous demandons de tenir compte des conseils suivants pour effectuer la lecture des "codes défauts".

CONNECTEUR AUTODIAGNOSTIC

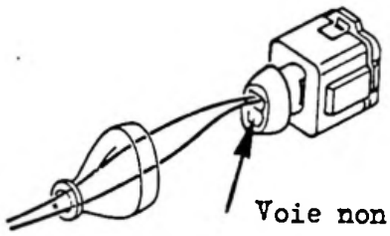

Vérifier, et corriger si nécessaire, le branchement des fils sur le connecteur auto-diagnostic en vous aidant du schéma.

APPAREIL 4091 - T à éclats :

Le branchement de l'appareil s'effectue à l'aide des faisceaux 4100 - T.
Schunter les connecteurs 2 et 4 puisque nous sommes en autodiagnostic à 1 fil.

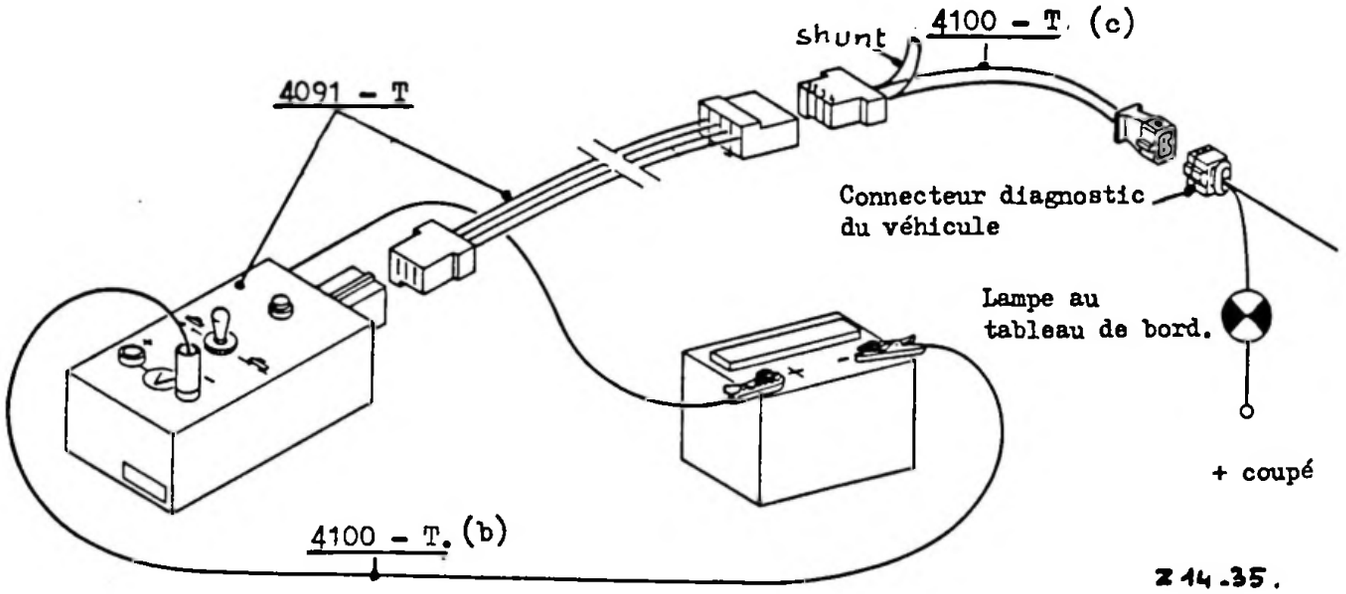

Z 14.35.

Les salves d'éclats lues sur le boîtier reflètent celles de la lampe témoin au tableau de bord.

Nota (voir page 2) .

T.S.V.P.

Nota : La lecture des "codes défauts" peut s'effectuer sans appareil, à l'aide de la lampe témoin du véhicule ; pour cela :

- Brancher un fil volant (2,50 mètres) dans le connecteur diagnos du véhicule.
- Relier ce fil pendant 3 à 4 secondes à une masse : ex. allume - cigare (cette opération correspond à la fermeture du contact de l'appareil 4091 - T).
- Lire la réponse à la lampe témoin du tableau de bord (en cas de non réponse, refaire l'opération précédente).

CODE 41 — Signal régime moteur :

Le principe de mémorisation du code 41 est différent de celui des autres codes.

En effet celui-ci :

- S'efface dès que le calculateur voit le signal régime moteur (primaire allumage
- Apparait dès que le moteur s'arrête.

Procédure d'utilisation du code 41 :

1er cas : Si le véhicule démarre : ne pas tenir compte de ce code défaut.

2ème cas : Si le véhicule ne démarre pas :

- Appeler le code 12 (mise à la masse pendant 3 à 4 secondes).
- Actionner le démarreur pendant 10 secondes, puis relâcher la clé en conservant le contact véhicule.
- Appeler les codes défaut (mise à la masse pendant 3 à 4 secondes).
- Si le code 41 apparait, orienter votre diagnostic vers l'allumage.
- Si le code 41 n'apparait pas, cela signifie qu'il n'y a pas d'incident sur la ligne allumage.

EFFACEMENTS DES DEFAUTS

- Mettre le contact.
- Effectuer les appels jusqu'au code 11.
- Maintenir à la masse pendant plus de 20 secondes.

DEBRANCHEMENT D'UNE BATTERIE

Le fait de débrancher une batterie efface les codes défauts et, suivant le temps de débranchement, l'auto-adaptativité se remet à zéro. Il est donc conseillé, après cette opération, de faire tourner le moteur pendant 5 à 10 minutes.

CITROËN *DIVISION APRÈS - VENTE* *SERVICE TECHNIQUE*	**INFO'RAPID**	**AX** 1
Responsables des Ateliers *CE - SUCC - FILIALES*	*CONCERNE :* AX DIESEL MOTEUR	**N° 21** Le 1er Décembre 1988.
CE DOCUMENT EST A CLASSER DANS	RECUEIL DE NOTES N° MAN 008920	608

Lors de la visite d'entretien des 20 000 km, nous vous demandons, jusqu'à nouvel avis , de contrôler l'état de la cartouche sèche du filtre à air : s'assurer que son papier filtrant ne présente aucune déchirure.

En cas de défectuosité, la remplacer par une nouvelle cartouche, disponible au Département des Pièces de Rechange sous la référence : 96 064 978.

CITROËN *DIVISION APRÈS - VENTE* *SERVICE TECHNIQUE*	**NOTE TECHNIQUE**	**AX 1**
APPLICATION : ***TOUS PAYS***	*CONCERNE :* ***AX 10*** ***Moteur***	***N° 22***
DIFFUSION : ***TOUS PAYS***		*Le 15 Décembre 1988*
CE DOCUMENT EST A CLASSER DANS: ***RECUEIL DE NOTES N° MAN 008920***		619

Depuis **Juillet 1988, N° d'organisation PR 4260**, les moteurs des véhicules **AX 10** sont équipés de bielles avec ajutage permettant l'arrosage en huile des parois des chemises.

N° de départ moteur : 207 902

MODIFICATIONS

Bielles, demi-coussinets : tête de bielle et demi-coussinet percés en **(a)** -
Orifice calibré à Ø = 2 mm.

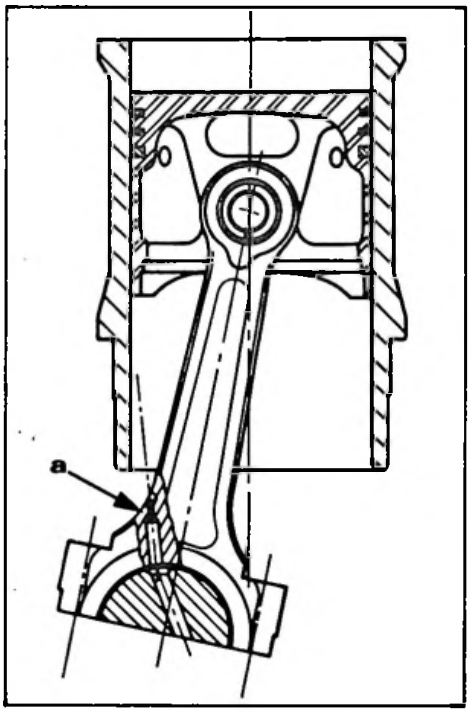

Z 12-11

PIECES DE RECHANGE

DESIGNATION DES PIECES NOUVELLES	N° P.R.
Jeu de **8** demi-coussinets percés : Ø = 38 mm	97 90 018 900
Ø = 37,7 mm	94 56 022 080
Jeu de 4 bielles avec ajutage	94 00 603 460

T.S.V.P.

REPARATION :

- Bielles et demi-coussinets : à épuisement des stocks, le Département des Pièces de Rechange fournira les pièces nouvelles en remplacement des anciennes.
- Le montage des nouveaux coussinets sur les anciennes bielles est possible.
- Antérieurement au démarrage série annoncé par cette note, un nombre limité de moteurs ont été fabriqués avec une seule bielle à ajutage sur le cylindre N° 1.
  Dans le cas de remise en état de ce type de moteur, conserver la configuration d'origine.
- Lors du remontage d'un moteur, positionner les bielles, ajutage orienté côté appui de piston, comme indiqué par le croquis ci-dessous.

Mano-contact de pression d'huile : La nouvelle disposition implique le montage du nouveau mano-contact taré à 0,5 bar.

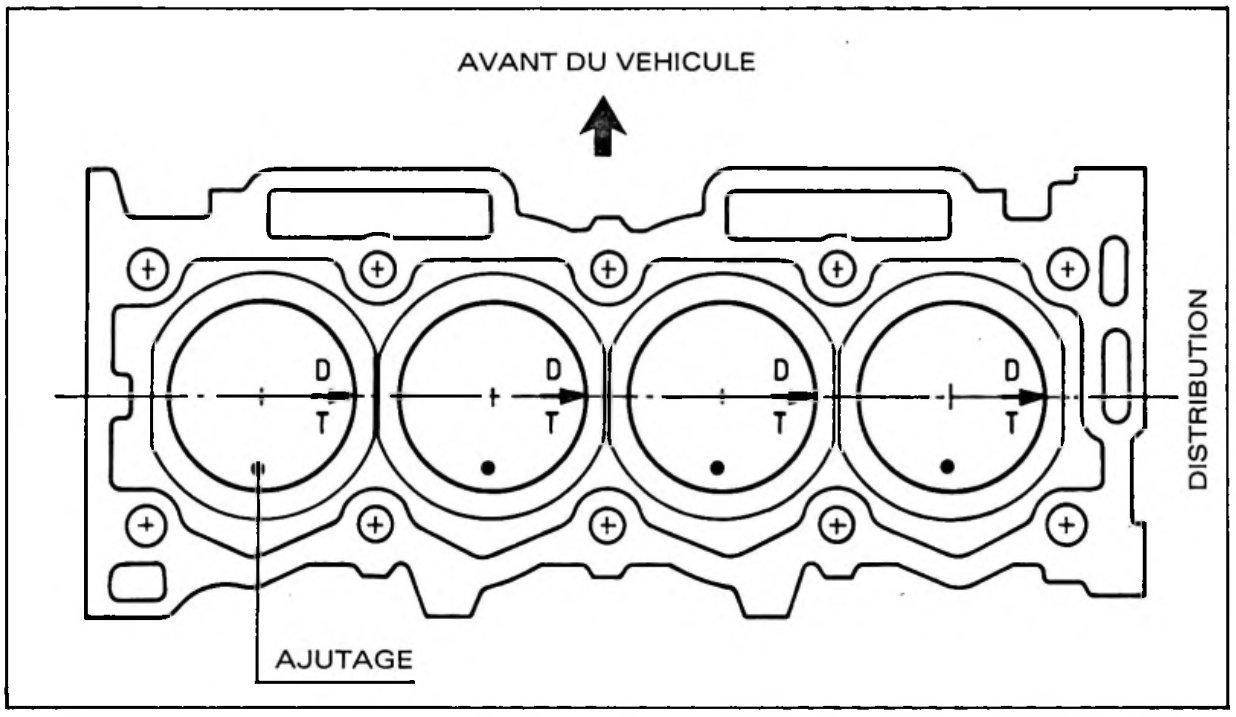

Z 13-4

TEMPS DE FACTURATION : SANS CHANGEMENT.

CITROËN *DIVISION APRÈS - VENTE* *SERVICE TECHNIQUE*	**INFO'RAPID**	**AX** (1)
Responsables des Ateliers ***CE - SUCC - FILIALES***	*CONCERNE :* AX DIESEL Préconisation huile moteur	*N° 23* Le 19 Décembre 1988
CE DOCUMENT EST A CLASSER DANS :	RECUEIL DE NOTES N° MAN 008920	649

Durant cette période hivernale, nous vous demandons, lors de toute vidange de moteur AX DIESEL, d'effectuer ensuite le remplissage avec l'huile TOTAL préconisée la plus fluide (voir Note Technique 88 - 155 T) soit :

TOTAL DIESEL MAX 10 W 40

CITROËN *DIVISION APRÈS - VENTE* *SERVICE TECHNIQUE*	**INFO'RAPID**	**AX** (1)
Responsables des Ateliers *CE - SUCC - FILIALES*	*CONCERNE :* AX DIESEL Moteur	**N° 24** Le 22 Décembre 1988
CE DOCUMENT EST A CLASSER DANS :	RECUEIL DE NOTES N° MAN 008920	606

INCIDENT : Instabilité du régime moteur au retour au ralenti.

CAUSE : Débit résiduel (anti-calage) déréglé.

REMEDE : "Reprendre" les réglages des commandes de la pompe.

MODE OPERATOIRE (Rappel)

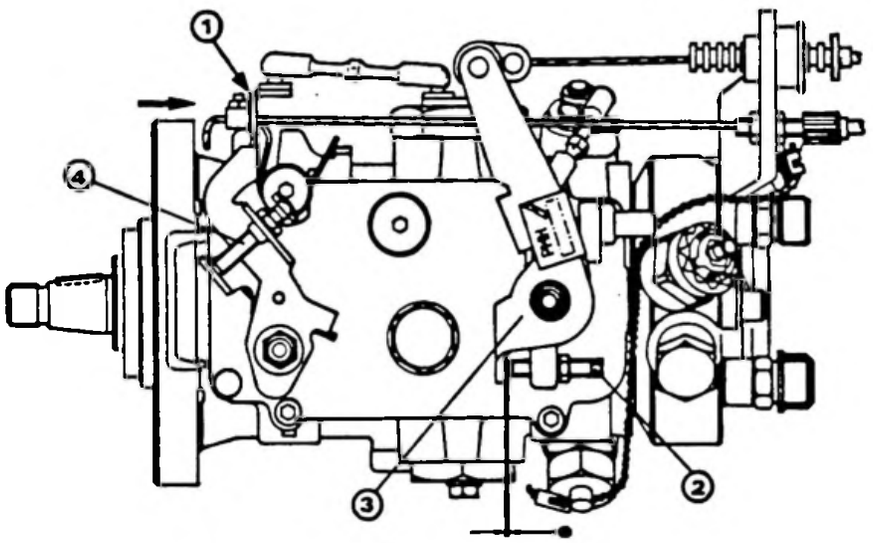

- Réglage du débit résiduel (anti-calage) (Moteur chaud) :
  Glisser une cale d'épaisseur e = 1 mm entre la vis butée (2) et le levier d'accélérateur (3).
  Régler le régime du moteur à 1600 tr/mn en agissant sur la vis butée (2). Déposer la cale.

- Réglage du ralenti (Moteur chaud) :
  Agir sur la vis de réglage de ralenti (4) - Régler à 780 tr/mn..

- Contrôler la décélération du moteur et "sa plongée"(Moteur chaud
  Accélérer jusqu'à 3000 tr/mn puis relâcher la pédale.
  La décélération doit être comprise entre 2,5 et 3,5 secondes environ et la plongée d'environ 50 tr/mn.
  En cas d'anomalie : régler la vis butée du levier d'accélérateur (2) :
  - Décélération trop rapide : dévisser de 1/4 de tour.
  - Décélération trop lente : visser de 1/4 de tour.

T.S.V.P.

Correctif aux Notes Techniques : AX (0) N° 15 et AX (E) N° 4 du 20 Septembre 1988.

Régime de ralenti moteur :

Lire 750 à 800 tr/mn (au lieu de 700 $^{+\ 50}_{-\ 0}$ tr/mn).

NOTA : Les documents en votre possession sont à modifier par vos soins.

TEMPS DE FACTURATION : SANS CHANGEMENT.

CITROËN *DIVISION APRÈS - VENTE* *SERVICE TECHNIQUE*	**INFO'RAPID**	**AX** (1)
Responsables des Ateliers *CE - SUCC - FILIALES*	*CONCERNE :* AX SPORT Carburation	**N° 25** Le 20 Janvier 1989
CE DOCUMENT EST A CLASSER DANS :	RECUEIL DE NOTES N° MAN 008920	647

JV

INCIDENT : Accélérateur "revient mal".

DIAGNOSTIC : Une des causes peut être un mauvais coulissement du câble d'accélérateur, freiné, suite à l'introduction de poussière dans la gaine.

REMEDE : Dans ce cas, poser le nouveau câble avec cache-poussière intégré.

N° P.R. : 96 060 371

Respecter le bon parcours du câble.

REMARQUE : Cette nouvelle disposition est appliquée en série depuis Octobre 1988.

TEMPS DE FACTURATION : SANS CHANGEMENT

CITROËN *SERVICES APRÈS-VENTE* *TECHNIQUE APRÈS-VENTE*	**NOTE TECHNIQUE**	**AX 1**
APPLICATION : ***TOUS PAYS***	*CONCERNE :* ***AX SPORT*** ***Carburation***	**N° 26**
DIFFUSION : ***TOUS PAYS***		*Le 28 Février 1989*

CE DOCUMENT EST A CLASSER DANS : ***RECUEIL DE NOTES N° MAN 008920***

648

Depuis **Novembre 1988,** l'AX SPORT est équipée de nouveaux carburateurs horizontaux :
Marque : WEBER - Type 40 DCOM.
Carburateur gauche : repère 8 – Carburateur droit : repère 9.

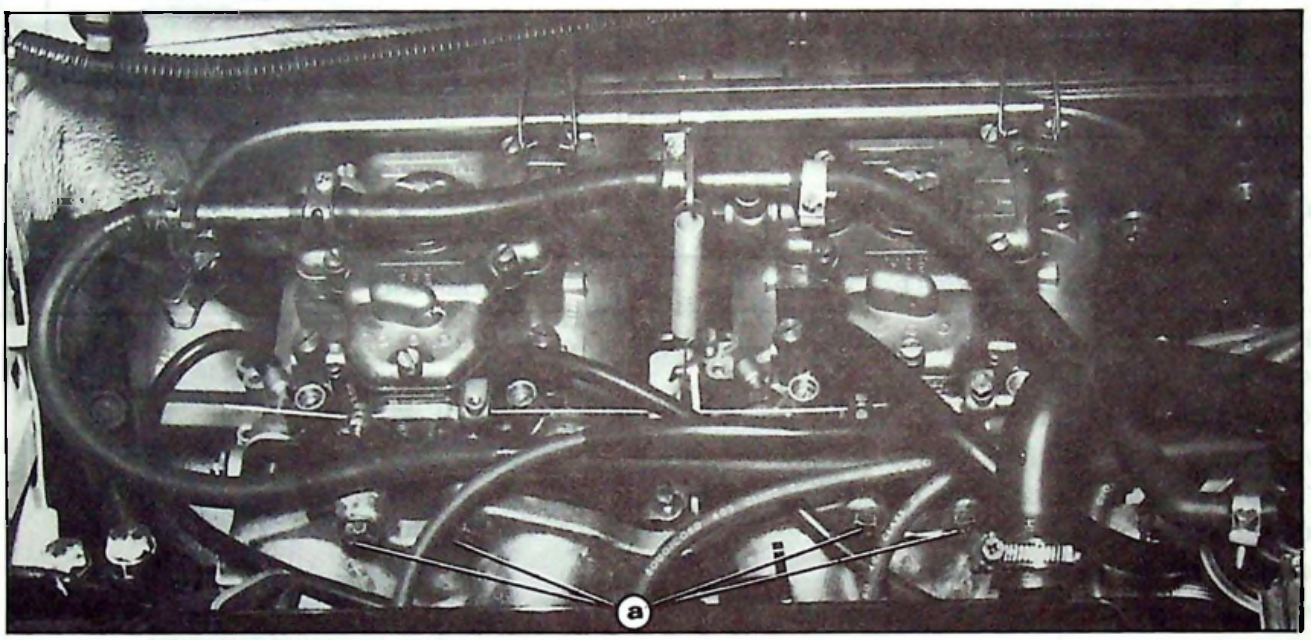

88-853

PARTICULARITES

Carburateurs horizontaux double corps à ouverture synchronisée.
Dispositif de départ à froid à commande manuelle et à fonctionnement progressif (pistons).
Pompe de reprise à membrane.

MODIFICATIONS

Tubulure d'admission et brides souples :

- Assemblage des brides souples sur tubulure d'admission modifiée (proximité des carburateurs).
- Assemblage assuré au moyen de quatre vis en (**a**) (en **remplacement de quatre goujons implantés sur tubulure**).
- Brides souples comportant pour chacune d'elles, deux orifices taraudés à ∅ = M8 x 125.

Réglage des carburateurs

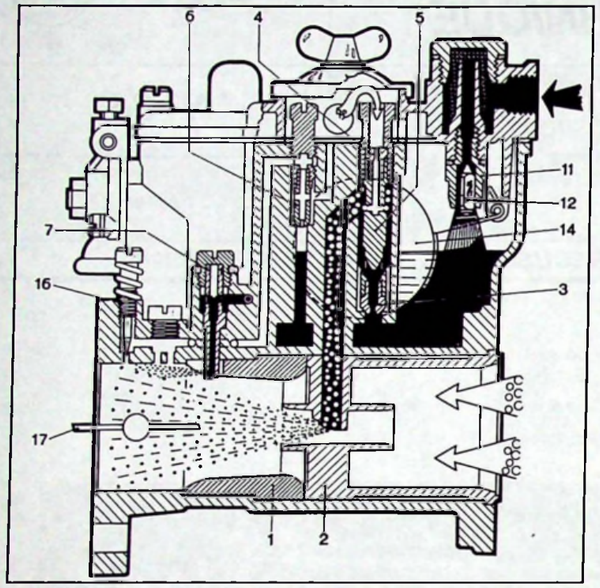

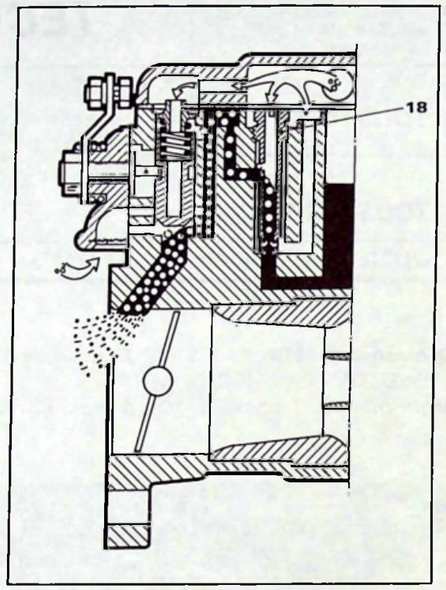

Valeurs des réglages

DESIGNATION DES PIECES	CALIBRAGE	REPERES
Buse	32	1
Centreur	4,8	2
Gicleur principal	115 ± 5	3
Ajutage d'automaticité	140 ± 20	4
Tube d'émulsion	F 68	5
Gicleur de ralenti	58 ± 5 - F 28	6
Gicleur de pompe de reprise	35 ± 5	7
Gicleur de starter :		18
-essence	40	
-automaticité	130	
-émulsion	F9	
Pointeau	1,5	12

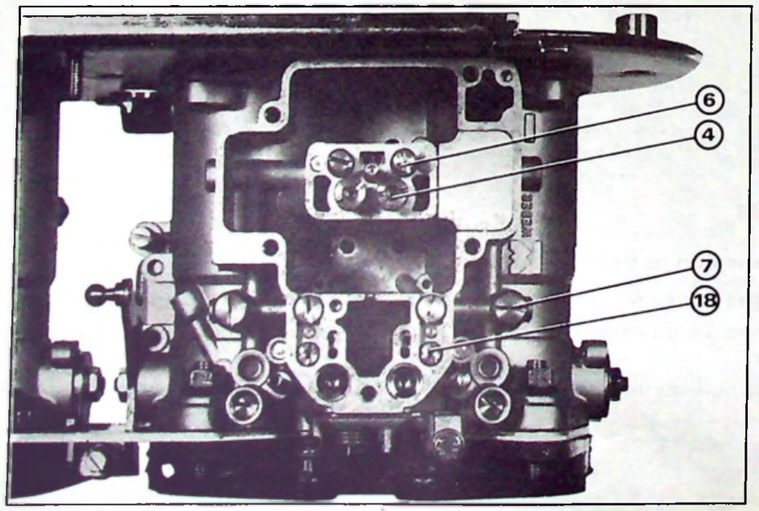

88-875

Réglage des flotteurs

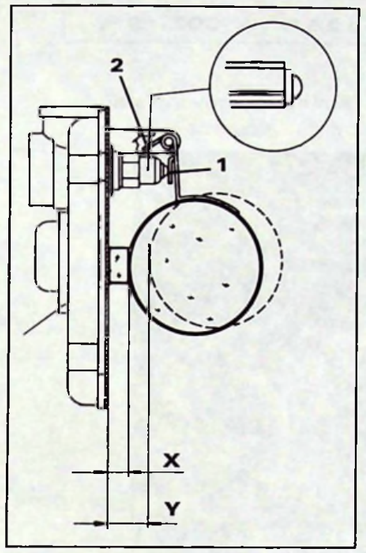

– *Hauteur des flotteurs* **(X)** :

A l'aide d'un calibre ou d'un foret de ∅ = 7 mm effectuer la mesure entre le couvercle en position verticale et les flotteurs (joint en place).
Prendre soin de ne pas enfoncer la bille du pointeau à ressort.
Si la valeur **X** est incorrecte, corriger en agissant sur la languette (**1**).

– *Course des flotteurs* **(Y)** :

Contrôler la course des flotteurs **Y** = 15 mm.
En cas de réglage défectueux, agir sur la languette (**2**) pour obtenir cette condition.

Réglage des commandes de pompe de reprise

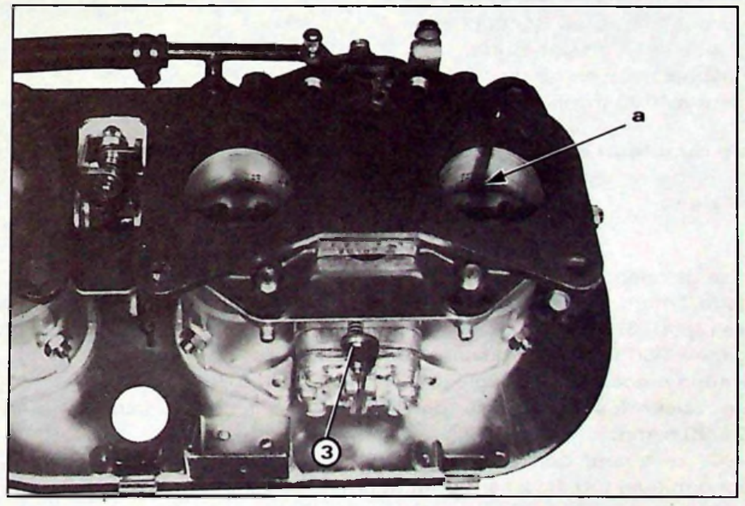

88-874

Desserrer le contre écrou (**3**).
Tirer à fond le levier de pompe et vérifier qu'une pige ou un foret ∅ = 4 mm passe librement et sans jeu entre la tranche des papillons des gaz et le corps du carburateur en (**a**). Au besoin, régler en vissant ou en dévissant l'écrou (**3**) pour obtenir cette condition.

(Débit de pompe par gicleur : 10 ± 1,5 cm^3 pour 20 coups).

Réglage du ralenti

Réglage du ralenti : 900 ± 50 tr/mn – CO : 0,5 à 2,5 % – CO2 > 9 %

Conditions préalables de réglage

Effectuer le réglage moteur chaud (attendre la mise en route puis l'arrêt du motoventilateur).
Vérifier le point de calage de l'allumeur – Contrôler le développement de sa courbe.

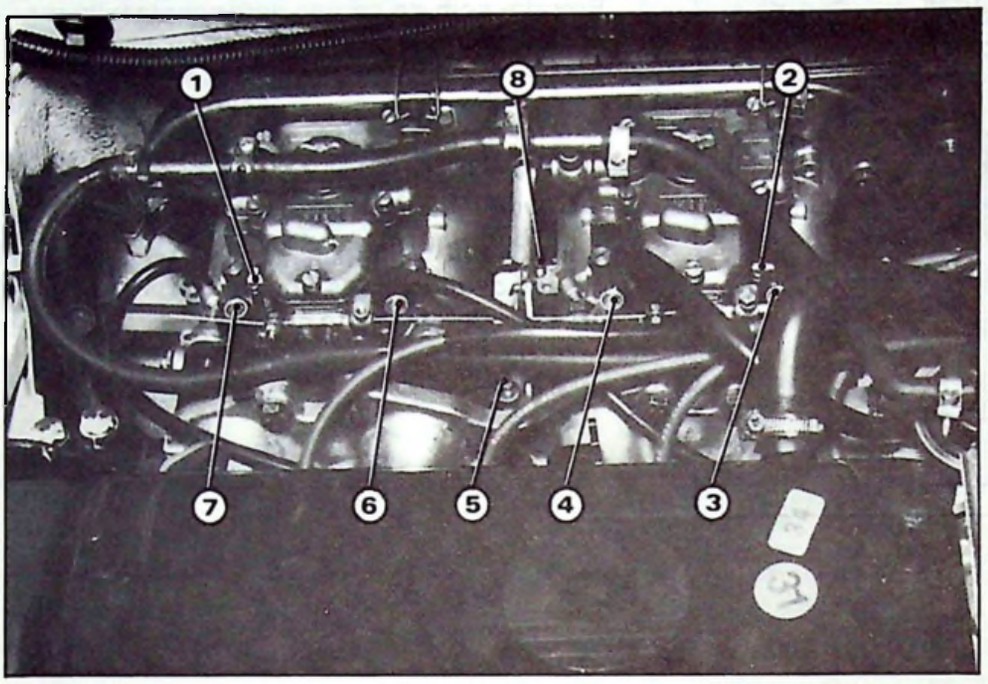

1°) Régler la synchronisation des carburateurs :

- Déposer les vis sur "piquages" (**1**) et (**2**).
- Brancher les tubes du dépressiomètre.
- Equilibrer les dépressions en agissant sur la vis de réglage (**5**).
  (moteur tournant à 1000 tr/mn environ).

2°) Régler le régime du ralenti et la richesse :

- Prérégler les vis de richesse (**3**) (**4**) (**6**) et (**7**) en les vissant à fond sans forcer puis en les dévissant de 3 tours.

Réglage :

- Régler la vitesse de ralenti à 950 tr/mn en agissant sur la vis (**8**).
- Chercher à faire "monter" le régime en vissant (ou dévissant) l'une après l'autre les quatre vis de richesse (**3**) (**4**) (**6**) et (**7**).
- Rétablir le régime à 950 tr/mn en agissant sur la vis (**8**).
- Répéter l'opération précédente de réglage de richesse, puis de régime.
- Serrer d'égale valeur les quatre vis de richesse de façon à faire "chuter" le régime du moteur de 20 à 30 tr/mn.
- Contrôler le CO. La teneur doit se situer entre 0,5 et 2,5 %. Retoucher le cas échéant le CO en vissant pour diminuer (ou dévissant pour augmenter) les quatre vis de richesse d'égale valeur.

PIECES DE RECHANGE

DESIGNATION DES PIECES NOUVELLES	N° P.R.
Carburateur gauche repère 8	96 026 972
droit repère 9	96 026 973
Bride souple (quantité 2)	96 030 275
Vis TH 8 x 125 – Longueur 25 (quantité 4)	79 03 201 151
Tubulure d'admission	96 029 276

REPARATION

Le montage des carburateurs WEBER est possible sur véhicules anciens à la condition de les équiper de leurs nouvelles brides souples. Déposer en ce cas les quatre goujons supérieurs de la tubulure, et contre-percer celle-ci.

CITROËN DIVISION APRÈS - VENTE SERVICE TECHNIQUE	**INFO'RAPID**	**AX** (1)
Responsables des Ateliers *CE - SUCC - FILIALES*	*CONCERNE :* AX 11 RE - AX 11 TRE AX 14 TRS - AX 14 TZS AX GT Alimentation	**N° 27** Le 16 Février 1989.
CE DOCUMENT EST A CLASSER DANS :	RECUEIL DE NOTES N° MAN 008920	660

Cette note concerne les véhicules fabriqués jusqu'au N° d'Organisation P.R. : 4399 inclus.

CONSTATATION: : Consommation excessive de carburant accompagnée d'à-coups moteur à froid.

CAUSE POSSIBLE : Mélangeur air chaud/air froid ne fonctionne pas.

REMEDE : Contrôler le mouvement du volet (1) en procédant de la façon suivante :

- . Température inférieure à 17° C.
- . Mettre le moteur en marche.
- . Débrancher le tube de dépression de la capsule en (a)
- . Ecouter le claquement du volet.

En cas de non fonctionnement, échanger le mélangeur d'air chaud/air froid.

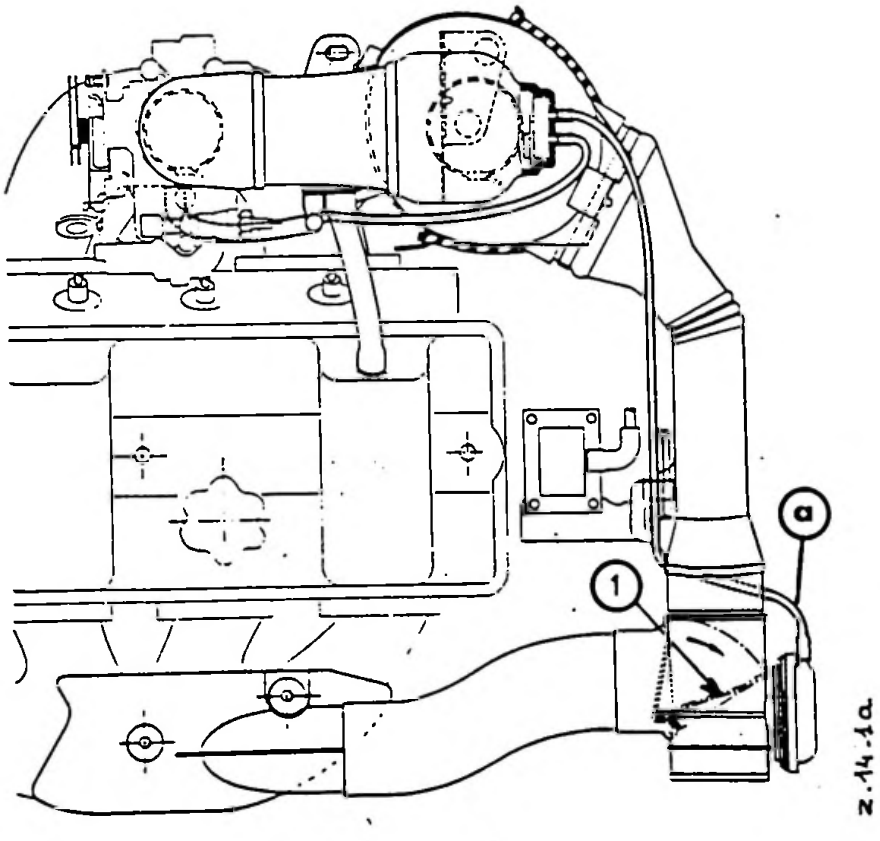

TEMPS DE FACTURATION : 0 H. 30

CITROËN *DIVISION APRÈS - VENTE* *SERVICE TECHNIQUE*	VV # INFO'RAPID	**AX** 1
Responsables des Ateliers *CE - SUCC - FILIALES*	*CONCERNE :* AX TOUS TYPES Fixation du réservoir de carburant	*N° 28* Le 16 Mars 1989
CE DOCUMENT EST A CLASSER DANS : RECUEIL DE NOTES N° MAN 008920		654

Lors de la PVN ou de tout autre passage en atelier des véhicules AX Tous Types fabriqués entre les numéros d'organisation P.R. : 4377 et 4404 inclus, nous vous demandons de vérifier le serrage de l'écrou de fixation du réservoir de carburant, côté droit.

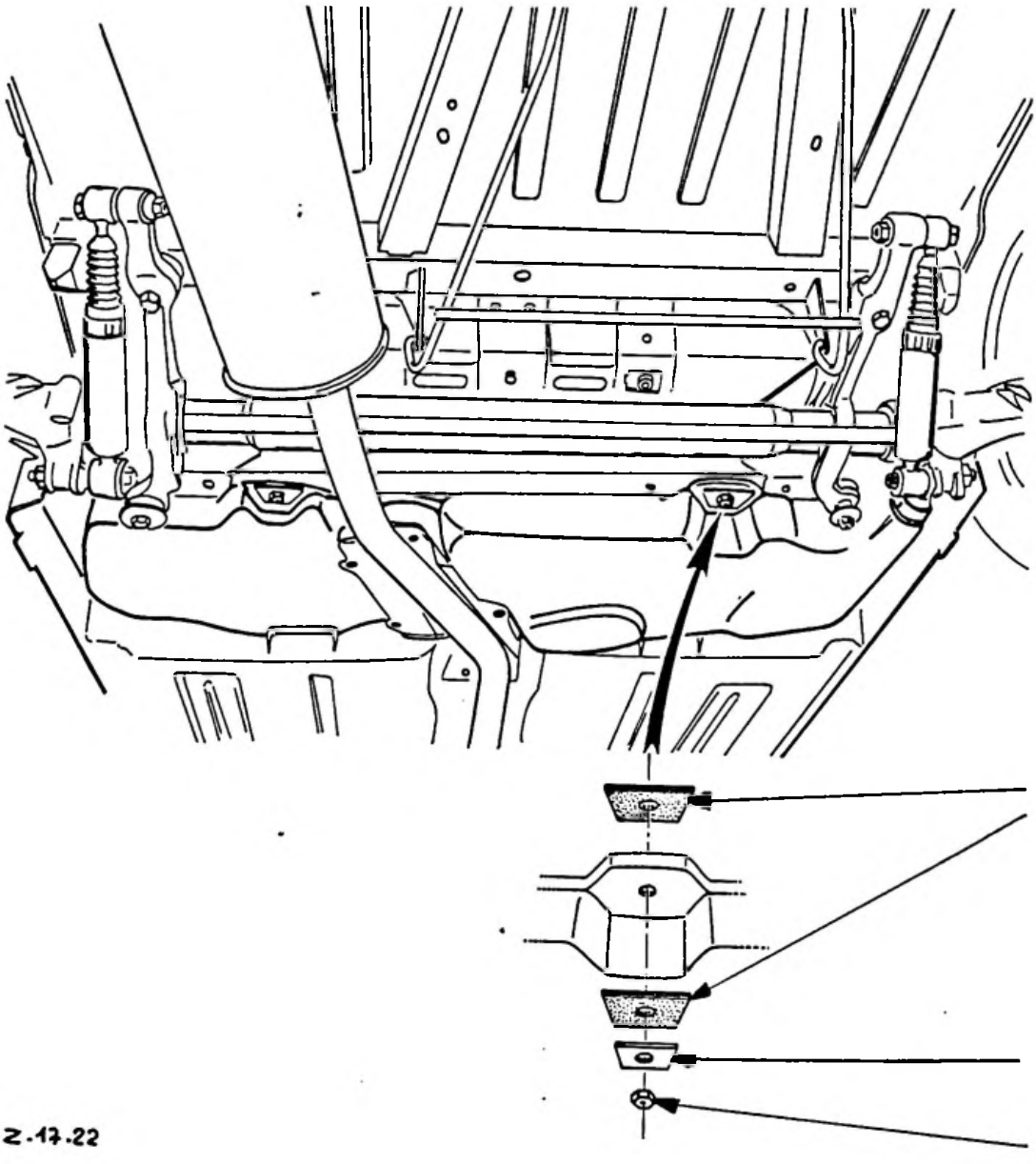

2-17.22

CITROËN *DIVISION APRÈS - VENTE* *SERVICE TECHNIQUE*	**INFO'RAPID**	**AX** (1)
Responsables des Ateliers *CE - SUCC - FILIALES*	*CONCERNE :* **AX DIESEL** Moteur	**N° 29** Le 8 Juin 1989.
CE DOCUMENT EST A CLASSER DANS :	Recueil de Notes MAN 008920	722

CONSTATATION : Consommation d'huile moteur.

CAUSE : Circuit de recyclage des vapeurs d'huile du couvercle de culasse non étanche.

REMEDE : Déposer le couvercle de culasse.

Effectuer le test d'étanchéité en procédant comme suit :

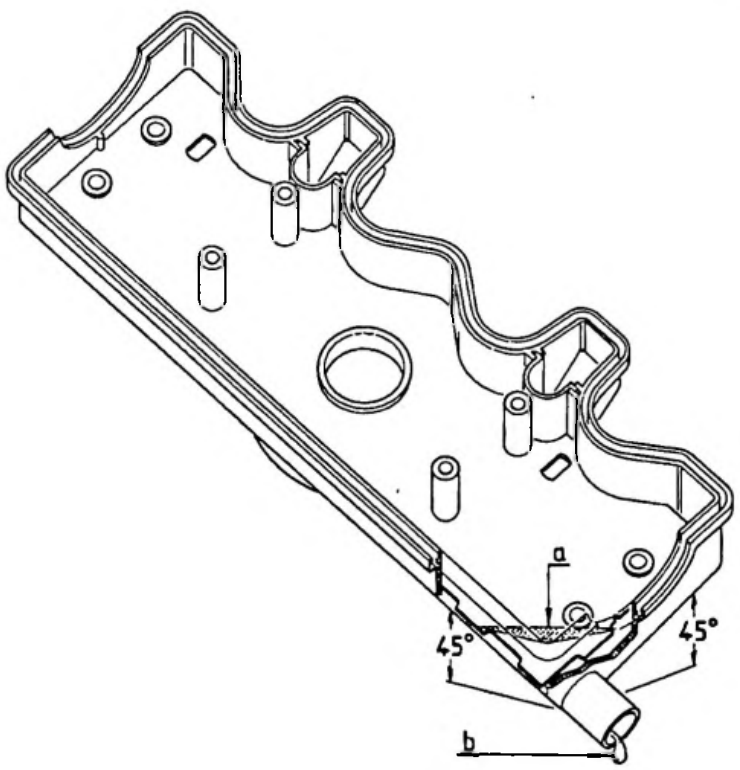

- Verser 5 cl (environ 1/4 de verre) de gazole en **(a)**.

En aucun cas le gazole ne doit s'écouler par le tube raccord, en **(b)**.

En cas d'écoulement, poser un couvercle neuf : **95 638 780.**

TEMPS DE FACTURATION : 0,40 H

CITROËN *DIVISION APRÈS - VENTE* *SERVICE TECHNIQUE*	**INFO'RAPID**	**AX** 1
Responsables des Ateliers *CE - SUCC - FILIALES*	*CONCERNE :* **VEHICULES AX GT** Allumage	**N 30** Le 8 Juin 1989
CE DOCUMENT EST A CLASSER DANS :	Recueil de Notes MAN OO8920	730

Depuis **Mai 1989**, les véhicules AX GT à carburateur sont équipés de nouvelles bougies d'allumage :

EYQUEM FC 58 LS *(en remplacement de FC 62 LS).*

Numéro P.R. 96 064 066

REPARATION :

Ces nouvelles bougies peuvent se monter sur tous moteurs équipés d'origine de bougies **FC 62 LS**.

CITROËN *SERVICES APRÈS-VENTE* *TECHNIQUE APRÈS-VENTE*	**INFO'RAPID**	**AX** (1)
Responsables des Ateliers *CE - SUCC - FILIALES*	*CONCERNE :* **AX DIESEL** Moteur	**Nº 31** Le 25 Juillet 1989.
CE DOCUMENT EST A CLASSER DANS :	Recueil de Notes Nº MAN 008920	779

Capacité d'huile moteur après vidange

Lire :

Vidange simple : **3,50** litres environ *(en remplacement de 3,20 litres)*

Vidange avec échange du filtre : **3,75** litres environ *(en remplacement de 3,50 litres).*

Les documents techniques en votre possession sont à **modifier par vos soins.**

CITROËN *SERVICES APRÈS-VENTE* *TECHNIQUE APRÈS-VENTE*	**INFO'RAPID**	**AX** 1
Responsables des Ateliers ***CE - SUCC - FILIALES***	*CONCERNE :* **AX DIESEL** Refroidissement Moteur	**Nº 32** Le 10 Novembre 1989
CE DOCUMENT EST A CLASSER DANS :	Recueil de Notes Nº MAN 008920	832

Nous vous demandons, lors de tout passage en atelier des véhicules AX DIESEL de procéder à une action préventive systématique, de contrôle du circuit de refroidissement moteur.

MODE OPERATOIRE

RADIATEUR, contrôler :
- Le niveau du liquide de refroidissement.
- Le tarage du bouchon de remplissage (1,4 bar).

MOTOVENTILATEUR vérifier :
- Le verrouillage du connecteur d'alimentation.
- La mise en marche du motoventilateur.
- Le sens de rotation de l'hélice *(connecteur d'alimentation pouvant être inversé)*.

DURITES, vérifier :
- La position et le serrage de tous colliers de fixation.
- L'état de la durite en **(a)** *(absence de coupure par le collier de la durite de chauffage)*.
- Le coude de la durite avant en **(b)**.
- La garantie entre la durite et le brancard avant côté droit en **(c)**.

(garnir d'un protecteur l'arête vive du brancard, afin d'éviter tous risques de coupure, disposition appliquée en sér depuis Février 1989).

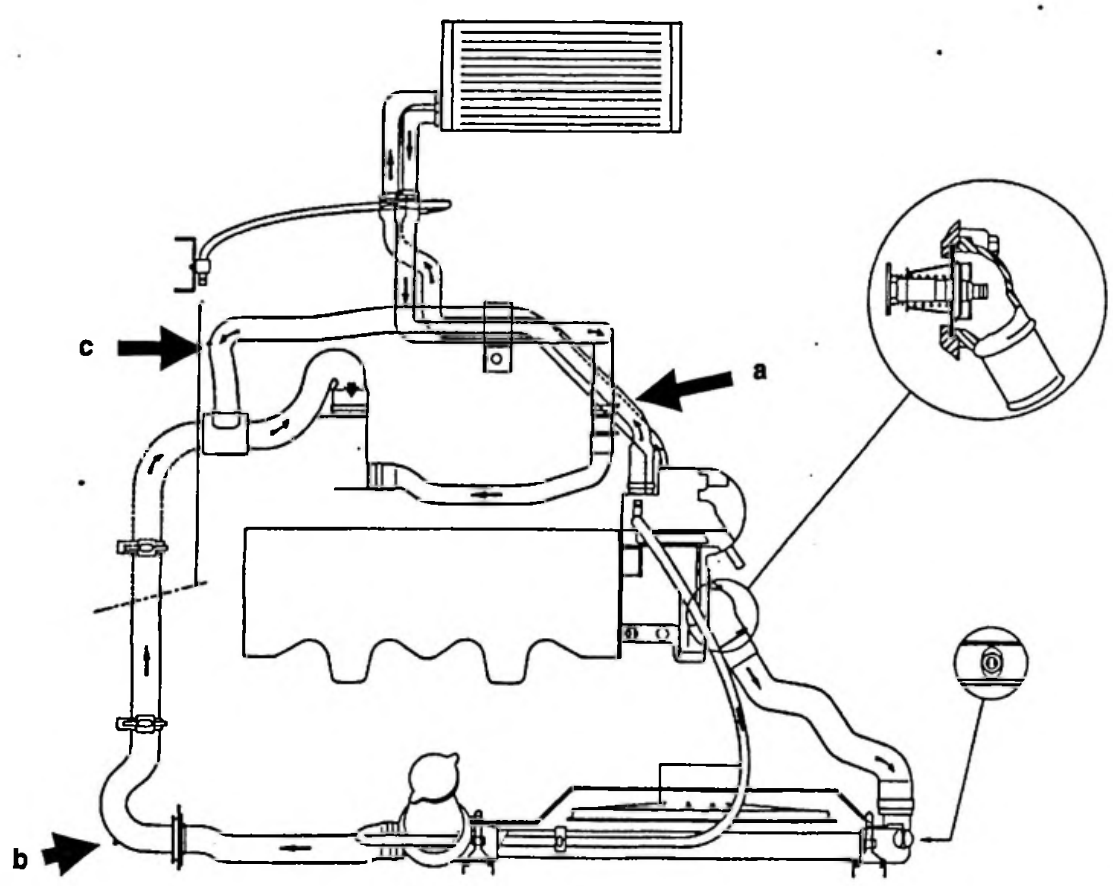

TEMPS DE FACTURATION : 0,40 H.

CITROËN SERVICES APRÈS-VENTE TECHNIQUE APRÈS-VENTE	**NOTE TECHNIQUE**	**AX** 1
APPLICATION : **TOUS PAYS**	CONCERNE : **AX DIESEL** **Moteur**	**N° 33**
DIFFUSION : **TOUS PAYS**		Le 15 Novembre 1989
CE DOCUMENT EST A CLASSER DANS : **RECUEIL DE NOTES N° MAN 008920**		826

Depuis **Juillet 1989, N° d'Organisation PR : 4637**, les moteurs des véhicules **AX Diesel** sont équipés de pistons étamés en remplacement de pistons graphités.

Les bielles comportent un ajutage sur tête assurant l'arrosage en huile des parois des cylindres.

N° de départ moteur : 80460

PIECES DE RECHANGE

DESIGNATION DES PIECES NOUVELLES	N° P.R.
Jeu de 4 chemises/pistons	95 653 165 80
Jeu de 4 bielles	95 653 166 80
Jeu de coussinets	95 653 167

REPARATION

Pistons étamés :

La monte des nouveaux pistons avec les anciennes bielles est prohibée.

Leur montage n'est possible qu'avec les bielles comportant l'ajutage.

Bielles - coussinets :

A épuisement des stocks, le **Département des Pièces de Rechange** ne fournira que les pièces nouvelles en remplacement des anciennes.

Lors du remontage d'un moteur : positionner les bielles, ajutage orienté côté appui de piston, comme indiqué ci-dessous.

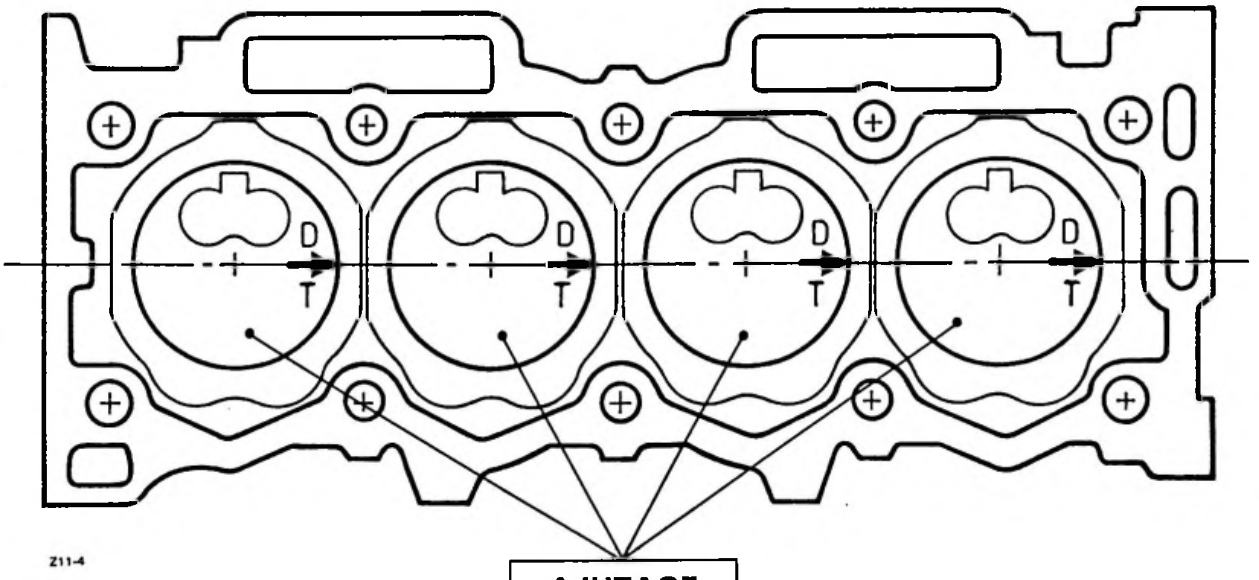

AJUTAGE

CITROËN *SERVICES APRÈS-VENTE* *TECHNIQUE APRÈS-VENTE*	**INFO'RAPID**	**AX** 1
Responsables des Ateliers ***CE - SUCC - FILIALES***	*CONCERNE :* ***AX TOUS TYPES*** ***Moteur***	***N° 34*** *Le 20 Décembre 1989*
CE DOCUMENT EST A CLASSER DANS : ***RECUEIL DE NOTES N° MAN 008920***		858

« COPIE A MESSIEURS LES AGENTS »
(SECONDE DIFFUSION AU RESEAU PRIMAIRE)

En cas de fuite d'huile moteur côté distribution, avec projection d'huile sur la courroie crantée, nous vous demandons, après élimination de la fuite, de procéder à l'échange systématique de cette courroie.

CITROËN *SERVICES APRÈS - VENTE* *TECHNIQUE APRÈS-VENTE*	**INFO'RAPID**	**AX** 1
Responsables des Ateliers *CE - SUCC - FILIALES*	*CONCERNE :* **AX DIESEL** Moteur	**Nº 35** Le 22 Novembre 1989
CE DOCUMENT EST A CLASSER DANS :	Recueil de Notes Nº MAN 008920	829

Lors de la remise en état d'un moteur, ou toute autre intervention nécessitant la dépose de la culasse, au remontage de celle-ci, nous vous demandons de porter une attention particulière à l'exécution de ces opérations :

1º **Contrôler la longueur des vis** :

- Procéder à leur remplacement, le cas échéant.
- Huiler **impérativement** les vis sous tête et sur le filet.

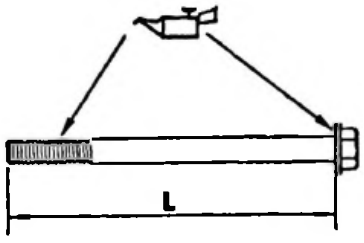

L = 184,5 mm ⟶ 185,9 mm ⟶ OK

L > 185,9 mm ⟶ ~~OK~~ ⟶

Le non respect de cette consigne entraine la destruction des taraudages du carter-cylindres.

2º **Respecter l'ordre et la méthode de serrage des vis.**

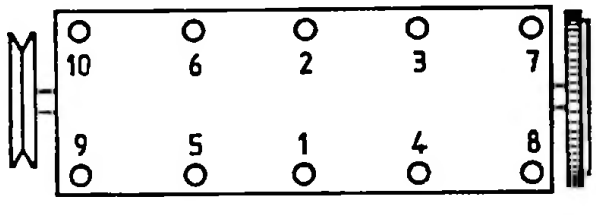

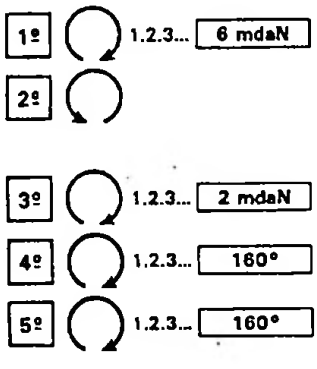

Cette méthode de serrage s'effectue directement à froid
Pas de resserrage de culasse.

CITROËN *SERVICES APRÈS - VENTE* *TECHNIQUE APRÈS-VENTE*	**INFO'RAPID**	**AX** 1
Responsables des Ateliers ***CE - SUCC - FILIALES***	*CONCERNE :* **AX** **Essence Tous Types** Refroidissement	**Nº 36** Le 1er Décembre 1989
CE DOCUMENT EST A CLASSER DANS :	Recueil de Notes Nº MAN 008920	852

Cette Note concerne les véhicules AX Essence Tous Types fabriqués entre les numéros d'organisation
P.R. : 4677 à 4707 inclus.

CONSTATATION : Allumage intempestif et sans raison apparente du voyant d'alerte de température d'eau du moteur.

DIAGNOSTIC : Sonde implantée dans la culasse en (a) défectueuse.

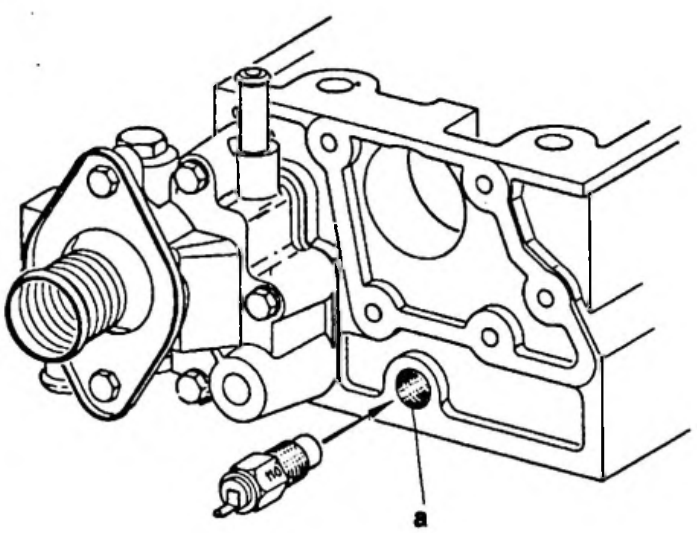

REMEDE : Contrôler le repère gravé sur la sonde.
Remplacer la sonde si elle porte le repère **"G 9"** gravé sur son corps

Référence P.R. : **91 519 272**

CITROËN *SERVICES APRÈS-VENTE* *TECHNIQUE APRÈS-VENTE*	**NOTE TECHNIQUE**	**AX 1**
APPLICATION : **TOUS PAYS**	*CONCERNE :* **AX SPORT** **Carburation**	**N° 37**
DIFFUSION : **TOUS PAYS**		*Le 20 Décembre 1989*
CE DOCUMENT EST A CLASSER DANS : ***RECUEIL DE NOTES N° MAN 008920***		870

Depuis **Juillet 1989, N° d'organisation PR : 4638**, les véhicules AX SPORT sont progressivement modifiés comme suit :

I - Nouveau dispositif d'aération du conduit d'admission d'air :

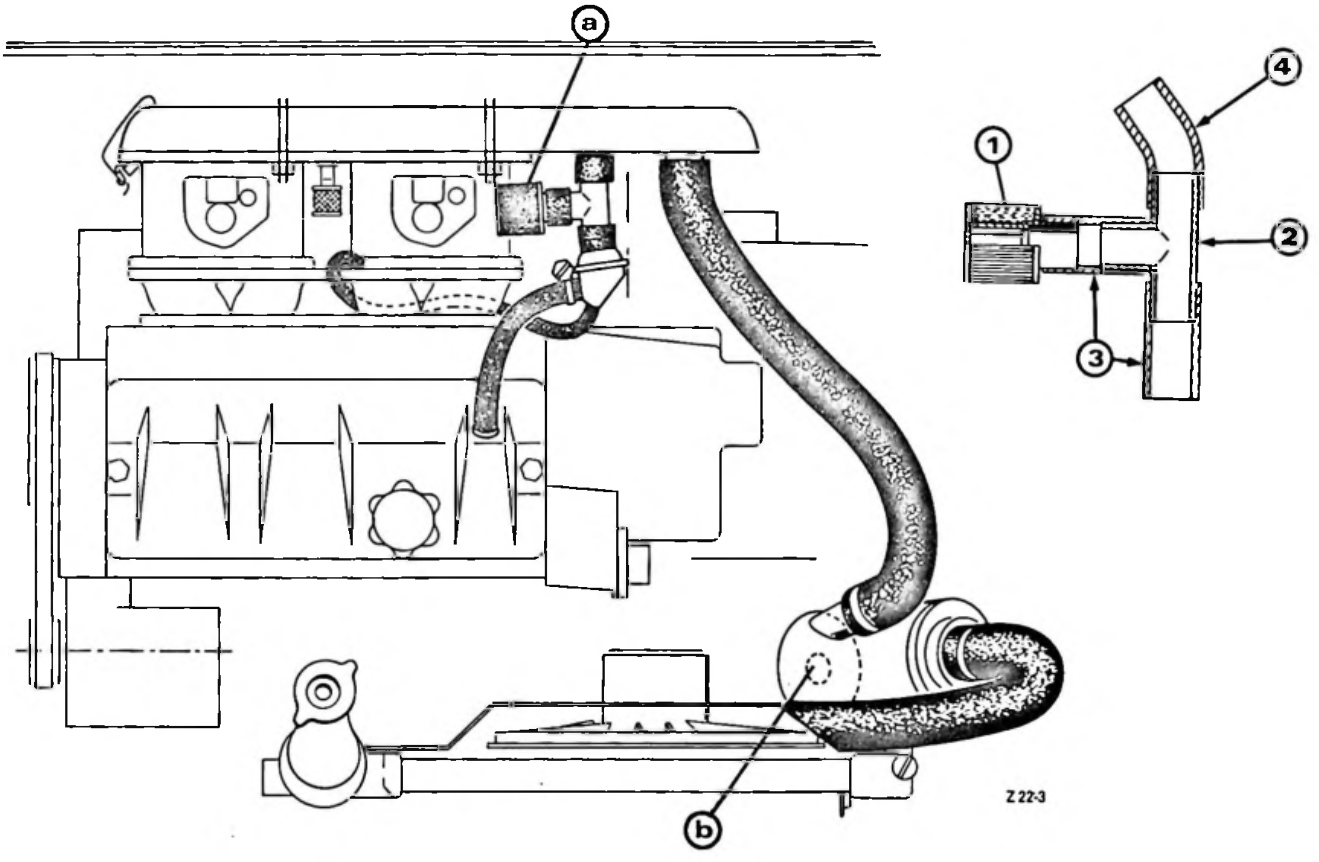

- **MODIFICATION :**
  - Circuit de recyclage : Conduit équipé d'un filtre additionnel en **(a)**
  - Filtre à air : Carcasse comportant un orifice situé en partie basse en **(b)** Ø = 18 mm.
- **PIECES DE RECHANGE**

DESIGNATION DES PIECES NOUVELLES	N° P.R.
1 Filtre **(1)**	96 072 385
1 Raccord en T **(2)**	96 072 384
2 Tubes caoutchouc **(3)**	96 072 382
1 Tube caoutchouc **(4)**	96 072 383

- **REPARATION**

Cette disposition nouvelle est applicable sur véhicules sortis antérieurement.

II - Montage d'un mélangeur d'air chaud-froid à commande manuelle :

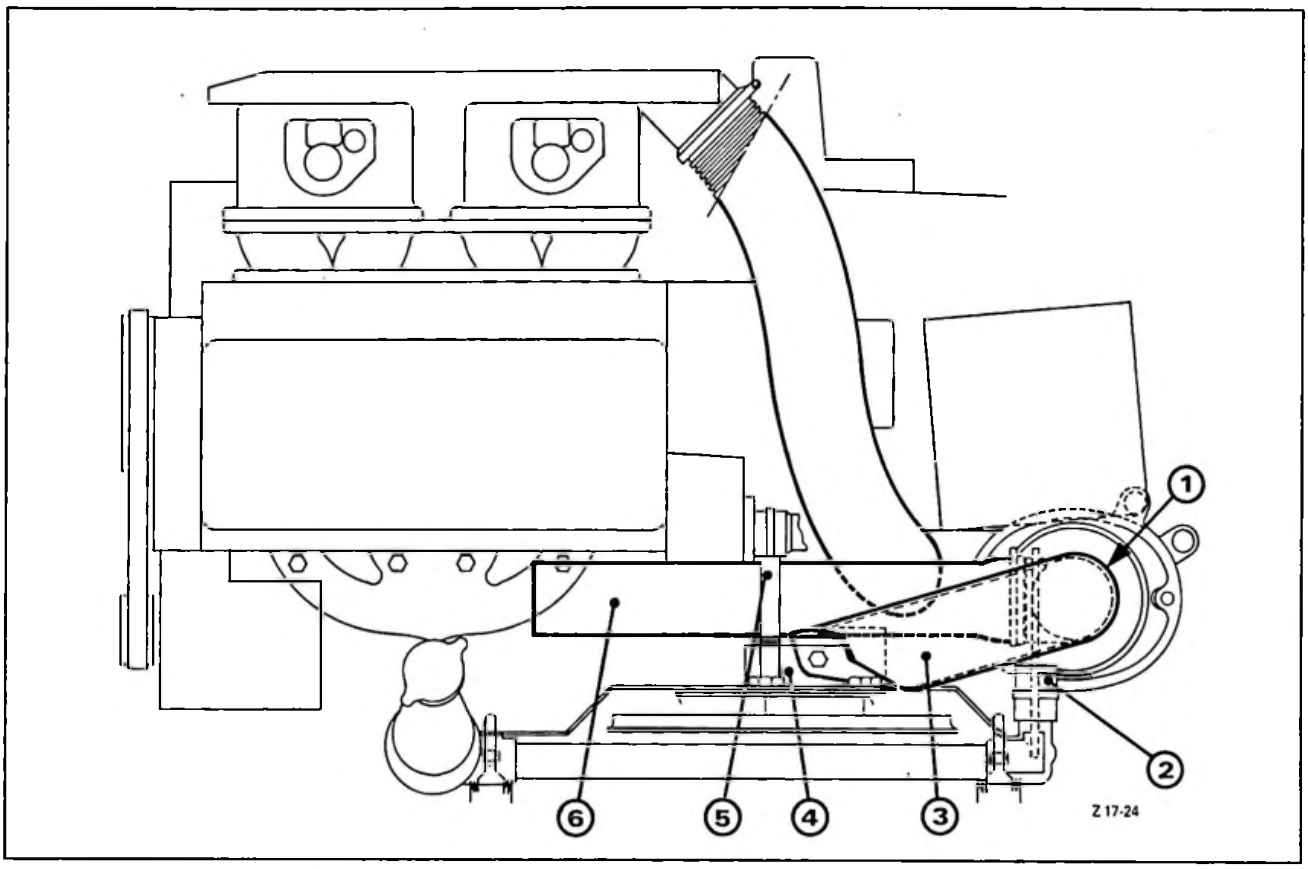

- **PIECES DE RECHANGE**

DESIGNATION DES PIECES NOUVELLES	N° P.R.
Mélangeur d'air chaud-froid **(2)**	97 531 901
Raccord Ø 63 (filtre à air à mélangeur) **(1)**	96 066 475
Col d'entrée d'air froid **(3)**	96 066 446
Tuyau d'air chaud **(6)**	96 066 470
Support de col d'entrée d'air froid **(4)**	96 066 449
Agrafe **(5)**	96 067 178

- **REPARATION**

Le montage du mélangeur d'air chaud-froid est possible sur un ancien véhicule.

CITROËN *SERVICES APRÈS-VENTE* *TECHNIQUE APRÈS-VENTE*	**INFO'RAPID**	**AX** 1
Responsables des Ateliers ***CE - SUCC - FILIALES***	*CONCERNE :* **AX 11 - AX 14** **Carburation pilotée** Circuit de décharge du canister	**Nº 38** Le 14 Décembre 1989.
CE DOCUMENT EST A CLASSER DANS	RECUEIL DE NOTES Nº MAN 008920	822

CONSTATATION : Difficulté de démarrage à chaud.

DIAGNOSTIC : La mise àl'air libre de la cuve du carburateur ne s'effectue pas correctement.

REMEDE : Appliquer le branchement modifié ci-dessous :

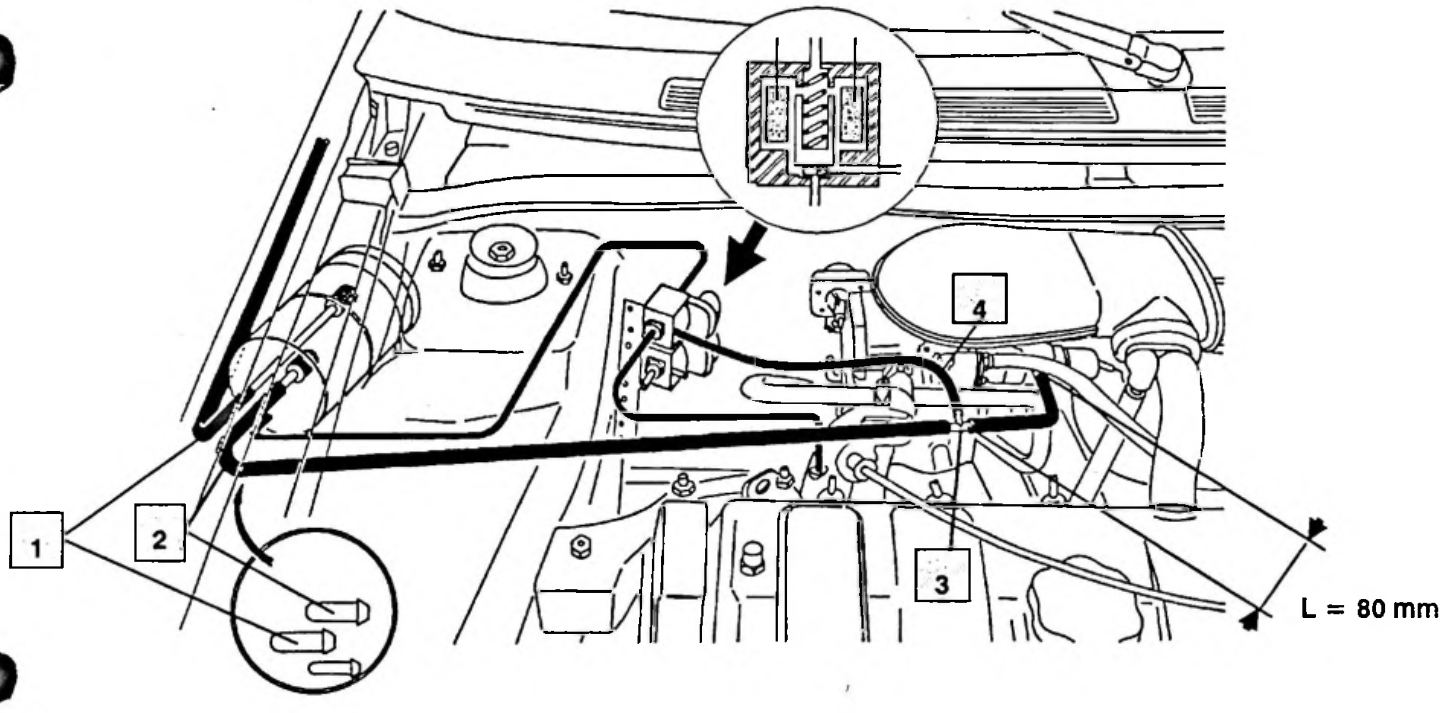

MODE OPERATOIRE : **Côté moteur :**

- se procurer :
  - . un raccord en "T" **(3)** : (8 x 8 x 5 mm) **95 595 280**
  - . un tube caoutchouc **(4)** :(Ø = 4 et 5 mm - L = 460 mm).... . **95 499 212**
- couper le tube d'aération de cuve.
- brancher le raccord 3 voies **(3)** puis le tube **(4).**

Sous l'aile avant droite :

. piquage **(1)** mise à l'air libre du réservoir.
. piquage **(2)** aération de cuve du carburateur.

RAPPEL : Réglage de l'OP : ..... = 0,40 mm à 20 degrés
Réglage de l'OVAD : ..... = 9 mm **(OUT. 180143 - T)**

CITROËN *SERVICES APRÈS - VENTE* *TECHNIQUE APRÈS-VENTE*	**INFO'RAPID**	**AX** (1)
Responsables des Ateliers *CE - SUCC - FILIALES*	*CONCERNE :* **AX TOUS TYPES** **Refroidissement moteur**	**Nº 39** Le 9 Février 1990
CE DOCUMENT EST A CLASSER DANS :	Recueil de Notes Nº MAN 008920	898

Cette Note concerne les véhicules AX Essence et Diesel Tous Types.

Lors de l'échange d'un joint de culasse, nous vous demandons de procéder au remplacement de la durite de dégazage **(1) :**

Nº P.R. 95 637 680

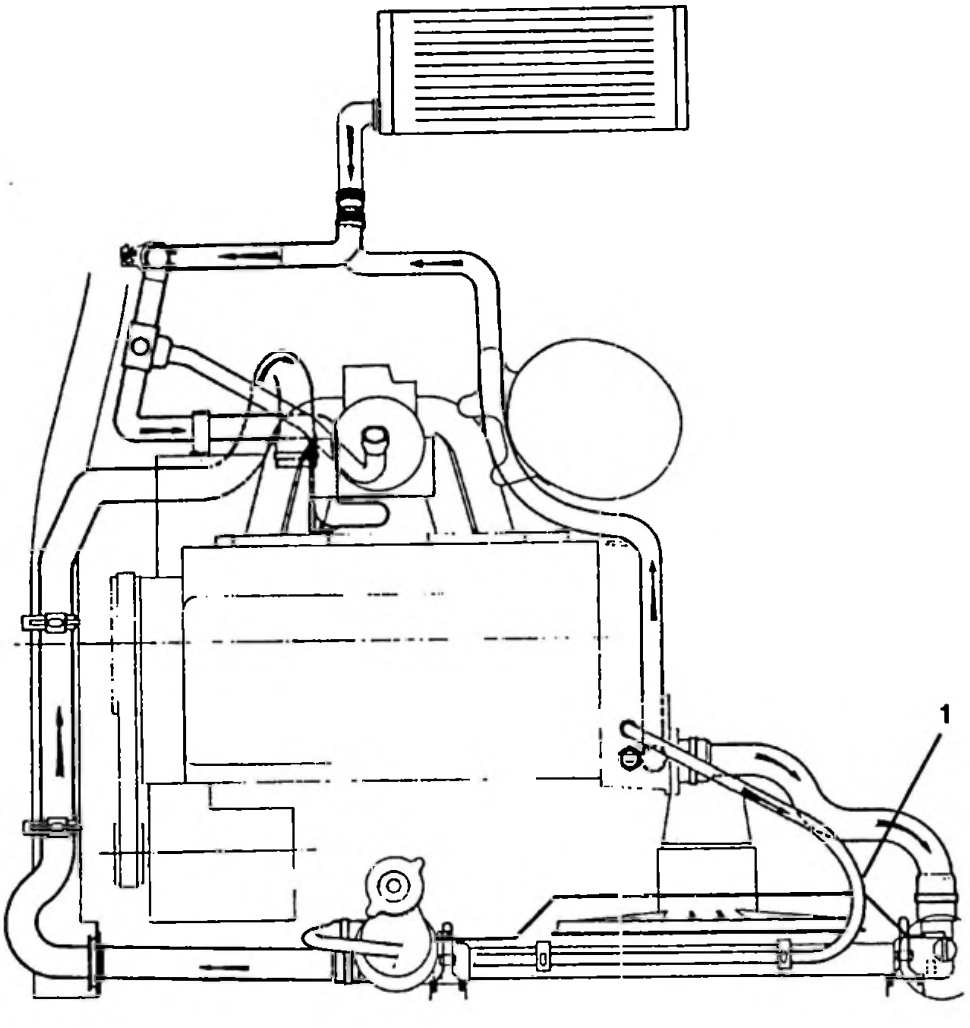

CITROËN SERVICES APRÈS-VENTE TECHNIQUE APRÈS-VENTE	NOTE TECHNIQUE	AX 1
APPLICATION : **TOUS PAYS**	CONCERNE : **AX SPORT** **Carburation**	**N° 40**
DIFFUSION : **TOUS PAYS**		Le 30 Avril 1990
CE DOCUMENT EST A CLASSER DANS : **RECUEIL DE NOTES N° MAN 008920**		929

Depuis **Octobre 1989, N° d'Organisation P.R. 4733**, les AX SPORT sont équipées d'une tubulure d'échappement comportant quatre piquages, bouchons **(a)**, pour prélèvement des gaz.
Cette disposition nouvelle permet, au moyen d'un analyseur de gaz, d'effectuer un réglage optimum de la richesse cylindre par cylindre au ralenti moteur.

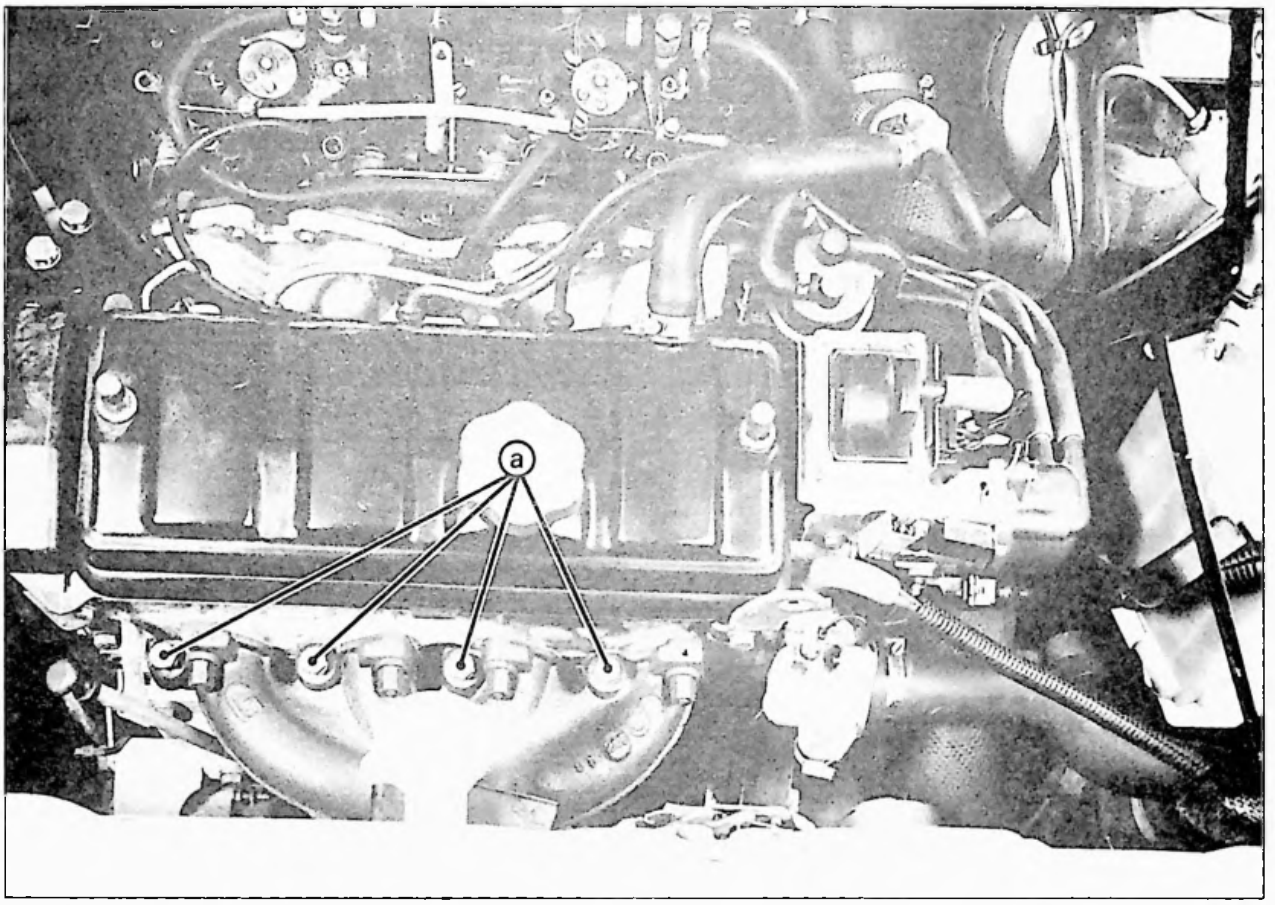

90-54

PIECES DE RECHANGE

DESIGNATION DES PIECES NOUVELLES	N° P.R.
Tubulure d'échappement	96 069 921 80
Bouchon	96 064 654

REPARATION :

Le Département des Pièces de Rechange propose un coffret d'outillage pour prélèvement des gaz, sous la référence **4519-T.**

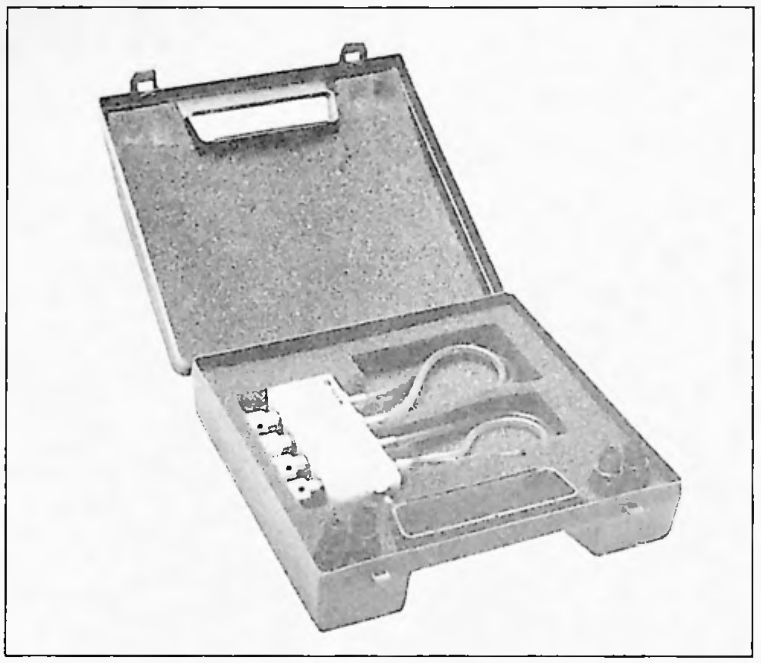

90 04

Coffret d'outillage pour prélèvement des gaz.

N° **4519-T**

REGLAGE DE LA RICHESSE :

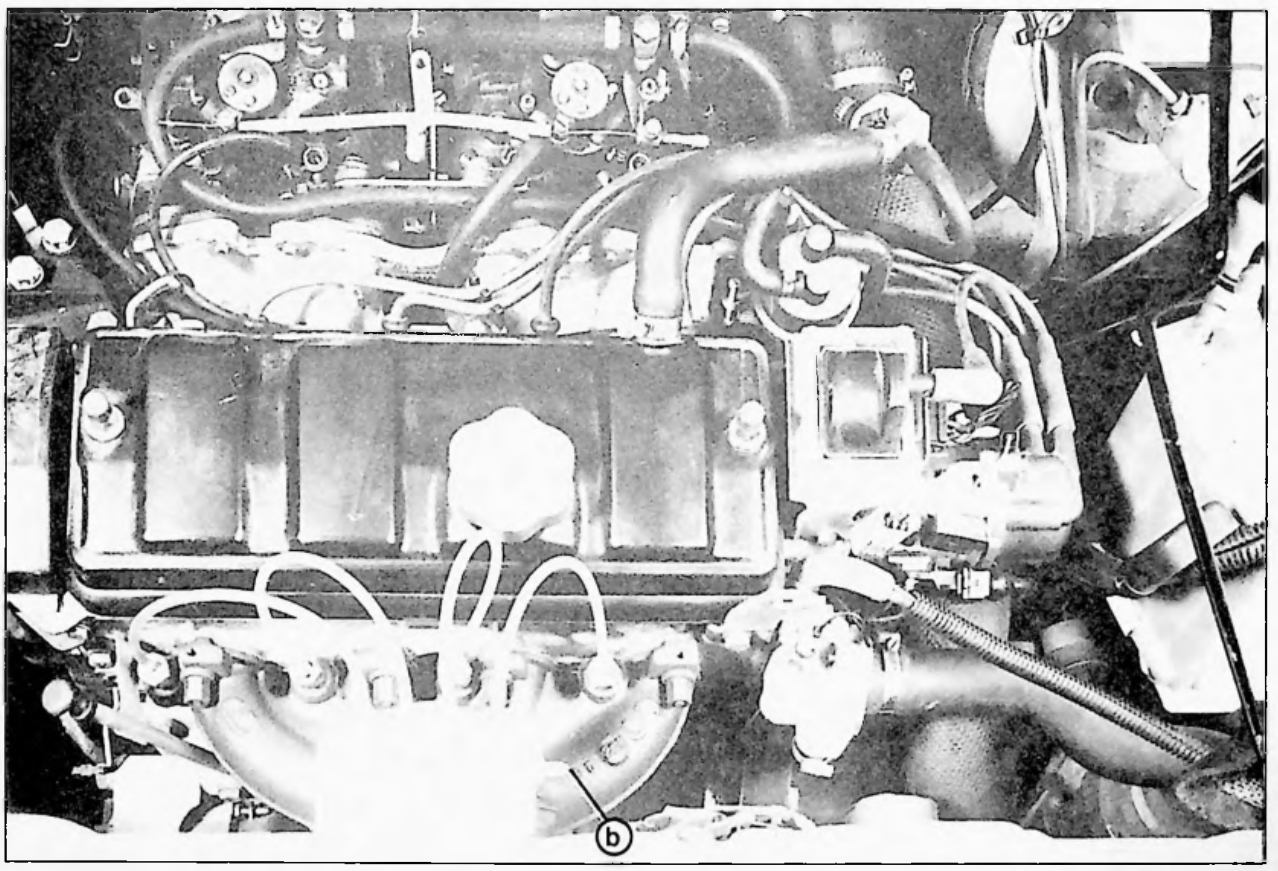

90-51

Déposer les 4 bouchons sur tubulure. Monter l'outil de prélèvement.
Brancher l'analyseur de gaz à l'extrémité en **(b)**.
S'assurer que les robinets sont fermés.
Ouvrir le robinet du cylindre à régler - agir sur la vis de richesse du cylindre considéré pour obtenir une teneur en **CO** comprise **entre 0,5 et 2 %**.
Fermer le robinet.
Procéder de la même façon pour chacun des autres cylindres, tout en maintenant le régime du moteur à la même vitesse (950tr/mn).
Contrôler le **CO** total en ouvrant les quatre robinets : **0,5 à 2 %**
Si le CO est hors tolérances, refaire le réglage cylindre par cylindre.
Déposer l'outil de prélèvement des gaz - Poser les bouchons.

CITROËN *SERVICES APRÈS-VENTE* *TECHNIQUE APRÈS-VENTE*	**INFO'RAPID**	**AX** 1
Responsables des Ateliers *CE - SUCC - FILIALES*	*CONCERNE :* **AX DIESEL** **Refroidissement moteur**	**Nº 41** Le 6 Avril 1990
CE DOCUMENT EST A CLASSER DANS :	Recueil de Notes Nº MAN 008920	883

Lors de la purge du circuit de refroidissement d'un véhicule **AX DIESEL**, nous vous demandons d'utiliser dorénavant le cylindre de charge dont la dotation systématique vient d'être effectuée par le **Département des Pièces de Rechange** sous la référence OUT. 10 **4520-T.**

GAMME DE PURGE

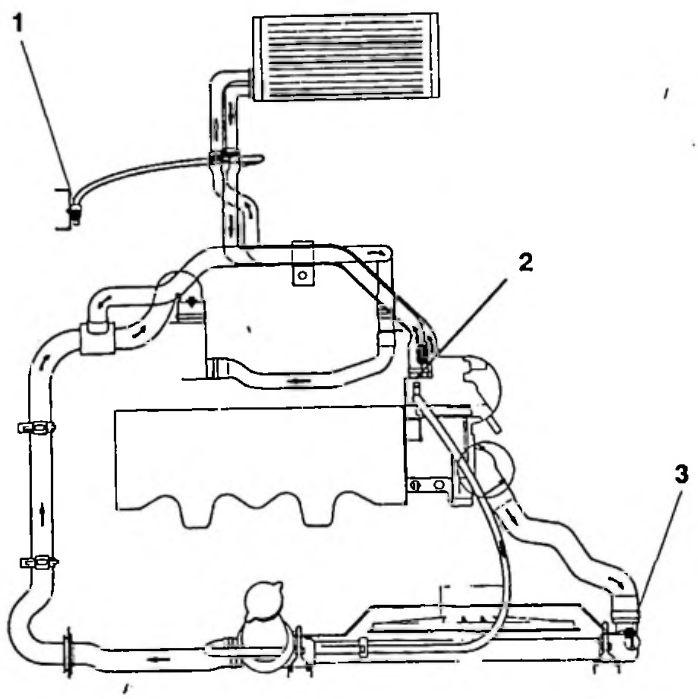

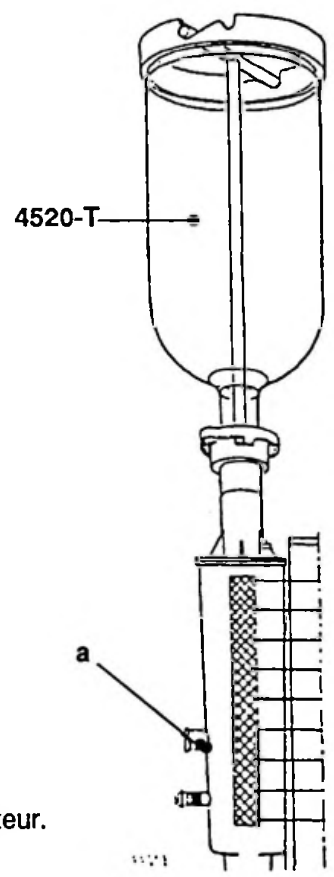

MODE OPERATOIRE :

. Poser le cylindre de charge **4520 - T** sur l'orifice de remplissage du radiateur.
. Utiliser le liquide de refroidissement (protection - 25ºC ou - 35º C selon climat).
. Remplir lentement.
. Ouvrir les vis de purge **(1) (2)** et **(3).**
. Le liquide doit toujours être visible dans le cylindre de charge.
. Dès que le liquide coule sans bulle d'air, fermer les vis de purge **(3), (2), (1).**
. Déposer le cylindre de charge.
. Poser le bouchon.
. Mettre le moteur en marche.
. Attendre l'enclenchement du motoventilateur.
. Arrêter le moteur - Attendre son refroidissement.
. Contrôler le niveau du liquide qui doit se situer au-dessus du logement du contacteur situé en **(a)**
. Compléter, éventuellement .

CITROËN SERVICES APRÈS-VENTE TECHNIQUE APRÈS-VENTE	**NOTE TECHNIQUE**	**AX** 1
APPLICATION : **TOUS PAYS**	CONCERNE : **AX SPORT** **Carburation**	**N° 42**
DIFFUSION : **TOUS PAYS**		Le 30 Avril 1990
CE DOCUMENT EST A CLASSER DANS : **RECUEIL DE NOTES N° MAN 008920**		983

Depuis **Février 1990, Numéro d'organisation PR 4858**, les carburateurs WEBER des véhicules AX SPORT sont modifiés :

- La canalisation de mise à l'air des cuves est réhaussée.

■ MODIFICATIONS :

• Corps de carburateur

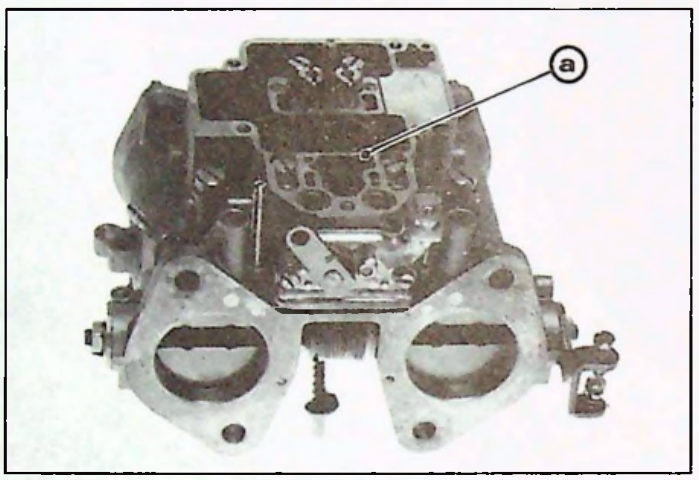

90-585 **NOUVELLE DISPOSITION**
(Cloison réhaussée en (a))

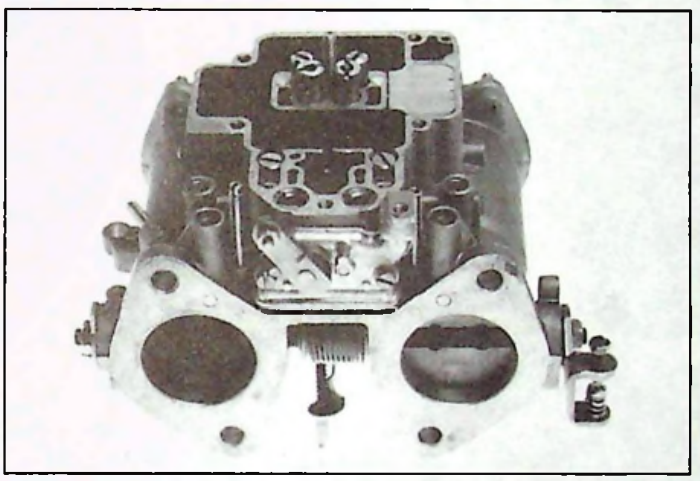

90-584 ANCIENNE DISPOSITION (*Rappel*)

• Couvercle de carburateur

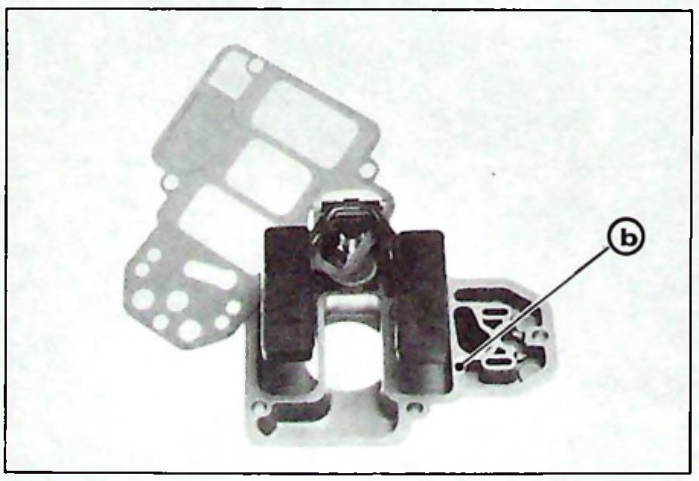

90-582 **NOUVELLE DISPOSITION**
(Cloison rapportée en (b))

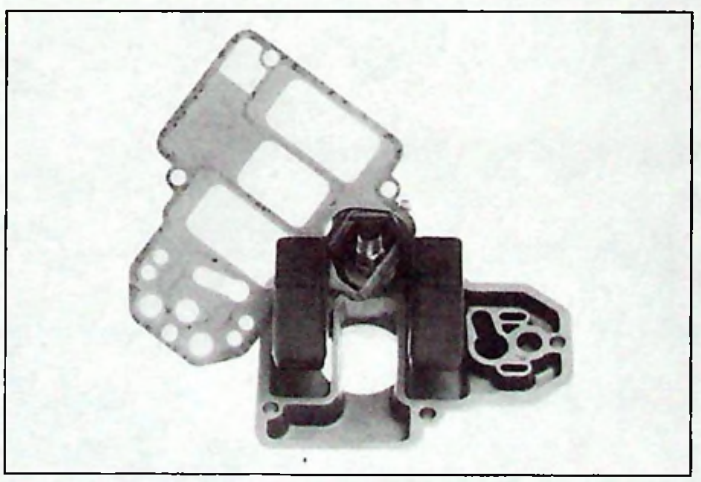

90-581 ANCIENNE DISPOSITION (*Rappel*)

■ REPARATION

Le Département des Pièces de Rechange ne fournit que des carburateurs modifiés dont les références sont inchangées.
Les méthodes et les valeurs de réglage n'évoluent pas.

CITROËN *SERVICES APRÈS - VENTE* *TECHNIQUE APRÈS-VENTE*	**INFO'RAPID**	**AX** (1)
Responsables des Ateliers *CE - SUCC - FILIALES*	*CONCERNE :* **VEHICULES AX SPORT** **Allumage**	**Nº 43** Le 10 Mai 1990.
CE DOCUMENT EST A CLASSER DANS :	Recueil de Notes Nº MAN 008920	899

Depuis Janvier 1990, les véhicules **AX SPORT** sont progressivement équipés de nouvelles bougies d'allumage :

EYQUEM FC 82 LS 3 *(en remplacement de FC 82 LS 1).*

Numéro P.R. : 96 097 486

REPARATION : Ces nouvelles bougies remplacent les anciennes.

CITROËN *APrès Vente (A.P.V.)* *Technique Après-Vente (T.A.V.)*	**NOTE TECHNIQUE**	**AX** **1**
APPLICATION : ***TOUS PAYS***	*CONCERNE :* ***AX GT TOUS TYPES*** ***AX 14 INJECTION*** ***Moteur***	**N° 44**
DIFFUSION : ***TOUS PAYS***		*Le 28 Septembre 1990*
CE DOCUMENT EST A CLASSER DANS : ***RECUEIL DE NOTES N° MAN 008920***		1028

Depuis **Juillet 1990**, les véhicules AX GT Tous Types et AX 14 INJECTION sont modifiés comme suit :

AX GT à Carburateur

▶ **Moteur** - Nouveau réglage de l'allumage - Réglage spécifique permettant le fonctionnement du moteur à l'essence à 95 RON d'indice (*au lieu de 98 RON*).

- *Modifications* :

▶ **Allumeur** - Nouveau développement de la courbe d'avance à dépression
- Nouveau repère de courbe D039 (*en remplacement de D041*).

AVANCE A DEPRESSION

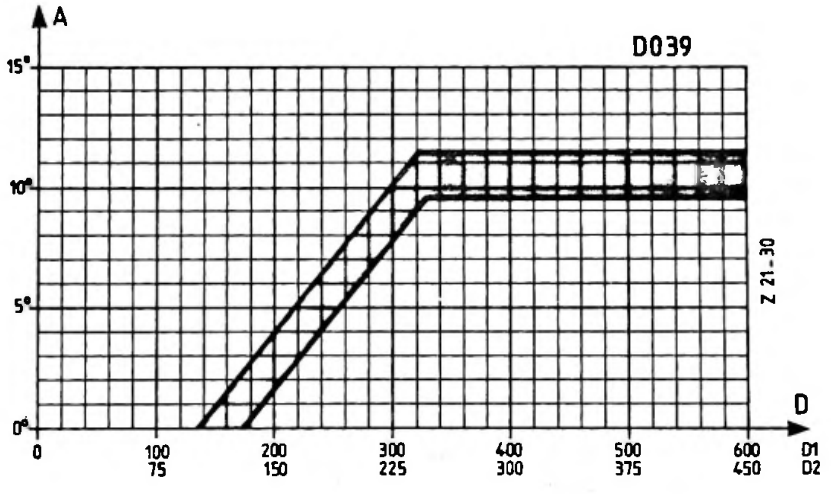

A : Avance allumeur
N : Tr/mn allumeur
D1 : Avance à dépression en m.bar
D2 : Avance à dépression en mm.Hg.

Calage dynamique modifié : **4° ± 2°** *(au lieu de 8°)*

Particularités. Performances et repère du moteur inchangés.
Rappel : repère médaille K2A - Puissance : 85 ch à 6400 tr/mn.

▶ **PIECES DE RECHANGE.**

DESIGNATION DES PIECES NOUVELLES	N° PR
Allumeur-repère D039 - C052 (Référence Ducellier 2525680)	96 009 422

AX GT INJECTION et AX 14 INJECTION

Moteur - Nouveau rapport volumétrique = 9,3 (*au lieu de 8,8*).

Distribution - Epure de distribution nouvelle - arbre à cames nouveau.

Epure de distribution, avec un jeu théorique de 0,7 mm aux soupapes :

R.O.A.	(Retard à l'ouverture d'admission)	1° 07
R.F.A.	(Retard à la fermeture d'admission)	49° 39'
A.O.E.	(Avance à l'ouverture d'échappement)	59° 24'
R.F.E.	(Retard à la fermeture d'échappement)	4° 04'

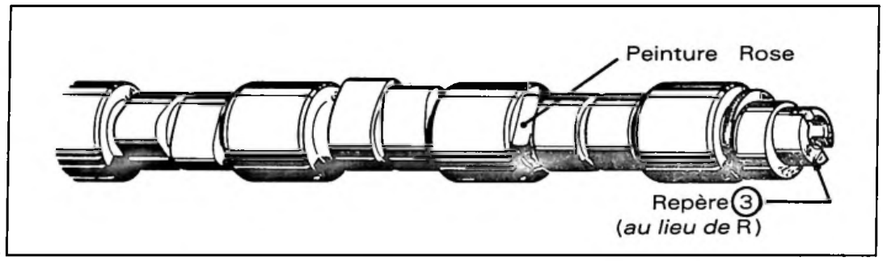

12-5

IDENTIFICATION DE L'ARBRE A CAMES

— Jeu pratique aux soupapes (à froid) (inchangé)	Admission	= 0,20 mm
	Echappement	= 0,40 mm

Nouveau repère médaille du moteur - repère KDY (*au lieu de KDZ*).

INJECTION

Boîtier calculateur : Nouveau réglage interne du boîtier calculateur d'injection (Référence BOSCH 0280 000 745) - (Version avec climatiseur : 0280 000 748)
Boîtier d'injection : Nouveau boîtier d'injection Réf. 04 38 201 087.

ALLUMAGE

Allumeur : Nouvelles courbes d'avance.
Repère D049 - C060 (*en remplacement de D043 - C055*)
Calage dynamique : 8° maintenu.

Bougies : Nouvelles : EYQUEM. FC 52 LS
CHAMPION 9YCC.

COURBE D'AVANCE CENTRIFUGE

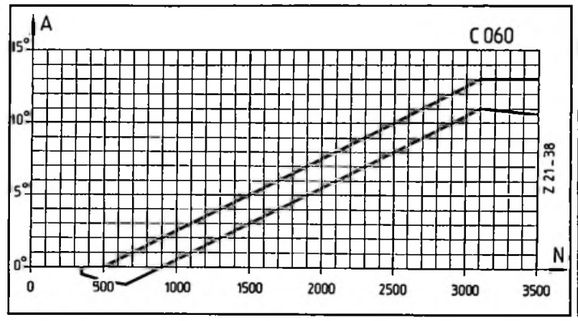

COURBE D'AVANCE A DEPRESSION

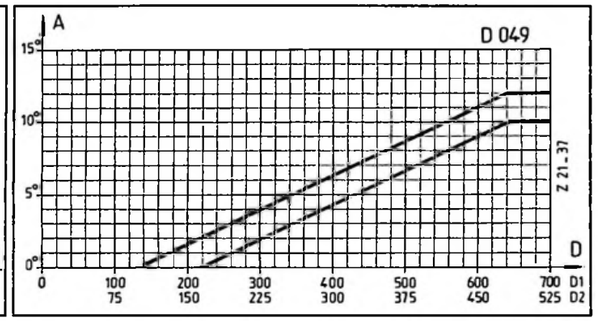

A : Avance allumeur
N : Tr/mn allumeur
D1 : Avance à dépression en m.bar.
D2 : Avance à dépression en mm.Hg

- *Particularités* : Performances du moteur inchangées.
  Rappel : Puissance : 80 ch à 6200 tr/mn.

PIECES DE RECHANGE.

DESIGNATION DES PIECES NOUVELLES	N° PR
Arbre à cames	96 086 423 80
Allumeur - repère D049 - C060 - Réf. BOSCH	96 091 915
Boîtier calculateur d'injection	96 096 597
Boîtier calculateur d'injection (Réfrigération)	96 096 613
Boîtier injection (CIM)	96 096 433
Injecteur	96 096 434

NOTA - Certaines pièces figurant dans cette Note peuvent être en cours d'approvisionnement.

CITROËN SERVICES APRÈS-VENTE TECHNIQUE APRÈS-VENTE	**INFO'RAPID**	**AX** 1
Responsables des Ateliers *CE - SUCC - FILIALES*	*CONCERNE :* **AX DIESEL** CIRCUIT D'ALIMENTATION GAZOLE	**N° 45** Le 01 Août 1990
CE DOCUMENT EST A CLASSER DANS :	**Recueil de notes N° MAN 008920**	1062

CONSTATATION :

Montées en régime intempestives du moteur

DIAGNOSTIC :

Mauvais dégazage de la cartouche de gazole,
(accumulation d'air dans la partie supérieur de la cartouche filtrante).

REMEDE :

Poser un gicleur de dégazage au niveau de la coîffe de la cartouche du boîtier de sortie d'eau.
Référence P.R du gicleur : **95 651 661.**

Les boîtiers de sorties d'eau sont équipés de série d'un diamètre de **0.4mm** de dégazage depuis le numéro d'O.P.R **4917.**

MODE OPERATOIRE:

* Déposer le boîtier de sortie d'eau,

* Tracer et percer à l'aide d'un forêt de 6.75mm comme indiqué,

* Tarauder au diamètre 8 x 125 mm,

* Nettoyer la pièce par soufflage,

* Monter le gicleur au loctite "frein filet",

* Poser le boîtier de sortie d'eau et la cartouche filtrante de gazole.

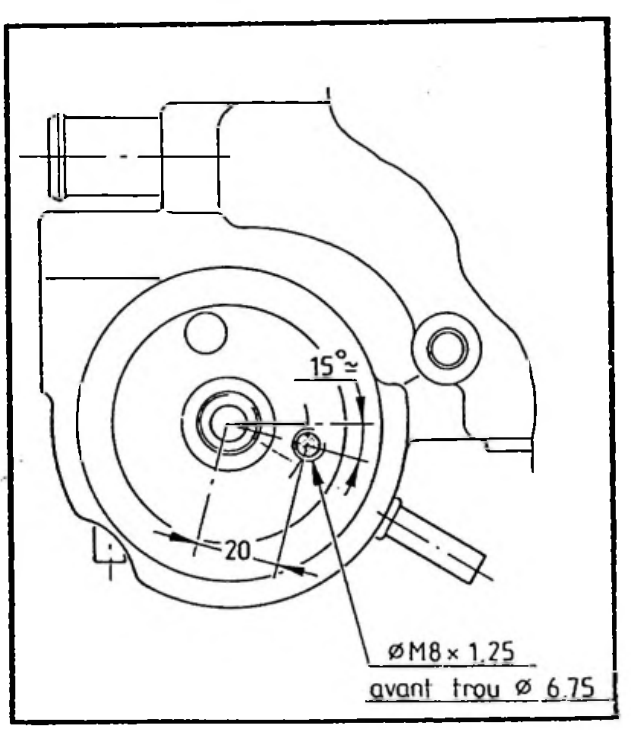

Temps facturable : 1H60

CITROËN
DIVISION APRÈS-VENTE
TECHNIQUE APRÈS-VENTE

INFO'RAPID

AX 1

Responsables des Ateliers

CE - SUCC - FILIALES

CONCERNE :

AX GT INJECTION
AX 14 INJECTION

Allumage

N° 46

Le 31 Janvier 1991

CE DOCUMENT EST A CLASSER DANS : **RECUEIL DE NOTES N° MAN 008920**

1115

« COPIE A MESSIEURS LES AGENTS »
(SECONDE DIFFUSION AU RESEAU PRIMAIRE)

Erratum à la Note Technique AX (1) N° 44 en page 2 :

Bougies d'allumage

Lire :

- **EYQUEM** RFC 52 LS *(au lieu de EYQUEM FC52LS).*
- **CHAMPION** RC9 YCC *(au lieu de CHAMPION C9YCC).*

Bougies d'allumage comportant un élément résistant faisant office d'antiparasite.

CITROËN *DIVISION APRÈS-VENTE* *TECHNIQUE APRÈS-VENTE*	**NOTE TECHNIQUE**	**AX** **1**
APPLICATION : ***TOUS PAYS***	*CONCERNE :* ***CITROËN AX DIESEL*** ***Equipement d'injection "BOSCH"***	***N° 47***
DIFFUSION : ***TOUS PAYS***		*Le 19 Juillet 1991*
CE DOCUMENT EST A CLASSER DANS : ***RECUEIL DE NOTES N° MAN 008920***		1306

Depuis **Juillet 1991**, **Numéro d'Organisation PR : 5348**, les **CITROËN AX DIESEL** sont équipées en seconde possibilité d'un équipement d'Injection **BOSCH**.

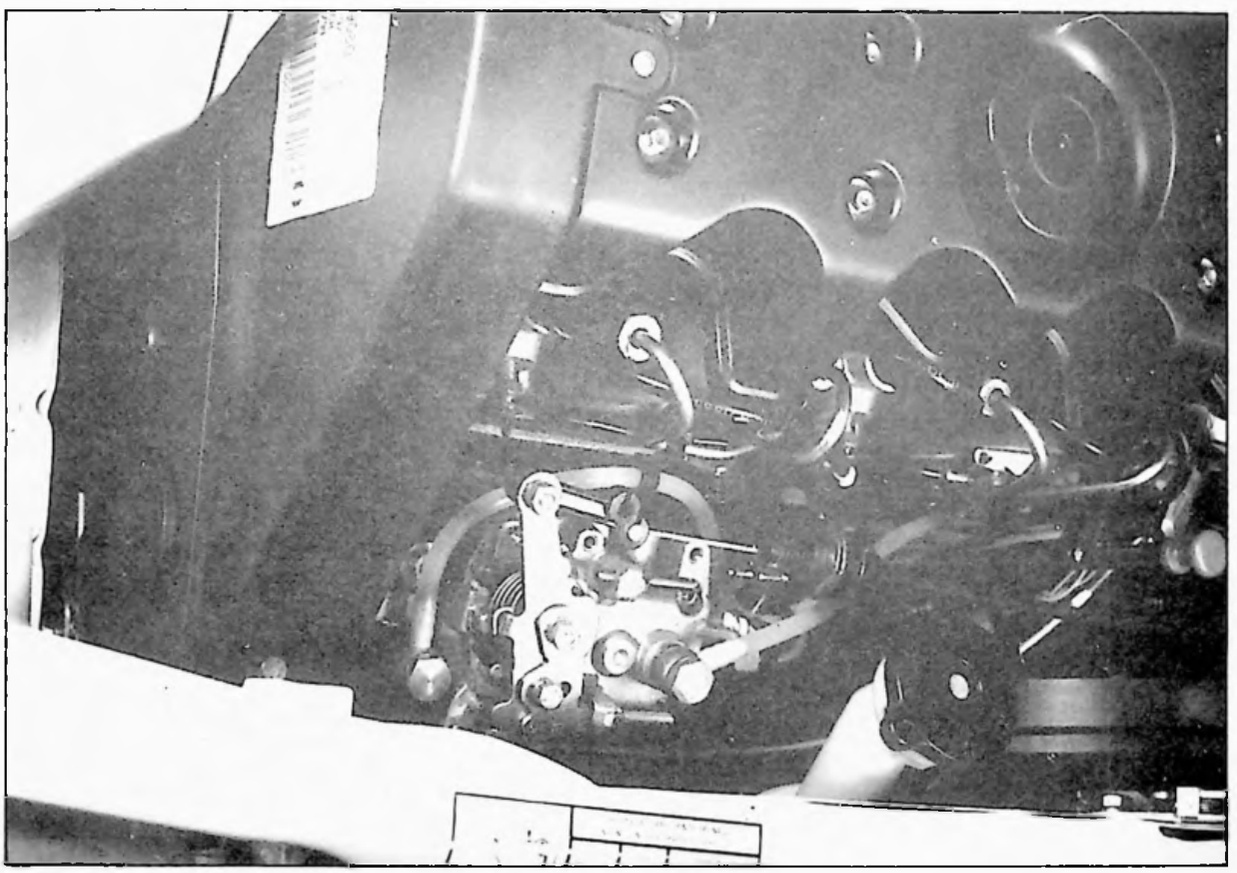

91-548

• DESCRIPTION

Pompe :

- Pompe d'injection BOSCH **type VE.R 311 - TUD 200**
- Poulie d'entraînement, spécifique.
- Support de pompe inchangé : support acceptant indifféremment le montage des deux systèmes d'injection (BOSCH-LUCAS).
- Câble de la commande de ralenti, rallongé.

Injecteurs :

- Porte injecteurs
- Injecteurs BOSCH **type KCA 17542 – 130 bars.** Tuyauteries spécifiques.

Particularité de la pompe BOSCH - Type VE.R 311 version TUD 200 :

Pompe comportant un accélérateur hydraulique de démarrage à froid (surcaleur) à commande électro-thermique.

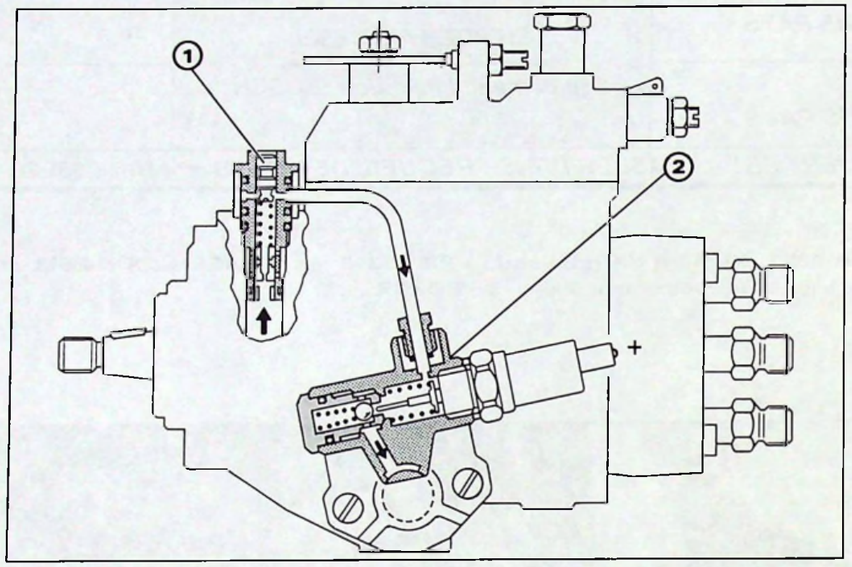

Z 14-47

- *Rôle* : augmenter la pression interne de la pompe en agissant sur le piston du variateur d'avance afin de corriger le point d'injection, suivant le sens (avance) à bas régime au démarrage.

- *Fonctionnement* :

  – **Moteur froid** : La pression interne de la pompe, déterminée par la soupape modulatrice **(1)** en fonction du régime de rotation du moteur, est importante.

  – **Moteur chaud** : L'élément électrothermique **(2)** ouvre la soupape de maintien de la pression – Le carburant s'écoule sans pression, la régulation s'effectuant par la seule soupape modulatrice.

• PIÈCES DE RECHANGE

DÉSIGNATION DES PIÈCES	N° P.R.
Pompe d'injection	96 065 166
Pignon d'entraînement	96 075 025
Faisceau de tuyaux	96 065 178
Injecteur	96 036 730
Porte-injecteur	93 501 092
Boîtier de sortie d'eau avec commande de ralenti	95 655 356 80

• RÉPARATION :

• Caractéristiques - Réglages

Calage de la pompe	PMH moteur/0,80 mm piston pompe
Régime de ralenti	750 à 800 tr/mn
Régime du ralenti accéléré	850 à 900 tr/mn
Réglage du débit résiduel	+ 10 à 30 tr/mn du régime
Régime de régulation (à vide)	5500 tr/mn

• Calage de la pompe

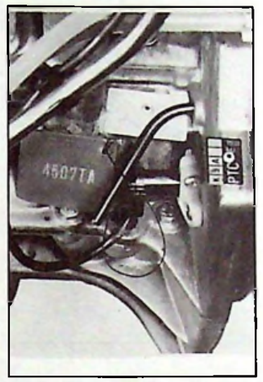

88-3487

91-550

Mode opératoire

– *Moteur*

Piger le moteur à son point de calage au PMH cylindre N° 4 :

- volant moteur à l'aide de l'outil 4507-T.A
- poulie d'arbre à cames à l'aide d'une vis M7 x 100.

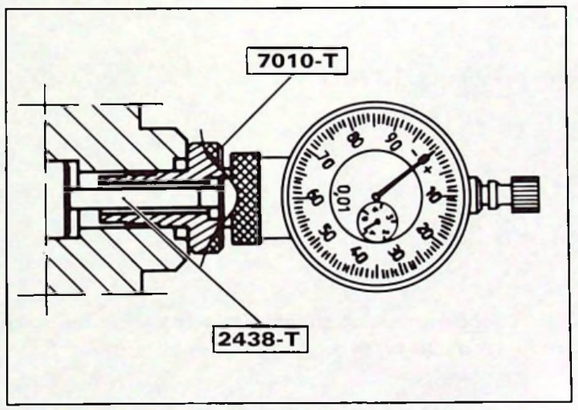

V 14-31

– *Pompe*

- Après dépose du bouchon, mettre en place le comparateur et l'étalonner au Point Mort Bas du piston.
- Basculer le corps de la pompe jusqu'à obtenir une levée de **0,80 mm**.
- Serrer la pompe.

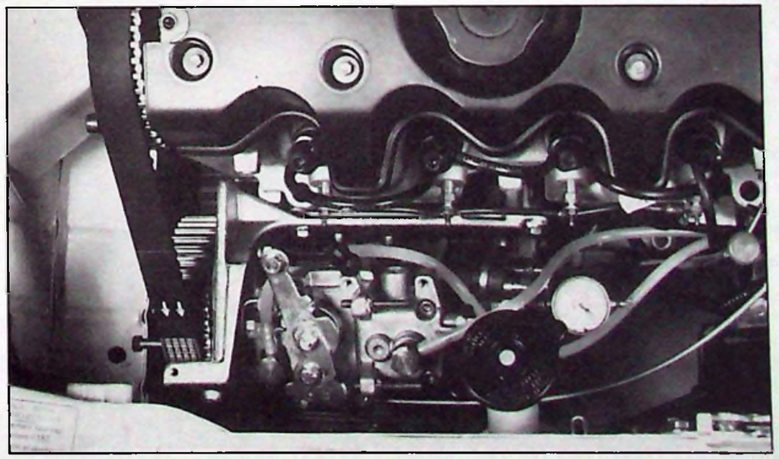

91-547

• Contrôle - Réglage des commandes

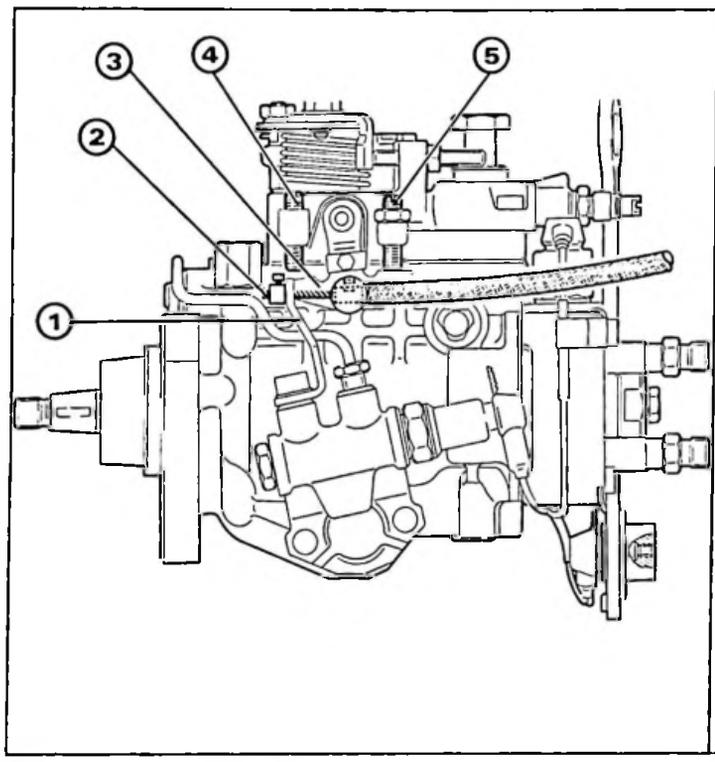

Z 14-46

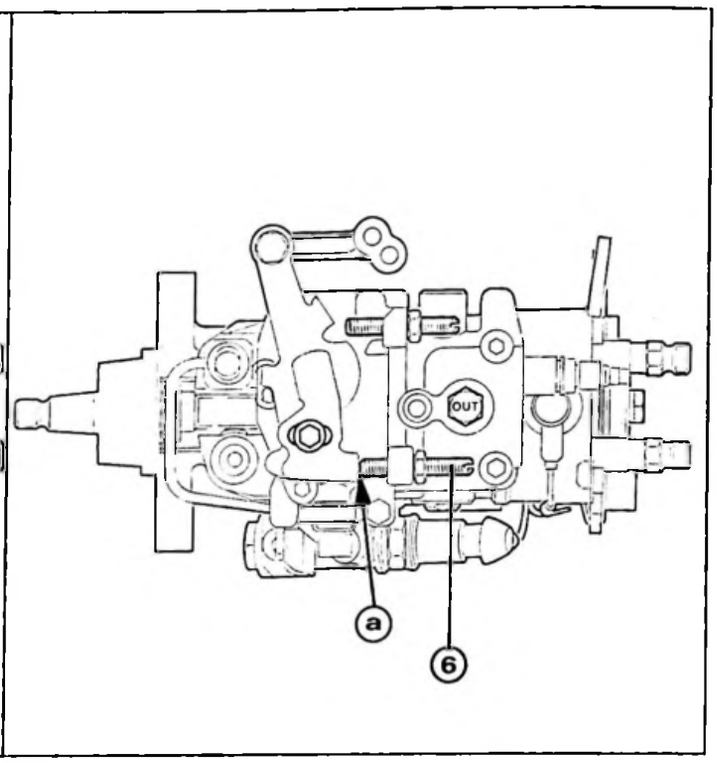

Z 14-45

– Moteur froid

- *Contrôle-réglage de la commande de ralenti accéléré* :

  Tirer le câble **(2)** ;
  Mettre le levier **(3)** en appui sur la vis de réglage de ralenti accéléré **(4)** ;
  Serrer le serre-câble en appui sur la patte **(1)**.

– Moteur chaud

- *Réglage du ralenti* :

  Régler le régime entre 750 et 800 tr/mn à l'aide de la vis **(5)**.

- *Réglage du débit résiduel* : (anti-calage)

  Engager une cale de 0,5 mm en **(a)** entre le levier d'accélérateur et sa vis butée **(6)** – Régler la vis afin d'obtenir un régime **supérieur compris entre 10 et 30 tr/mn** au régime de ralenti.

CITROËN *DIVISION APRÈS-VENTE* *TECHNIQUE APRÈS-VENTE*	**INFO'RAPID**	**AX** 1
Responsables des Ateliers *CE - SUCC - FILIALES*	*CONCERNE :* **CITROËN AX 11 INJECTION** ***Injection monopoint*** ***Moteur HDZ (TU1M)***	**Nº 48** ***Le 25 Juillet 1991***
CE DOCUMENT EST A CLASSER DANS :	**RECUEIL DE NOTES Nº MAN 008920**	1323

CONSTATATION : Démarrage à froid difficile lorsque la température extérieure est inférieure à 0º C.

REMEDE : Monter un faisceau interface **Nº PR 96 144 597** sur la thermistance d'eau ➡ (information température moteur pour le calculateur d'injection)

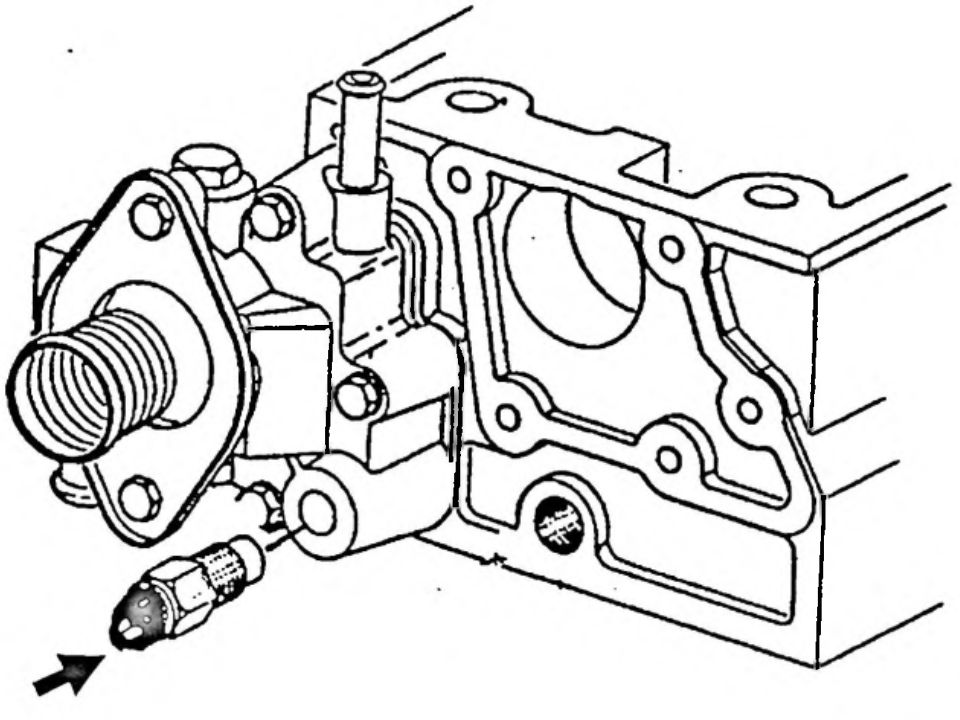

Assurez-vous du positionnement correct du faisceau afin d'éviter tout contact avec son environnement.

Lors de tous passages en atelier de ce type de véhicule , nous vous demandons de monter le faisceau interface **Nº PR 96 144 597.**

NOTA :

Sur les véhicules AM 92, supprimer sur le faisceau interface (connecteur sonde). Le détrompage supérieur (connecteur vue de face)

CITROËN
DIVISION APRÈS-VENTE
TECHNIQUE APRÈS-VENTE

INFO'RAPID

AX 1

Responsables des Ateliers

CE - SUCC - FILIALES

CONCERNE :
CITROËN AX DIESEL TT

MOTEUR K9A

Nº 49

Le 29 Juillet 1991

CE DOCUMENT EST A CLASSER DANS : RECUEIL DE NOTES Nº MAN 008920

1335

En cas d'échange du joint de culasse, nous vous demandons de monter le nouveau joint **ELRING**
Nº PR 96 132 009

Les conditions de montage ne sont pas modifiées.

Rappel de la gamme de serrage culasse (extrait du **Manuel de Réparation** 008921 ou **BRE** 098929).

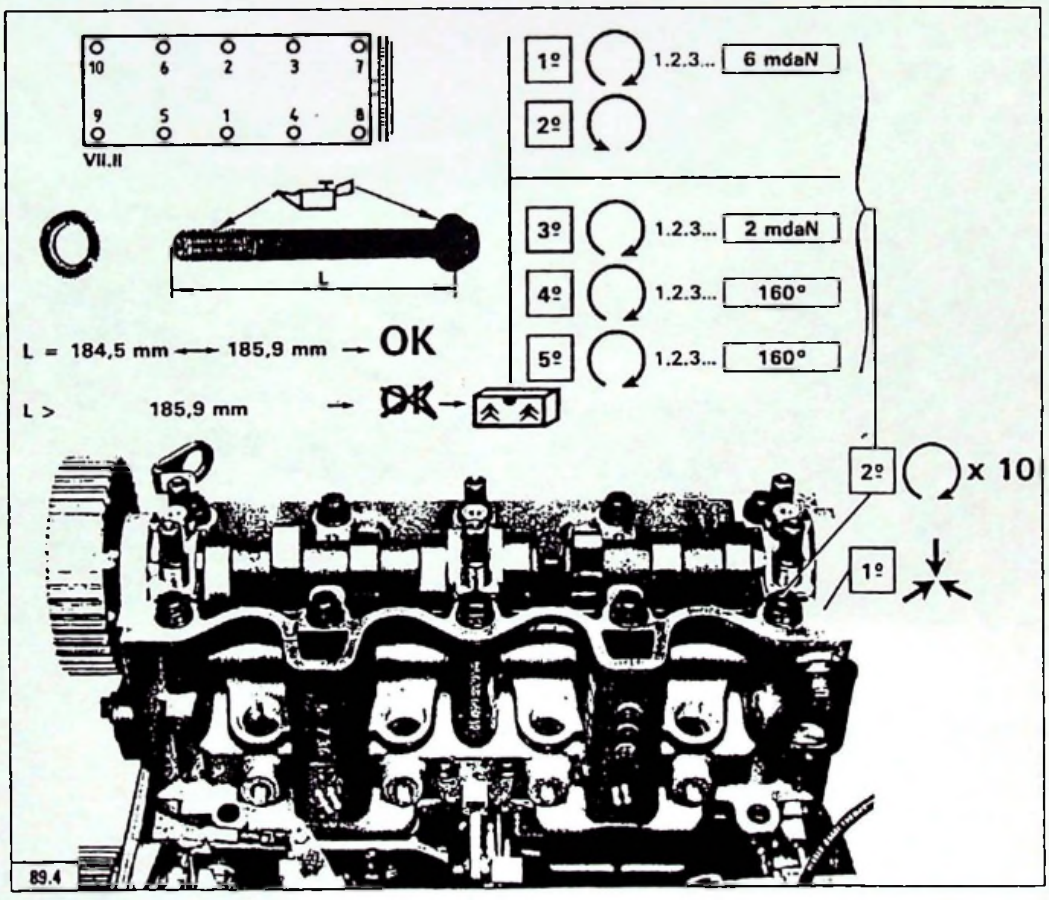

CITROËN
DIVISION APRÈS-VENTE
TECHNIQUE APRÈS-VENTE

INFO'RAPID

AX **1**

Responsables des Ateliers

CE - SUCC - FILIALES

CONCERNE :
CITROËN AX 10 et 11

Carburateur Solex
Repères 411 et 412

Nº 50

Le 31 Juillet 1991

CE DOCUMENT EST A CLASSER DANS **RECUEIL DE NOTES Nº MAN 008920** 1301

CONSTATATION : A-coups en roulage ville.
A-coups au démarrage à chaud.

DIAGNOSTIC : Percolation.

REMEDE : **Se procurer aux Pièces de Rechange Commerce :**

. 1 Collecteur d'entrée d'air :	**Réf. Nº 96 012 261**
. 1 Etouffoir :	**Réf. Nº 95 618 438**
. 1 Gicleur (46) :	**Réf. Nº 94 01 410 358**
. 1 Gicleur (42):.....	**Réf. Nº 95 608 890**
. 1 Clip :	**Réf. Nº 92 550 104**
. 1 Protecteur :	**Réf. Nº 96 023 992**
. 1 Manchon **RAYCHEM** :.....	**Réf. Nº ZCP 830 135 A**
. 1 Fil électrique :	**Réf. Nº ZC 9 003 733 U**

- Poser le collecteur **(1)** d'entrée d'air.
- Déposer le gicleur de ralenti, puis vérifier sa valeur, choisir l'un des deux gicleurs le plus proche, et l'emboîter sur l'étouffoir **(2)**.
- Visser l'étouffoir puis le raccorder électriquement à l'aide d'un fil de 500 mm sur la borne 3 de la bobine en utilisant le manchon **RAYCHEM** (réaliser un Y).
- Régler le ralenti à **750 tr/mn CO : 0,8 à 1,2 % et CO2 : > 9 %**

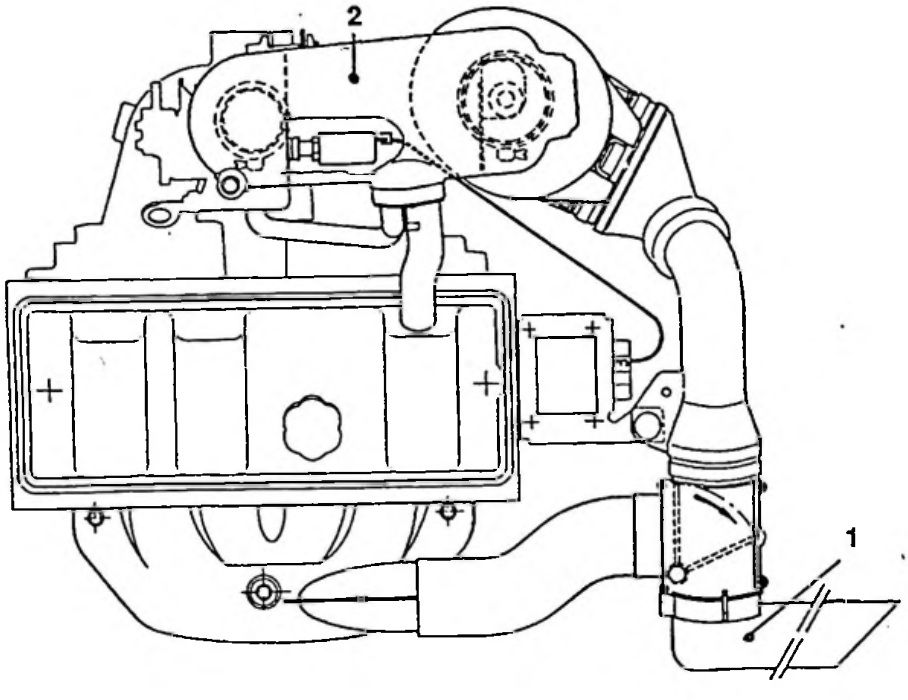

CITROËN *DIVISION APRÈS-VENTE* *MÉTHODES TECHNIQUES*	**INFO'RAPID**	**AX 1**
Responsables des Ateliers ***CE - SUCC - FILIALES***	*CONCERNE :* ***CITROËN AX GTI*** ***Allumage***	***N° 52*** *Le 4 Février 1992*
CE DOCUMENT EST A CLASSER DANS : ***RECUEIL DE NOTES N° MAN 008920***		1445

« COPIE A MESSIEURS LES AGENTS »

Erratum aux « Notes Techniques AX »

– AX (0) N° 24 en page 10

– AX (1) N° 51 en page 1

BOUGIES D'ALLUMAGE

Lire

– **EYQUEM RFC 58LS3** (*au lieu de EYQUEM FC 62LS3*).
N° PR 96 073 353 (*au lieu de 96 039 962*).

CITROËN *DIVISION APRÈS-VENTE* *MÉTHODES TECHNIQUES*	**NOTE TECHNIQUE**	**AX 1**
APPLICATION : ***SUISSE - ALLEMAGNE AUTRICHE***	*CONCERNE :* ***CITROËN AX DIESEL*** ***Motorisation dépolluée***	**N° 53**
DIFFUSION : ***TOUS PAYS***		*Le 28 Février 1992*
CE DOCUMENT EST A CLASSER DANS : ***RECUEIL DE NOTES N° MAN 008920***		1447

CITROËN AX DIESEL DÉPOLLUÉE

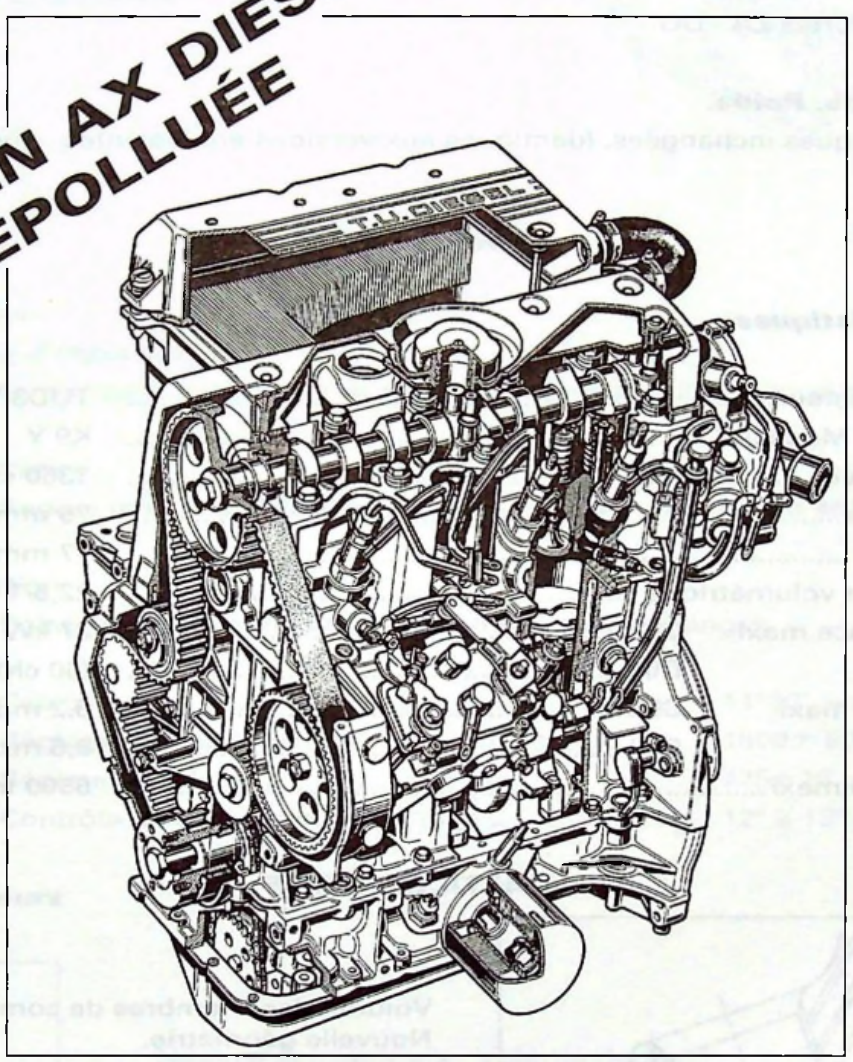

88-256-2

SOMMAIRE

MECANIQUE

1. MOTEUR Pages

1.1. Caractéristiques 2

1.2. Culasse 2

1.3. Alimentation 3

1.4. Echappement 4

La **CITROËN AX DIESEL** « Dépolluée » est commercialisée en ALLEMAGNE, AUTRICHE et en SUISSE.

Ce véhicule répond tout particulièrement aux nouvelles normes relatives aux émissions de **CO, HC,** et **NOx.**

- Les **CO** *(oxydes de carbone)* et les **HC** *(hydrocarbures)* seront oxydés au moyen d'un pot catalytique à deux voies.
- Les **NOx** *(oxydes d'azote)* seront, compte tenu de la petite cylindrée du moteur et de leur faible teneur, réduits par un réaménagement de la culasse, et de l'injection dispensant le moteur d'une installation E.G.R.

CARACTÉRISTIQUES GÉNÉRALES

Nouvelles désignations aux Mines.
Version 3 Portes ZA - DF
Version 5 Portes ZA - DG

Dimensions. Poids.
Caractéristiques inchangées. Identiques aux versions équivalentes « non dépolluées ».

MECANIQUE

1. MOTEUR

1.1. Caractéristiques

Type moteur		TUD3 Y
Repère Médaille		K9 Y
Cylindrée		1360 cm3
Alésage		75 mm
Course		77 mm
Rapport volumétrique		22,5/1
Puissance maxi	CEE	37 kW à 5000 tr/mn
	DIN	(50 ch)
Couple maxi	CEE	8,2 mdaN à 2500 tr/mn
	DIN	8,5 mkg
Régime maxi		5500 tr/mn

1.2. Culasse

PARTICULARITÉS

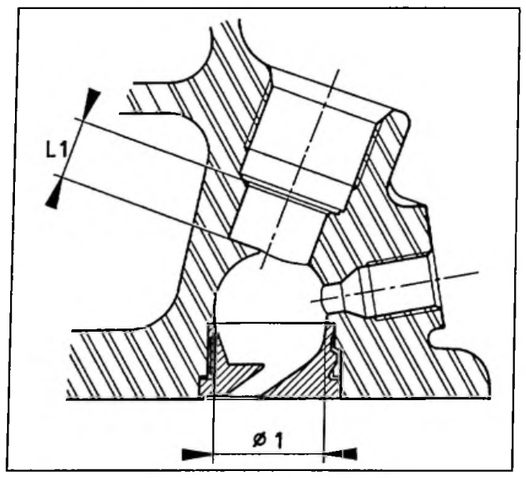

Z11-8

Volume des chambres de combustion modifié.
Nouvelle géométrie.
Ø 1 augmenté - **Ø = 23 mm** (*au lieu de 22 mm*).

Nouvelle implantation de l'injecteur.
L1 = 12,3 mm (*au lieu de 13,5 mm*).

MECANIQUE

Identification de la culasse :

X = TUD3 (K9A) Série
⊗ = TUD3 Y (K9Y) "Dépolluée"

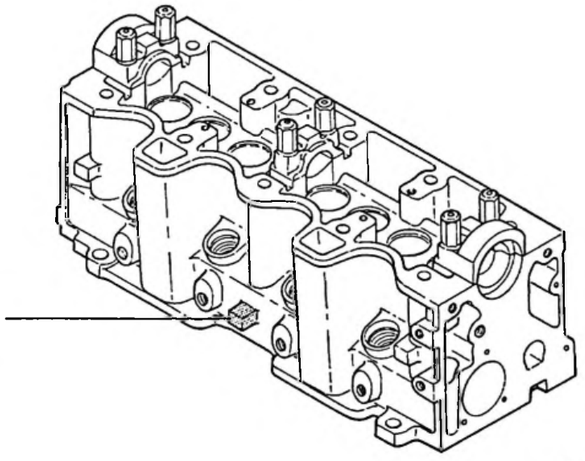

Z 11-7

1.3. Alimentation

1.3.1. Pompe d'injection

Nouvelle pompe d'injection "LUCAS" - Loi d'avance automatique modifiée.

Identification

Repère médaille TUD100 Type R 8443 B **970** (*au lieu de 461*)

Réparation

Point de calage et réglage des commandes inchangés.

Rappel :

Calage	11°30' avant le PMH
Réglage du débit résiduel (anti-calage)	1600 ± 50 tr/mn
Régime de ralenti	775 ± 25 tr/mn
Contrôle du calage en dynamique	12° à 13° à 750 tr/mn

1.3.2. Injecteurs

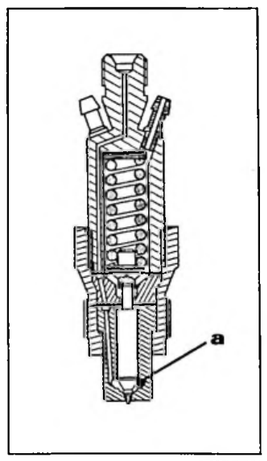

BX 14.10

Nouveaux injecteurs - Volume du "sac" réduit en **(a)** - Tarage inchangé $125 \pm^{5}_{0}$ bars

Type : **RDNOSDC 6880 C**

1.4. Echappement

Nouvelle ligne d'échappement :

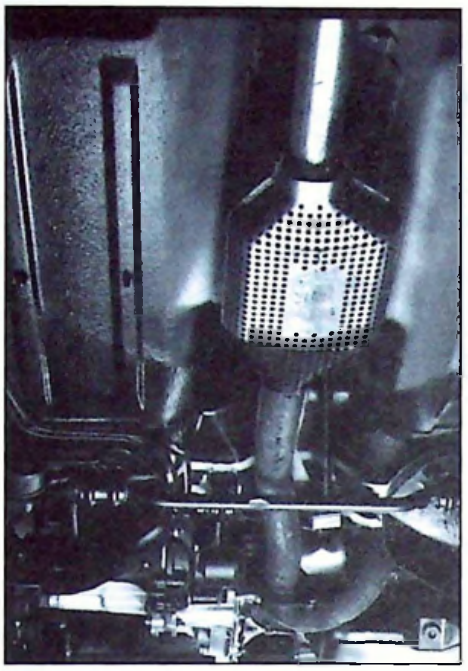

92-19

– à l'avant :

Pot catalytique à deux voies (CO - HC).
Repère : **TR PSA K 041**
Pot d'oxydation comportant une imprégnation spécifique.
Tubes de liaison "INOX"

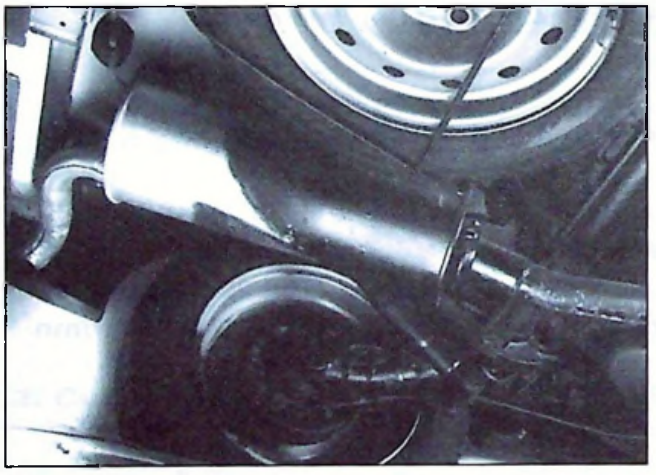

92-20

– à l'arrière :

Silencieux inchangé.
Identique à celui des versions "Série"
Repère : **PSA 4043**

CITROËN *DIVISION APRÈS-VENTE* *MÉTHODES TECHNIQUES*	**NOTE TECHNIQUE**	**AX (1)**
APPLICATION : **TOUS PAYS**	*CONCERNE :* **CITROËN AX TT** **Moteurs**	**N° 54**
DIFFUSION : **TOUS PAYS**		*Le 30 Avril 1992*
CE DOCUMENT EST A CLASSER DANS : **RECUEIL DE NOTES N° MAN 008920**		1493

ANNULE ET REMPLACE « LA NOTE TECHNIQUE » AX (1) N° 54 DU 28 FÉVRIER 1992

Depuis **Février 1992**, le jeu de fonctionnement aux paliers de vilebrequin des moteurs TU est modifié.

Il est compris entre **0,023 mm et 0,048 mm** (*au lieu de 0,023 mm et 0,083 mm*).

La réduction des jeux est obtenue par la création de **trois classes** de demi-coussinets d'épaisseurs différentes disposés **côté chapeaux de paliers inférieurs**.

1. SÉLECTIONS DES CLASSES

1.1. 1ère possibilité

La sélection s'effectue au moyen de repères situés sur le vilebrequin et le carter-cylindres côté distribution.

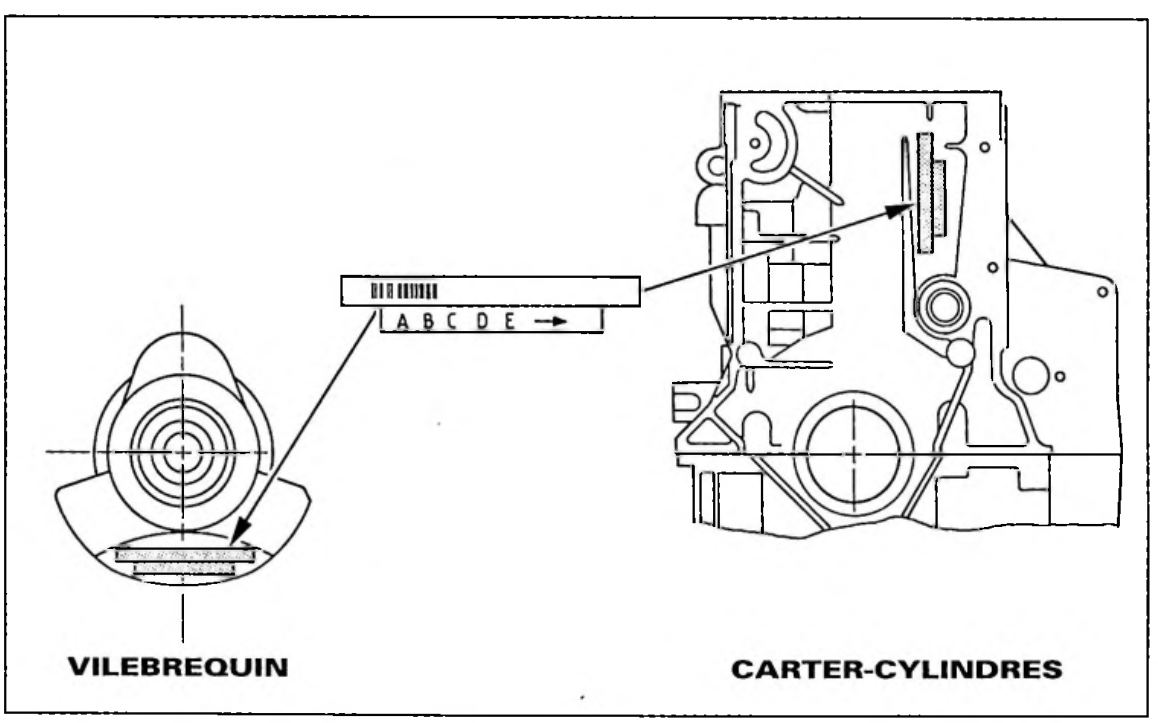

Z 12-29

Identification

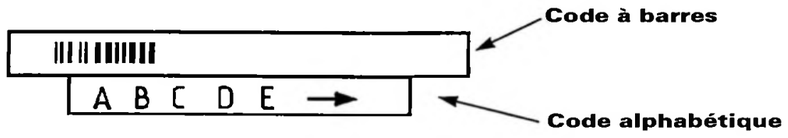

Z 12-9

- **Code à barres :** Utilisé exclusivement en Usine.
- **Code alphabétique :** Utilisé en « Après-Vente »
  - Cinq lettres alignées, permettent en se référant au tableau ci-dessous de sélectionner les demi-coussinets inférieurs à monter.
  - La première lettre indiquant le **palier N° 1** (*côté volant moteur*). La cinquième lettre côté flèche indique le **palier N° 5** (*côté distribution*).

Sélection des demi-coussinets

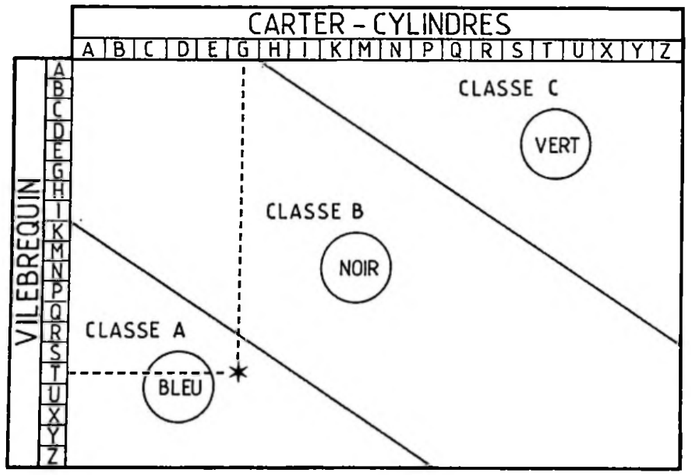

Z 12-30

Mode opératoire :

Relever en ordre les lettres de chaque palier du vilebrequin ainsi que celles du carter- cylindres, puis les conjuguer sur le tableau pour déterminer la classe du **demi-coussinet inférieur** à monter.

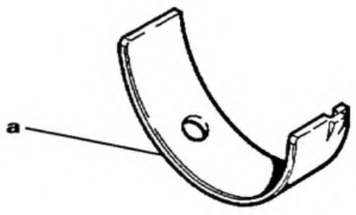

Z 12-32

Un repère de peinture sur la tranche du demi-coussinet en **(a)** permet d'identifier sa classe.

Exemple : Première lettre du vilebrequin **« T »** et celle du carter-cylindres **« G ».**
Le demi-coussinet inférieur du palier **N°1** sera de **classe A (Bleu).**

RAPPEL :

Les demi-coussinets supérieurs seront toujours de classe B (Noir).

• TABLEAU DES DEMI-COUSSINETS

	Demi-coussinet (Repère)	Classe	Moteurs TU Aluminium Épais.	(Essence)	(Diesel)*	Moteur TU Fonte Épais.	(Essence)
Demi-Coussinets Supérieurs	Lisse (Noir) Rainuré (Noir)	**B**	1,835 mm	95 644 396 95 644 399		1,858 mm	96 139 290 96 139 293
Demi-Coussinets Inférieurs	Lisse (Bleu) Rainuré (Bleu)	**A**	1,823 mm	95 644 395 95 644 398		1,844 mm	96 139 289 96 139 292
	Lisse (Noir) Rainuré (Noir)	**B**	1,835 mm	95 644 396 95 644 399	– –	1,858 mm	96 139 290 96 139 293
	Lisse (Vert) Rainuré (Vert)	**C**	1,848 mm	95 644 397 95 644 400	– –	1,869 mm	96 139 291 96 139 294

* Demi-coussinets inférieurs limités à la seule classe A (Bleu).

1.2. 2ème possibilité

Lorsque le vilebrequin ou le carter-cylindres ne comporte pas de repère d'identification, la sélection des demi-coussinets inférieurs s'effectue au moyen d'une jauge plastique « PLASTIGAGE » distribuée par le Service des Pièces de Rechange sous la référence **OUT 30 4133.T.**

L'emploi de demi-coussinets de classe A (Bleu), permet d'effectuer la mesure.

Mode opératoire :

- Poser **cinq demi-coussinets supérieurs** classe B (Noir) côté carter-cylindres.
- Poser le vilebrequin - Enlever toute trace d'huile.
- Poser **cinq demi-coussinets inférieurs** classe A (Bleu) à l'intérieur des chapeaux de paliers.

Z 12-32

- Couper cinq morceaux de jauge plastique à la largeur des demi-coussinets.
- Ouvrir les enveloppes papier - en extraire les fils plastique.

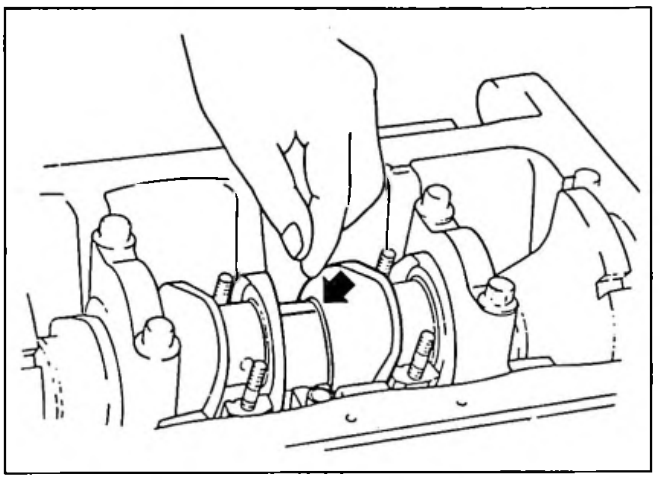

Z 12-33

– Poser un fil plastique sur chacune des portées du vilebrequin.

– Poser les chapeaux de paliers.

– Serrer en ordre et au couple de serrage les vis des paliers.

(*Ne pas tourner le vilebrequin durant l'opération.*)

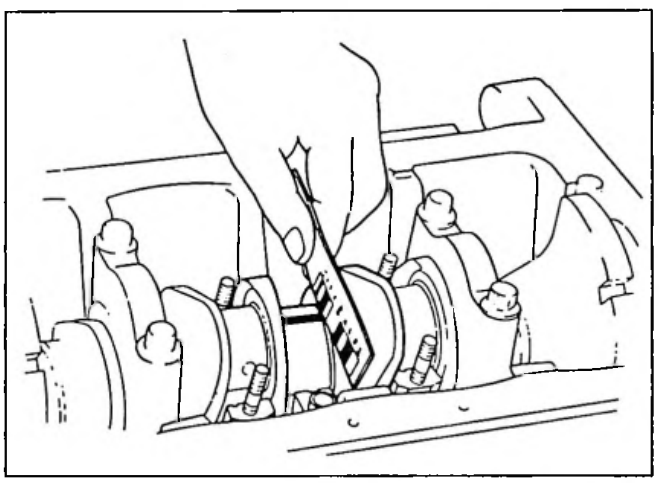

Z 12 33

– Déposer les chapeaux paliers.

– Comparer chaque largeur du fil plastique aplati à son point le plus large avec les graduations figurant sur les enveloppes papier (Graduation en mm).

Nota :

La mesure pouvant s'effectuer sur le vilebrequin ou le demi-coussinet selon l'adhérence des portées.

Déterminer la classe des demi-coussinets inférieurs à monter en se référant au tableau ci-dessous.

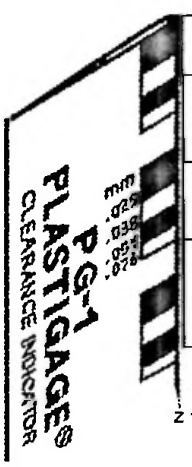

Z 12-32

MESURES	DEMI-COUSSINETS INFÉRIEURS À MONTER		
0,025 mm	Classe A	(Bleu)	Jeu à obtenir : 0,023 mm à 0,048 mm (*Rappel*)
0,038 mm	Classe B	(Noir)	
0,051 mm 0,076 mm	Classe C	(Vert)	

– Après montage des demi-coussinets inférieurs d'épaisseur définitive, contrôler les jeux en appliquant à nouveau la méthode pré-citée.

– Placer en réserve dans le coffret de remise en état moteur pour applications ultérieures les demi-coussinets inférieurs de classe A (Bleu) non utilisés.

Dépannage :

En cas de défaillance des moyens de mesure : monter des demi-coussinets inférieurs de la classe A (Bleu).

CITROËN *DIVISION APRÈS-VENTE* *MÉTHODES TECHNIQUES*	**NOTE TECHNIQUE**	**AX 1**
APPLICATION : ***TOUS PAYS***	*CONCERNE :* ***CITROËN AX TT*** ***Moteur***	**N° 54**
DIFFUSION : ***TOUS PAYS***		*Le 28 Février 1992*
CE DOCUMENT EST A CLASSER DANS : ***RECUEIL DE NOTES N° MAN 008920***		1424

Depuis **Novembre 1991**, le jeu de fonctionnement aux paliers de vilebrequin des moteurs TU est modifié.

Il est compris entre **0,023 mm et 0,048 mm** (*au lieu de 0,023 mm et 0,083 mm*).

La réduction des jeux est obtenue par la création de **trois classes** de demi-coussinets d'épaisseurs différentes **côté chapeaux de paliers inférieurs**.

1. SÉLECTIONS DES CLASSES

1.1. 1ère possibilité

La sélection s'effectue au moyen de repères situés sur le vilebrequin et le carter-cylindres côté distribution.

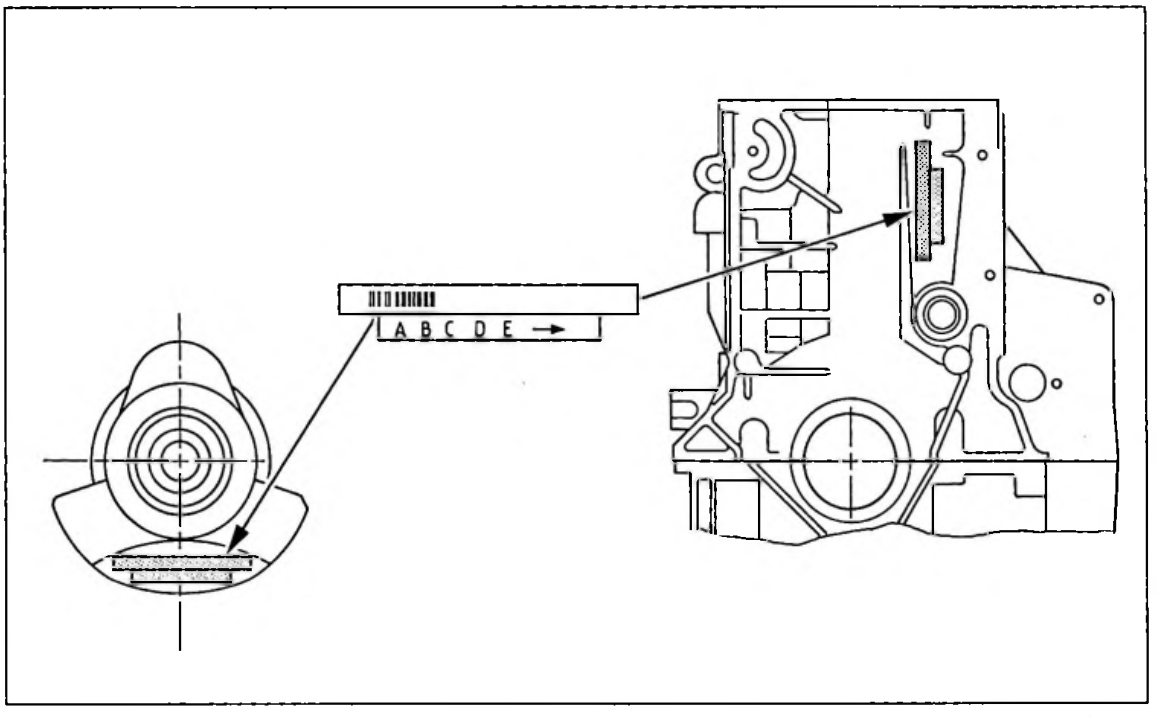

Z 12-29

Identification

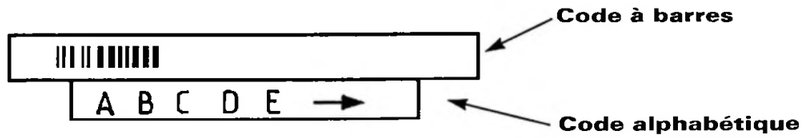

Z 12-9

- **Code à barres :** Utilisé exclusivement en Usine.
- **Code alphabétique :** Utilisé en « Après-Vente »
  - Cinq lettres alignées, permettent l'identification des coussinets à monter, en se référant au tableau ci-dessous.
  - La première lettre indiquant le **palier N° 1** (*côté volant moteur*) alors que la flèche indique **le côté distribution.**

Sélection des coussinets

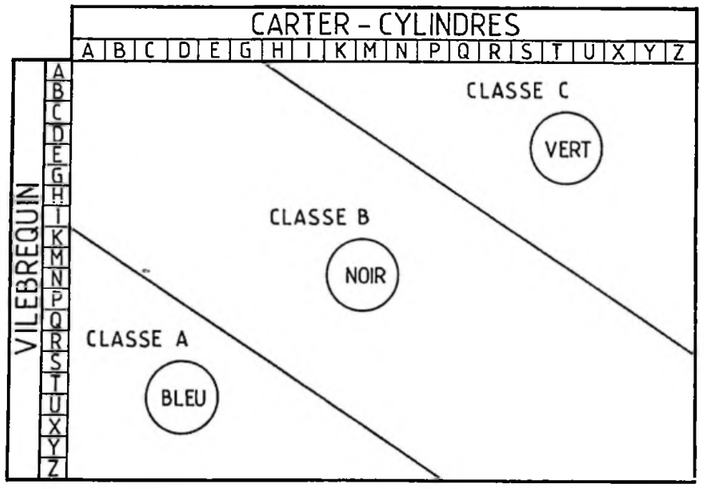

Z 12-30

Mode opératoire :

Relever dans l'ordre les lettres de chaque palier du vilebrequin ainsi que celles du carter- cylindres, puis les conjuger sur le tableau pour déterminer la classe du coussinet inférieur à monter.

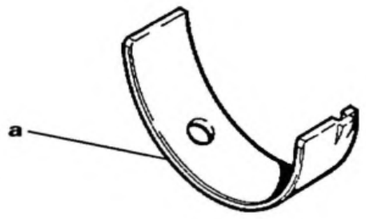

Z 12-32

Un repère de peinture sur la tranche du demi-coussinet en **(a)** permet d'identifier sa classe.

Exemple : Première lettre du vilebrequin **« T »** et celle du carter-cylindres **« G ».**
Le demi-coussinet inférieur du palier **N°1** sera de **classe A (Bleu).**
Le demi-coussinet supérieur sera toujours de classe B (Noir).

• TABLEAU DES DEMI-COUSSINETS

	Demi-coussinet (Repère)	Classe	Épaisseur	Moteurs TU Aluminium (Essence)	(Diesel)*	Moteur TU Fonte (Essence)
Demi-Coussinets Supérieurs	Lisse (Noir)	B	1,858 mm	96 139 106		96 139 290
	Rainuré (Noir)			96 139 110		96 139 293
Demi-Coussinets Inférieurs	Lisse (Bleu)	A	1,844 mm	96 139 105		96 139 289
	Rainuré (Bleu)			96 139 109		96 139 292
	Lisse (Noir)	B	1,858 mm	96 139 106	–	96 139 290
	Rainuré (Noir)			96 139 110	–	96 139 293
	Lisse (Vert)	C	1,869 mm	96 139 107	–	96 139 291
	Rainuré (Vert)			96 139 111	–	96 139 294

* Limité à la seule classe A (Bleu).

1.2. 2ème possibilité

Lorsque le vilebrequin ou le carter-cylindres ne comporte pas de repère d'identification, la sélection des demi-coussinets s'effectue au moyen d'une jauge plastique « PLASTIGAGE » distribuée par le Service des Pièces de Rechange sous la référence **ZC OUT 30 4133.T.**

L'emploi de demi-coussinets de classe A (Bleu), permet d'effectuer la mesure.

Mode opératoire :

- Poser les demi-coussinets supérieurs classe B (Noir) côté carter-cylindres.
- Poser le vilebrequin - Enlever toute trace d'huile.
- Poser les demi-coussinets inférieurs classe A (Bleu) à l'intérieur des chapeaux de paliers.

Z 12-32

- Couper des morceaux de jauge plastique à la largeur des demi-coussinets.
- Ouvrir l'enveloppe - en extraire les fils plastique.

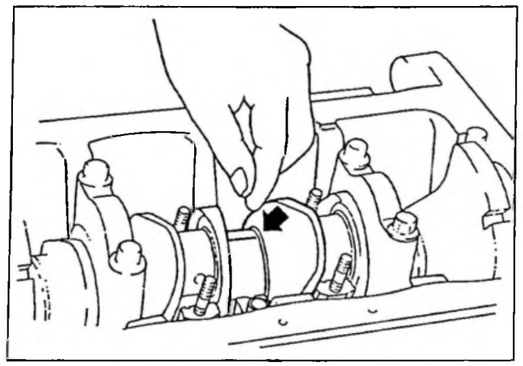

Z 12-33

– Poser les fils plastique sur les portées du vilebrequin.

– Poser les chapeaux de paliers.

– Serrer en ordre et au couple de serrage les vis des paliers.

(*Ne pas tourner le vilebrequin durant l'opération.*)

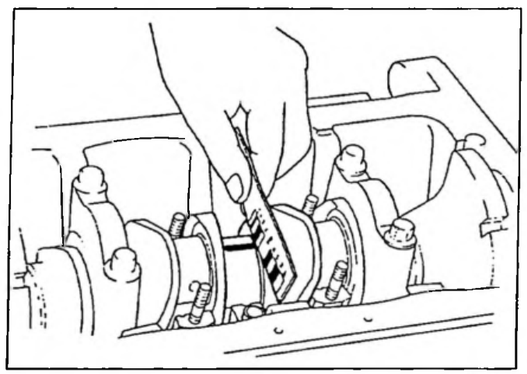

Z 12-33

– Déposer les chapeaux paliers.

– Comparer la largeur du plastigage aplati à son point le plus large avec les graduations figurant sur l'enveloppe (Graduation en mm).

Nota :

La mesure pouvant s'effectuer sur le vilebrequin ou le coussinet selon l'adhérence des portées.

Déterminer la classe des demi-coussinets à monter en se référant au tableau ci-dessous.

0,25 mm	Classe A	(Bleu)	Jeu à obtenir : 0,023 mm à 0,048 mm
0,38 mm	Classe B	(Noir)	
0,51 mm 0,76 mm	Classe C	(Vert)	

– Après montage des demi-coussinets d'épaisseur définitive, contrôler les jeux en appliquant à nouveau la méthode pré-citée.

– Placer en réserve dans le coffret de remise en état moteur pour applications ultérieures les demi-coussinets de classe A (Bleu) non utilisés.

Dépannage :

En cas de défaillance des moyens de mesure : monter des demi-coussinets inférieurs de la classe A (Bleu).

1.3. MOTEURS « RÉNOVÉS » - VILEBREQUINS « RECTIFIÉS »

La réduction des jeux s'applique également aux moteurs « rénovés » et vilebrequins « rectifiés ».

L'appairage s'effectuant au moyen de la jauge "PLASTIGAGE".

• TABLEAU DES DEMI-COUSSINETS POUR MOTEURS RÉNOVÉS

	Demi-coussinet (Repère)	Classe	Épaisseur	Moteurs TU Aluminium (Essence)	(Diesel)*	Moteur TU Fonte (Essence)
Demi-Coussinets Supérieurs	Lisse (Noir) Rainuré (Noir)	**Y**	1,985 mm	94 560 752 94 560 755		94 560 772 94 560 775
Demi-Coussinets Inférieurs	Lisse (Bleu) Rainuré (Bleu)	**Z**	1,973 mm	94 560 751 94 560 754		94 560 771 94 560 774
	Lisse (Noir) Rainuré (Noir)	**Y**	1,985 mm	94 560 752 94 560 755	– –	94 560 772 94 560 775
	Lisse (Vert) Rainuré (Vert)	**X**	1,998 mm	94 560 753 94 560 756	– –	94 560 773 94 560 776

* Limité à la seule classe Z (Bleu).

• TABLEAU DE DÉTERMINATION DES DEMI-COUSSINETS AU MOYEN DE LA JAUGE « PLASTIGAGE »

0,25 mm	Classe Z	(Bleu)	Jeu à obtenir : 0,023 mm à 0,048 mm
0,38 mm	Classe Y	(Noir)	
0,51 mm 0,76 mm	Classe X	(Vert)	

Dépannage :

En cas de défaillance des moyens de mesure : monter des demi-coussinets inférieurs de classe Z (Bleu).

CITROËN *DIVISION APRÈS-VENTE* *MÉTHODES TECHNIQUES*	**NOTE TECHNIQUE**	**AX 1**
APPLICATION : **TOUS PAYS**	*CONCERNE :* **CITROËN AX DIESEL** **Alimentation**	**N° 55**
DIFFUSION : **TOUS PAYS**		*Le 31 Mars1992*
CE DOCUMENT EST A CLASSER DANS : ***RECUEIL DE NOTES N° MAN 008920***		1471

Depuis **janvier 1992, les CITROËN AX DIESEL** sont équipées d'un dispositif de dégazage à carburant.

N° DE DÉPART MOTEUR : 241500

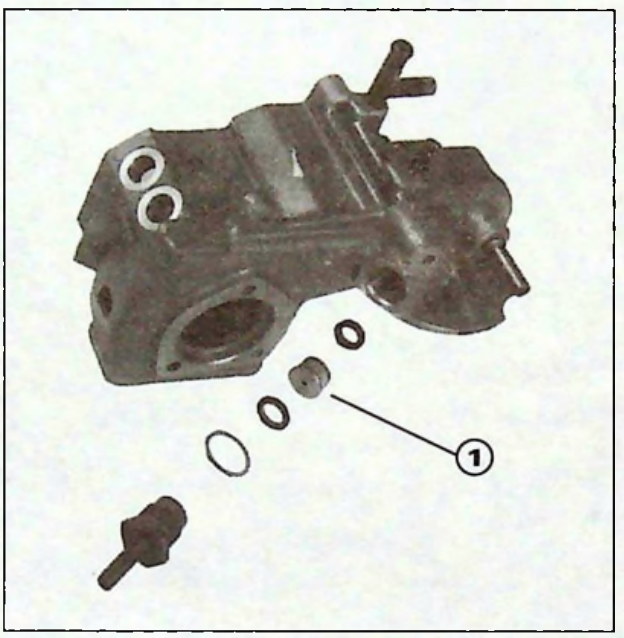

9299

Un bloc de dégazage en fritté **(1)** intégré au boîtier d'eau en sortie du circuit de refoulement de carburant, fractionne les bulles d'air en circulation ; ceci afin de stabiliser le moteur à son régime de rotation.

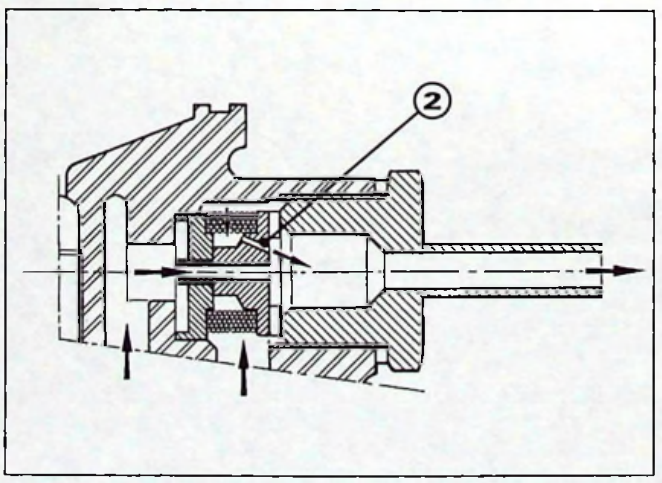

Z14-49

Fonctionnement

1) *Moteur à faible régime*

Le débit de carburant est faible.
Le Δ pression amont/aval du bloc de dégazage en fritté est faible. L'air reste en attente derrière le bloc de dégazage.

2) *Moteur à haut régime*

Le débit de carburant est élevé.
Le Δ pression amont/aval du bloc de dégazage en fritté entraîne l'air au travers de la cartouche. L'air fractionné s'écoule par le gicleur **(2).**

T.S.V.P. →

PIECES DE RECHANGE

DESIGNATION DES PIECES NOUVELLES	N° PR
Boîtier d'eau complet (équipement LUCAS)	**95 663 113 80**
Boîtier d'eau complet (équipement BOSCH)	**95 663 114 80**

REPARATION

Le montage d'un dégazeur à carburant, sur véhicules sortis antérieurement à cette modification est possible, à la condition de procéder au remplacement complet du boîtier d'eau.

CITROËN *DIVISION APRÈS-VENTE* *MÉTHODES TECHNIQUES*	**INFO'RAPID**	**AX 1**
Responsables des Ateliers *CE - SUCC - FILIALES*	*CONCERNE :* ***CITROËN AX GTi (Sans catalyseur)*** ***Ralenti instable***	**N° 56** *Le 11 Mars 1992*
*CE DOCUMENT EST A CLASSER DANS : **RECUEIL DE NOTES N° MAN 008920***		482

CONCERNE : Les véhicules **CITROËN AX GTi** équipés d'un calculateur repéré :

261 200 203 indice { **26 SA 0000** / **26 SA 1575**

CONSTATATION : Le moteur cale et a des difficultés à reprendre un régime de ralenti régulier après un redémarrage, moteur très chaud.

REMÈDE : 1°) Percer à la partie basse du papillon des gaz un trou de **Ø = 1,5 mm.**

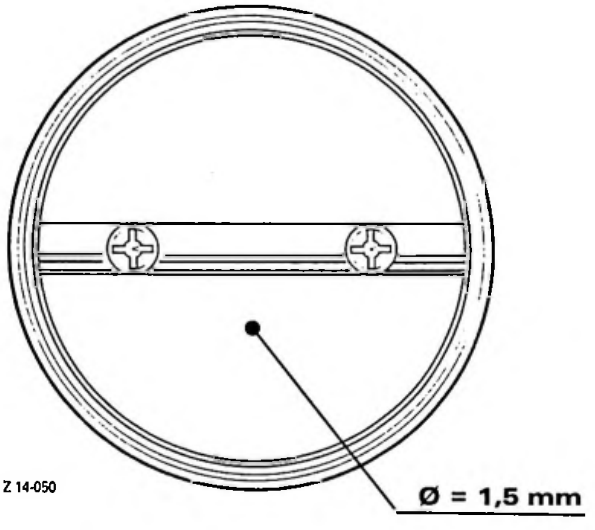

2°) Régler le **CO** à **2 %** (Attendre trois minutes, moteur au ralenti, avant d'effectuer le réglage).

CITROËN *DIVISION APRÈS-VENTE* *MÉTHODES TECHNIQUES*	**INFO'RAPID**	**AX 1**
Responsables des Ateliers *CE - SUCC - FILIALES*	*CONCERNE :* ***CITROËN AX DIESEL*** ***Moteur TUD 3***	**N° 57** *Le 23 Mars 1992*
CE DOCUMENT EST A CLASSER DANS : ***RECUEIL DE NOTES N° MAN 008920***		1489

« COPIE A MESSIEURS LES AGENTS »

CONSTATATION : Consommation d'huile.

REMÈDE : Monter un ensemble de segments :

GOETZE N° PR 95 666 793

NOTA : Dans les consommations d'huile, le couvre culasse est très rarement en cause. Une consommation par le couvre culasse se caractérise par un filtre à air imprégné d'huile.

CITROËN *DIVISION APRÈS-VENTE* *MÉTHODES TECHNIQUES*	**INFO'RAPID**	**AX 1**
Responsables des Ateliers *CE - SUCC - FILIALES*	*CONCERNE :* ***CITROËN AX DIESEL*** ***Consommation de liquide de refroidissement***	**N° 58** *Le Mars 1992*
CE DOCUMENT EST A CLASSER DANS : RECUEIL DE NOTES N° MAN 008920		

Concerne les véhicules équipés d'un détecteur de niveau minimum de liquide de refroidissement moteur :

Les deux listes opératoires suivantes indiquent ce qu'il est nécessaire de contrôler ou d'échanger sur les véhicules qui présentent des consommations de liquide de refroidissement moteur :

1° PREMIÈRE ALERTE TÉMOIN ENTRAINANT UNE VISITE CLIENT EN ATELIER :

- Contrôles du circuit de refroidissement moteur :
  - Enclenchement, déclenchement moto-ventilateur.
  - Sens de rotation moto-ventilateur.
  - Etanchéité circuit (durites, radiateur) par mise en pression du circuit à 1,5 bar.
- Mise à niveau, purge circuit et complément en liquide de refroidissement prêt à l'emploi

N° PR : ZC 9 866 193 U
ou **N° PR : ZC 9 866 194 U**

2° NOUVELLE ALERTE CLIENT MALGRÉ LES CONTRÔLES EFFECTUÉS CI-DESSUS :

T.S.V.P. –

- Après contrôle de l'étanchéité du circuit de refroidissement et du fonctionnement du moto-ventilateur ne montrant aucune défectuosité :

1° Procéder à la dépose de la culasse.

2° Contrôler la planéité de la culasse à l'aide d'une règle et d'un jeu de cales.

a) Si le défaut de planéité de la culasse **est inférieur à 0,06 mm,** effectuer les opérations ci-dessous :

- Contrôler l'état de la pompe à eau.
- Echange du joint de culasse avec **vis et rondelles sous tête des vis neuves.**
- Serrage culasse SÉRIE : dans l'ordre du serrage conventionnel vis par vis :

1er serrage	: 2 m.daN
2e serrage angulaire	: 160°
3e serrage angulaire	: 160

b) Si le défaut de planéité de la culasse est **compris entre 0,06 et 0,12 mm ;** procéder à la rectification du plan de joint de culasse et effectuer les opérations complémentaires du chapitre a :

c) Si le défaut de planéité de la culasse **est supérieur à 0,12 mm** procéder à l'échange du moteur.

- **PIÈCES DE RECHANGE**

DÉSIGNATION DES PIÈCES	N° P.R.
Joint de culasse « ERLING »	**96 132 009**
Vis de culasse	**96 003 915**
Rondelles sous tête des vis de culasse	**95 495 999**

CITROËN *DIVISION APRÈS-VENTE* *MÉTHODES TECHNIQUES*	**NOTE TECHNIQUE**	**AX 1**
APPLICATION : **TOUS PAYS**	*CONCERNE :* **CITROËN AX 10 TT** **Moteur TU9 (954 cm³)**	**N° 59**
DIFFUSION : **TOUS PAYS**		*Le 29 Mai 1992*
CE DOCUMENT EST A CLASSER DANS : ***RECUEIL DE NOTES N° MAN 008920***		1519

Depuis **Avril 1992**, l'angle de calage de l'arbre à cames des moteurs **TU 9** est modifié.

N° de départ moteur : 1053 070

MODIFICATION :

Arbre à Cames : Rainure de calage déplacée d'une valeur angulaire de 2°30' (Retard).

Identification

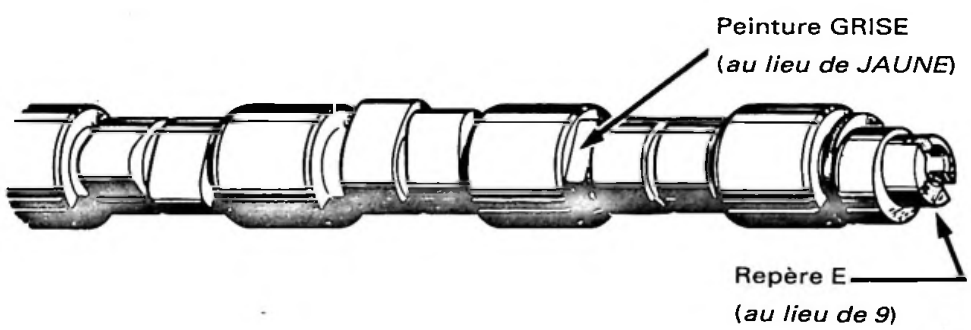

Z 12-5

PIÈCES DE RECHANGE

Désignation de la pièce nouvelle	N° PR
Arbre à Cames	**96 164 970 80**

RÉPARATION :

Arbre à Cames : La nouvelle pièce remplace l'ancienne.

CITROËN *DIVISION APRÈS-VENTE* *MÉTHODES TECHNIQUES*	**NOTE TECHNIQUE**	**AX 1**
APPLICATION : **TOUS PAYS**	*CONCERNE :* **CITROËN AX 11 INJECTION**	**N° 61**
DIFFUSION : **TOUS PAYS**	***Nouvel équipement d'Injection***	*Le 30 Juin 1992*
CE DOCUMENT EST A CLASSER DANS : ***RECUEIL DE NOTES N° MAN 008920***		1573

MAGNETI MARELLI

MOTEURS 1124 cm³ - TU1 M.Z
(HDZ et HDY)

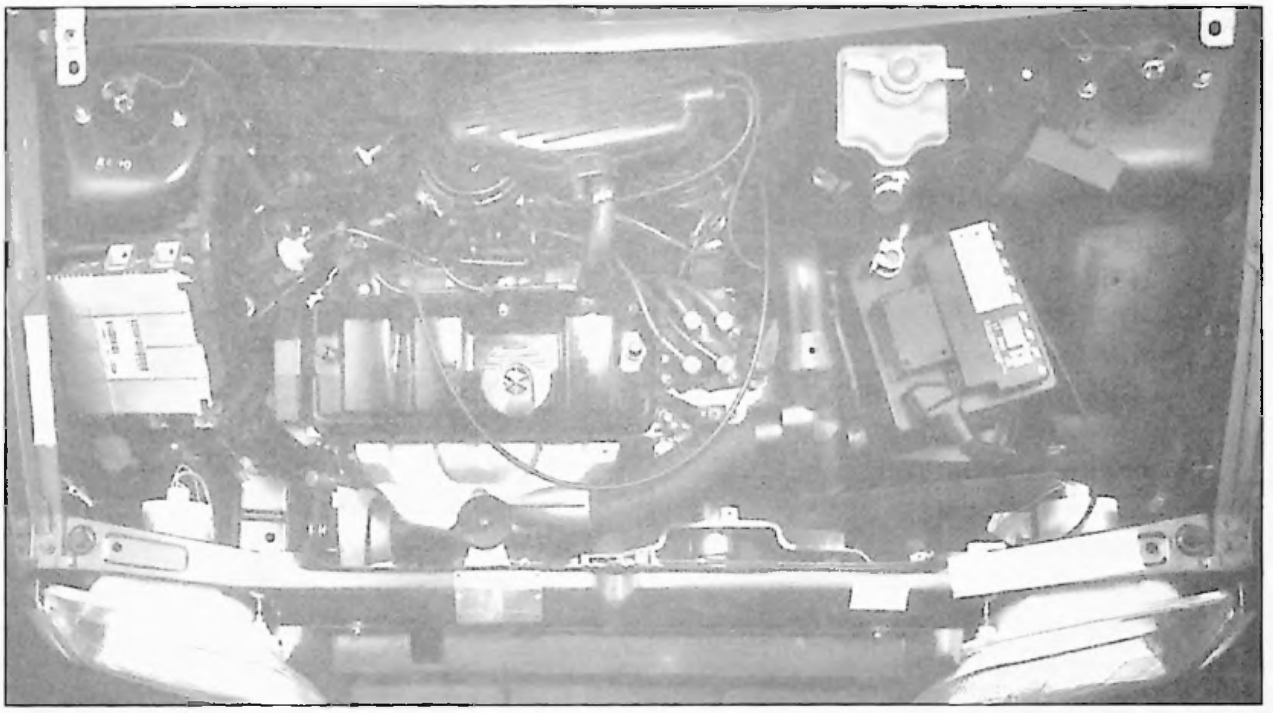

92435

SOMMAIRE

GÉNÉRALITÉS ***Pages***

1. CARACTÉRISTIQUES GÉNÉRALES 2

MÉCANIQUE

1. MOTEUR 2
1.1. Particularités 2
2. ALIMENTATION - ALLUMAGE 3
2.1. Fonctionnement 3
2.2. Circuit de carburant 4
2.3. Circuit d'air 5
2.4. Circuit électrique 5
2.5. Allumage 7
2.6. Diagnostic 8

ÉLECTRICITÉ

1. SCHÉMATIQUE 9
1.1. Nomenclature des Pièces 9
1.2. Nomenclature des faisceaux 9
1.3. Schéma de principe 10

Depuis **Juillet 1992, les CITROËN AX 11 INJECTION** sont équipées d'un nouveau système d'Injection de Marque MAGNETI-MARELLI (*en remplacement de BOSCH)*

1. CARACTÉRISTIQUES GÉNÉRALES

Caractéristiques générales - Dimensions - Poids et Performances inchangés identiques à celles des versions précédentes.

Rappel

TYPE MINES (version 3 Portes) (version 5 Portes)	ZA - DA/B ZA - DB/B
MOTEUR	
Type moteur	HDY (TU1MZ) HDZ (TU1MZ)
Normes de dépollution	US 83 et EUROPE 92
Cylindrée	1124 cm³
Alésage	72 mm
Course	69 mm
Rapport volumétrique	9,4/1
Puissance maximale :	
CEE (KW - tr/mn.)	40-6200 44,1-6200
DIN (ch - tr/mn.)	55-6200 60-6200
Couple maximum :	
CEE (mdaN - tr/mn.)	8,75 - 3000
DIN (mkg - tr/mn.)	9,2 - 3000
Régime maximum du moteur	6800 - tr/mn.
CARBURANT	
Sans plomb RON 95	oui
Sans plomb RON 98	oui
Supercarburant RON 98	PROHIBÉ (catalyseur)
BOÎTE DE VITESSES	
Type BV	MA
Repère médaille (BV.4)	2 CB 34 Couple pont 16/65
Repère médaille (BV.5)	2 CB 44 Couple pont 14/60

1. MOTEUR

1.1. Particularités

- **Volant moteur.** Nouveau volant moteur comportant sur sa périphérie une couronne dentée composée de **60 dents dont deux dents ont été supprimées** pour permettre la reconnaissance du **PMH**.

- **Collecteur d'admission.** Spécifique - Comportant un piquage pour prise de "pression tubulure" - Semelle d'appui du corps d'injecteur surélevée.

2. ALIMENTATION - ALLUMAGE

Nouveau système d'injection MAGNETI-MARELLI G6.11, se caractérisant par son dispositif de régulation de ralenti, réalisé au moyen d'un moteur pas à pas et d'un allumage à distribution statique.

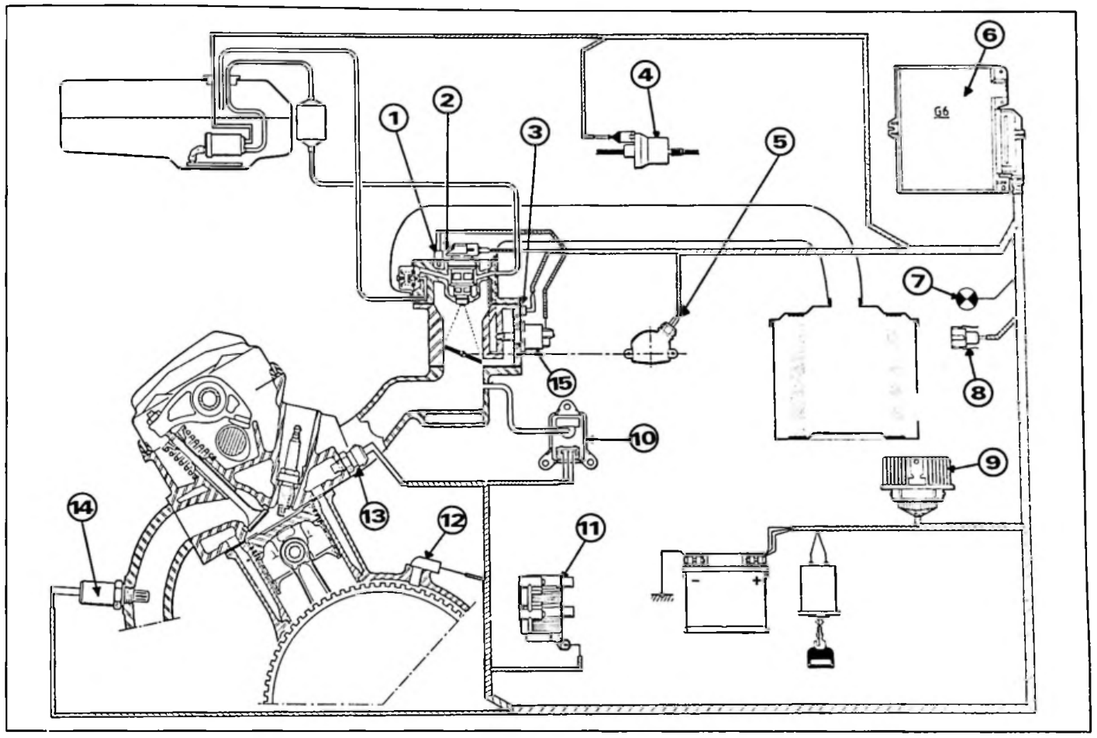

Légende

1. Sonde de température d'air
2. Injecteur
3. Pastille de réchauffage électrique
4. Electrovanne Canister
5. Potentiomètre papillon
6. Calculateur électronique
7. Voyant
8. Connecteur autodiagnostic
9. Relais double
10. Capteur de Pression
11. Bobine d'allumage
12. Capteur de régime
13. Sonde de température eau
14. Sonde à oxygène
15. Régulateur de ralenti

2.1. Fonctionnement

Le calculateur disposé sur le passage de roue avant droit gère le dosage air-essence ainsi que l'allumage. La quantité d'essence injectée est proportionnelle au temps d'ouverture d'un injecteur unique (injection Monopoint). Ce dernier étant déterminé selon deux paramètres principaux : la charge du moteur (Capteur de pression - Potentiomètre en bout d'axe de papillon) et la vitesse de rotation du moteur (Capteur de régime).

Des corrections sont apportées au fonctionnement afin de tenir compte de :

- L'état thermique du moteur (Sonde de température d'eau).
- La température de l'air et de sa pression.
- La tension de la batterie.
- Et des indications fournies par la sonde à oxygène (Sonde Lambda) disposée en sortie du collecteur d'échappement sur tubulure avant.

2.2. Circuit de carburant

2.2.1. Réservoir à carburant Capacité : 43 litres.

2.2.2. Pompe à essence Immergée dans le réservoir - Marque BOSCH Type EKP5.

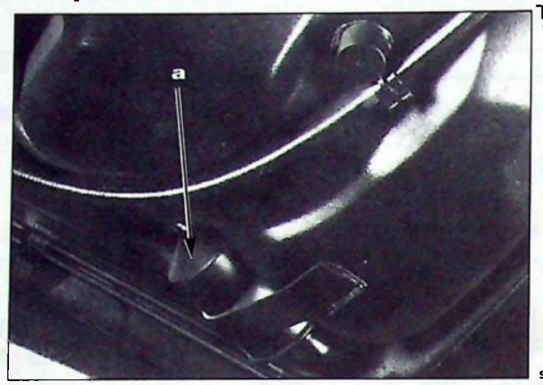

92453

Filtre à essence.

Rapporté sur le réservoir en **(a)**
Corps en aluminium .

Périodicité de remplacement :

80 000 Km.

Marque BOSCH : réf. 045 09 05 002

2.2.3. Corps d'Injection Monopoint (CIM)

92456

Marque WEBER

Référence PSA 567

Se compose pour la partie essence :

- D'une régulateur de pression **(1)** (800 m bar).
- D'un injecteur à Commande électromagnétique **(2)** Type RP 4850.

2.2.4. Recyclage des vapeurs d'essence

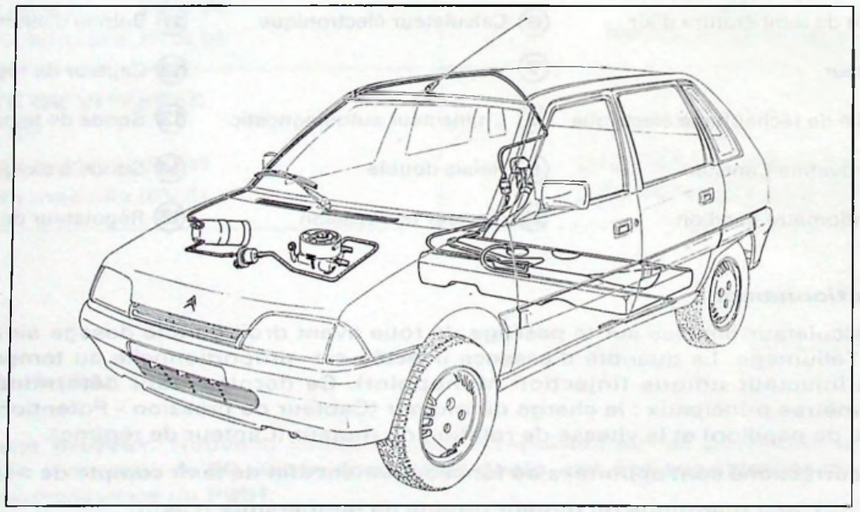
92456

Ce dispositif permet le recyclage des vapeurs d'essence dans le moteur, sous certaines conditions de fonctionnement de ce dernier.

- *Moteur arrêté :* Les vapeurs sont emmagasinées dans le canister (Filtre à charbon).
- *Moteur tournant :* Le canister se purge en aval du papillon "des gaz" lorsque l'électrovanne est soumise à une tension de 12 volts.

  Marque BOSCH : réf. 0280 142 157.

2.3. Circuit d'air

2.3.1. Filtre à air

Élément sec - Périodicité de remplacement 30 000 km. Dispositif de réchauffage de l'air à commande pneumatique.
REPÈRE : AP. AC.AT. 7801, ou PSA 7805.

2.3.2. Régulation de ralenti

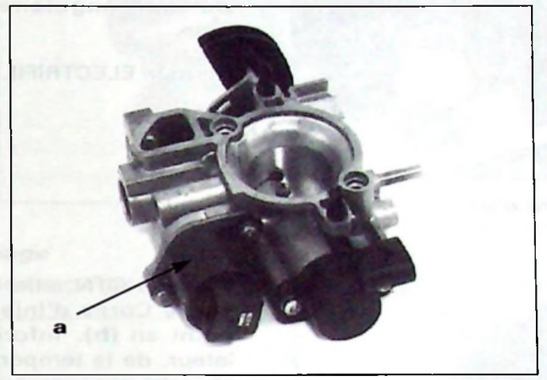

92455

Régulation du ralenti assurée au moyen d'un moteur pas à pas, rapporté sur le corps d'Injection Monopoint CIM en **(a)**.

Son rôle étant de contrôler, le débit d'air, prélevé en dérivation du papillon d'accélérateur pour :

- Fournir un débit additionnel, lorsque le moteur est froid.
- Réguler le régime moteur au ralenti (850 tr/mn), lorsque ce dernier est "à température".

2.4. Électricité

2.4.1. Capteur de pression

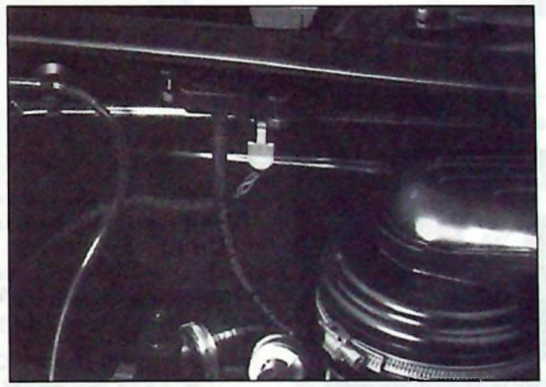
92433

Informe le calculateur au moyen d'une tension, de l'état de charge du moteur, en mesurant en permanence la pression tubulure.

Référence :
MOTOROLA : PRT 03-02

2.4.2. Calculateur

Marque MAGNETI-MARELLI type G6-11 assure les fonctions suivantes :

- L'ouverture et la fermeture de l'injecteur.
- Détermine l'avance à l'allumage et sa commande.
- Alimente les fonctions auxiliaires, que sont la pompe à essence, le recyclage des vapeurs d'essence et selon l'équipement, le climatiseur.
- Maintien le moteur à son régime de ralenti en contrôlant le régulateur rapporté sur le CIM.
- Assure l'autodiagnostic.
- Permet le test des actionneurs lors d'un dépannage.
- Assure un fonctionnement en mode secours lorsqu'un capteur est défaillant.

2.4.3. Capteur de régime

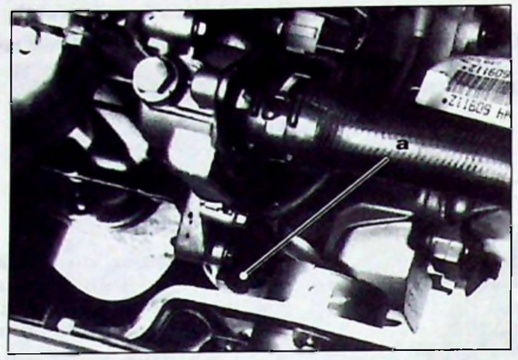

92436

Implanté en partie haute du carter d'embrayage en **(a)**, informe le calculateur, de la rotation du moteur et de la position angulaire du vilebrequin.

Marque ELECTRIFIL : réf. 144307.

2.4.4. Sonde de température d'air

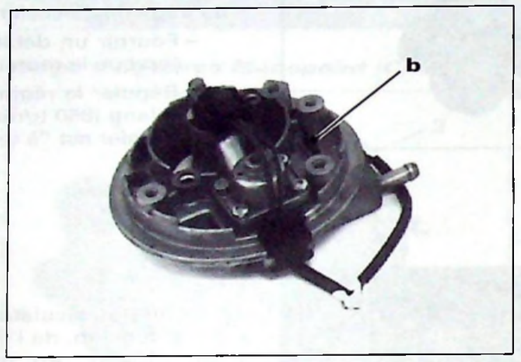

92455

Du type CTN, elle est disposée sur le Corps d'Injection Monopoint en **(b)**. Informe le calculateur, de la température de l'air absorbé par le moteur.

R = 3750 Ω à 20°C
R = 750 Ω à 60°C

REPÈRE : ATS 05

2.4.5. Sonde de température d'eau

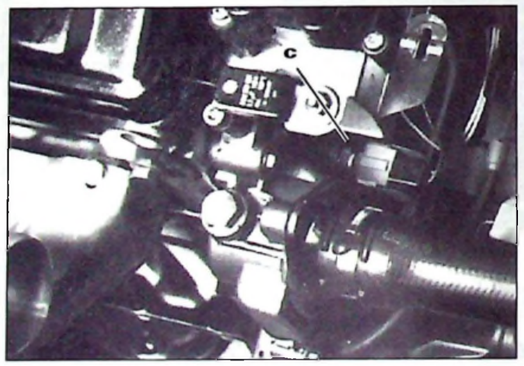

92436

Egalement du type CTN, elle est fixée sur le boîtier de sortie d'eau en **(c)**. Informe le calculateur, de la température de fonctionnement du moteur.

R = 2350 Ω à 20°C
R = 540 Ω à 60°C

Marque JAEGER : réf. 336 344 01
REPÈRE : connecteur "vert".

2.4.6. Sonde à oxygène (Sonde Lambda)

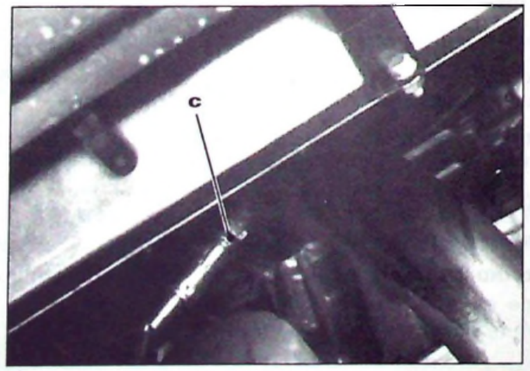

92454

Disposée en amont du pot catalytique en **(c)** délivre au calculateur sous forme de la teneur en oxygène des gaz d'échappement.

De cette valeur, le calculateur adoptera la richesse du mélange en modulant le temps d'injection

Marque BOSCH :
réf. 025 800 3203
REPÈRE : LHS 6.

2.4.7. Potentiomètre en bout d'axe de papillon d'accélérateur

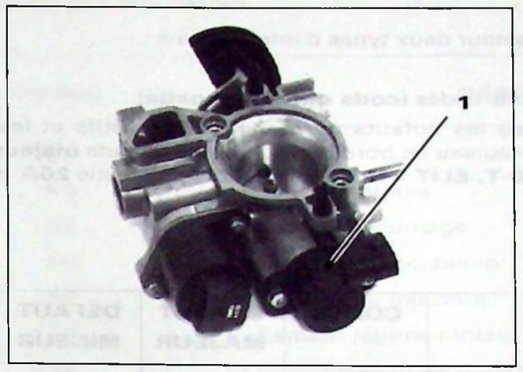

92455

Il informe le calculateur de la position angulaire du papillon des "gaz" lors des phases d'accélération, de ralenti et de pleine charge.

Référence : WEBER PFOC/02

2.5. Allumage

Allumage cartographique à distribution statique. A partir des informations suivantes :

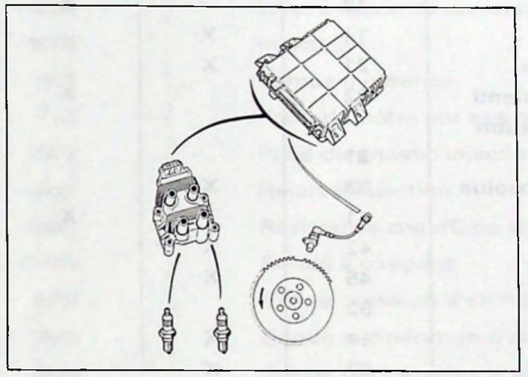

- Régime moteur et position angulaire du vilebrequin (Capteur de régime).
- Charge (Capteur de pression).
- Température (Sonde de température d'air et d'eau).
- Démarrage, ralenti (Potentiomètre en bout d'axe de papillon).

Le calculateur détermine :

- Le "point d'avance" à l'allumage.
- Le temps de charge de la bobine, selon l'état de la batterie et du régime moteur.
- L'alimentation de chacun des deux circuits de la bobine.

2.5.1. Bobine d'allumage

Bobine d'allumage à quatre sorties - Marque : VALEO - BOSCH type BAE4

2.5.2. Bougies

Bougies d'allumage avec élément résistant antiparasite intégré.
Marque EYQUEM - Référence RFC 42LS

Particularités :

Le développement de l'avance à l'allumage est défini par le calculateur en fonction des cartographies en mémoire et des informations reçues.

Il existe une procédure permettant de diminuer l'avance dans certaines conditions de fonctionnement du moteur, et ceci afin d'assurer une protection contre un éventuel phénomène de cliquetis, lors de l'utilisation de carburant sans plomb de mauvaise qualité, ou de carburant sans plomb à 91 RON.

Cette modification s'effectue de 2° par 2° avec un maximum de 8° par l'intermédiaire d'appareils ou de boîtier de diagnostic utilisés en Après-Vente.

Pour mener à bien cette opération, il convient de suivre expressement les messages écrans des appareils.

2.6. Diagnostic

Le calculateur transmet à l'utilisateur deux types d'informations :

1) **Information lente :** éclats codés **(code autodiagnostic)**
Le calculateur mémorise les defauts permanents et fugitifs et les signale par l'allumage du voyant au tableau de bord dans le cas de défauts **majeurs,** ou par les boîtiers de contrôle **4120-T, ELIT 4125-T** ou station diagnostic **26A** dans le cas de défauts **mineurs.**

Liste des codes défauts

DÉSIGNATION	CODES	DÉFAUT MAJEUR	DÉFAUT MINEUR	FONCTION SECOURS
Début de séquence	12			
Fin de séquence	11			
Température d'air	13		X	X
Température d'eau	14	X		X
Potentiomètre papillon	21	X		X
Moteur pas à pas de ralenti	22		X	
Auto-adaptation régulation de richesse	31			
Capteur de pression absolue	33	X		X
Capteur de régime	41		X	
Injecteur	42	X		
Bobine d'allumage 1-4	45	X		
Régulation richesse	52			
Calculateur	54	X		
Bobine d'allumage 2-3	57	X		

2) **Information rapide :** C'est la trame diagnostic. Information permanente et très complète pouvant être interprétée par le boîtier **ELIT 4125-T.** Seul.

Outre la possibilité de procéder à la recherche de pannes au travers des codes défauts ou lecture de la trame diagnostic, une procédure complémentaire permet de contrôler les actionneurs, (organes périphériques) et la "continuité" de la câblerie électrique en activant le calculateur au moyen des boîtiers de contrôle.

Liste des codes "activation"

DÉSIGNATION	CODES
Relais de pompe à essence	91
Commande de l'injecteur	92
Electrovanne de régulation de ralenti	93
Electrovanne de purge canister	94
Compresseur de climatisation	95

1. SCHÉMATIQUE

1.1. Nomenclature des Pièces

REPÈRE	DÉSIGNATION
35	Batterie
40	Bloc compteurs
45	Bobine d'allumage
50	Boîtier d'alimentation
142	Calculateur injection
152	Capteur régime moteur
270	Condensateur de bobine d'allumage
300	Contacteur antivol
432	Electrovanne de régulation de ralenti
434	Electrovanne de canister
570	Injecteur
755	Pompe à essence
770	Potentiomètre sur axe papillon
783	Prise diagnostic injection
807	Relais d'injection
861	Résistance chauffage air admission
900	Sonde à oxygène
903	Sonde pression d'air injection
907	Sonde température d'air injection
909	Sonde température d'eau moteur (injection)

1.2. Nomenclature des faisceaux

AV	Avant
CN	Câble négatif
CP	Câble positif
HB	Habitacle
MT	Moteur
PB	Planche de bord
RG	Arrière

1.3. Schéma de principe

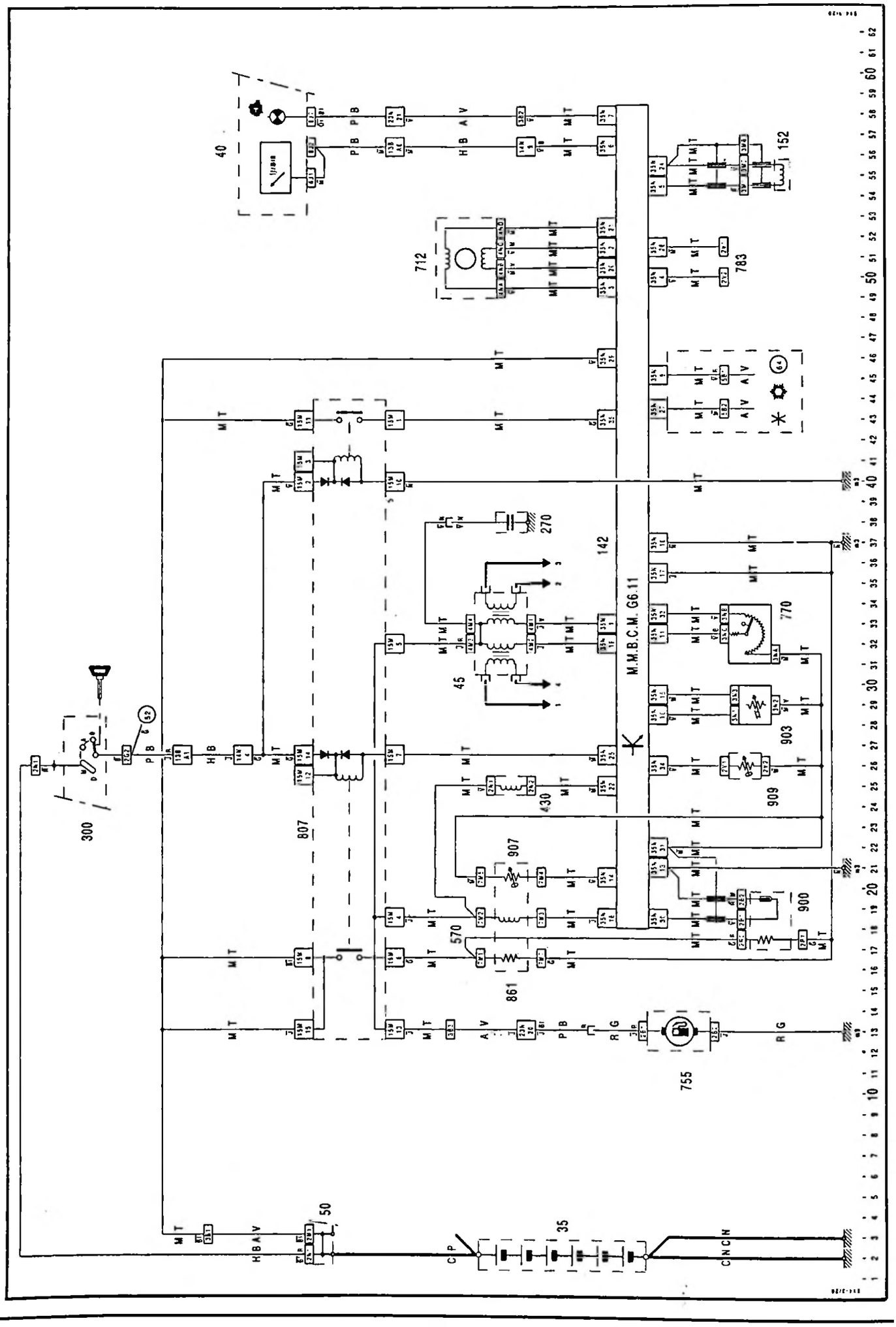

CITROËN *DIVISION APRÈS-VENTE* *MÉTHODES TECHNIQUES*	**NOTE TECHNIQUE**	**AX 1**
APPLICATION : **TOUS PAYS**	*CONCERNE :* **CITROËN AX 10 INJECTION** **Nouvelle motorisation**	**N° 62**
DIFFUSION : **TOUS PAYS**		*Le 17 Juillet 1992*
CE DOCUMENT EST A CLASSER DANS : **RECUEIL DE NOTES N° MAN 008920**		1597

MOTEURS 954 cm³ TU9 MZ
(CDZ et CDY)

BOSCH
MONO MOTRONIC
TYPE MA 3.0

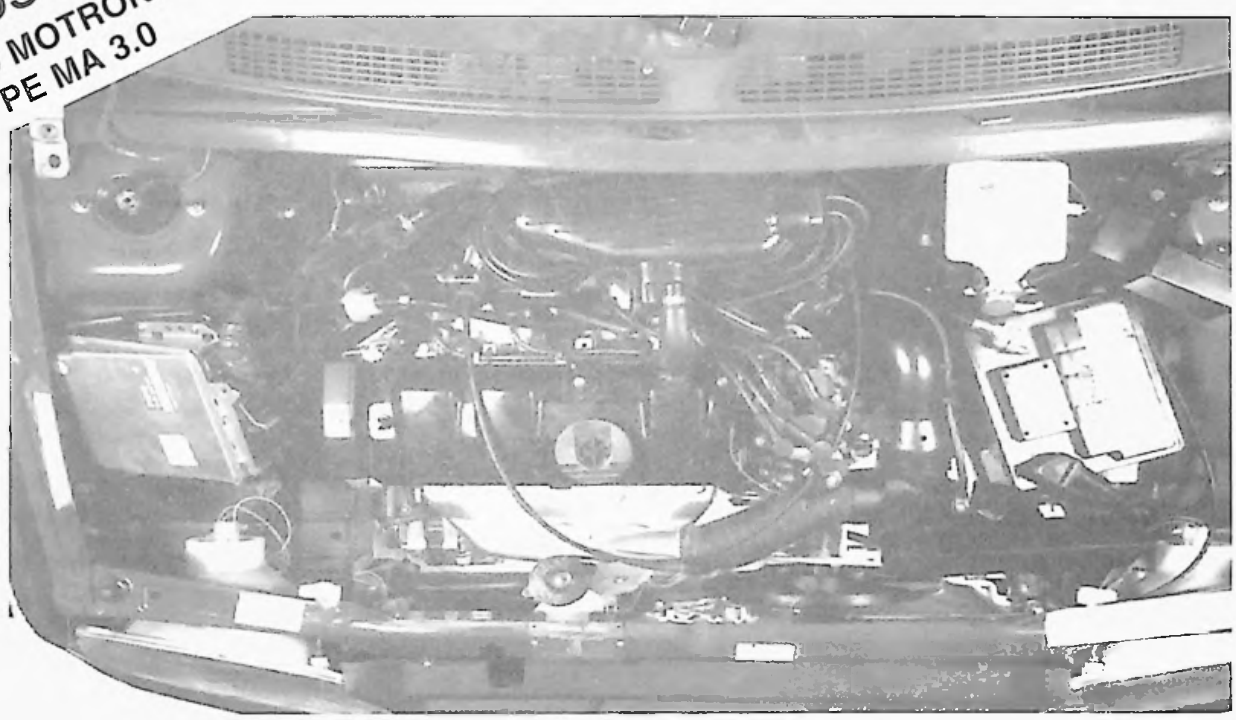

92-509

SOMMAIRE

GÉNÉRALITÉS

Pages

1. CARACTÉRISTIQUES GÉNÉRALES 2

MÉCANIQUE

1. MOTEUR 3
1.1. Caractéristiques 3
1.2. Particularités 3
2. ALIMENTATION-ALLUMAGE 4
2.1. Fonctionnement 4
2.2. Circuit carburant 5
2.3. Circuit d'air 6
2.4. Circuit électrique 7
2.5. Allumage 9
2.6. Diagnostic 9
3. ÉCHAPPEMENT 12
4. EMBRAYAGE 12
5. BOITES DE VITESSES 12
6. PNEUMATIQUES 12

ÉLECTRICITÉ

1. SCHÉMATIQUE 11

Durant le second semestre 1992, les **CITROËN AX 10** (954 cm³) seront progressivement équipés d'une nouvelle motorisation répondant tout particulièrement à la législation européenne en vigueur à compter de Janvier 1993 en matière de dépollution automobile.

Cette motorisation sera munie d'un dispositif d'injection à commande électronique – marque BOSCH – type MP3.0 – accompagnée d'une ligne d'échappement avec catalyseur à 3 voies (HC-NOX et CO) et d'un dispositif de recyclage des vapeurs d'essence au réservoir.

1. CARACTÉRISTIQUES GÉNÉRALES

Type Mines	3 Portes ZA-ZH	5 Portes ZA-LJ
Puissance administrative (FRANCE)	4 CV	
Dimensions :		
Empattement	2,280 m	
Voie avant	1,380 m	
Voie arrière	1,300 m	
Longueur hors tout	3,525 m	
Largeur hors tout	1,555 m	
Porte à faux avant	0,674 m	
Porte à faux arrière	0,571 m	
Hauteur (en ODM)	1,355 m	
Poids :		
Poids du véhicule (en ODM)	690 kg	706 kg
– Sur l'essieu avant	433 kg	441 kg
– Sur l'essieu arrière	257 kg	265 kg
Poids total en charge	1 140 kg	1 155 kg
– Sur l'avant	605 kg	
– Sur l'arrière	585 kg	
Poids total roulant autorisé	1 640 kg	1 655 kg
Poids maxi remorquable		
– Sans freins	345 kg	350 kg
– Avec freins	500 kg	
Poids maxi sur flèche	35 kg	
Consommations de carburant :		
Boîte à 4 rapports avant		
à 90 km/h	4,5 l	
à 120 km/h	6,3 l	
Cycle urbain	6,5 l	
Boîte à 5 rapports avant		
à 90 km/h	4,6 l	
à 120 km/h	6,4 l	
Cycle urbain	6,7 l	

1. MOTEUR

1.1. Caractéristiques

Type moteur	CDZ (TU9M/Z)	CDY (TU9M/Z)
Normes de dépollution	US 83 et Europe 93	
Alésage	70 mm	
Course	62 mm	
Cylindrée	954 cm³	
Rapport volumétrique	9,4/1	
Puissance maximale		
CEE (kW - tr/mn)	37-6000	33-6000
DIN (Ch - tr/mn)	50-6000	45-6000
Couple maximum		
CEE (mdaN - tr/mn)	7,35-3700	7,35-3600
DIN (mkg - tr/mn)	7,5-3700	7,5-3600
Régime maximum du moteur	6000 tr/mn	
Essence sans plomb	RON 95 - RON 98 (avec plomb prohibé)	

1.2. Particularités moteur

Architecture moteur identique à celle des moteurs à carburateur avec quelques particularités suivantes :

– **Volant moteur** – Nouveau. Comportant sur sa périphérie une couronne dentée composée de 60 dents dont 2 ont été supprimées pour permettre la reconnaissance du PMH.

– **Collecteur d'admission** – Nouveau. Spécifique au moteur. Comportant une semelle d'appui pour corps d'injection.

– **Arbre à cames** – Nouveau. Nouvelle épure de distribution.

Identification

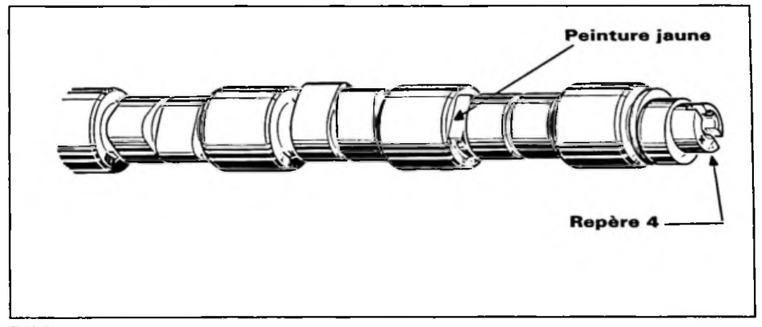

Z 12-5

A.O.A. (Avance à l'ouverture d'admission) 2°03'

R.F.A. (Retard à la fermeture d'admission) 21°56'

A.O.E. (Avance à l'ouverture d'échappement) 39°36'

R.F.E. (Retard à la fermeture d'échappement) 0°53'

Epure de distribution avec un jeu théorique de 0,7 mm aux soupapes

Jeu pratique aux soupapes à froid :

Admission : **0,20 mm** – Echappement **0,40 mm.**

2. ALIMENTATION - ALLUMAGE

Nouveau système d'injection BOSCH-MONOTRONIC type MA3.0. Il se caractérise par un dispositif d'injection monopoint avec pour fonction complémentaire la gestion et la distribution de l'allumage.

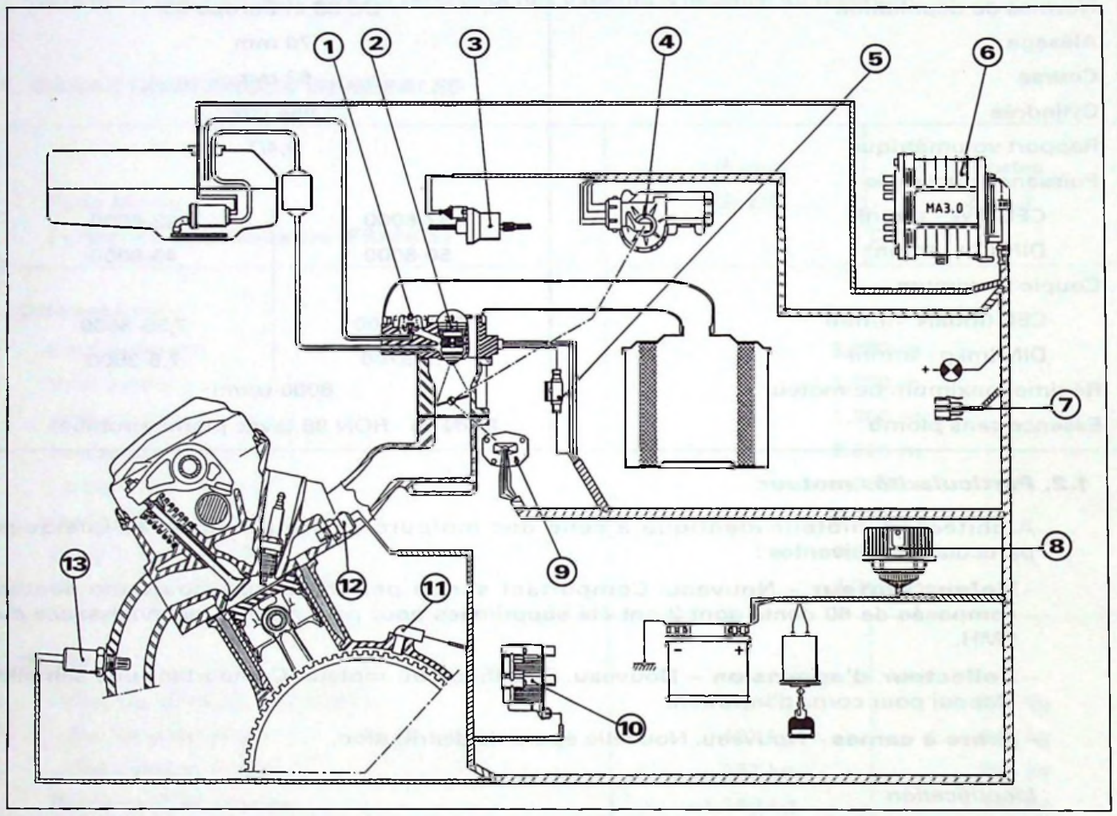

LEGENDES

① Régulateur de pression d'essence.
② Injecteur.
③ Electrovanne du canister.
④ Régulateur de ralenti.
⑤ Résistance additionnelle.
⑥ Calculateur.
⑦ Connecteur autodiagnostic.
⑧ Relais double.
⑨ Potentiomètre papillon.
⑩ Bobine d'allumage.
⑪ Capteur de régime.
⑫ Sonde de température d'eau.
⑬ Sonde à oxygène.

2.1. Fonctionnement

Le calculateur disposé sur le passage de roue avant droit gère le dosage air-essence et l'injection à chaque demi-tour moteur. Le temps d'ouverture de l'injecteur est déterminé selon la charge du moteur (position du papillon d'accélérateur) et de son régime de rotation.

Des corrections sont apportées au débit afin de tenir compte de l'état thermique du moteur, de la température de l'air et des indications fournies par la sonde à oxygène selon l'état de la richesse en sortie du collecteur d'échappement.

2.2. Circuit de carburant

2.2.1. Réservoir à carburant : Capacité 43 litres (en remplacement de 36 litres).

2.2.2. Pompe à essence : Immergée dans le réservoir - Marque BOSCH TYPE EKP.5

92-453

Filtre à essence. Rapporté sur le réservoir en **(a)** – Corps en aluminium. Périodicité de remplacement : 80 000 km.

Marque BOSCH : Réf. 0450 905 002.

2.2.3. Corps d'Injection Monopoint (CIM)

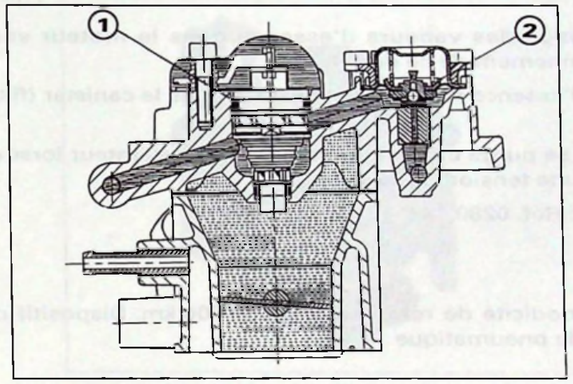

Z 14-52

Marque BOSCH : Réf. 0438 201 501.

Se compose pour la partie essence.

– D'un régulateur de pression **(2)** (1000 mbar).

– D'un injecteur à commande électromagnétique **(1)**.

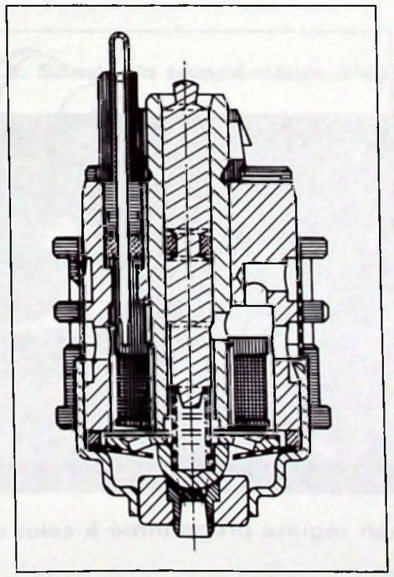
Z 14-33

Injecteur

Placé dans le flux d'air en amont du papillon d'accélérateur, injecte la quantité d'essence, au travers de quatre orifices obliques formant un cône.

La quantité d'essence débitée étant proportionnelle au temps d'ouverture de l'injecteur.

Marque BOSCH : Réf. 0280 150 686.
Résistance de la bobine d'excitation : 1,4 Ω.

2.2.4. Recyclage des vapeurs d'essence

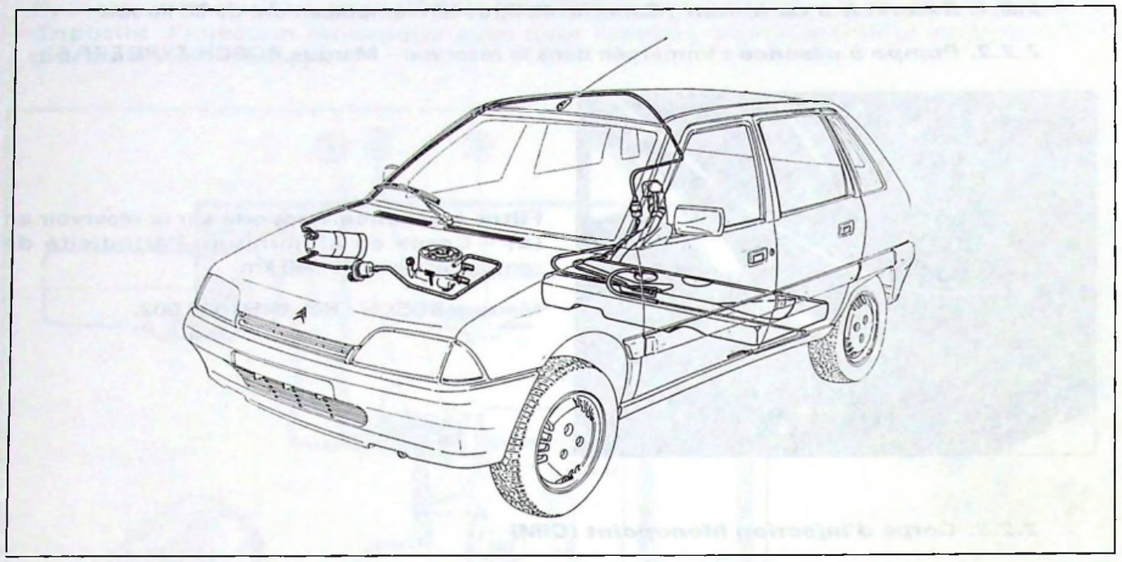

Z 1710-a

Ce dispositif permet le recyclage des vapeurs d'essence dans le moteur sous certaines conditions de fonctionnement de ce dernier.

– *Moteur arrêté* : Les vapeurs d'essence sont emmagasinées dans le canister (filtre à charbon).

– *Moteur tournant* : Le canister se purge en aval du papillon d'accélérateur lorsque l'électrovanne est soumise à une tension de 12 volts.

Electrovanne : Marque BOSCH : Réf. 0280 14 2 161.

2.3. Circuit d'air

2.3.1. Filtre à air Elément sec – Périodicité de remplacement 30 000 km. Dispositif de réchauffage de l'air à commande pneumatique.

Repère AP, AC, AT 7803.

2.3.2. Régulation de ralenti

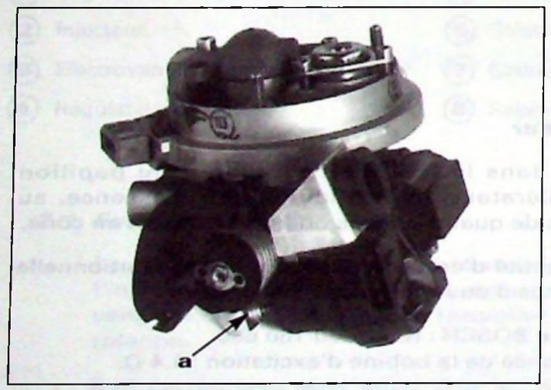

92-153

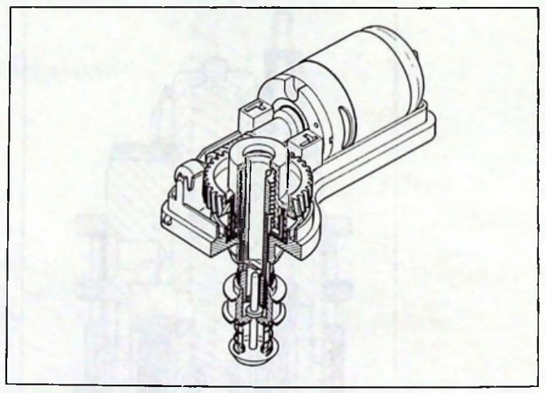

Z 14-32

Moteur à courant continu 12 volts agissant sur le papillon d'accélérateur en **(a)** au travers d'un démultiplicateur.

Au ralenti, le calculateur compare son régime programmé à celui du moteur stabilisant ainsi la vitesse à 850 tr/mn.

Marque BOSCH : Réf. 0132 008 600.

2.4. Électricité

2.4.1. Capteur de régime

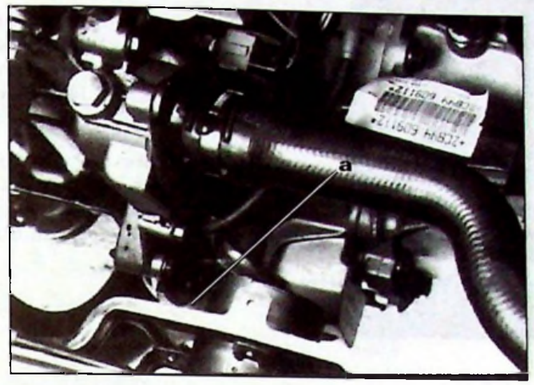

92-436

Capteur de régime à induction.

Implanté en partie haute du carter d'embrayage en **(a)** informe le calculateur de la rotation du moteur et de la position angulaire du vilebrequin.

Marque : ELECTRICFIL Réf. 144 307.

2.4.2. Sonde de température d'air

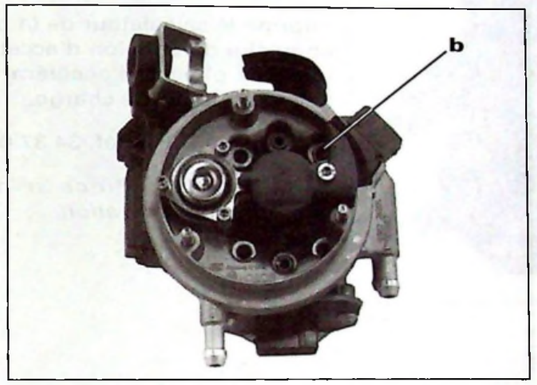

92-514

Placée dans le flux d'air en **(b)** sous un chapeau coiffant l'injecteur informe le calculateur de la température afin d'en définir la masse absorbée.

Résistance de type CTN.

R : 2 250 à 2 750 Ω à 20° C
760 à 910 Ω à 5° C.

2.4.3. Sonde de température d'eau

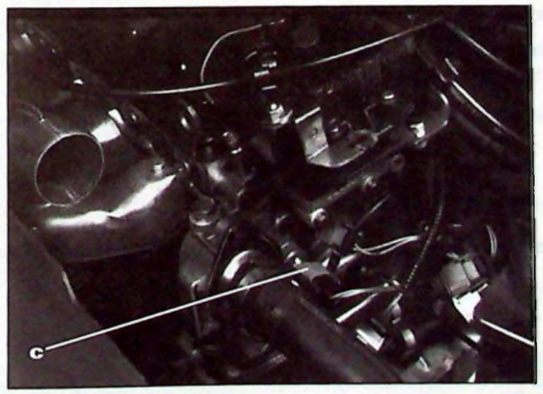

92-511

Fixée sur le boîtier de sortie d'eau en **(c)**. Informe le calculateur de la température de fonctionnement du moteur.

Résistance de type CTN.

R : 2 250 à 2 750 Ω à 20° C
290 à 370 Ω à 80° C.

Marque BOSCH. Réf. 0280 130 026
Repère : Connecteur "bleu".

2.4.4. Sonde à oxygène *(Sonde lambda)*

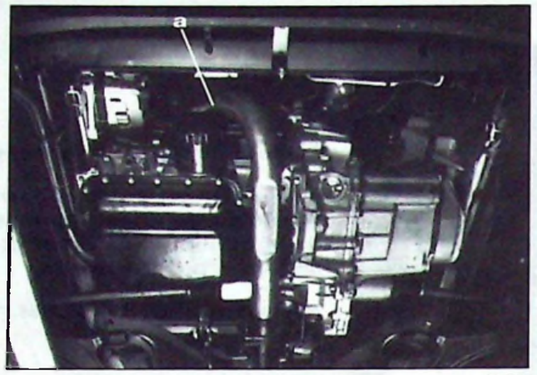

92-515

Disposée en amont du pot catalytique en **(a)** délivre sous forme de tension l'information représentative de la teneur en oxygène des gaz d'échappement.

De cette valeur le calculateur adoptera la richesse du mélange en modulant le temps d'injection. Marque BOSCH : Réf. 0258 003 203.

Repère – LHS 6.

2.4.5. Potentiomètre en bout d'axe de papillon d'accélérateur

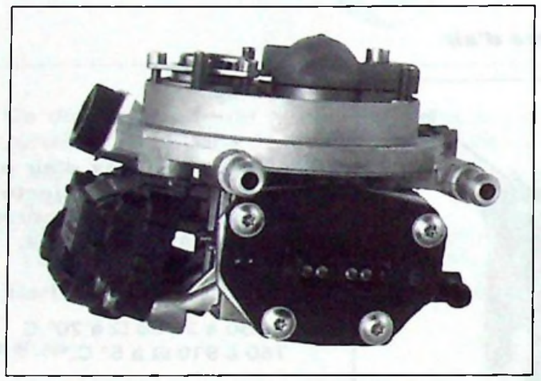
92-512

Informe le calculateur de la position angulaire du papillon d'accélérateur lors des phases d'accélération, de ralenti et de pleine charge.

Marque BOSCH : Réf. 34 37 022.

ATTENTION : *Pièce à ne pas démonter en réparation.*

2.4.6. Calculateur

Marque BOSCH : Réf. 0261 200 707 (730 Réfri) assure les fonctions suivantes :

- L'ouverture et la fermeture de l'injecteur au travers d'une résistance additionnelle (Réf. BOSCH 028 2159 015 - R = 3Ω).
- Détermine l'avance à l'allumage et sa commande.
- Alimente les fonctions auxiliaires que sont la pompe à essence, le recyclage des vapeurs d'essence et le climatiseur.
- Maintient le moteur à son régime de ralenti en contrôlant la régulation de ralenti.
- Assure l'autodiagnostic.
- Permet le test des actionneurs lors d'un dépannage.
- Assure un fonctionnement en mode secours lorsqu'un capteur est défaillant.

2.5. Allumage

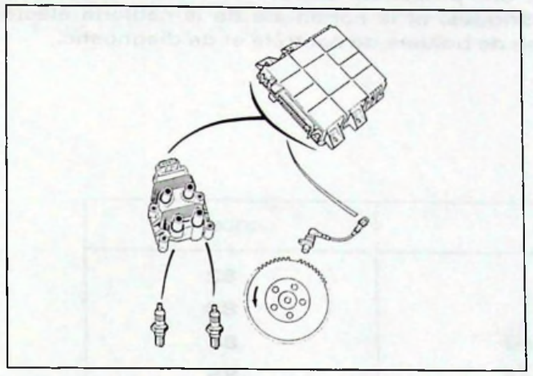

Allumage cartographique à distribution statique.

Le calculateur détermine le point d'avance à l'allumage à partir des informations en provenance des capteurs de régime, sondes de température et potentiomètre en bout d'axe de papillon.

Il alimente chacun des deux circuits primaires de la bobine au travers de deux étages de puissance intégrés.

2.5.1. Bobine d'allumage

Bobine d'allumage à quatre sorties. Marque : BOSCH ou VALÉO type BA E4.

2.5.2. Bougies

Bougies d'allumage avec élément résistant anti-parasite intégré.

Marque EYQUEM - RFC 42 LS.

2.6. Diagnostic

Le calculateur électronique est équipé d'une mémoire où sont enregistrés le (ou les) éventuel(s) défaut(s) de fonctionnement du système (permanent ou fugitif) et les signale par l'allumage d'un voyant au tableau de bord, dans le cas de défauts **majeurs** ou par les boîtiers de contrôle **4120-T, ELIT 4125-T** ou station diagnostic **26A** dans le cas de défauts mineurs (et les majeurs).

DÉSIGNATION	CODES	DÉFAUT MAJEUR	DÉFAUT MINEUR	FONCTION SECOURS
Début de séquence	12			
Fin de séquence	11			
Température d'air	13		*	*
Température d'eau	14		*	*
Potentiomètre papillon	21		*	*
Régulateur ralenti	22		*	
Auto-adaptation richesse	31		*	
Sonde à oxygène	51		*	*
Tension batterie	53		*	
Régulation richesse	52	*		*
Calculateur	54	*		

Outre la possibilité de procéder à la recherche de pannes au travers des codes défaut ou lecture de la trame diagnostic, une procédure complémentaire permet de contrôler les actionneurs (organes périphériques) et la continuité de la câblerie électrique en "activant" le calculateur au moyen de boîtiers de contrôle et de diagnostic.

Liste des codes "activation"

DÉSIGNATION	CODES
Injecteur	**82**
Régulation de ralenti	**83**
Electrovanne de purge canister	**84**
Commande relais climatisation	**85**
Signal consommation	**95**
Signal régime moteur (compte-tours)	**96**

1. SCHÉMATIQUE

1.1. Nomenclature des pièces

REP. :	DÉSIGNATION
35	BATTERIE
40	BLOC COMPTEURS
45	BOBINE D'ALLUMAGE
50	BOITIER D'ALIMENTATION
142	CALCULATEUR D'INJECTION
152	CAPTEUR RÉGIME MOTEUR
154	CAPTEUR DISTANCE
270	CONDENSATEUR DE BOBINE D'ALLUMAGE
300	CONTACTEUR ANTIVOL
432	ELECTROVANNE DE RÉGULATION DE RALENTI
434	ELECTROVANNE DE CANISTER
570	INJECTEUR
755	POMPE ESSENCE
770	POTENTIOMÈTRE SUR AXE DE PAPILLON
783	PRISE DIAGNOSTIC D'INJECTION
807	RELAIS INJECTION
862	RÉSISTANCE ADDITIONNELLE INJECTEUR
900	SONDE A OXYGÈNE (SEULE OU ARRIÈRE)
907	SONDE TEMPÉRATURE D'AIR INJECTION
909	SONDE TEMPÉRATURE D'EAU MOTEUR (INJECTION)

1.2. Nomenclature des faisceaux

AV AVANT
CN CABLE NÉGATIF
CP CABLE POSITIF
HB HABITACLE
MT MOTEUR
PB PLANCHE DE BORD
RG ARRIÈRE (JAUGE)

1.3. Schéma de principe

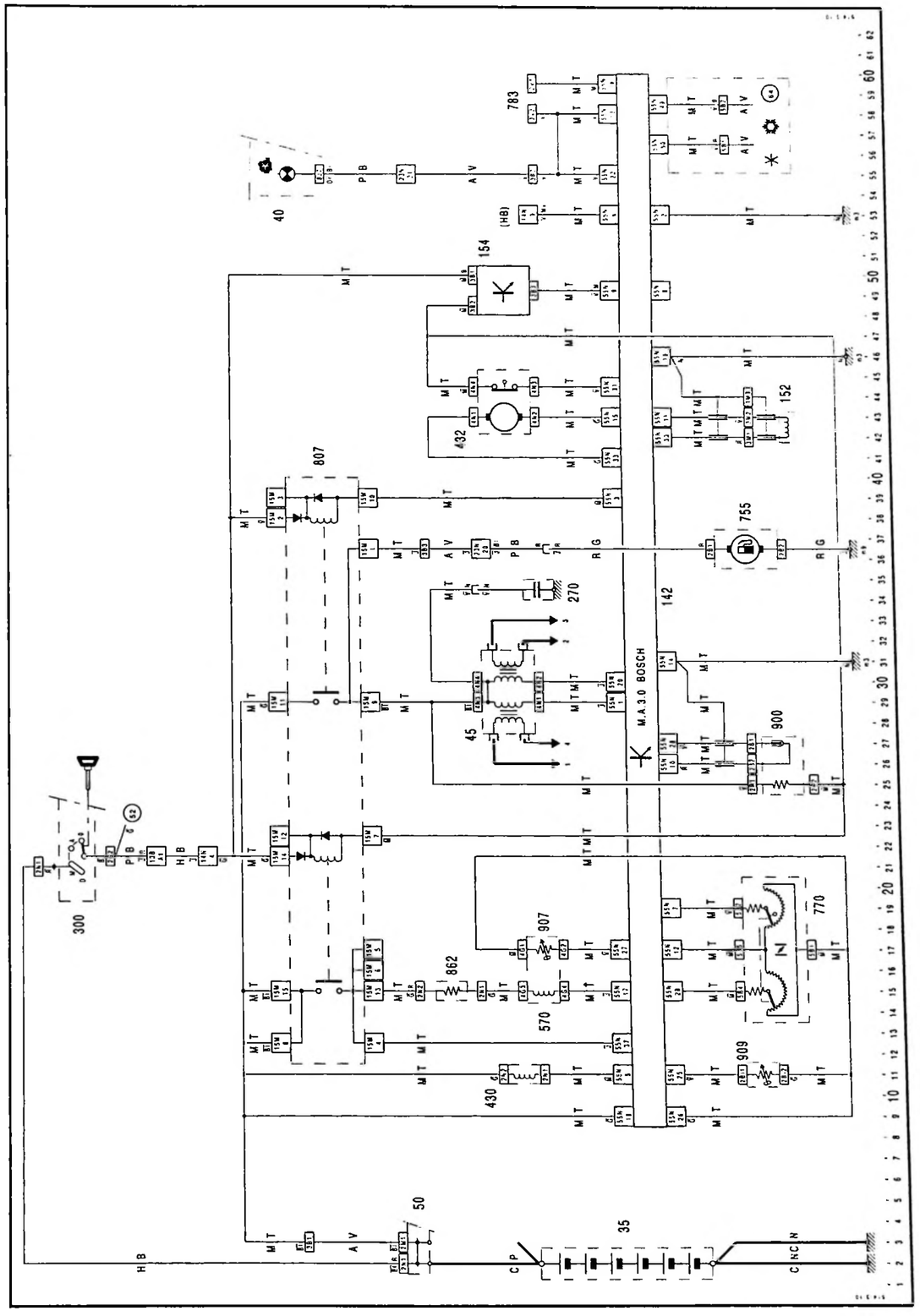

3. ÉCHAPPEMENT

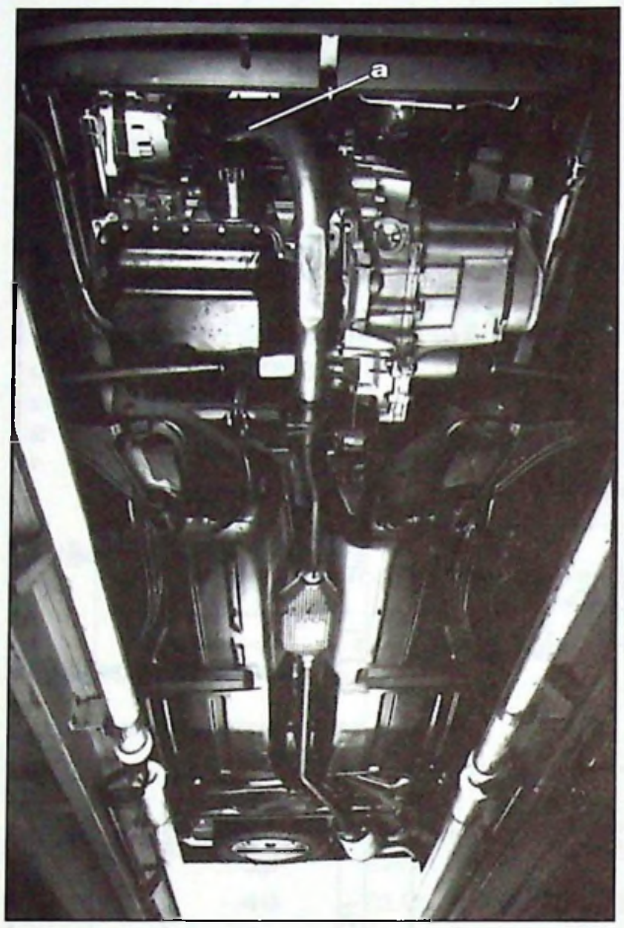

92-515

Nouvelle ligne d'échappement composée de trois éléments.

A l'avant : tube identique à celui des moteurs injection de 1124 cm³ avec piquage en **(a)** pour sonde à oxygène. Liaison bicône au tube intermédiaire sous caisse.

Tube intermédiaire inox avec pot catalytique spécifique.

Repère : K 049.

A l'arrière : Silencieux identique à celui des versions injection monopoint 1124 cm³ et 1360 cm³.

Repère : PSA 4039.

4. EMBRAYAGE

Friction et mécanisme d'embrayage inchangés Ø = 160 mm - Marque VALÉO.
Repère : CPH 3400.

5. BOITES DE VITESSES

Nouvelles boîtes de vitesses. Nouveaux couples pont.

BOITE A QUATRE RAPPORTS
Repère médaille 2 CB 34

Vitesses	Rapport B.V.	Rapport Pont	Rapport aux roues	Vitesse en km/h* à 1000 tr/mn
1	12/41		0,0720	7,12
2	21/38		0,1360	13,46
3	31/35	16/65	0,2180	22,57
4	43/45		0,3024	29,93
MAR	12/43		0,0686	6,79

BOITE A CINQ RAPPORTS
Repère médaille 2 CB 63

Vitesses	Rapport B.V.	Rapport Pont	Rapport aux roues	Vitesse en km/h* à 1000 tr/mn
1	12/41		0,0777	7,69
2	20/39		0,1362	13,48
3	28/38	17/64	0,1957	19,37
4	37/39		0,2520	24,94
5	41/35		0,3111	30,80
MAR	12/43		0,0741	7,33

* Circonférence de roulement des pneumatiques145/70 R 13 = 1,650 m
Rapport de la prise compteur 19 x 18.

6. PNEUMATIQUES

5 jantes 400 B 13 FH 3.20
5 pneumatiques MICHELIN 145/70 R13 MXT.

Pression de gonflage : AV **2,1 bars** – AR **2,1 bars** (secours **2,3 bars**)

CITROËN *DIVISION APRÈS-VENTE* *MÉTHODES TECHNIQUES*	**INFO'RAPID**	**AX 1**
Responsables des Ateliers *CE - SUCC - FILIALES*	*CONCERNE :* ***CITROËN AX TOUS TYPES*** ***Odeur de carburant***	***N° 63*** *Le 1er Octobre 1992*
CE DOCUMENT EST A CLASSER DANS : ***RECUEIL DE NOTES N° MAN 008920***		1649

« COPIE A MESSIEURS LES AGENTS »

CONSTATATION : Odeur de carburant à proximité du réservoir.

DIAGNOSTIC : Déboitement de la durit de dégazage au niveau du réservoir.

REMÈDE : Il est impératif de remplacer la durit d'origine par la durit PR réf. : **95 631 738**.
Cette durit PR est de marque « HUTCHINSON »

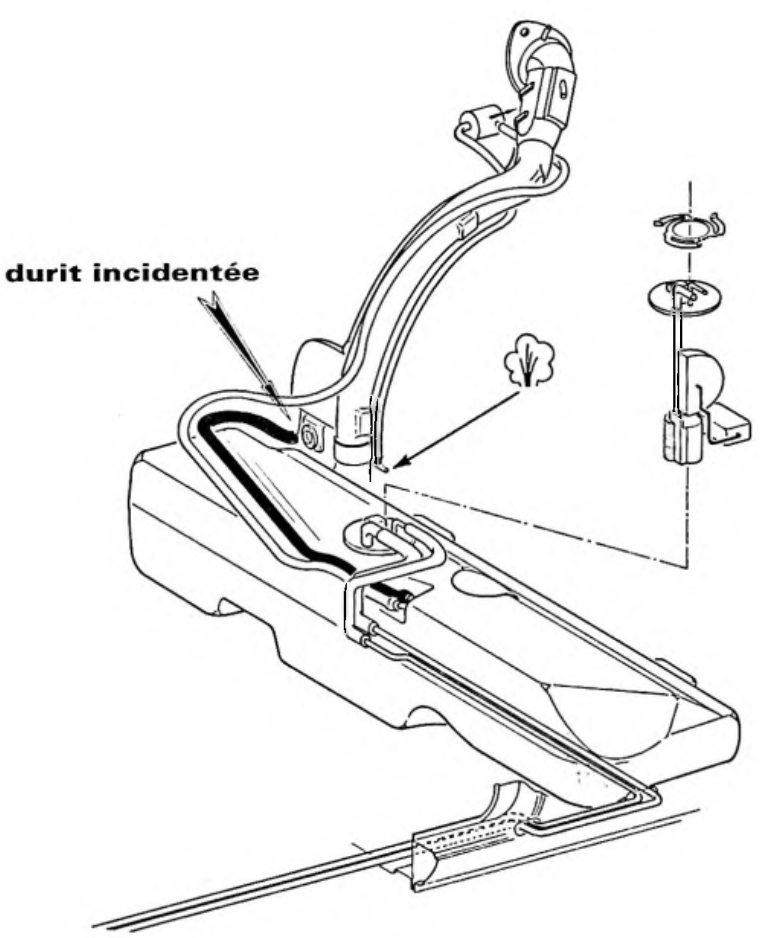

Z 17-28

Nota : En présence de cet incident il n'est plus nécessaire de nous faire parvenir des INFOTEC si les durits incriminées sont de marque « GATES ».

CITROËN DIVISION APRÈS-VENTE MÉTHODES TECHNIQUES	**NOTE TECHNIQUE**	**AX 1**
APPLICATION : **TOUS PAYS (Sauf Grande-Bretagne)**	CONCERNE : **CITROËN AX DIESEL** **Refroidissement**	**N° 64**
DIFFUSION : **TOUS PAYS**		Le 20 Novembre 1992
CE DOCUMENT EST A CLASSER DANS : **RECUEIL DE NOTES N° MAN 008920**		1644

Depuis **Octobre 1992, les véhicules CITROËN AX DIESEL** *"Conduite à gauche"* sont modifiés.
La nourrice d'eau du circuit de refroidissement est séparée du radiateur.

MODIFICATIONS

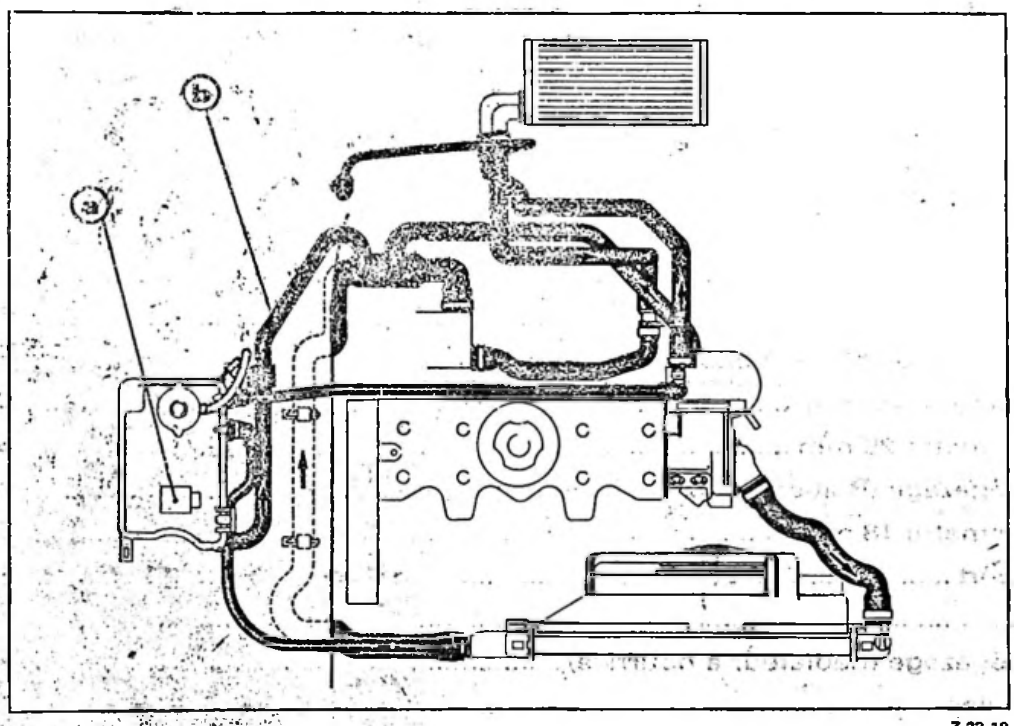

Z 23-19

MÉCANIQUE

Radiateur - Nouveau. Comporte à son côté droit une nouvelle boîte à eau avec en partie haute, un piquage pour prise de dégazage.

Nourrice - Nouvelle. Disposée sur le passage de roue côté droit.
Pressurisation du bouchon inchangée à 1,4 bar.
Sonde de détection de niveau d'eau en **(a)** nouvelle.

Canalisations - Durit radiateur à pompe à eau, reliée à un tube nouveau muni d'une vis de purge en **(b)**.
- Nouveau circuit de dégazage.

CARROSSERIE

"Marquage à froid" du châssis initialement frappé sur le passage de roue droit, déplacé sur la traverse Avant.
Garniture insonorisante sous capot moteur modifiée à hauteur du bouchon de la nourrice.

ÉLECTRICITÉ

Câblerie Avant. Câblerie modifiée, adaptée à la nouvelle implantation de la sonde de niveau d'eau.

RÉPARATION

Le montage d'une nourrice d'eau séparée du radiateur est possible sur toutes **CITROËN AX Diesel** *"Conduite à gauche"* sorties antérieurement à Octobre 1992. Pour la poser procéder comme suit :

CITROËN AX DIESEL TOUS TYPES

DÉSIGNATION DES PIÈCES	N° PR
1. Nourrice	96 150 580
1. Tube évacuation	95 655 310
1. Patte support	96 174 091
1. Rondelle + 1 écrou. M 5	79 032 330 01
1. Rondelle + 1 écrou. M 6	79 032 330 02
1. Vis M6 + 1 rondelle	79 032 012 61
1. Rondelle + 1 écrou. M 6	79 032 330 02
1. Radiateur	96 172 131
1. Durit (Radiateur à pompe à eau)	96 173 039
3 Colliers diamètre 40 mm	SRV 000 020
2. Colliers diamètre 25 mm	SRV 000 018
1. Tube de dégazage (Boîtier de sortie d'eau à nourrice)	96 135 328
2. Colliers diamètre 18 mm	SRV 000 016
1. Patte support	97 599 188
1 Agrafe	79 030 780 87
1. Tube de dégazage (Radiateur à nourrice)	96 174 389
1. Gaine annelée	135 1 J0
2. Colliers diamètre 18 mm	SRV 000 016
1. Agrafe	79 030 790 11
1. Détecteur de niveau d'eau	96 173 768
5. L. Liquide de refroidissement PROCOR 3000	ZC 9 866 233 U

CITROËN AX DIESEL 1ère GÉNÉRATION

Fil VERT 0,6 mm² Long. 2,3 m
Fil NOIR 0,6 mm² Long. 2,3 m
Fil MARRON 0,6 mm² Long. 0,5 m

1 Connecteur 3 voies 94 565 010 45
1 Fiche CLIP 5 mm 79 030 973 18
1 Porte CLIP 5 mm 95 556 374
2 Fiches (Connecteurs 9 et 10 Voies) 79 030 970 51
1 Ruban adhésif (ou gaine)

Mode opératoire

- **Dépose**

  - Poser le véhicule sur chandelles. Roues avant pendantes
  - Déconnecter le câble négatif aux bornes de la batterie.
  - Vidanger le circuit de refroidissement.
  - Déposer le radiateur et le motoventilateur.
  - Déposer la durit inférieure – Radiateur à pompe à eau.

  Selon équipement : Déposer sur façade avant le boîtier électronique de détection de niveau d'eau et sa câblerie attenante.

- **Pose**

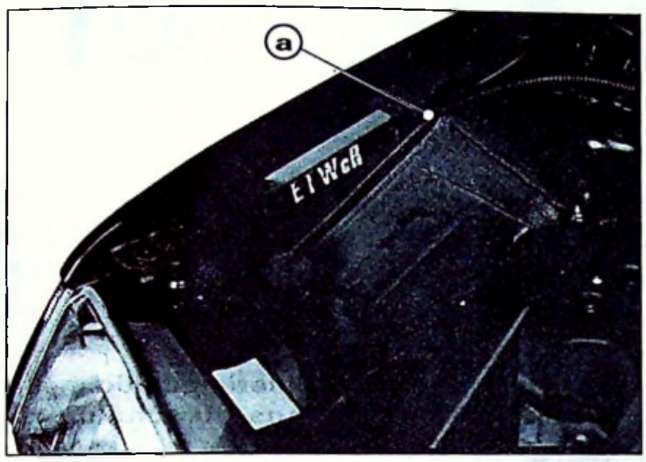

92-780

- **Poser la nourrice**

  Faire cheminer comme indiqué ci-contre la câblerie électrique entre le passage de roue et l'aile avant en **(a)**.

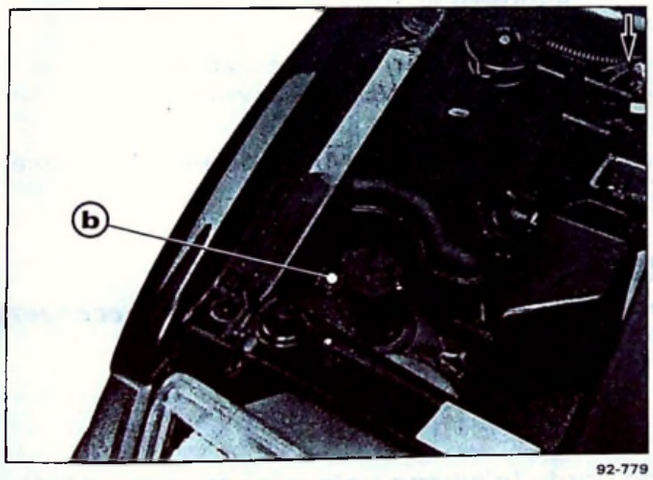

92-779

- **Poser la nourrice** - La fixer au moyen de sa patte arrière ⇨.

- Contre-percer à l'avant le trou nécessaire à sa fixation en **(b)**, la fixer au moyen d'une vis et d'un écrou M6.

- **Poser le radiateur de refroidissement**
  L'équiper impérativement d'une sonde de mise en fonctionnement du motoventilateur tarée à 93° C.

- **Poser le motoventilateur**

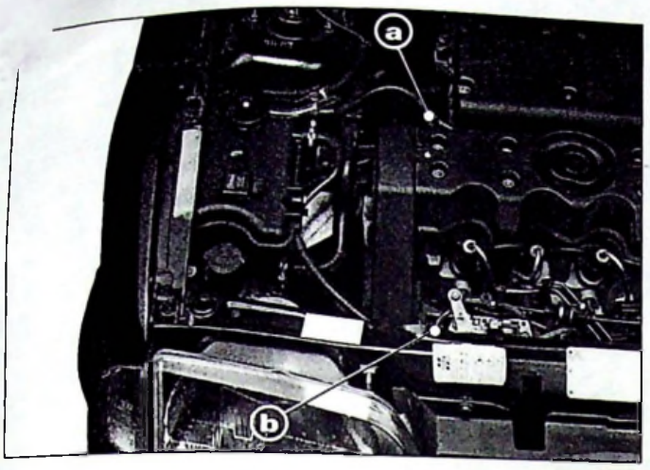

92-787

• **Brancher :**

– La durit nouvelle du Radiateur à la Pompe à eau.

– Le tube de dégazage - Boîtier de sortie d'eau moteur à la Nourrice. Le fixer au moyen d'une agrafe en **(a)**.

– Le tube de dégazage - Radiateur à la Nourrice, le gainer sur une longueur de 400 mm et le fixer sur la traverse avant en **(b)** au moyen d'une agrafe.

– Le tube d'évacuation de trop plein d'eau sur nourrice.

– Poser le détecteur de niveau d'eau muni de son joint.

CITROËN AX DIESEL NOUVELLE GÉNÉRATION

Brancher directement le connecteur 3 voies de la câblerie principale avant (*connecteur marron*) au détecteur de niveau d'eau. En cas de tension excessive des trois fils, les extraire en partie du faisceau.

CITROËN AX DIESEL 1ère GÉNÉRATION

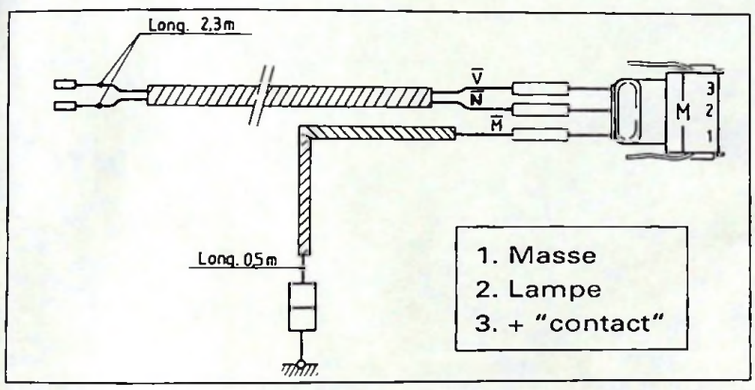

Z 23-20

• Confectionner la câblerie additionnelle selon les indications du schéma ci-contre.

• Raccorder :

– Le fil vert ($\overline{V}$) → voie N° 8 du connecteur BLANC 10 voies au tableau de bord.

– Le fil noir ($\overline{N}$) → voie N° 3 du connecteur VERT - 9 voies au tableau de bord.

– Le fil marron ($\overline{M}$) → boîtier de masse sur façade avant.

REMARQUE : *Sur les véhicules munis d'un détecteur d'eau ; il est possible de raccorder directement les fils vert et noir à partir du faisceau existant.*

• Poser les roues Avant du véhicule au sol.
• Brancher le câble négatif aux bornes de la batterie.
• Remplir le circuit de refroidissement et le purger.
• S'assurer du fonctionnement du voyant au tableau de bord - (*s'allume uniquement en cas de manque d'eau*).

CITROËN *DIVISION APRÈS-VENTE* *MÉTHODES TECHNIQUES*	**NOTE TECHNIQUE**	**AX 1**
APPLICATION : **TOUS PAYS**	*CONCERNE :* **CITROËN AX 14 Injection et GT**	**N° 65**
DIFFUSION **TOUS PAYS**	**Nouvelle motorisation**	*Le 18 Décembre 1992*
CE DOCUMENT EST A CLASSER DANS : **RECUEIL DE NOTES N° MAN 008920**		1707

MOTEUR 1360 cm³ TU3FMC / L et Z (KDX)

BOSCH
MONO MOTRONIC
TYPE MA 3.0

SOMMAIRE

GÉNÉRALITÉS

Pages

1. CARACTÉRISTIQUES GÉNÉRALES 2

MÉCANIQUE

1. MOTEUR 2
   1.1. Particularités 2
2. ALIMENTATION - ALLUMAGE 4
   2.1. Fonctionnement 4
   2.2. Circuit de carburant 5
   2.3. Circuit d'air 6
   2.4. Circuit électrique 6
   2.5. Allumage 9
   2.6. Diagnostic 9
3. ÉCHAPPEMENT 10
4. BOITE DE VITESSES 10

ÉLECTRICITÉ

1. SCHÉMATIQUE 10
   1.1. Nomenclature des Pièces 10
   1.2. Nomenclature des faisceaux 10
   1.3. Schéma de principe 11

Depuis **Janvier 1993**, le moteur à injection des **CITROËN AX 14 et GT** est modifié. Le couple moteur à bas régime est augmenté. Le système d'injection électronique assure la gestion et la distribution de l'allumage.

1. CARACTÉRISTIQUES GÉNÉRALES

Caractéristiques générales des véhicules inchangées. Identiques à celles des véhicules sortis antiérieurement à cette modification.

Rappel :

Appellation commerciale		Type Mines	Puissance ADM FRANCE
CITROËN AX « ALLURE » CITROËN AX 14 (TGS - TRS)	3 Portes	ZA - DD	6 CV
	5 Portes	ZA - DE	
CITROËN AX GT	3 Portes	ZA - DD / B	7 CV
	5 Portes	ZA - DE / B	

1. MOTEUR

1.1. Caractéristiques

Type Moteur	KDX (TU3F MC / L&Z)
Normes de dépollution	US 83 et Europe 93
Alésage	75 mm
Course	77 mm
Cylindrée	1360 cm³
Rapport volumétrique	9,3 / 1
Puissance maximale	
CEE (kW - tr/mn)	55 - 5800
DIN (Ch - tr/mn)	75 - 5800
Couple maximum	
CEE (mdaN - tr/mn)	11,1 - 3400
DIN (mkg - tr/mn)	11,5 - 3400
Régime maximum du moteur	6 800 tr/mn
Essence sans plomb	RON 95 - RON 98

1.2. Particularités

Architecture moteur identique à celle des « moteurs fonte » existants. Avec cependant quelques particularités suivantes.

– **Volant moteur** - Nouveau. Comportant sur sa périphérie une couronne dentée munie de 60 dents dont deux ont été supprimées pour permettre la reconnaissance du PMH.
(identique à celui des moteurs à injection de la famille TU dont l'allumage est géré par le calculateur d'injection).

Culasse - Nouvelle. Comportant de nouvelles chambres de combustion *(Identique à celle des moteurs 1 124 cm³ et 1 360 cm³ à carburateur).*

Arbre à cames - Nouveau. Spécifique au moteur par sa nouvelle épure.
Croisement de soupapes augmenté.

Identification :

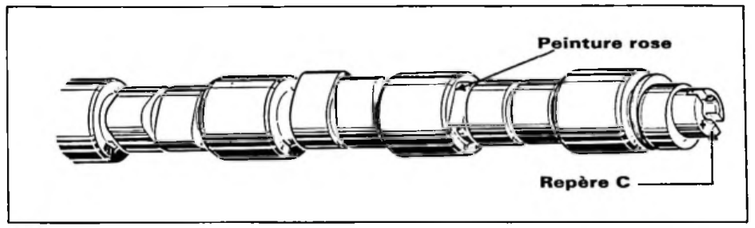

Z 12-5

A.O.A. (Avance à l'ouverture d'admission) 2°09'
R.F.A. (Retard à la fermeture d'admission) 38°58'
A.O.E. (Avance à l'ouverture d'échappement) 31°36'
R.F.E. (Retard à la fermeture d'échappement) 9°16'

Epure de distribution avec un jeu théorique de 0,7 mm aux soupapes.

Jeu pratique aux soupapes à froid :

Admission : **0,20 mm** – Echappement **0,40 mm**.

Collecteur d'admission : Nouveau. Spécifique au moteur. Nouvelle conception interne des conduits visant à optimiser le remplissage par phase d'injection par rapport au cylindre.

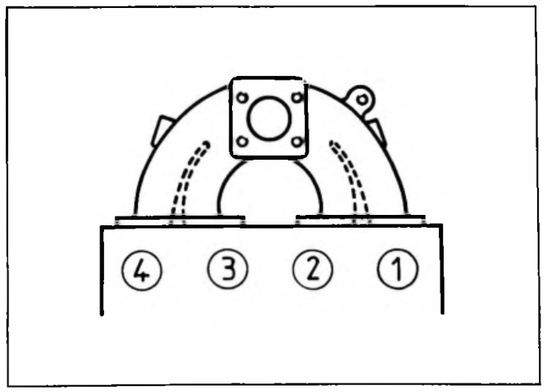

Z 14-54

NOUVEAU MONTAGE

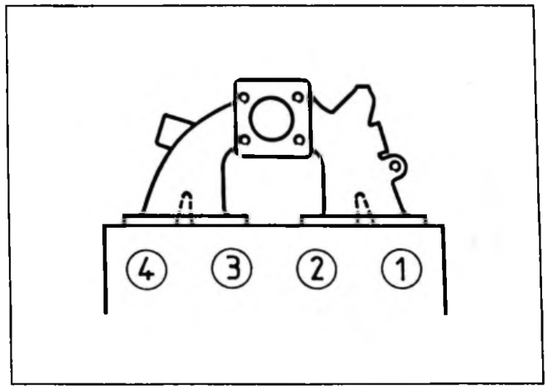

Z 14-54

ANCIEN MONTAGE

2. ALIMENTATION - ALLUMAGE

Montage du nouveau système d'injection BOSCH-MONOTRONIC type MA3.O équipant initialement les moteurs 954 cm³ à injection *(en remplacement du système d'injection BOSCH - MONOPOINT type A2.2).*

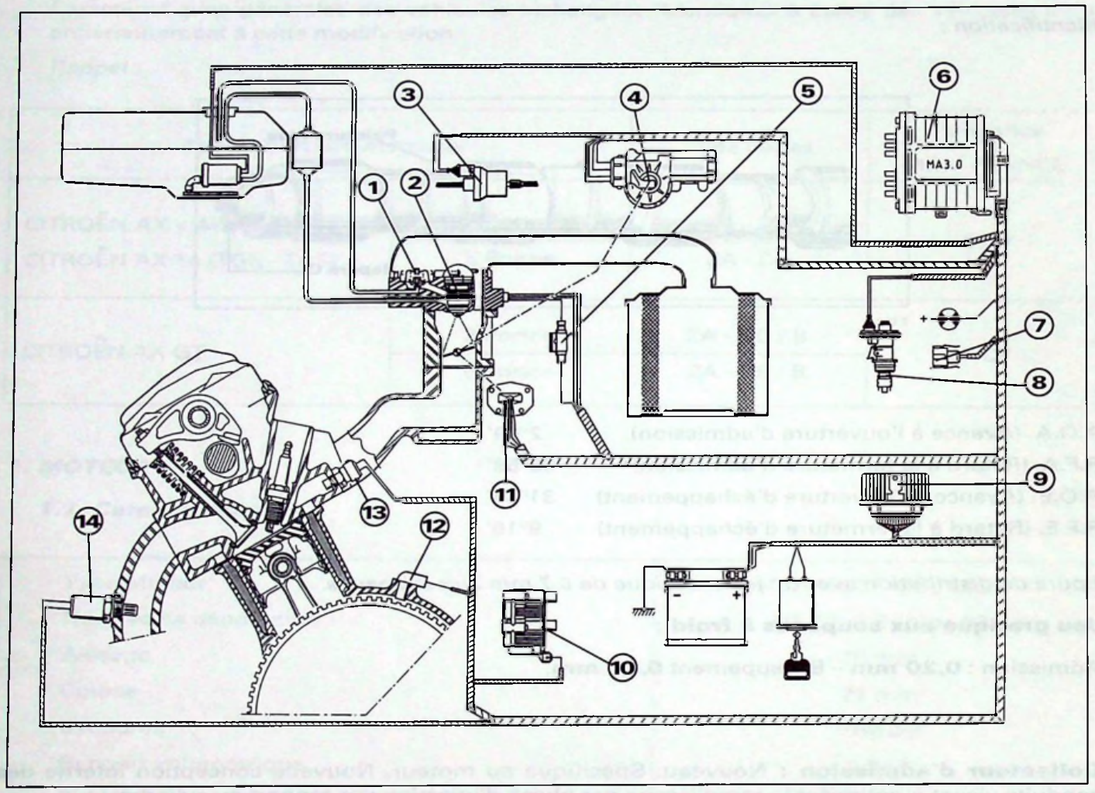

LÉGENDES

① Régulateur de pression d'essence.
② Injecteur.
③ Electrovanne de canister.
④ Régulateur de ralenti.
⑤ Résistance additionnelle.
⑥ Calculateur.
⑦ Connecteur autodiagnostic.
⑧ Capteur de vitesse.
⑨ Relai double.
⑩ Bobine d'allumage.
⑪ Potentiomètre papillon.
⑫ Capteur de régime.
⑬ Sonde de température d'eau.
⑭ Sonde à oxygène.

2.1. *Fonctionnement* (Rappel)

Le calculateur disposé sur le passage de roue avant droit gère le dosage air-essence et l'injection à chaque demi-tour moteur. Le temps d'ouverture de l'injecteur est déterminé selon la charge du moteur (position du papillon d'accélérateur) et de son régime de rotation.

Des corrections sont apportées au débit afin de tenir compte de :

- l'état thermique du moteur.
- la température de l'air admis dans les cylindres.
- des indications fournies par la sonde à oxygène de l'état de la richesse en sortie du collecteur d'échappement.
- la vitesse de déplacement du véhicule.

2.2. Circuit de carburant

2.2.1. Réservoir à carburant : Capacité : 43 litres (*inchangée*).

2.2.2. Pompe à essence : Immergée dans le réservoir - Marque BOSCH TYPE EKP.5.

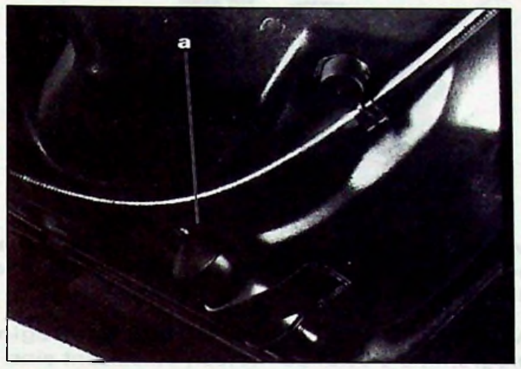

92-453

Filtre à essence. Rapporté sur le réservoir en **(a)** – Corps en aluminium. Périodicité de remplacement : 80 000 km.

Marque BOSCH : Réf. 0450 905 002.

2.2.3. Corps d'Injection Monopoint (CIM)

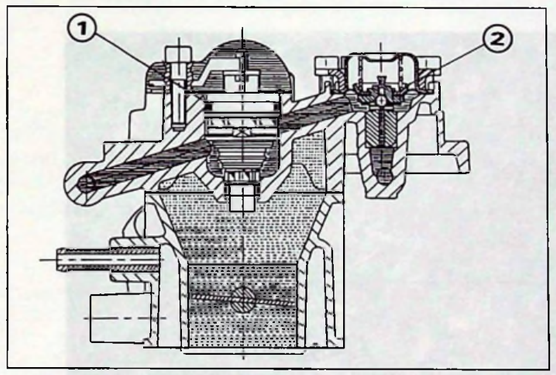

Z 14-52

Marque BOSCH : Réf. 0438 201 507.

Se compose pour la partie essence.

- D'un régulateur de pression **(2)** (1000 mbar).
- D'un injecteur à commande éléctromagnétique **(1)** débitant selon son temps d'ouverture une quantité de carburant.

Marque BOSCH : Réf. 0280 150 692.

Résistance de la bobine d'excitation : 1,4 Ω.

2.2.4. Recyclage des vapeurs d'essence

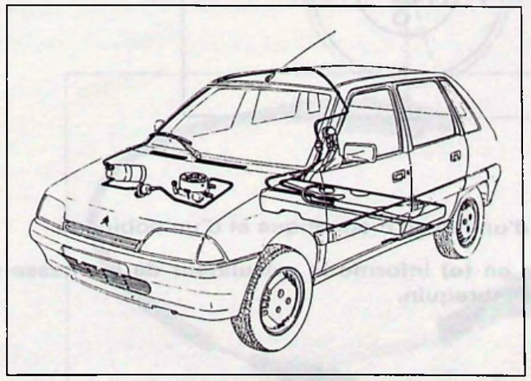
Z 117-10 a

Dispositif de recyclage des vapeurs d'essence reconduit.

Rappel :

Moteur arrêté : Le canister emmagasine les vapeurs d'essence.

Moteur tournant : le canister se purge en aval du papillon d'accélérateur lorsque l'électrovanne est soumise à une tension de 12 volts.
Electrovanne. Marque BOSCH : Réf. : 0280 142 161.

2.3. Circuit d'air

2.3.1. Filtre à air Elément sec – Périodicité de remplacement 30 000 km. Dispositif de réchauffage de l'air à commande pneumatique *(inchangé)*.

Repère : AP, AC, AT 7805.

2.3.2. Régulation de ralenti

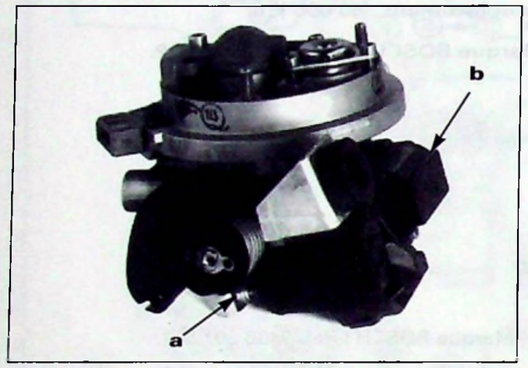

92-513

Moteur à courant continu 12 volts en **(b)** agissant au travers d'un démultiplicateur sur le papillon d'accélérateur en **(a)**.

Au ralenti, le calculateur compare le régime programmé à celui du moteur, stabilisant ainsi la vitesse à 850 tr/mn.

Marque BOSCH : Réf. 0132 008 600.

2.4. Circuit électrique

2.4.1. Capteur de régime

92-1120

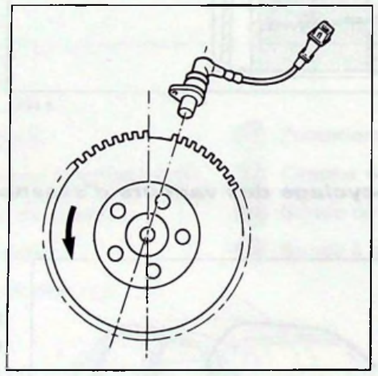

Capteur de régime moteur à induction. Constitué d'un noyau magnétique et d'un bobinage.

Implanté en partie haute du carter d'embrayage en **(c)** informe le calculateur de la vitesse de rotation du moteur et de la position angulaire du vilebrequin.

Marque : ELECTRICFIL. Réf. : 114 307.

2.4.2. Sonde de température d'air

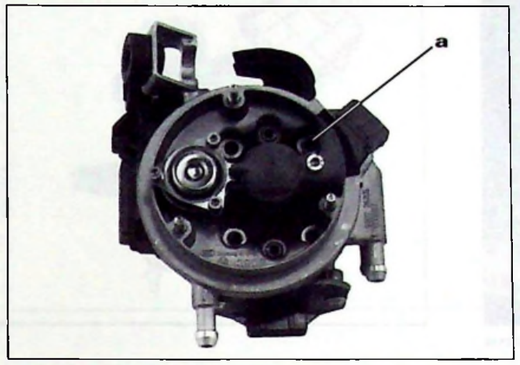

92-514

Placée dans le flux d'air en **(a)** sous un chapeau coiffant l'injecteur informe le calculateur de la température afin d'en définir la masse absorbée.

Résistance de type CTN.

R : 2 250 à 2 750 Ω à 20° C
760 à 910 Ω à 5° C.

2.4.3. Sonde de température d'eau

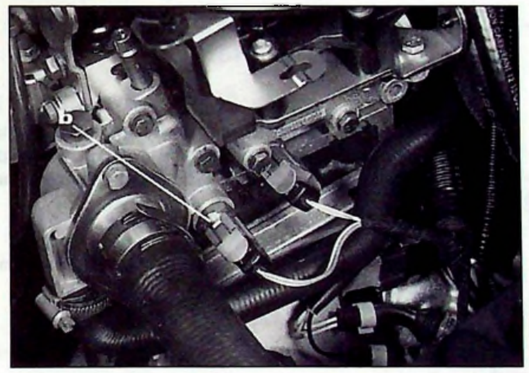

92-1120

Fixée sur le boîtier de sortie d'eau en **(b)**. Informe le calculateur de la température de fonctionnement du moteur.

Résistance de type CTN.

R : 2 250 à 2 750 Ω à 20° C
290 à 370 Ω à 80° C.

Marque BOSCH. Réf. 0280 130 026.
Repère : Connecteur « bleu ».

2.4.4. Sonde à oxygène (Sonde Lambda)

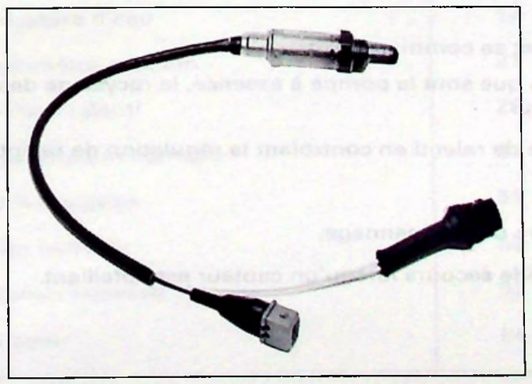

Placée sur le tube d'échappement en amont du catalyseur, délivre au calculateur un signal électrique représentatif de la teneur en oxygène des gaz d'échappement.

De cette valeur le calculateur adoptera la richesse du mélange en modulant le temps d'injection.

Marque : BOSCH. 0258 003 203.
Repère: LHS 6.

2.4.5. Capteur de vitesse

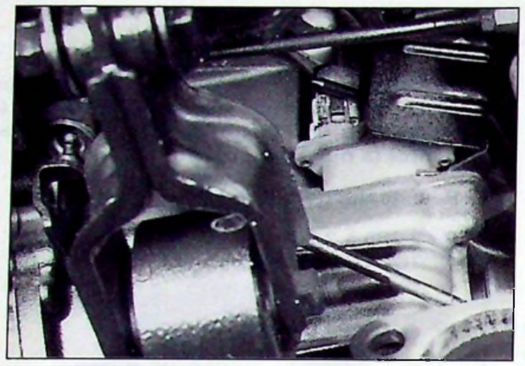

92-1119

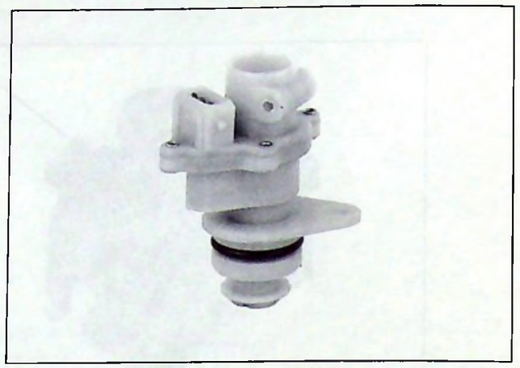

92-576

Monté sur la prise tachymétrique de la boîte de vitesses fournit un signal électrique proportionnel à la vitesse afin de « gommer » les à-coups à faible vitesse.

– Capteur à effet Hall - 8 tops par tour.

2.4.6. Potentiomètre en bout d'axe de papillon d'accélérateur

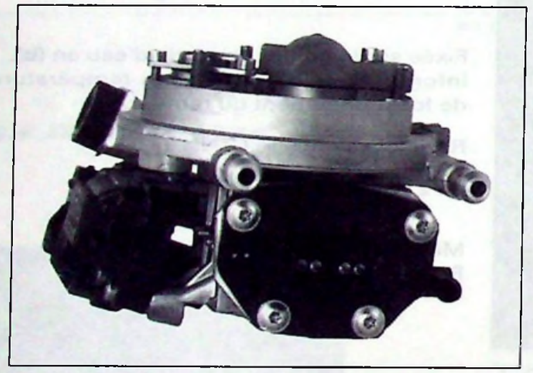

92-512

Informe le calculateur de la position angulaire du papillon d'accélérateur lors des phases d'accélération, de ralenti et de pleine charge.

Marque BOSCH : Réf. 34 37 022.

ATTENTION : *Pièce à ne pas démonter en réparation.*

2.4.7. Calculateur

Marque BOSCH : Réf. 0261 200 708 (731 Réfri) assure les fonctions suivantes :

– L'ouverture et la fermeture de l'injecteur au travers d'une résistance additionnelle (Réf. BOSCH 028 2159 015 - R = 3 Ω).

– Détermine l'avance à l'allumage et sa commande.

– Alimente les fonctions auxiliaires que sont la pompe à essence, le recyclage des vapeurs d'essence et le climatiseur.

– Maintient le moteur à son régime de ralenti en contrôlant la régulation de ralenti.

– Assure l'autodiagnostic.

– Permet le test des actionneurs lors d'un dépannage.

– Assure un fonctionnement en mode secours lorsqu'un capteur est défaillant.

2.5. Allumage

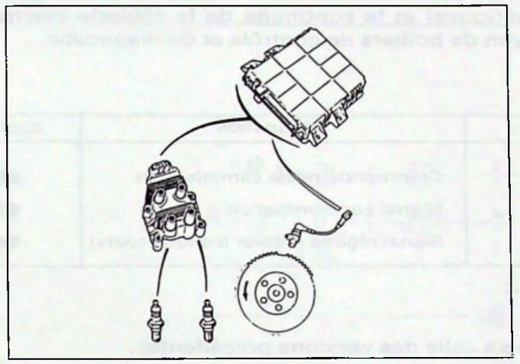

Allumage cartographique à distribution statique.

Le calculateur détermine le point d'avance à l'allumage à partir des informations en provenance des capteurs de régime, sondes de température et potentiomètre en bout d'axe de papillon;

Il alimente chacun des deux circuits primaires de la bobine au travers de deux étages de puissance intégrés.

2.5.1. Bobine d'allumage

Bobine d'allumage à quatre sorties. Marque : BOSCH ou VALÉO type BA E4.

2.5.2. Bougies

Bougies d'allumage avec élément résistant anti-parasite intégré.

Marque EYQUEM - RFC 52 LS.

CHAMPION - RC9 YCC.

2.6. Diagnostic

Le calculateur électronique est équipé d'une mémoire où sont enregistrés le (ou les) éventuel(s) défaut(s) de fonctionnement du système (permanent ou fugitif) et les signale par l'allumage d'un voyant au tableau de bord, dans le cas de défauts **majeurs** ou par les boîtiers de contrôle **4120-T, ELIT 4125-T** ou station diagnostic **26A** dans le cas de défauts mineurs (et les majeurs).

DÉSIGNATION	CODES	DÉFAUT MAJEUR	DÉFAUT MINEUR	FONCTION SECOURS
Début de sequence	12			
Fin de sequence	11			
Température d'air	13		*	*
Température d'eau	14		*	*
Potentiomètre papillon	21		*	*
Régulateur ralenti	22		*	
Auto-adaptation richesse	31		*	
Sonde à oxygène	51		*	*
Tension batterie	52	*		*
Régulation richesse	53		*	
Calculateur	54	*		

Outre la possibilité de procéder à la recherche de pannes au travers des codes défaut ou lecture de la trame diagnostic, une procédure complémentaire permet de contrôler les actionneurs (organes périphériques) et la continuité de la câblerie électrique en « activant » le calculateur au moyen de boîtiers de contrôle et de diagnostic.

Liste des codes "activation"

DÉSIGNATION	CODES	DÉSIGNATION	CODES
Injecteur	**82**	Commande relais climatisation	**85**
Régulation de ralenti	**83**	Signal consommation	**95**
Electrovanne de purge canister	**84**	Signal régime moteur (compte-tours)	**96**

3. ÉCHAPPEMENT

Ligne d'échappement inchangée. Identique à celle des versions précédentes.

Rappel : Mono tube + catalyseur à l'avant. Repère PSA K017. Silencieux à l'arrière repère PSA 4039.

4. BOITE DE VITESSES

Etagements des boîtes de vitesses inchangés.

Rappel :
Citroën AX 14 (TGS - TRS) et ALLURE.
Boîte de vitesses à étagement « long ». Couple pont 16/63.
Repère médaille : **2 CB 80**.

Citroën AX GT.
Boîte de vitesses à étagement « court ». Couple pont 16/63.
Repère médaille : **2 CB 81**.

1. SCHÉMATIQUE

1.1. Nomenclature des pièces

REP.	DÉSIGNATION	REP.	DÉSIGNATION
35	BATTERIE	**434**	ÉLECTROVANNE DE CANISTER
40	BLOC COMPTEURS	**570**	INJECTEUR
45	BOBINE D'ALLUMAGE	**755**	POMPE ESSENCE
50	BOITIER D'ALIMENTATION	**770**	POTENTIOMÈTRE SUR AXE DE PAPILLON
142	CALCULATEUR D'INJECTION	**783**	PRISE DIAGNOSTIC D'INJECTION
152	CAPTEUR RÉGIME MOTEUR	**807**	RELAIS INJECTION
154	CAPTEUR DISTANCE	**862**	RÉSISTANCE ADDITIONNELLE INJECTEUR
270	CONDENSATEUR DE BOBINE D'ALLUMAGE	**900**	SONDE A OXYGÈNE (SEULE OU ARRIÈRE)
300	CONTACTEUR ANTIVOL	**907**	SONDE TEMPÉRATURE D'AIR INJECTION
432	ÉLECTROVANNE DE RÉGULATION DE RALENTI	**909**	SONDE TEMPÉRATURE D'EAU MOTEUR (INJECTION)

1.2. Nomenclature des faisceaux

AV AVANT
CN CABLE NÉGATIF
CP CABLE POSITIF
HB HABITACLE
MT MOTEUR
PB PLANCHE DE BORD
RG ARRIÈRE (JAUGE)

1.3. Schéma de principe

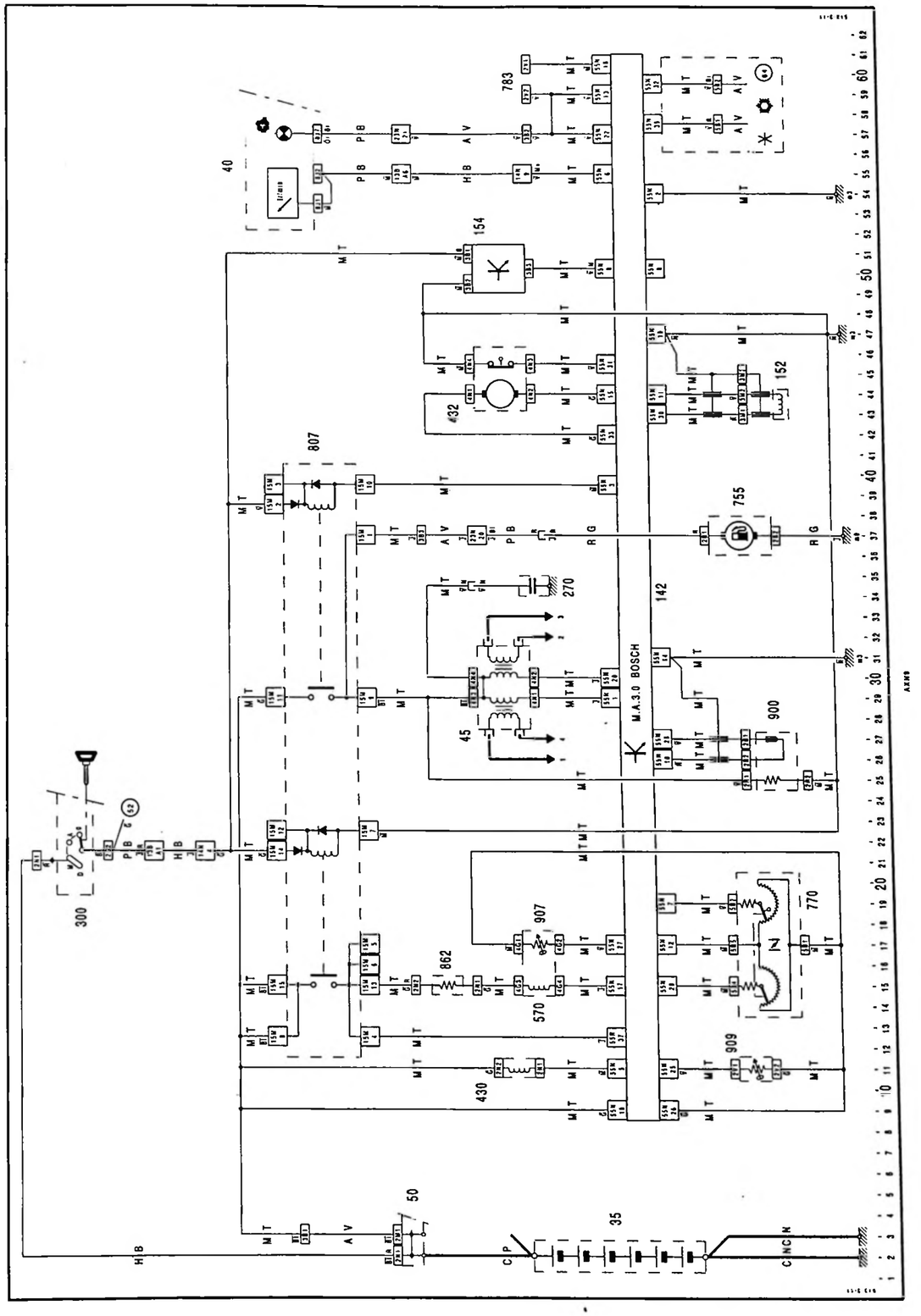

CITROËN *DIVISION APRÈS-VENTE* *MÉTHODES TECHNIQUES*	**INFO'RAPID**	**AX** 1
Responsables des Ateliers *CE - SUCC - FILIALES*	*CONCERNE :* ***CITROËN AX 10*** ***INJECTION MA 3.0 BOSCH*** ***Moteurs CDY et CDZ***	***N° 66*** *Le 7 Janvier 1993*
CE DOCUMENT EST A CLASSER DANS : ***RECUEIL DE NOTES N° MAN 008920***		1709

« COPIE A MESSIEURS LES AGENTS »

CONSTATATION : Moteur chaud :
- Ralenti instable.
- Le voyant autodiagnostic s'allume.
- Le code **52** (régulation de richesse) est en mémoire.

DIAGNOSTIC : Prise d'air entre la tubulure d'admission et le C.I.M. (corps d'injection monopoint) dû à un joint non conforme ou détérioré

REMÈDE :
- Vérifier le joint par rapport aux joints représentés ci-dessous.
- En cas de non conformité ou détérioration du joint, poser le joint ref. PR **96 139 074**.

Joint conforme

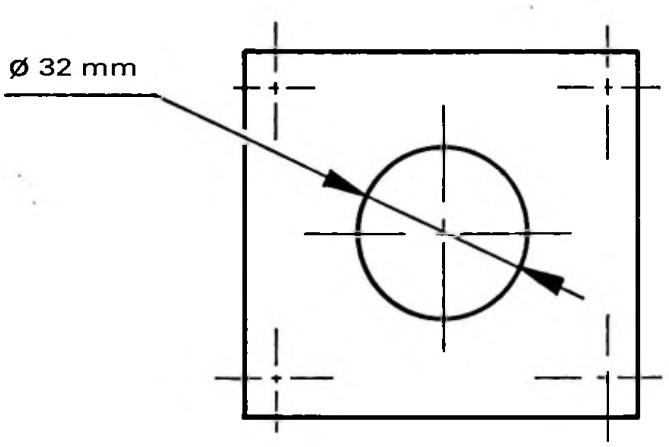

Joint non conforme

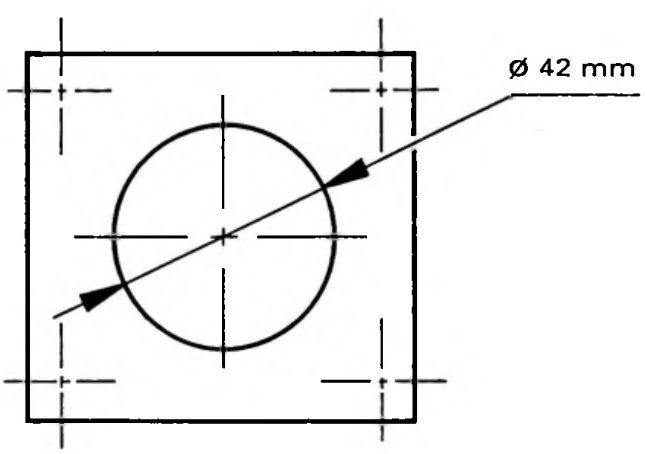

Réf. PR **96 139 074**

CITROËN *DIVISION APRÈS-VENTE* *MÉTHODES TECHNIQUES*	**INFO'RAPID**	**AX** (1)
Responsables des Ateliers *CE - SUCC - FILIALES* ***AGENTS***	*CONCERNE :* ***CITROËN AX*** ***Moteurs 954 et1124 cm³ Injection Monopoint*** ***Bougies d'allumage***	**N° 67** *Le 31 Mars 1993*
CE DOCUMENT EST A CLASSER DANS : ***RECUEIL DE NOTES N° MAN 008920***		1779

CONCERNE : Les véhicules **CITROËN AX** équipés des motorisations 954 et 1124 cm³ à injection Monopoint.

Cylindrée	*Plaque Moteur*	*Type Usine*
954 cm³	*CDZ* *CDY*	*TU9M / LZ*
1124 cm³	*HDZ* *HDY*	*TU1M / LZ*

CONSTATATION : Cliquetis, à-coups moteur à chaud, usure prématurée des bougies, difficultés de démarrage.

DIAGNOSTIC : Bougies d'allumage **CHAMPION RC 10 YCC** non conformes pour ces moteurs (indice thermique trop élevé).

REMÈDE : Monter **exclusivement** les bougies suivantes :

Fournisseur	*Référence P.R.*	*Conditionnement*
EYQUEM RFC 42 LS	*96 064 890*	*10*
BOSCH FR8 DCO	*59 62 S5*	*10*

NOTA : Depuis le n° d'organisation P.R. **5684,** les bougies **CHAMPION RC 10 YCC** sont supprimées en « première monte » sur ces moteurs.

CITROËN *DIVISION APRES VENTE* *QUALITE VEHICULES*	**INFO'RAPID**	**AX (1)**
Responsables des Ateliers *CE - SUCC - FILIALES - AGENTS*	CONCERNE **CITROEN AX** **Equipés de Moteur TU** **Plaques moteur : C1A - H1A - K2D**	**N° 68** **Le 27 Mai 1993**

*Ce document est à classer dans : **RECUEIL DE NOTES N° MAN 008920***

CONSTATATION : Usure anormale de l'électrode centrale de l'allumeur pouvant entrainer une panne d'allumage.

DIAGNOSTIC : Mauvaise évacuation de l'ozone dans la tête d'allumeur.

REMEDE : S'assurer que les trous **A** d'évacuation en partie inférieure du corps de l'allumeur, ne sont pas obstrués par la protection plastique de la tête d'allumeur.

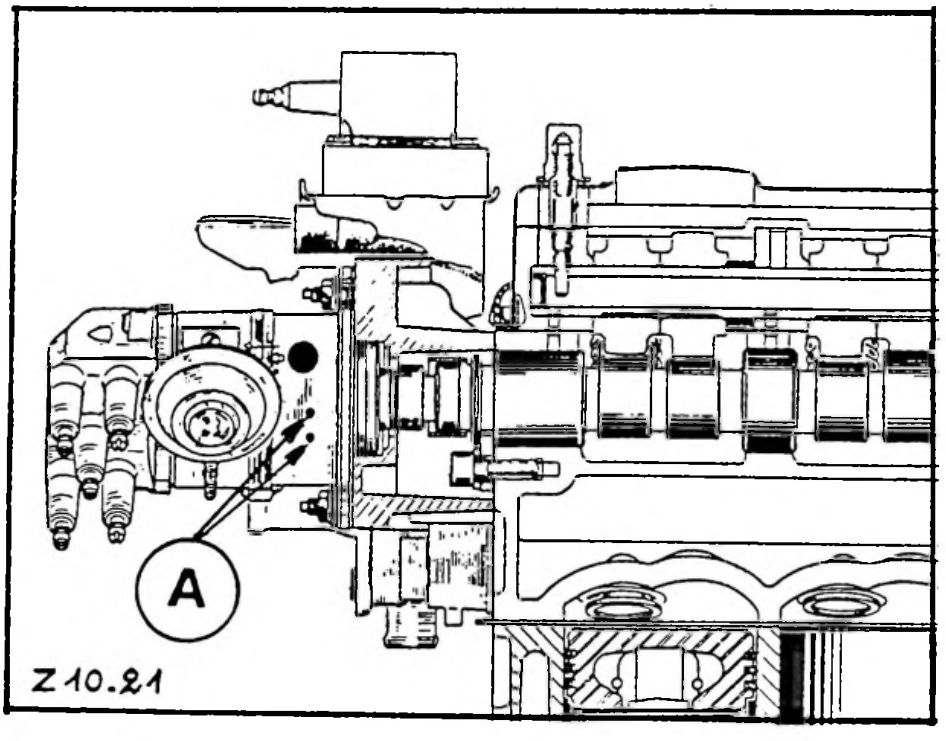

CITROËN *DIVISION APRES VENTE* *QUALITE VEHICULES*	**INFO'RAPID**	**AX 1**
Responsables des Ateliers *CE - SUCC - FILIALES*	Concerne **CITROEN AX 11 INJECTION** **G6 11 MMDCM** **MOTEUR HDZ OU HDY**	**N° 69** Le 7 JUIN 1993

Ce document est à classer dans : RECUEIL DE NOTES N° MAN 008920

CONSTATATION : A-coups moteur en vitesse stabilisée à une température d'eau d'environ 75° C.

DIAGNOSTIC : Modification importante du dosage air/essence lié à la première purge du canister.

REMEDE : Modifier le Corps d'Injection Monopoint comme indiqué ci-dessous.

MODE OPERATOIRE :

- Déposer le C.I.M. (Corps d'Injection Monopoint).
- Boucher la cavité A avec du **Poxy Matic alu référencé aux Pièces de Rechange, sous le n° ZC 9 865 565 U.**
- Après sèchage, percer à travers le piquage canister un trou de 2 mm débouchant en B.
- S'assurer de la bonne planéité du plan de joint à l'aide d'une règle.
- Reposer le C.I.M.

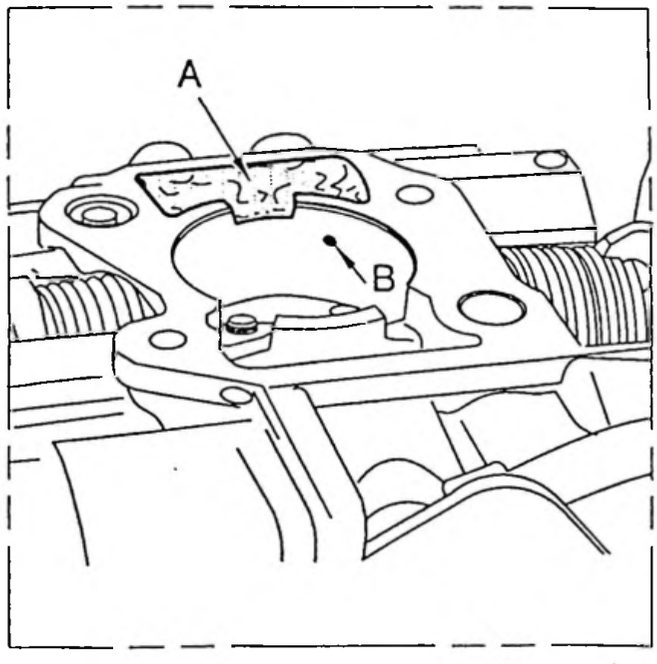

CITROËN *DIVISION APRES VENTE* *QUALITE VEHICULES*	**INFO'RAPID**	**AX (1)**
Responsables des Ateliers *CE - SUCC - FILIALES - AGENTS*	Concerne **CITROEN AX Diesel** **NOUVELLE GENERATION A.M. 92** **Alimentation**	**N° 70** **Le 15 Juillet 199**3
Ce document est à classer dans *: RECUEIL DE NOTES N° MAN 008920*		1834

CONSTATATION : Environnement moteur peu favorable au montage des filtres à gazole de rechange.

DIAGNOSTIC : Le filtre de rechange comporte à sa partie basse, une capacité de décantation.

REMEDE : Aménager l'environnement moteur en modifiant le cheminement de la câblerie branchée au contacteur du feu de marche arrière.

MODE OPERATOIRE :

- Couper le ruban adhésif sur la gaine annelée de la câblerie principale en **A,**
- dégainer les deux fils électriques branchés au contacteur du feu de marche arrière jusqu'à hauteur du connecteur principal en **B,**
- poser le filtre de rechange.

ANCIENNE DISPOSITION

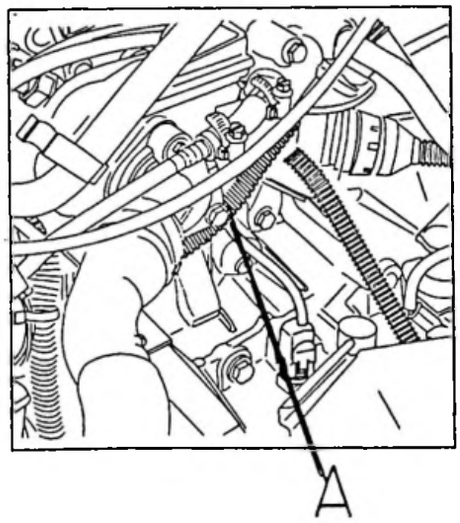

NOUVELLE DISPOSITION

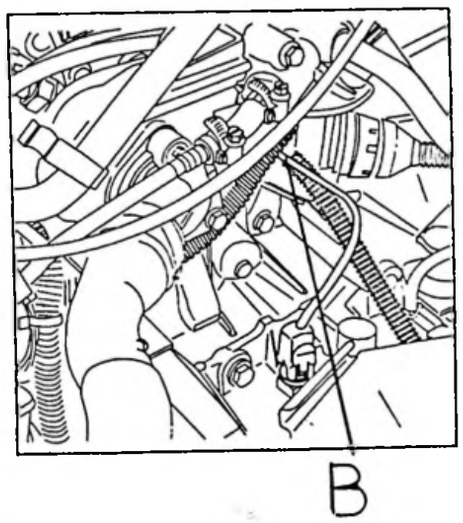

CITROËN *DIVISION APRES VENTE* *QUALITE VEHICULES*	**INFO'RAPID**	**AX** (1)
Responsables des Ateliers *CE - SUCC - FILIALES - AGENTS*	Concerne **CITROEN AX 1,4 i** **Injection BOSCH MA 3.0** **Moteur KDX (TU3MCZ)**	**N° 71** **Le 27 Juillet 199**

Ce document est à classer dans *: RECUEIL DE NOTES N° MAN 008920* 1850

CONSTATATION :

- Le moteur cale en décélération.
- Pas de code défaut en mémoire du calculateur.
- Excès de CO (monoxyde de carbone) en sortie d'échappement.

DIAGNOSTIC : Branchement du faisceau d'injection non conforme

REMEDE : Rétablir un branchement correct

MODE OPERATOIRE :

- Débrancher les fils noirs arrivant en **A**, sur la masse **m3** (voir dessin).
- A l'aide de la boite à bornes et de l'ohmmètre, repérer le fil de masse correspondant à la voie 8 du calculateur d'injection. CE FIL (REPERE 8) NE DOIT PAS ETRE RELIE A LA MASSE.
- L'isoler et rebrancher les autres fils à la masse.

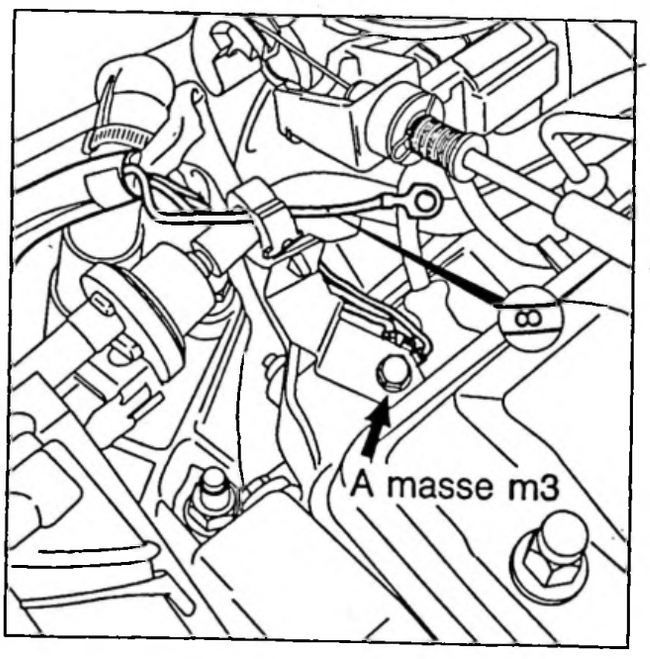

CITROËN *DIVISION APRES VENTE* *QUALITE VEHICULES*	**INFO'RAPID**	**AX 1**
Responsables des Ateliers *CE - SUCC - FILIALES - AGENTS*	Concerne : CITROEN AX 1,0 i - ET 1,4 i INJECTION BOSCH MA3.0 ALLUMAGE STATIQUE FABRIQUEES AVANT LE N° OPR 6084	**N°74** LE 14 JANVIER 1994
Ce document est à classer dans : ***RECUEIL DE NOTES N° MAN 008920***		1932

CONSTATATION : LE MOTEUR CALE AU RALENTI ET/OU A-COUPS MOTEUR PENDANT LA PHASE DE MONTEE EN TEMPERATURE SANS CODE DEFAUT DANS LA MEMOIRE DU CALCULATEUR D'INJECTION.

DIAGNOSTIC : Paramètres du calculateur inadaptés.

REMEDE : Procéder à l'échange du calculateur d'injection, disponible aux Pièces de Rechange sous les références :

AX 1,0 i - MOTEUR CD2 - CDY	1929 B3	(BASE)
	1929 B4	(REFRIGERATION)
AX 1,4 i - MOTEUR KDX	1929 A9	(BASE)
	1929 B0	(REFRIGERATION)

CITROËN *DIVISION APRÈS-VENTE* *MÉTHODES TECHNIQUES*	**DOC'RAPID**	**AX**
Responsables des ateliers ***CE - SUCC - FILIALES*** ***AGENTS***	*CONCERNE :* ***CITROËN AX DIESEL*** ***JOINT DE CULASSE***	*Le 24 Juin 1994*
CE DOCUMENT EST PROVISOIRE : PAS DE CLASSEMENT		

Le service des PIECES DE RECHANGE commercialise sous la référence **0209 N 4** un nouveau joint de culasse métal élastomère avec fibres sous sertissures.

Il se monte sur toutes CITROEN AX DIESEL 1360 cm3.

Les procédures de son montage et de serrage de la culasse sont rigoureusement identiques à celles des autres joints.

CITROËN *DIVISION APRES VENTE* *QUALITE VEHICULES*	**INFO'RAPID**	**AX 1**
Responsables des Ateliers *CE - SUCC - FILIALES - AGENTS*	Concerne : CITROEN AX 1,1 i - ET 1,4 i INJECTION BOSCH A2.2 ALLUMAGE DYNAMIQUE	**N°75** LE 14 JANVIER 1994

Ce document est à classer dans : ***RECUEIL DE NOTES N° MAN 008920*** 1934

CONSTATATION : A-COUPS MOTEUR VERS 3 000 TR/MN ET ALLUMAGE DU TEMOIN DIAGNOSTIC MOTEUR PAR FLASHS.
PAS DE CODE DEFAUT.

DIAGNOSTIC : Paramètres du calculateur inadaptés.

REMEDE : Procéder à l'échange du calculateur d'injection, disponible aux Pièces de Rechange sous les références :

AX 1,1 i - MOTEUR HDZ	1929 F8
AX 1,4 i - MOTEUR KDY	1929 F7

CITROËN *DIVISION APRES VENTE* *QUALITE VEHICULES*	**INFO'RAPID**	**AX** ①
Responsables des Ateliers *CE - SUCC - FILIALES - AGENTS*	CONCERNE : **CITROEN AX 1,0-1,4 ESSENCE** **INJECTION BOSCH MA3.0** **KDX - CDZ - CDY**	**N° 76** LE 18 MARS 1994

*Ce document est à classer dans : **RECUEIL DE NOTES N° MAN 008920*** 1957

CONSTATATION : **RALENTI A 1500 TR/MN ET/OU A-COUPS MOTEUR.**

DIAGNOSTIC : Entrée d'air au niveau de la prise canister.
Code défaut 52 "Régulation de richesse".
Les joints d'étanchéité de la prise canister sont durs et ont une forme hexagonale.

REMEDE : Procéder à l'échange de la prise canister et des joints **disponibles (sous forme de jeu de pièces) aux Pièces de Rechange sous la référence 95 644 640.**

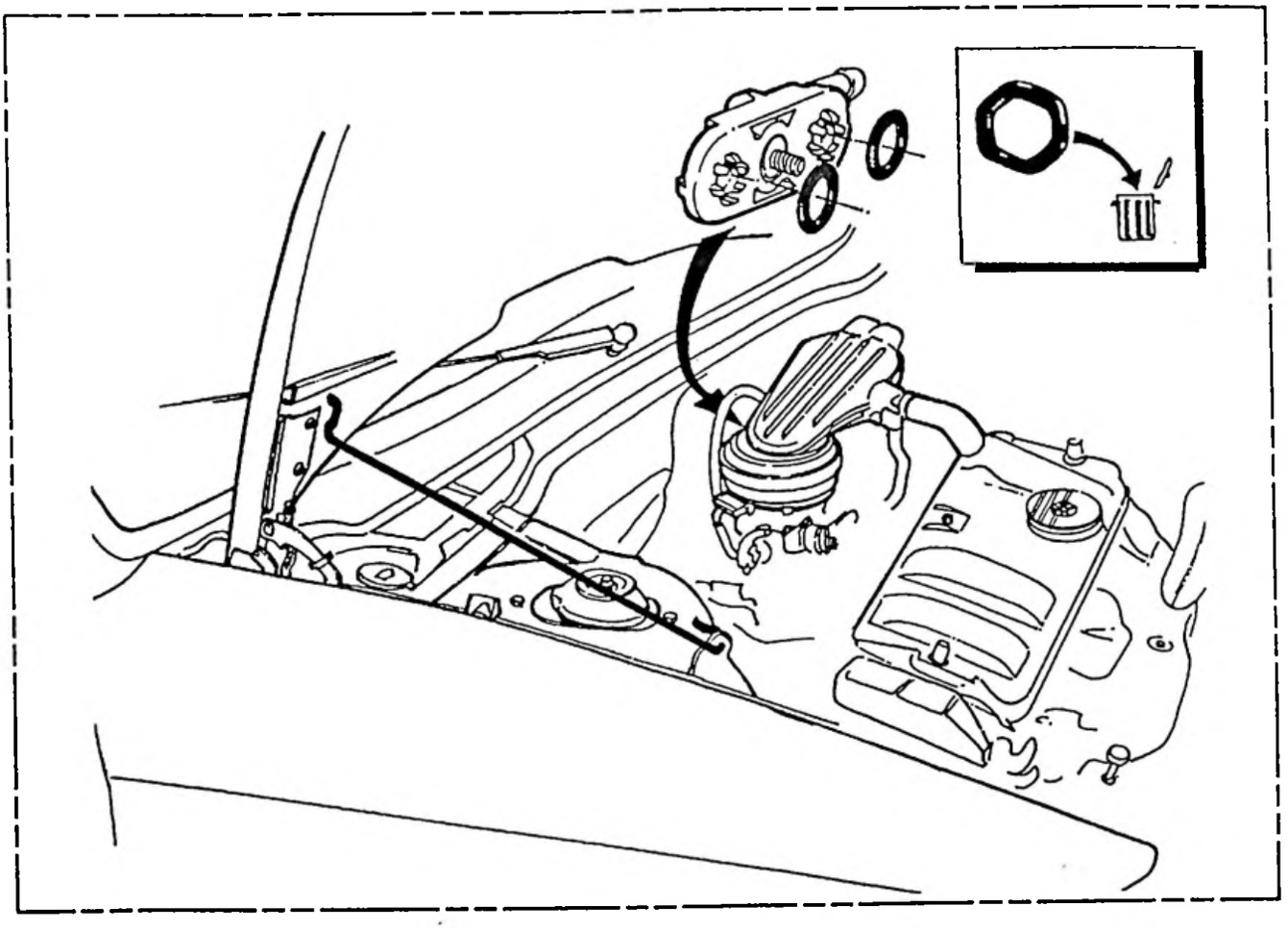

CITROËN	INFO'RAPID	AX 1
DEPARTEMENT APRES VENTE *QUALITE VEHICULES*	*FILIALES/DR* *Responsables des Ateliers* *CE–SUCC–AGENTS*	N° 77 LE : 25.05.98

B1AUBBQ0

ANNULE ET REMPLACE L'INFO'RAPID AX 1 N° 77 DU 07.10.94

CONCERNE

CITROEN AX 1.0 et 1.4 essence – injection Bosch MA3.0.

CONSTATATION

A–coups moteur en faible accélération et calage au retour ralenti.

DIAGNOSTIC

Cause possible : usure prématurée des pistes du potentiomètre papillon.

REMEDE APRES–VENTE

Contrôler la valeur des résistances du potentiomètre papillon et remplacer la partie basse du C.I.M. (corps d'injection monopoint) intégrant le potentiomètre papillon si nécessaire.

MODE OPERATOIRE

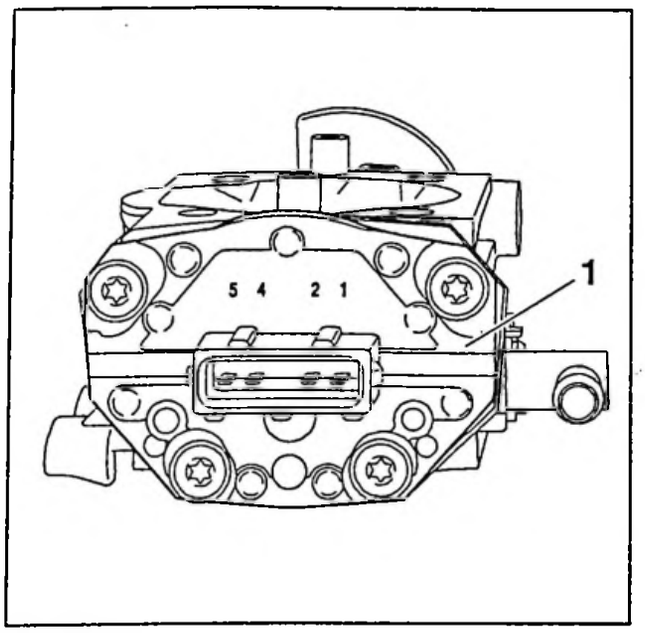

Fig. : B1HQ009C

1 – POTENTIOMETRE PAPILLON (1) DE COULEUR NOIRE

Mesurer deux résistances des pistes du potentiomètre papillon entre les voies 1 et 5 puis 1 et 4 : si la résistance entre les bornes 1 et 5 est supérieure ou égale à 1 100 ohms, ou si la différence des deux résistances mesurées, entre 1 et 5 et entre 1 et 4, est supérieure à 200 ohms, le potentiomètre est défectueux.

2 – POTENTIOMETRE PAPILLON (1) DE COULEUR MARRON

Mesurer deux résistances des pistes du potentiomètre papillon entre les voies 1 et 5 puis 1 et 4 :
- 540 < R 1/5 < 1340 ohms
- 540 < R 1/4 < 100 ohms

Si au moins une de ces résistances n'est pas comprise entre les valeurs données le potentiomètre est défectueux.

3 – REMPLACEMENT DE LA PARTIE BASSE DU C.I.M

Références Pièces de Rechange :
- AX 1.0 i : 1920 X4
- AX 1.4 i : 1920 X5

ATTENTION : Ces potentiomètres sont équipés d'une connectique dorée. Si le faisceau quant à lui possède une connectique étamée, remplacer le connecteur du faisceau par un connecteur réparation équipé de clips dorés.
Référence Pièces de Rechange 6542 XX.

NOTA : Le potentiomètre papillon n'est pas réglable. Dans le cadre de la garantie, aucune intervention sur les vis de fixation du potentiomètre ne doit être constatée et les valeurs des résistances mesurées doivent figurer avec la pièce.

Code M.O. : 1674 0910.

T.F. : 0 H 80.

CITROËN	INFO'RAPID	AX 1
DEPARTEMENT APRES VENTE *QUALITE VEHICULES*	*FILIALES/DR* *Responsables des Ateliers* *CE–SUCC–AGENTS*	**N° 78** LE : 20.12.95

B1AU8BQ0

ANNULE ET REMPLACE L'INFO'RAPID AX 1 N° 78 DU 01.03.95

CONCERNE

CITROEN AX 1.5 Diesel – jusqu'à OPR 6899 – (n° de moteur 166 085).

CONSTATATION

Le ralenti moteur reste accéléré anormalement.

DIAGNOSTIC

Blocage du levier de charge de la pompe d'alimentation en gazole.

IMPERATIF : avant toute intervention, contrôler le réglage de l'anticalage (débit résiduel) et du ralenti : MAN 008921, chapitre 2, n° AX 146 – 00/2. Contrôler en outre l'éventuelle présence d'eau dans le circuit d'alimentation en carburant (voir Inforapid AX 1 n° 86 : tubulure de remplissage fissurée).

REMEDE APRES–VENTE

Faire moderniser la pompe d'alimentation en gazole dans le réseau LUCAS DIESEL.

MODE OPERATOIRE

Le contrôle du boitier d'ACP (Avance de Charge Progressive) et le remplacement du ressort de rappel du levier de charge, doivent être effectués conformément à la note LUCAS Flash Technique n° IVB 10–030 chez les Agents LUCAS DIESEL.

NOTA : depuis le n° moteur 166 085 et après intervention du réseau LUCAS sur l'ACP, la pompe injection doit comporter un repère bleu sur le bouchon d'avance.

CITROËN	INFO'RAPID	AX 1
DIVISION APRES VENTE *QUALITE VEHICULES*	*Responsables des Ateliers* *CE–SUCC–FILIALES–AGENTS*	N° 79 LE : 24.02.95

B1AU6JQ0

CONCERNE

CITROEN AX Tous Types Essence et Diesel.

CONSTATATION

Instabilité, indication erronée du récepteur de capacité carburant entre les positions maxi et mini.

DIAGNOSTIC

Les dispersions des fonctions du puisage et du jaugeage ne permettent pas de fournir à ce jour des indications précises entre le maxi et le mini carburant.

REMEDE APRES–VENTE

Ne pas changer systématiquement le récepteur et l'émetteur.

Mode opératoire :

ATTENTION : dans le cas d'un échange du récepteur et/ou de l'émetteur pour les causes citées dans la constatation, ces organes ne seront plus pris en compte par la garantie.

Les fonctions puisage et jaugeage sont en cours d'évolution. Des informations vous seront communiquées dès l'application de ces modifications.

CITROËN	INFO'RAPID	AX 1
DIVISION APRES VENTE *QUALITE VEHICULES*	***Responsables des Ateliers*** *CE–SUCC–FILIALES–AGENTS*	**N° 80** LE : 10.05.95

B1AU78Q0

CONCERNE

CITROEN AX 1.4,1.5 Diesel.

CONSTATATION

Accélérations intempestives du régime moteur.

DIAGNOSTIC

Présence de bulles d'air dans le filtre à gasoil.

REMEDE APRES–VENTE

Monter un filtre à gasoil équipé d'un tube dégazeur, disponible aux Pièces de Rechange sous la référence 1906 40.

CITROËN	INFO'RAPID	AX 1
DIVISION APRES VENTE *QUALITE VEHICULES*	*Responsables des Ateliers* *CE–SUCC–FILIALES–AGENTS*	N° 81 LE : 26.06.95

B1AU79Q0

CONCERNE

CITROEN AX 1.1 Injection MMDCM G6.11 – HDY, HDZ – jusqu'à OPR 6794.

CONSTATATION

Le ralenti moteur reste élevé à chaud.

DIAGNOSTIC

Paramètres du calculateur inadaptés.

REMEDE APRES–VENTE

Procéder à l'échange de l'EPROM ou du calculateur selon l'indice d'évolution du calculateur incriminé.

Mode opératoire :

1 – REMPLACEMENT DE L'EPROM

Seuls les deux calculateurs suivants sont équipés d'EPROM sur support, donc modernisables.

Il s'agit des calculateurs indice 16 227–104 et 16 227–114.

Sur ces calculateurs remplacer l'EPROM, disponible aux Pièces de Rechange sous la référence 1929 X4.

ATTENTION : ne pas porter de vêtements en nylon lors de l'intervention.

Echange de l'EPROM :

- déposer le calculateur d'injection
- déposer le couvercle du calculateur
- déposer l'étrier plastique de protection (1)
- se munir de l'outil ref. 2041 47 T
- retirer l'EPROM (2) avec l'outil [1] 4147 TA
- placer la nouvelle EPROM sur l'outil [2] 4147 TB
- insérer l'EPROM dans le support en respectant le sens du montage encoche "a"
- remonter le couvercle du calculateur
- reposer le calculateur sur le véhicule

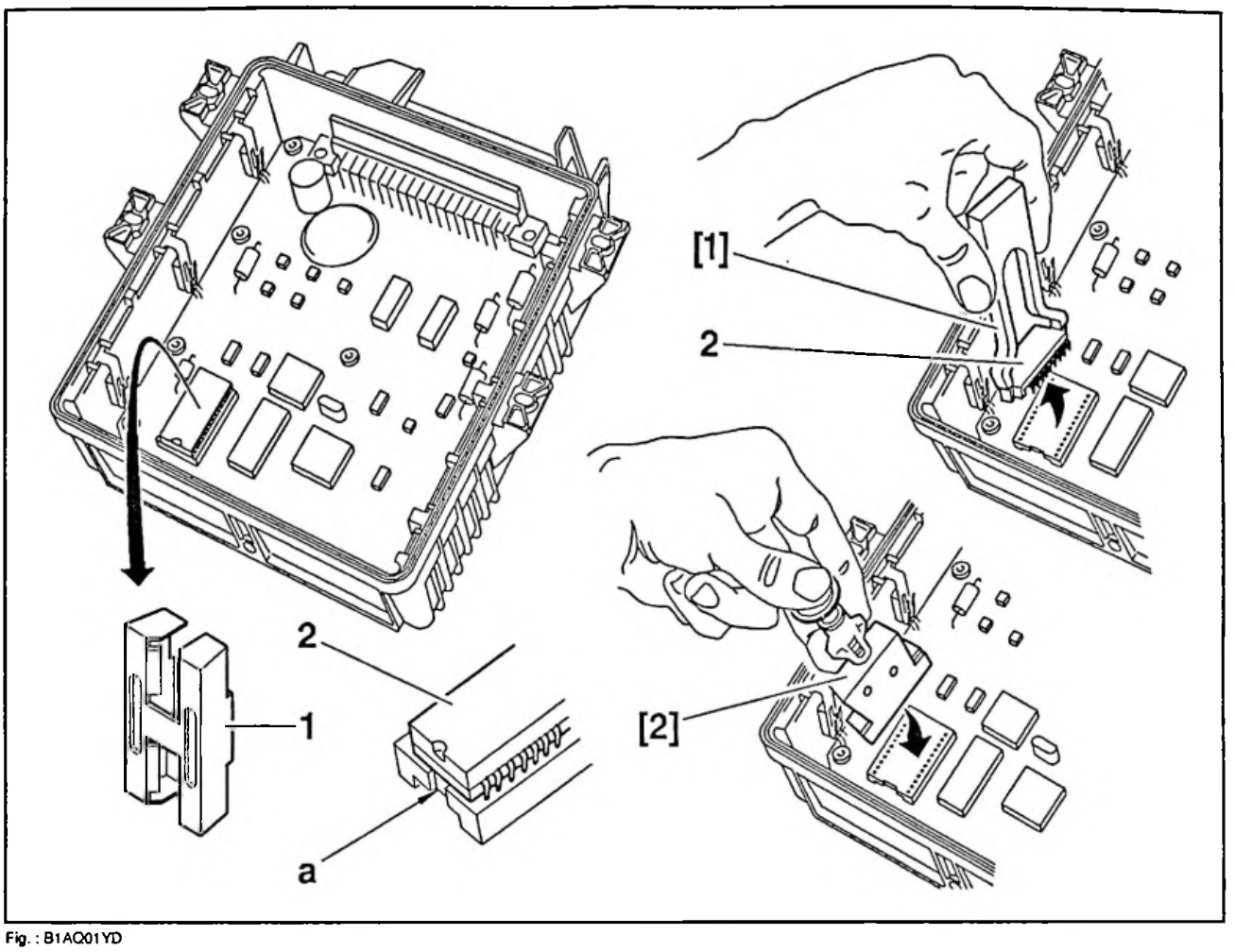

Fig. : B1AC01YD

2 – REMPLACEMENT DU CALCULATEUR

Sur les véhicules équipés de calculateur sans EPROM sur support, remplacer l'ensemble du calculateur, disponible aux Pièces de Rehange sous la référence 1929 W8 (indice 16 227–124).

ATTENTION : lors de toute intervention sur le calculateur, afin d'initaliser le moteur pas à pas, attendre 10 secondes entre la mise du contact et l'action sur le démarreur.

CITROËN	INFO'RAPID	AX 1
DIVISION APRES VENTE *QUALITE VEHICULES*	***Responsables des Ateliers*** *CE – SUCC – FILIALES – AGENTS*	**N° 82** LE : 26.06.95

B1AU7FQ0

CONCERNE

CITROEN AX 1.4 Diesel injection LUCAS – K9A.

CONSTATATION

Difficultés de démarrage, moteur chaud.

DIAGNOSTIC

Evolution des caractéristiques du bouchon d'avance (côté piston) de la pompe d'alimentation en gazole.

IMPERATIF : avant toute invervention s'assurer d'une bonne étanchéité de l'ensemble du circuit d'alimentation gazole, et contrôler les règlages de l'anticalage (débit résiduel) et du ralenti : MAN 008921, chapitre 2, n° AX 146 – 00/1.

REMEDE APRES-VENTE

Faire moderniser la pompe d'alimentation en gazole.

Mode opératoire :

Le remplacement du bouchon d'avance (côté piston), et le contrôle au banc d'essais, doivent être effectués conformément à la note LUCAS Flash Technique n° IV B 18 – 014 chez les Agents LUCAS DIESEL.

CITROËN	INFO'RAPID	AX 1
DIVISION APRES VENTE *QUALITE VEHICULES*	*Responsables des Ateliers* *CE–SUCC–FILIALES–AGENTS*	N° 83 LE : 05.07.95

B1AU7GQ0

CONCERNE

CITROEN AX 1.4 Diesel Injection LUCAS – K9A.

CONSTATATION

A–coups en vitesse stabilisée entre 2 500 et 2 700 tr/min.

DIAGNOSTIC

Le défaut est consécutif au résultat de l'action de divers paramètres sur certains organes du véhicule. Il sera donc impératif pour rechercher une solution à ce problème, de respecter l'ordre des interventions indiquées ci–dessous.

REMEDE APRES–VENTE

Avant toute intervention, veuillez vous assurer que le défaut est présent en roulage à vitesse stabilisée, sur chaussée avec revêtement correct et terrain plat.

Mode opératoire :

1 – CONTROLES A EFFECTUER SUR LE VEHICULE

1.1 – Contrôle du calage statique de la pompe d'alimentation en gazole

1.2 – Contrôle de la tension de la courroie de distribution, moteur froid

1.3 – Contrôle du libre fonctionnement du câble d'accélérateur

1.4 – Permutation des pneumatiques avant/arrière avec contrôle des pressions de gonflage

NOTA : a ce stade, si le résultat n'est pas satisfaisant, déposer la pompe d'alimentation en gazole.

2 – INTERVENTION SUR LA POMPE

Les contrôles nécessaires doivent être effectués conformément à la note LUCAS Flash Technique n° IV B 18–012 chez les Agents LUCAS Diesel.

CITROËN	INFO'RAPID	AX 1
DEPARTEMENT APRES VENTE *QUALITE VEHICULES*	*FILIALES/DR* *Responsables des Ateliers* *CE–SUCC–AGENTS*	N° 85 LE : 16.10.95

B1AU7TQ0

CONCERNE

CITROEN AX 1.1, 1.4 Injection essence équipée d'un climatiseur.

CONSTATATION

Déclenchement prématuré du groupe moto–ventilateur et/ou allumage intempestif du voyant d'alerte de température d'eau moteur, malgré une température d'eau conforme (90°) au combiné.

DIAGNOSTIC

Valeur érronée de la sonde de commande du groupe moto–ventilateur et du témoin d'alerte.

REMEDE APRES–VENTE

Inverser la sonde de commande du groupe moto–ventilateur + alerte et la sonde de température d'eau (logomètre).

MODE OPERATOIRE

Moteur froid, inverser l'implantation de la sonde repère "1" et de la sonde repère "2".

Connecter le fil, repère "A", sur la sonde repère "1".

Poser le faisceau additionnel repère "C", disponible aux Pièces de Rechange sous la référence 6544 6Q entre la sonde "2" et le faisceau repère "B".

NOTA : cette inversion entrainera une augmentation de l'indication de température d'eau au combiné de bord. Il est possible de descendre ce seuil d'indication en posant une résistance de 50 ohms en série sur le fil repère "A".

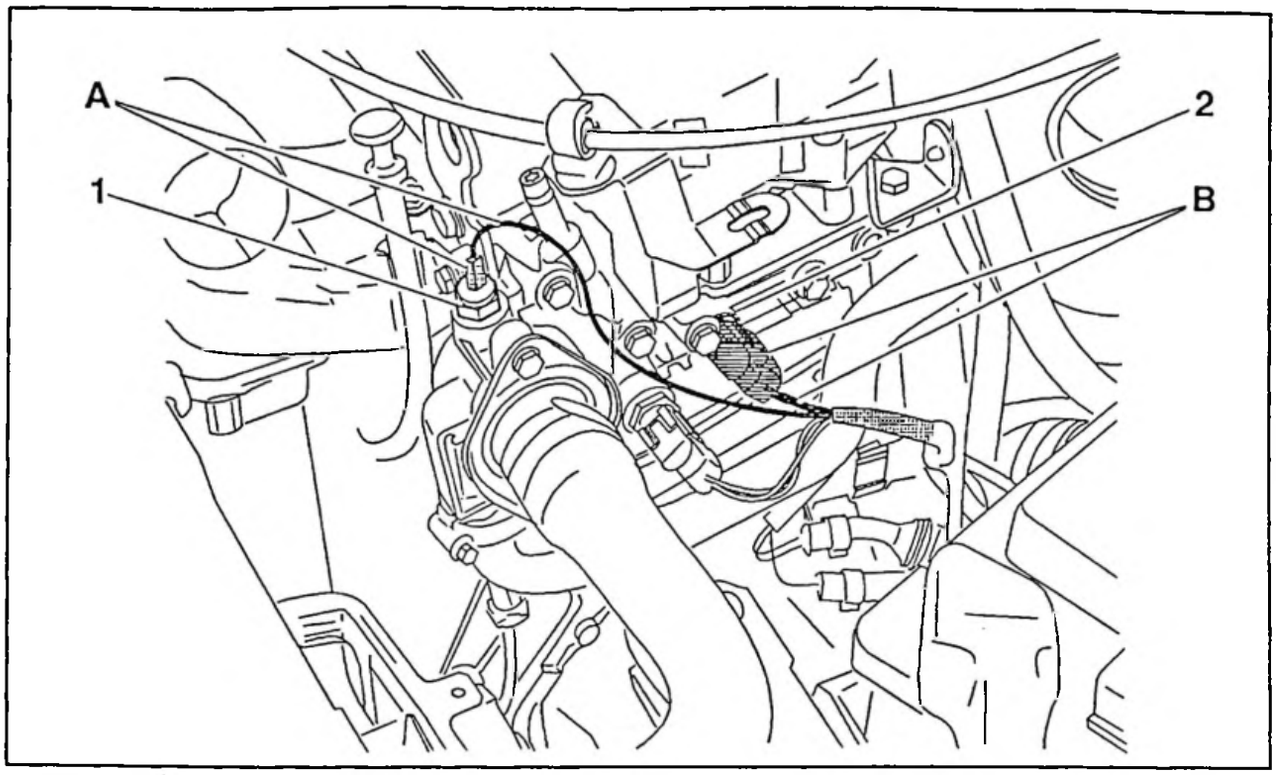

Fig. : D4AQ00BD

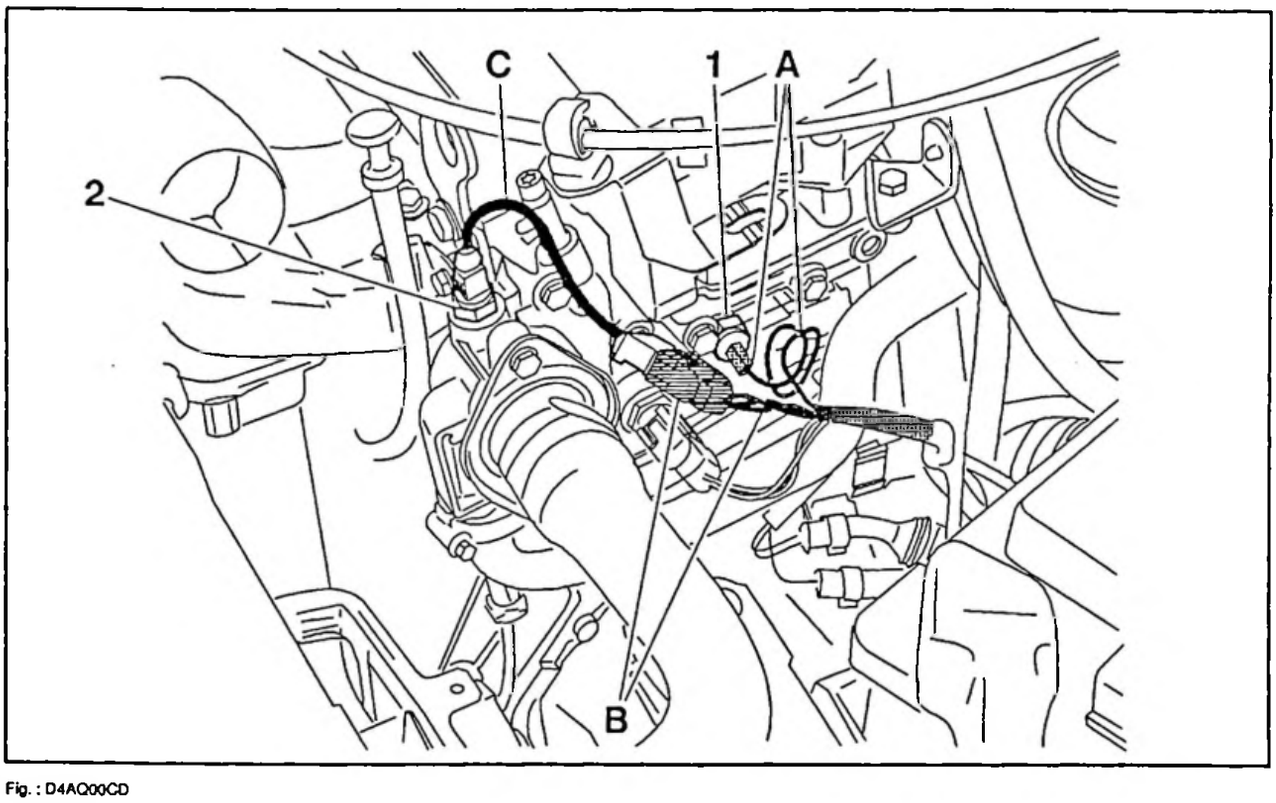

Fig. : D4AQ00CD

CITROËN	INFO'RAPID	AX 1
DEPARTEMENT APRES VENTE *QUALITE VEHICULES*	*FILIALES/DR* *Responsables des Ateliers* *CE–SUCC–AGENTS*	N° 86 LE : 24.10.95

B1AU7WQ0

CONCERNE

CITROEN AX Tous Types Essence et Diesel, depuis OPR 6474.

CONSTATATION

Fonctionnement irrégulier du moteur, instabilité ralenti, calage, ralenti accroché, ne démarre plus.

DIAGNOSTIC

Infiltration d'eau dans le circuit d'alimentation en carburant.
La tubulure de remplissage en carburant est fissurée en partie supérieure (voir schéma).

REMEDE APRES–VENTE

Remplacer la tubulure de remplissage en carburant.

MODE OPERATOIRE

S'assurer avant échange que la tubulure de remplissage est bien fissurée comme indiqué sur le schéma.

Remplacer la tubulure de remplissage en carburant, disponible aux Pièces de Rechange sous les références :

- sans réducteur : 95 599 326
- avec réducteur : 96 004 327

Remettre en état et/ou échanger toutes les pièces détériorées par la présence d'eau (pompe à injection, injecteurs ....).

Afin d'éliminer toute trace d'eau dans le circuit d'alimentation, il est nécessaire de nettoyer complètement le réservoir et toutes les canalisations de carburant.

Remplacer le filtre à carburant, disponible aux Pièces de Rechange sous les références :

- gazole : 95 650 878
- essence : 1567 79

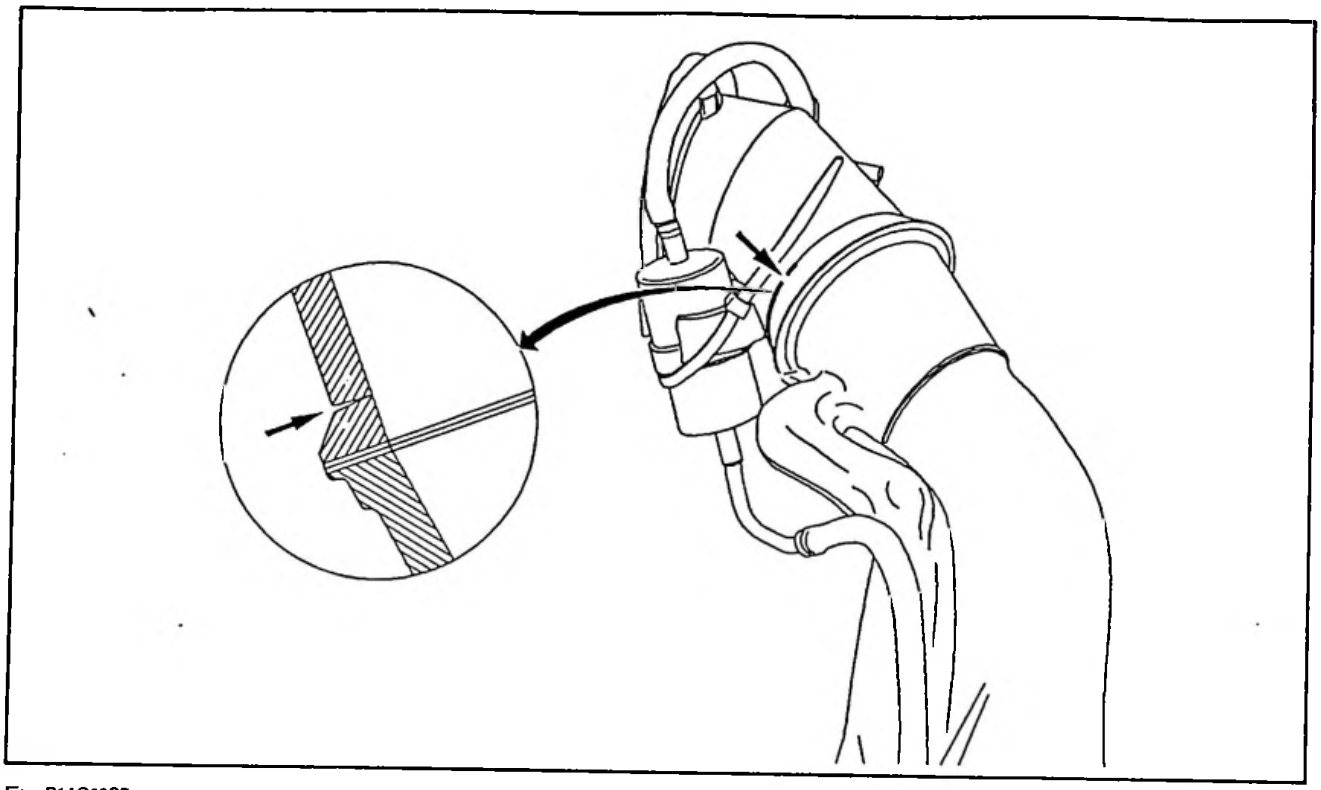

Fig. : B1AQ02CD

CITROËN	INFO'RAPID	AX 1
DEPARTEMENT APRES VENTE *QUALITE VEHICULES*	*FILIALES/DR* *Responsables des Ateliers* *CE–SUCC–AGENTS*	N° 87 LE : 08/01/1997

B1AU8XQ0

CONCERNE

CITROEN AX 1.1 – injection Magneti Marelli – HDY, HDZ.

CONSTATATION

A–coups, trou à la reprise.

DIAGNOSTIC

Paramètres du calculateur inadaptés.

REMEDE APRES–VENTE

Procéder à l'échange de l'Eprom.

MODE OPERATOIRE

1 – REFERENCES PIECES DE RECHANGE

1.1 – TU1M/Z/L3 (définition Allemagne)

Référence de l'Eprom : 1929 5T.
Référence calculateur (indice 16353.104) : 1929 5R.

1.2 – TU1M/Z/L

Référence Eprom : 1929 5Q.
Référence calculateur (indice 16350.104) : 1929 5P.

2 – REMPLACEMENT DE L'EPROM

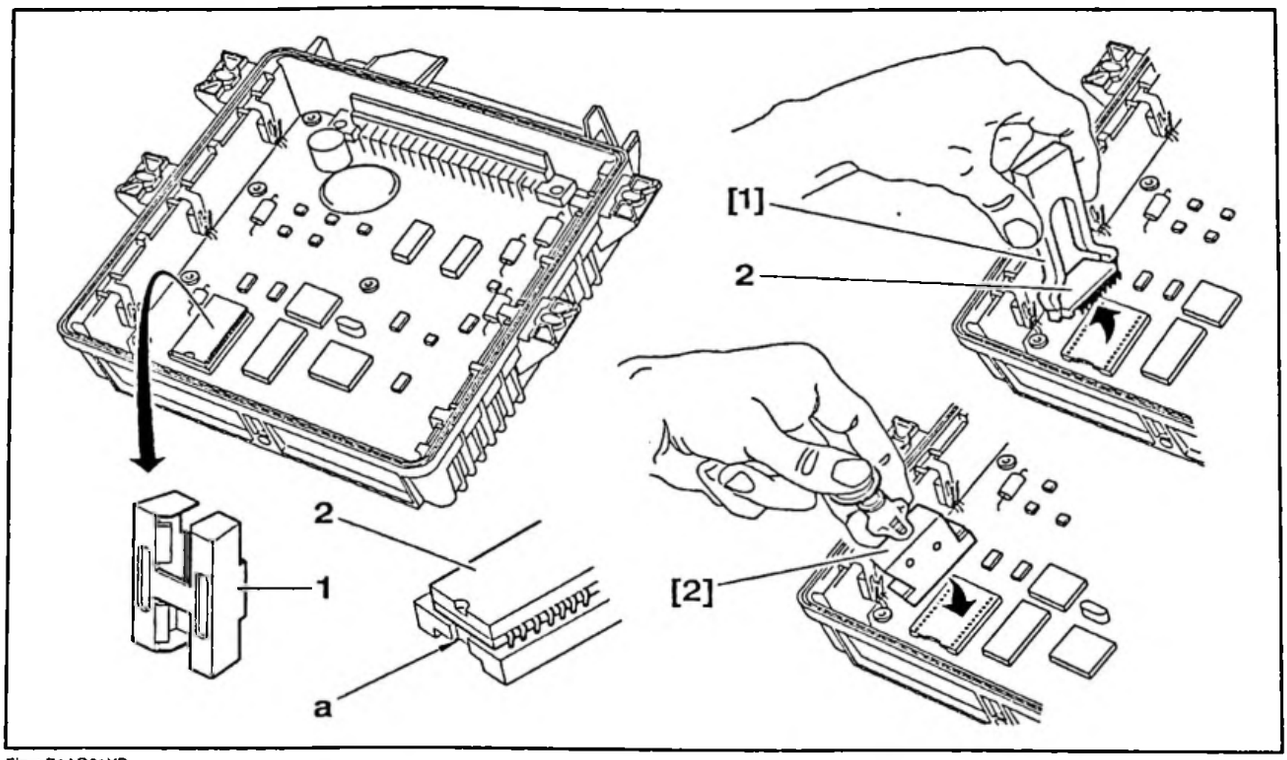

Fig. : B1AQ01YD

ATTENTION : Ne pas porter de vêtements nylon lors de l'intervention.

Echange de l'Eprom :

- déposer le calculateur d'injection
- déposer le couvercle du calculateur
- déposer l'étrier plastique de protection (1)
- se munir de l'outil ref. 2041 47 T
- retirer l'éprom (2) avec l'outil [1] 4147 TA
- placer la nouvelle Eprom sur l'outil [2] 4147TB
- .insérer l'Eprom dans le support en respectant le sens du montage encoche "a"
- remonter le couvercle du calculateur
- reposer le calculateur sur le véhicule

3 – REINITIALISATION DU CALCULATEUR

Mettre le contact, attendre 10 secondes.

Enfoncer la pédale d'accélérateur à fond (ne pas relâcher).

Consommateurs électriques coupés, démarrer le moteur sans accélérer.

Attendre 10 secondes.

Effectuer un test routier jusqu'à ce que tous les rapports de boite soient reconnus.

CITROËN	INFO'RAPID	AX 1
DEPARTEMENT APRES VENTE *QUALITE VEHICULES*	*FILIALES/DR* *Responsables des Ateliers* *CE–SUCC–AGENTS*	N° 88 LE : 17.12.96

D1AU0VQ0

CONCERNE

CITROEN AX Tous Types – depuis A.M. 96.

CONSTATATION

Après une intervention en atelier nécessitant l'utilisation d'un cric rouleur, le moteur ne démarre plus lorsque le véhicule est replacé en condition de roulage.

DIAGNOSTIC

Disjonction du contacteur à inertie provoquée par le choc que reçoit le véhicule si la vitesse de descente du bras du cric rouleur est importante.

REMEDE APRES–VENTE

Ré–armer le contacteur à inertie.

NOTA : Ce type de problème peut également être rencontré lors de descente de pont élévateur.

CITROËN	INFO'RAPID	AX 1
DEPARTEMENT APRES VENTE *QUALITE VEHICULES*	*FILIALES/DR* *Responsables des Ateliers* *CE–SUCC–AGENTS*	N° 89 LE : 17.01.97

B1AU9JQ0

CONCERNE

CITROEN AX – 1.0 – 1.1 injection BOSCH MA3.1 – CDZ, HDY, HDZ – jusqu'à OPR 7382.

CONSTATATION

Calage moteur pendant la phase de montée en température.

Condition(s) d'apparition :

Avec une température extérieure comprise entre 0° C et 10° C et un degré d'hygrométrie élevé.

DIAGNOSTIC

Givrage du boitier papillon.

REMEDE APRES–VENTE

Augmenter la température de l'air d'admission.

MODE OPERATOIRE

Le senseur thermique "1" commande le mélangeur air chaud/air froid "2".

Pour augmenter la température de l'air d'admission, monter un nouveau senseur thermique, disponible aux Pièces de rechange sous la référence 1424 7H.

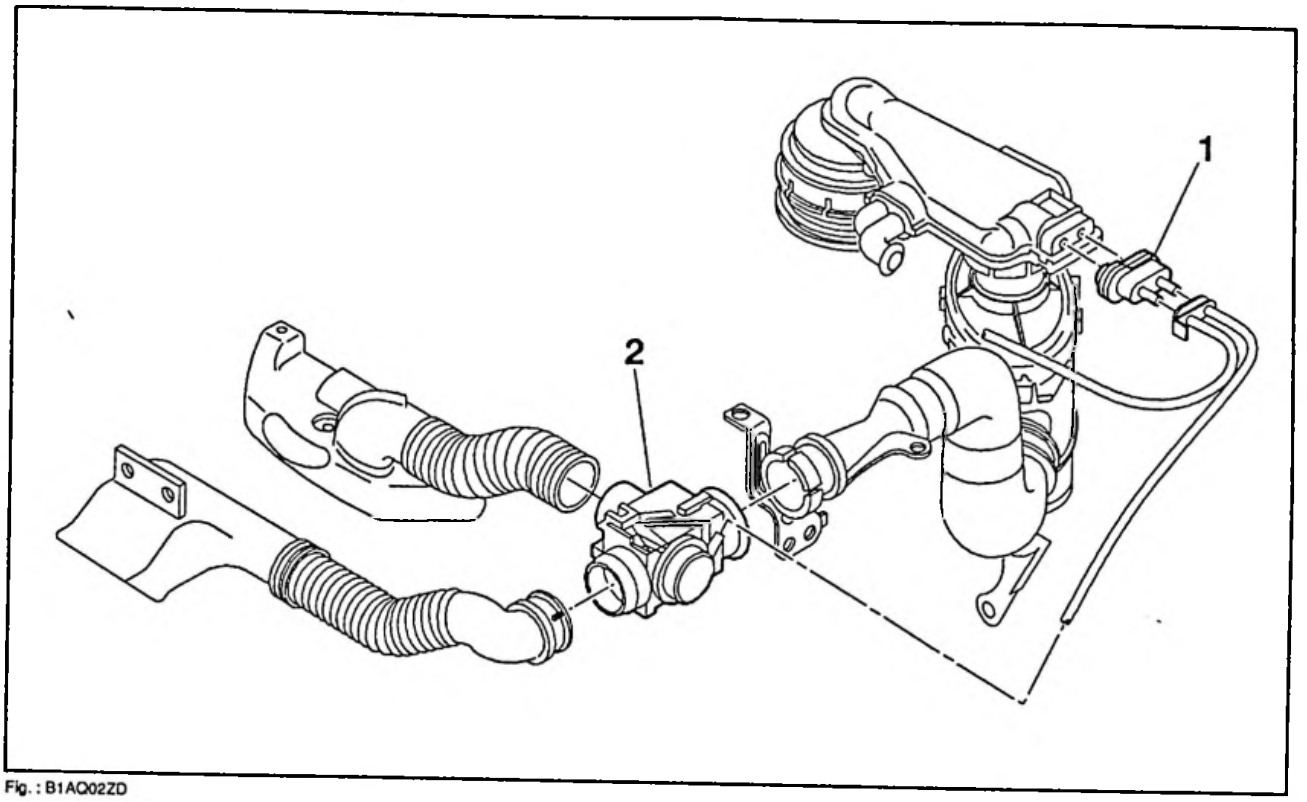

Fig. : B1AQ02ZD

CITROËN	INFO'RAPID	AX 1
DEPARTEMENT APRES VENTE QUALITE VEHICULES	FILIALES/DR Responsables des Ateliers CE–SUCC–AGENTS	N° 77 LE : 25.05.99

B1AUB8Q0

ANNULE ET REMPLACE L'INFO'RAPID AX 1 N° 77 DU 25.05.98

CONCERNE

CITROEN AX 1.0 et 1.4 essence – injection Bosch MA3.0.

CONSTATATION

A–coups moteur en faible accélération et calage au retour ralenti.

DIAGNOSTIC

Cause possible : usure prématurée des pistes du potentiomètre papillon.

REMEDE APRES–VENTE

Contrôler la valeur des résistances du potentiomètre papillon et remplacer la partie basse du C.I.M. (corps d'injection monopoint) intégrant le potentiomètre papillon si nécessaire.

MODE OPERATOIRE

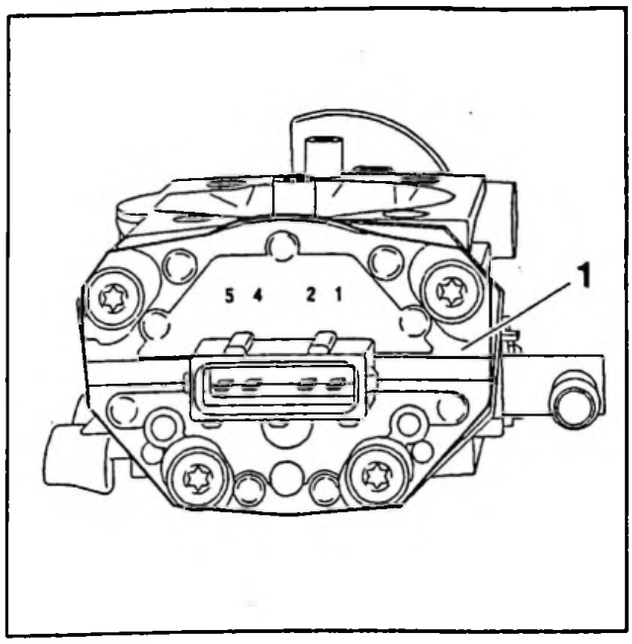

Fig. : B1HQ009C

1 – POTENTIOMETRE PAPILLON (1) DE COULEUR NOIRE

Mesurer deux résistances des pistes du potentiomètre papillon entre les voies 1 et 5 puis 1 et 4 : si la résistance entre les bornes 1 et 5 est supérieure ou égale à 1 100 ohms, ou si la différence des deux résistances mesurées, entre 1 et 5 et entre 1 et 4, est supérieure à 200 ohms, le potentiomètre est défectueux.

2 – POTENTIOMETRE PAPILLON (1) DE COULEUR MARRON

Mesurer deux résistances des pistes du potentiomètre papillon entre les voies 1 et 5 puis 1 et 4 :

- 540 < R 1/5 < 1340 ohms
- 540 < R 1/4 < 1100 ohms

Si au moins une de ces résistances n'est pas comprise entre les valeurs données le potentiomètre est défectueux.

3 – REMPLACEMENT DE LA PARTIE BASSE DU C.I.M

Références Pièces de Rechange :

- AX 1.0 i : 1920 X4
- AX 1.4 i : 1920 X5

ATTENTION : Ces potentiomètres sont équipés d'une connectique dorée. Si le faisceau quant à lui possède une connectique étamée, remplacer le connecteur du faisceau par un connecteur réparation équipé de clips dorés. Référence Pièces de Rechange 6542 XX.

NOTA : Le potentiomètre papillon n'est pas réglable. Dans le cadre de la garantie, aucune intervention sur les vis de fixation du potentiomètre ne doit être constatée et les valeurs des résistances mesurées doivent figurer avec la pièce.

Code M.O. : 1674 0910.

T.F. : 0 H 80.

CITROËN	INFO'RAPID	AX 1
DEPARTEMENT APRES VENTE *QUALITE VEHICULES*	*FILIALES/DR* ***Responsables des Ateliers*** ***CE–SUCC–AGENTS***	**N° 90** LE : 14/02/97

B1AU9KQ0

CONCERNE

CITROEN AX 1.5 Diesel.

CONSTATATION

Le client signale que moteur chaud, le voyant de préchauffage ne s'allume pas.

DIAGNOSTIC

Le fonctionnement du boitier de préchauffage est asservi à la température moteur. Dans certaines conditions, lorsque le moteur est chaud, le voyant de préchauffage ne s'allume pas.

REMEDE APRES–VENTE

Ceci fait partie du fonctionnement normal du boitier de préchauffage.

Depuis l'A.M. 96, pour toutes les motorisations Diesel Atmo, le voyant de préchauffage ne s'allume pas lorsque la température moteur est supérieure à 60° C.

NOTA : Cette particularité est rappelée dans la notice d'emploi.

MONTAGE D'UN DEGAZEUR "SOLEX" SUR CIRCUIT DE CARBURANT AX

(Tuyau vapeur.Look - Tuyau démarrage à chaud)

Rhéostat AX Sport

n° 95638816

Patte support n°: PU 1563.96

Dégazeur SOLEX réf. 22719012 N°: PU 1563.94 ← Vendu chez Peugeot

Fixations durites d'essence sur pompe-dégazeur: Collier (5) n°: 7903083061

Durite ϕ5x12 L°: 880 mm n°: 95670855 (L°: 1230 mm) (à couper à longueur *)

Agrafe double n°: 7903079219

Durite L°: 150 (Crevaison) *

Durite L°: 175 mm n°: 7905026801 (5x12 L°: 220) (à couper à longueur)

Tuyau de retour en rilsan N°: 7905026699 L°: 2800

C.R. REUNION

VEHICULE AX

MONTAGE D'UN DISPOSITIF DE RECYCLAGE DES GAZ DE CARBURANT AU RESERVOIR

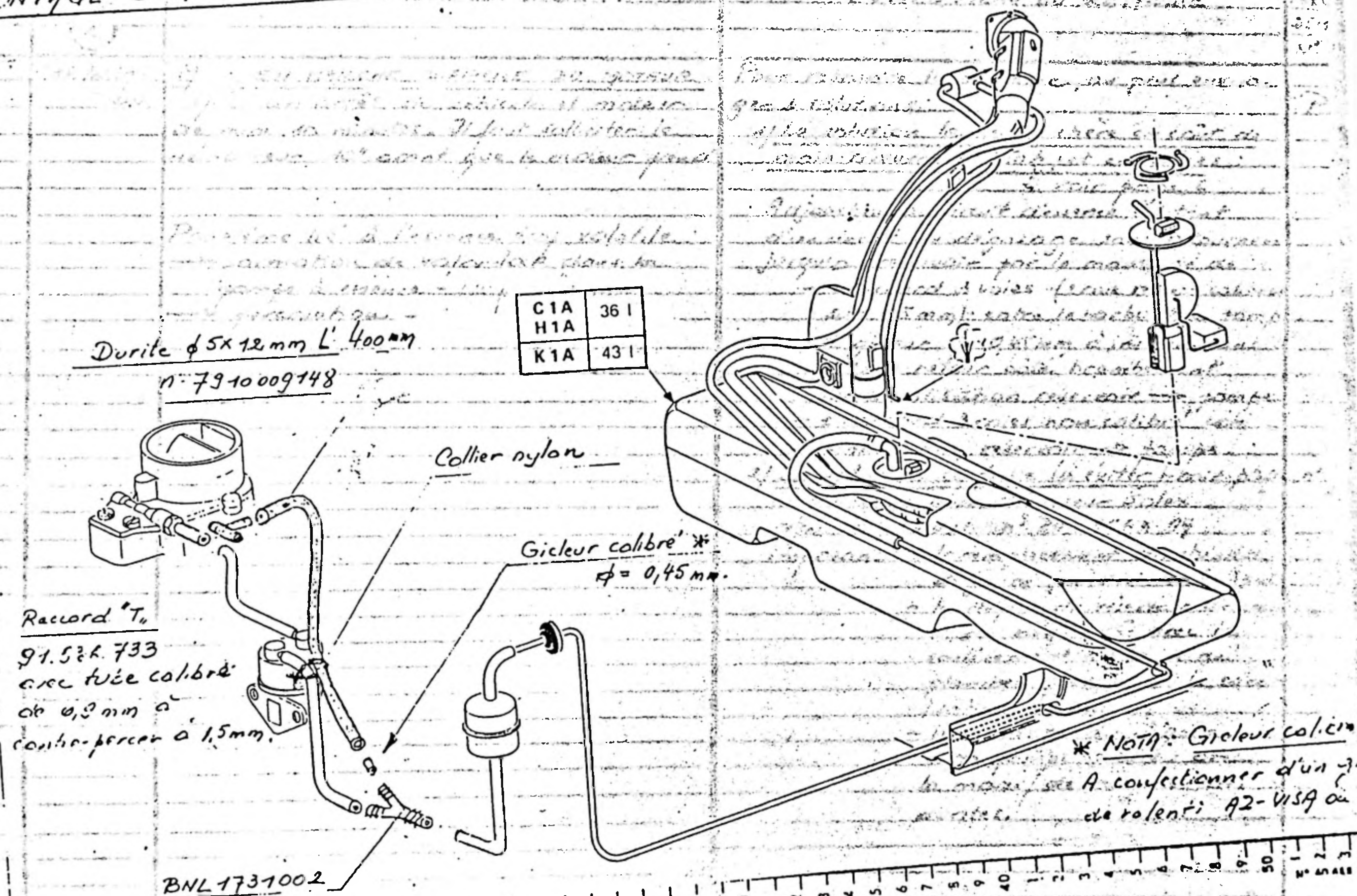

* NOTA: Gicleur calibré A confectionner d'un gicleur de ralenti A2-VISA ou ...

S.A. A. CITROEN

DEFFAINE 12 10

VALABLE POUR VEHICULE: AX   C.R. REUNION APRES-VENTE « FR » DU 10/87

TYPE	FONCTION ②	OBJET INCIDENT	EVOLUTION ou REMEDE	PREV DEM N°.
AX TT	CARBURATION	MISE EN MARCHE DIFFICILE DU MOTEUR après un arrêt du véhicule et moteur de mini 10 minutes. Il faut solliciter le démarreur ± 10" avant que le moteur prend Problème lié à l'essence trop volatile: → formation de vapor-lock dans la pompe à essence - [illegible] → percolation -	Pour résoudre le problème, on peut envisager 2 solutions: 1) La solution la moins chère en coût de main-d'œuvre (± 0,50 h) et en pièces: voir page 6 Adjonction au circuit d'essence existant d'un circuit de dégazage sans retourne jusqu'au réservoir par le montage de: - 1 raccord 3 voies (1 voie retour calibrée sur 1,5 mm) entre le carbu et la pompe - 1 gicleur ø 0,45 mm à insérer dans le tube retour côté branchement sur canalisation réservoir → pompe - 1 raccord 3 voies non calibré côté canalisation réservoir → pompe. 2) La solution coûteuse (à éviter) voir page n° 7 Le montage d'un dégazeur Solex réf. 28719018 n° PU: 1563 94 important: - le remplacement du rhéostat de jauge par celui de AX Sport - la dépose du réservoir d'essence et du siège AVG avec le soulèvement du tapis de plancher pour poser la canalisation de retour - le montage du dégazeur entre pompe et carbu avec la modif de longueur des durites.	P 7

CITROËN SERVICES APRÈS-VENTE TECHNIQUE APRÈS-VENTE	**INFO'RAPID**	**AX 4**
Responsables des Ateliers *CE - SUCC - FILIALES*	*CONCERNE :* *AX ESSENCE TOUS TYPES* *Embrayage*	**Nº 1** *Le 11 Juin 1990*
CE DOCUMENT EST A CLASSER DANS :	***RECUEIL DE NOTES Nº MAN 008920***	964

Cette note concerne les véhicules AX Essence Tous Types.

DIAGNOSTIC : Bruit de choc au point mort : moteur tournant au ralenti.

REMEDE :

AX 14 :

Monter le disque d'embrayage spécifique réparation Ø = 180 mm

Nº P.R. 94 020 558 39

AX 10 - AX 11 :

Monter le disque d'embrayage spécifique réparation Ø =180 mm

Nº P.R. : 94 020 558 39

avec le mécanisme correspondant

Nº P.R. : 95 630 823

CITROËN *DIVISION APRÈS-VENTE* *MÉTHODES TECHNIQUES*	**NOTE TECHNIQUE**	**AX 4**
APPLICATION : **TOUS PAYS**	*CONCERNE :* **CITROËN AX TOUS TYPES**	**N° 2**
DIFFUSION : **TOUS PAYS**	**Embrayage**	*Le 28 Février 1992*
CE DOCUMENT EST A CLASSER DANS : ***RECUEIL DE NOTES N° MAN 008920***		1438

Depuis **Novembre 1991**, les moteurs TU équipant les véhicules **CITROËN AX**, comportent de nouveaux embrayages :

- L'effort à la pédale est diminué.
- Le point de réembrayage remonté.

MODIFICATIONS

Mécanisme : « Levée » du plateau mobile réduite : **1,2 mm** (*au lieu de 1,4 mm*).
Pression du plateau presseur augmentée **3400 N** (*au lieu de 3300 N*).

Disque : Nouvelle progressivité au réembrayage.
(*Repères ressorts inchangés*)

PIÈCES DE RECHANGE

DESIGNATION DES EMBRAYAGES	SERIE		REPARATION	TYPE VÉHICULE
	Mécanisme	Disque	Ensemble PAM	
VALEO Ø = 160 mm	CPH 3400 **96 114 452**	Ressorts 4V.1B.1G. **96 114 453**	KIT Ø 180 mm **95 666 919**	AX 10 AX 11
VALEO Ø = 180 mm	CPH 3400 **96 114 454**	Ressorts 4G - 2M **96 114 455**		AX 14 AX GT
LUK Ø = 180 mm	**96 135 647**	**96 135 649**		AX Injection
VALEO Ø = 180 mm	**96 114 454**	Ressorts 4V.1B.1G **96 114 459**	**95 666 925**	AX Diesel
VALEO Ø = 180 mm		Ressorts 4B.2Ro **96 135 571**		AX 4 x 4
VALEO Ø = 180 mm	**96 114 450**	Ressorts 4M.4Ro **96 114 451**	**95 661 744**	AX GTI

RÉPARATION

Mécanisme : Le montage d'un ancien mécanisme accompagné d'un nouveau disque est possible. L'inverse est **PROHIBÉ**. Le défaut encouru étant un risque de lèchage au débrayage.

Disque : Le nouveau disque remplace l'ancien.

CITROËN *DIVISION APRES VENTE* *QUALITE VEHICULES*	**INFO'RAPID**	**AX ④**
Responsables des Ateliers *CE - SUCC - FILIALES- AGENTS*	CONCERNE : **CITROEN AX TT DIESEL** **ENTRE OPR 5048 ET 6388**	**N° 3** LE 21 JUIN 1994

*Ce document est à classer dans : **RECUEIL DE NOTES N° MAN 008920*** 1981

CONSTATATION : RUPTURE DU LEVIER DE DEBRAYAGE.

DIAGNOSTIC : L'arrêt de gaine n'est pas aligné avec le levier.

REMEDE : Réaligner la commande en remplaçant le support de boite de vitesses et le câble d'embrayage pour éviter tout cas de récidive.

Les pièces sont **disponibles aux Pièces de Rechange sous les références :**

- **Support 96 120 152**
- **Câble 96 089 335**

NOTA :

REGLAGE DE LA COURSE DE LA PEDALE : 130 MM. MINI

CITROËN	INFO'RAPID	AX 4
DIVISION APRES VENTE	*Responsables des Ateliers*	N° 3
QUALITE VEHICULES	*CE–SUCC–FILIALES–AGENTS*	LE : 08.02.95

B2AU1WQ0

ANNULE ET REMPLACE

CC

CITROEN AX 1.4 Diesel – jusqu'à OPR 6611.

CONSTATATION

Commande d'embrayage inefficace.

DIAGNOSTIC

Rupture du levier de débrayage de la boîte de vitesses.

REMEDE APRES–VENTE

Remplacer le levier de débrayage par un levier renforcé.

Mode opératoire :

Le levier renforcé est disponible aux Pièces de Rechange sous la référence 2117 52.

IMPERATIF : contrôler la course de la pédale d'embrayage qui ne doit pas être inférieure à 130 mm. Nouvelle méthode de réglage : MAN 008921, chapitre 4, n° AX 312–0/1 (31 janvier 1995).

CITROËN	INFO'RAPID	AX 4
DIVISION APRES VENTE *QUALITE VEHICULES*	***Responsables des Ateliers*** *CE–SUCC–FILIALES–AGENTS*	**N° 4** LE : 22.05.95

B2AU50Q0

CONCERNE

CITROEN AX 1.0, 1.1, 1.4 Essence.

CONSTATATION

Claquements au point mort sous l'action de la pédale d'embrayage.

Condition(s) d'apparition :

moteur tournant.

DIAGNOSTIC

Amortissement insuffisant de la friction d'embrayage.

REMEDE APRES–VENTE

Changer la friction d'embrayage.

Mode opératoire :

Dépose de la friction d'embrayage : voir MAN 008921, chapitre 4 AX 312 – 1/1 du 30.09.94.

Poser une friction d'embrayage, disponible aux Pièces de Rechange sous la référence 2055 N0.

CONTROLE DE LA COURSE DE LA PEDALE D'EMBRAYAGE.

IMPERATIF : dans le cas d'une commande d'embrayage neuve, avant réglage, tasser préalablement la gaine du câble en effectuant des débrayages successifs (30 minimum).

PF9 : CONFIRMATION DE LA LECTURE
ATM0029 PF7 => PAGE PRECEDENTE

AGREQ1F * AIDE A LA GESTION DES INCIDENTS ET REMEDES * AR18
CONSULTATION DES NOUVELLES AGIRINFO
29/01/96 C081355

NUMERO D'INFORMATION 000223

DATE DE CREATION : 24 01 96
CORRECTIF AUX INFO'RAPID ZX 4 N°2 ET AX 4 N°4 CLAQUEMENT AU REEMBRAYAGE
****

SUITE A DES PROBLEMES D'APPROVISIONNEMENT, LA REFERENCE DE LA FRICTION D'EMBRAYAGE EST DESORMAIS 2055 N6.
VOUS VOUDREZ BIEN CORRIGER LES DOCUMENTS EN VOTRE POSSESSION.
LORS D'UNE COMMANDE DES REFERENCES 96 135 649 ET 2055 NO,VOUS AVEZ PU RECEVOIR LA REFERENCE 2055 N1.
CETTE REFERENCE N'ELIMINE PAS LE PHENOMENE DE CLAQUEMENT.
POUR SUPPRIMER CE DEFAUT, MONTER UNE FRICTION REFERENCE 2055 N6.
MERCI ET SALUTATIONS.

ATM0223 LECTURE DE L'INFORMATION N°: B1AUBAQO CONFIRMEE

CITROËN *SERVICES A LA CLIENTÈLE* *TECHNIQUE APRÈS-VENTE*	**INFO'RAPID**	**AX** 5
Responsables des Ateliers *CE - SUCC - FILIALES*	*CONCERNE :* AX TOUS TYPES BOITE DE VITESSES	N° 1 Le 16 Mars 1987.
CE DOCUMENT EST A CLASSER DANS :	RECUEIL . DE NOTES N° MAN 008920	

Nous vous demandons, pour tout échange de Boîte de Vitesses ayant pour cause "BOITE DE VITESSES BRUYANTE" de joindre à l'Appel en Garantie la fiche de renseignements dûment remplie qui figure au verso de cette note (utiliser des photocopies de celle-ci).

CITROËN — SERVICES A LA CLIENTELE DIVISION APRÈS - VENTE TECHNIQUE APRÈS - VENTE	**INFO'RAPID**	AX 5
Responsables des Ateliers *CE - SUCC - FILIALES*	CONCERNE : AX TOUS TYPES BOITES DE VITESSES	N° 2 Le 13 Juillet 1987
CE DOCUMENT EST A CLASSER DANS :	RECUEIL DE NOTES N° MAN 008920	

INCIDENT : Fuite d'huile par le reniflard de mise à l'air de la boîte de vitesses.

CAUSE : Absence du déflecteur (a).

REMEDE : Echanger le reniflard (N° P.R. : 91 536 438).

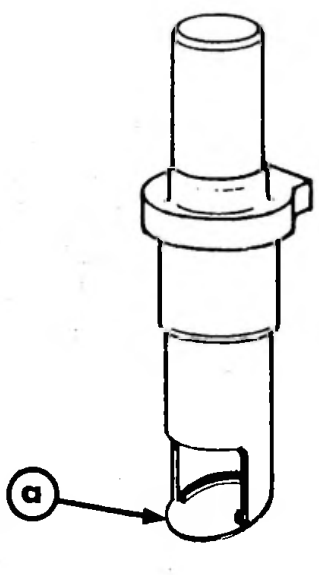

MODE OPERATOIRE : Extraire le reniflard défectueux du carter de boîte de vitesses à l'aide d'un tournevis.

TEMPS DE FACTURATION : 0,20 H.

CITROEN — SERVICES A LA CLIENTELE, DIVISION APRÈS - VENTE, TECHNIQUE APRÈS - VENTE	**NOTE TECHNIQUE**	**AX 5**
APPLICATION : **TOUS PAYS**	CONCERNE : **AX TOUS TYPES** — **Boîte de vitesses**	**N° 3**
DIFFUSION : **TOUS PAYS**		Le 20 Juillet 1987
CE DOCUMENT EST A CLASSER DANS : **RECUEIL DE NOTES N° MAN 008920**		276

Depuis **Mai 1987,** les boîtes de vitesses sont modifiées :

I – MODIFICATION DU CARTER D'EMBRAYAGE, DE LA PLAQUE INTERMEDIAIRE ET DU CARTER DE BOITE DE VITESSES

N° de départ
- 2 CAO 1 – 20 197 →
- 2 CAO 2 – 29 933 →
- 2 CAO 4 – 29 537 →
- 2 CAO 8 – 810 →

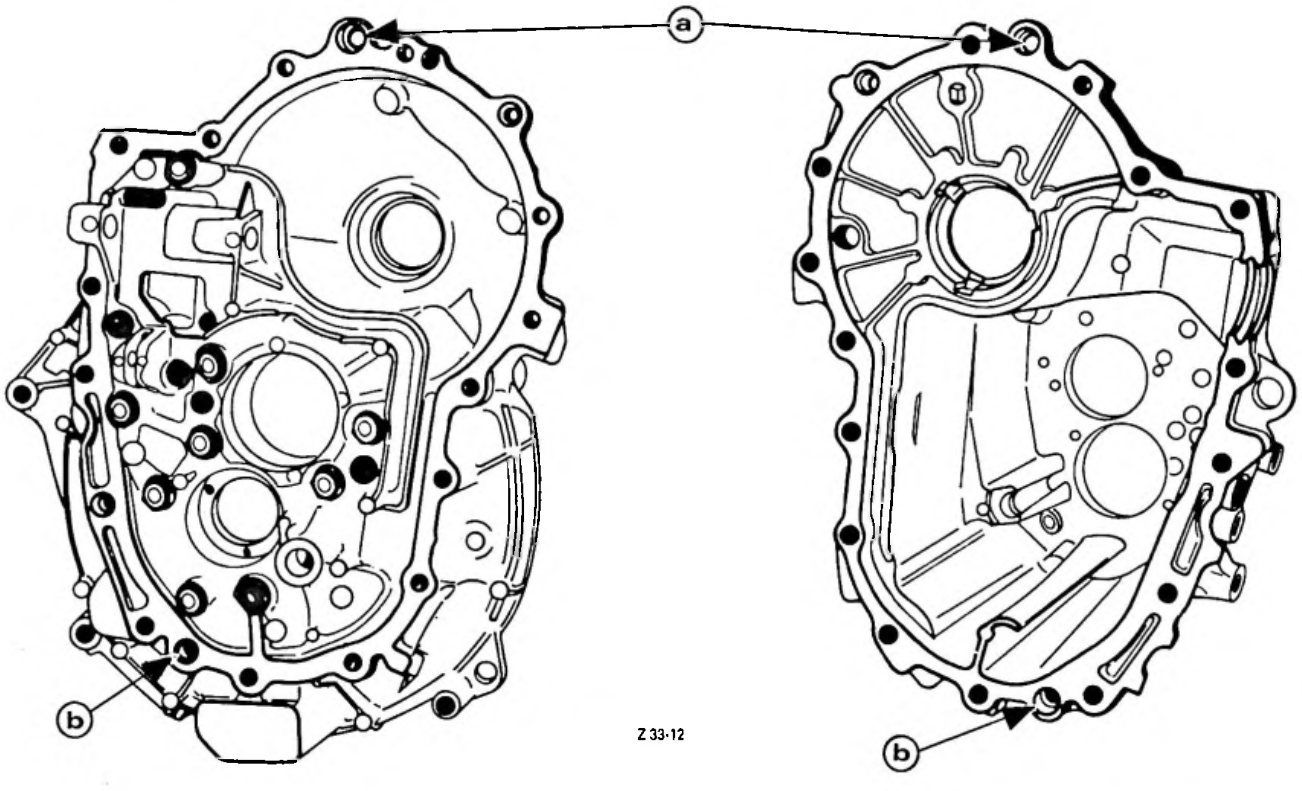

CARTER D'EMBRAYAGE — CARTER DE BOITE DE VITESSES

– Diamètre des goupilles de centrage augmenté :
(Ø = 14 mm en remplacement de Ø = 12 mm)

– Logements sur carters en **(a), (b)** et sur plaque intermédiaire usinés au nouveau diamètre.

– Nouvelles vis de fixation de la plaque intermédiaire :
(Ø = M 10 x 150 en remplacement de Ø = M 10 x 125)

– Nouvelle implantation des vis d'assemblage de la plaque sur le carter. Collage de la plaque par LOCTITE 549. Couple de serrage des vis inchangé : 5 mdaN.

– Fourchette de marche arrière :

Nouvelle fourchette – doigts inclinés permettant la mise en place des vis sur la plaque intermédiaire.

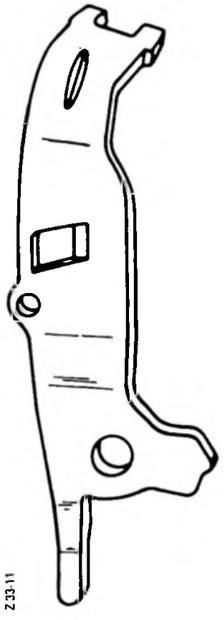

NOUVELLE DISPOSITION

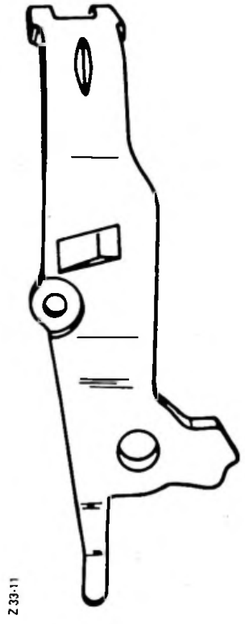

ANCIENNE DISPOSITION (*Rappel*)

PIECES DE RECHANGE

DESIGNATION DES PIECES NOUVELLES	N° P.R.
Carter d'embrayage avec plaque intermédiaire	95 641 537
Carter de boîte de vitesses	96 012 905
Vis de fixation (pré-enduite) M 10 x 150	91 595 308
Goupille élastique Ø = 14 mm	79 03 067 034
Fourchette de marche arrière	91 541 355

REPARATION

A épuisement des stocks, le Département des Pièces de Rechange fournira les nouveaux carters en remplacement des anciens. **Le panachage des carters est possible** à condition de les assembler avec des **goupilles élastiques épaulées** vendues sous la référence P.R. N° 95 640 984.

Le montage des nouveaux carters nécessite, parallèlement, le montage de la nouvelle fourchette de marche arrière.

II – COUVERCLE DE 5e :

– Les couvercles tôle de 5e sont modifiés :

N° de départ
- 2 CAO 1 – 26 010 →
- 2 CAO 2 – 41 347 →
- 2 CAO 4 – 38 289 →
- 2 CAO 8 – 2 204 →

MODIFICATIONS

– Emboutissages rallongés en **(a), (b)** et **(c)**

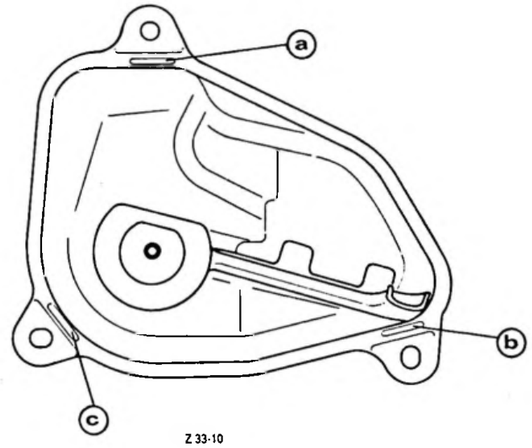

Z 33-10

– Joint caoutchouc d'étanchéité modifié. Empreintes adaptées aux emboutissages nouveaux du carter de 5e.

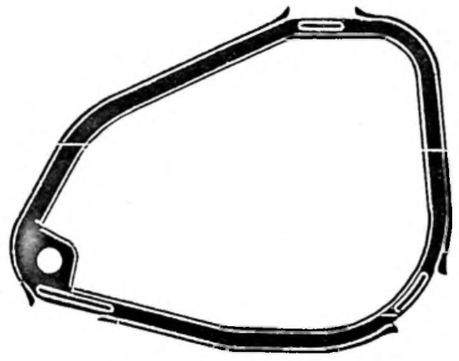

NOUVELLE DISPOSITION

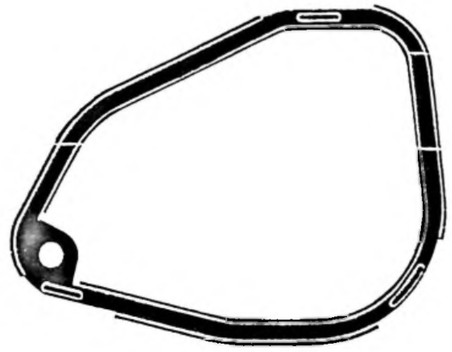

ANCIENNE DISPOSITION (*Rappel*)

PIECES DE RECHANGE

DESIGNATION DES PIECES NOUVELLES	N° P.R.
Carter tôle de 5e	96 017 584
Joint caoutchouc d'étanchéité	96 017 586

REPARATION

- A épuisement des stocks, le Département des Pièces de Rechange fournira le nouveau carter tôle de 5e en remplacement de l'ancien.
- L'ancien joint reste disponible.

Le panachage des pièces anciennes et des pièces nouvelles est prohibé.

TEMPS DE FACTURATION : SANS CHANGEMENT.

CITROËN — SERVICES A LA CLIENTELE DIVISION APRÈS - VENTE TECHNIQUE APRÈS - VENTE	**NOTE TECHNIQUE**	**AX 5**
APPLICATION : **TOUS PAYS**	CONCERNE : **AX TOUS TYPES** **Boîte de vitesses**	**N° 4**
DIFFUSION : **TOUS PAYS**		Le 30 Octobre 1987
CE DOCUMENT EST A CLASSER DANS : **RECUEIL DE NOTES N° MAN 008920**		333

Depuis **Juillet 1987,** les boîtiers de différentiel des boîtes de vitesses sont modifiés : leur épaisseur est augmentée, ce qui entraîne l'augmentation du Ø extérieur.

N° de départ des boîtes de vitesses

2 CA 01 : 33 107 →
2 CA 02 : 55 918 →
2 CA 04 : 48 625 →
2 CA 08 : 5 790 →
2 CA 05 : 3 284 →

MODIFICATIONS LIÉES A CETTE ÉVOLUTION :

- Axe de satellite rallongé : **L** = 88,5 mm *(au lieu de 82,5 mm).*
- Jonc d'arrêt **(1)** nouveau : Ø augmenté (Ø = 88,5 mm).

NOTA : les planétaires et satellites ne sont pas modifiés.

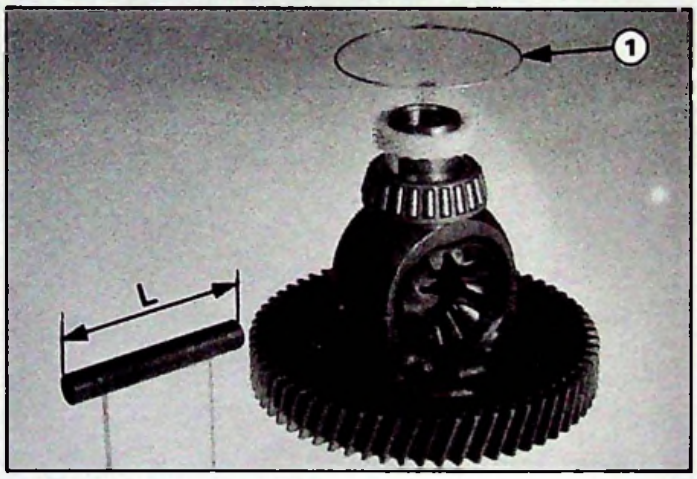

86-1185

PIÈCES DE RECHANGE :

DÉSIGNATION DES PIÈCES NOUVELLES		N° P.R.
Boîtier + couronne, axe et jonc	(17 X 64)	95 643 715
	(16 X 63)	95 643 716
	(18 X 62)	95 643 717
	(14 X 60)	95 643 718
Axe de satellite	(L = 88,5 mm)	95 540 969
Jonc d'arrêt	(Ø = 88,5 mm)	95 595 323

RÉPARATION :

- **Boîtier de différentiel :**
  A épuisement des stocks, le Département des Pièces de Rechange fournira les pièces nouvelles à la place des anciennes.
- **Axe de satellite – jonc d'arrêt :**
  Les pièces anciennes restent disponibles pour réparation des différentiels de l'ancienne disposition.

TEMPS DE FACTURATION : SANS CHANGEMENT.

CITROËN SERVICES A LA CLIENTELE DIVISION APRÈS - VENTE TECHNIQUE APRÈS - VENTE	**NOTE TECHNIQUE**	**AX 5**
APPLICATION : **TOUS PAYS**	CONCERNE : **AX TOUS TYPES** **Commande des vitesses**	**N° 5**
DIFFUSION : **TOUS PAYS**		Le 29 Février 1988
CE DOCUMENT EST A CLASSER DANS: **RECUEIL DE NOTES N° MAN 008920**		419

Depuis **Décembre 1987, N° d'Organisation P.R. 4018,** la commande des vitesses des véhicules **AX Tous Types** est modifiée. L'accrochage de la biellette de réaction sur le carter de boîte s'effectue au moyen d'une rotule (*en remplacement d'une agrafe*).

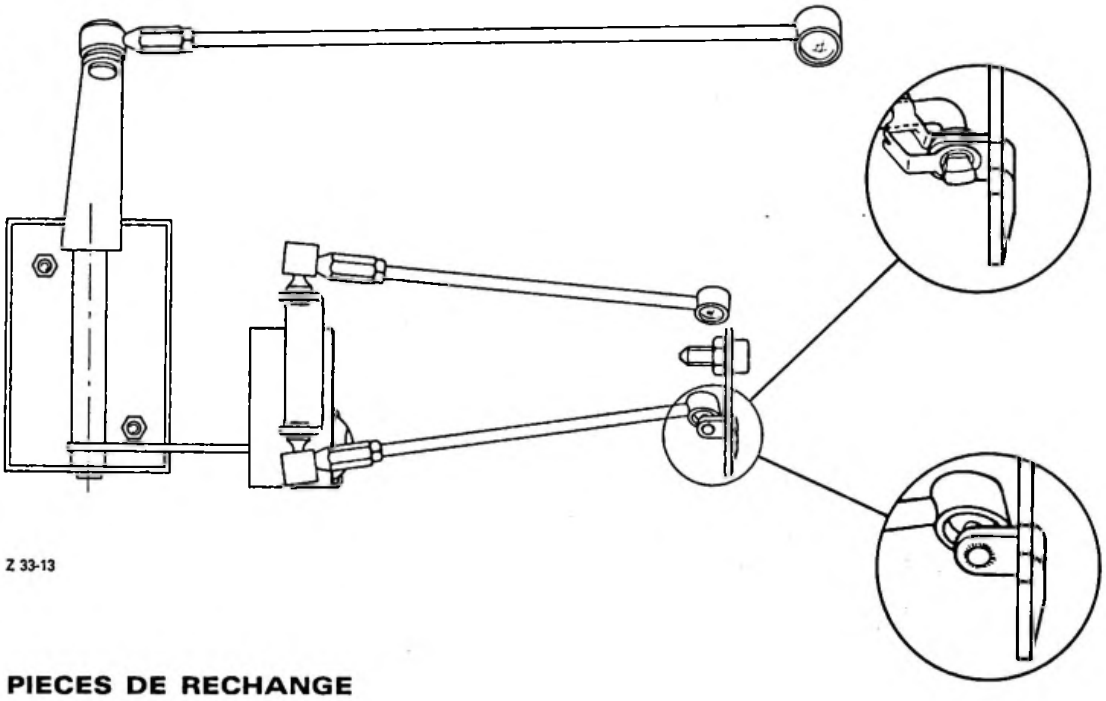

Z 33-13

ANCIENNE DISPOSITION (Rappel)

NOUVELLE DISPOSITION

PIECES DE RECHANGE

DESIGNATION DES PIECES NOUVELLES	N° P.R.
Biellette de réaction	95 635 513
Patte d'accrochage avec rotule	96 015 360

REPARATION

A épuisement des stocks, le Département des Pièces de Rechange fournira les pièces nouvelles à la place des anciennes. Toutefois, l'agrafe de l'ancien montage restera disponible, sous la référence : 95 631 082.

TEMPS DE FACTURATION : SANS CHANGEMENT

CITROËN DIVISION APRÈS - VENTE SERVICE TECHNIQUE	**INFO'RAPID**	**AX** 5
Responsables des Ateliers CE - SUCC - FILIALES	CONCERNE : A X TOUS TYPES Prise compteur	N° 6 Le 09/02/89
CE DOCUMENT EST A CLASSER DANS : RECUEIL DE NOTES N° MAN 008920		529

Après remise en état d'une transmission tachymétrique sur boîte de vitesses ayant nécessité le remplacement de la vis sans fin du boîtier de différentiel, nous vous demandons de poser une rondelle d'étanchéité en sortie de la prise compteur en (a)

N° P.R. 75 523 898

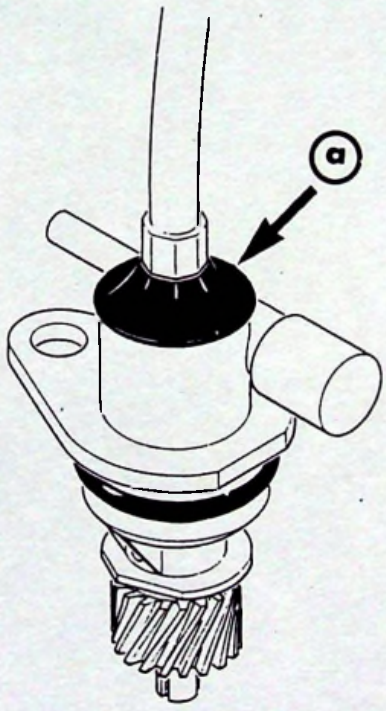

Z33-14

REMARQUES : Cette disposition nouvelle est appliquée en série depuis le N° d'organisation P.R. 4140.

TEMPS DE FACTURATION : Sans changement.

CITROËN SERVICES APRÈS-VENTE TECHNIQUE APRÈS-VENTE	**NOTE TECHNIQUE**	**AX 5**
APPLICATION : **TOUS PAYS**	CONCERNE : **AX TOUS TYPES** **Boîte de vitesses : Evolutions**	**N° 7**
DIFFUSION : **TOUS PAYS**		Le 31 Janvier 1989
CE DOCUMENT EST A CLASSER DANS: **RECUEIL DE NOTES N° MAN 008920**		626

Depuis **Mai 1988,** les boîtes de vitesses sont modifiées.

I. – CARTER D'EMBRAYAGE – PLAQUE INTERMEDIAIRE

N° de départ
- 2 CA 01 – 90159 →
- 2 CA 02 – 189304 →
- 2 CA 04 – 137907 →
- 2 CA 05 – 52912 →
- 2 CA 07 – 20432 →
- 2 CA 08 – 35316 →
- 2 CA 09 – 11808 →

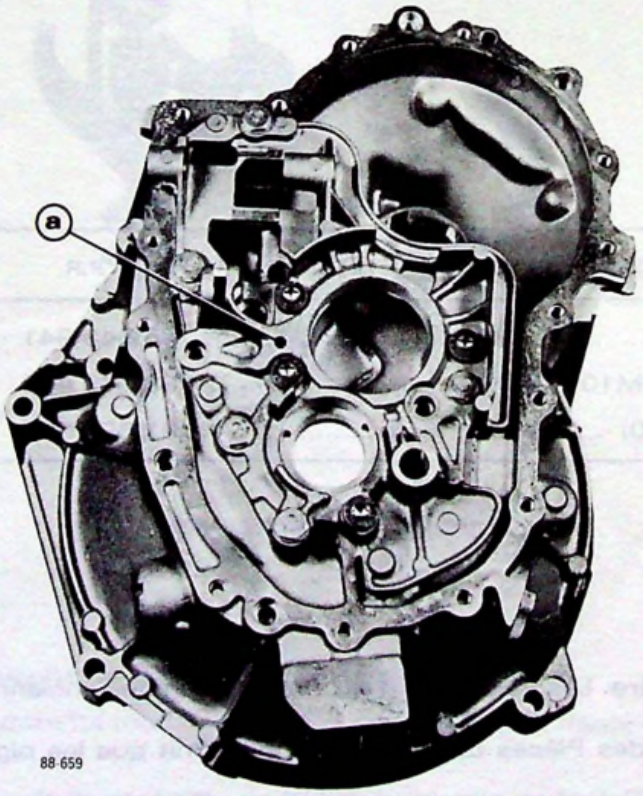

NOUVELLE DISPOSITION

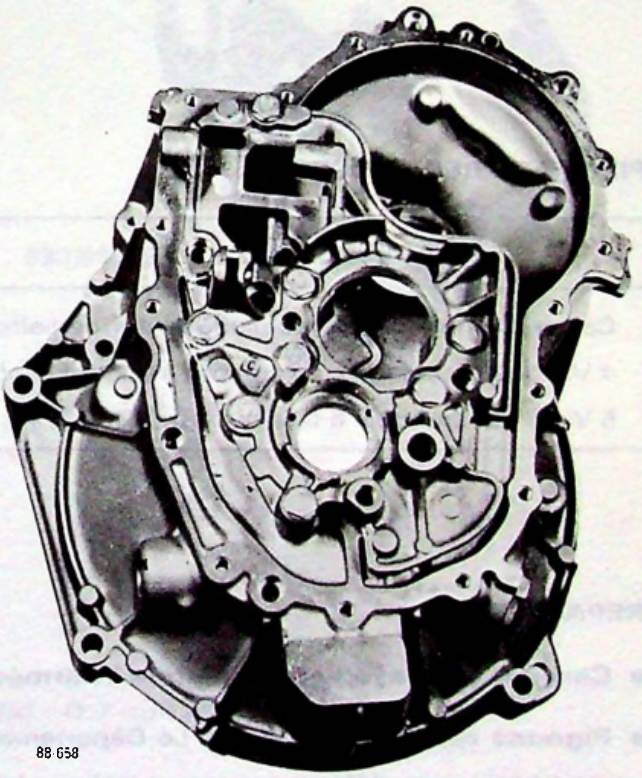

ANCIENNE DISPOSITION *(Rappel)*

– Plaque intermédiaire renforcée en **(a)**. Nouvelle implantation des vis d'assemblage sur carter d'embrayage : assemblage assuré au moyen de 9 vis *(au lieu de 8).*
– Collage de la plaque intermédiaire maintenu (LOCTITE 549). Couple de serrage inchangé **5 mdaN**.

- **Pignon récepteur de 1ère :**

  Embrèvement augmenté en **(a)** (côté carter d'embrayage) écartant tout risque d'interférence avec les têtes des nouvelles vis d'assemblage.

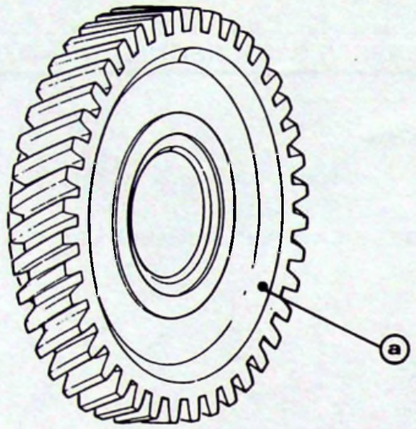

Z 33-15

PIECES DE RECHANGE :

DESIGNATION DES PIECES NOUVELLES	N° P.R.
Carter d'embrayage avec plaque intermédiaire	95 643 941
4 Vis d'assemblage à empreinte à 6 lobes n° 50 (M10 x 150)	96 049 450
5 Vis d'assemblage à tête hexagonale (M10 x 150)	91 595 308

REPARATION :

- **Carter d'embrayage avec plaque intermédiaire.** Les pièces nouvelles remplacent les anciennes.
- **Pignons récepteur de 1ère.** Le Département des Pièces de Rechange ne fournit que les pignons modifiés. Leurs références restent inchangées.

TEMPS DE FACTURATION : SANS CHANGEMENT.

II. – COMMANDE DE PASSAGE DES VITESSES

- **Commande interne de passage de marche arrière :**

N° de départ
- 2 CA 01 – 102472 →
- 2 CA 02 – 234706 →
- 2 CA 04 – 160422 →
- 2 CA 05 – 69922 →
- 2 CA 07 – 33359 →
- 2 CA 08 – 45887 →
- 2 CA 09 – 20010 →

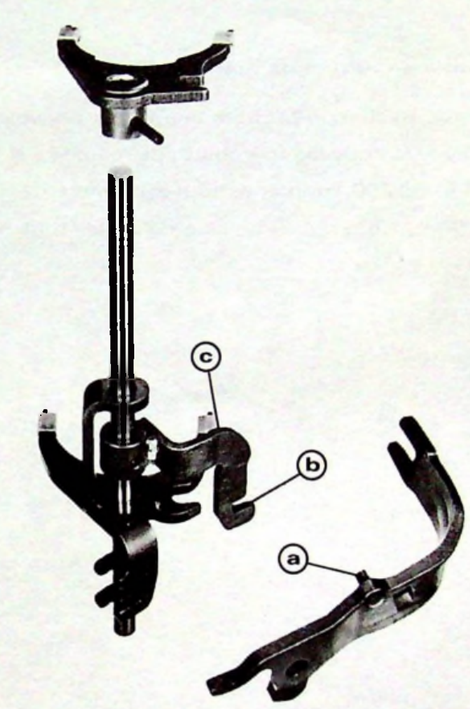

88-734

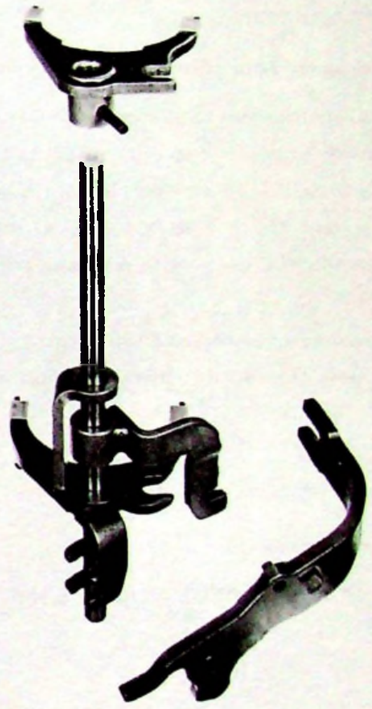

88-732

NOUVELLE DISPOSITION ANCIENNE DISPOSITION *(Rappel)*

- **Fourchette de marche arrière :**

  Fourchette modifiée : diamètre de l'axe augmenté en **(a) : Ø 7 mm** *(était Ø 6 mm)*.

- **Axe de fourchette de 5ème – marche arrière (BV5) :**

- **Axe de renvoi de marche arrière (BV4) :**

  Levier sur axe de commande modifié en **(b)** – Ouverture de la chape adaptée au nouveau diamètre d
  l'axe sur fourchette de marche arrière.
  Nouvelle "géométrie" du levier, en **(c)**.

PIECES DE RECHANGE :

DESIGNATION DES PIECES NOUVELLES	N° P.R.
Axe de fourchette de 5ème - Marche AR (BV5)	95 643 925
Axe de renvoi de marche AR (BV4)	95 643 924
Fourchette de marche AR	96 035 768

REPARATION :

- **Axe de fourchette de 5ème - marche AR (BV5) et axe de renvoi de marche AR (BV4) :**

  A épuisement des stocks, le Département des Pièces de Rechange fournira les pièces nouvelles en remplacement des anciennes. Les monter, en ce cas, avec la nouvelle fourchette de marche AR.
  Sur les boîtes de vitesses fabriquées antérieurement à Mai 1988, monter le nouveau reniflard – teinte noire – (N° PR 96 021 811) et son bouchon (N° PR 96 021 812), ceci en vue d'écarter tout risque d'interférence avec la nouvelle commande.

- **Fourchette de marche arrière :**
  L'ancienne fourchette reste disponible.

TEMPS DE FACTURATION : SANS CHANGEMENT.

CITROËN SERVICES APRÈS-VENTE TECHNIQUE APRÈS-VENTE	**NOTE TECHNIQUE**	**AX 5**
APPLICATION : **TOUS PAYS**	CONCERNE : **AX 10 - AX 11** **Transmissions**	**N° 8**
DIFFUSION : **TOUS PAYS**		Le 15 Juin 1989
CE DOCUMENT EST A CLASSER DANS : **RECUEIL DE NOTES N° MAN 008920**		673

Depuis **Novembre 1988,** les transmissions des véhicules AX 10 et AX 11 sont modifiées, le diamètre du joint homocinétique **(1)** côté boîte de vitesses est diminué :
(**Ø = 62 mm**, *en remplacement de Ø = 69 mm*).

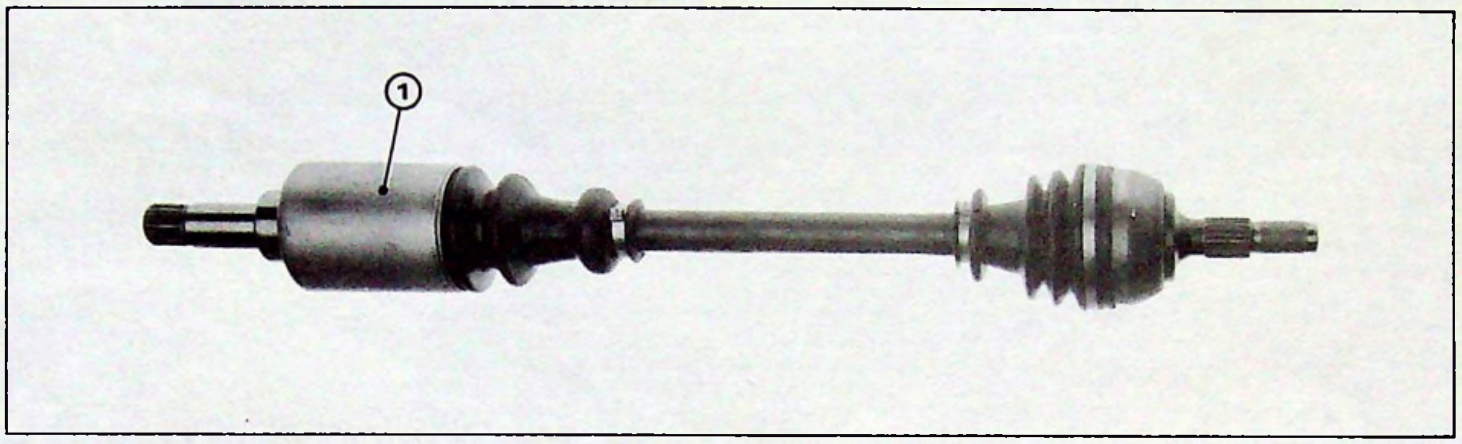

87-267

PIECES DE RECHANGE

Nécessaire de remise en état (côté boîte de vitesses) N° P.R. 95 653 092, comprenant :

- 1 soufflet caoutchouc,
- 1 entretoise,
- 1 capot (Gl 62),
- 1 joint torique,
- 1 anneau d'arrêt.

REPARATION

Le panachage ancienne-nouvelle transmission est possible sur un même essieu. En conséquence, le Département des Pièces de Rechange ne fournira que les transmissions équipées du joint homocinétique à grand diamètre pour remplacer des transmissions équipées du joint homocinétique à petit diamètre.

Remise en état :

Une nouvelle bague de maintien, nécessaire au sertissage du nouveau capot du joint, est distribuée sous la référence : **4518-T**.

TEMPS DE FACTURATION : SANS CHANGEMENT.

CITROËN SERVICES APRÈS-VENTE TECHNIQUE APRÈS-VENTE	**INFO'RAPID**	**AX** **5**
Responsables des Ateliers *CE - SUCC - FILIALES*	*CONCERNE :* **AX TOUS TYPES** Boîte de vitesses	**Nº 9** Le 29 Juin 1989.
CE DOCUMENT EST A CLASSER DANS :	RECUEIL DE NOTES Nº 008920	763

Cette Note concerne également les véhicules **BX 14** *et les véhicules* **C 15 essence** *équipés de la boîte de vitesses de type MA à cinq rapports.*

Lors de la remise en état d'une boîte de vitesses de type MA à cinq rapports ou de toute intervention sur la ligne d'arbre secondaire,côté pignon de 5ème, nous vous demandons **de bloquer l'écrou en cage au moyen d'un produit de collage.**

Utiliser pour cela, le **LOCTITE FRENBLOC 270** vendu au D.P.R. sous la référence **ZC 9 865 033 U.**

La brochure de remise en état des boîtes de vitesses **BRE 098928** est à corriger par vos soins en page 30.
Le couple de serrage de l'écrou reste inchangé (14 m.daN).

Cette nouvelle disposition est appliquée de série depuis les Numéros suivants :

TYPE VEHICULE	REPERE MEDAILLE	Nº DEPART
AX 14	2 CA 04	**242 533** →
AX 14	2 CA 05	**133 500** →
AX SPORT	2 CA O8	**84 137** →
AX GT	2 CA 28	**8 333** →
AX 11	2 CA 32	**2 767** →
AX DIESEL	2 CA 07	**153 484** →
BX	2 CA 19	**4 645** →
BX	2 CA 14	**55 271** →
C 15	2 CA 22	**13 651** →

CITROËN SERVICES APRÈS-VENTE TECHNIQUE APRÈS-VENTE	**NOTE TECHNIQUE**	**AX 5**
APPLICATION : **TOUS PAYS**	CONCERNE **AX TOUS TYPES** **Boîte de vitesses**	**N° 10**
DIFFUSION : **TOUS PAYS**		Le 29 Juin 1990
CE DOCUMENT EST A CLASSER DANS : **RECUEIL DE NOTES N° MAN 008920**		934

■ Depuis **Mai 1989 (N° d'organisation PR : 4558)**, les boîtes de vitesses quatre et cinq rapports des véhicules AX, sont modifiées comme suit :

PIGNONS DE 2ème

• MODIFICATIONS :

N° de départ

- 2 CA 01 - 127251 →
- 2 CA 02 - 346621 →
- 2 CA 04 - 222046 →
- 2 CA 05 - 118525 →
- 2 CA 07 - 118493 →
- 2 CA 08 - 073532 →
- 2 CA 09 - 027046 →
- 2 CA 15 - 005955 →
- 2 CA 24 - 000008 →
- 2 CA 28 - 003554 →
- 2 CA 32 - 000015 →
- 2 CA 33 - 000009 →

Nouvel usinage de la denture des pignons de 2ème.
Angle d'hélice modifié.

• IDENTIFICATION :

▶ **Boîte à quatre rapports** (Couple de 2ème : 21 x 38) :

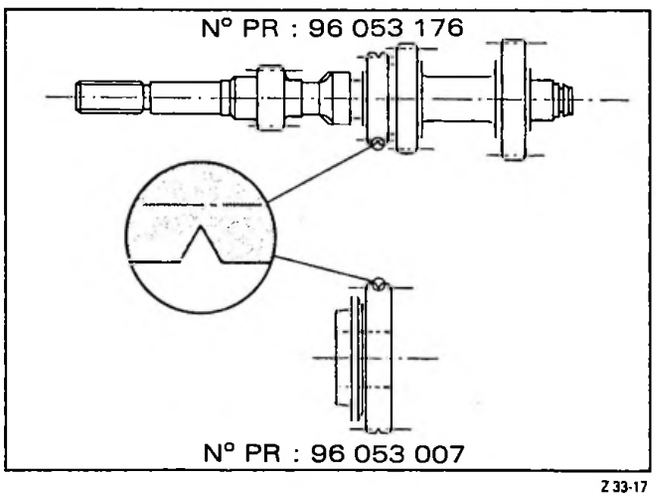

Z 33-17

NOUVELLE DISPOSITION

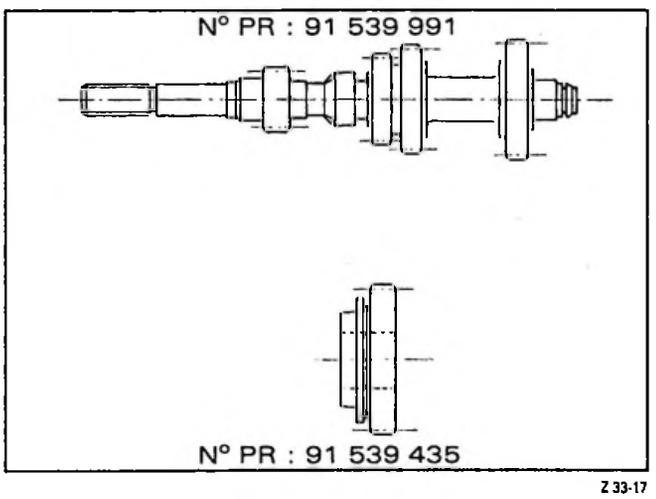

Z 33-17

ANCIENNE DISPOSITION (*Rappel*)

► **Boîte à cinq rapports** (Couple de 2ème : 21 x 38) étagement "normal" :

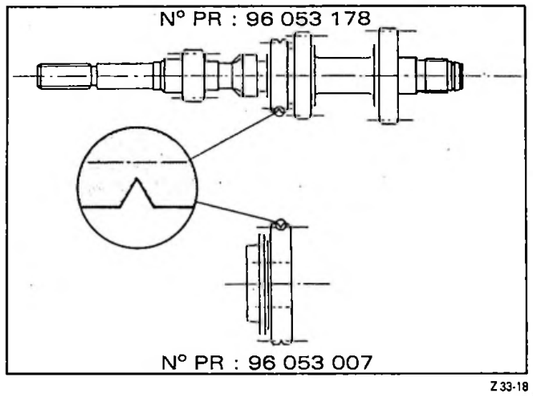

NOUVELLE DISPOSITION

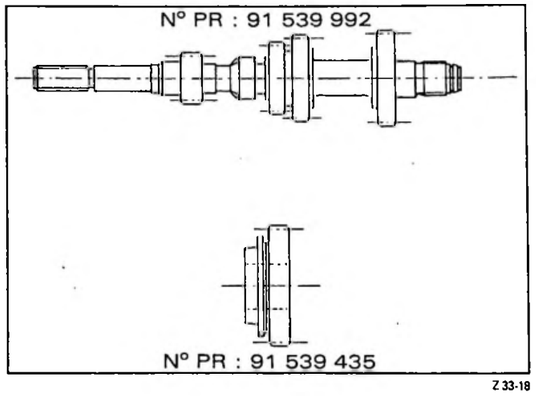

ANCIENNE DISPOSITION (*Rappel*)

► **Boîte à cinq rapports** (Couple de 2ème : 20 x 39) étagement "SPORT" :

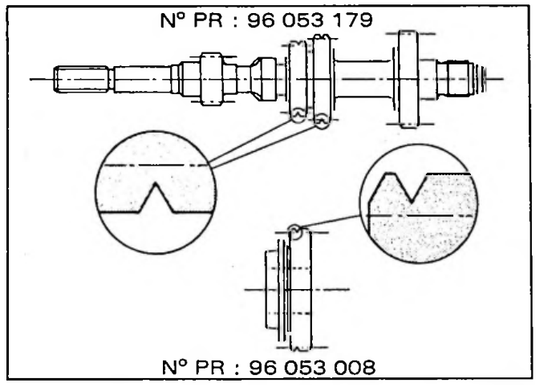

NOUVELLE DISPOSITION

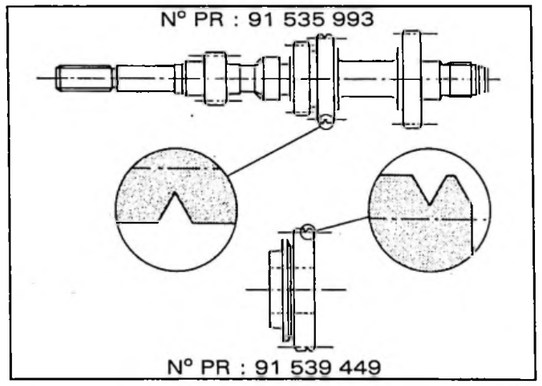

ANCIENNE DISPOSITION (*Rappel*)

● **REPARATION**

Les anciennes pièces restent disponibles au Département des Pièces de Rechange.

■ Depuis **Mai 1989**, le couple réducteur (16 x 64) des **AX 10** et des **AX à "carburateur Piloté"** est modifié comme suit :

● **MODIFICATION :**

N° de départ { 2 CA 02 - 365115 →
2 CA 05 - 125940 →

Nouvel usinage de la denture des pignons d'arbre secondaire et couronne de différentiel.

● **IDENTIFICATION**

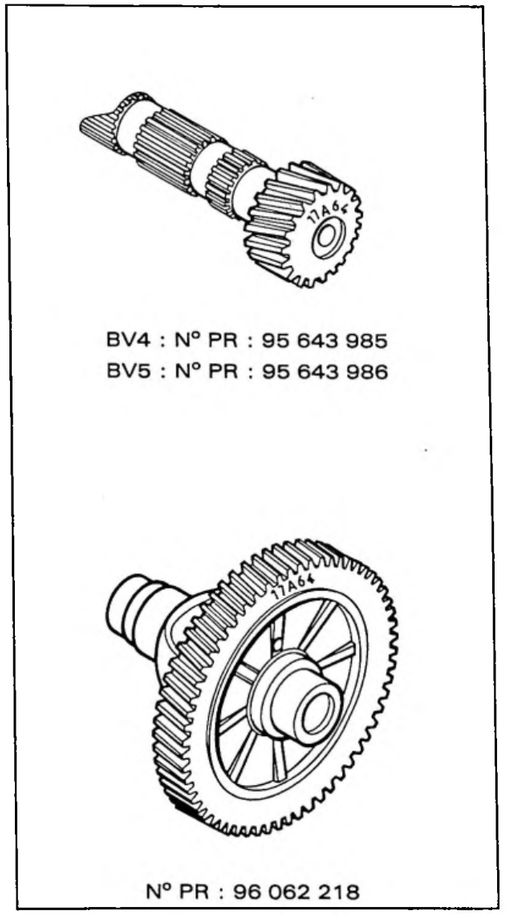

NOUVELLE DISPOSITION

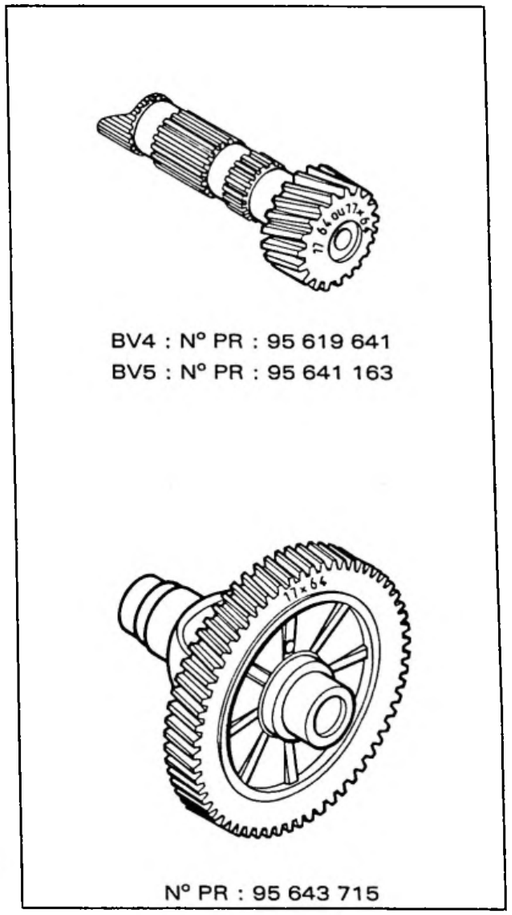

ANCIENNE DISPOSITION (*Rappel*)

● **REPARATION**

Les anciennes pièces restent disponibles au Département des des Pièces de Rechange.

FEU DE RECUL

■ Depuis **Octobre 1989**, les boîtes de vitesses des véhicules **AX tous types** sont équipées d'un nouveau contacteur de feu de recul à connecteur étanche.

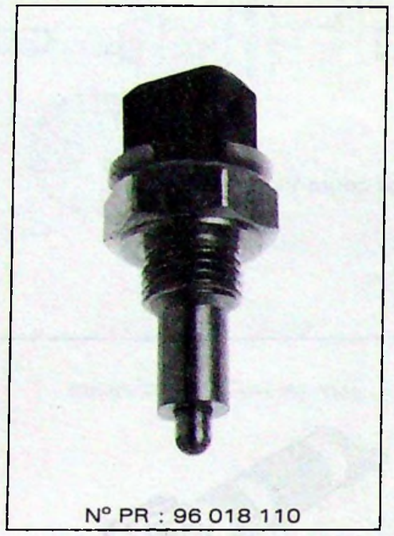

N° PR : 96 018 110

NOUVELLE DISPOSITION

90-763

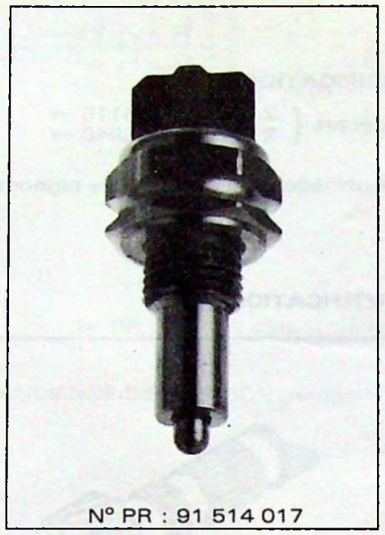

N° PR : 91 514 017

ANCIENNE DISPOSITION (*Rappel*)

● **REPARATION :**

L'ancien contacteur reste disponible au Département des Pièces de Rechange.

DIFFERENCIEL

■ Depuis **Octobre 1989** (**N° d'organisation PR : 4711**), l'axe des pignons satellites du boîtier de différentiel est modifié.

● **MODIFICATIONS :**

Nouveaux repères médaille :

NOUVEAUX REPERES	ANCIENS REPERES	TYPE B.V.	COUPLE PONT
2 CA 35		5 S*	16/65
2 CA 37	2 CA 02	4	17/64
2 CA 39	2 CA 04	5 S	18/62
2 CA 42	2 CA 07	5	16/63
2 CA 43	2 CA 08	5 S	14/60
2 CA 50	2 CA 15	5	14/60
2 CA 59	2 CA 24	4	17/61
2 CA 63	2 CA 28	5 S	16/63
2 CA 67	2 CA 32	5 S	17/61
2 CA 68	2 CA 33	4	16/65
2 CA 48		5	16/63

* Boîte à cinq rapports - étagement "SPORT".

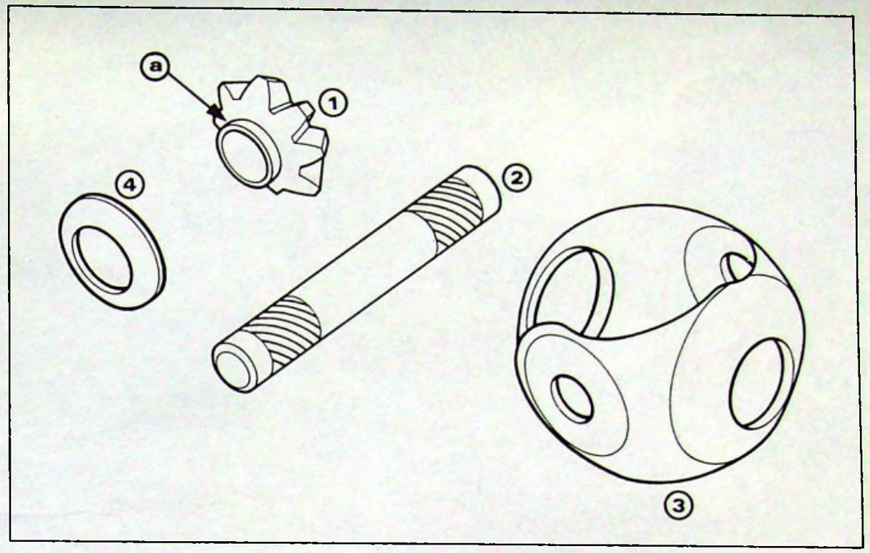

Z 33-21

► **Axe des pignons satellites (2) :**
– Diamètre augmenté, Ø = 14 mm (*était Ø = 13 mm*).

► **Boîtier de différentiel - Pignons satellites (1) :**
– Alésages adaptés au nouveau diamètre de l'axe.
– Embrèvement usiné sur satellite en **(a)** permettant le montage en seconde possibilité de rondelles de friction **(4)**, en remplacement du boîtier genouillère **(3)**.

► **Planétaires :**
– Nouvelle procédure d'usinage pour améliorer la qualité de la denture.

● **PIECES DE RECHANGE**

DESIGNATION DES PIECES NOUVELLES	N° PR
Boîtier différentiel (*avec couronne*) (16 x 65)	96 093 644
(17 x 64)	96 093 647
(18 x 62)	96 093 649
(16 x 63)	96 093 646
(14 x 60)	96 093 643
(17 x 61)	96 093 648
Axe de pignons satellites (Ø = 14 mm)	96 062 405
Boîtier de friction genouillère (*1ère possibilité*)	96 096 522
Rondelle de friction pignons satellites (*2e possibilité*)	96 093 852
Rondelle de friction pignons planétaires (*2e possibilité*)	96 037 524
Pignons satellites (*le jeu*)	95 644 032
Pignons planétaires (*le jeu*)	95 644 033

NOTA. Certaines pièces figurant dans cette Note peuvent être en cours d'approvisionnement.

● **REPARATION**

– **Boîtes de vitesses - Boîtier de différentiel.** A épuisement des stocks, le Département des Pièces de Rechange ne fournira que des boîtes de vitesses et des boîtiers de différentiel renforcés.

– **Axe de satellites - Satellites et boîtier de friction anciens** restent disponibles, au D.P.R.

– **Pignons planétaires.** Les nouveaux pignons remplacent les anciens.

CITROËN SERVICES APRÈS-VENTE TECHNIQUE APRÈS-VENTE	**NOTE TECHNIQUE**	**AX 5**
APPLICATION : **TOUS PAYS**	CONCERNE : **AX TOUS TYPES** **Boîtes de vitesses**	**N° 11**
DIFFUSION : **TOUS PAYS**		*Le 29 Juin 1990*
CE DOCUMENT EST A CLASSER DANS : ***RECUEIL DE NOTES N° MAN 008920***		1014

Les prises compteur de vitesse des véhicules **AX Tous types,** se définissent comme suit :

PIGNON	VIS TACHYMETRIQUE	PNEUMATIQUES	TYPE VEHICULE
19 dents (teinte Violette) N° PR : 91 519 585	19 dents (*teinte : Blanche*) N° PR 91 537 083	135/70 R13	AX 10
18 dents (*teinte : Marron ou Blanche ou Orange*) N° PR : 91 519 584		145/70 R13	AX 10 - AX 11 AX DIESEL
		155/70 R13	AX 10 - AX 11 - AX 14 AX DIESEL
		175/60 R13	AX SPORT (1ère série)
		165/65 R13	AX GT → 12/88
		165/60 R14	AX SPORT (2e série) AX GT 1/89 → 6/89
17 dents - (*Teinte Grise*) N° PR : 91 519 583		155/65 R14	AX GT 1/89 → 2/90 AX INJECTION → 2/90
15 dents (*Teinte Rose*) N° PR : 96 090 887	16 dents (*Teinte Rose*) N° PR : 96 090 886		AX GT 3/90 → AX INJECTION 3/90 →

NOTA. Certaines pièces figurant dans cette Note peuvent être en cours d'approvisionnement.

CITROËN *DIVISION APRÈS-VENTE* *MÉTHODES TECHNIQUES*	**NOTE TECHNIQUE**	**AX 5**
APPLICATION : **TOUS PAYS**	*CONCERNE :* **CITROËN AX T.T.** **NOUVELLE GÉNÉRATION**	**N° 12**
DIFFUSION : **TOUS PAYS**	**Flexible compteur**	*Le 29 Novembre 1991*
CE DOCUMENT EST A CLASSER DANS : **RECUEIL DE NOTES N° MAN 008920**		1396

Depuis **Septembre 1991, N° d'Organisation PR : 5411**, le flexible compteur des véhicules **CITROËN AX Nouvelle Génération** direction à gauche est modifié. La jonction des deux éléments le constituant est déplacée dans le compartiment moteur *(au lieu de l'habitacle).*

MODIFICATIONS :

Flexible compteur. Nouvelles longueurs des éléments.

FLEXIBLES	NOUVELLE DISPOSITION	ANCIENNE DISPOSITION
Côté boîte de vitesses	longueur 450 mm **N° PR : 96 073 325**	longueur 620 mm **N° PR : 96 073 712**
Côté compteur	longueur 490 mm **N° PR : 96 144 885**	longueur 300 mm **N° PR : 96 090 652**

Remarque : **Versions direction à droite**

Les versions direction à droite **Nouvelle Génération** comportent dès leur origine cette nouvelle disposition.

Rappel :

Flexible côté boîte de vitesses - Longueur : 300 mm **N° PR 96 089 902**
Flexible côté compteur - Longueur : 880 mm **N° PR 96 139 395**

RÉPARATION :

Le montage du nouveau flexible compteur est possible sur toutes les versions de **CITROËN AX Nouvelle Génération.**

CITROËN *DIVISION APRÈS-VENTE* *MÉTHODES TECHNIQUES*	**NOTE TECHNIQUE**	**AX 5**
APPLICATION : **TOUS PAYS**	*CONCERNE :* **CITROËN AX TOUS TYPES** **Boîte de vitesses**	**N° 13**
DIFFUSION : **TOUS PAYS**		*Le 31 Janvier 1992*
CE DOCUMENT EST A CLASSER DANS : **RECUEIL DE NOTES N° MAN 008920**		1376

SOMMAIRE

MÉCANIQUE

2. TRANSMISSIONS

Pages

Boîte de vitesses type MA

2.1. CARTER D'EMBRAYAGE - ROULEMENT D'ARBRE SECONDAIRE 2

2.1.2. Pièces de Rechange 2

2.1.3. Réparation 2

2.2. PIGNONNERIE DE MARCHE ARRIÈRE 3

2.2.1. Arbre primaire - Pignon baladeur 3

2.2.2. Manchon de crabotage 1ère et 2ème 4

2.2.3. Fourchette de marche arrière 4

2.2.4. Réparation 5

2.3. JOINT D'AXE DE PASSAGE DES VITESSES 5

2.3.1. Pièces de Rechange 6

2.3.2. Réparation 6

2.4. ROULEMENT D'ARBRE SECONDAIRE "CÔTÉ 5ème" 6

2.4.1. Pièces de Rechange 6

2.4.2. Réparation 6

2.5. IDENTIFICATION DES BOÎTES DE VITESSES 7

2. TRANSMISSIONS

2.1. CARTER D'EMBRAYAGE - ROULEMENT D'ARBRE SECONDAIRE

Depuis **Septembre 1990**, le palier d'arbre secondaire côté pont est modifié comme suit :

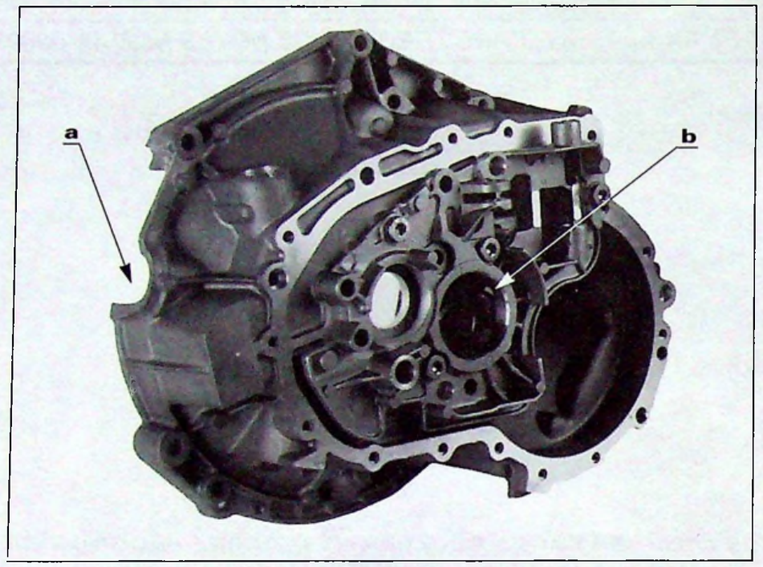

91-591

- **Roulement** : Diamètre du roulement d'arbre diminué **Ø = 62 mm** *(au lieu de Ø = 66 mm).*

- **Carter d'embrayage** : Logement du roulement sur carter et plaque rapportée, adapté au nouveau diamètre du roulement en **(b).**
  - Nouvelle implantation de la visserie d'assemblage carter-plaque.
  - Ouverture augmentée en **(a)** de la fenêtre d'accès aux repères de calage de l'allumeur sur volant moteur.

2.1.2. Pièces de Rechange

DÉSIGNATION DES PIECES NOUVELLES	N° PR
OBTURATEUR DE FENETRE	96 125 024
ENSEMBLE CARTER D'EMBRAYAGE – PLAQUE RAPPORTÉE	95 659 649
ROULEMENT 32 x 62 x 18	96 074 351
VIS D'ASSEMBLAGE CARTER-PLAQUE M 10 x 125 LONG 38	96 089 014

2.1.3. Réparation

- Les pièces anciennes restent disponibles.

2.2. PIGNONNERIE DE MARCHE ARRIERE

Depuis **Septembre 1991**, l'angle d'entrée de la denture de pignonnerie de marche arrière est modifié : **85°** *(au lieu de 110°)*

La largeur du pignon baladeur est augmentée - Largeur : **L 13 mm** *(au lieu de 12 mm)*.

Identification

2.2.1. Arbre primaire - Pignon baladeur

▶ **Boîte à quatre rapports**

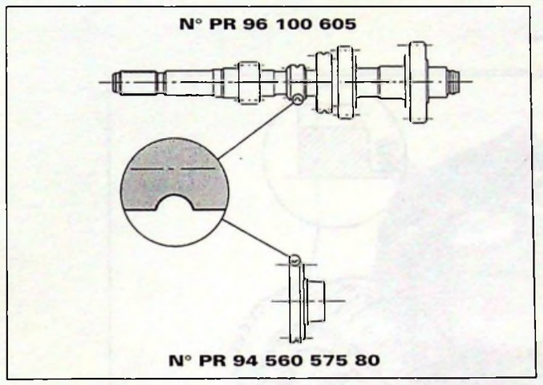

NOUVELLE DISPOSITION Z 33-28

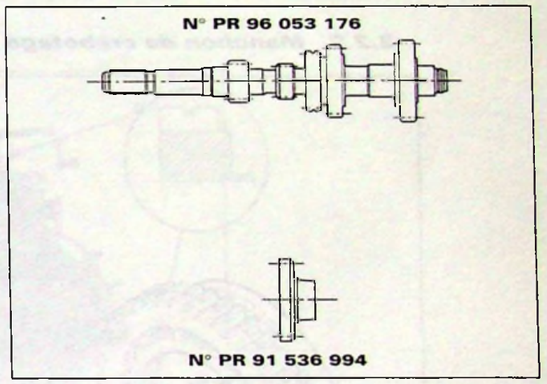

ANCIENNE DISPOSITION Z 33-28

▶ **Boîte à cinq rapports** (Etagement normal)

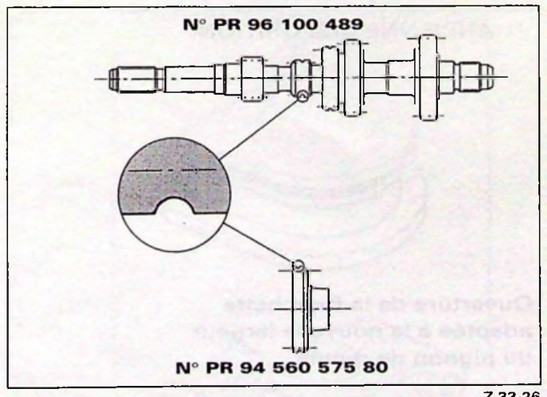

NOUVELLE DISPOSITION Z 33-26

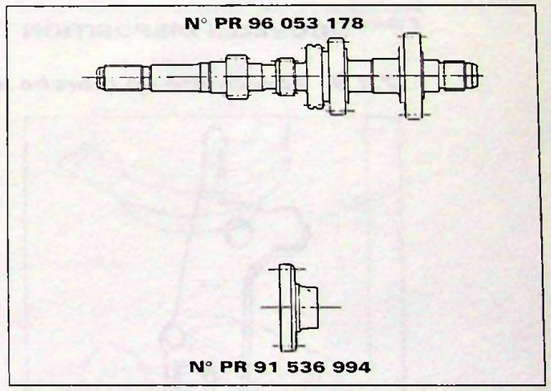

ANCIENNE DISPOSITION Z 33-26

▶ **Boîte à cinq rapports** (Etagement "SPORT")

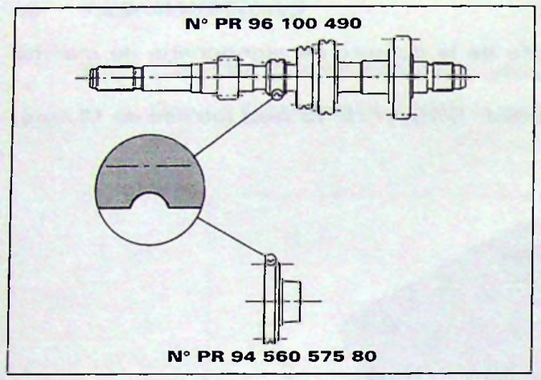

NOUVELLE DISPOSITION Z 33-27

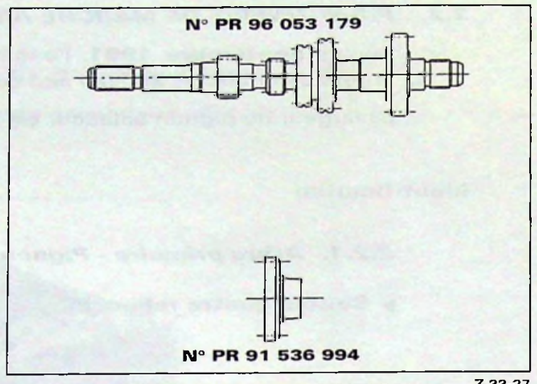

ANCIENNE DISPOSITION Z 33-27

2.2.2. Manchon de crabotage 1ère-2ème

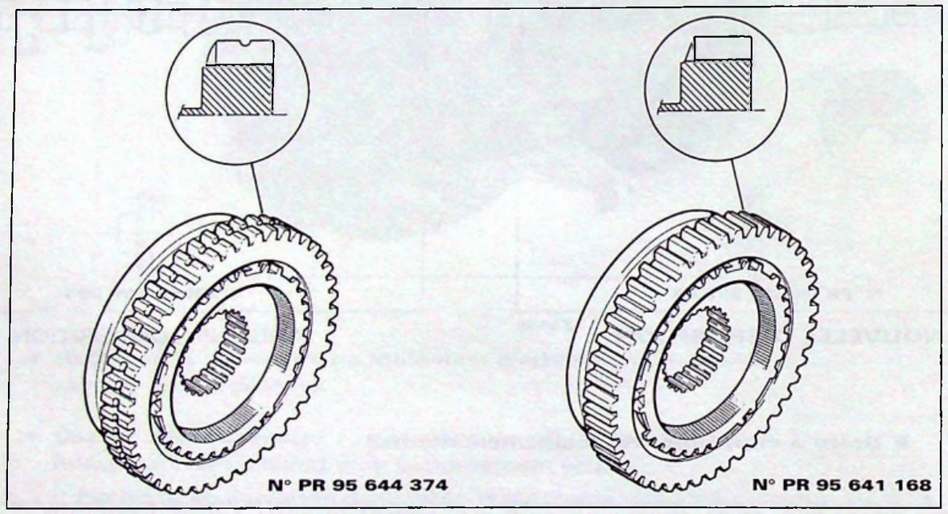

Z 33-25 **NOUVELLE DISPOSITION** ANCIENNE DISPOSITION

2.2.3. Fourchette de marche arrière

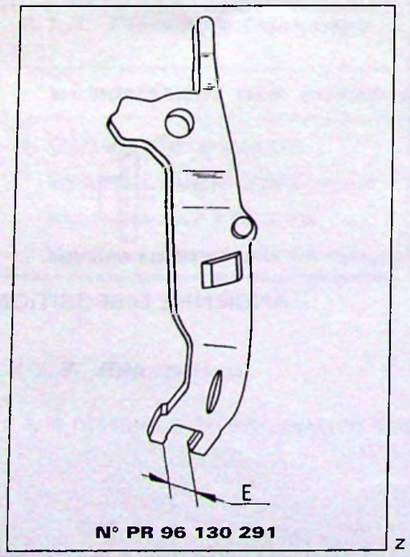

Z 33-30

Ouverture de la fourchette adaptée à la nouvelle largeur du pignon de renvoi

E = 13 mm
(au lieu de 12 mm)

2.2.4. Réparation

Le panachage des pièces anciennes et des pièces nouvelles est **PROHIBÉ**.

Particularité :

Pignon de renvoi de marche arrière : Le Département des Pièces de Rechange distribue le pignon de renvoi nouveau ayant pour particularité de comporter une douille à aiguilles en remplacement de deux bagues alésées. Très prochainement cette disposition sera étendue à l'ensemble des boîtes de vitesses.

2.3. JOINT D'AXE DE PASSAGE DES VITESSES

Depuis **Septembre 1991**, le joint d'étanchéité d'axe de passage des vitesses en **(a)** est modifié. Le logement brut triangulaire du joint sur carter de boîte de vitesses est supprimé.

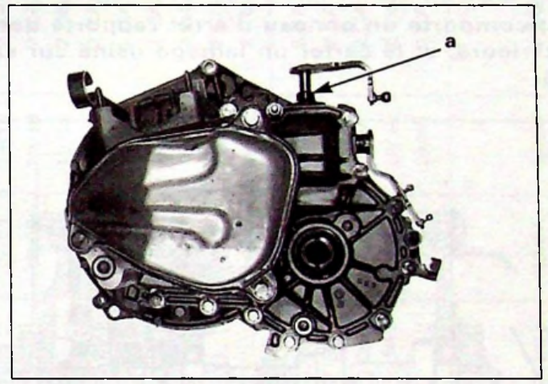

86-44

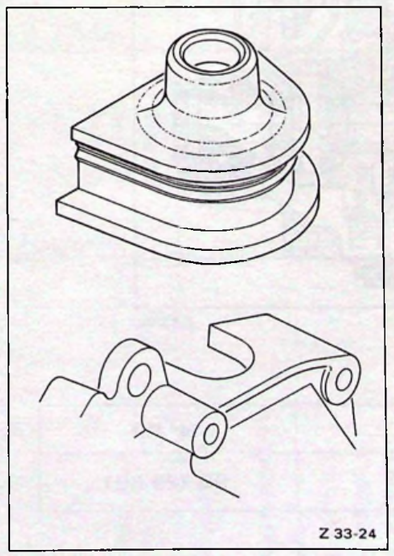

Z 33-24

NOUVELLE DISPOSITION

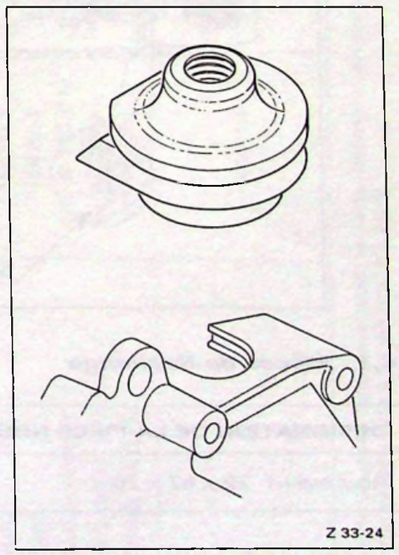

Z 33-24

ANCIENNE DISPOSITION

2.3.1. Pièces de Rechange

DÉSIGNATION DES PIECES NOUVELLES	N° PR
CARTER DE BOITE DE VITESSES	95 644 296
JOINT D'AXE DE PASSAGE DES VITESSES	96 132 377

2.3.2. Réparation

- **Carter de boîte de vitesses**. Le nouveau carter remplace l'ancien.
- **Joint d'étanchéité**. Le joint ancien reste disponible.

2.4. ROULEMENT D'ARBRE SECONDAIRE CÔTÉ 5ème (boîte quatre et cinq rapports)

Depuis **Septembre 1991**, le "maintien en latéral" du roulement d'arbre secondaire côté 5ème est modifié.

Le roulement comporte un anneau d'arrêt rapporté dans une gorge usinée sur sa bague extérieure, et le carter un lamage usiné sur sa paroi intérieure en **(b)** (Ø = 63,5 mm)

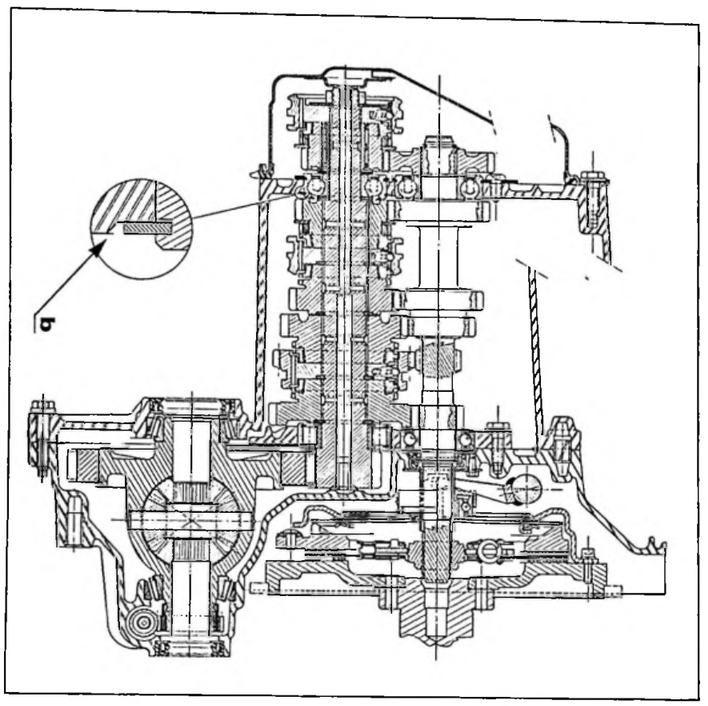

Z 33-2a

2.4.1. Pièces de Rechange

DÉSIGNATION DE LA PIÈCE NOUVELLE	N° PR
ROULEMENT 22 x 57 x 16	96 129 891

2.4.2. Réparation

Le roulement ancien reste disponible

2.5. IDENTIFICATION DES BOITES DE VITESSES

TYPE VÉHICULE	PNEUMATIQUES	TYPE BV *	ÉTAGEMENT	Couple PONT	Couple TACHY	DÉMARRAGE	10/89 -> 9/90 AXE Ø = 14 (rappel)	9/90 -> 9/91 ROULEMENT Ø = 62 mm	9/91 -> NOUVELLE DENT.M.AR
AX 10 – 11	135 R13		12/41	18/62	19/19	2 CA 01	2 CA 36	2 CA 70	2 CB 29
AX 11	145 R13		21/38	17/61	19/18	2 CA 24	2 CA 59	2 CA 74	2 CB 33
AX 11 (INJ)	145 R13		31/35 BV 4	16/65	19/18	2 CA 33	2 CA 68	2 CA 75	2 CB 34
AX 10 – 11	145 R13		41/35	17/64	19/18	2 CA 02	2 CA 37	2 CA 71	2 CB 30
AX 10 – 11 et 11 (INJ)	145 R13			17/61	19/18	2 CA 32	2 CA 67	2 CA 96	2 CB 53
AX 14	155 R13			18/62	19/18	2 CA 04	2 CA 39	2 CA 98	2 CB 55
AX 14 (MOT. FONTE)	155 R13	F	12/41	18/62	19/18	2 CB 14	—	—	2 CB 67
AX SPORT	175 R13 et 14		20/39 BV 5	14/60	19/18	2 CA 08	2 CA 43	2 CA 97	2 CB 54
AX GT et GT (INJ)	155 R13		28/38 Etag.	16/63	19/18	2 CA 09	2 CA 44	2 CA 99	2 CB 56
AX GT et GT (INJ)	155 et 165 R14		37/39 SPT.	16/65	19/18	2 CA 28	2 CA 63	2 CA 95	2 CB 52
AX GT et GT (INJ)	155 et 165 R14		41/35	16/65	16/15	2 CA 35	—	2 CA 94	2 CB 51
AX GT (INJ) (MOT. FONTE)	165 et R13	F		16/63	19/18	2 CB 28	—	—	2 CB 81
AX GTI (MOT. FONTE)	185 R13	R.F		16/63	19/18	2 CB 26	—	—	2 CB 79
AX 11 (INJ)	145 R13		12/41	14/60	19/18	2 CA 15	2 CA 50	2 CA 86	2 CB 44
AX 14 (INJ)	155 R14		21/38 BV 5	16/63	16/15	2 CA 48	—	2 CA 84	2 CB 42
AX 14 (INJ) et DIESEL	145 et 155 R13		29/37 Etag.	16/63	19/18	2 CA 07	2 CA 42	2 CA 83	2 CB 41
AX 14 (INJ) (MOT. FONTE)	155 R13		40/39 NL.	16/63	19/18	2 CB 27	—	—	2 CB 80
AX 11 (CARB. PILOTÉ)	135 R13		43/33	17/64	19/18	2 CA 05	2 A 40	2 CA 82	2 CB 40
AX 4 X 4	145 R13	R.F	11/40 21/38 29/34 BV 5 41/35 47/32	13/64	19/18	2 CB 07	—	—	2 CB 07

* **R** -Boîte de vitesses renforcée ayant la particularité de comporter des roulements spécifiques ainsi qu'un nombre de vis d'assemblage de la plaque intermédiaire au carter d'embrayage porté à 11 vis (au lieu de 9)

F -Boîte de vitesses comportant un brut de carter d'embrayage autorisant l'accouplement aux moteurs en fonte ou en alliage léger.

CITROËN	INFO'RAPID	AX 5
DIVISION APRES VENTE	*Responsables des Ateliers*	N° 14
QUALITE VEHICULES	*CE–SUCC–FILIALES–AGENTS*	LE : 10.03.95

B2AU1YQ0

CONCERNE

CITROEN AX 1.4, 1.1, Essence 4X4 – jusqu'à OPR 6588.

CONSTATATION

Bruit de grognement cyclique sous caisse.

Condition(s) d'apparition :

à partir de 80 km/h.

DIAGNOSTIC

Vibrations de l 'arbre de transmission longitudinale consécutives aux déplacements de ses deux paliers de guidage internes.

REMEDE APRES–VENTE

Montage de deux vis butées afin d 'assurer un arrêt en translation des paliers à aiguilles internes à la transmission longitudinale.

Mode opératoire :

Déposer le pont arrière.

Voir MAN 008921, chapitre 5 AX 340 – 1/6.

Déposer la transmission longitudinale.

Voir MAN 008921, chapitre 5 AX 340 – 1/3.

Percer deux trous (diamètre 4 mm) dans l'axe et en partie inférieure du tube de poussée d'une transmission neuve à 595 mm de l'avant (côté Boite de transfert) et 610 mm de l'arrière (côté pont).

Le tube de poussée est disponible aux Pièces de Rechange sous la référence 96100 345.

Tarauder ces trous à M5 X 80.

NOTA : afin d'éviter la présence de copeaux dans la transmission, le foret et le taraud seront préalablement enduits de graisse.

Poser des vis et des rondelles, respectivement disponibles aux Pièces de Rechange sous les références 6921 77 et 79 03 058 027, couple de serrage 0,5 mN.

IMPERATIF : ces vis seront pré–enduites de loctite FRENETANCH, disponible aux Pièces de Rechange sous la référence ZC 9 865034 U.

Changer le joint de sortie boite de transfert, le joint d'entrée du pont arrière, et les joints des demi arbres de roues.

Voir MAN 008921, chapitres 5 AX 340 – 1/1, 340 – 1/7, et 340 – 1/8.

Les pièces nécessaires sont disponibles aux Pièces de Rechange sous les références suivantes : :

- joint de sortie B.T. 96 060 647

- écrou dans le coffre 6939 71
- joint d'entrée du pont 96 058 795
- joint demi arbre droit 96 100 158
- joint demi arbre gauche 96 100 155

Poser la transmission neuve, et le pont arrière.
Voir MAN 008921, chapitre 5 AX 340 – 1/3 et 340 – 1/6.

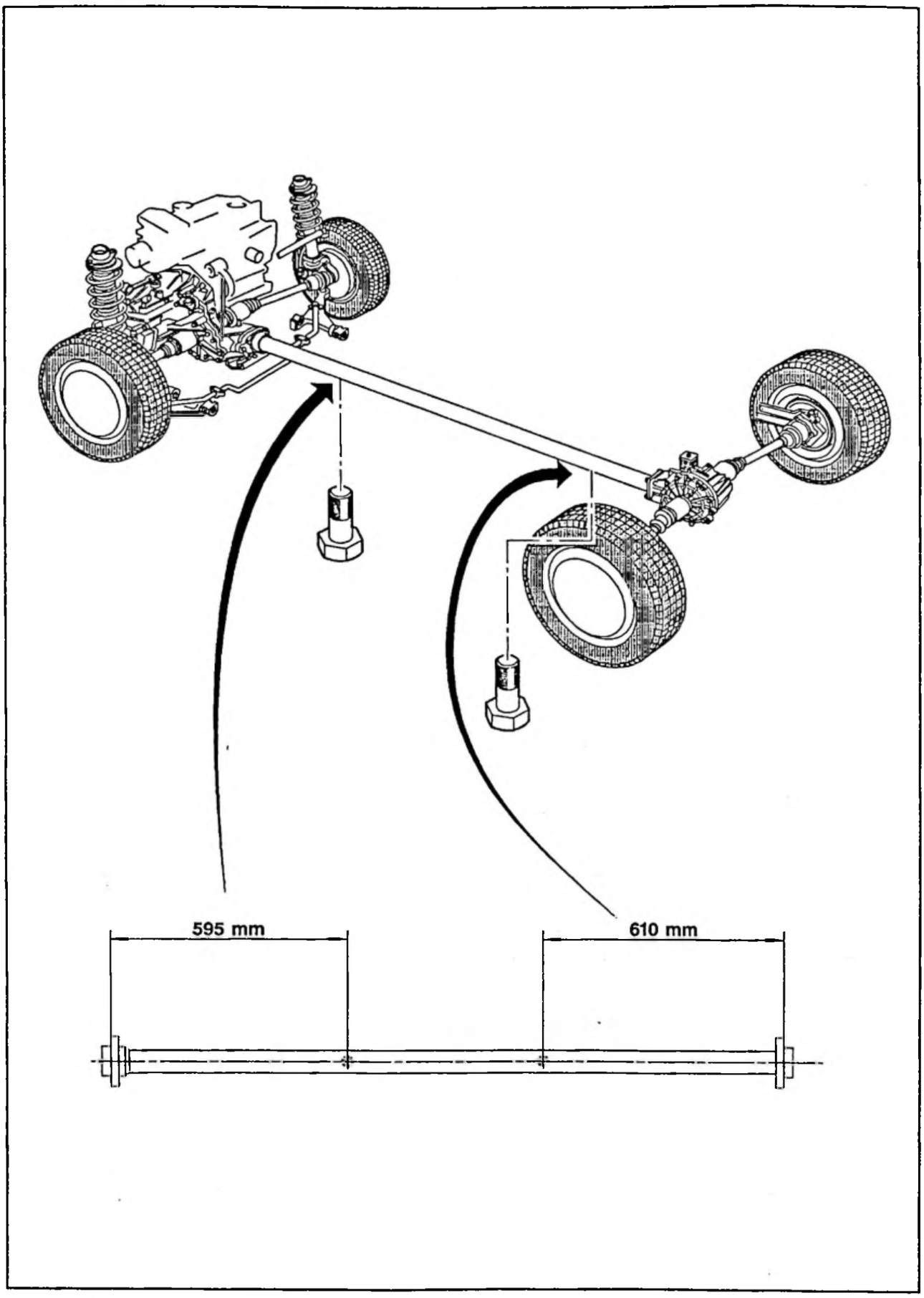

Fig. : B2AQ004P

CITROËN SERVICES APRÈS-VENTE TECHNIQUE APRÈS-VENTE	**NOTE TECHNIQUE**	**AX 7**
APPLICATION : **TOUS PAYS**	CONCERNE : **AX 14 - GT - SPORT et DIESEL** **AX 11 INJECTION MONOPOINT** **Barre anti-roulis**	**N° 2**
DIFFUSION : **TOUS PAYS**		Le 31 Mai 1990
CE DOCUMENT EST A CLASSER DANS : **RECUEIL DE NOTES N° MAN 008920**		953

Depuis **Janvier 1990, N° d'Organisation P.R. 4802**, les paliers de barre anti-roulis AV sous caisse des véhicules AX, sont modifiés comme suit :

■ MODIFICATIONS

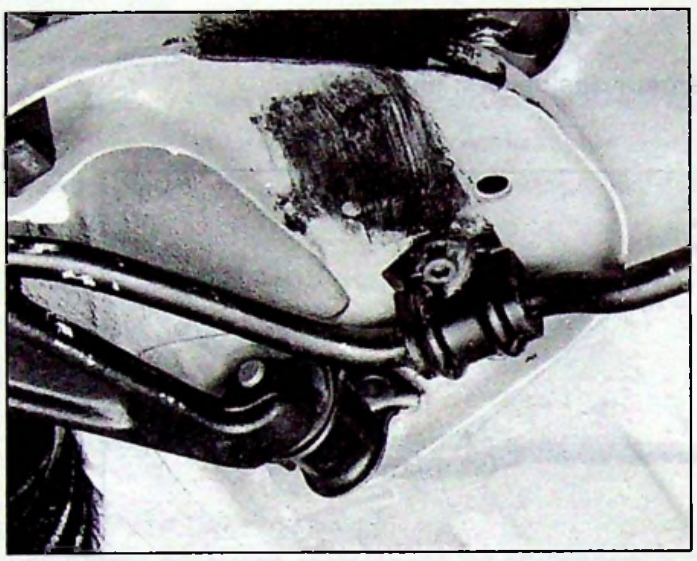

90216

NOUVELLE DISPOSITION

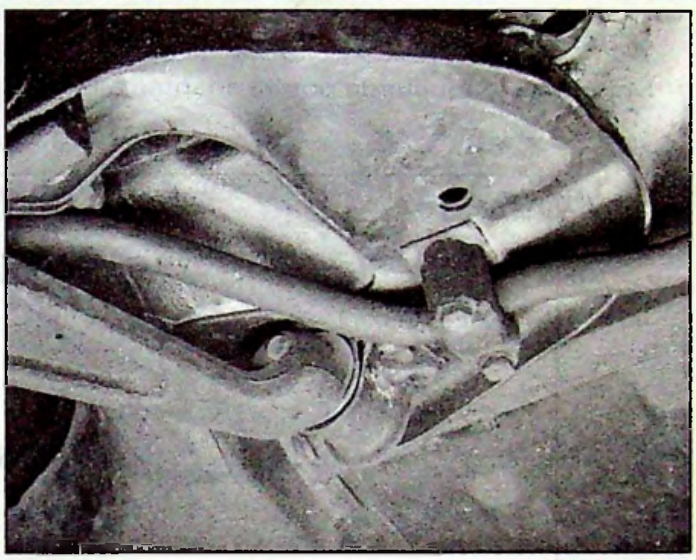

90218

ANCIENNE DISPOSITION (*Rappel*)

- **Paliers :**

– Nouvelle largeur (augmentée) : **L** = 56 mm (*au lieu de L = 24 mm*)

– Portée intérieure alvéolée, afin de maintenir en réserve une quantité de graisse.

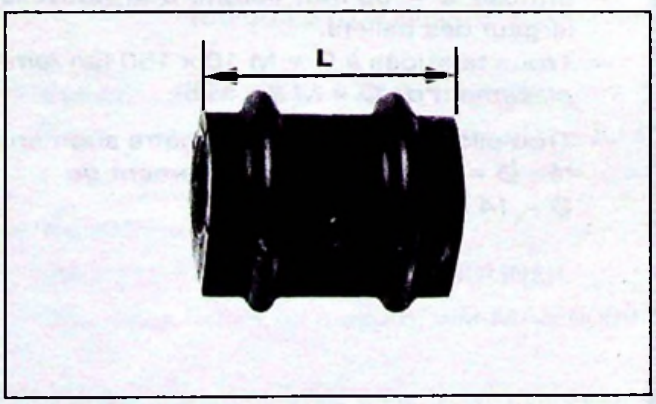

90220

NOUVELLE DISPOSITION

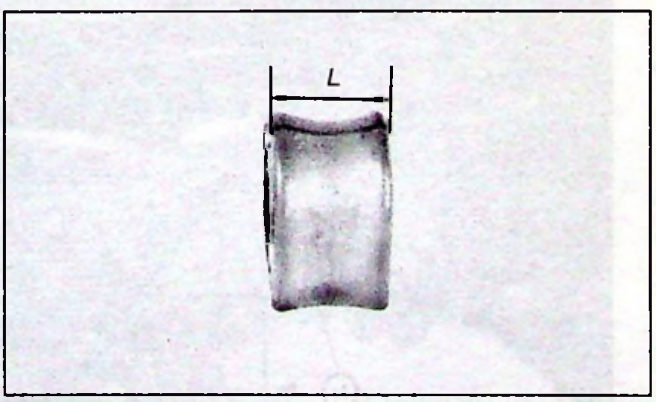

90347

ANCIENNE DISPOSITION (*Rappel*)

- **Brides :**

– Nouvelles, en acier.

– Entraxe modifié : **E** = 65 mm (*en remplacement de E = 46 mm*).

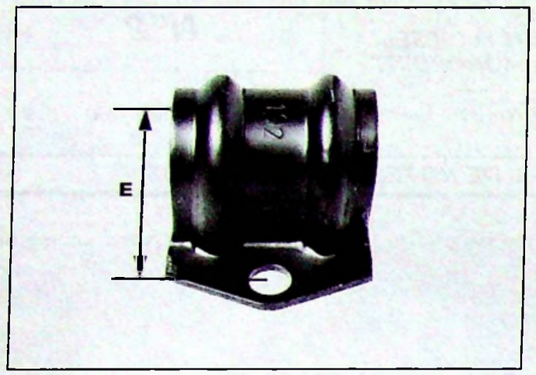

90220

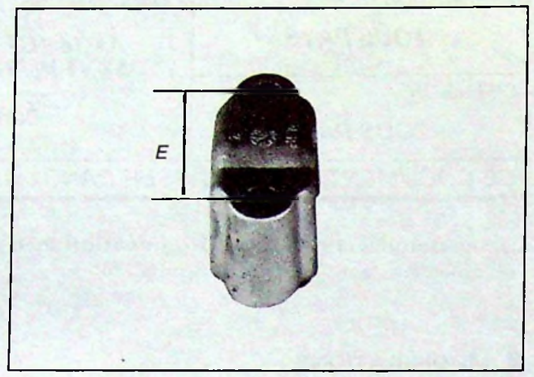

90347

- **Barre anti-roulis :**

Modifiée : longueur de portée adaptée à la nouvelle largeur des paliers, en **(a)**.

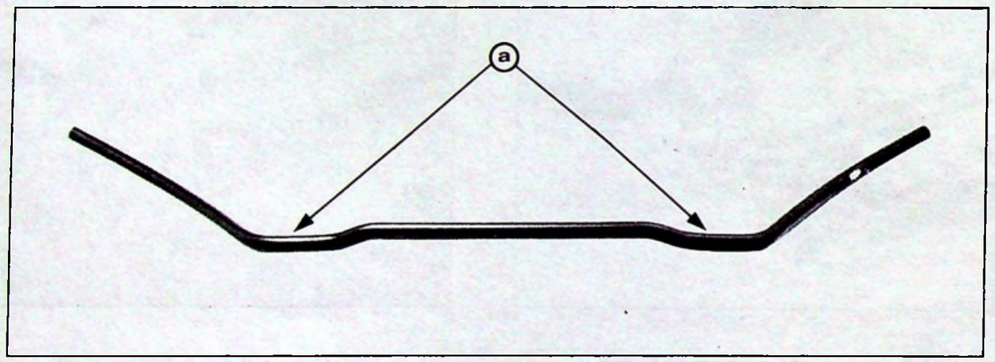

90221

- **Carrosserie :**

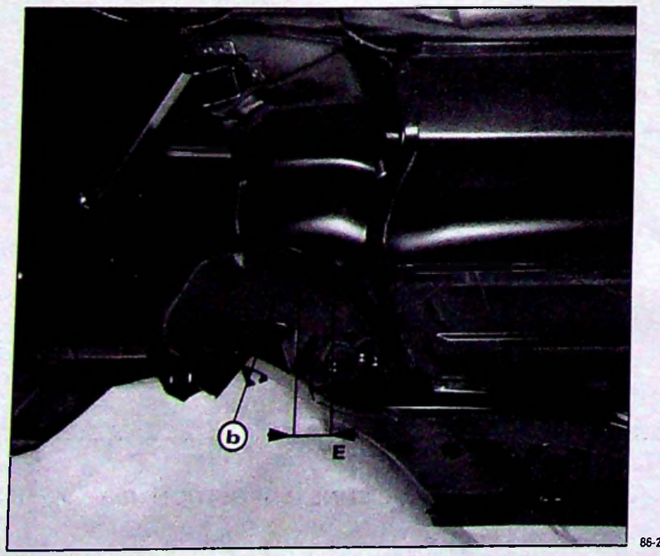

86-284

Supports de bras sous caisse modifiés :

– Entraxe **E** = 65 mm adapté à la nouvelle largeur des paliers.

– Trous taraudés à Ø = M 10 x 150 (*en remplacement de Ø = M 8 x 125*).

– Trou pilote **(b)** déplacé. Diamètre augmenté : Ø = 17 mm (*en remplacement de Ø = 14 mm*).

■ PIECES DE RECHANGE

DESIGNATION DES PIECES NOUVELLES		N° P R
Barre anti-roulis	Ø = 19 mm (14 et Diesel)	96 079 079
Barre anti-roulis	Ø = 21 mm (GT et SPORT)	96 079 078
Palier	Ø = 19 mm	96 054 483
Palier	Ø = 21 mm	96 054 481
Bride		96 054 485
Vis (M 10x150)		79 03 009 141
Rondelle (Ø int = 10 mm)		95 623 737
Traverse équipée de supports de bras		95 653 999
Support de bras Gauche		95 654 000
Support de bras Droit		95 654 001

■ REPARATION

Carrosserie :

A épuisement des stocks, le Département des Pièces de Rechange ne fournira plus que des carrosseries modifiées dont la référence P.R. reste inchangée. Le remplacement d'une carrosserie sur les véhicules mentionnés ci-dessus implique le montage des nouveaux paliers et d'une barre anti-roulis nouvelle.

Support de bras droit et gauche :

Les pièces anciennes restent disponibles.

Traverse équipée de support de bras :

Les pièces nouvelles remplacent les anciennes.

Barre anti-roulis :

Les barres nouvelles remplacent les anciennes.

NOTA. Un nombre important de véhicules sortis antérieurement à cette modification, sont équipés d'origine de barres nouvelles.

Contrôle de carrosseries sur marbre :

– *Contrôle positif* (ferrures) :

Nouveaux supports avant, autorisant le contrôle des nouvelles et des anciennes carrosseries.

CELETTE - Réf. 503 309 en complément à 503 300
(ou 503 310 équipement complet)

SEFAC - Réf. SEF 2079 en complément à SEF 2072
(ou SEF 2080 équipement complet)

– *Contrôle dimensionnel*:

CELETTE - METRO 2000 - CAROLINER

Nouvelles fiches de mesure, voir MAN 008923.

CITROËN SERVICES APRÈS-VENTE TECHNIQUE APRÈS-VENTE	**NOTE TECHNIQUE**	**AX 7**
APPLICATION : **TOUS PAYS**	CONCERNE : **AX 14 - GT - SPORT** **AX DIESEL** **Barre anti-roulis**	**N° 3**
DIFFUSION : **TOUS PAYS**		Le 29 Juin 1990
CE DOCUMENT EST A CLASSER DANS : **RECUEIL DE NOTES N° MAN 008920**		1020

Depuis **Avril 1990, N° d'organisation PR : 4893**, les articulations de barre anti-roulis sur bras Avant des **véhicules AX** comportent des paliers étanches.

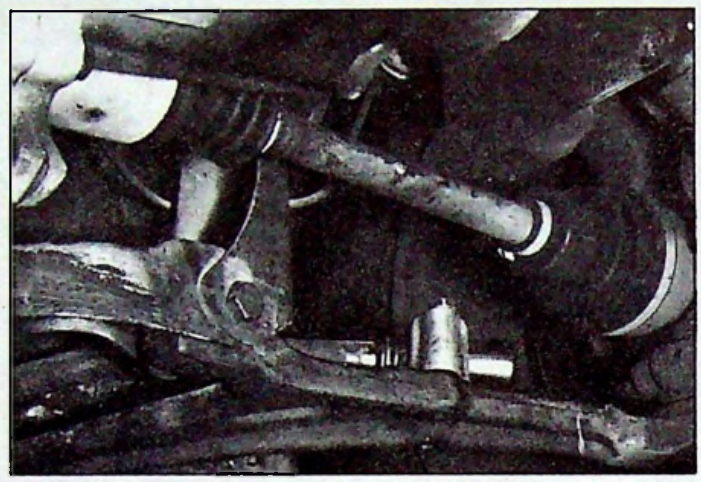

NOUVELLE DISPOSITION

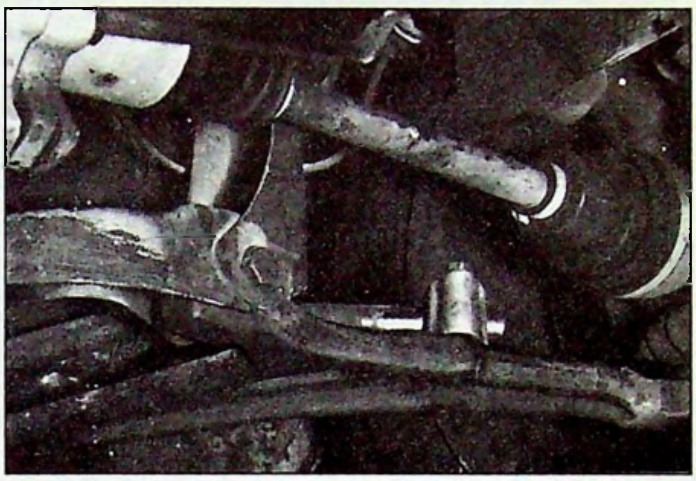

ANCIENNE DISPOSITION (*Rappel*)

- **Particularités :**

Paliers : Protecteur rapporté en **(b)**.
Lèvres d'étanchéité rapportées en **(a)**.

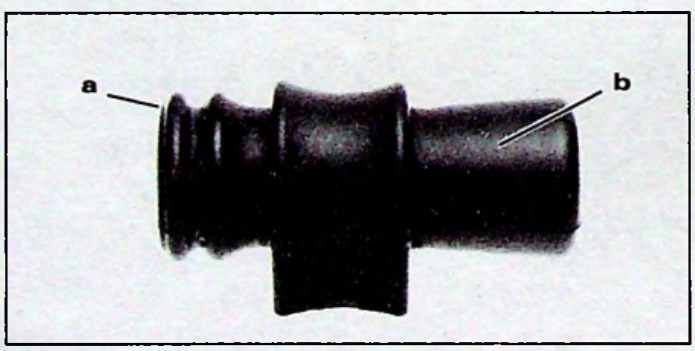

NOUVEAU PALIER

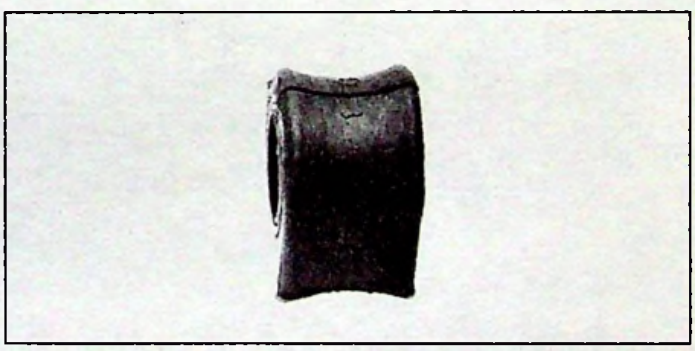

ANCIEN PALIER (*Rappel*)

90-844

- **PIECES DE RECHANGE**

DESIGNATION DES PIECES NOUVELLES	N° P R
Palier Ø int. = 19 mm (teinte noire)	96 064 455
Palier Ø int. = 21 mm (teinte blanche)	96 064 457

NOTA. Certaines pièces figurant dans cette note, peuvent être en cours d'approvisionnement.

- **REPARATION**

Paliers : Le montage de nouveaux paliers sur véhicules anciens est possible en réparation.

Graissage : La qualité de la graisse à employer reste inchangée. Utiliser la graisse spécifique, vendue au Département des Pièces de Rechange sous la référence 79 01 973 067 (PROBA 270).

CITROËN *SERVICES APRÈS-VENTE* *TECHNIQUE APRÈS-VENTE*	**INFO'RAPID**	**AX** 7
Responsables des Ateliers *CE - SUCC - FILIALES*	*CONCERNE :* **AX TOUS TYPES** FIXATION ROTULE INFERIEURE SUR PIVOT	**N° 5** Le 06 Août 1990
CE DOCUMENT EST A CLASSER DANS :	**Recueil de notes N° MAN 008920**	1064

Concerne les véhicules **AX TT** dont le numéro d'Organisation P.R est compris entre 4923 à 4943 inclus - 4960 à 4995 inclus et son indication (sur le passage de roue AV droit) est indiquée par tampon encreur de seule couleur "NOIRE" ou "BLANCHE".

Lors de la préparation "véhicule neuf" nous vous demandons de contrôler et d'assurer le serrage de l'écrou de la vis de fixation de la rotule sur le pivot gauche et droit :

Par dessous, en se plaçant à l'arrière des roues AV constater que les filets de la vis dépassent largement de l'écrou (3 à 4 filets).
En absence de ce dépassement serrer l'écrou: **2,8 mdaN** (à titre indicatif).

CITROËN *DIVISION APRÈS-VENTE* *MÉTHODES TECHNIQUES*	**NOTE TECHNIQUE**	**AX 7**
APPLICATION : ***TOUS PAYS***	*CONCERNE :* ***CITROËN AX T.T. 1ère GÉNÉRATION*** ***Bras Avant***	***N° 6***
DIFFUSION : ***TOUS PAYS***		*Le 28 Février 1992*
CE DOCUMENT EST A CLASSER DANS : ***RECUEIL DE NOTES N° MAN 008920***		1469

Le Service des Pièces de Rechange commercialise en « *seconde possibilité* » des bras Avant spécifiques « Réparation » pour **CITROËN AX 1ère Génération.**

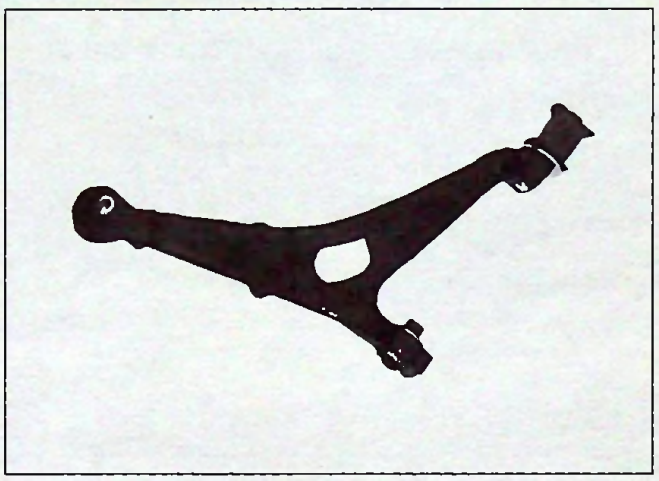

9254

Bras Série « *1ère Possibilité* »

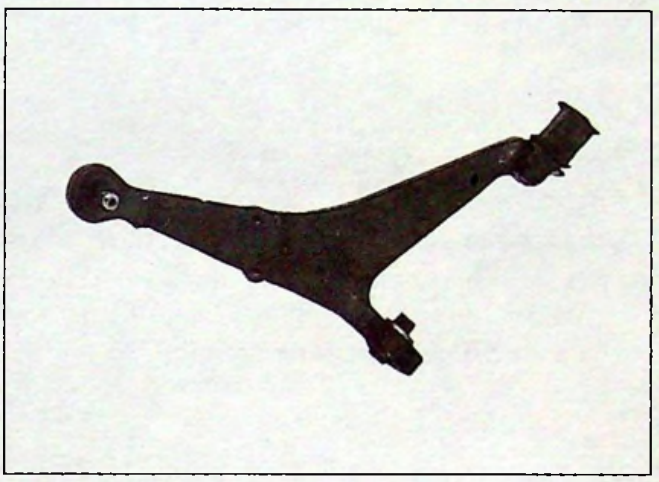

9254

Bras « Réparation » *Seconde Possibilité*

Ces bras nouveaux sont dérivés des bras d'AX « Nouvelle Génération » mais équipés :

- D'une rotule de pivot d'AX 1ère Génération,
- D'une articulation élastique arrière spécifique comportant :
  - Un axe avec épaulement en **(b)**.
  - Un chanfrein en **(c)** sur l'articulation élastique.
  - Un usinage de la face **(a)** du bras, dispensant le montage d'une rondelle d'appui.

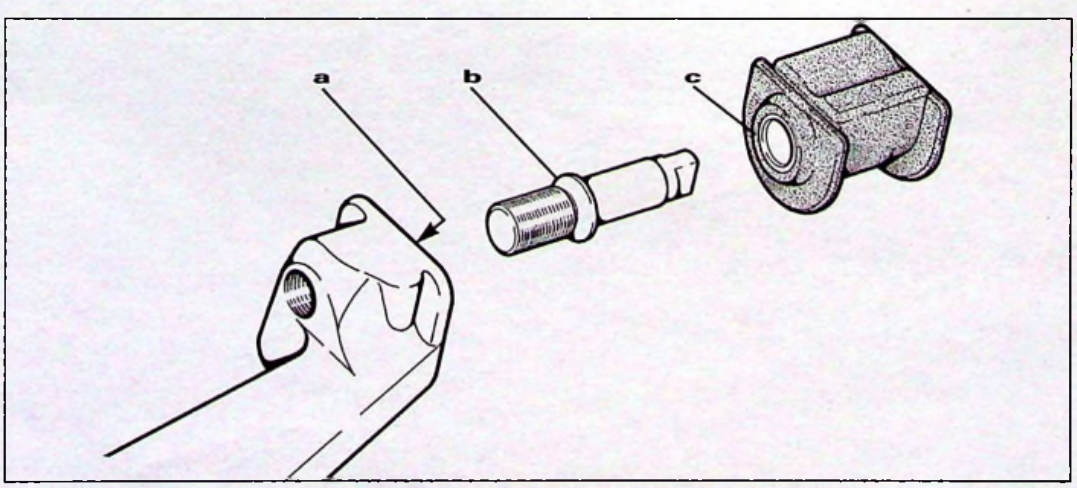

Z41-12

PIECES DE RECHANGE

DESIGNATION DES PIECES	CITROËN AX **1ère Génération → 7/91**		(**RAPPEL**) CITROËN AX **Nouvelle Génération 7/91 →**	
	Série *1e possibilité*	Réparation *2e Possibilité*	Tous Types (Sauf GTI)	GTI
Bras gauche	95 614 999	96 133 608	95 658 978	94 531 355 80
Bras droit	95 615 000	96 133 609	95 658 979	94 511 356 80
Rotule de pivot	95 603 309		96 093 233	
Articulation élastique AV.	95 603 308		95 603 308	
Articulation élastique AR.	95 603 346	96 133 255	96 106 474	–
	96 133 255	–	–	–
Axe AR	95 634 285	96 133 122	96 058 684	–
Rondelle d'appui Ø 14 x 45	95 030 270	–	–	–

REPARATION

CITROËN AX 1ère GENERATION → 7/91.

A épuisement des stocks, le Service des Pièces de Rechange fournira en remplacement des bras « **série** » les bras spécifiques « **Réparation** ».

Le panachage des deux possibilités sur un même essieu **est possible**.

CITROËN *DIVISION APRES VENTE* *QUALITE VEHICULES*	**INFO'RAPID**	**AX ⑦**
Responsables des Ateliers *CE - SUCC - FILIALES - AGENTS*	Concerne : **AX TOUS TYPES**	**N° 7** LE 25 NOVEMBRE 1993
Ce document est à classer dans : ***RECUEIL DE NOTES N° MAN 008920***		1895

CONSTATATION : **CONTROLES DE LA GEOMETRIE DES TRAINS ROULANTS.**
Impossibilité d'obtenir les valeurs géométriques préconisées pour les trains roulants par la méthode dite " **EN ORDRE DE MARCHE**", décrite dans le **MAN 008 922 Chapitre 7, gamme AX 410 - 0/1.**

DIAGNOSTIC : La méthode dite "**EN ORDRE DE MARCHE**" n'est pas applicable dans certains cas extrêmes.

REMEDE : Nécessité d'appliquer une méthode plus précise dite **"EN ASSIETTE DE REFERENCE".**

VALEURS DES CONTROLES ET REGLAGES

	(4 X 2)		(4 X 4)	
	AV	AR	AV	AR
Parallélisme	0,5 à 3,5 mm (OUV) GTI 1 à 3 mm (PINC)	1,8 à 5,4 mm (PINC)	1 à 4 mm (OUV)	4,5 ± 3,5 (PINC)
Chasse	2°15' ± 1° (écart ± 30')		2°10' ± 30' (écart ± 30')	
Carrossage ① ②	- 0°31 ± 30' 0° ± 30'	- 1°15' ± 30'	0° ± 30'	- 1°15' ± 30'

① Pivot ∅ = 72 mm - AX Nouvelle Génération (Tous moteurs 1360 cm3 Essence et Diesel)

② Pivot ∅ = 66 mm - AX Nouvelle Génération (Tous moteurs 954 cm3 et 1124 cm3)
AX 1ère génération (Tous moteurs 954 cm3, 1124 cm3, 1360 cm3 Essence et Diesel)

Préparation du véhicule

MODE OPERATOIRE

Placer le véhicule sur un pont élévateur à chemin de roulement
S'assurer de la pression des pneumatiques
Effectuer le dévoilage des roues (voir équipement)
Poser les roues sur des plateaux

MISE EN ASSIETTE DE REFERENCE

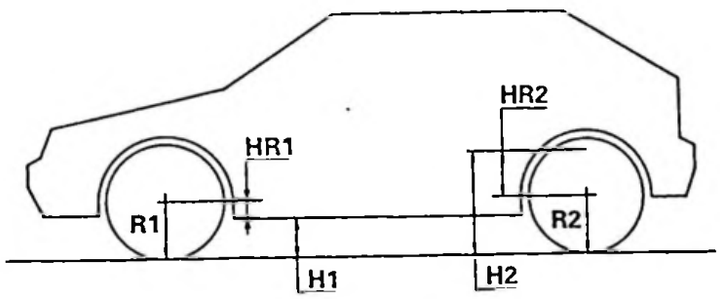

A l'avant

COMPRIMER LA SUSPENSION DE FAÇON A CE QU'EN RETRANCHANT AU RAYON R1 LA HAUTEUR DE REGLAGE HR1, NOUS OBTENIONS LA HAUTEUR H1.

	HR 1
AX TT (sauf 4X4)	61 mm
AX 4X4	36 mm

EXEMPLE

R1 = 245 mm
HR1 = 61 mm
H1 = 245 mm - 61 mm

H1 = 184 mm

Mesurer , entre le sol et sous le support palier.

A l'arrière

COMPRIMER LA SUSPENSION DE FAÇON A CE QU'EN AJOUTANT AU RAYON R2 LA HAUTEUR DE REGLAGE HR2, NOUS OBTENIONS LA HAUTEUR H2.

	HR2
AX TT (sauf 4X4)	66 mm
AX 4X4	90 mm

EXEMPLE

R2 = 250 mm
HR2 = 66 mm
H2 = 250 mm + 66 mm

H2 = 316 mm

Mesurer, entre le sol et sous l'appui de fixation de la traverse sur caisse.

CITROËN *SERVICES APRÈS - VENTE* *TECHNIQUE APRÈS-VENTE*	**INFO'RAPID**	**AX** **8**
Responsables des Ateliers ***CE - SUCC - FILIALES***	*CONCERNE :* **AX TOUS TYPES** **Essieu arrière**	**Nº 1** Le 24 Avril 1990
CE DOCUMENT EST A CLASSER DANS :	Recueil de Notes Nº MAN 008920	977

Cette Note concerne les véhicules AX Tous Types (essence - Diesel 3 et 5 portes).

Lire :

Angle de contre-carrossage **1º 15' ± 20'** *(au lieu de 1º ± 20')*

Les documents techniques en votre possession sont à modifier par vos soins.

CITROËN *APrès Vente (A.P.V.)* *Technique Après-Vente (T.A.V.)*	**NOTE TECHNIQUE**	**AX** **8**
APPLICATION : ***TOUS PAYS***	*CONCERNE :* ***AX TOUS TYPES*** ***Essieu arrière***	**N° 2**
DIFFUSION : ***TOUS PAYS***		*Le 15 Octobre 1990*

CE DOCUMENT EST A CLASSER DANS: ***RECUEIL DE NOTES N° MAN 008920***

1100

Depuis **Septembre 1990, N° d'organisation PR : 5047,** les quatre vis d'assemblage d'essieu arrière au plancher de caisse comportent un nouveau diamètre : Ø = 12 mm *(au lieu de Ø = 10 mm).*

• MODIFICATIONS

▶ Essieu arrière :

Supports et tampons élastiques : alésage intérieur des tampons élastiques adaptés au nouveau diamètre des vis.

Diamètre extérieur augmenté : Ø = 33 mm *(au lieu de Ø = 31 mm).*

▶ Carrosserie :

Poinçonnages sur plancher adaptés au nouveau diamètre des vis.

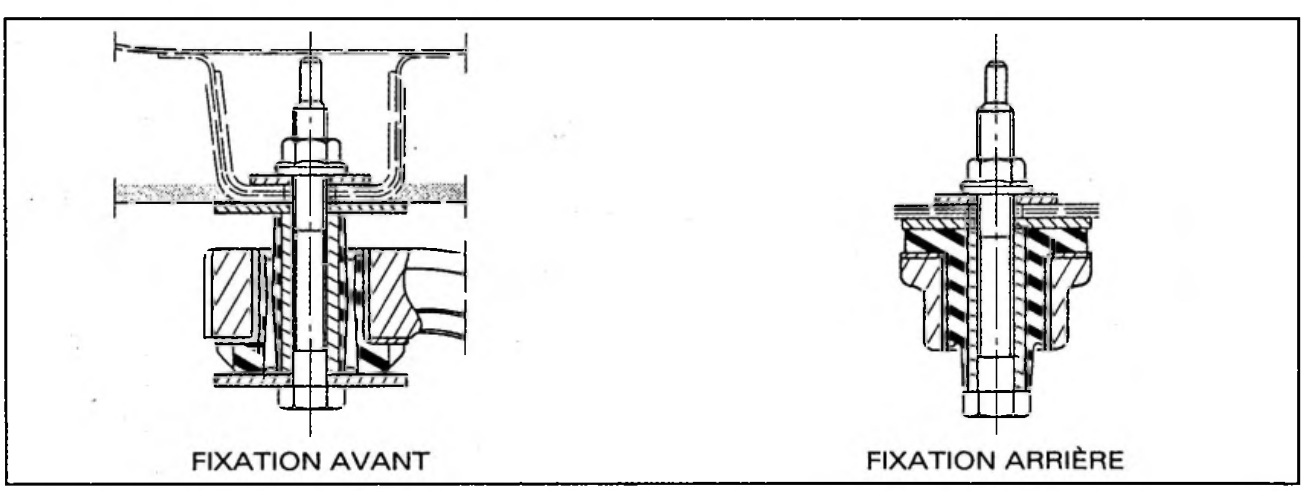

Z42-4

• PIECES DE RECHANGE

DESIGNATION DES PIECES	N° P.R.	
		Toit ouvrant
Carrosserie AX TT – Direction à gauche 3 portes	96 119 013	96 119 012
Carrosserie AX TT – Direction à droite 3 portes	96 119 017	96 119 016
Carrosserie AX TT – Direction à gauche 5 portes	96 119 015	96 119 014
Carrosserie AX TT – Direction à droite 5 portes	96 119 019	96 119 018
Vis M 12 x 17 long. 90 mm	96 118 945	
Rondelle Ø = 34 mm (ép. Ø = 3 mm)	96 035 083	
Rondelle Ø = 60 mm (ép. Ø = 3 mm)	96 035 082	
Ecrou M 12 x 175	79 03 233 011	
Tampon élastique	96 035 178	
Traverse d'essieu arrière	96 097 377	

• REPARATION

▶ **Carrosserie :** A épuisement des stocks, le Département des Pièces de Rechange fournira les nouvelles carrosseries comportant les nouveaux poinçonnages sur plancher arrière en remplacement des anciennes. Cette disposition amenant le réparateur à centrer l'essieu ancien à remonter au moyen de quatre rondelles spécifiques - N° PR : 96 122 200.

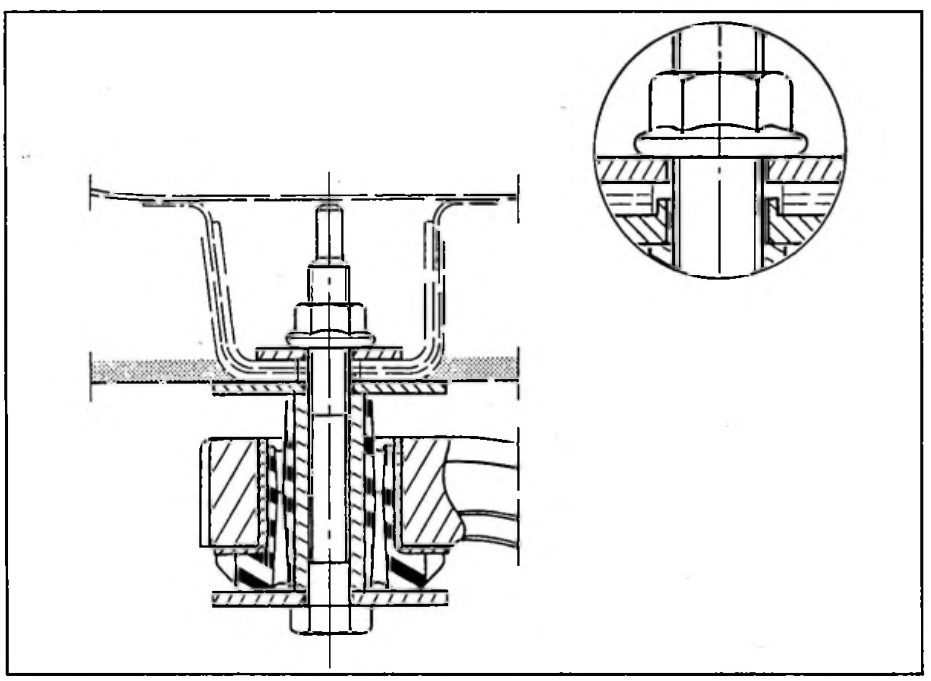

Remarque : Antérieurement au démarrage annoncé par cette note, un certain nombre de véhicules ont été commercialisés suivant cette disposition.

▶ **Essieu arrière :** L'essieu nouveau remplace l'ancien.
Pour le monter sur carrosseries anciennes, il appartient au réparateur d'augmenter en diamètre, les quatre poinçonnages sur plancher à la demande.

▶ **Supports élastiques :** Les anciennes pièces restent disponibles.

▶ **Couple de serrage des nouvelles vis : 8 m.daN.**

CITROËN *DIVISION APRÈS-VENTE* *TECHNIQUE APRÈS-VENTE*	**NOTE TECHNIQUE**	**AX 8**
APPLICATION : ***TOUS PAYS***	*CONCERNE :* ***CITROËN AX GT*** ***Essieu Arrière***	**N° 3**
DIFFUSION : ***TOUS PAYS***		*Le 20 Décembre 1991*
CE DOCUMENT EST A CLASSER DANS : ***RECUEIL DE NOTES N° MAN 008920***		361

Depuis **Juin 1991,** les **CITROËN AX GT** sont progressivement équipées de nouvelles butées de débattement de bras arrière sur caisse en **(a)**.

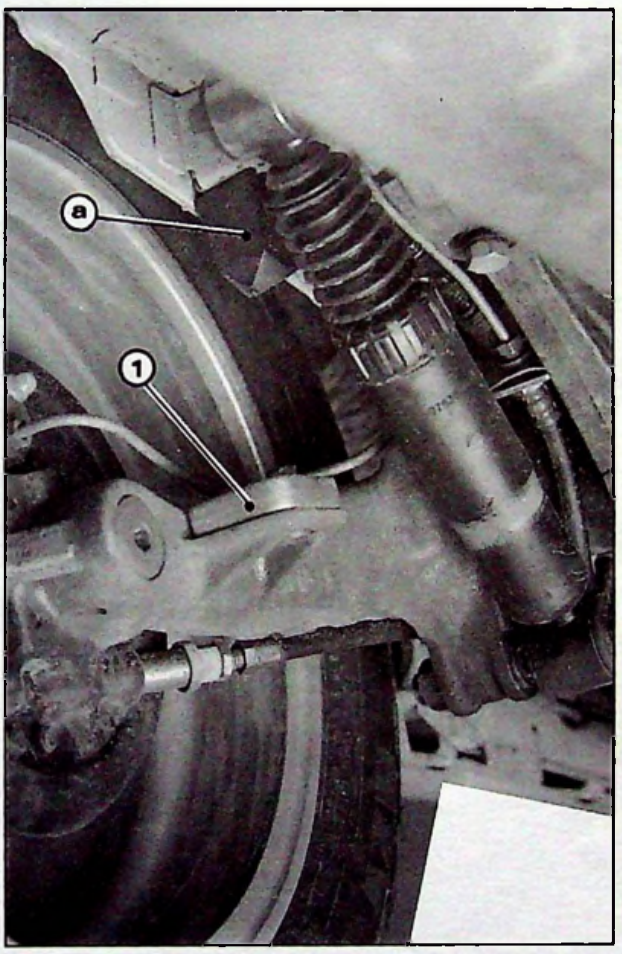

- La hauteur de la butée est augmentée (*61 mm en remplacement de 48 mm*).
- La **cale (1) sur bras arrière est supprimée.**

PIÈCES DE RECHANGE

DÉSIGNATION DE LA PIÈCE NOUVELLE	No PR
Butée de débattement (Hauteur 61 mm)	96 095 844

RÉPARATION

Cette disposition nouvelle est applicable aux véhicules sortis antérieurement.
Le panachage sur un même essieu est déconseillé.

CITROËN SERVICES A LA CLIENTELE DIVISION APRÈS - VENTE TECHNIQUE APRÈS - VENTE	**INFO'RAPID**	**AX** 9
Responsables des Ateliers *CE - SUCC - FILIALES*	*CONCERNE :* AX 14 et AX SPORT	N° 1
	Fixation de la barre antiroulis AVANT	Le 16 Juin 1987
CE DOCUMENT EST A CLASSER DANS :	RECUEIL DE NOTES N° MAN 008920	

Le couple de serrage des fixations des paliers de barre antiroulis AVANT est augmenté : 3 m daN.

La page 2 de la gamme de réparation n° ZA 410-00/1, qui indique l'ancienne valeur de couple, est à modifier par vos soins.

Cette gamme est contenue dans le Manuel de Réparation Mécanique N° MAN 00 8921.

TEMPS DE FACTURATION : SANS CHANGEMENT

CITROËN *DIVISION APRÈS - VENTE* *SERVICE TECHNIQUE*	**INFO'RAPID**	**AX** 9
Responsables des Ateliers ***CE - SUCC - FILIALES***	*CONCERNE :* **AX DIESEL - AX 11** **3 et 5 Portes** Pneumatiques	**Nº 2** Le 28 Juin 1989.
CE DOCUMENT EST A CLASSER DANS :	Recueil de Notes Nº MAN 008920	762

Depuis Juin 1989, les véhicules **AX Diesel et AX 11**, *Année Modèle 1990*, peuvent être équipés de cinq pneumatiques MICHELIN **155**/70 R13 MXL en remplacement des cinq pneumatiques **145**/70 R13 MXL initialement prévus.

Les pressions de gonflage sont en conséquence changées comme indiqué par les étiquettes de préconisation.

AX DIESEL	AX 11
AV : 2,1 bars	AV : 1,9 bar
AR : 2,1 bars	AR : 1,9 bar
Secours : 2,3 bars	Secours : 2,1 bars

Cette disposition particulière est temporaire.

CITROËN *SERVICES APRÈS - VENTE* *TECHNIOUE APRÈS-VENTE*	**INFO'RAPID**	AX 9
Responsables des Ateliers *CE - SUCC - FILIALES*	*CONCERNE :* **AX GT - AX SPORT** **AX DIESEL T.T.** Fixation de la barre antiroulis AV.	**Nº 3** Le 28 Juin 1989
CE DOCUMENT EST A CLASSER DANS :	Recueil de Notes Nº MAN 00890	745

Lors de la **P.V.N.** ou de tout autre passage en atelier des véhicules :

AX GT
AX SPORT
AX Diesel T.T.

fabriqués durant la période de **Numéro d'Organisation P.R. : 4565 à 4566** nous vous demandons de vérifier le serrage des vis de fixation des paliers de barre antiroulis aux bras avant.

Couple de serrage : **2,2 à 2,7 m.daN.**
(à titre indicatif)

CITROËN
SERVICES APRÈS-VENTE
TECHNIQUE APRÈS-VENTE

NOTE TECHNIQUE

AX 9

APPLICATION :
FRANCE - ITALIE

DIFFUSION :
TOUS PAYS

CONCERNE :
AX ESSENCE - AX DIESEL
Suspension

N° 4

Le 29 Juin 1990

CE DOCUMENT EST A CLASSER DANS : **RECUEIL DE NOTES N° MAN 008920**

1013

Depuis **Avril 1990**, les **AX Essence** et les **AX Diesel** répertoriées ci-dessous peuvent être équipées en option d'une suspension réhaussée.

APPELLATION COMMERCIALE	EDF	POSTE	ADM.	FRANCE	ITALIE	ISRAEL	GUADELOUPE
AX 14D Entreprise	*	*	*	*			
AX 14RD Entreprise				*			
AX 14D 5 Portes			*				
AX 10E Entreprise		*	*	*			
AX 10E 3 Portes	*		*	*	*		
AX 10E 5 Portes			*				
AX 10RE 5 Portes				*			
AX 11E 5 Portes						*	
AX 11TE 3 et 5 Portes				*			
AX 11TGE 3 et 5 Portes				*			
AX 11TGE Entreprise	*			*			
AX KWAY 3 et 5 Portes							*

- *Particularités :*

  Garde au sol augmentée : *à l'avant* : 30 mm environ
  à l'arrière : 20 mm environ

• *MODIFICATIONS*

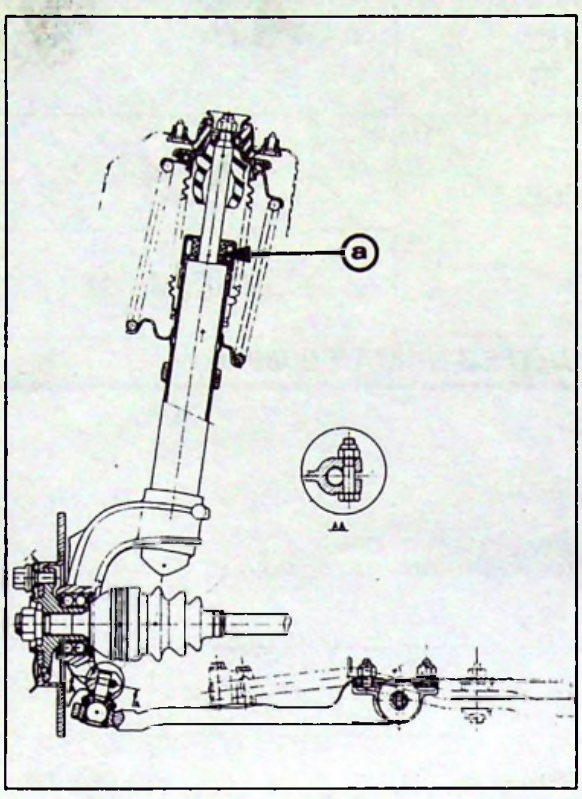

Z41-4

▶ *A l'avant* :

• Nouveaux ressorts Avant : Flexibilité inchangée.

• *Identification :*

– AX DIESEL. Hauteur libre = 435,7 mm (*au lieu de 449 mm*) Ø du fil augmenté – repère peinture Blanc.

– AX ESSENCE hauteur libre = 360 mm (*au lieu de 339 mm*) repère peinture Rouge.

• Butée d'attaque rapportée en (**a**) H = 30 mm.

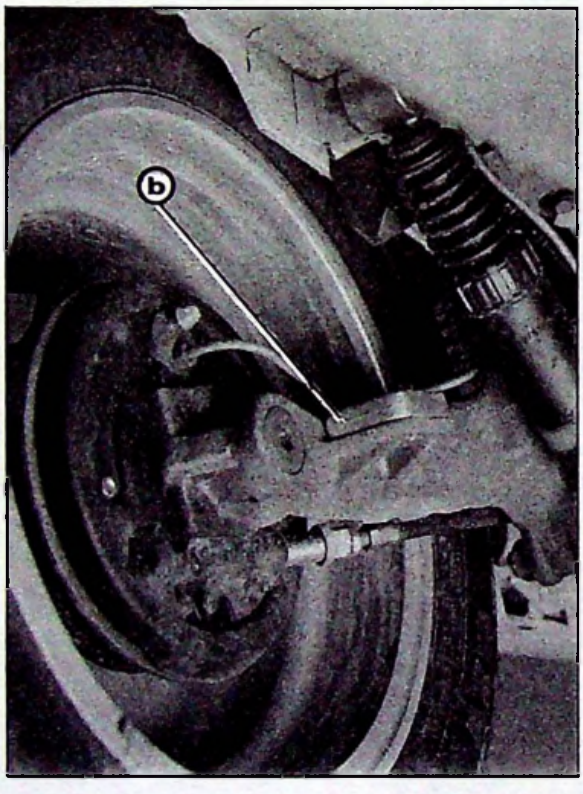

87-74

▶ *A l'arrière* :

• Position des barres de torsion modifiée.

• Butée de débattement rapportée sur bras en (**b**). H = 14 mm.

• **PIECES DE RECHANGE**

DESIGNATION DES PIECES NOUVELLES	N° P.R.
Ressort Avant (AX DIESEL)	96 081 283
Ressort Avant (AX ESSENCE)	96 081 284
Butée d'attaque (H = 30 mm)	95 638 803
Butée de débattement (H = 14 mm)	95 638 824
Bras arrière Gauche	95 656 040
Bras arrière Droit	95 656 041

NOTA. Certaines pièces figurant dans cette Note peuvent être en cours d'approvisionnement.

CITROËN SERVICES APRÈS - VENTE TECHNIQUE APRÈS-VENTE	**INFO'RAPID**	**AX** 9
Responsables des Ateliers *CE - SUCC - FILIALES*	*CONCERNE :* ***AX TR TG AM 91*** ***Enjoliveurs de roue***	**Nº 5** ***Le 11 Juillet 1990***
CE DOCUMENT EST A CLASSER DANS :	***RECUEIL DE NOTES Nº MAN 008920***	1012

CONSTATATION : Enjoliveurs de roue bruyants

REMEDE : Se procurer au **Département des Pièces de Rechange**, un kit **Nº ZC 9 000 123 T**
Ce kit comprend 12 cales de mousse adhésive (Ø 22 mm, épaisseur 12 mm).

MODE OPERATOIRE : Coller trois cales par enjoliveur, à l'intérieur de celui-ci :

- Ces cales doivent être collées à équidistance (120º) dans l'enjoliveur, situées à une distance de 98 mm du centre comme indiqué ci-dessous.

- Lors du montage de l'enjoliveur,s'assurer que les trois cales viennent au contact de la jante.

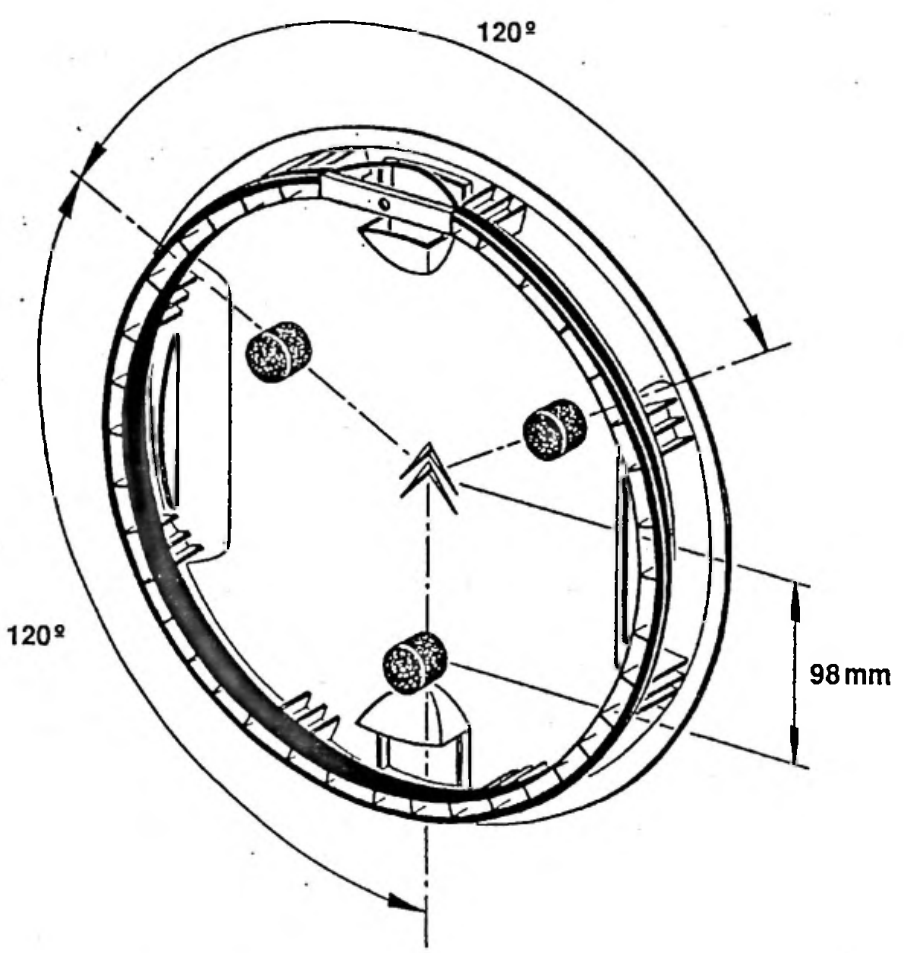

CITROËN *DIVISION APRÈS-VENTE* *MÉTHODES TECHNIQUES*	**NOTE TECHNIQUE**	**AX 9**
APPLICATION : **TOUS PAYS**	*CONCERNE :* **CITROËN AX DIESEL** **Boîte de vitesses Pneumatiques**	**N° 6**
DIFFUSION : **TOUS PAYS**		*Le 15 Septembre 1992*
CE DOCUMENT EST A CLASSER DANS : **RECUEIL DE NOTES N° MAN 008920**		1625

A compter de • Septembre 1992 - **FRANCE**
• Novembre 1992 - **BELGIQUE-ITALIE**
• Décembre 1992 - **AUTRES PAYS**

Les **CITROËN AX DIESEL** seront modifiées comme suit :

1. MODIFICATIONS

1.1. Boîte de vitesses

- Nouvelle boîte de vitesses. Rapport du couple réducteur "rallongé" - **17/61** (*en remplacement 16/63*).
- Boîte de vitesses à cinq rapports Avant.
- Etagement inchangé.
- Prise tachymétrique inchangée 19/18.
- Repère médaille : **2 CB 45** (*en remplacement :* **2 CB 41**).

1.2. Pneumatiques

- Nouvelle monte de pneumatiques. Marque **MICHELIN** - 155/70 R 13 **MXN** (*en remplacement de 145 (au 155 selon option) série 70 R 13 MXT*).

Particularités :

- Pneumatiques nouveaux "pneus verts". Issus d'un programme d'études et de recherches visant à réduire la consommation de carburant des véhicules automobiles. Résistance au roulage diminuée.
- Sculptures et formes de découpage sur bande de roulement inchangées. Identiques à celles du **MXT**.
- Pression de gonflage modifiée.
- Développement sous charge inchangée 1,670 m.

MXN 155/70/R13	**MXT** (*Rappel*) 145/70/R13	 155/70/R13
AV : 2,2 b, AR : 2,2 b, sec. : 2,4 b	AV : 2,1 b, AR : 2,1 b, sec. : 2,3 b	AV : 2 b, AR : 2 b, sec. : 2,2 b
Entreprise		
AV : 2,2 b, AR : 2,4 b, sec. : 2,6 b	AV : 2,1 b, AR : 2,3 b, sec. : 2,5 b	

2. RÉPARATION

2.1. Boîte de vitesses - La boîte de vitesses ancienne reste disponible.

2.2. Pneumatiques - Le panachage de pneumatiques de type **MXT** et **MXN** sur un même essieu est **PROHIBÉ**.

- Le montage de pneumatiques de type **MXN** est possible sur toutes les CITROËN AX Diesel sortis antérieurement à cette modification.

CITROËN DIVISION APRÈS - VENTE SERVICE TECHNIQUE	**INFO'RAPID**	**AX** 10
Responsables des Ateliers *CE - SUCC - FILIALES*	*CONCERNE :* AX TOUS TYPES Direction	**N° 1** Le 29 Juillet 1988
CE DOCUMENT EST A CLASSER DANS :	RECUEIL DE NOTES N° MAN 008920	

CONSTATATION : Direction bruyante en virage à gauche et sur route en mauvais état.

CAUSE : Battement de crémaillère.

REMEDE : Régler le jeu au poussoir, comme indiqué ci-dessous.

IMPORTANT : Avant d'entreprendre les travaux, attendre le rodage du poussoir (environ 3 000 km) afin de garantir, à long terme, la qualité de la réparation.

MODE OPERATOIRE

- Déposer la direction : la placer en position "ligne droite"
- Déposer le bouchon de réglage (1)

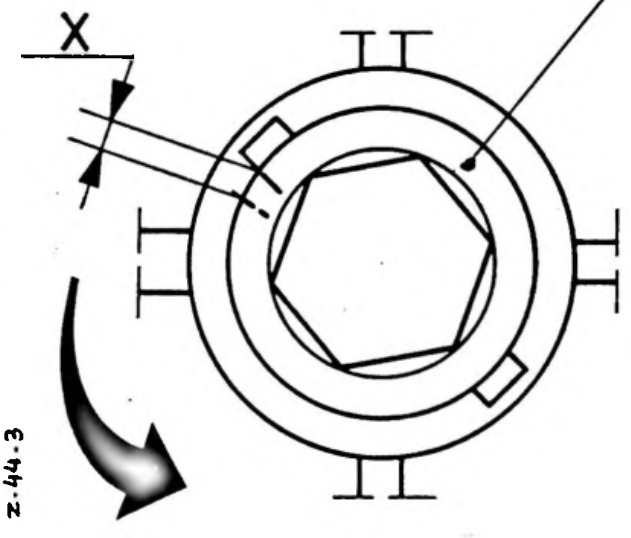

- Poser un bouchon neuf
  N° P.R. : 95 598 027
- Le serrer à 0,7 m.daN
- Repérer sa position suivant croquis ci-contre et le desserrer à X = 2 mm.
- Freiner.
- Contrôler le coulissement de la crémaillère de butée à butée.
- Poser la direction.

TEMPS DE FACTURATION : 1,50 H.

CITROËN *SERVICES APRÈS - VENTE* *TECHNIQUE APRÈS-VENTE*	**INFO'RAPID**	**AX** 10
Responsables des Ateliers ***CE - SUCC - FILIALES***	*CONCERNE :* **AX TOUS TYPES** Biellette de direction	**Nº 2** Le 27 Juillet 1989.
CE DOCUMENT EST A CLASSER DANS :	Recueil de Notes Nº MAN 008920	786

Cette Note concerne tous les véhicules AX sortis antérieurement au Numéro d'Organisation P.R. 4641.

Lors de la P.V.N, ou si le client signale un bruit de claquement de direction, nous vous demandons de contrôler le serrage du contre-écrou (1) de la biellette de direction gauche.

Couple de serrage = **4 m.daN** (à titre indicatif).

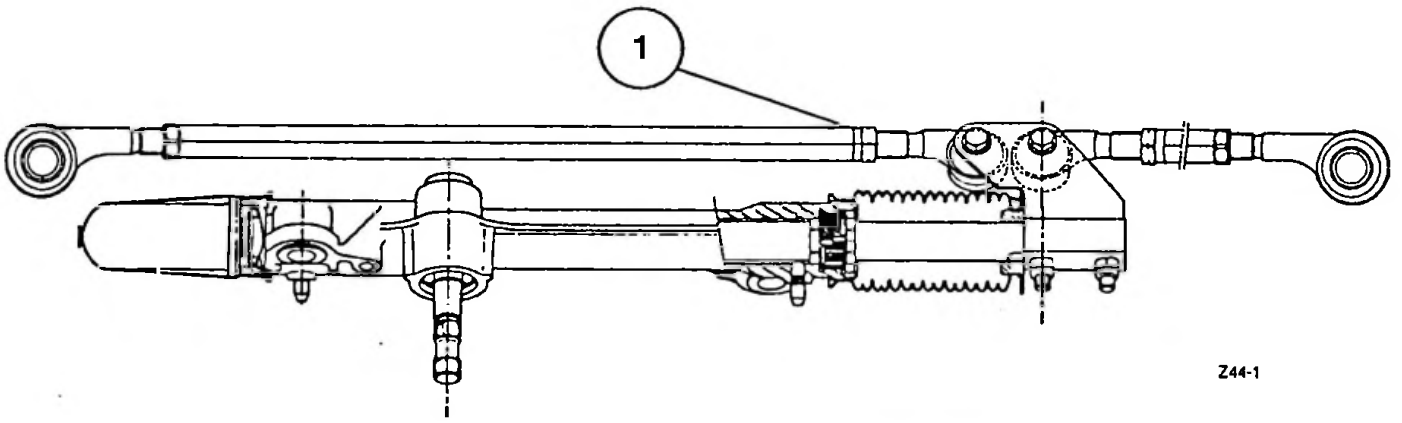

CITROËN *APrès Vente (A.P.V.)* *Technique Après-Vente (T.A.V.)*	**NOTE TECHNIQUE**	**AX** 10
APPLICATION : **TOUS PAYS**	*CONCERNE :* **AX TOUS TYPES** **Direction**	**N° 3**
DIFFUSION : **TOUS PAYS**		*Le 15 Novembre 1990*
CE DOCUMENT EST A CLASSER DANS : ***RECUEIL DE NOTES N° MAN 008920***		1103

Depuis **Septembre 1990, N° d'Organisation PR : 5050**, les crémaillères de direction des **véhicules AX** sont équipées d'un nouveau poussoir.

- **MODIFICATIONS:**

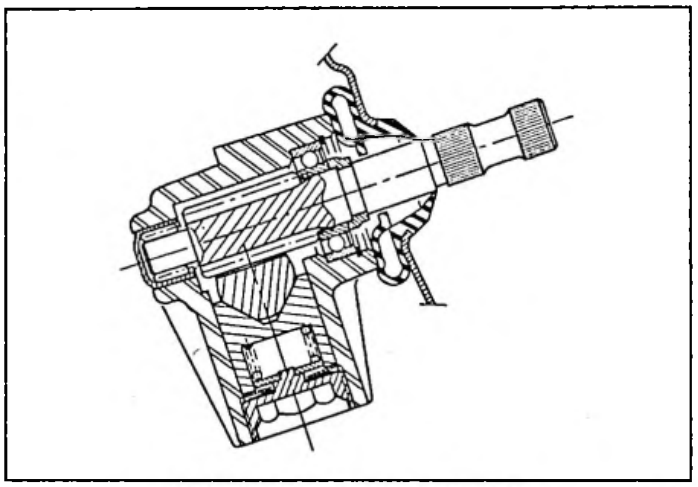

NOUVELLE DISPOSITION Z 44-4

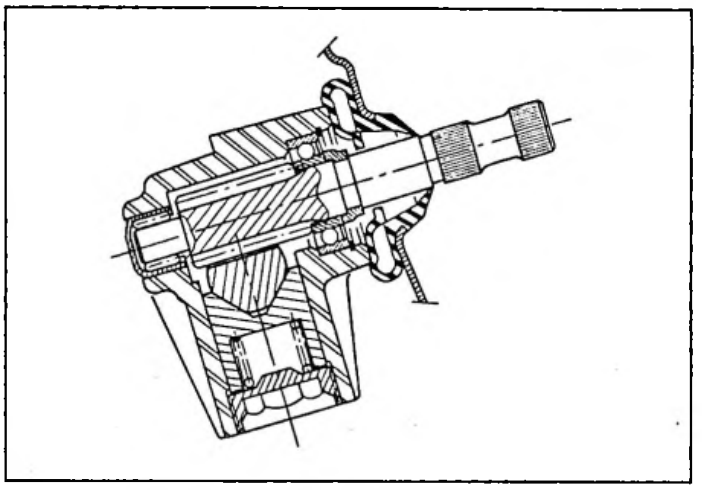

ANCIENNE DISPOSITION (*Rappel*) Z 44-1

Poussoir : Longueur diminuée L = 26 mm (*au lieu de 28 mm*).
Ressort : Nouveau tarage - longueur libre L1 = 18 mm (*au lieu 22 mm*)
Bouchon : Nouveau - Rondelle élastique rapportée en **(a)**.

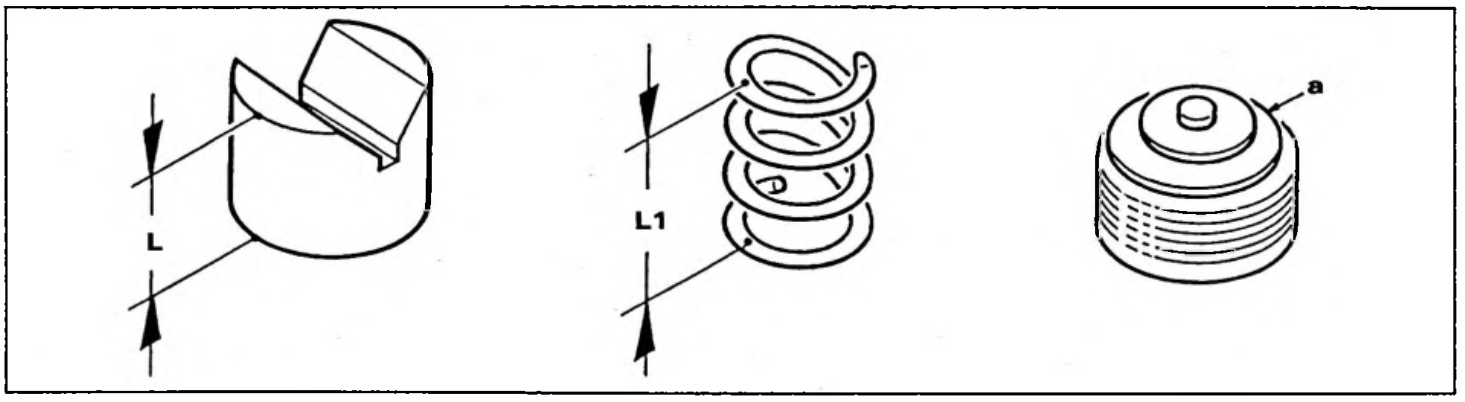

Z 44-4

- **RÉPARATION**

Le Département des Pièces de Rechange commercialise sous la référence N° PR : **95 655 340**, un kit composé des nouvelles pièces : bouchon, ressort et poussoir. Il se monte sur tous véhicules sortis antérieurement à cette modification. Pour le réglage, procéder comme suit :

- Serrer le bouchon à 1 mdaN
- Repérer sa position
- Le desserrer d'1/4 de tour
- Freiner.

CITROËN SERVICES A LA CLIENTELE DIVISION APRÈS - VENTE TECHNIQUE APRÈS - VENTE	**INFO'RAPID**	**AX** (11)
Responsables des Ateliers *CE - SUCC - FILIALES*	*CONCERNE :* AX TOUS TYPES FREINAGE ASSISTE	N° 1 Le 8 Juillet 1987.
CE DOCUMENT EST A CLASSER DANS :	RECUEIL DE NOTES N° MAN 008920	

INCIDENT : Pédale de frein "dure" par intermittence.

CAUSE : Le soufflet (A) de la tige est emboîté sur le soufflet (B) de l'ISOVAC.

REMEDE : Positionner correctement le soufflet (A) dans son logement du pédalier.

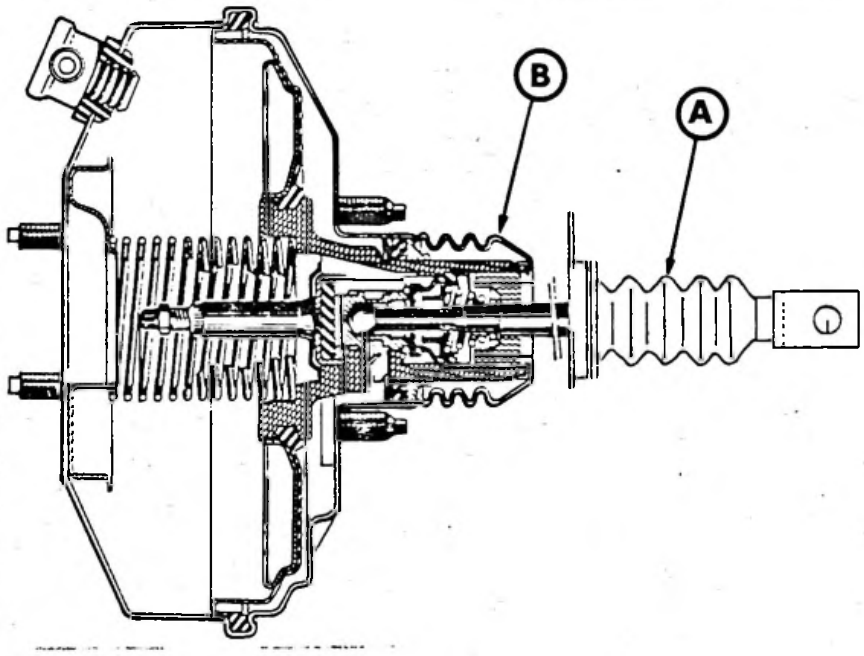

TEMPS DE FACTURATION : 1 H. 10.

CITROËN — SERVICES A LA CLIENTELE DIVISION APRÈS - VENTE TECHNIQUE APRÈS - VENTE	**NOTE TECHNIQUE**	**AX 11**
APPLICATION : **TOUS PAYS**	CONCERNE : **AX 10 E – AX 10 RE** **AX 11 RE – AX 11 TRE** **Version 3 portes** **Freinage**	**N° 2**
DIFFUSION : **TOUS PAYS**		Le 30 Novembre 1987
CE DOCUMENT EST A CLASSER DANS : **RECUEIL DE NOTES N° MAN 008920**		362

Depuis **Septembre 1987,** les véhicules **AX 10 et AX 11** *Version trois portes,* sont modifiés comme suit :

MODIFICATIONS :

- Nouvelle installation de freinage arrière.
- Cylindres de roue avec compensateur intégré (*en remplacement du limiteur asservi à la charge*).
- Nouvelles canalisations d'alimentation sous caisse et sur bras arrière.
- Plaquettes de freins ABEX 413 (avec amiante) (*en remplacement de TEXTAR T 250*).
- Plaquettes de freins ABEX A217 (sans amiante) (*en remplacement de VALEO F 118*).

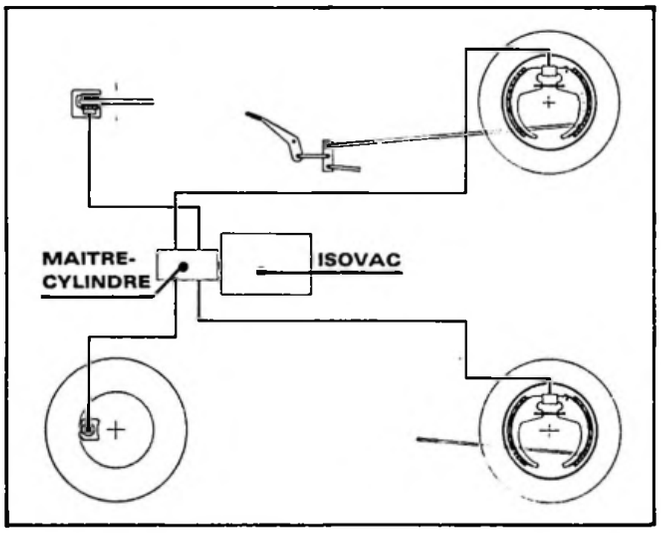

Z 45-1 a

NOUVELLE DISPOSITION

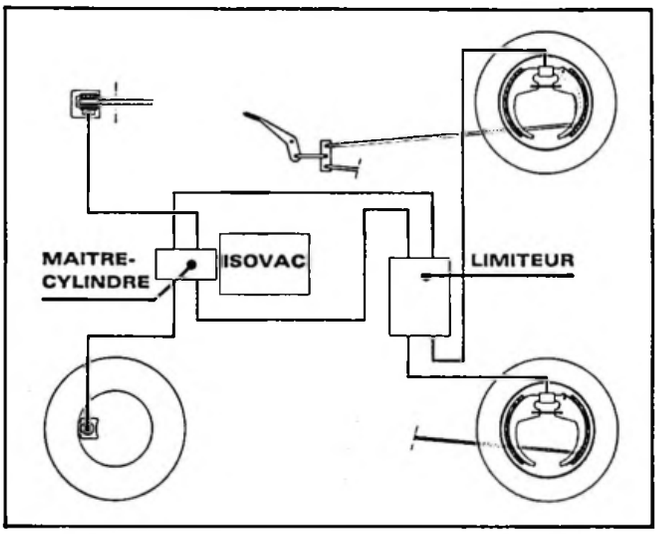

Z 45-2 a

ANCIENNE DISPOSITION (*Rappel*)

PIECES DE RECHANGE :

DESIGNATION DES PIECES NOUVELLES	N° P.R.
Canalisation droite sous caisse	96 027 575
Canalisation gauche sous caisse	96 027 574
Canalisation sur bras arrière droit	95 608 697
Canalisation sur bras arrière gauche	96 608 696
Cylindre de roue arrière gauche (Ø = 19 mm)	95 608 853
Cylindre de roue arrière droit (Ø = 19 mm)	95 608 854
Jeu de plaquettes de frein avant ABEX 413	95 619 550
Jeu de plaquettes de frein avant ABEX A217	95 619 601

REPARATION :

Le limiteur asservi à la charge reste disponible au Département des Pièces de Rechange.
Son montage est maintenu sur les *AX 14 Version trois portes "Entreprise" et les AX Version cinq portes Tous Types.*

TEMPS DE FACTURATION : SANS CHANGEMENT.

CITROËN DIVISION APRÈS - VENTE SERVICE TECHNIQUE	**NOTE TECHNIQUE**	**AX** 11
APPLICATION : **TOUS PAYS**	CONCERNE : **AX GT** **Freinage**	**N° 3**
DIFFUSION : **TOUS PAYS**		Le 31 Mai 1988
CE DOCUMENT EST A CLASSER DANS: **RECUEIL DE NOTES N° MAN 008920**		466

Depuis **Février 1988 (Numéro d'organisation P.R. : 4099),** les véhicules AX GT sont équipés du maître-cylindre (Ø = 19 mm) de l'AX Sport 2e version *(en remplacement du maître-cylindre Ø = 20,6 mm).*

L'installation de freinage reste inchangée *(limiteur asservi à la charge).*

IDENTIFICATION

Diamètre du maître-cylindre porté en **(a)** sur le corps.

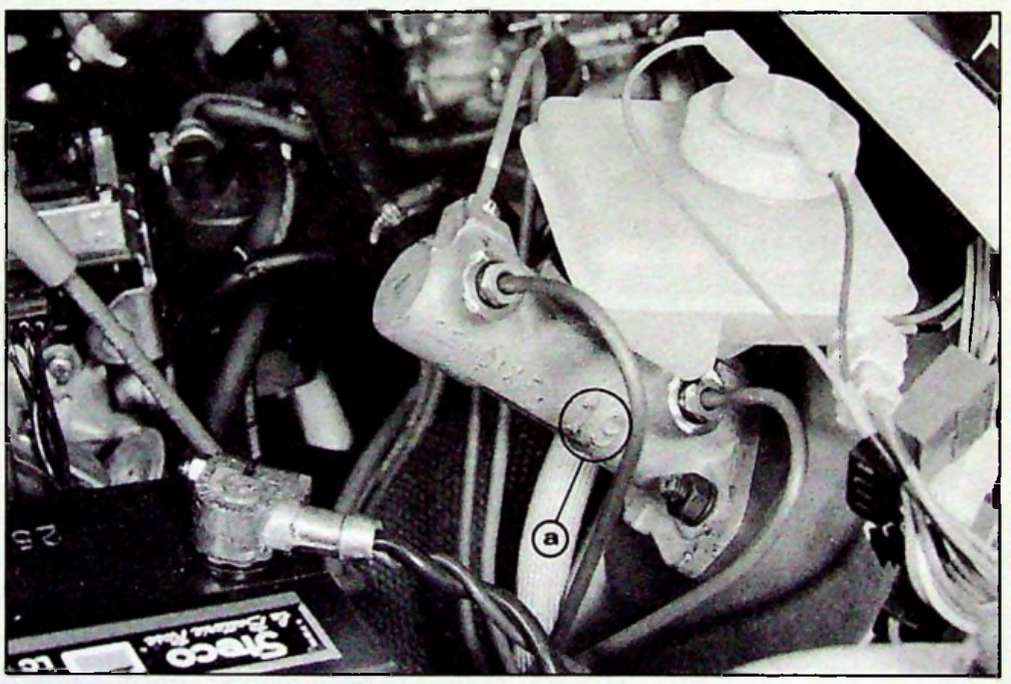

PIECES DE RECHANGE *(Rappel)*

DESIGNATION DE LA PIECE NOUVELLE	N° P.R.
Maître-cylindre (Ø =19 mm) *(D. à D. et D. à G.)*	91 518 534

REPARATION :

– Il est possible d'équiper les véhicules AX GT sortis antérieurement à cette modification d'un nouveau maître-cylindre (Ø = 19 mm).

TEMPS DE FACTURATION : SANS CHANGEMENT (1 H).

CITROËN *SERVICES APRÈS - VENTE* *TECHNIQUE APRÈS-VENTE*	**NOTE TECHNIQUE**	**AX** **11**
APPLICATION : ***TOUS PAYS***	*CONCERNE :* ***AX TOUS TYPES*** ***Freinage***	***N° 4***
DIFFUSION : ***TOUS PAYS***		*Le 31 Mars 1989*
CE DOCUMENT EST A CLASSER DANS : ***RECUEIL DE NOTES N° MAN 008920***		674

Depuis **Janvier 1989,** les étriers de frein des véhicules AX sont modifiés. Les plaquettes de frein sont équipées de barrettes d'appui en **(a)**.

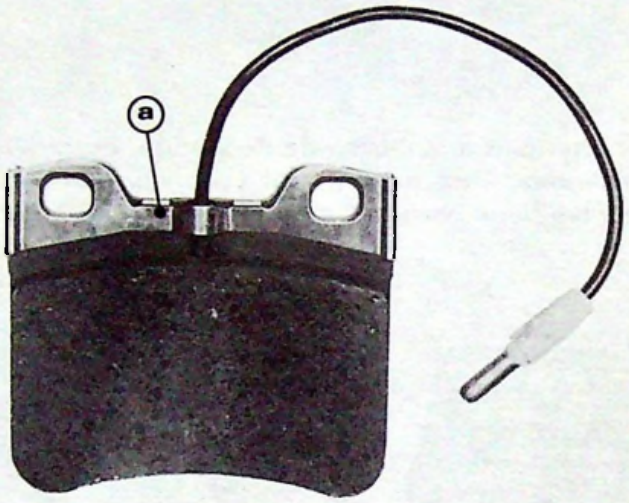

89-240

NOUVELLE DISPOSITION

89-241

ANCIENNE DISPOSITION (Rappel)

MODIFICATION

Etriers modifiés. Barrettes d'appui inox **(1)** et **(2)** guidant les plaquettes, supprimées.

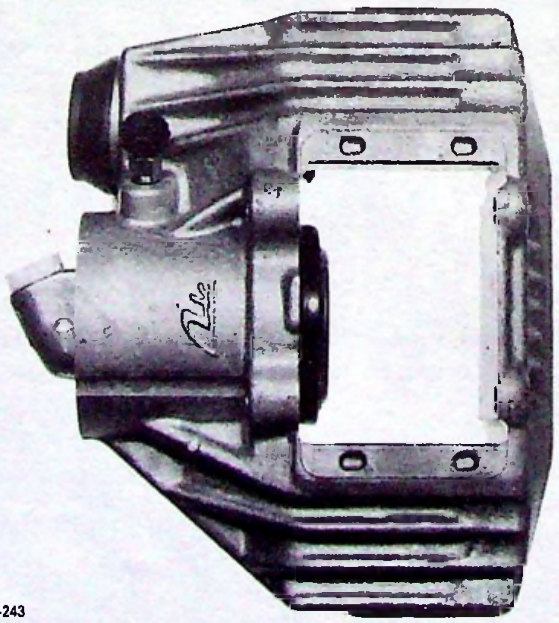

89-243

NOUVELLE DISPOSITION

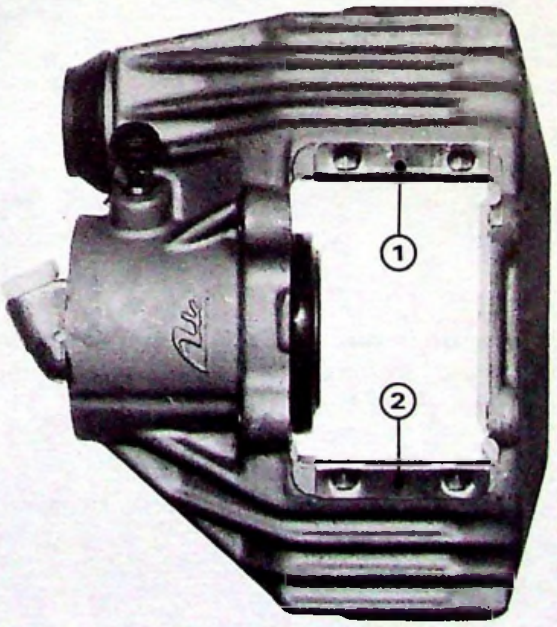

89-242

ANCIENNE DISPOSITION (Rappel)

PIECES DE RECHANGE

DESIGNATION DES PIECES NOUVELLES	N° P.R.
Etrier de frein gauche	95 650 933
Etrier de frein droit	95 650 934
Jeu de plaquettes de frein (T. 250)	95 650 935
Jeu de plaquettes de frein (FF 118 sans amiante)	95 650 937
Jeu de plaquettes de frein (ABEX 413)	95 650 936
Jeu de plaquettes de frein (ABEX 217 sans amiante)	95 650 938

REPARATION

Plaquettes de frein : A épuisement des stocks, le Département des Pièces de Rechange fournira les plaquettes de frein nouvelles en remplacement des anciennes. Elles se montent avec leurs barrettes d'appui dans les étriers anciens à la condition de décliper les deux barrettes inox **(1)** et **(2)** sur l'étrier à équiper.

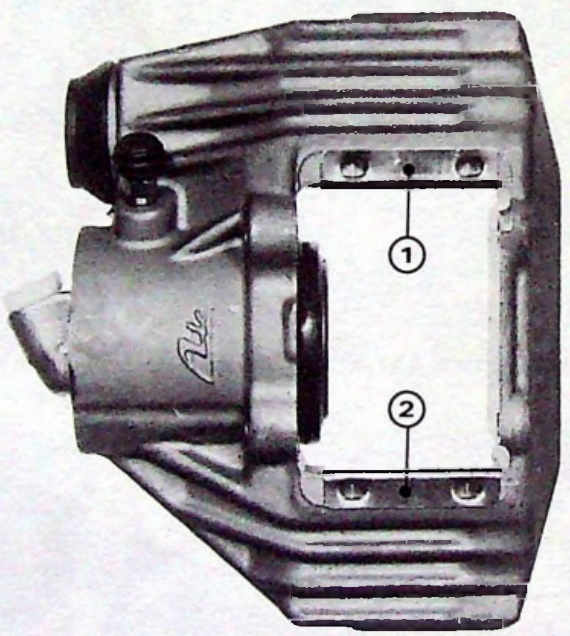

89-242

Etriers de frein : A épuisement des stocks le Département des Pièces de Rechange fournira les étriers de frein nouveaux en remplacement des anciens. Les équiper en ce cas de plaquettes nouvelles avec barrettes d'appui.

Le panachage ancienne-nouvelle disposition est prohibé sur un même essieu.

TEMPS DE FACTURATION : SANS CHANGEMENT.

CITROËN SERVICES APRÈS-VENTE TECHNIQUE APRÈS-VENTE	**NOTE TECHNIQUE**	**AX** 11
APPLICATION : **TOUS PAYS**	CONCERNE : **AX TOUS TYPES** **Freinage**	**N° 5**
DIFFUSION : **TOUS PAYS**		Le 17 Juillet 1989
CE DOCUMENT EST A CLASSER DANS : **RECUEIL DE NOTES N° MAN 008920**		731

Depuis **Février 1989,** les véhicules AX Tous Types (Essence et Diesel) sont équipés **en seconde possibilité,** d'un nouvel amplificateur d'effort au freinage.

Marque TEVES

IDENTIFICATION :

Revêtement peinture noir.

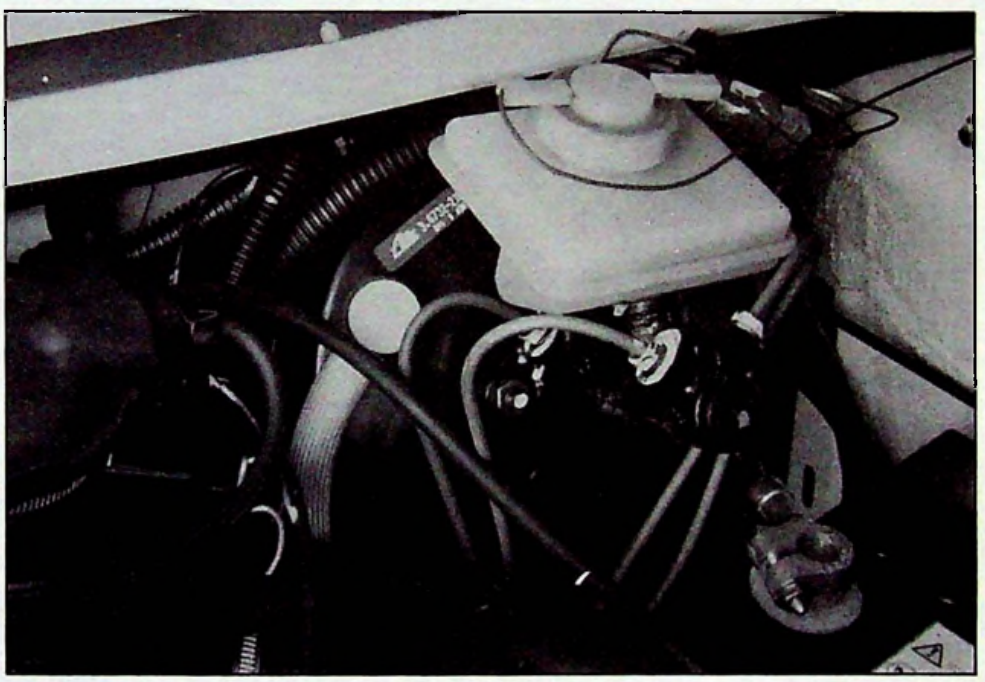

89-694

PIECES DE RECHANGE

DESIGNATION DES PIECES	N° P.R.
Amplificateur de freinage (TEVES)	96 046 513
Maître-cylindre	91 518 535
Joint d'étanchéité (amplificateur - maître-cylindre)	95 651 015

Les pièces constitutives de la première disposition restent disponibles au DPR.

REPARATION

Le nouvel amplificateur d'effort au freinage TEVES équipé de son maître-cylindre se monte en lieu et place d'un amplificateur BENDIX.

Le panachage maître-cylindre amplificateur de freinage première et seconde disposition est POSSIBLE.

La cote de réglage de la tige de poussée d'un amplificateur TEVES, est identique à celle d'un amplificateur BENDIX (22,3 ± 0,1 mm).

CITROËN SERVICES APRÈS-VENTE TECHNIQUE APRÈS-VENTE	**NOTE TECHNIQUE**	**AX 11**
APPLICATION : **TOUS PAYS**	CONCERNE : **AX 14 TRS – AX 14 TZS** **Version 3 portes** **Freinage**	**N° 6**
DIFFUSION : **TOUS PAYS**		Le 17 Juillet 1989
CE DOCUMENT EST A CLASSER DANS : **RECUEIL DE NOTES N° MAN 008920**		717

Depuis **Avril 1989**, les véhicules AX 14 version 3 portes **sont équipés de compensateurs de freinage arrière intégrés aux cylindres de roue**, (en remplacement du limiteur asservi à la charge).

MODIFICATION

Mâchoires de frein arrière. Nouvelle qualité de garnitures : F 154 (*en remplacement de E 558*).
Plaquettes avant inchangées : Textar T 250 – (*ou VALEO F 118 sans amiante*).

Cylindres de roue et canalisations. Cylindres de roue arrière et canalisations sous caisse identiques aux équipements des versions 10 et 11 3 portes.

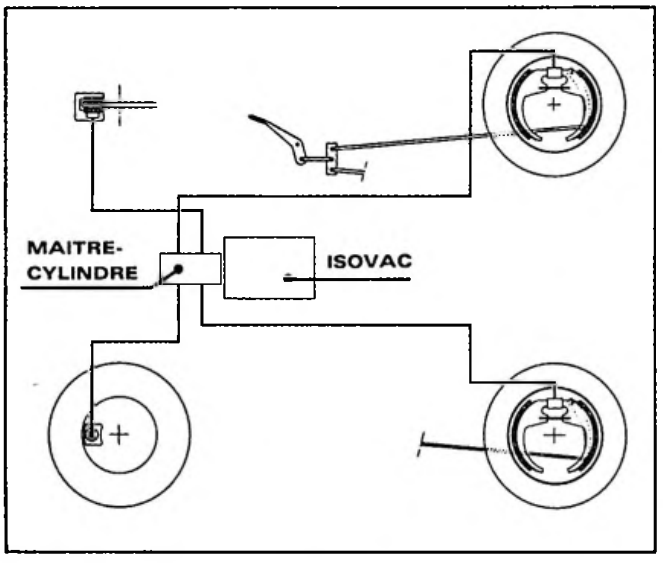

Z 45-1 b

NOUVELLE DISPOSITION

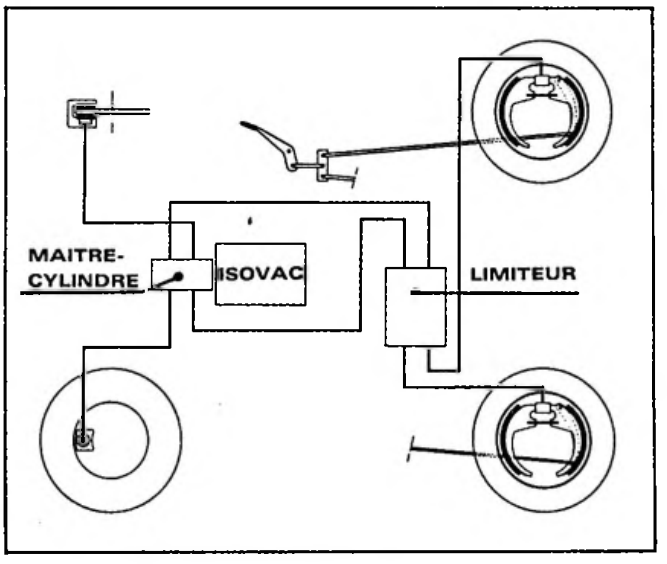

Z 45-2 a

ANCIENNE DISPOSITION

PIECES DE RECHANGE

DESIGNATION DES PIECES	N° P.R.
Jeu de mâchoires de frein AR avec garniture F 154	95 653 213
Cylindre de roue arrière droit (Ø 19 mm) *(rappel)*	95 608 854
Cylindre de roue arrière gauche (Ø 19 mm) *(rappel)*	95 608 853

REPARATION

Limiteur asservi à la charge. Le limiteur asservi à la charge reste disponible au Département des Pièces de Rechange. Son montage reste maintenu sur toutes versions 5 portes et Entreprises.

Mâchoires de freins arrière. Le montage des nouvelles mâchoires avec garnitures F 154 n'est possible que sur véhicules équipés de compensateurs intégrés aux cylindres de roue et de disques de frein avant de Ø = 238 mm.

TABLEAU RECAPITULATIF DE MONTAGE DES PLAQUETTES AVANT ET GARNITURES ARRIERE

VEHICULES	Ø DES DISQUES AVANT (mm)	PLAQUETTES AVANT	REPARTITEUR FREINAGE	GARNITURES ARRIERE (*)
VERSIONS 3 PORTES				
AX 10 TT → 4/87	238	A 413 (ou A 217 *)	**	E 558 (F 154)
AX 10 TT 4/87 → 9/87		T 250 (ou F 118 *)	***	E 558
AX 10 TT 9/87 →		A 413 (ou A 217 *)	**	E 558 (F 154)
AX 11 TT → 9/87		T 250 (ou F 118 *)	***	E 558
AX 11 TT 9/87 →		A 413 (ou A 217 *)	**	E 558 (F 154)
AX 14 TT → 4/89		T 250 (ou F 118 *)	***	E 558
AX 14 TT 4/89 →			**	F 154
AX GT TT → 1/89			***	E 558
AX GT TT 1/89 →	258		**	
AX SPORT → 2/88	238		***	
AX SPORT 2/88 →	258		**	
AX DIESEL TT	238	A 413 (ou A 217 *)		E 558 (ou F 154)
AX 10 - 11 Entreprise		T 250 (ou F 118 *)	***	E 558
AX 14 DIESEL Entreprise				
VERSIONS 5 PORTES				
AX 10 - 11 - 14 - TT	238	T 250 (ou F 118 *)	***	E 558
AX 14 DIESEL TT				

(*) Sans amiante.

(**) Compensateurs intégrés aux cylindres de roue arrière.

(***) Limiteur asservi à la charge.

CITROËN *DIVISION APRÈS-VENTE* *TECHNIQUE APRÈS-VENTE*	**INFO'RAPID**	**AX** 11
Responsables des Ateliers ***CE - SUCC - FILIALES***	*CONCERNE :* ***AX TOUS TYPES*** ***Freinage***	***N° 7*** *Le 31 Janvier 1991*
CE DOCUMENT EST A CLASSER DANS : ***RECUEIL DE NOTES N° MAN 0008920***		1148

« COPIE A MESSIEURS LES AGENTS »
(SECONDE DIFFUSION AU RESEAU PRIMAIRE)

Lors du remplacement des plaquettes de freins, au recul de l'étrier pour la mise en place des plaquettes neuves, nous vous demandons de redoubler d'attention en cours d'opération, en examinant, en fin de course, les bagues de guidage sur colonnettes en **(a)**.

S'assurer de leur chaussement dans l'alèsage de l'étrier. Au besoin, remettre en place.

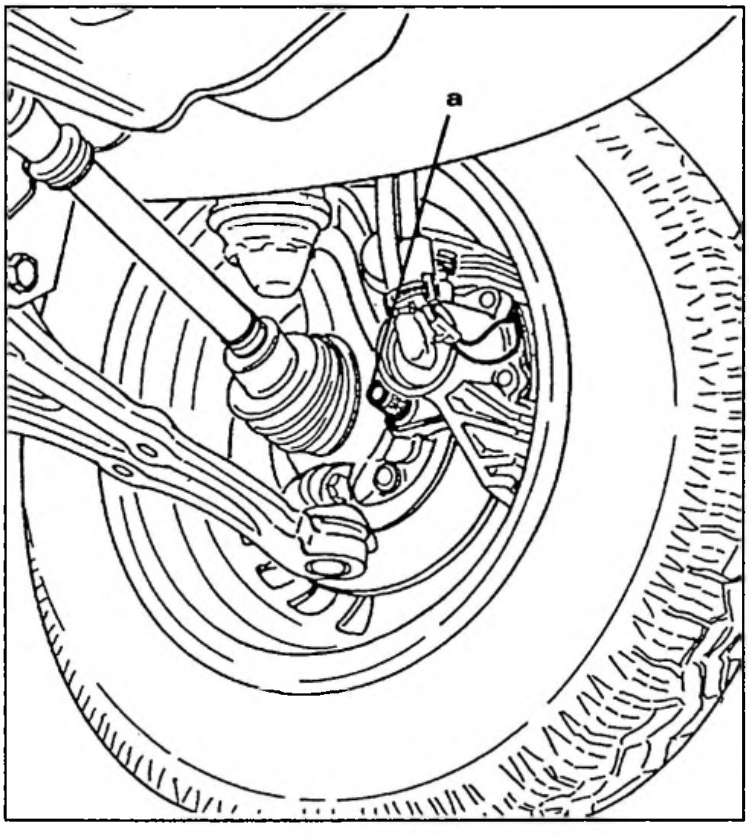

CITROËN *DIVISION APRÈS-VENTE* *TECHNIQUE APRÈS-VENTE*	**NOTE TECHNIQUE**	**AX** (11)
APPLICATION : ***TOUS PAYS***	*CONCERNE :* ***AX TOUS TYPES*** ***Freinage***	***N° 8***
DIFFUSION : ***TOUS PAYS***		*Le 31 Janvier 1991*
CE DOCUMENT EST A CLASSER DANS: ***RECUEIL DE NOTES N° MAN 008920***		1132

Depuis **Octobre 1990**, les véhicules AX Tous Types sont équipés d'étriers de frein avant de conception nouvelle :
Etriers bi-matière : aluminium – fonte (*au lieu d'étriers aluminium monobloc*).

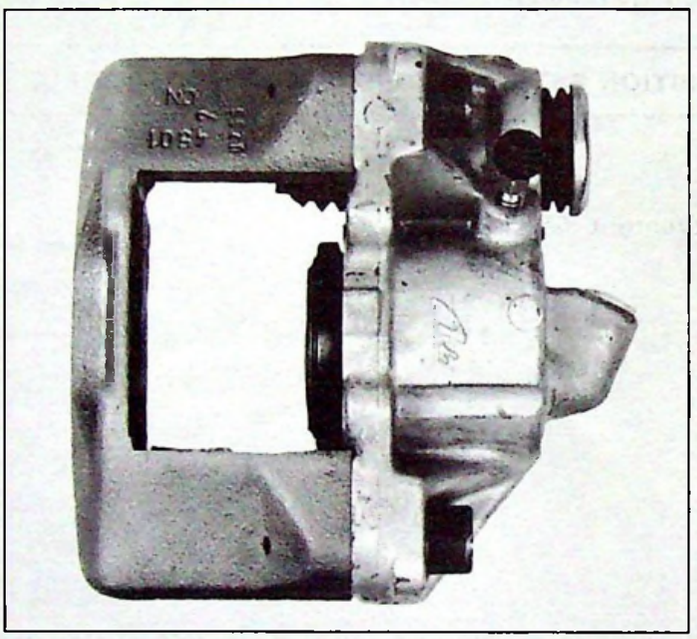

NOUVELLE DISPOSITION 90-1609

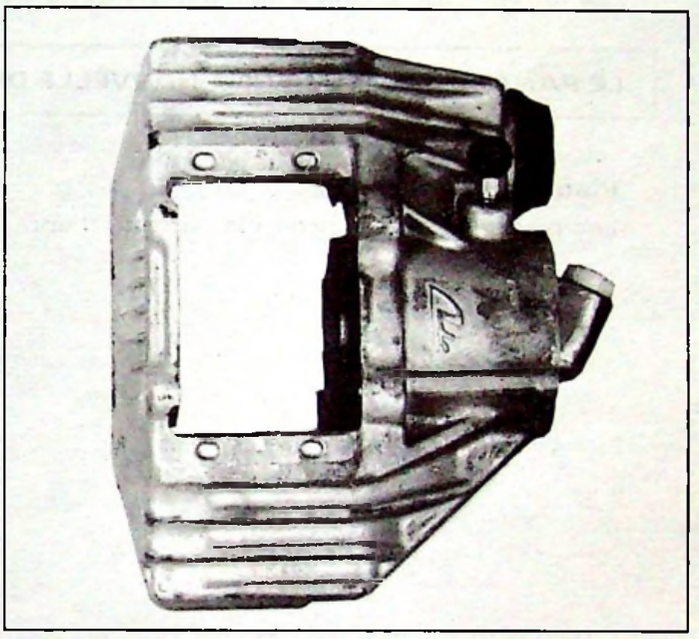

ANCIENNE DISPOSITION (*Rappel*) 90-1610

- **MODIFICATION**

Plaquettes de frein : Plaquettes de frein sans barrettes d'appui inox **(a)** ; montage déjà utilisé en AX : (voir Note Technique AX (11) N° 4).

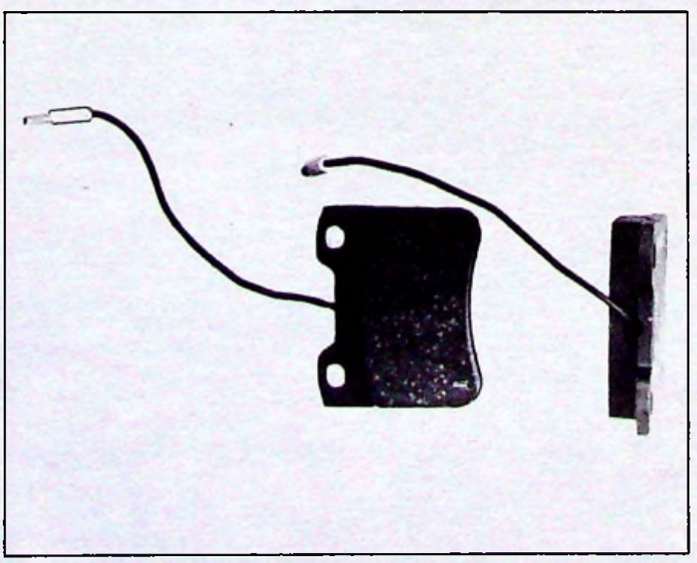

PLAQUETTE SANS BARRETTE

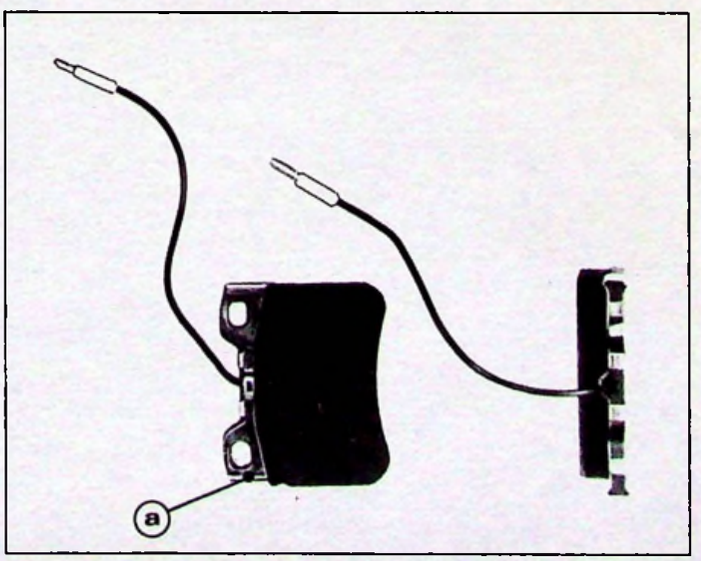

PLAQUETTE AVEC BARRETTE

• PIÈCES DE RECHANGE

DÉSIGNATION DES PIÈCES NOUVELLES	N° P.R.
Etrier de frein avant gauche	95 658 573
Etrier de frein avant droit	95 658 574
Jeu de plaquettes de frein (T 250)	95 646 300
Jeu de plaquettes de frein (ABEX 413) (*Rappel*)	95 619 550
Jeu de plaquettes de frein (JURID 519) sans amiante	95 658 617
Vis M 12 x 175 - L 100	96 077 793

• RÉPARATION

Etrier de frein :

L'étrier de frein ancien – aluminium monobloc – reste disponible.

LE PANACHAGE ANCIENNE-NOUVELLE DISPOSITION EST PROHIBÉ SUR UN MÊME ESSIEU.

Plaquettes de frein :

Les plaquettes comportant la barrette d'appui inox restent disponibles.

CITROËN *DIVISION APRÈS-VENTE* *TECHNIQUE APRÈS-VENTE*	**NOTE TECHNIQUE**	**AX** **11**
APPLICATION : ***TOUS PAYS***	*CONCERNE :* ***AX TOUS TYPES*** ***Freinage***	***N° 9***
DIFFUSION : ***TOUS PAYS***		*Le 30 Avril 1991*
CE DOCUMENT EST A CLASSER DANS : ***RECUEIL DE NOTES N° MAN 008920***		1163

Depuis **Novembre 1990**, les véhicules **AX Tous Types** sont progressivement équipés de nouveaux flexibles de frein avant, comportant à leur extrémité un embout cannelé (*au lieu de 6 pans plats*).

• MODIFICATIONS

Carrosserie :

Patte support sur brancard avant, nouvelle : Patte vissée (*au lieu de soudée*). Poinçonnage adapté au nouvel embout cannelé du flexible.

ANCIENNE DISPOSITION (*Rappel*)

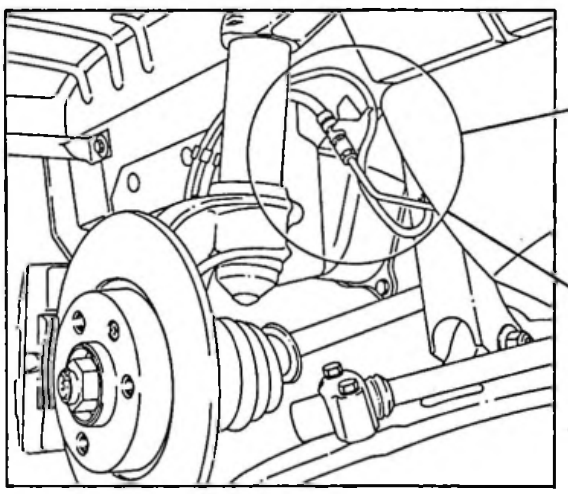

Z 45-18

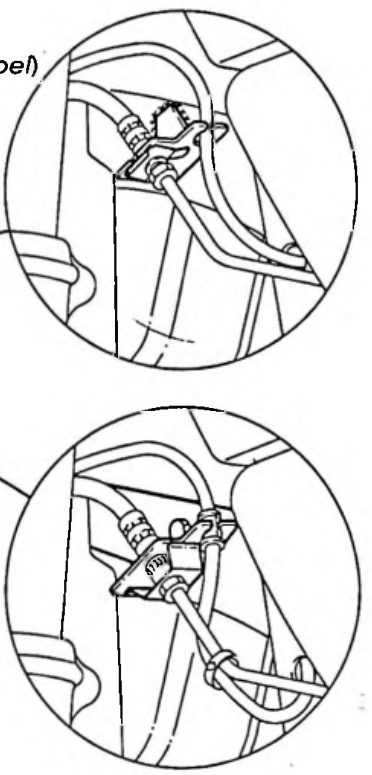

NOUVELLE DISPOSITION

• PIÈCES DE RECHANGE

DÉSIGNATION DES PIÈCES NOUVELLES	N° PR
Flexible de frein avant	96 102 107
Patte support gauche	96 095 363
Patte support droite	96 095 364
Cavalier élastique	96 092 681
Vis M6 x 100	96 066 120
Ecrou cage M6	79 03 044 074

• RÉPARATION

Carrosserie - Brancards avant : A épuisement des stocks, le Département des Pièces de Rechange fournira les pièces nouvelles en remplacement des anciennes. Il appartiendra au réparateur de remonter une patte support spécifique réparation, permettant le remontage des flexibles de frein anciens comportant à leur extrémité l'embout 6 pans plats.

- Patte support gauche : 96 124 233
- Patte support droite : 96 124 234.

CITROËN *DIVISION APRÈS-VENTE* *MÉTHODES TECHNIQUES*	**NOTE TECHNIQUE**	**AX 11**
APPLICATION : ***TOUS PAYS sauf Japon***	*CONCERNE :* ***CITROËN AX VERSION 5 PORTES*** ***Freinage***	**N° 10**
DIFFUSION : ***TOUS PAYS***		*Le 31 Juillet 1992*
CE DOCUMENT EST A CLASSER DANS : ***RECUEIL DE NOTES N° MAN 008920***		1598

Depuis **Juin 1992**, l'installation de freinage des **CITROËN AX 3 portes** est étendue aux **versions 5 portes**. **Le limiteur asservi** à la charge est remplacé par des **compensateurs** intégrés aux cylindres de roues arrière.

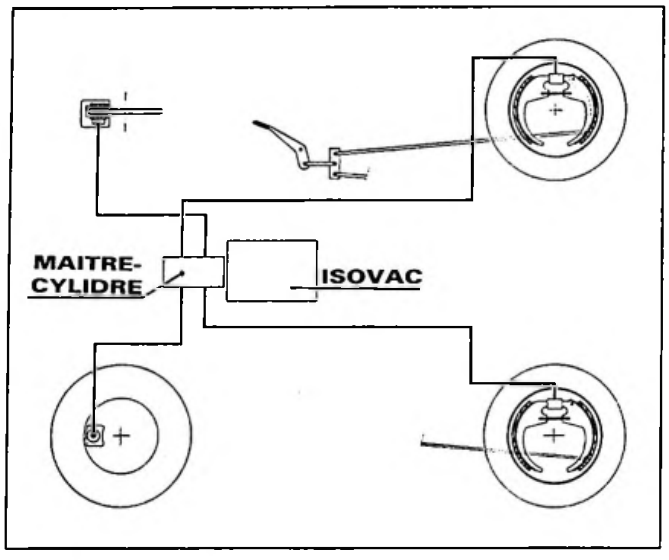

Z 45-1 b

NOUVELLE DISPOSITION

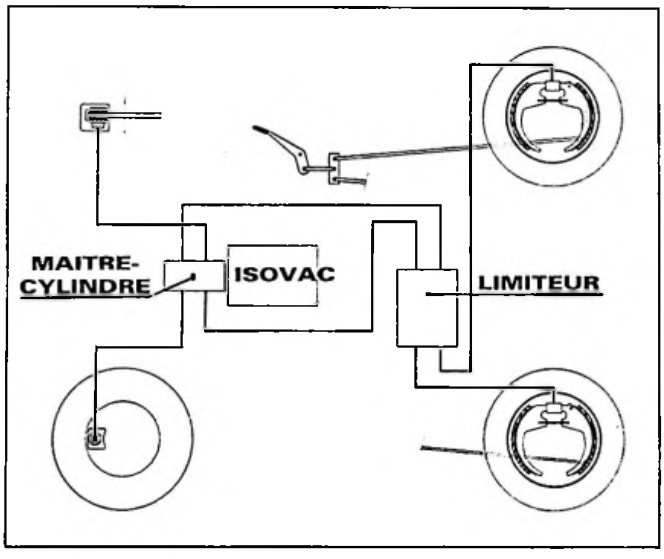

Z 45-2 a

ANCIENNE DISPOSITION (Rappel)

PIÈCES DE RECHANGE

DÉSIGNATION DES PIÈCES	N° PR
Jeu de machoires de frein AR (ENERGIT - F558)	**95 619 515**
Jeu de machoires de frein AR (ABEX - 325)	**95 655 344**
Cylindre de roue arrière droit (Ø = 19 mm)	**95 608 854**
Cylindre de roue arrière gauche (Ø = 19 mm)	**95 608 853**

RÉPARATION

Limiteur asservi à la charge. Le limiteur asservi à la charge reste disponible au service des Pièces de Rechange. Son montage est maintenu sur toutes les versions 5 portes destinées au marché Japonais et versions Entreprise.

CITROËN *DIVISION APRÈS-VENTE* *MÉTHODES TECHNIQUES*	**NOTE TECHNIQUE**	**AX** 11
APPLICATION : ***TOUS PAYS***	*CONCERNE :* ***CITROËN AX GTI*** ***Freinage « ABS »***	***N° 11***
DIFFUSION : ***TOUS PAYS***		*Le 31 Juillet 1992*
CE DOCUMENT EST A CLASSER DANS : ***RECUEIL DE NOTES N° MAN 008920***		1611

Depuis **Juin 1992**, les canalisations de freinage des **CITROËN AX GTI** – Option **ABS** branchées en sortie du maître-cylindre comportent un serpentin en **(a)**.

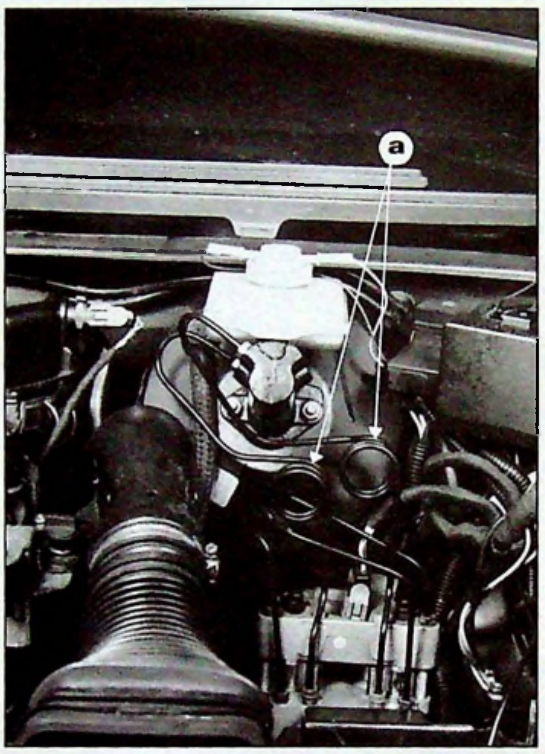

92-554

NOUVELLE DISPOSITION

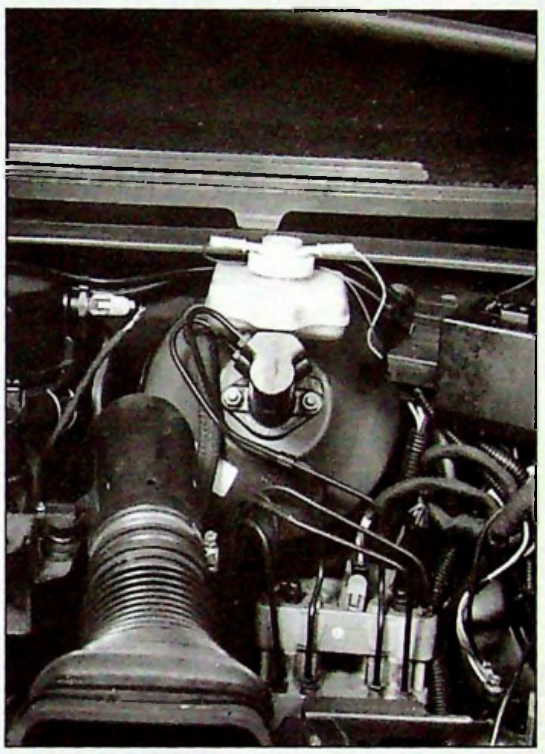

92-553

ANCIENNE DISPOSITION
(Rappel)

PIÈCES DE RECHANGE

Références PR inchangées (Rappel)

Canalisation avant gauche : **96 119 347**

Canalisation avant droite : **96 119 348**

RÉPARATION

Le montage des nouvelles canalisations de frein est possible sur les véhicules sortis antérieurement à Juin 1992, à la **condition** de **les appareiller**. Le panachage ancienne – nouvelle disposition sur un même circuit de freinage est **PROHIBÉ**.

CITROËN *DIVISION APRES VENTE* *QUALITE VEHICULES*	***INFO'RAPID***	**AX (11)**
Resonsables des Ateliers *CE - SUCC - FILIALES - AGENTS*	Concerne: **CITROEN AX TOUS TYPES**	**N° 12** LE 8 NOVEMBRE 1993
Ce document est à classer dans *: RECUEIL DE NOTES N° MAN 008920*		1892

Les véhicules AX sont équipés d'un circuit de freinage particulièrement performant.

Cependant, un entretien adapté, est impératif pour assurer la longévité du système de freinage, à savoir :

① Vidange du circuit de freinage tous les 40 000 / 45 000 km ou tous les 2 ans.

② Utilisation impérative du liquide de frein **distribué par les pièces de Rechange CITROEN**, qui seul assure une protection anti corrosion interne suffisante.

Le liquide à utiliser IMPERATIVEMENT est **disponible aux Pièces de Rechange sous les références :**

Ref. 9979 03 **Conditionnement 0,5 l**
Ref. 9979 04 **Conditionnement 1 l**

CITROËN	INFO'RAPID	AX 11
DIVISION APRES VENTE *QUALITE VEHICULES*	*Responsables des Ateliers* *CE–SUCC–FILIALES–AGENTS*	N° 13 LE : 10.03.95

B3AU1YQ0

CONCERNE

CITROEN AX Tous Types Essence et Diesel , 3 portes, depuis OPR 6631, jusqu'à OPR 6636.

CONSTATATION

Bruit et/ou jeu suite à la perte de serrage des deux vis de fixation du levier de frein de sécurité sur la caisse.

DIAGNOSTIC

Les vis de fixation ne sont pas conformes.

REMEDE APRES–VENTE

Remplacer les vis de fixation.

Mode opératoire :

Changer la vis avant et la vis arrière par des vis disponibles aux Pièces de Rechange sous la référence 6923 16.
Ajouter sous la rondelle incorporée de la vis arrière une rondelle plate disponible aux Pièces de Rechange sous la référence 6947 79.
Code M.O. : 2578 9999.
T.F. : 0,20.

CITROEN SERVICES A LA CLIENTÈLE TECHNIQUE APRÈS-VENTE	**INFO'RAPID**	**AX** 12
Responsables des Ateliers *CE - SUCC - FILIALES*	*CONCERNE :* AX Tous Types P.V.N. : Electricité	N° 1 Le 26 Septembre 1986
CE DOCUMENT EST A CLASSER DANS :	RECUEIL DE NOTES N° MAN 008920	

Afin d'éviter la décharge de la batterie avant livraison (consommateurs permanents) le fusible F8 (20 A) a été retiré et fixé à la partie supérieure de la boîte à fusibles au moyen d'un ruban adhésif.

A la P.V.N. il convient de mettre en place ce fusible F8.

MODE OPERATOIRE :

- A l'aide d'une pièce de monnaie, déposer le couvercle situé à la partie supérieure de la planche de bord.
- Enficher le fusible à l'emplacement repéré F8.

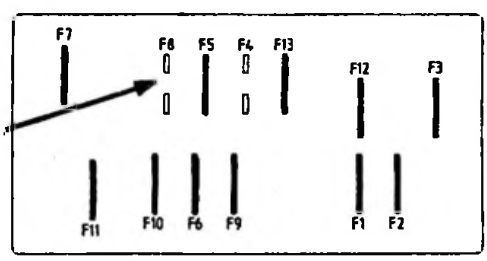

- Poser le couvercle.
- Mettre la montre à l'heure éventuellement.

CITROËN SERVICES A LA CLIENTELE DIVISION APRÈS - VENTE TECHNIQUE APRÈS - VENTE	**INFO'RAPID**	**AX** (12)
Responsables des Ateliers *CE - SUCC - FILIALES*	*CONCERNE :* AX TOUS TYPES Electricité	N° 2 Le 18 Juin 1987
CE DOCUMENT EST A CLASSER DANS :	RECUEIL DE NOTES N° MAN 008920	

INCIDENT : Témoin lumineux d'usure des plaquettes de frein s'allume faiblement au freinage.

CAUSE : Eléments porteurs avant (gauche et droit) non"reliés" à la masse générale du véhicule.

REMEDE : Poser une languette triple (1) (N° P.R. 95 636 564) sur chaque tige d'amortisseur.

Connecter les fils de masse.

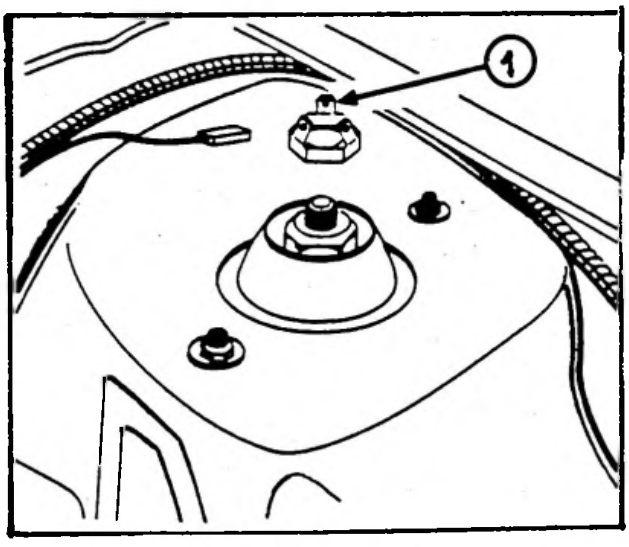

TEMPS DE FACTURATION : 0,10 H.

CITROËN — SERVICES A LA CLIENTELE, DIVISION APRÈS - VENTE, TECHNIQUE APRÈS - VENTE	**INFO'RAPID**	**AX 12**
Responsables des Ateliers *CE - SUCC - FILIALES*	*CONCERNE :* AX TOUS TYPES Contacteur antivol	N° 3 Le 13 Janvier 1988.
CE DOCUMENT EST A CLASSER DANS : Recueil de notes N° MAN D08920		

CONSTATATION : Le démarreur ne fonctionne plus.

DIAGNOSTIC : Contacteur d'antivol défectueux.

REMEDE : Echanger le contacteur d'antivol,
N° PR 95 646 301 : contacteur + vis (2)

MODE OPERATOIRE

DEPOSE :

- Déposer l'antivol:

  . Placer le volant en position "ligne droite".
  . Déconnecter le câble négatif de la batterie.
  . Déposer les pièces dans l'ordre indiqué ci-dessous .
  . Déconnecter les câbleries électriques et déposer l'antivol.

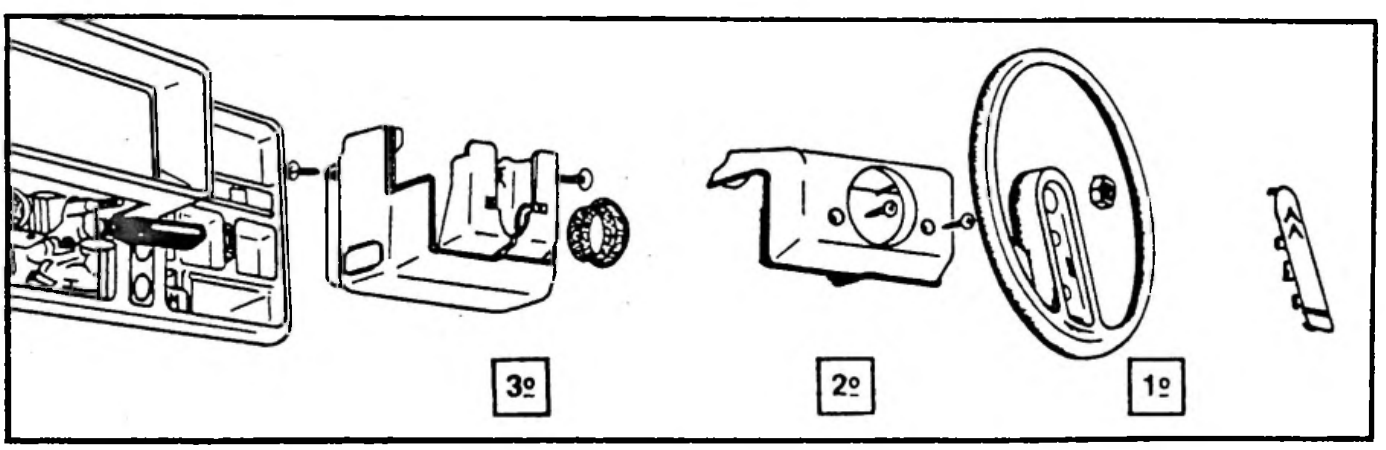

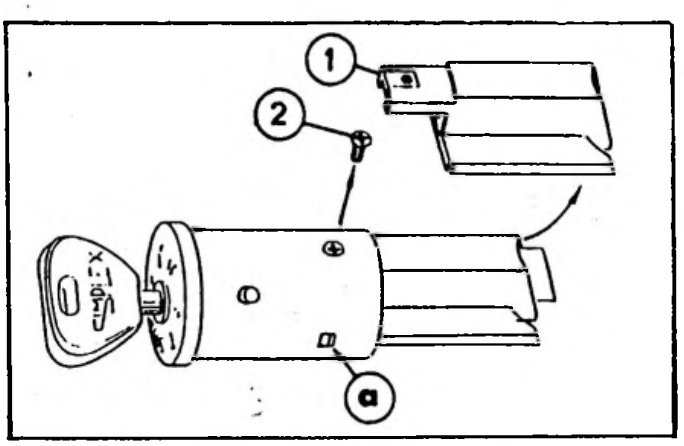

- Déposer le contacteur :

  . Déposer la vis (2) - le guide du pêne (1).

  . Retirer la clé de l'antivol.

  . Déclipper le contacteur :
  - 3 points (a).

T.S.V.P.

- Pose :

RAPPEL : Le doigt (4) est en position "stop", orienté face au repère "S" (3).

. Clipper le nouveau contacteur.

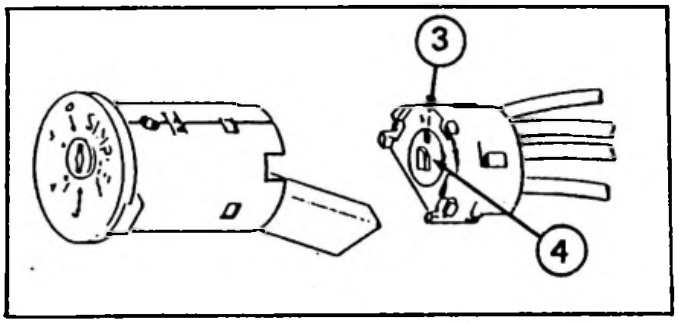

. Poser le guide du pêne - le fixer au moyen de sa vis.

. Poser l'antivol - le connecter aux câbleries électriques.

. Habiller.

. Poser le volant - branche verticale vers le bas - roues en position ligne droite.

. Connecter le câble négatif à la batterie.

CITROËN SERVICES A LA CLIENTELE DIVISION APRÈS - VENTE TECHNIQUE APRÈS - VENTE	**INFO'RAPID**	**AX** (12)
Responsables des Ateliers **CE - SUCC - FILIALES**	CONCERNE : AX TOUS TYPES Contacteur antivol	**N° 4** Le 26 Avril 1988.
CE DOCUMENT EST A CLASSER DANS :	RECUEIL DE NOTES N° MAN 008920	

Complément à l'INFO'RAPID AX (12) N° 3 du 13.01.88

CONSTATATION : Le démarreur ne fonctionne plus.

DIAGNOSTIC : Manque d'alimentation du solénoïde de démarreur suite à fils électriques de l'antivol en contrainte qui occasionnent la perte du contact démarreur.

REMEDE : Avant d'échanger le contacteur d'antivol, s'assurer du bon parcours desfils en sortie de l'antivol. Ces fils doivent être sans contrainte. Modifier le parcours, si nécessaire (voir croquis).

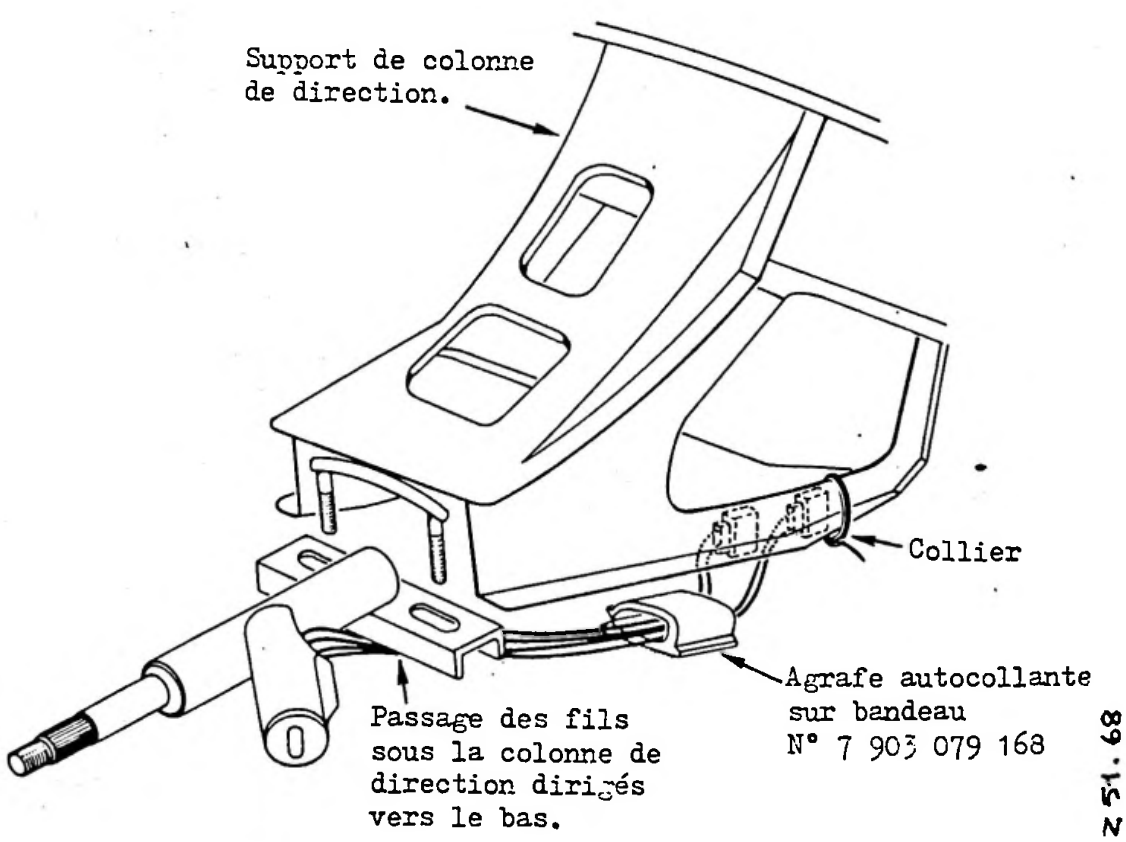

TEMPS DE FACTURATION : ..... 0 H. 50

Remplacement Antivol + 0 H 40

CITROËN *DIVISION APRÈS - VENTE* *SERVICE TECHNIQUE*	**INFO'RAPID**	**AX** (12)
Responsables des Ateliers *CE - SUCC - FILIALES*	*CONCERNE :* AX TOUS TYPES Contacteur antivol	**N° 5** Le 18 Juin 1988.
CE DOCUMENT EST A CLASSER DANS : RECUEIL DE NOTES N° MAN 008920		

Complément aux INFO'RAPID AX (12) N° 3 et 4 du 13.01.88 et 26.04.88.

CONSTATATION : Le démarreur ne fonctionne plus.

DIAGNOSTIC :

1°) Fils électriques de l'antivol en contrainte occasionnant la perte du contact démarreur.

2°) Contacteur d'antivol défectueux.

REMEDES :

1°) S'assurer que le faisceau ne met pas le contacteur en contrainte. Si besoin, modifier son cheminement.

2°) Echanger le SEUL contacteur d'antivol (N° P.R. 95 646 301).

REMARQUES : Dorénavant, le Service GARANTIE refusera le remboursement de l'ensemble antivol + barillets pour un incident ne nécessitant que l'échange de la partie électrique (contacteur).

TEMPS DE FACTURATION : 0 H. 90

CITROËN
DIVISION APRÈS - VENTE
SERVICE TECHNIQUE

INFO'RAPID

AX 12

Responsables des Ateliers

CE - SUCC - FILIALES

CONCERNE :

AX DIESEL T.T.

Information Poste de Conduite

N° 6

Le 8 Juin 1989

CE DOCUMENT EST A CLASSER DANS : Recueil de Notes MAN 008920 | 702

Les véhicules **AX DIESEL** sont équipés, de série, d'un détecteur de niveau d'huile moteur.

Nous vous demandons, lors de la livraison du véhicule, de prévenir la clientèle de l'existence de cet équipement et d'en rappeler le fonctionnement.

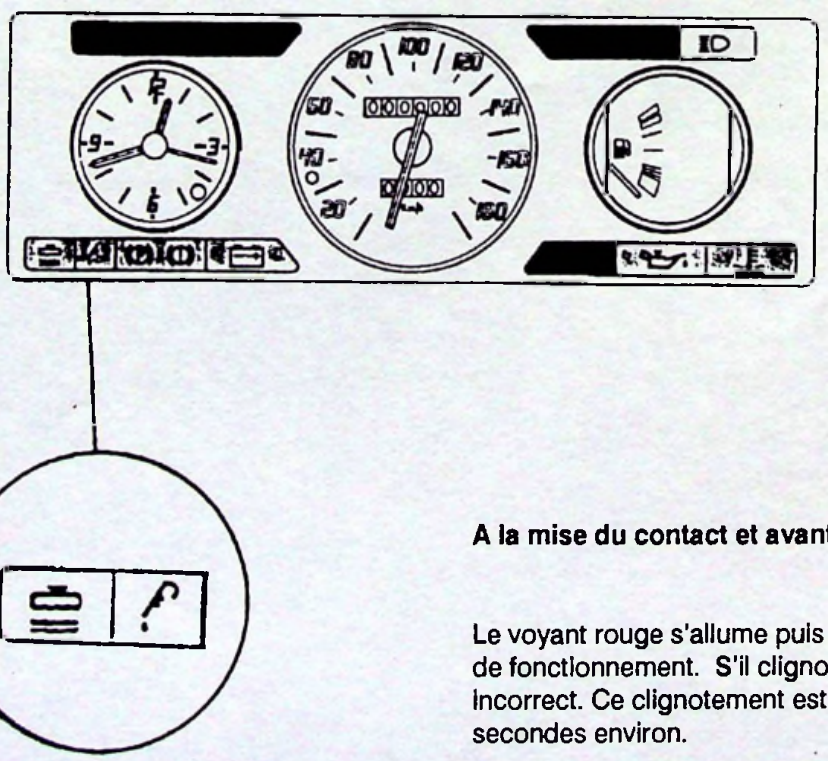

A la mise du contact et avant démarrage :

Le voyant rouge s'allume puis s'éteint après 2 à 3 secondes de fonctionnement. S'il clignote, le niveau d'huile moteur est incorrect. Ce clignotement est momentané et ne dure que 10 secondes environ.

CITROËN *DIVISION APRÈS-VENTE* *TECHNIQUE APRÈS-VENTE*	**NOTE TECHNIQUE**	**AX** (12)
APPLICATION : ***TOUS PAYS***	*CONCERNE :* ***AX TOUS TYPES*** ***Installation électrique***	**N° 7**
DIFFUSION : ***TOUS PAYS***		*Le 29 Mars 1991*
CE DOCUMENT EST A CLASSER DANS : ***RECUEIL DE NOTES N° MAN 008920***		980

■ L'installation électrique des véhicules **AX TOUS TYPES** est modifiée comme suit :

AX DIESEL : (*2/90 →*), **N° d'Organisation PR 4858.**

AX ESSENCE : (*10/90 →*), **N° d'Organisation PR 5089.**

- **Alimentation du motoventilateur de refroidissement moteur :**

Nouveau branchement : Mise en action du relais sous planche de bord effectué par le thermocontact implanté sur radiateur.

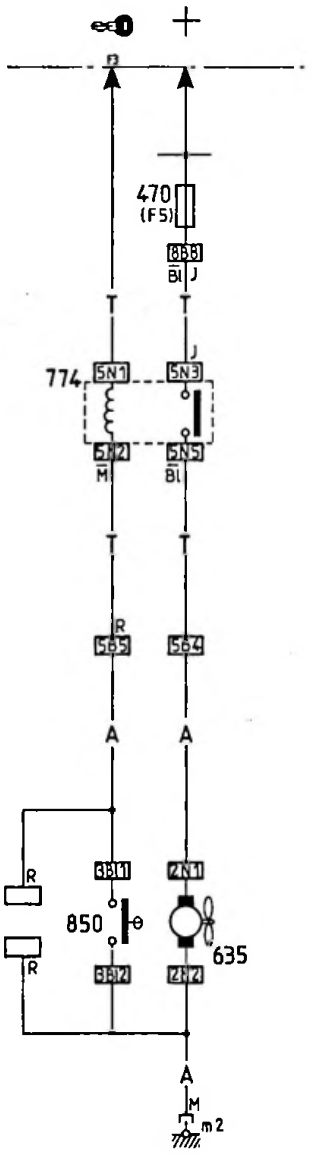

Z 23-10

NOUVELLE DISPOSITION

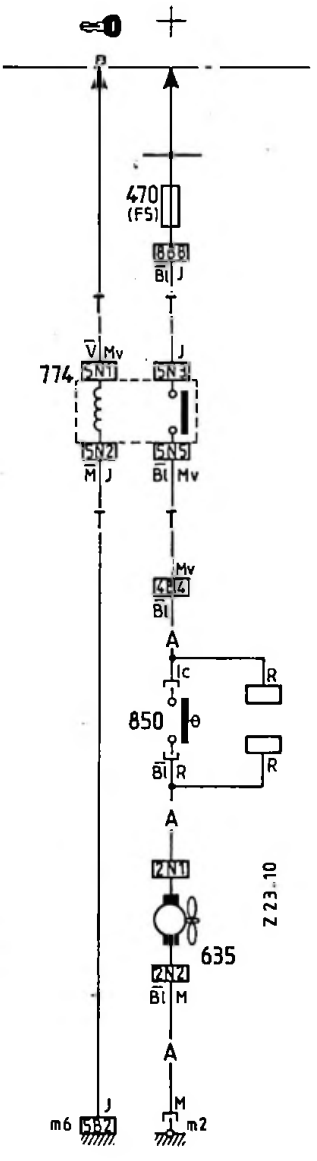

ANCIENNE DISPOSITION

(*Rappel*)

- **Thermocontact :** Nouveau, avec connecteur étanche.

(Tarage inchangé : 97°C)

NOUVELLE DISPOSITION

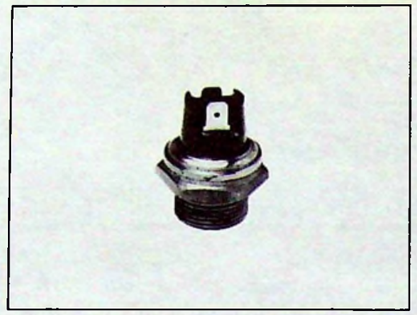

ANCIENNE DISPOSITION (*Rappel*)

- **Détecteur de niveau d'eau :**

Montage sur toutes versions DIESEL du détecteur de niveau de liquide de refroidissement sur radiateur (disposition identique à celle équipant de série les AX 14 TRS, GT et SPORT).

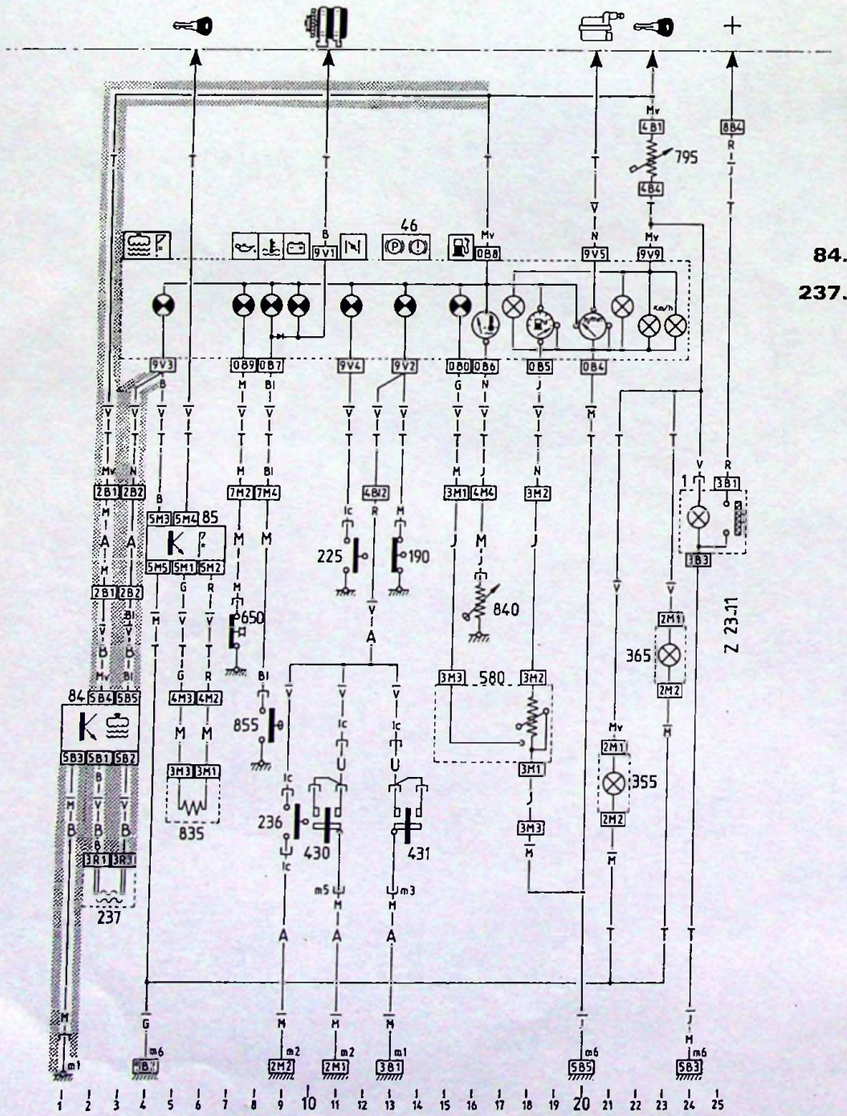

84. Boîtier électronique

237. Sonde de niveau.

■ PIECES DE RECHANGE

	DÉSIGNATION DES PIECES NOUVELLES		N° P.R.
①	– Câblerie sous planche de bord 14 D - 14 RD		96 105 425
		– EXPORT	96 105 426
		– D à D	96 105 434
		– Avec essuie-glace arrière	96 105 427
		– EXPORT	96 105 428
		– D à D	96 105 436
		14 TRD	96 105 430
		– EXPORT	96 105 431
		– Avec lève-vitre	96 105 432
		– EXPORT	96 105 433
		– D à D	96 105 435
	– Câblerie sous planche de bord 10 E - 11 RE		96 122 526
		– EXPORT	96 122 525
		– D à D	96 122 531
		– (N) (S) (SF)	96 122 532
		– avec essuie-glace arrière	96 122 528
		– EXPORT	96 122 527
		– avec lève-vitre avant et verrouillage centralisé	96 122 535
		– EXPORT	96 122 537
		– D à D	96 122 538
		– (N) (S) (SF)	96 122 511
		GT	96 122 520
		GT (SU) (AT)	96 122 523
		GT (N) (S) (SF)	96 122 522
		GT (D à D)	96 122 521
		GT (JP - D à D)	96 122 533
		SPORT	96 122 517
②	– Câblerie avant	14 D - RD - TRD	96 105 448
		– D à D	96 105 450
		10 E - 11 RE	96 122 498
		– avec essuie-vitre arrière	96 122 499
		– avec lève-vitre et verrouillage centralisé	96 122 500
		– D à D	96 122 505
③	Câblerie boîtier niveau de liquide de refroidissement		95 631 985
④	Boîtier électronique niveau liquide de refroidissement		97 517 535
⑤	Capteur de niveau de liquide de refroidissement		97 519 151
⑥	Agrafe support		79 03 079 011
⑦	Thermocontact radiateur		96 064 561

■ RÉPARATION

Câbleries électriques et thermocontact : Les câbleries électriques et le thermocontact anciens restent disponibles au Département des Pièces de Rechange.

■ AX DIESEL : 11/90 →, N° d'organisation PR : 5110 :

- **Thermocontact - Radiateur de refroidissement :**
  - Nouveau thermocontact : Tarage modifié 93°5 (*au lieu de 97°*).
  - Hystérésis réduite à l'ouverture des contacts.
  - Connecteur modifié : Nouvelle implantation sur radiateur.

90-1746

NOUVELLE DISPOSITION

ANCIENNE DISPOSITION

- Radiateur modifié comportant un logement nouveau pour thermocontact disposé en partie basse de la boîte à eau droite (au lieu de boîte à eau gauche).
- Câbleries avant nouvelles :
  Nouveau cheminement – Branchement inchangé.

► PIÈCES DE RECHANGE

DÉSIGNATION DES PIÈCES NOUVELLES	N° PR
Radiateur de refroidissement	96 123 325
Thermocontact radiateur	96 123 564
Câblerie AV : 14D - RD - TRD	96 124 569
D à D	96 124 570

► RÉPARATION

- **Radiateur de refroidissement :**

  A épuisement des stocks, le Département des Pièces de Rechange proposera un radiateur spécifique comportant deux logements pour thermocontact (ancienne et nouvelle disposition) amenant ainsi le réparateur à choisir l'implantation du thermocontact à monter et à obturer l'autre logement au moyen d'un bouchon.

- **Cablerie avant - Sonde thermocontact :**

  Les pièces anciennes restent disponibles.

CITROËN *DIVISION APRÈS-VENTE* *TECHNIQUE APRÈS-VENTE*	**INFO'RAPID**	**AX** (12)
Responsables des Ateliers *CE - SUCC - FILIALES*	*CONCERNE :* **AX "SPOT"** **Equipement Radio**	**Nº 8** **Le 11 Juin 1991**
CE DOCUMENT EST A CLASSER DANS :	**RECUEIL DE NOTES Nº MAN 008920**	1277

CONSTATATION : Parasites, mauvaise réception du poste radio **PHILIPS 90 DC 321**

REMEDE : Faire modifier la masse d'antenne sur l'armature du poste par l' **Agent PHILIPS** dont vous dépendez

(INFORMATION SERVICE PHILIPS Nº 90395 P)

Depuis le **Nº OPR 5299** les postes des **AX SPOT** sont modifiés.

REMARQUE : Cette opération doit être effectuée sous le couvert de la GARANTIE FOURNISSEUR.

CITROËN *DIVISION APRÈS-VENTE* *MÉTHODES TECHNIQUES*	**INFO'RAPID**	**AX 12**
Responsables des Ateliers *CE - SUCC - FILIALES*	*CONCERNE :* ***CITROËN AX ESSENCE*** ***Jaugeage du carburant***	***N° 9*** *Le 15 Juillet 1992*
CE DOCUMENT EST A CLASSER DANS : ***RECUEIL DE NOTES N° MAN 008920***		1610

Sont concernées les CITROËN AX 10 et 11 équipées d'un carburateur.

CONSTATATION : Indications instables du récepteur de niveau de carburant.

REMÈDE : Remplacer le rhéostat à bras par un rhéostat tubulaire.

PIÈCES POUR L'INTERVENTION

RHÉOSTAT : **95 625 669**.

RACCORD EN TE : **91 536 733** (si la jauge d'origine possède un retour réservoir).

COLLIERS : **SRV 000015** (conditionnés par 100).

MODE OPÉRATOIRE :

1 - Déposer la banquette arrière.
2 - Dégager la (ou les) durit(s) de carburant (selon équipement).
3 - Remplacer la jauge à carburant par le rhéostat 95 625 669.
4 - Reposer la durit d'aspiration (celle de fort diamètre).
5 - Reposer la banquette arrière.

Si présence d'un retour de carburant au réservoir :

6 - Insérer le té 91 536 733 dans le circuit d'alimentation entre le filtre et la pompe.
7 - La sortie calibrée sera reliée au retour provenant du dégazeur.
8 - Supprimer la partie inutilisée de la durit de retour allant du compartiment moteur au rhéostat.

CITROËN *DIVISION APRÈS-VENTE* *MÉTHODES TECHNIQUES*	**INFO'RAPID**	**AX 12**
Responsables des Ateliers *CE - SUCC - FILIALES*	*CONCERNE :* ***CITROËN AX*** ***OPTION AUTORADIO*** ***Code Sécurité***	**N° 10** *Le 9 Octobre 1992*
CE DOCUMENT EST A CLASSER DANS : ***RECUEIL DE NOTES N° MAN 008920***		1657

ANNULE ET REMPLACE « L'INFO'RAPID » AX 12 N° 10 DU 18 Septembre 1992

« COPIE A MESSIEURS LES AGENTS »

Les postes autoradio proposés en option usine sont équipés d'un système de protection électronique contre le vol par **CODE SÉCURITÉ** à quatre chiffres.

A chaque interruption de l'alimentation électrique, (batterie ou autoradio débranché), il est nécessaire de composer à nouveau ce code pour remettre le poste en état de fonctionnement, en procédant comme suit :

Rappel : *Le code sécurité est communiqué à notre clientèle lors de la livraison de son véhicule. Il doit être gardé en lieu sûr par exemple avec les papiers, mais jamais dans le véhicule.*

TOURNER SVP

1) "SYSTÈME AUDIO 1012" CLARION

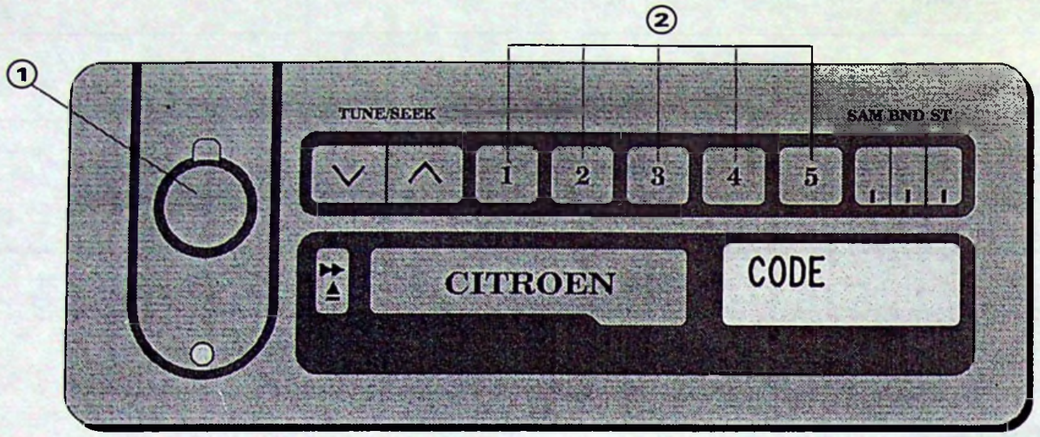

- "Allumer" l'appareil en tournant le bouton ①. L'afficheur indique **"CODE".**
- Introduire le **CODE SÉCURITÉ** au moyen des cinq touches-mémoire ②.

Exemple :

Le **CODE SÉCURITÉ** est **3242**.

Effectuer un appui sur la touche N° **3**

Effectuer un appui sur la touche N° **2**

Effectuer un appui sur la touche N° **4**

Effectuer un appui sur la touche N° **2**.

Si le code est exact, l'appareil fonctionnera et vous n'avez plus à le recomposer.

En cas d'erreur, maintenir enfoncée la touche **BND** jusqu'à l'apparition du mot **CODE** sur l'afficheur.

ATTENTION : après la **3ème tentative** d'entrée de code, l'autoradio se bloque pour un temps minimum de 2 heures en laissant l'appareil sous tension et allumé – ensuite il sera possible de recommencer l'opération.

2) "SYSTÈME AUDIO 2012 RDS" PHILIPS

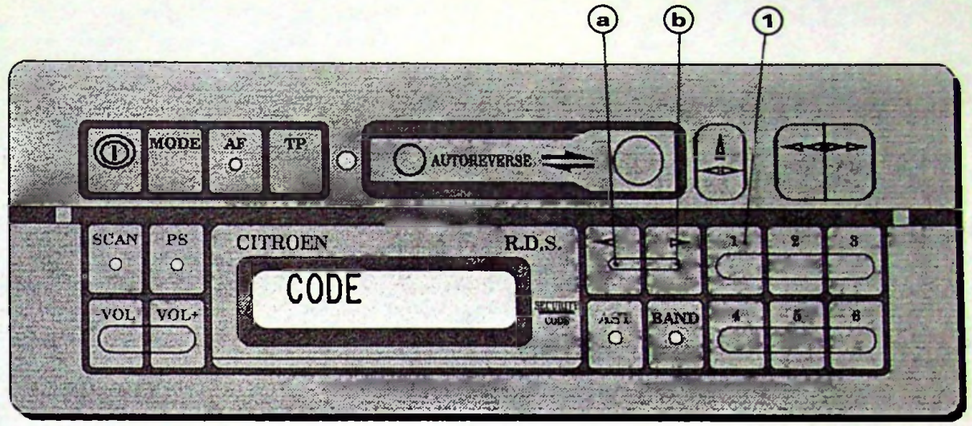

- "Allumer" l'appareil en pressant la touche ⏻ l'afficheur indique **"CODE".**
- Introduire le **CODE SÉCURITÉ** au moyen des touches ◄/► (**a** ou **b**) et la touche mémoire **N° 1.**

Exemple :

Le **CODE SÉCURITÉ** est **7349**.

Présélectionner le premier chiffre en appuyant sur la touche mémoire **N° 1.**

Introduire le chiffre **7** avec les touches ◄/► (**a** ou **b**)

Présélectionner le second chiffre en appuyant sur la touche mémoire **N° 1.**

Introduire le chiffre **3** avec les touches ◄/► (**a** ou **b**)

Présélectionner le troisième chiffre en appuyant sur la touche mémoire **N° 1.**

Introduire le chiffre **4** avec les touches ◄/► (**a** ou **b**)

Présélectionner le quatrième chiffre en appuyant sur la touche mémoire **N° 1.**

Introduire le chiffre **9** avec les touches ◄/► (**a** ou **b**)

Valider le code en appuyant sur la touche mémoire **N° 1.**

Si le code est exact, l'appareil émet un bip et fonctionne normalement. Si le code est inexact, l'appareil émet un bip d'erreur (son grave) – l'afficheur indiquera une série ═ ═ ═ ═ pendant le temps d'attente d'une minute – lorsque la période d'attente est terminée, l'afficheur indique **CODE** – introduire le code exact de la façon décrite ci-dessus.

ATTENTION : La période d'attente est doublée à chaque fois qu'un code inexact est introduit (1, 2, 4 mn avec un maximum de 32 mn).

CITROËN *DIVISION APRÈS-VENTE* *MÉTHODES TECHNIQUES*	**INFO'RAPID**	**AX 12**
Responsables des Ateliers *CE - SUCC - FILIALES*	*CONCERNE :* ***CITROËN AX Injection*** ***Monopoint - Multipoint***	***N° 11*** *Le 1er Octobre 1992*
CE DOCUMENT EST A CLASSER DANS : ***RECUEIL DE NOTES N° MAN 008920***		1648

« COPIE A MESSIEURS LES AGENTS »

CONSTATATION : Mauvais fonctionnement du système d'injection et/ou de la pompe à essence, pouvant entraîner une panne moteur intermittente.

DIAGNOSTIC : Charbonnage des contacts dans le connecteur Blanc 3 voies situé sous le calculateur d'injection.
(*connecteur 5 voies blanc sur certains véhicules).*

REMÈDE : Supprimer le connecteur blanc.

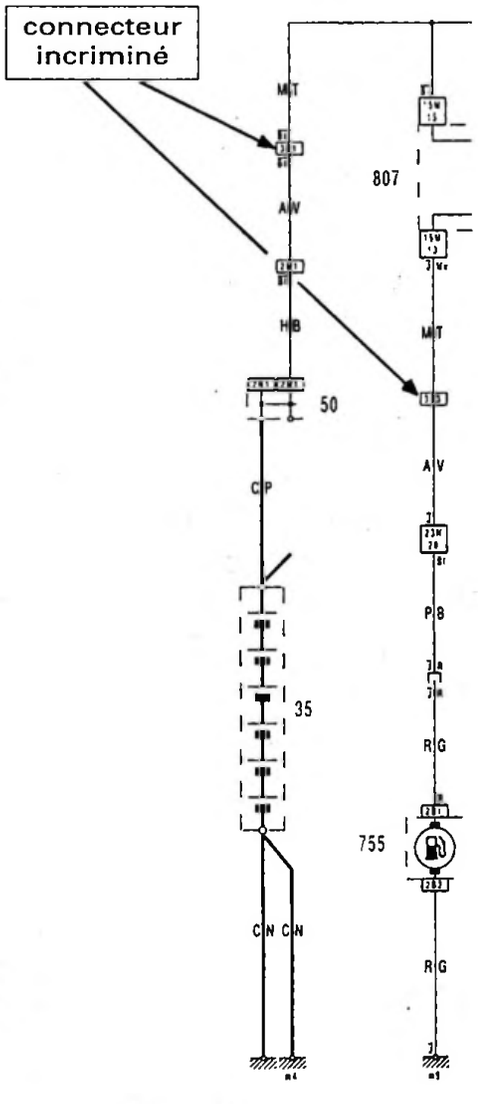

MODE OPÉRATOIRE :

Se procurer :
- deux fils L = 100 mm, S = 2 mm²
- un fil L = 100 mm, S = 1 mm²
- quatre manchons RAYCHEM : réf. **ZCP 830 391 A**
- deux manchons RAYCHEM : réf. **ZCP 830 390 A**

- Débrancher la batterie.
- Débrancher le calculateur.
- Déposer le support du calculateur.
- Relier les fils bleus (ø 2 mm) (alimentation du circuit d'injection).
- Relier les fils jaunes (ø 2 mm) (alimentation de la pompe à essence).
- Relier les fils verts (ø 1 mm) (voyant autodiagnostic).

Reposer les organes déposés pour la nécessité de l'intervention.

NOMENCLATURE :

755 Pompe à essence

807 Relais double d'injection

CITROËN	INFO'RAPID	AX 12
DIVISION APRES VENTE *QUALITE VEHICULES*	*Responsables des Ateliers* *CE–SUCC–FILIALES–AGENTS*	N° 12 LE : 10.04.95

D1AU04Q0

REÇU le

CONCERNE

CITROEN AX Tous Types Essence et Diesel.

CONSTATATION

Le véhicule ne démarre pas. La batterie est déchargée.

DIAGNOSTIC

1 – LA BATTERIE NE TIENT PAS LA CHARGE

2 – DYSFONCTIONNEMENT DANS LE CIRCUIT DE CHARGE

3 – DEBIT D'UN OU PLUSIEURS CONSOMMATEURS PERMANENTS TROP IMPORTANT

REMEDE APRES–VENTE

Application de la gamme de contrôle permettant de localiser le ou les élements défectueux.

Mode opératoire :

1 – CONTROLE DE LA BATTERIE

Vérifier visuellement l'absence de fêlure ou de cassure sur la batterie.

Vérifier l'état des connexions et des bornes de la batterie (serrage, oxydation ....).

Charger la batterie à l'aide du chargeur préconisé dans le catalogue Equipements et Matériel : TECHNOTEST Ref. MOD 5870.

Après stabilisation d'une heure, contrôler l'état de la batterie à l'aide du testeur JMC – OUT 104 134 T (voir outillage spécifique BRE 001995).

Procéder à l'échange de la batterie SI SA TENSION EST INFERIEURE A 12,3 V.

2 – CONTROLE DU CIRCUIT DE CHARGE

A la mise sous contact, la lampe témoin alternateur doit s'allumer.

Si ce n'est pas le cas, trois causes possibles :
- le branchement de l'alternateur est défectueux
- la lampe du combiné est défaillante
- l'alternateur est défectueux

Au démarrage du moteur, cette lampe témoin doit s'éteindre (accélérer légèrement).

Si elle ne s'éteind pas, deux causes possibles :
- présence d'un retour de masse par le faisceau véhicule
- l'alternateur est défectueux

2.1 – Mise en place des moyens de mesure

Arrêter le moteur.

Placer un voltmètre entre la borne positive et la masse de l'alternateur.

Placer un second voltmètre aux bornes de la batterie.

Démarrer le moteur.

Le laisser fonctionner au ralenti pendant 5 minutes.

2.2 – Contrôle des câbles

Mettre en action le pulseur d'air en grande vitesse, le désembuage électrique de la lunette arrière et les feux de route.

La chute de tension dans les câbles est égale à la tension de l'alternateur diminuée de la tension de la batterie.

Si cette chute de tension est :
- supérieure à 0,6 V : CHANGER LES CABLES
- inférieure ou égale à 0,6 V : LES CABLES SONT CONFORMES

2.3 – Contrôle de l'alternateur

Supprimer tous les consommateurs.

Contrôler la tension de l'alternateur à un régime moteur de 3 000 tr/mn, moteur chaud.

Si cette tension est :
- supérieure à 14,9 V, CHANGER LE REGULATEUR DE L'ALTERNATEUR
- inférieure à 14,5 V, CHANGER L'ALTERNATEUR

3 – CONTROLE DU DEBIT DES CONSOMMATEURS PERMANENTS

Mettre le véhicule en position parking, portes verrouillées, et accessoires en veille (contacteur d'ouverture capot moteur neutralisé, alarme en veille, A.D.C. clignotant, autoradio en position "arrêt"....).

Patienter six minutes afin d'attendre la fin de toutes les temporisations.

Mesurer la valeur de l'intensité.

Si cette intensité est :
- inférieure à 30mA, la CONSOMMATION DE COURANT EST NORMALE
- supérieure à 30 mA, RECHERCHER LA CAUSE DU DEBIT

NOTA : procéder par élimination de chaque circuit protégé par fusible et sur le circuit avant contact.

Procéder à la mise en conformité du ou des appareils à consommation excessive (échange ou modification).

NOTA : utiliser, à titre indicatif, les valeurs de consommation fournies des divers équipements.

CONSOMMATION PERMANENTE EN VEILLE
VEHICULE AX

Fusible	Equipement	Consommation Après 6 mn de veille
F8 20A	*Radio Citroën*	3 mA
	Montre	3 mA
F4 25A	*Boîtier de condamnation centralisée*	3 mA
	Récepteur Plip	3 mA
F7 10A	*Calculateur A.B.S*	2 mA
Non protégé	*Calculateur injection*	10 mA **Maximum**
	TOTAL	**24 mA**

CITROËN	INFO'RAPID	AX 12
DIVISION APRES VENTE *QUALITE VEHICULES*	*Responsables des Ateliers* *CE–SUCC–FILIALES–AGENTS*	N° 13 LE : 07.07.95

D4AU0EQ0

CONCERNE

CITROEN AX Tous Types Essence et Diesel équipées d'un verrouillage à distance des portes.

CONSTATATION

La commande de verrouillage centralisée ne fonctionne pas systématiquement à chaque impulsion sur l'émetteur.

Condition(s) d'apparition :

après l'échange du boitier de verrouillage par un boitier de marque "VACHETTE–YMOS" issu des Pièces de Rechange.

DIAGNOSTIC

La sensibilité du boitier de marque "VACHETTE–YMOS" est différente du boîtier de marque "KIEKERT".

L'évolution des composants du boitier "VACHETTE–YMOS" implique une nouvelle affectation de voie du signal provenant du récepteur pour une exploitation optimale de ce signal.

REMEDE APRES–VENTE

Adapter le faisceau du véhicule au branchement spécifique du boitier "VACHETTE–YMOS".

Mode opératoire :

Déplacer le fil de la voie 8 à la voie 9 du connecteur 9 voies marron du boitier de verrouillage centralisé des portes.

NOTA : les Pièces de Rechange livrent des boitiers de verrouillage INDIFFEREMMENT DES DEUX MARQUES, sous la référence 6555 F1.

CITROËN	INFO'RAPID	AX 12
DEPARTEMENT APRES VENTE *QUALITE VEHICULES*	*FILIALES/DR* *Responsables des Ateliers* *CE–SUCC–AGENTS*	N° 14 LE : 20.12.96

D1AU0MQ0

CONCERNE

CITROEN AX Tous Types.

CONSTATATION

Panne de batterie.

DIAGNOSTIC

2 causes liées à la pose d'accessoires sont fréquentes :
- pose d'accessoires non homologués par le constructeur, provoquant des consommations électriques excessives
- montage d'accessoires effectué hors réseau CITROEN

REMEDE APRES-VENTE

A la P.V.N. poser impérativement la fiche jaune intitulée "ACCESSOIRES ELECTRIQUES AUXILIAIRES" sur le levier de vitesses.

Lors de la livraison du véhicule au client, commenter les recommandations qui y sont portées.

CITROËN *SERVICES APRÈS-VENTE* *TECHNIQUE APRÈS-VENTE*	**NOTE TECHNIQUE**	**AX 13**
APPLICATION : ***DOM-TOM – ESPAGNE*** ***ITALIE – ISRAEL*** ***TAIWAN – JAPON***	*CONCERNE :* ***AX TOUS TYPES ESSENCE*** ***REFRIGERATION***	**N° 1**
DIFFUSION : ***TOUS PAYS***		*Le 28 Février 1989*
CE DOCUMENT EST A CLASSER DANS : ***RECUEIL DE NOTES N° MAN 008920***		630

Depuis **Novembre 1988,** les véhicules AX 10 - 11 - 14 et GT peuvent être équipés, en option, d'un dispostif de conditionnement d'air.
Un climatiseur rapporté sous la planche de bord réfrigère, en circuit fermé, l'air intérieur du véhicule.

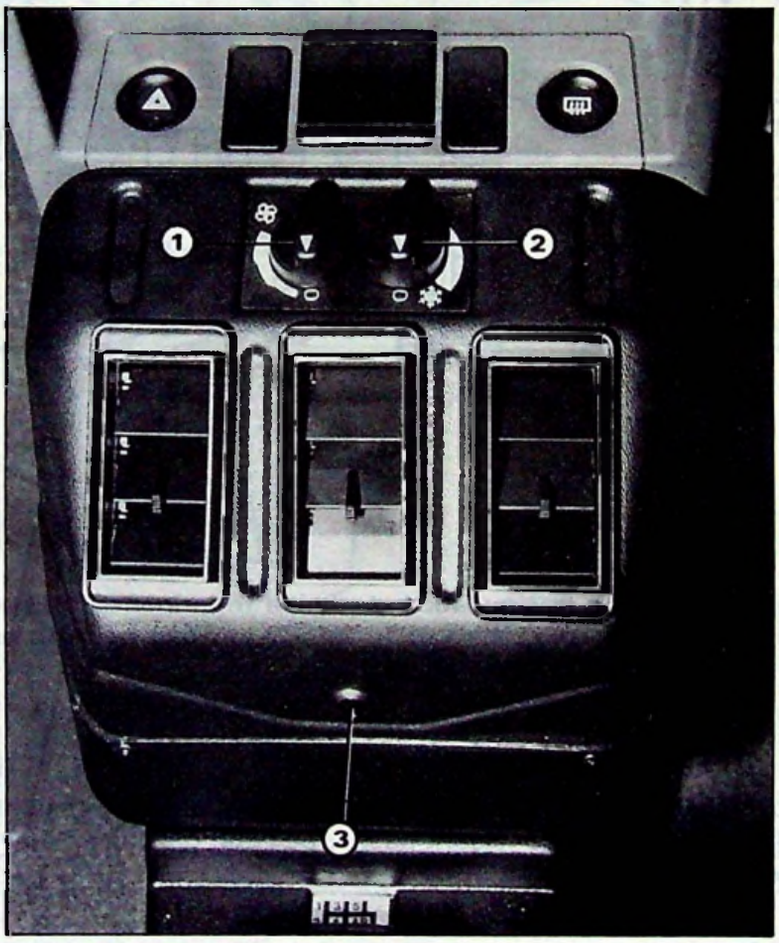

① Commande du débit d'air : 3 vitesses.

② Commande de mise en marche du climatiseur et du thermostat d'ambiance.

③ Voyant vert de fonctionnement.

DESCRIPTION

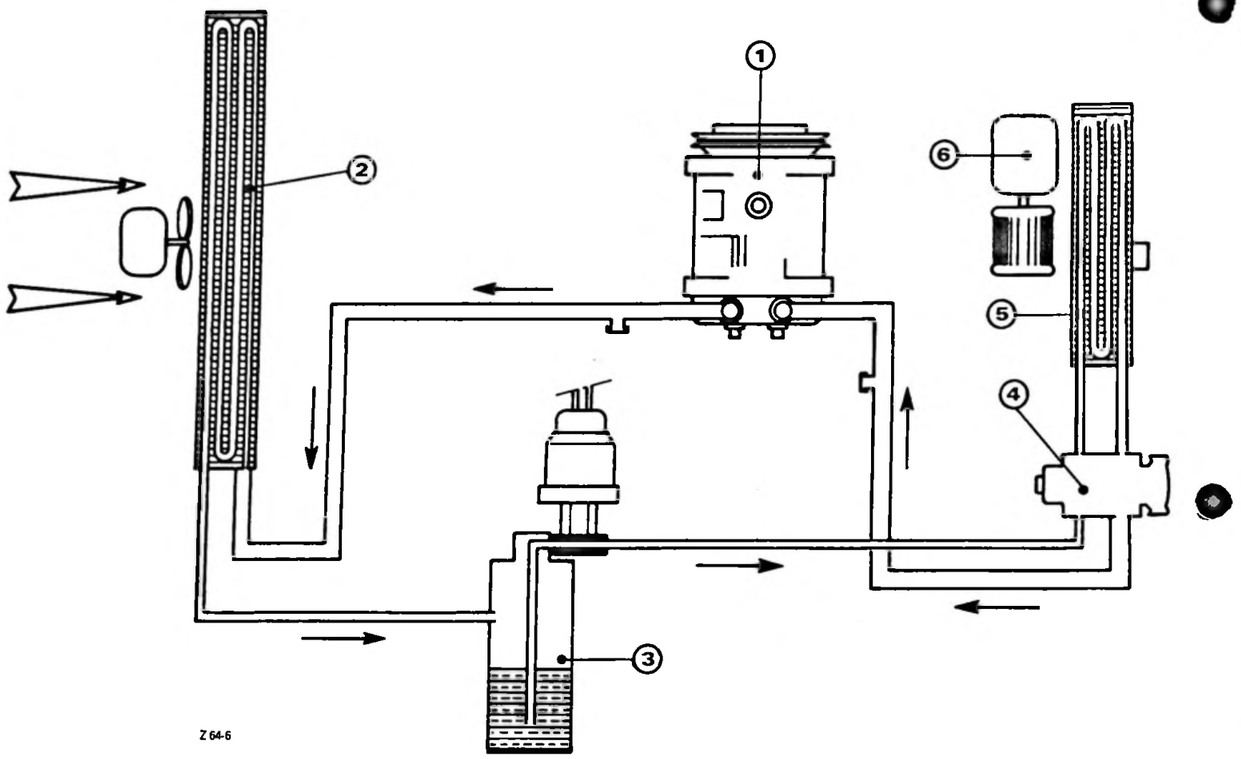

① Compresseur :

Entraîné par le moteur, assure la circulation du fluide frigorigène (FREON R 12) dans le circuit. Il aspire le FREON à l'état gazeux (1 bar) et le refoule en gaz haute pression (15 bars) vers le condenseur (**2**).

② Condenseur :

Fixé à l'avant du radiateur de refroidissement moteur, il assure au contact de l'air extérieur, la liquéfaction du fluide frigorigène, le faisant passer de l'état gazeux à l'état liquide en lui conservant une haute pression.

③ Réservoir déshydrateur :

Placé à l'avant du radiateur de refroidissement, maintient en réserve une quantité de FREON tout en assurant sa déshydratation ;
Un pressostat à trois niveaux, commande :
– la mise en marche du compresseur, du motoventilateur et du dispositif de ralenti accéléré,
– l'arrêt du compresseur, lorsque la pression est supérieure à 22 bars ou inférieure à 2 bars.

④ Détendeur :

Situé dans le groupe de climatisation, contrôle le débit et la pression du FREON dans l'évaporateur.

⑤ Evaporateur :

Situé également dans le climatiseur, transforme le fluide frigorigène basse pression en gaz basse pression ; cette transformation absorbe les calories de l'air environnant.
Une sonde placée sur l'évaporateur informe le thermostat d'ambiance permettant la régulation.

⑥ Pulseur d'air :

Assure la circulation de l'air au travers de l'évaporateur.

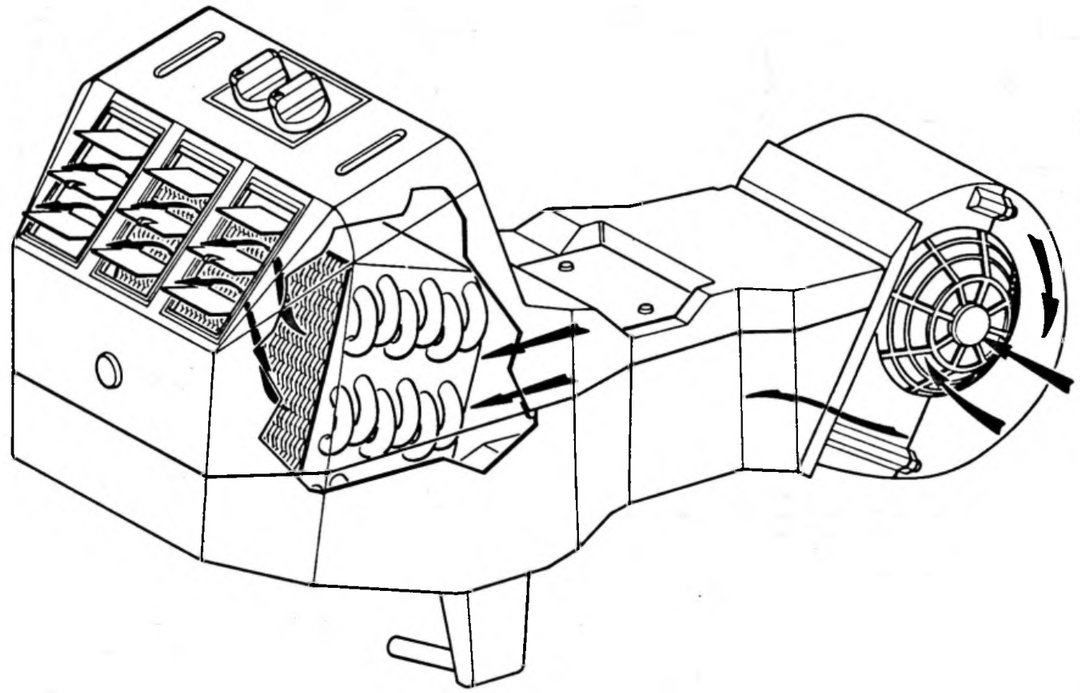

PIECES DE RECHANGE :

DESIGNATION	N° P.R.
Fluide figorigène (FREON R 12)	ZC 9 866 107 U
Compresseur SD 505	96 045 096
Embrayage	95 653 110
Condenseur	96 045 099
Réservoir déshydrateur	96 035 335
Pressostat	96 045 108
Détenteur	96 045 147
Evaporateur	96 045 149
Courroie d'entraînement – polyvé 4	91 536 227
Moteur pulseur d'air	96 045 150
Thermostat	96 653 016
Contacteur 3 positions	96 653 017
Voyant vert	96 653 019
Tube réservoir déshydrateur à évaporateur	96 045 114
Tube souple compresseur à condenseur	96 045 113
Tube souple compresseur à raccord évaporateur	96 045 117
Tube raccord à évaporateur	96 045 116

SCHEMAS ELECTRIQUES

– SCHEMA DE PRINCIPE –

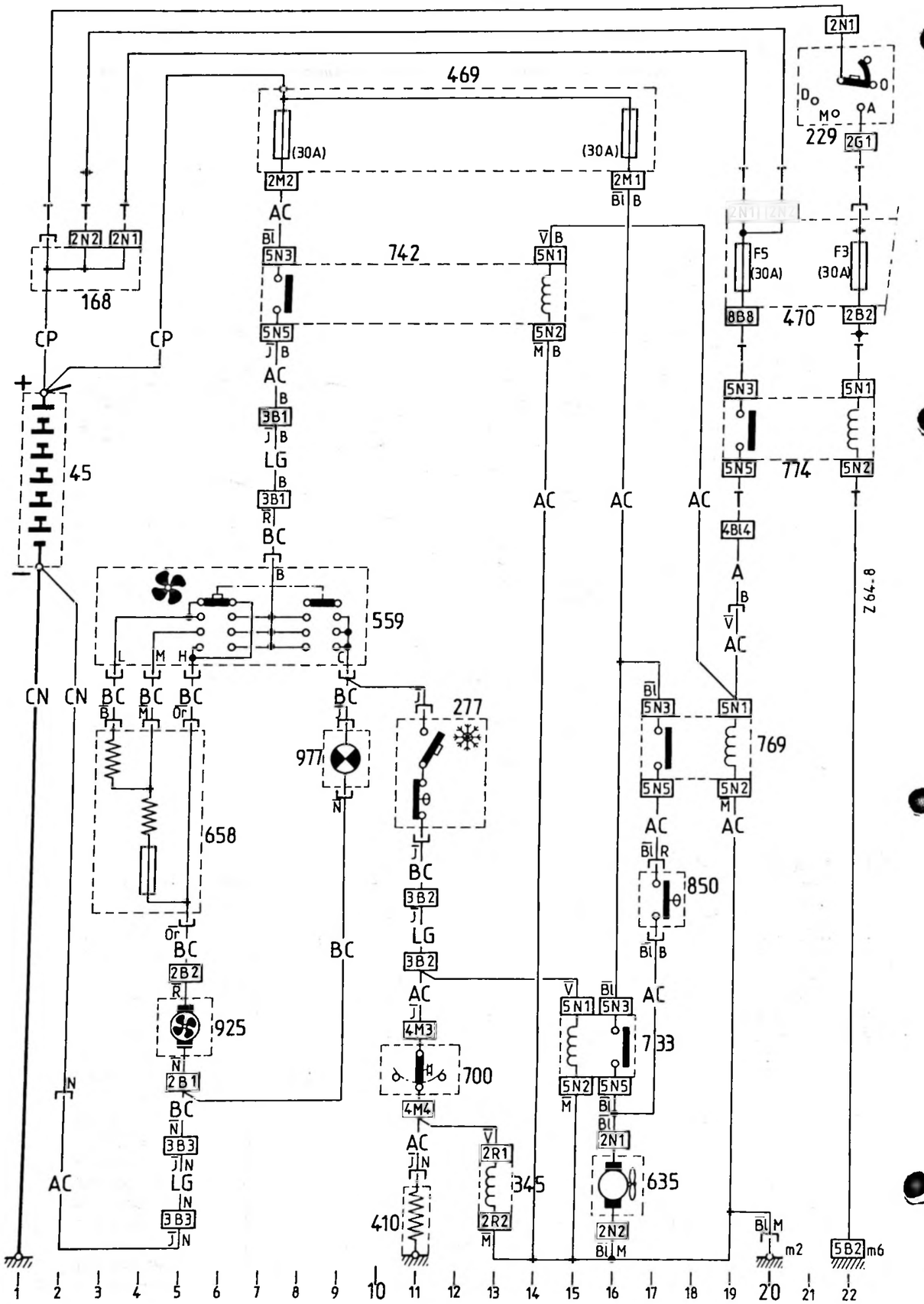

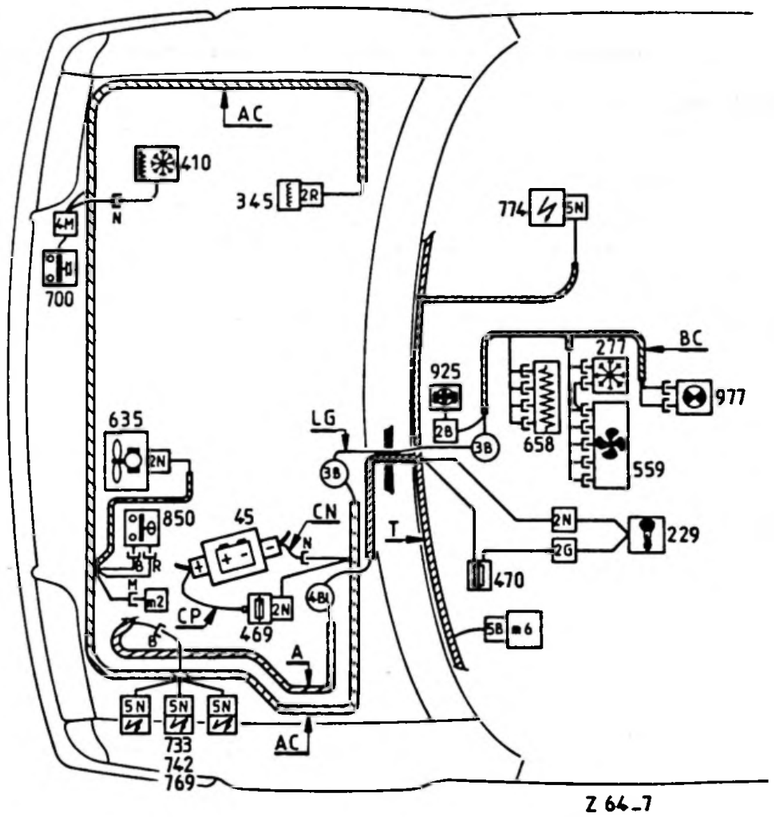

Z 64-7

REPERE	NOMENCLATURE DES PIECES	POSITION SUR SCHEMA DE PRINCIPE
45	Batterie	1
168	Connecteur batterie	1 à 3
229	Contacteur antivol	21 – 22
277	Commande climatisation	10 – 12
345	Electrovanne de ralenti accéléré	13
410	Embrayage de compresseur	11
469	Fusibles complémentaires	7 à 16
470	Fusibles (boîtier)	19 – 22
559	Interrupteur de ventilateur de climatisation	3 à 9
635	Motoventilateur de refroidissement moteur	16
658	Module de commande ventilateur d'air	3 à 5
700	Pressostat	10 – 12
733	Relais de motoventilateur (climat)	15 – 16
742	Relais de climatisation	7 à 14
769	Relais puissance motoventilateur	17 – 19
774	Relais motoventilateur	19 – 22
850	Thermocontact du motoventilateur	17
925	Voyant de ventilateur d'air	5

Nomenclature des câbleries :

A = Avant
AC = Avant climat
BC = Boîtier climat
CN = Câble négatif
CP = Câble positif
LG = Liaison groupe climatisation
T = Tableau de bord

MODIFICATIONS APPORTEES PAR LE MONTAGE DU CLIMATISEUR

MOTEUR : Jauge à huile modifiée – Guide "déplacé" côté gauche.
Carburateurs spécifiques – Entrebâilleur de papillon des gaz.

Repères nouveaux :

AX 10	AX 11	AX 14	AX GT
32 PBISA 16 412-1	32 PBISA 16 411-1	32 PBISA 17 481-1	32 – 34 Z2 409-1

REFROIDISSEMENT : Radiateur de refroidissement à performances augmentées *(identique à celui de l'AX SPORT).*
Motoventilateur 200 W *(identique à celui de l'AX DIESEL).*

BOITE DE VITESSES : Boîte de vitesses à cinq rapports étendue à toutes versions.
Repère médaille : 2 CA 04. (GT : 2 CA 09).

ELECTRICITE : Batterie type L2 - 300 A. (12V - 80 A).
Alternateur à puissance augmentée - classe 8.
PARIS-RHONE : Réf. A 14 N 123.
Courroie "polyvé" entraînant en commun le compresseur du climatiseur - Galet tendeur spécifique.
Protection thermique rapportée sur alternateur.

CARROSSERIE :

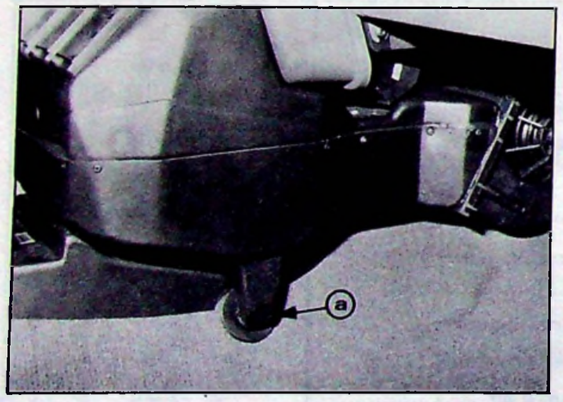

Poinçonnage sur plancher pour passage du tube d'évacuation d'eau sous évaporateur en (**a**).

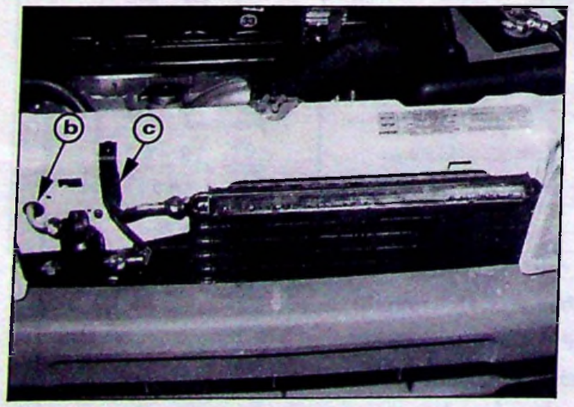

Découpes en façade pour passage des tubes "FREON" en (**b**) et (**c**).

Calandre avec découpe garantissant l'emplacement du réservoir déshydrateur.

RAPPEL : Toute intervention sur le circuit FREON entraîne les protections particulières suivantes de la part de l'opérateur :

Protection des yeux – Protection des mains

Se protéger au moyen de lunettes et de gants. Le non respect de ces consignes pourrait entraîner des risques graves de brûlures.

Vidange du circuit :

Effectuer la vidange du circuit réfrigérant dans un local aéré : en atelier, évacuer le fluide en se raccordant à une installation d'aspiration des gaz d'échappement. Ouvrir progressivement le circuit, ceci pour éviter les pertes d'huile du compresseur. Obturer les raccords afin d'éviter l'entrée de l'humidité.

Remplissage du circuit :

Cette intervention ne s'effectue qu'après avoir fait le vide très poussé du circuit.

Vide du circuit :

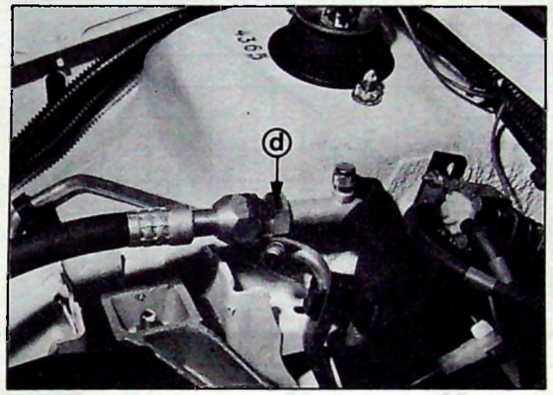

Utiliser un équipement spécial – (*Voir catalogue équipement*).

Raccorder la pompe à vide à la valve (**d**) (*Côté aspiration du circuit*).

Faire le vide pendant 45 minutes.

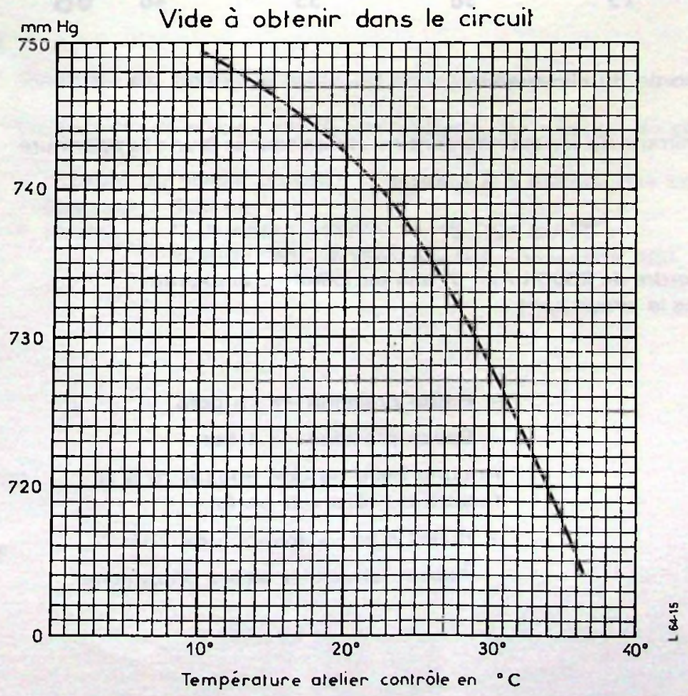

S'assurer du vide en fonction de la température ambiante en se référant à la courbe ci-contre.

Remplissage :

Raccorder la charge de FREON R12. Ouvrir la vanne de remplissage.
Remplir : 900 ± 50 grammes de FREON.

CONTROLE DE L'EFFICACITE DE LA CLIMATISATION

Le relevé de la température (θ) de l'air réfrigéré s'effectue en sortie du climatiseur.

Conditions du contrôle :

- Moteur tournant à 2500 tr/mn.
- Commande du climatiseur en position maxi.
- Débit d'air à grande vitesse.
- Vitres fermées.

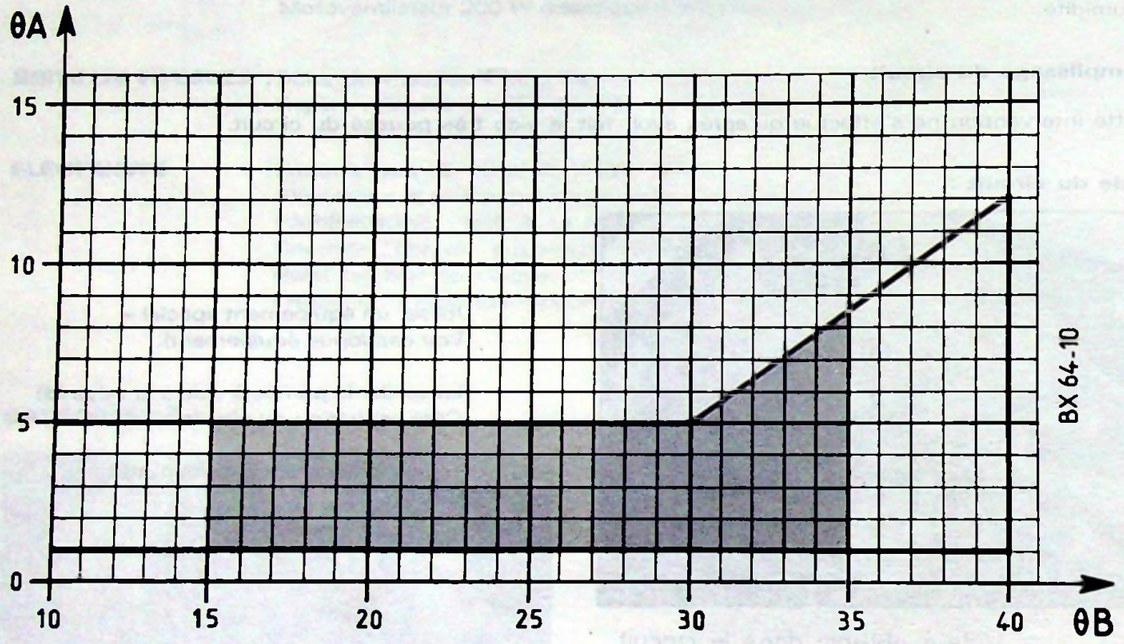

θA = Température d'air réfrigéré en sortie du climatiseur.
θB = Température d'air extérieur.

La mesure s'effectue après 3 minutes minimum de fonctionnement du climatiseur et à une température extérieure comprise entre 15 et 35° C.

Contrôle des pressions :

Pour une vitesse de rotation moteur de l'ordre de 2500 tr/mn et une température ambiante de 20 à 25°C, les pressions normales dans le circuit sont :

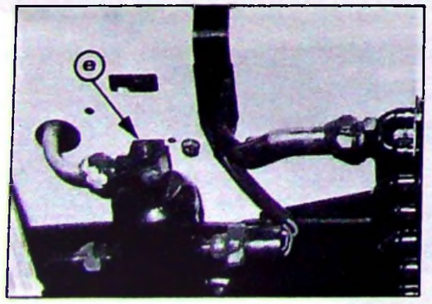

- Haute pression → 15 bars
- Basse pression → 1 bar.

Aucune bulle ne doit apparaître à la fenêtre du réservoir en (**e**).

- Bulles d'air → manque de FREON
- Aspect laiteux → excès d'humidité.

Contrôle du régime de ralenti :

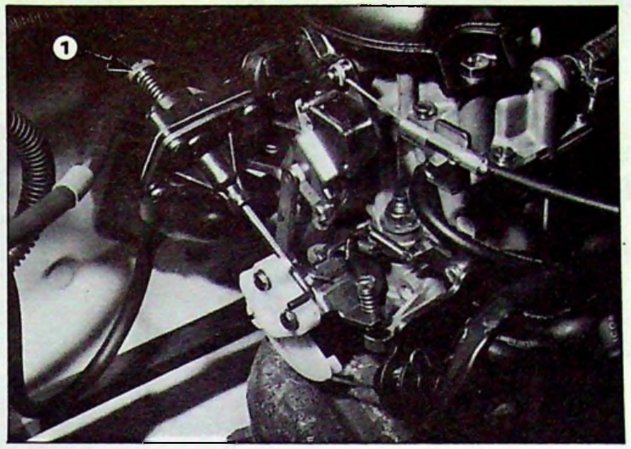

Mettre le climatiseur en marche.
Agir sur la vis (**1**) du correcteur.

AX Tous Types : 750 ± 50 tr/mn

Contrôle de la tension de la courroie d'entraînement :

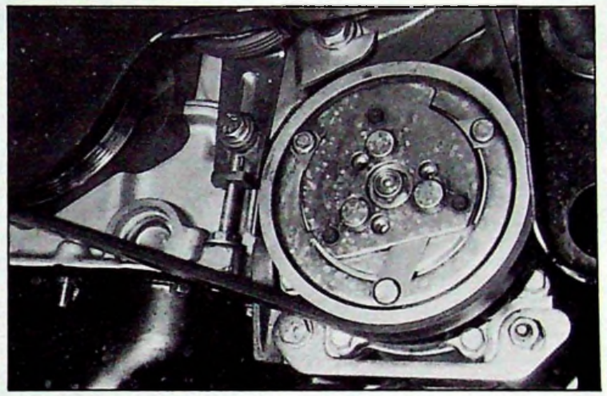

Régler sa tension à une valeur comprise entre 30 et 35 daN.

Contrôle du niveau d'huile du compresseur :

Le contrôle de niveau d'huile s'effectue après vidange du circuit FREON.

- Hauteur du niveau d'huile : ... entre 4 à 6 graduations sur jauge
- Quantité : 100 cm^3
- Qualité : "LUNARIA" - TOTAL ... "5 GS" SUNISO
  "CAPELLA" - TOTAL grade E - viscosité 500.

CITROËN *APrès Vente (A.P.V.)* *Technique Après-Vente (T.A.V.)*	**NOTE TECHNIQUE**	**AX** 13
APPLICATION : ***TOUS PAYS***	*CONCERNE :* ***AX TOUS TYPES*** ***Pulseur d'air***	**N° 2**
DIFFUSION : ***TOUS PAYS***		*Le 14 Décembre 1990*
CE DOCUMENT EST A CLASSER DANS : ***RECUEIL DE NOTES N° MAN 008920***		1135

Depuis **Septembre 1990**, les pulseurs d'air de chauffage et de climatisation des **véhicules AX** sont modifiés. Le diamètre du conduit d'entrée sur collecteur d'auvent de carrosserie est augmenté.

- **MODIFICATIONS**

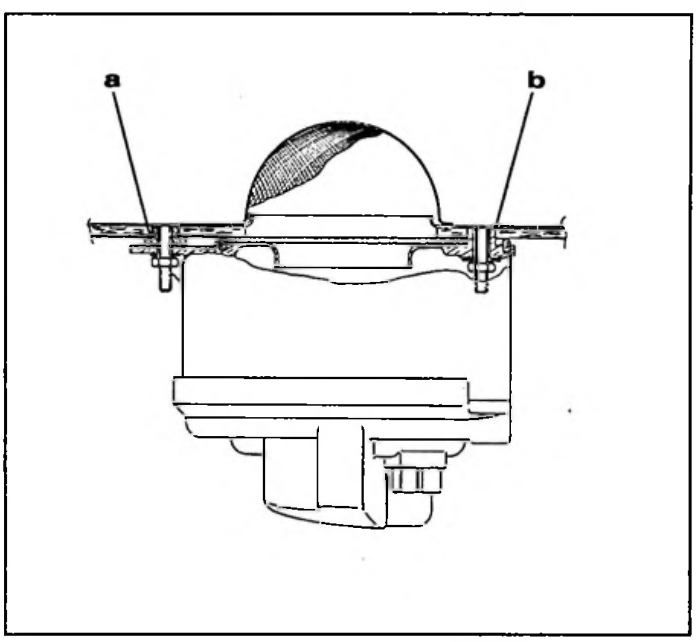

NOUVELLE DISPOSITION Z 64-10

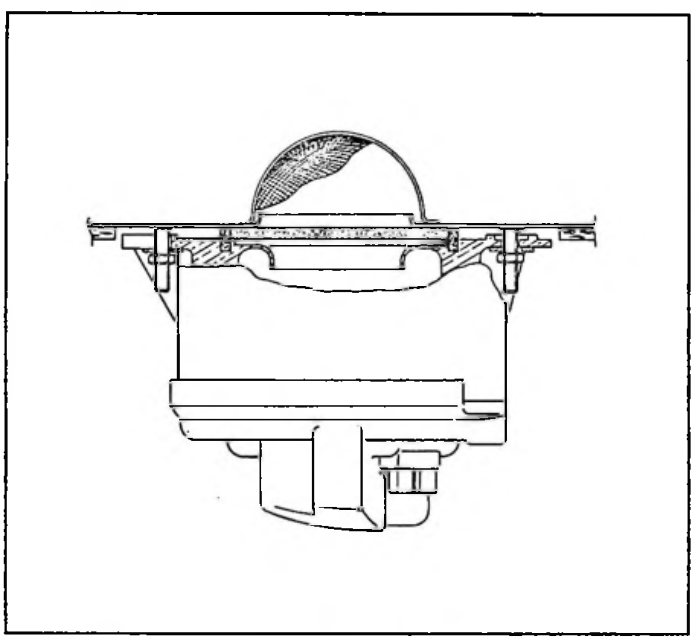

ANCIENNE DISPOSITION (*Rappel*) Z 64-10

- **Pulseur d'air :** Cheminée rapportée en **(b)** – Entretoise insérée en **(a)**. Nouveau joint d'étanchéité à profil mince.
- **Carrosserie - Collecteur d'auvent :** Ouverture augmentée – Vis de fixation rallongée : L = 30 mm (*au lieu de 20 mm*). Grille d'entrée adaptée à la nouvelle ouverture.
- **Insonorisant sur tablier et collecteur** – Surface augmentée prise en sandwich entre collecteur et pulseur.

• PIÈCES DE RECHANGE

DÉSIGNATION DES PIÈCES NOUVELLES	N° P.R.
Pulseur d'air (3 vitesses)	96 087 157
Entretoise	96 054 944
Insonorisant (D à G)	96 118 389
Insonorisant (D à G)	96 118 387

• RÉPARATION

▶ **Pulseur d'air :**
Le pulseur ancien 2 et 3 vitesses reste disponible.

▶ **Carrosserie :**
Les carrosseries modifiées comportant la nouvelle ouverture sur collecteur d'auvent acceptent le montage de l'ancien pulseur d'air.

▶ **Insonorisant :**
Les pièces nouvelles remplacent les anciennes. Pour les monter sur véhicules sortis antérieurement, il conviendra de les couper à la demande à hauteur du pulseur d'air.

CITROEN SERVICES A LA CLIENTÈLE TECHNIQUE APRÈS-VENTE	**INFO'RAPID**	**AX** (14)
Responsables des Ateliers *CE - SUCC - FILIALES*	*CONCERNE :* AX TOUS TYPES Equilibreurs de volet arrière	N° 1 Le 26 Novembre 1986.
CE DOCUMENT EST A CLASSER DANS :	RECUEIL DE NOTES N° MAN 008920	

Concerne les véhicules AX Tous Types, N° châssis :

AX 10 E et 10 RE	- 01 ZA 8001	à	002 ZA 2000
AX 11 RE et 11 TRE	- 01 ZB 8001	à	002 ZB 2000
AX 14 TRS et 14 TZS	- 01 ZC 8001	à	002 ZC 8000

INCIDENT : Equilibreurs de volet arrière montés à l'envers.

REMEDE : Monter les équilibreurs - tige en bas - volet ouvert (comme indiqué ci-dessous).

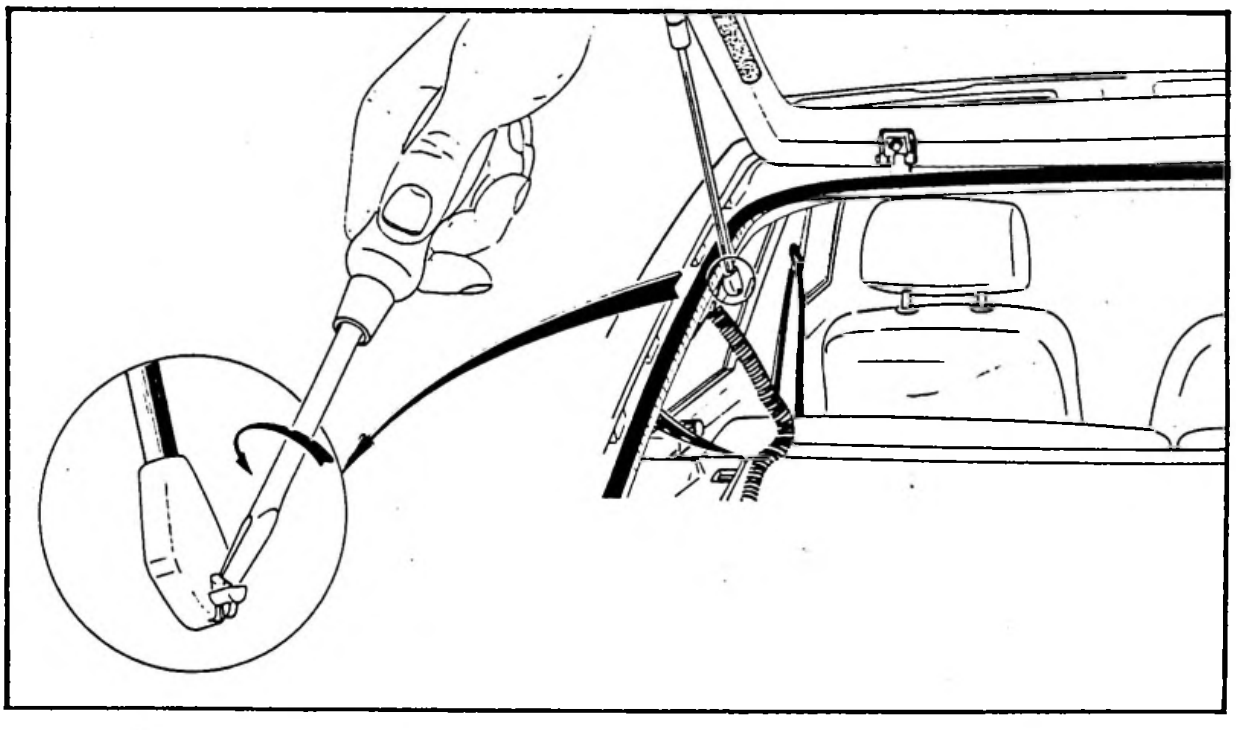

MODE OPERATOIRE :

A l'aide d'un tournevis, dégager la cale de verrouillage avant de désaccoupler l'équilibreur de sa rotule.

CITROEN — SERVICES A LA CLIENTELE DIVISION APRÈS - VENTE TECHNIQUE APRÈS - VENTE	**NOTE TECHNIQUE**	**AX** 14
APPLICATION : **TOUS PAYS**	CONCERNE : **ETANCHEITE CAISSE**	**N° 2**
DIFFUSION : **TOUS PAYS**		Le 30 Avril 1987
CE DOCUMENT EST A CLASSER DANS : **RECUEIL DE NOTES N° MAN 008920**		193

Nous avons recensé, dans cette Note Technique, les causes possibles de mauvaise étanchéité ainsi que les solutions à apporter.

Dans la majorité des cas, une ou deux interventions maximum seront nécessaires aussi avons-nous donné un temps de facturation pour chaque zone concernée.

Les schémas ci-dessous localisent (de 1 à 12) les zones d'entrée d'eau possibles sur la caisse :

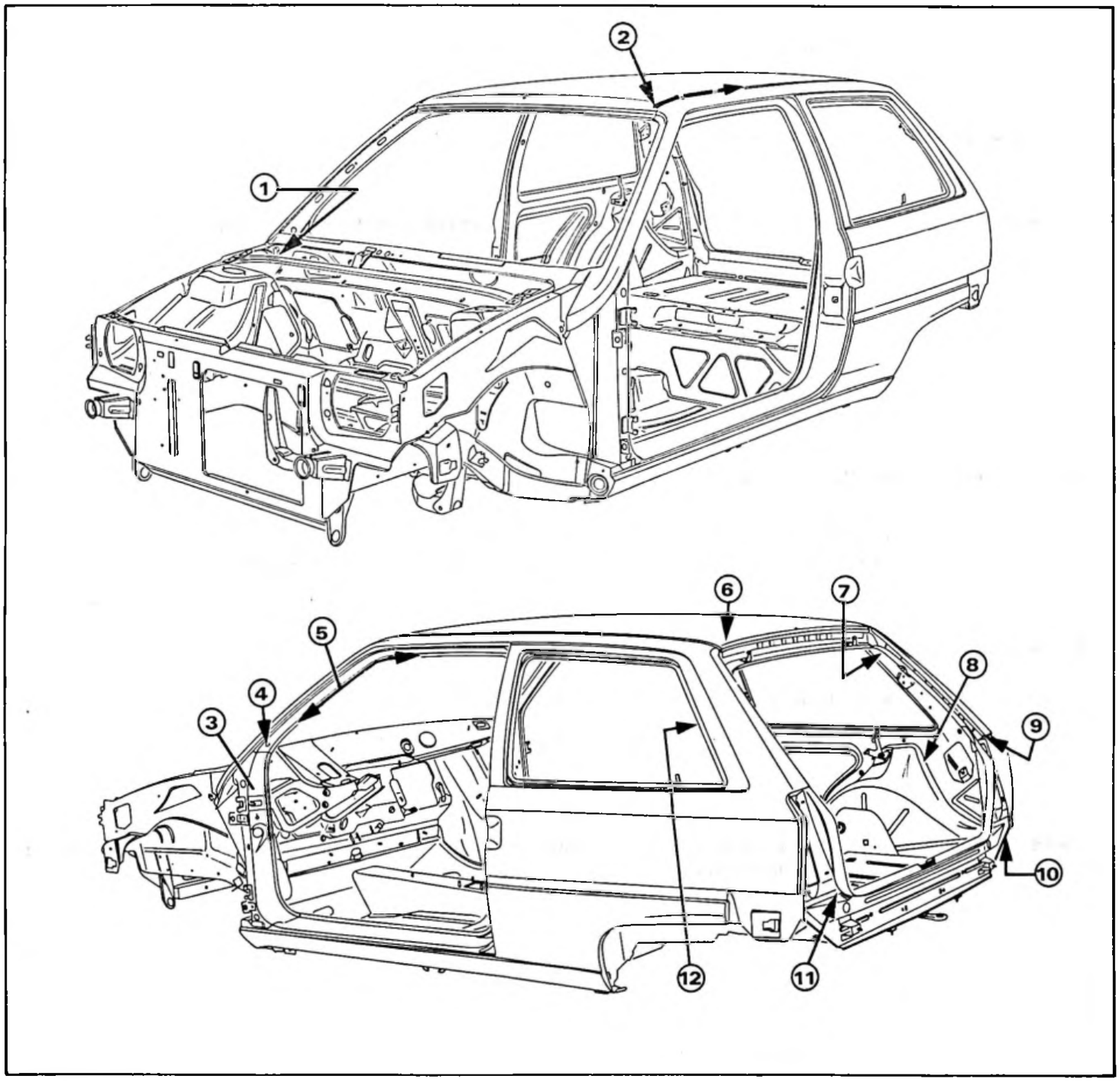

IMPORTANT :

Dans le cas ou les feutres d'insonorisation de plancher et le tapis de sol doivent subir une opération de séchage, celle-ci ne peut se faire efficacement (suivant importance de l'imprégnation) qu'éléments déposés ce qui nécessite le démontage :

- de la console,
- de l'applique de fixation du frein de parking,
- des deux sièges Avant.

Temps de facturation provisoire :

- Contrôle étanchéité : 1 h 00
- Opération complète de séchage : 1 h 50

PRODUIT OU MASTIC PRECONISE :

A – MASTIC CARROSSERIE POUR ETANCHEITE DES LIAISONS DE TOLE :

Utilisable avant peinture ou après peinture dans zones non visibles :

TEROSON 91	(couleur blanc)	Fournisseur :	Société TEROSON
8645	(couleur gris clair)	Fournisseur :	3 M FRANCE

REMARQUE : ces mastics peuvent être peints après séchage.

B – MASTIC SILICONE TRANSPARENT POUR ETANCHEITE APRES PEINTURE :

Faire des cordons fins et lisses.

Ne peut être peint.

	RHODORSEAL 5520	Fournisseur : Société FRAMET
ou	TEROSON 71	Fournisseur : Société TEROSON

C – MASTIC POUR ETANCHEITE ET CALAGE D'ELEMENTS DEMONTABLES :

(en cartouche de 320 cc) :

TEROSTAT II — Fournisseur : Société TEROSON

D – MOUSSE ADHESIVE (Découper à la demande) :

- En rouleaux : Réf. D.P.R : ZC 9 867 458
- En plaquettes : Réf. D.P.R. : 95 591 031

REMARQUE : Les produits cités ci-dessus seront prochainement commercialisés par le Département des Pièces de Rechange qui vous informera de leurs références et disponibilités.

ZONE CONCERNEE ①

DEFAUT CONSTATE :

Eau sur tablettes et tapis AV.

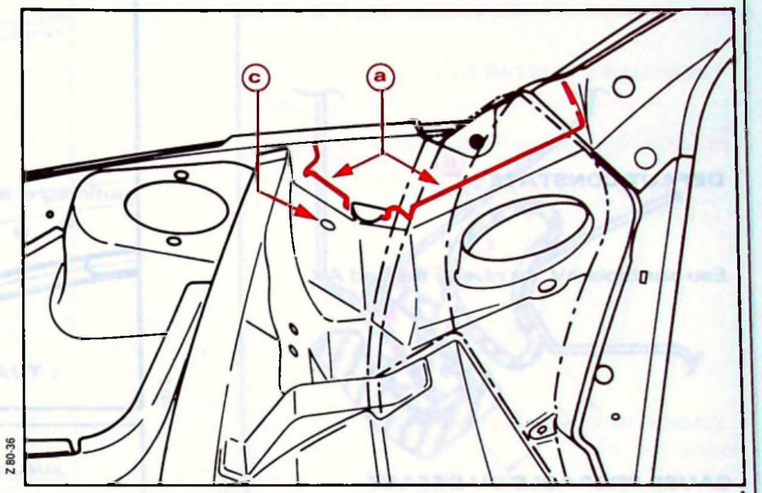

CAUSE PROBABLE DU DEFAUT :

- Application défectueuse du cordon de mastic à la jonction :

  Collecteur, doublure de passage de roue AV.

INTERVENTION :

- Déposer : l'essuie-glace et son mécanisme, la grille d'auvent, les tablettes sous planche de bord.
- Ecarter : les garnitures de passage de roue et de pied avant.
- Réaliser l'étanchéité de la jonction en (**a**) et (**b**) avec MASTIC **A** (voir Fig. I et II).
- Obturer le trou pilote (**c**) avec MASTIC **A** (voir Fig. I).
- Obturer tous les trous de la zone **(Z)** avec du ruban adhésif.

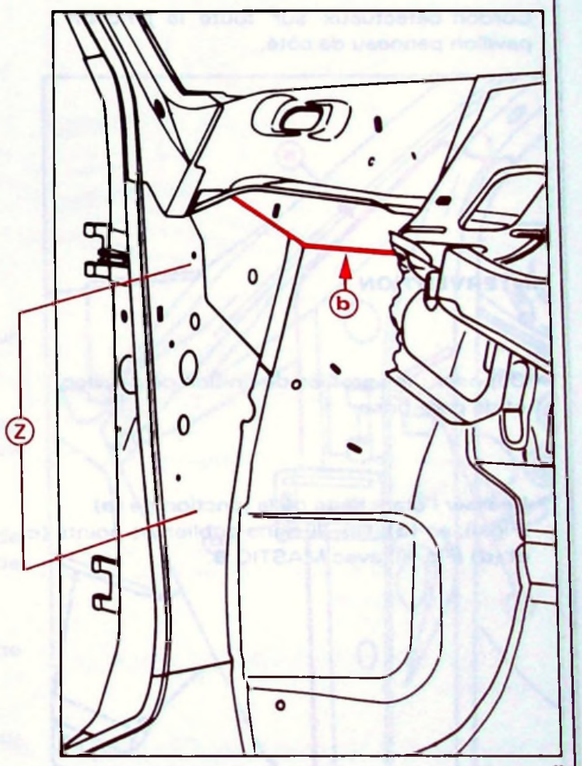

TEMPS DE FACTURATION PROVISOIRE : 1 h 70.

ZONES CONCERNEES ② ⑥

DEFAUT CONSTATE :

Eau sur tapis AV. au niveau du pied AV.

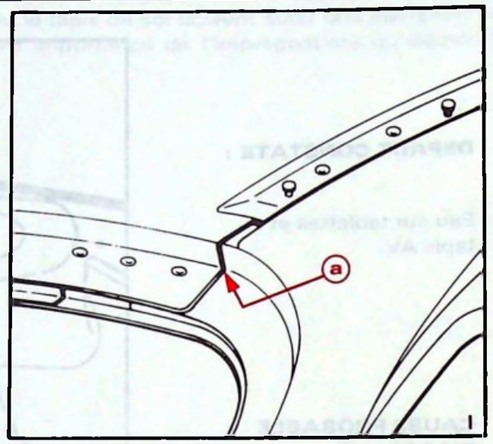

CAUSE PROBABLE DU DEFAUT :

Cordon défectueux sur toute la jonction pavillon panneau de côté.

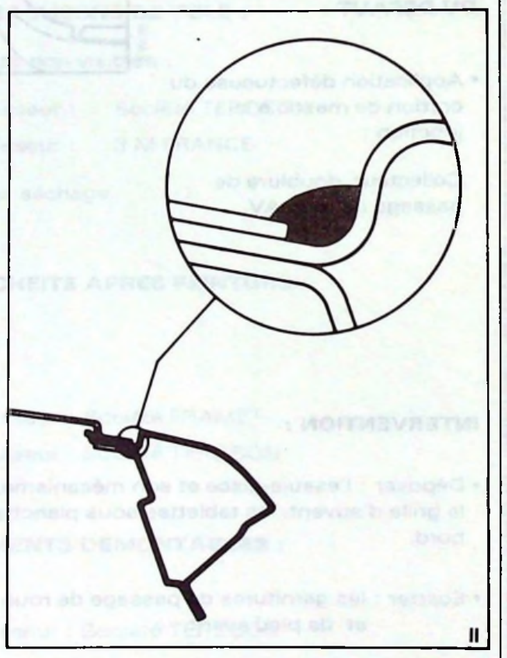

INTERVENTION :

- Déposer : les profilés de finition de pavillon, et de pare-brise.
- Réaliser l'étanchéité de la jonction de **(a)** (Fig. I), en **(b)** (Fig. III) sans oublier les points **(c)** et **(d)** (Fig. III) avec MASTIC **B**.

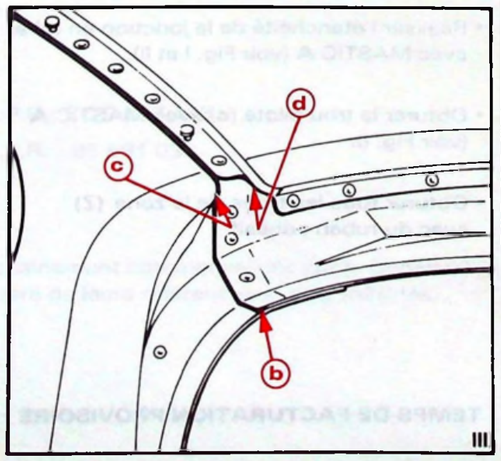

TEMPS DE FACTURATION PROVISOIRE : 1 h 20.

ZONES CONCERNEES ③ ④ ⑤

DEFAUT CONSTATE :

Eau sur tapis AV., provenant de la garniture latérale de longeron.

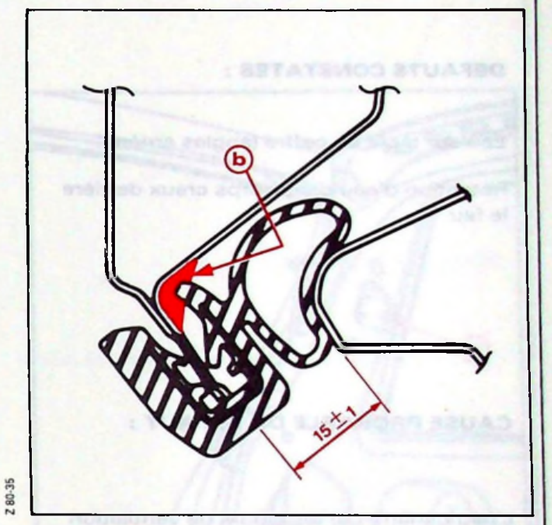

CAUSE PROBABLE DU DEFAUT :

Etanchéité joint de porte défectueux.

INTERVENTION :

- Déposer les joints de porte.
- Vérifier le jeu de feuillure (cote 15 ± 1 Fig. I).
- Régler la porte ou retoucher la feuillure pour l'obtention de cette cote.
- Réaliser l'étanchéité de la jonction en (**a**) avec MASTIC **B** (voir Fig. II) (pied AV., panneau de côté) au besoin déposer l'aile AV.
- Déposer dans le fond de feuillure un cordon de MASTIC **C** en (**b**) (voir Fig. I) et reposer le joint de porte.
- Positionner en (**c**) (voir Fig. II) une plaquette adhésive.
- Obturer en (**d**) (voir Fig. II) les Ø = 8 mm sur équerres support d'aile AV.

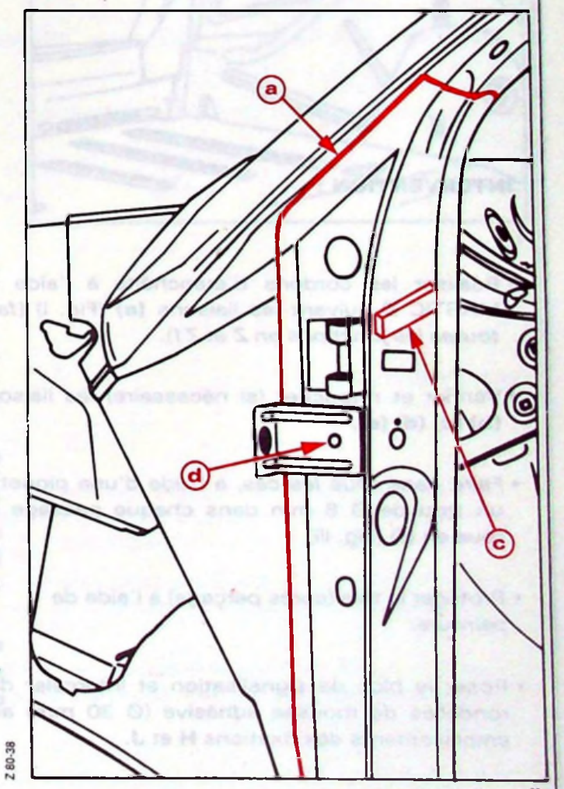

TEMPS DE FACTURATION PROVISOIRE : 1 h 90.

ZONES CONCERNEES ⑦ ⑧ ⑨ ⑩ ⑪

DEFAUTS CONSTATES :

Eau sur tapis de coffre (angles arrière).

Rétention d'eau dans corps creux derrière le feu.

CAUSE PROBABLE DU DEFAUT :

L'eau pénètre par les ajours de ventilation et s'infiltre à la jonction doublure pied anneau AR.

INTERVENTION :

- Réaliser les cordons d'étanchéité à l'aide du MASTIC **B** suivant les liaisons **(a)** (Fig. I) (*faire toutes les jonctions en Z et Z1*).
- Vérifier et retoucher (si nécessaire) les liaisons **(b) (c) (d) (e).**
- Faire *dans tous les cas*, à l'aide d'une piquette, un trou de Ø 8 mm dans chaque passage de roue en **(f)** (Fig. III).
- Protéger la tôle (après perçage) à l'aide de peinture.
- Poser le bloc de signalisation et intercaler des rondelles de mousse adhésive (Ø 30 mm) aux emplacements des fixations **H** et **J**.

TEMPS DE FACTURATION PROVISOIRE :
Avec zone **(12)** si nécessaire : 2 h 70

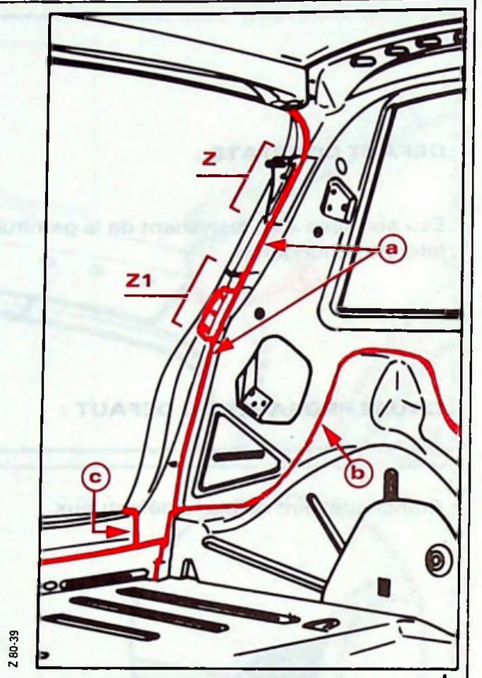

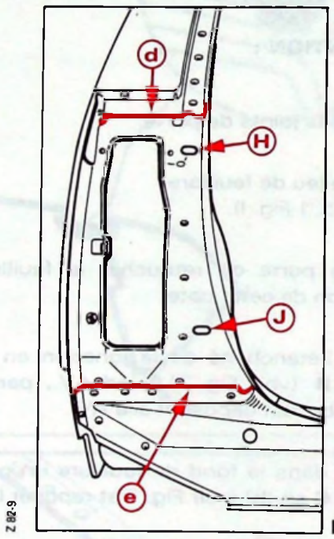

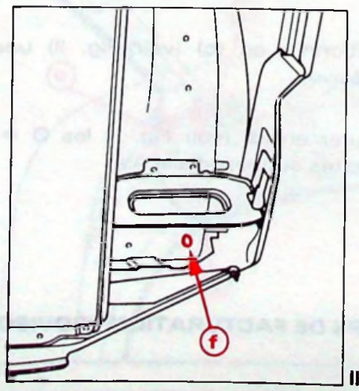

ZONE CONCERNEE ⑫

DEFAUT CONSTATE :

(Sur véhicule avec custode ouvrante).
Eau sur le tapis de coffre et sous les sièges AR.

CAUSE PROBABLE DU DEFAUT :

Placage défectueux de la glace de custode sur son joint d'étanchéité.

Etanchéité défectueuse entre joint d'étanchéité et panneau de custode.

INTERVENTION :

Déposer le mécanisme d'ouverture et fermeture de custode.

Lors de la repose, interposer entre la semelle du mécanisme et la doublure de custode en **(a)** (Fig. I) une ou plusieurs rondelles plates.

Si les fuites d'eau persistent, déposer le joint d'étanchéité, mastiquer le fond de feuillure et reposer le joint d'étanchéité (procédure identique au joint de porte AV.).

TEMPS DE FACTURATION PROVISOIRE : 0 h 80.

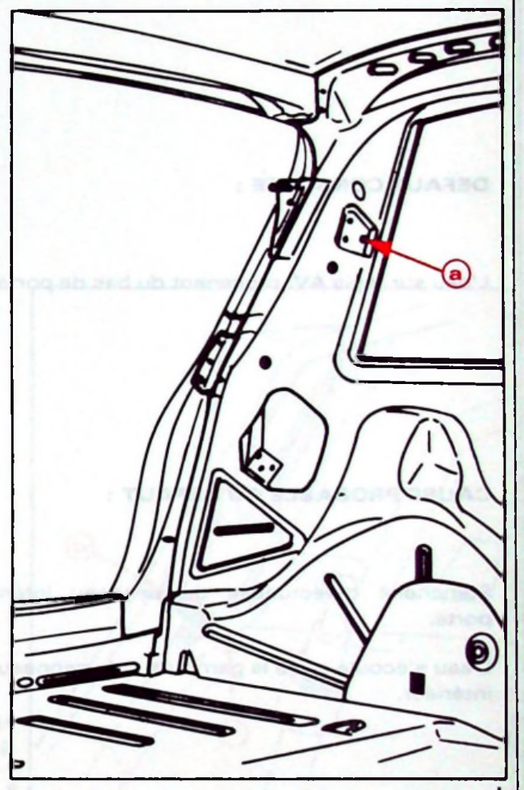

ELEMENT AMOVIBLE	PORTE AVANT

DEFAUT CONSTATE :

L'eau sur tapis AV. provenant du bas de porte.

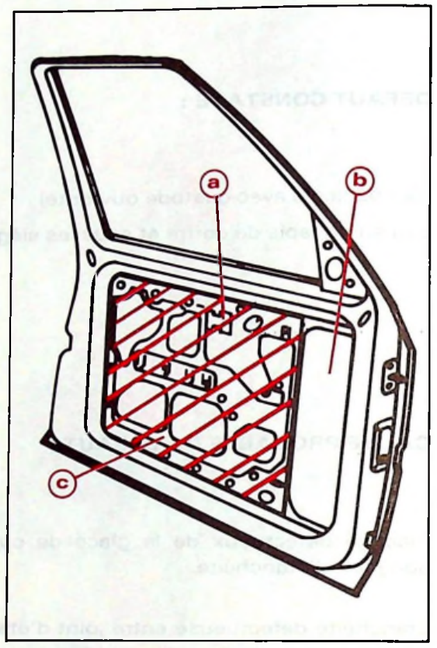

CAUSE PROBABLE DU DEFAUT :

Etanchéité défectueuse du panneau intérieur de porte.

L'eau s'écoule entre la garniture et le panneau intérieur.

INTERVENTION :

Vérifier la présence et la position des films adhésifs collés à l'intérieur de la doublure de porte au-dessus de la poignée **(a)** et du porte-bouteilles **(b).**

(Ces films servent de gouttière pour évacuer l'eau hors des zones possibles d'infiltration).

Poser une feuille de mousse adhésive sur tous les ajours et trous non obturés de la zone hachurée **(c)**.

TEMPS DE FACTURATION PROVISOIRE : 0 h 60.

ELEMENT AMOVIBLE	VOLET ARRIERE

DEFAUT CONSTATE :

Eau sur la traverse AR. et dans le coffre AR.

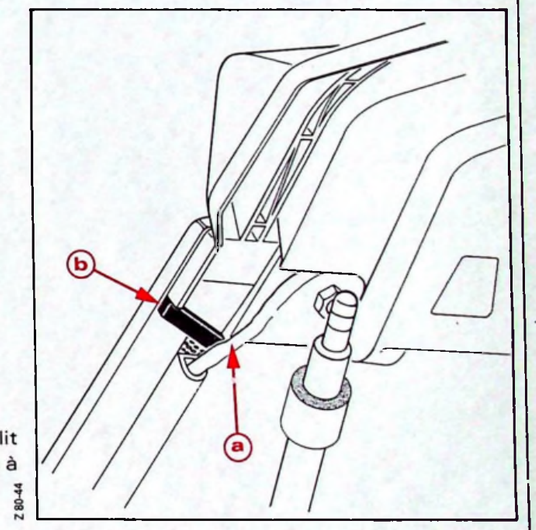

CAUSE PROBABLE DU DEFAUT :

L'eau pénètre entre la glace et le volet AR. **(a)**, remplit la cavité entre les deux zones de collage et s'écoule à l'intérieur du coffre.

INTERVENTION :

De chaque côté :

Positionner à la liaison glace volet AR. **(b)** une bande de mousse adhésive.

Contrôler le réglage du volet AR. (placage sur le caoutchouc d'étanchéité en partie supérieure).

TEMPS DE FACTURATION PROVISOIRE : 0 h 05.

CITROËN SERVICES A LA CLIENTELE DIVISION APRÈS - VENTE TECHNIQUE APRES - VENTE	**INFO'RAPID**	**AX** 14
Responsables des Ateliers *CE - SUCC - FILIALES*	*CONCERNE :* AX TOUS TYPES Verrou de volet arrière	N° 3 Le 17 Septembre 1987.
CE DOCUMENT EST A CLASSER DANS :	RECUEIL DE NOTES N° MAN 008920.	

CONSTATATION : - Impossibilité de remonter un barillet lors de son échange.

CAUSE : - L'embout est resté sur l'ancien barillet.

REMEDE :
- Après extraction du barillet (3) de son support (1), déposer le clip (⟶) de maintien et l'embout (2).
- Reposer le clip (⟶) sur l'embout (2) et clipper celui-ci sur le nouveau barillet (3).
- Remonter le tout dans le support (1).

(Pour le verrou manuel (4) l'opération est identique)

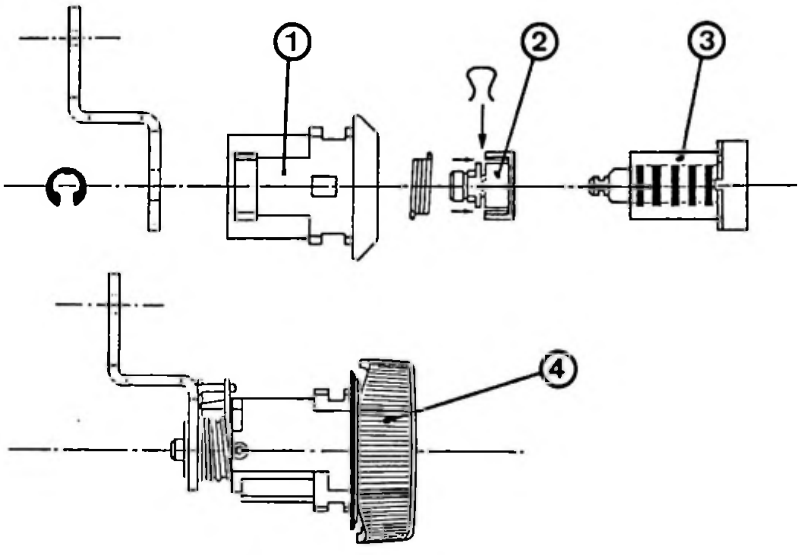

TEMPS DE FACTURATION : 0 H. 30

CITROËN — SERVICES A LA CLIENTELE, DIVISION APRÈS - VENTE, TECHNIQUE APRÈS - VENTE	**INFO'RAPID**	**AX** 14
Responsables des Ateliers *CE - SUCC - FILIALES*	*CONCERNE :* AX TOUS TYPES Etanchéité caisse	N°4 Le 18 Août 1987.
CE DOCUMENT EST A CLASSER DANS :	RECUEIL DE NOTES N° MAN 008920	

CONCERNE LES VEHICULES AX TOUS TYPES dont les Numéros d'organisation P.R.sont compris entre 3844 et 3851 inclus :

CONSTATATION : Entrée d'eau importante dans le feu arrière droit.

CAUSE : Poinçonnage sur passage de roue en (a) non obturé.

REMEDE : Placer un obturateur ∅ = 20 mm,
N° P.R. : 79 03 074 215, sur le poinçonnage.

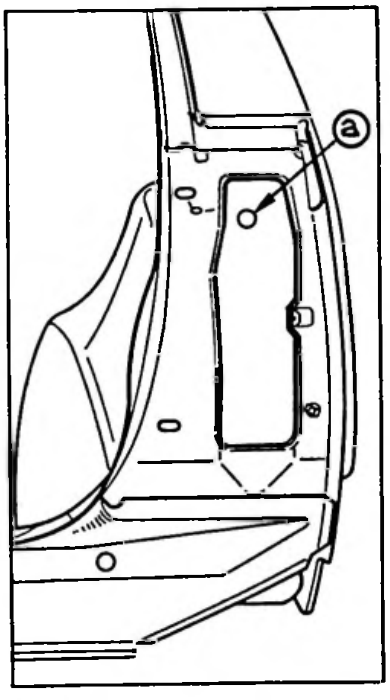

TEMPS D'INTERVENTION : 0 H. 20

CITROËN SERVICES A LA CLIENTELE DIVISION APRES - VENTE TECHNIQUE APRES - VENTE	**INFO'RAPID**	**AX** 14
Responsables des Ateliers *CE - SUCC - FILIALES*	*CONCERNE :* AX TOUS TYPES — Carrosserie	N° 5 — Le 18 Août 1987.
CE DOCUMENT EST A CLASSER DANS :	RECUEIL DE NOTES N° MAN 008920	

CONSTATATION : Légère déformation dans la partie centrale du capot moteur en (a). Disparait au deverrouillage de celui-ci.

CAUSE : Serrure mal réglée. (Trop basse)

REMEDE : Régler la serrure en (b) et modifier, si nécessaire, la contrainte en agissant sur les butées caoutchouc (1) et (2).

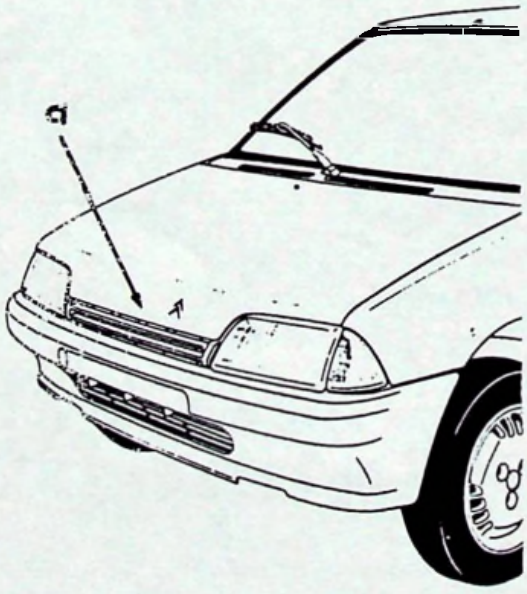

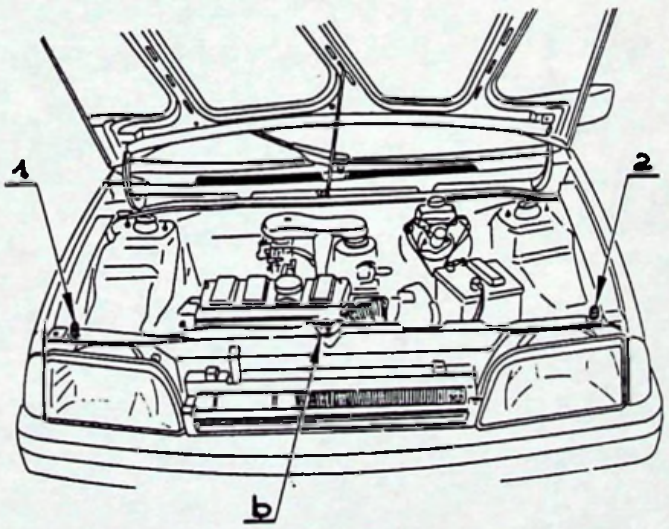

TEMPS DE FACTURATION : 0 H. 10

CITROËN SERVICES A LA CLIENTELE DIVISION APRÈS - VENTE TECHNIQUE APRÈS - VENTE	**INFO'RAPID**	**AX** 14
Responsables des Ateliers *CE - SUCC - FILIALES*	*CONCERNE :* AX TOUS TYPES Carrosserie	N° 6 Le 9 Novembre 1987
CE DOCUMENT EST A CLASSER DANS : Recueil de notes N° MAN 008920		

Cette note annule et remplace la note au même numéro du 18 Août 1987.

Depuis Septembre 1987, les enjoliveurs de pavillon sont fixés, à l'avant, au moyen d'une agrafe.

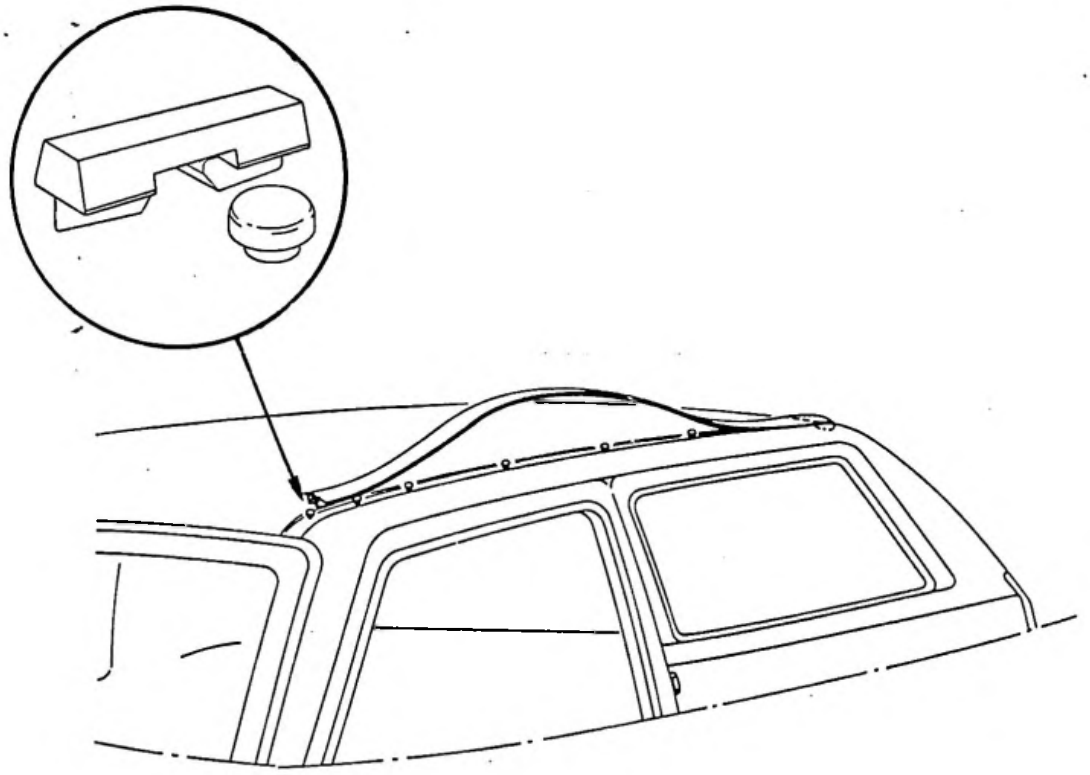

REPARATION :

Il est vivement conseillé de monter cette nouvelle agrafe sur les véhicules anciens, sans remplacer l'enjoliveur.
N° PR de l'agrafe : 96 033 182

MODE OPERATOIRE DE MONTAGE D'UN ENJOLIVEUR :

- Poser l'agrafe sur le pion soudé avant.
- Clipper le profilé en partie arrière en le coulissant.
- Clipper la partie avant sur l'agrafe.
- Clipper la partie centrale, en la tapotant.

TEMPS DE FACTURATION : 0h 20

CITROËN SERVICES A LA CLIENTELE DIVISION APRÈS - VENTE TECHNIQUE APRÈS - VENTE	**INFO'RAPID**	**AX** 14
Responsables des Ateliers **CE - SUCC - FILIALES**	CONCERNE : ***AX TOUS TYPES*** *Serrures de portes latérales*	**N° 7** *Le 24 Août 1987*
CE DOCUMENT EST A CLASSER DANS :	*RECUEIL DE NOTES N° MAN 008920*	

CONSTATATION : *Difficultés de verrouillage et de déverrouillage des portes latérales.*

INTERVENTION :

. *Déposer la serrure de porte concernée*

. *Modifier la forme de la lumière du levier de condamnation de la serrure en procédant comme suit :*

- *Placer le levier dans un étau en le positionnant comme indiqué.*
- *Introduire un axe de Ø 15 mm dans la lumière du levier et serrer lentement l'étau jusqu'au contact pourtour lumière/axe.*
- *Planer si nécessaire les faces du levier.*
- *Au papier abrasif fin, éliminer les arêtes et aspérités sur tout le pourtour intérieur de la lumière*

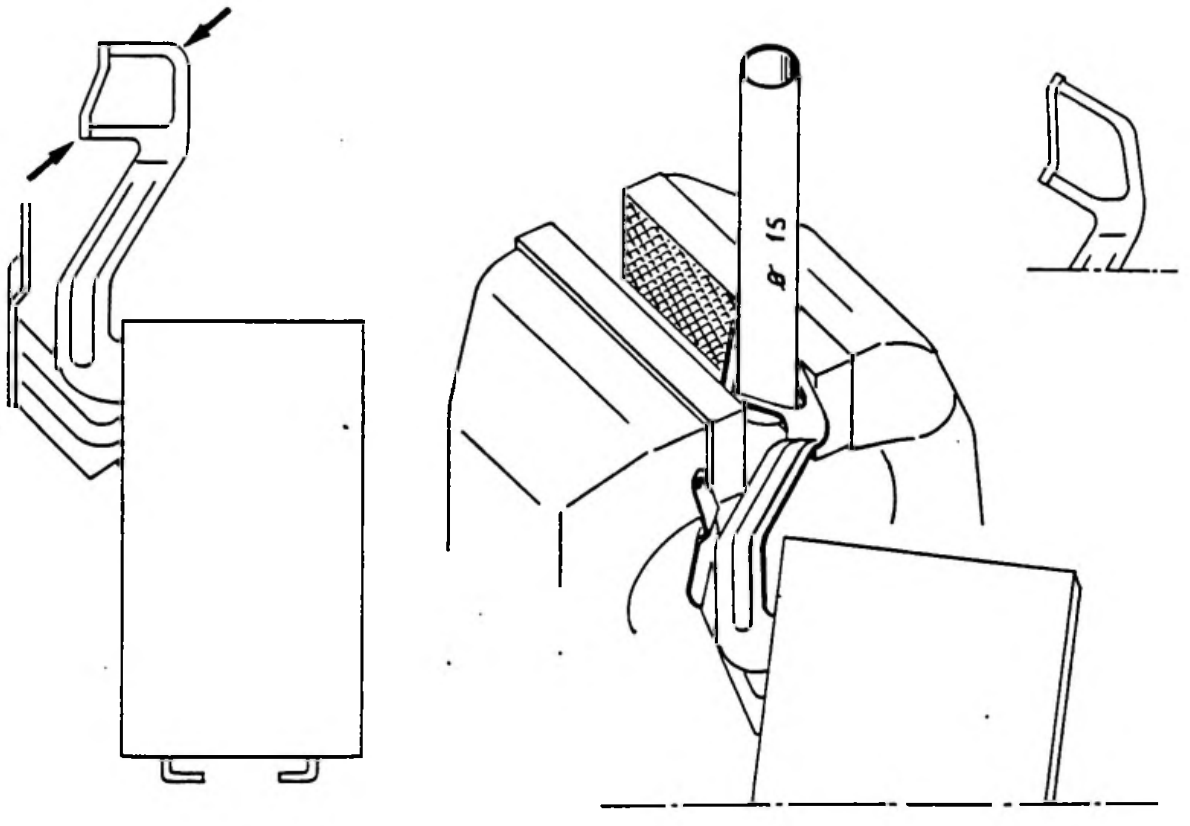

Temps de Facturation (pour une porte) : 1 heure.

CITROËN — SERVICES A LA CLIENTELE, DIVISION APRÈS - VENTE, TECHNIQUE APRÈS - VENTE	**NOTE TECHNIQUE**	**AX 14**
APPLICATION : **TOUS PAYS**	CONCERNE : **AX VERSION 3 PORTES** — **Serrures de portes latérales**	**N° 8**
DIFFUSION : **TOUS PAYS**		Le 29 Février 1988
CE DOCUMENT EST A CLASSER DANS : **RECUEIL DE NOTES N° MAN 008920**		401

Les véhicules AX *version 3 portes* T.T. sont modifiés comme suit :
Depuis **Septembre 1987, numéro d'organisation P.R. : 4316,** nouvelles serrures de portes latérales : verrouillage – déverrouillage par nouveau levier de condamnation **(1).**

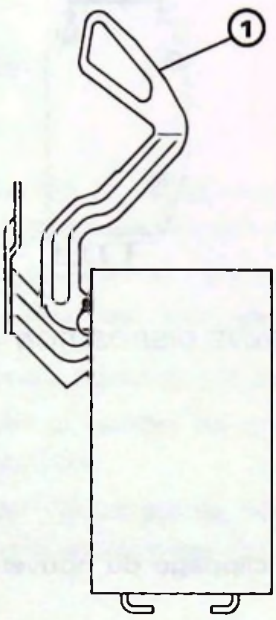

NOUVELLE DISPOSITION

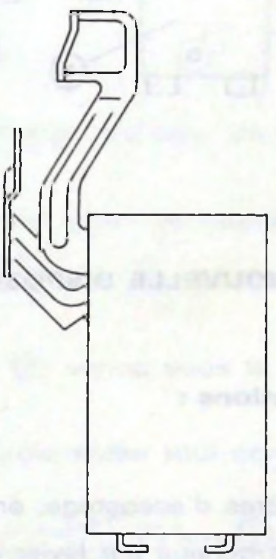

ANCIENNE DISPOSITION (Rappel)

Modification :

Barillet : doigt de commande (➡) adapté au nouveau levier de condamnation.

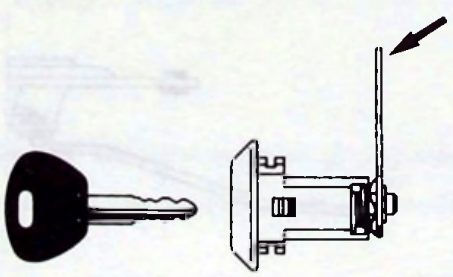

NOUVELLE DISPOSITION

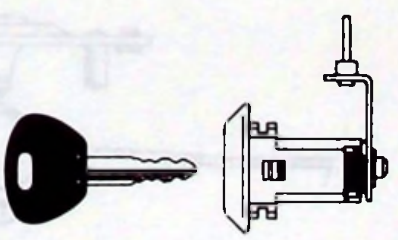

ANCIENNE DISPOSITION (Rappel)

REMARQUE : Les difficultés de verrouillage, ou déverrouillage, des portes latérales équipées des serrures ancienne disposition ont fait l'objet de la Note INFO'RAPID AX (14) N° 7 du 30 Septembre 1987.

Depuis **Novembre 1987, numéro d'organisation P.R. : 4022,** serrures avec verrouillage à commande électrique :

Nouvel actionneur **(1)** — Câbleries électriques inchangées.

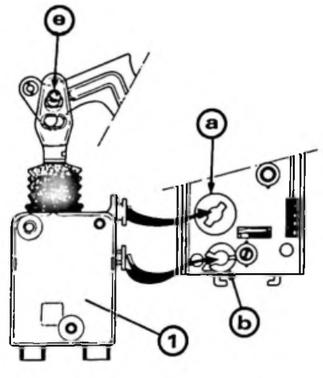

NOUVELLE DISPOSITION

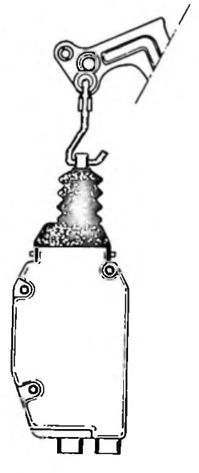

ANCIENNE DISPOSITION (Rappel)

Modifications :

Serrures :

Boutonnières d'accostage, en **(a)** et **(b)** rapportées sur platine pour clippage du nouvel actionneur.

Plot d'accrochage sur levier de condamnation en **(e).**

Tringles de commande d'ouverture intérieure :

Nouvelle géométrie, en **(f)** — longueur inchangée.

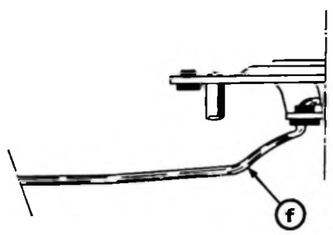

NOUVELLE DISPOSITION

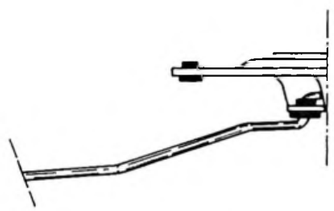

ANCIENNE DISPOSITION (Rappel)

PIECES DE RECHANGE

PIECES NOUVELLES	N° P.R.
Serrure de porte gauche	96 038 804
Serrure de porte droite	96 038 805
Barillet de porte gauche	96 010 146
Barillet de porte droite	96 010 204
Tringle de commande d'ouverture de porte gauche	96 038 857
Tringle de commande d'ouverture de porte droite	96 038 858
Actionneur électrique	92 560 507

REPARATION

1°) Serrure :

A épuisement des stocks, le Département des Pièces de Rechange fournira les nouvelles serrures en remplacement des anciennes.

Elles se montent sur toutes versions 3 portes existantes. Toutefois, pour les monter sur les anciens véhicules, il convient d'effectuer les modifications suivantes :

a) Véhicules sortis avant Septembre 1987 :

Equiper le barillet de porte d'un nouveau doigt de commande **(1)** vendu sous la référence 95 643 731.

"Griffer" la tringle de commande d'ouverture intérieure, en **(a),** pour éviter tout contact avec le plot d'accrochage sur le levier, en **(b).**

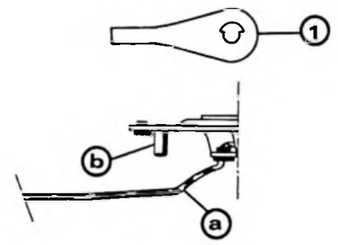

b) Véhicules sortis depuis Septembre 1987 :

"Griffer" la tringle de commande d'ouverture intérieure, comme indiqué ci-dessus.

2°) Tringles de commande d'ouverture intérieure :

Les nouvelles tringles remplacent les anciennes.

3°) Actionneurs électriques — Barillets de porte vendus au détail :

Les anciennes pièces restent disponibles.

4°) Jeu de barillets + antivol :

Le Département des Pièces de Rechange propose, sous la référence 96 014 854, un ensemble complet barillets nouveaux avec antivol de direction pour **version 3 portes.**

Son montage sur véhicules anciens est possible, à condition d'effectuer les modifications suivantes :

a) *Véhicules sortis avant Septembre 1987* :

Adapter les barillets de portes latérales aux anciennes serrures, en les équipant d'un ancien doigt de commande **(1)**, à prélever sur les barillets déposés.

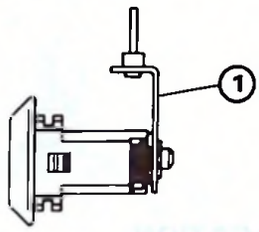

b) *Véhicules sortis avant Juillet 1987* :

Outre l'opération décrite ci-dessus (en *a)*) :
Monter le bouton rotatif de volet arrière **(2)** avec un nouveau verrou **(3)** vendu sous la référence 96 014 245.

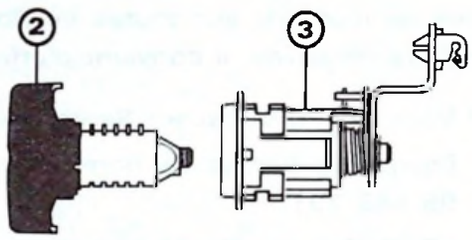

TEMPS DE FACTURATION :

- Echange serrure (1 côté) : SANS CHANGEMENT
- Echange actionneur électrique : SANS CHANGEMENT
- Echange jeu de barillets + antivol : SANS CHANGEMENT

CITROËN SERVICES A LA CLIENTELE DIVISION APRÈS - VENTE TECHNIQUE APRÈS - VENTE	**INFO'RAPID**	**AX** 14
Responsables des Ateliers *CE - SUCC - FILIALES*	*CONCERNE :* AX 5 PORTES Poignées de portes latérales	N° 9 Le 7 Mars 1988.
CE DOCUMENT EST A CLASSER DANS	RECUEIL DE NOTES N° MAN 008920	

CONSTATATION : Difficulté d'ouverture des portes latérales malgré une mise en jeu correcte de ces dernières.

REMEDE : Echanger la poignée incriminée par une poignée modifiée, disponible au Département des Pièces de Rechange sous la référence suivante :

- Poignée porte AV. G. - N° 95 634 450
- Poignée porte AV. D. - N° 95 634 441
- Poignée porte AR. G. - N° 95 634 452
- Poignée porte AR. D. - N° 95 634 451

Nouveau levier, repère blanc (au lieu de noir)

Dureté du ressort modifiée

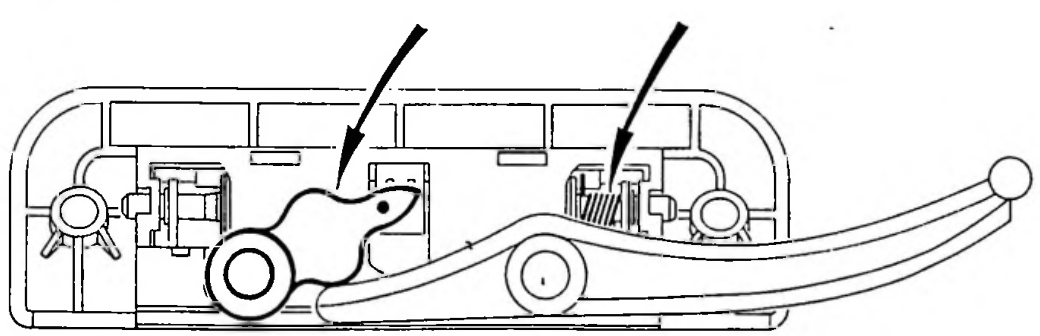

TEMPS DE FACTURATION (pour une porte) : 0,70 H.

CITROËN — SERVICES A LA CLIENTELE, DIVISION APRÈS - VENTE, TECHNIQUE APRÈS - VENTE	**NOTE TECHNIQUE**	**AX 14**
APPLICATION : **TOUS PAYS**	CONCERNE : **AX TOUS TYPES** — **Serrure de volet arrière**	**N° 10**
DIFFUSION : **TOUS PAYS**		Le 31 Mars 1988
CE DOCUMENT EST A CLASSER DANS : **RECUEIL DE NOTES N° MAN 008920**		432

Depuis **Février 1988, (N° d'organisation P.R. 4106)** les serrures de volet arrière sont modifiées : le pêne **(1)** est déplacé.

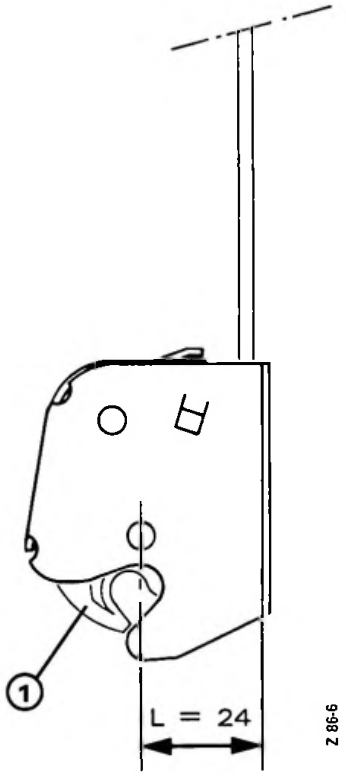

NOUVELLE DISPOSITION

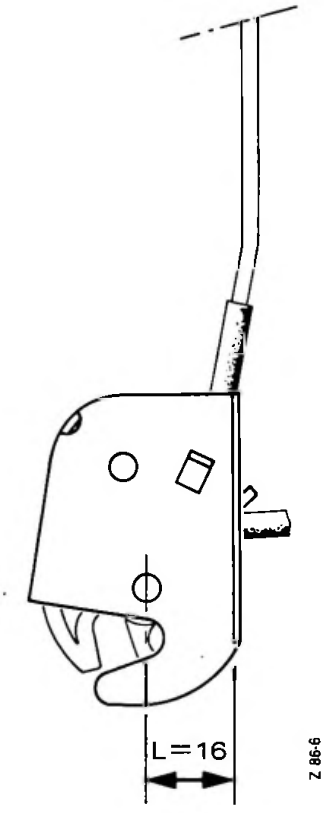

ANCIENNE DISPOSITION
(*Rappel*)

AUTRES MODIFICATIONS

Tringles de commande : Nouvelle géométrie – tige droite en partie basse.

Habillages de volet : Découpe et logement de serrure augmentés.

T.S.V.P.

PIECES DE RECHANGE

DESIGNATION DES PIECES NOUVELLES	N° P.R.
Serrure	96 041 977
Tringle de commande	96 041 975
Tringle de commande (verrouillage centralisé)	96 041 976
Petit habillage de volet	96 041 902
Grand habillage de volet	96 041 903

REPARATION

Habillage de volet :

A épuisement des stocks, le Département des Pièces de Rechange fournira les nouveaux habillages de volet en remplacement des anciens.
Ils se montent sur tous les véhicules anciens et nouveaux.

Serrure :

La **nouvelle serrure** remplace l'ancienne. Elle se monte sur tous véhicules anciens à condition de l'équiper de sa **nouvelle tringle** de commande. Remonter l'habillage du volet ancien après l'avoir découpé à la demande à l'aide d'un outil tranchant.

TEMPS DE FACTURATION : SANS CHANGEMENT

CITROËN SERVICES A LA CLIENTELE DIVISION APRÈS - VENTE TECHNIQUE APRÈS - VENTE	**NOTE TECHNIQUE**	**AX 14**
APPLICATION : **TOUS PAYS**	CONCERNE : **AX TOUS TYPES** **Etanchéité de la caisse**	**N° 11**
DIFFUSION : **TOUS PAYS**		Le 31 Mars 1988
CE DOCUMENT EST A CLASSER DANS : **RECUEIL DE NOTES N° MAN 008920**		453

Complément à la Note Technique AX (14) N° 2 du 30 Avril 1987, portant à la connaissance de la réparation les causes possibles de défauts d'étanchéité et les remèdes à apporter.

A - CONSTATATION :

Eau sur tapis avant.

CAUSES PROBABLES :

1°) L'eau chemine entre la pince et le tube du joint d'étanchéité d'entrée de porte et ne peut s'écouler vers l'extérieur.

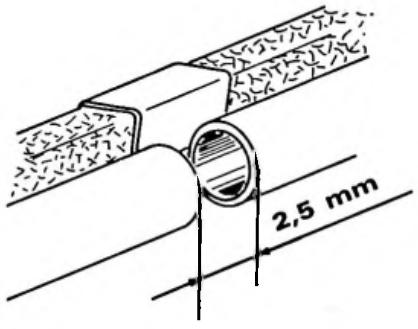

Z 80-53

INTERVENTION :

- Déposer le joint.
- Le couper à hauteur de sa soudure, comme indiqué ci-contre.
- Déposer l'insert caoutchouc intérieur.
- Egaliser les jonctions des tôles de feuillure en **(a)**, en les recouvrant d'un ruban adhésif.
- Chausser le joint à fond de feuillure.
- Couper à hauteur du porte-bouteilles (*AX 3 portes*).
- Couper à hauteur des haut-parleurs (*AX 5 portes*).

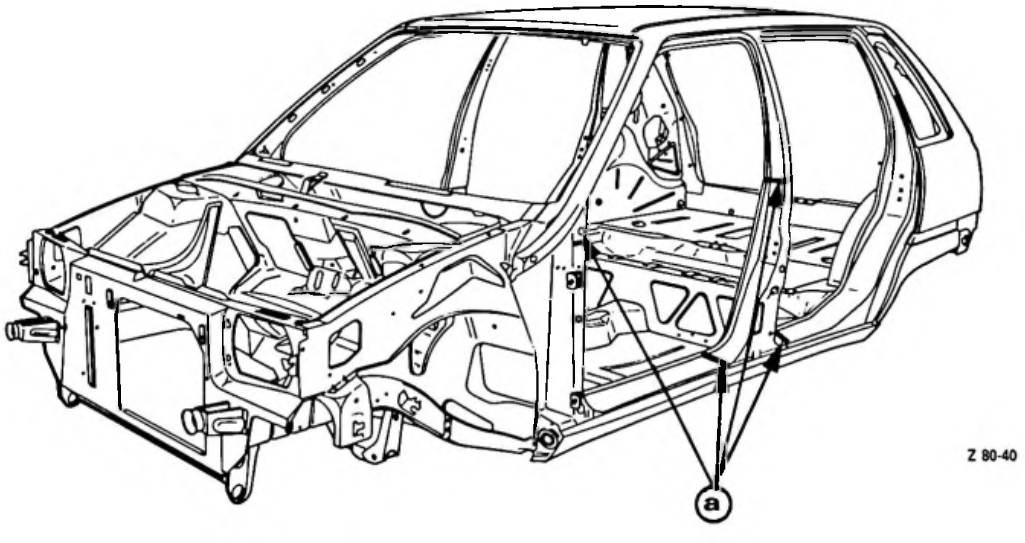

Z 80-40

TEMPS DE FACTURATION : 1 côté = 0,70 H.

2°) Défaut d'étanchéité du pied avant (l'eau s'écoule aux points de fixation des tablettes).

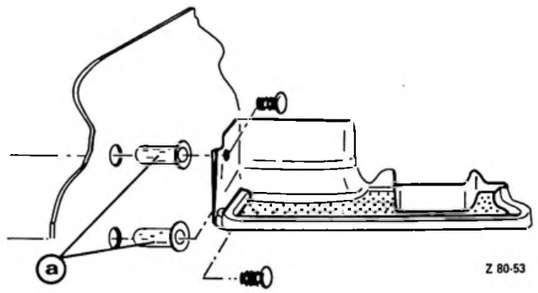

INTERVENTION :

- Déposer les tablettes.
- Ecarter les garnitures.
- Garnir les trous de fixation des tablettes de protecteurs **(a)**
  N° PR : 79 03 081 020.
- Déposer le ruban adhésif recouvrant les trous environnants en **(b)** et les garnir d'obturateurs.
  - Ø = 20 mm – N° PR : 79 03 074 215
  - Ø = 30 mm – N° PR : 79 03 074 033
- Garnir le trou Ø = 16 mm d'un passe-fil N° PR : 21 062 009, après l'avoir coupé.
- Veiller à la présence des rondelles caoutchouc **(1)** aux points de fixation du tableau de bord, prises en "sandwich" entre tôle et tableau de bord, N° PR : 75 523 898.
- Chausser le contacteur d'éclairage sur pied d'un protecteur caoutchouc **(2)**, N° PR : 96 008 275.

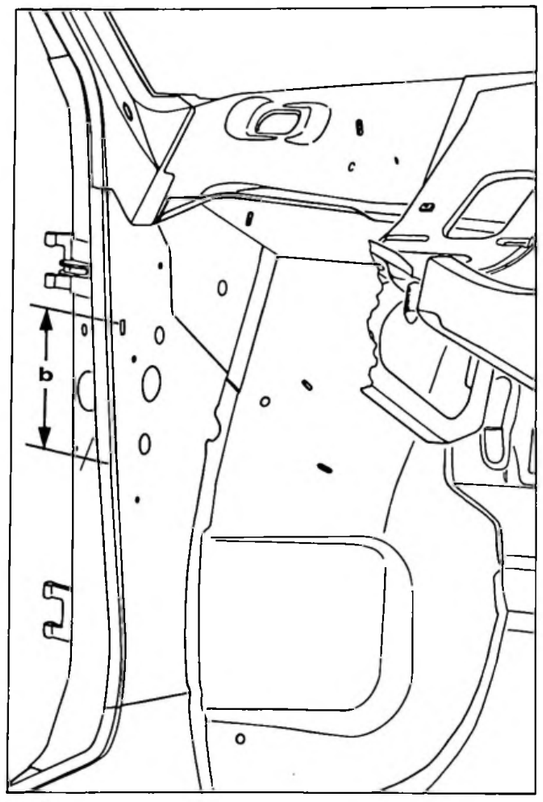

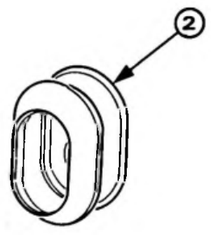

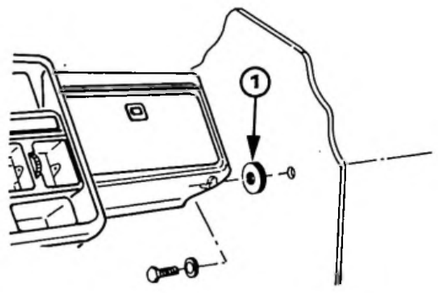

TEMPS DE FACTURATION : 2 côtés = 0,50 H.

3°) Présence d'humidité sur tapis, à hauteur du passage de roue avant gauche, par défaut d'étanchéité de l'agrafe de maintien de la câblerie sur passage de roue.

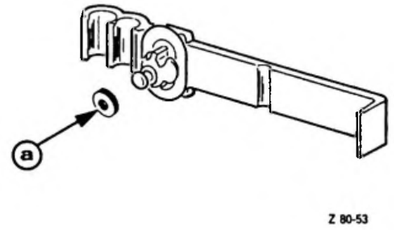

INTERVENTION :

Ecarter la garniture.

Déposer l'agrafe.

Nettoyer.

Etancher, au moyen d'une rondelle caoutchouc **(a)**,

N° PR : 75 523 898, avant remontage.

TEMPS DE FACTURATION : 0,20 H.

4°) Etanchéité de pare-brise défectueuse (l'eau s'écoule sous les cales d'appui du pare-brise, en **a**).

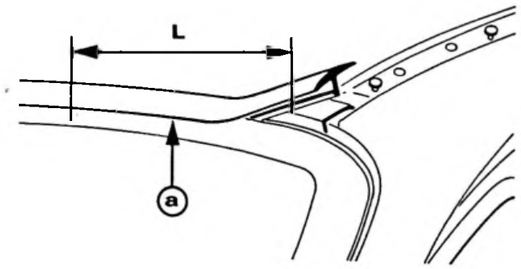

INTERVENTION :

- Déposer le jonc d'enjolivement.
- Souffler à l'air comprimé.
- Déposer un cordon de mastic à fond de feuillure entre baie et vitre, sur une longueur L = 300 mm, comme indiqué ci-contre.
- Poser le jonc d'enjolivement.

TEMPS DE FACTURATION : 0,60 H.

B – CONSTATATION :

Présence d'humidité sur panneau d'habillage de porte latérale.

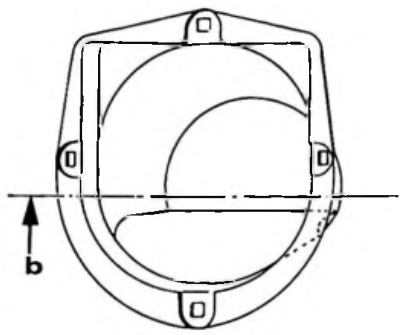

Z 80-53

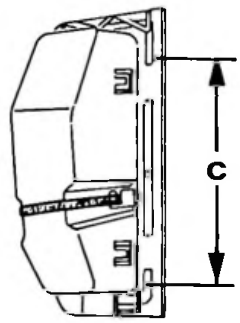

Z 80-53

INTERVENTION :

- Dégrafer le panneau d'habillage.
- Déposer les films adhésifs existants.
- Recouvrir en totalité les ajours du panneau de porte d'une feuille adhésive N° PR : ZC 9 867 459 U.
- Garnir les trous d'agrafage du panneau de porte de protecteurs **(1)** N° PR : 79 03 081 020.

– AX 3 portes :

Recouvrir le porte-bouteille d'une feuille adhésive N° PR : ZC 9 867 459 U en **(C)**.

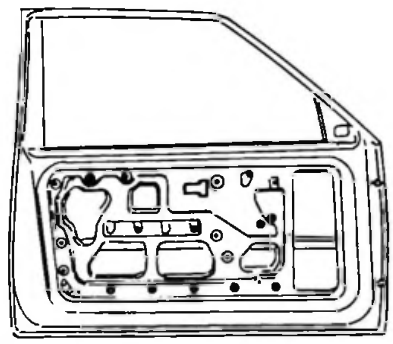
Z 80-53

– AX 5 portes :

Couper, suivant croquis ci-contre, le protecteur de haut-parleur en **(b)**. Le fixer en trois points à l'aide d'écrous nouveaux N° PR : 95 576 300.

Garnir le panneau d'habillage de clips 1/4 de tour nouveaux **(2)**. N° PR : 79 03 077 112.

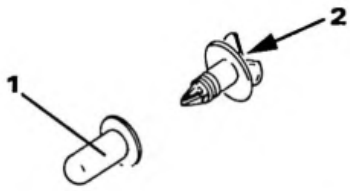

Z 80-53

TEMPS DE FACTURATION : 1 porte = 0,60 H.

C – CONSTATATION :

Passage d'eau sous pince de snappon ou scellement des vitres latérales.

INTERVENTION :

- Déposer le snappon ou le scellement.
- Planer la feuillure.
- La recouvrir en totalité d'un ruban adhésif **(1)**.
- Chausser le snappon ou le scellement.

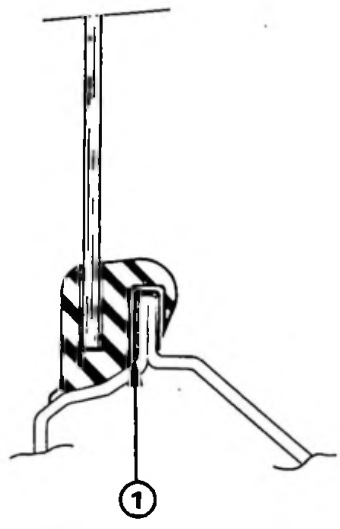

Z 80-53

TEMPS DE FACTURATION : AX 3 portes = 0,90 H,
AX 5 portes = 0,70 H.

CITROËN *DIVISION APRÈS - VENTE* *SERVICE TECHNIQUE*	**NOTE TECHNIQUE**	**AX 14**
APPLICATION : ***TOUS PAYS***	*CONCERNE :* ***AX TOUS TYPES*** ***Carrosserie***	***N° 12***
DIFFUSION : ***TOUS PAYS***		*Le 20 septembre 1988*
CE DOCUMENT EST A CLASSER DANS: ***RECUEIL DE NOTES N° MAN 008920***		483

Depuis le **N° d'Organisation P.R. 3715**, les véhicules AX TOUS TYPES sont modifiés :

Le volume des passages de roue est modifié, ce qui augmente la garantie entre pédalier et passage de roue.

– Passages de roue avant droit et gauche modifiés.

– Nouvel emboutissage en **(a)**.

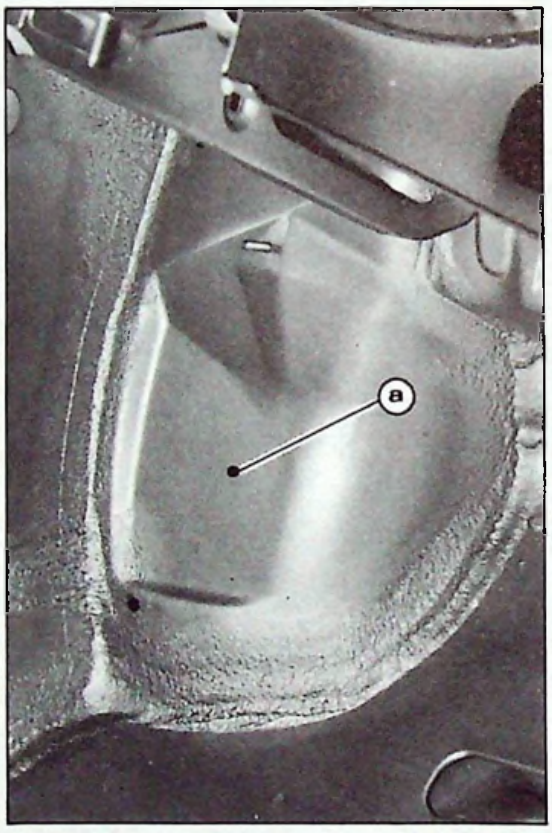

NOUVELLE DISPOSITION

ANCIENNE DISPOSITION (*Rappel*)

Tapis insonorisants de tablier :

Thermoformage adapté au nouvel emboutissage des passages de roues.
Nouvelle talonnette sur tapis.

PIECES DE RECHANGE

DESIGNATION DES PIECES NOUVELLES	N° P.R.	
	D à G	D à D
Tapis beige (E-RE)	96 039 438 CH	96 039 402 CH
Tapis gris (E-RE)	96 039 438 TR	96 039 402 TR
Tapis beige (Entreprise)	96 039 439 CH	96 039 405 CH
Tapis gris (Entreprise)	96 039 439 TR	96 039 405 TR
Tapis beige (TRE-TRS-TZS	96 039 400 CH	96 039 401 CH
Tapis gris (TRE-TRS-TZS	96 039 400 TR	96 039 401 TR
Tapis noir talonnette rouge (AX SPORT)	96 039 406 XH	—
Tapis noir talonnette noire (AX SPORT)	96 039 407 XX	—
Tapis noir bande rouge (AX GT)	96 039 403 XH	96 039 404 XH
Insonorisant de tablier	96 039 479	96 040 309

REPARATION

Carrosserie :

A épuisement des stocks, le Département des Pièces de Rechange fournira la caisse modifiée ainsi que ses éléments, en remplacement des anciennes pièces.

En réparation, l'espace laissé entre passages de roue nouveaux et tapis anciens sera comblé de cales de mousse.

Tapis insonorisants de tablier :

Les pièces anciennes restent disponibles.

TEMPS DE FACTURATION : SANS CHANGEMENT.

CITROËN *DIVISION APRÈS - VENTE* *SERVICE TECHNIQUE*	**NOTE TECHNIQUE**	**AX 14**
APPLICATION : ***FRANCE***	*CONCERNE :* ***TRANSFORMATION AX Entreprise en AX Berline***	***N° 13***
DIFFUSION : ***FRANCE***		*Le 20 Septembre 1988*
CE DOCUMENT EST A CLASSER DANS : ***RECUEIL DE NOTES N° MAN 008920***		519

TRANSFORMATION D'UN VEHICULE AX "ENTREPRISE" EN "VP" 5 PLACES

Feuille des mines et plaque aussi à demander au 16.1.47.68.32.91.

(Conformément à la Circulaire Ministérielle N° 13298 du 30/12/86)

SOMMAIRE

I. – REMARQUE ET RECOMMANDATION PARTICULIERE page 1
II. – SYNOPTIQUE ET LISTE DES PIECES A DEPOSER page 2
III. – SYNOPTIQUE ET LISTE DU KIT A COMMANDER page 3
IV. – MODE OPERATOIRE page 4

I. – REMARQUE ET RECOMMANDATION PARTICULIERE :

Les véhicules dont la plaque constructeur porte la mention "VERSION T" sont seuls transformables.
(Voir fac-similé de cette plaque constructeur ci-dessous à gauche).

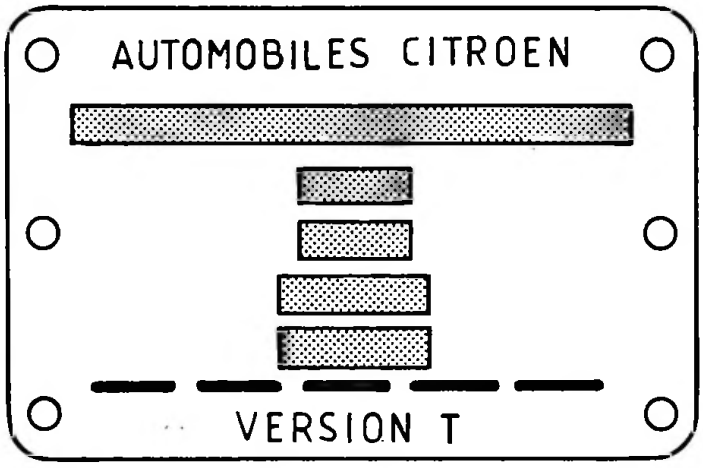

TT 0063

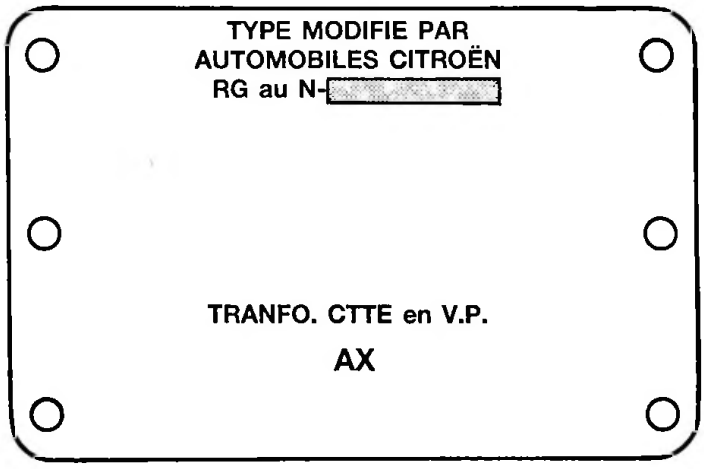

TT 0063

La plaque de transformation correspondant au type du véhicule, et homologuée par les Services des Mines, doit être fixée par rivets sur tout véhicule transformé à l'emplacement désigné (Voir emplacement Page 4)
(Voir fac. similé de cette plaque ci-dessus à droite).

PIECES A COMMANDER AU DEPARTEMENT DES PIECES DE RECHANGE :

1°) Un kit pièces communes, Ref. : **ZC 9 000 091 T** ;
2°) Une coiffe d'assise et une coiffe de dossier, suivant teinte et type véhicule (*voir microfiche P.R.*) P.R.).
3°) Un jeu de ceintures de sécurité avant ~~gauche et droite~~ : N° ~~85 641 887 FXX (G) / 886 FXX (D)~~. 96 073 372 XX
4°) Une rampe d'ancrage gauche N° 96 014 827 et droite N° 96 014 804.
5°) Deux rondelles crantées N° 79 03 057 047 (en remplacement des rondelles antibruit pour fixation des rampes d'ancrage.

TEMPS DE FACTURATION :

– Transformation 5 h 30 (y compris peinture 1 h 80)
+ prise en charge :
– peinture opaque 0 h 70
– peinture métallisée 1 h.

II – SYNOPTIQUE ET LISTE DES PIECES SPECIFIQUES "ENTREPRISE" A DEPOSER POUR TRANSFORMATION

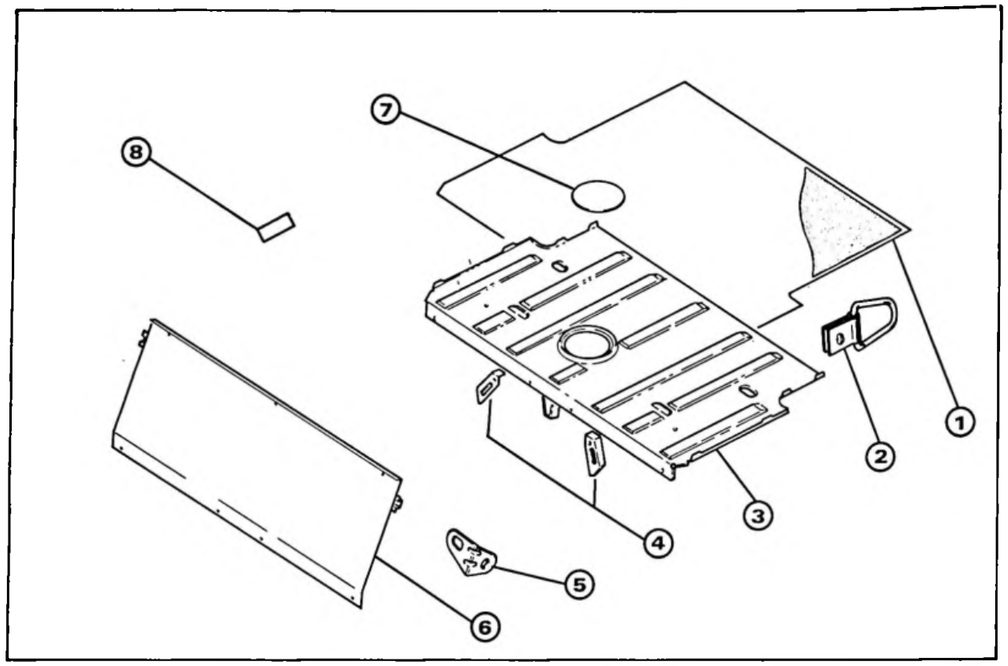

Z 80-50

REPERE	DESIGNATION
1	Tapis de coffre (couper à longueur et récupérer la partie arrière)
2	Attaches de sangles à bagages
3	Plancher de charge
4	Supports latéraux de plancher de charge
5	Equerres de fixation d'arrêt de charge
6	Tôle d'arrêt de charge
7	Trappe d'accès
8	Barrette de condamnation articulation de dossier

N.B. : Toutes ces pièces seront caffûtées après dépose.

III – SYNOPTIQUE ET LISTE DES PIECES COMPOSANT LE KIT VENDU PAR LE DEPARTEMENT PIECES DE RECHANGE

- Kit nécessaire à la transformation des véhicules Entreprise version T en "Véhicule Particulier"

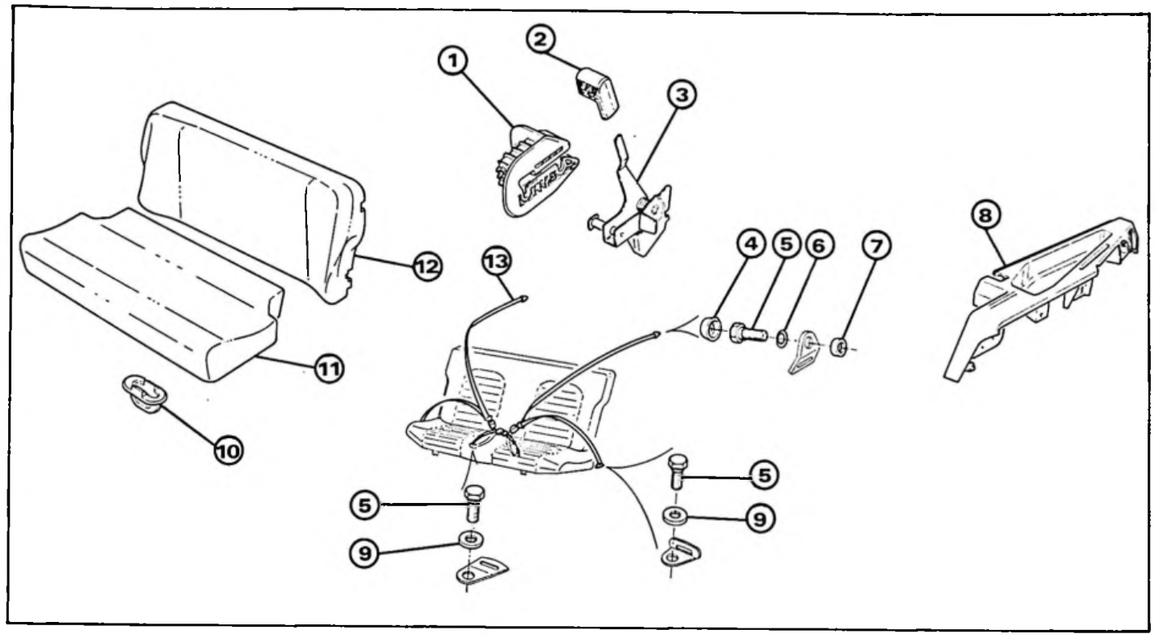

Z 80-51

REPERE	DESIGNATION	QUANTITE
1	Gâche	1 G – 1 D
2	Bouton de commande	2
3	Verrouillage	1 G – 1 D
4	Capuchon	2
5	Vis de fixation ceinture de sécurité	6
6	Rondelle	2
7	Entretoise	2
8	Support de tablette	1 G – 1 D
9	Rondelle	4
10	Clip de fixation banquette	2
11	Assise (nue)	1
12	Dossier (matelassure + armature)	1
13	Ceinture de sécurité arrière	2
Ci-dessous, pièces non repérées dans le synoptique, fournies avec le "KIT", nécessaires au montage des éléments :		
Ecrou prisonnier	: fixation des supports de tablette (8)	4
Vis M 6	: fixation de la gâche (1)	4
Vis M 6	: fixation des supports de tablette (8)	6
Obturateur caoutchouc (obturation des 2 Ø de plancher)		2

IV – GAMME SUCCINCTE APPLICABLE A TOUS LES VEHICULES "ENTREPRISE VERSION T" POUR TRANSFORMATION EN VEHICULE VP.

DEPOSE :

- Déposer les deux sièges avant et les deux garnitures de brancard.
- Déposer les vis de fixation de ceinture de sécurité avant (fixation sur brancard).
- Ecarter le tapis dans ses parties latérales et les "snapons" d'étanchéité des portes.
- Déposer l'arrêt de charge et les attaches de sangles à bagages.
- Déposer les garnitures latérales (vide-poches) arrière.
- Déposer le tapis de coffre. Après découpe, il sera réutilisé en lieu et place du tapis feutre série.

PREPARATION SUR CAISSE :

N.B. : **Avant toute opération de meulage des soudures, protéger toutes les glaces.**
Baisser les glaces de porte. Poser une bâche protectrice sur le pare-brise et la planche de bord ainsi que sur les glaces de custode.
Ces protections sont indispensables, elles protègent les glaces de toutes projections métalliques ou de grains d'émeri pouvant s'incruster sur les glaces et les garnitures.

- Déposer le plancher de charge (meulage des soudures).
- Déposer les supports latéraux (meulage des soudures).
- Déposer les obturateurs des articulations de dossier arrière (meulage des soudures).
- Scier et meuler les vis soudées sur les pieds milieu.
- Sur les platines de verrouillage de dossier arrière, reposer :
  - les ressorts, les leviers de commande et les anneaux d'arrêt.
- Parfaire les étanchéités et procéder aux retouches peinture nécessaires.
- Poser les obturateurs.
- Retirer les protections.

POSE :

- Poser les ceintures de sécurité aux places arrière.
- Poser les supports de tablette arrière et les garnitures latérales (vide-poches).
- Equiper assise et dossier des coiffes et gâches sur dossier arrière.
- Poser l'assise et le dossier arrière.
- Poser les garnitures de brancard.
- Poser les sièges arrière.
- Poser les ceintures de sécurité des places avant avec leur rampe d'ancrage (conformément aux véhicules V.P. 3 portes).
- Repositionner les "snapons" d'étanchéité des portes.
- Découper le tapis de coffre à la demande et le repositionner.
- Retirer l'étiquette adhésive de charge (située au bas de l'aile avant droite).

N.B. : Se conformer aux règlements en vigueur pour la remise en circulation du véhicule après transformation (Carte grise, Assurance).

POSE DE LA PLAQUE "VEHICULE MODIFIÉ"

La fixer, par 2 rivets aveugles de Ø = 4 mm, sur le passage de roue avant gauche (symétriquement à celle d'origine située sur le passage de roue droit).

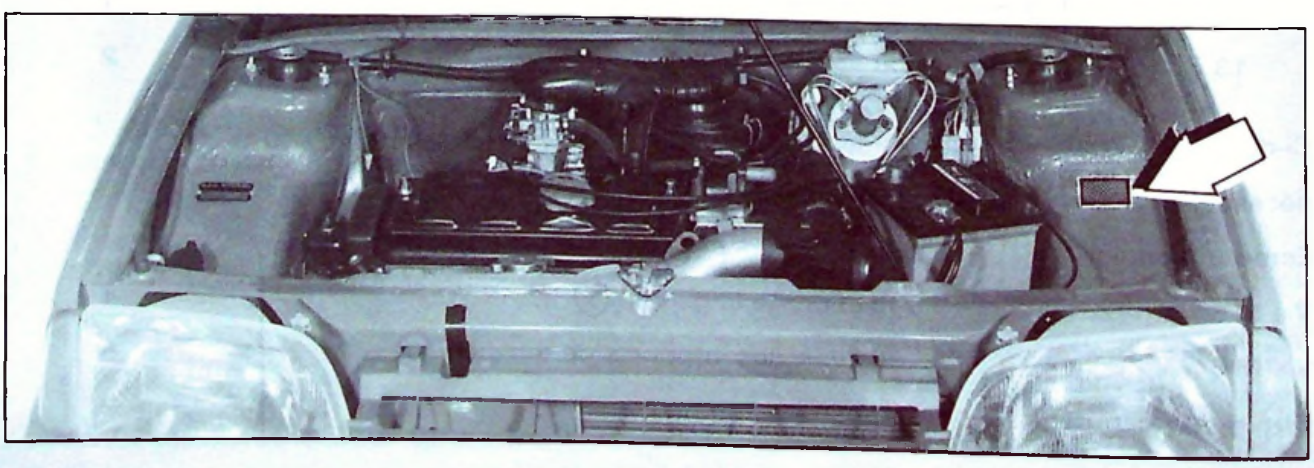

86-211

CITROËN *DIVISION APRÈS - VENTE* *SERVICE TECHNIQUE*	**INFO'RAPID**	**AX** 14
Responsables des Ateliers *CE - SUCC - FILIALES*	*CONCERNE :* **VEHICULE AX (5 portes)** Serrures de portes latérales	**N° 14** Le 14 Juin 1989.
CE DOCUMENT EST A CLASSER DANS	Recueil de Notes MAN 008920	723

Cette Note concerne les véhicules AX 5 portes Tous Types à condamnation centralisée des portes.

CONSTATATION : "Mitraillage" de l'actionneur.

CAUSE : Manque de course au levier de verrouillage.

REMEDE : Effectuer des boutonnières dans les panneaux de porte avant pour positionner correctement l'actionneur.

TEMPS DE FACTURATION : O,70 H (1 porte).

1,30 H (les 2 portes AV).

CITROËN *DIVISION APRÈS - VENTE* *SERVICE TECHNIQUE*	**INFO'RAPID**	**AX** 14
Responsables des Ateliers *CE - SUCC - FILIALES*	*CONCERNE :* AX TOUS TYPES Anticorrosion	**N° 14** Le 15 Mars 1989
CE DOCUMENT EST A CLASSER DANS :	RECUEIL DE NOTES N° MAN 008920	645

Depuis Septembre 1988, les véhicules AX Tous Types sont équipés de portes latérales et d'un capot moteur comportant un traitement d'électrozingage en surface intérieure, entraînant ainsi la suppression progressive de leur traitement cireux.

Cette disposition nouvelle nous conduit à vous demander, lors de la P.V.N., de ne pas procéder à un complément de traitement, le Service Garantie ne prenant plus à sa charge ces frais injustifiés.

CITROËN SERVICES APRÈS-VENTE TECHNIQUE APRÈS-VENTE	**NOTE TECHNIQUE**	**AX** (14)
APPLICATION : **TOUS PAYS**	CONCERNE : **AX TOUS TYPES** **Carrosserie**	**N° 15**
DIFFUSION : **TOUS PAYS**		Le 17 Juillet 1989
CE DOCUMENT EST A CLASSER DANS : **RECUEIL DE NOTES N° MAN 008920**		701

Depuis **Janvier 1989,** le Département des Pièces de Rechange ne fournit plus que les carrosseries suivantes :

DESIGNATION DES PIECES	N° P.R.	
		Toit ouvrant
Carrosserie AX TT – Direction à gauche 3 portes	95 649 419	95 649 421
Carrosserie AX TT – Direction à droite 3 portes	95 649 423	95 649 425
Carrosserie AX TT – Direction à gauche 5 portes	95 649 420	95 649 422
Carrosserie AX TT – Direction à droite 5 portes	95 649 424	95 649 426

Ces carrosseries sont dérivées des nouvelles carrosseries d'AX DIESEL comportant le nouveau support moteur droit en **(a)** adapté à la nouvelle suspension moteur à cale hydraulique.

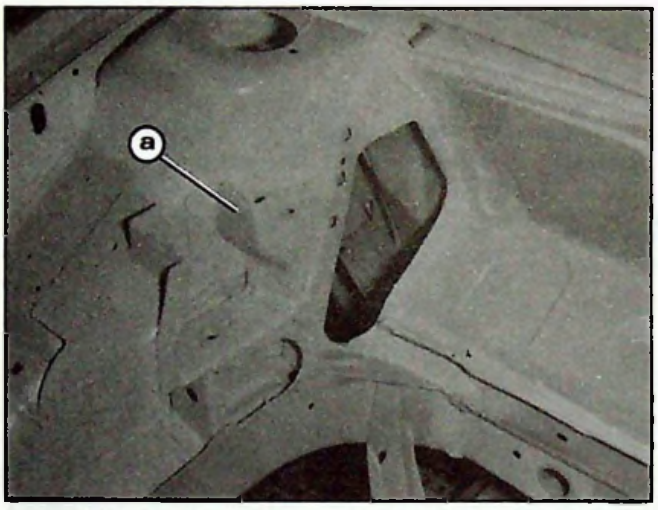

88 337-29

NOUVELLE DISPOSITION

88 337-11

ANCIENNE DISPOSITION *(Rappel)*

REPARATION

Selon le type de véhicule, il appartient au réparateur d'effectuer certaines modifications, en vue d'en assurer la parfaite interchangeabilité.

I – VEHICULES AX 10 - 11 - 14 ET DIESEL (versions 3 et 5 portes) :

Ces carrosseries sont parfaitement compatibles au remontage des mécaniques anciennes. Elles ne demandent aucune modification. Elles acceptent le montage de la nouvelle suspension moteur à cale hydraulique ou de l'ancienne à cale élastique.

Véhicule sortis → 2/88 : Au remontage du tapis, combler de cales de mousse l'espace laissé entre passages de roues et tapis (rappel Note Technique (14) N° 12).

Véhicules sortis → 7/88 :

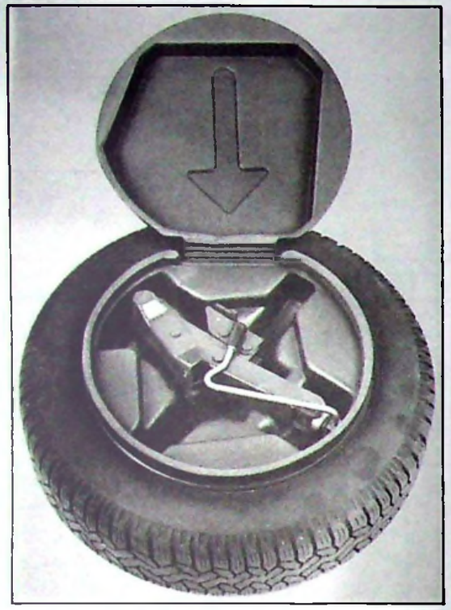

89-478

Se procurer, au Département des Pièces de Rechange, un cric de levage nouveau N° PR : 95 639 055 et une boîte de rangement N° PR : 96 028 882.

Loger l'ensemble dans la roue de secours.

89-477

Fixer la clé démonte-roue dans le coffre, au moyen de deux agrafes **(a)** et **(b)** :

N° PR : 96 031 149

II – VEHICULES AX GT et AX SPORT

Outre l'aménagement indiqué ci-dessus, modifier les carrosseries comme suit :

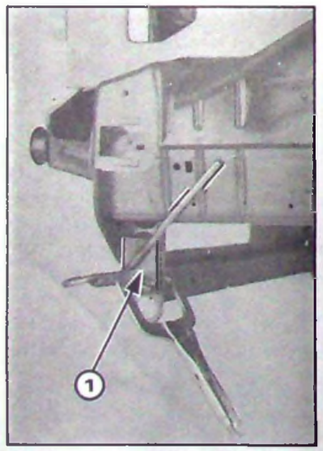

87-106

A l'avant :

Souder par cordons MAG (—) une allonge de remorquage **(1)** N° PR 95 636 766 sur le longeron côté gauche.

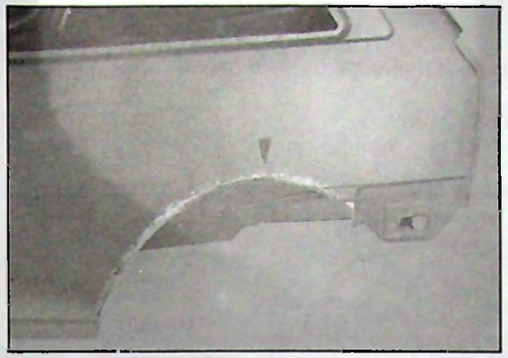

87 105

A l'arrière :

Découper les ailes, comme indiqué ci-dessous.

Poser des raidisseurs
N° P.R. : Pièce gauche : 95 637 452
Pièce droite : 95 637 401

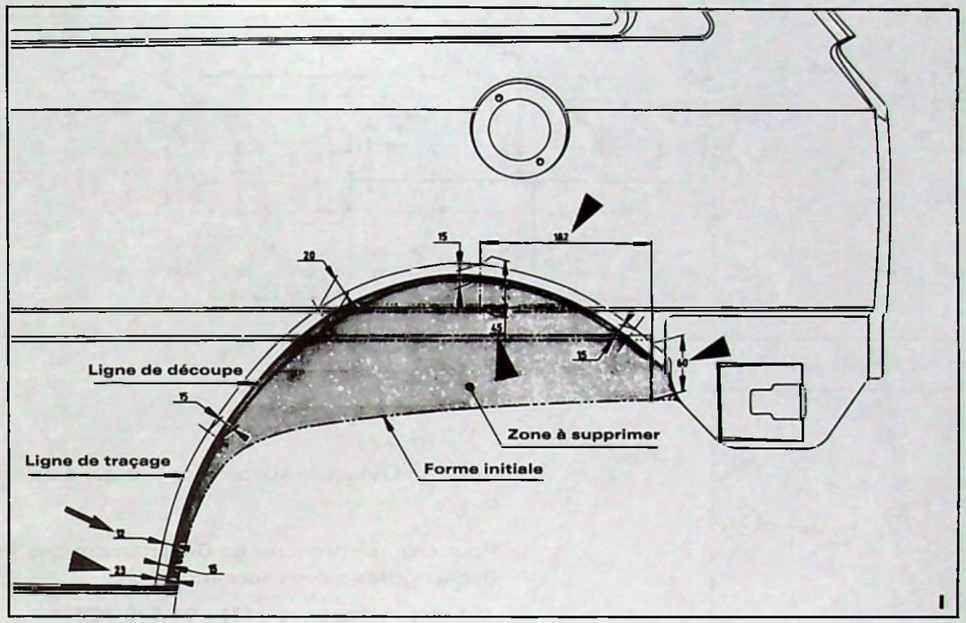

I

Z 82-11

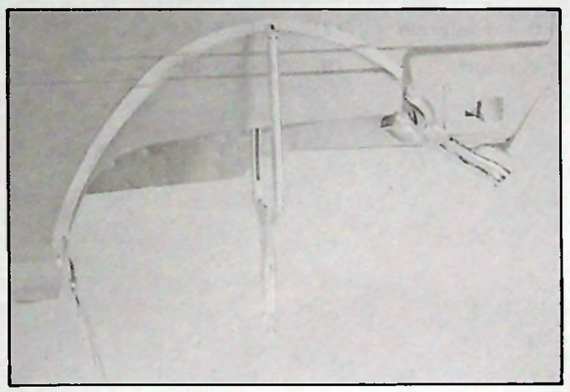

87-102

II

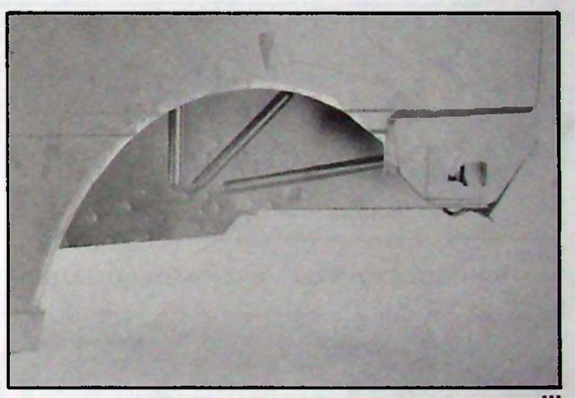

87-103

III

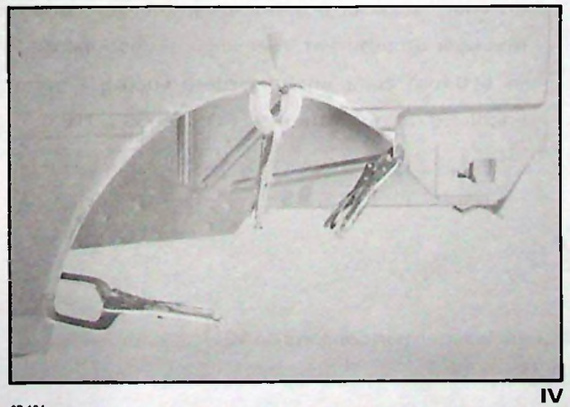

87-104

IV

Fig. I : Croquis coté.

Fig. II : Positionnement du raidisseur et traçage (utiliser les cotes repérées ► **Fig. I**).

Fig. III : Découpe de l'aile (utiliser la cote repérée → **Fig. I**).

Fig. IV : Protection zinguage avant soudure. Positionner le raidisseur (utiliser toutes les cotes non employées). Assembler (par points de soudure électrique). Etancher.

4

Poser les rivets sur les ailes avant, les ailes arrière et les côtés d'habitacle, pour la fixation des éléments d'habillage plastique :

– au pistolet à souder pour pions soudables (N° PR : 79 03 011 196),
– à la pince à rivets – percer à Ø 2,5 mm pour rivets en "TE" (N° PR : 95 533 089)

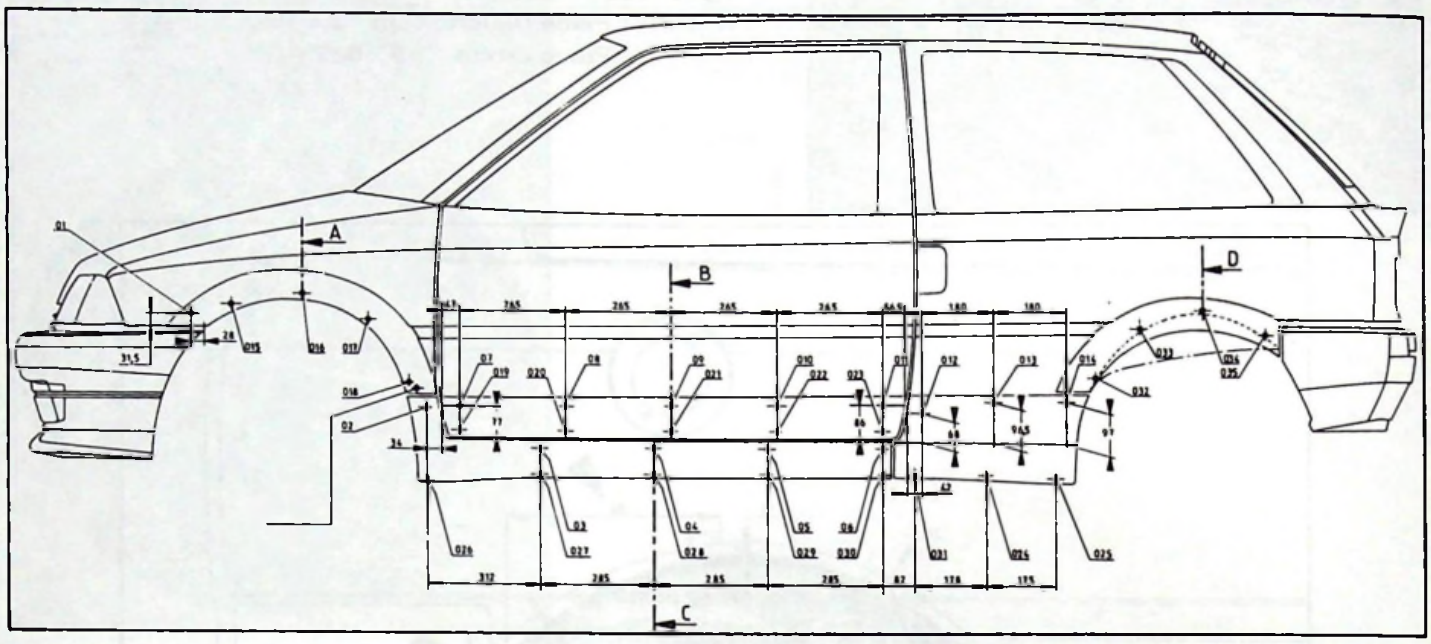

Véhicules AX SPORT sortis → 11/88 :

Z 85-1

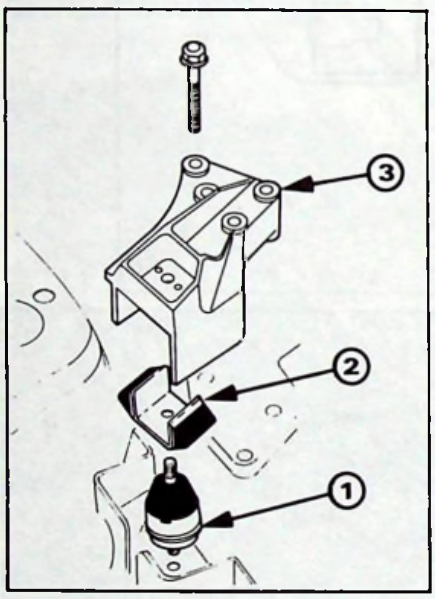

Z 13-5

Monter la nouvelle suspension moteur à cale hydraulique.

Pour cela, se procurer au Département des Pièces de Rechange les pièces suivantes :

– 1 cale hydraulique **(1)** : 91 538 407
– 1 butée latérale **(2)** : 96 046 469
– 1 support **(3)** : 96 046 468

III – VEHICULES AX GT VERSION DEPOLLUEE

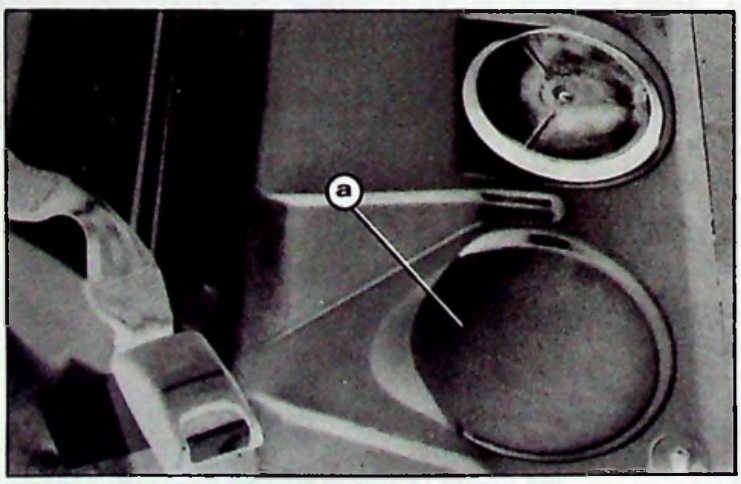

89 479

En vue d'accéder à la pompe immergée dans le réservoir à carburant, réaliser une découpe de Ø = 110 mm sur plancher arrière en **(a)**, le garnir ensuite d'un obturateur N° PR : 95 633 316.

IV – VEHICULES AX ENTREPRISE

Rapporter le plancher de charge N° PR : 95 621 449. Le souder par cordons MAG.

CITROËN *SERVICES APRÈS - VENTE* *TECHNIQUE APRÈS-VENTE*	**INFO'RAPID**	**AX** (14)
Responsables des Ateliers ***CE - SUCC - FILIALES***	*CONCERNE* ***VEHICULES AX (5 portes)*** ***Serrures de portes latérales***	***N° 16*** *Le 17 Juillet 1989*
CE DOCUMENT EST A CLASSER DANS : ***RECUEIL DE NOTES N° MAN 008920***		723

« COPIE A MESSIEURS LES AGENTS »
(SECONDE DIFFUSION AU RESEAU PRIMAIRE)

Cette Note concerne les véhicules AX 5 portes Tous Types à condamnation centralisée des portes.

CONSTATATION : "Mitraillage" de l'actionneur.

CAUSE : Manque de course au levier de verrouillage.

REMEDE : Effectuer des boutonnières dans les panneaux de porte avant, pour positionner correctement l'actionneur.

TEMPS DE FACTURATION : 0,70 H (1 porte).

1,30 H (les 2 portes AV.)

NOTA. La diffusion de cette Note au Réseau Primaire a été faite, par erreur, sans le N° AX ***(14)*** *N° 14.*

CITROËN SERVICES APRÈS-VENTE TECHNIQUE APRÈS-VENTE	**NOTE TECHNIQUE**	**AX** 14
APPLICATION : **TOUS PAYS**	CONCERNE : **AX TOUS TYPES** **Ailes et pare-chocs Avant**	**N° 17**
DIFFUSION : **TOUS PAYS**		Le 31 Janvier 1990
CE DOCUMENT EST A CLASSER DANS : **RECUEIL DE NOTES N° MAN 008920**		896

Depuis **Octobre 1989,** la fixation des ailes et des pare-chocs AV. sur véhicules **AX Tous Types,** est modifiée comme suit :

I. AILES AVANT :

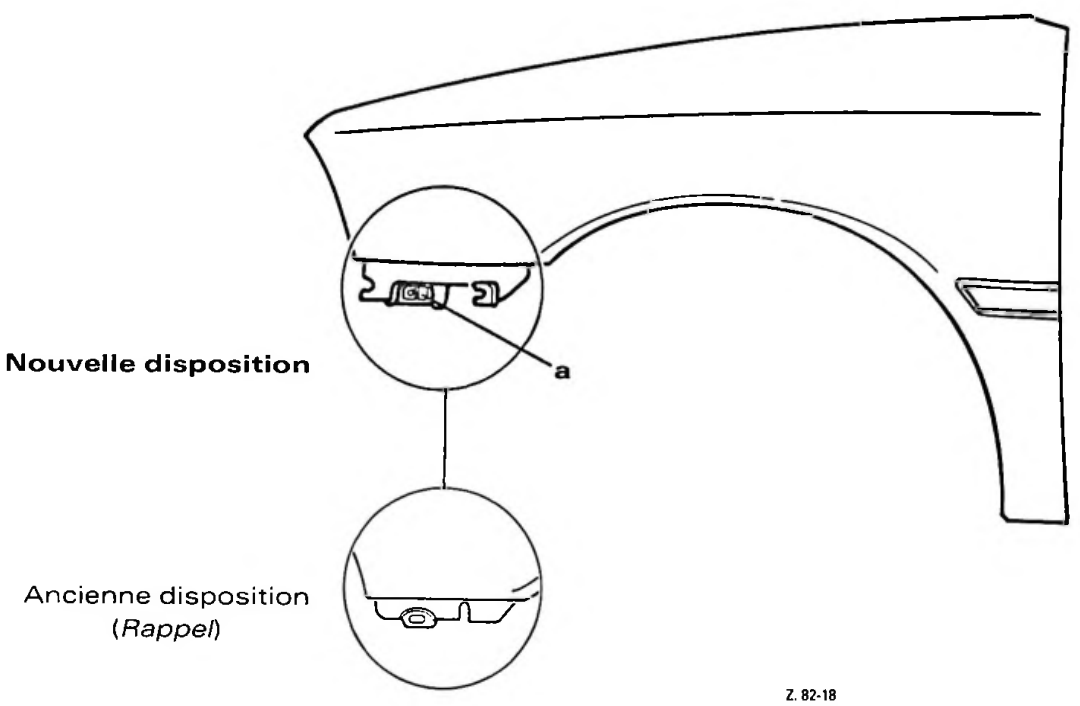

Raidisseur rapporté sur l'aile à sa partie avant, avec écrou carré clipé en **(a)**.

■ **Carrosserie**

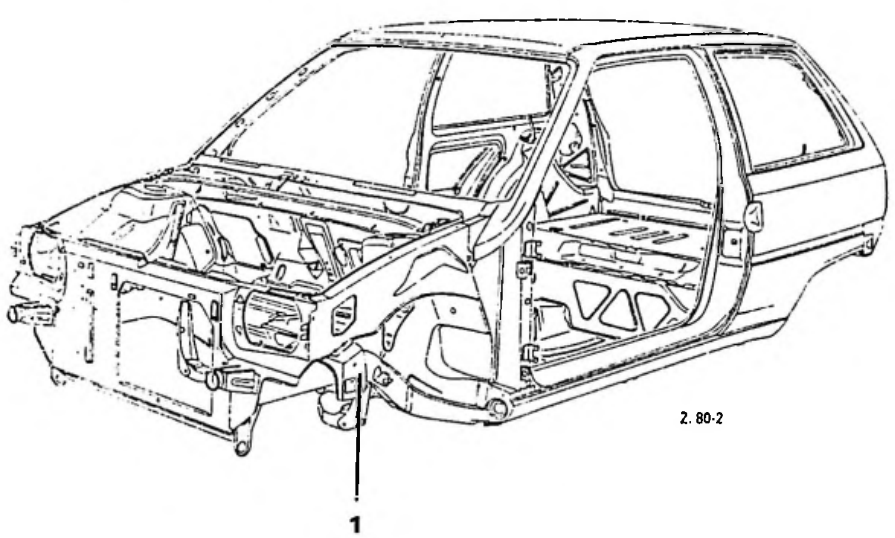

Gousset **(1)** modifié. (voir page 2)

T.S.V.P.

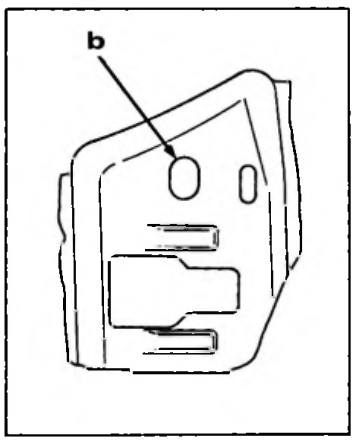

Z 82-18

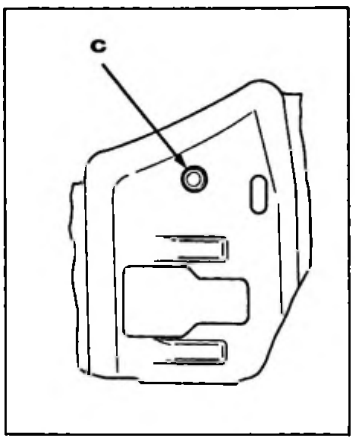

Nouvelle disposition Ancienne disposition (*Rappel*)

— Boutonnière poinçonnée en **(b)**, en remplacement de l'écrou soudé en **(c).**

■ PIECES DE RECHANGE

DESIGNATION DES PIECES NOUVELLES	N° P.R.
Aile avant gauche	96 070 966
Aile avant droite	96 070 965
Gousset gauche	95 611 114
Gousset droit	95 611 113

■ Réparation

Les pièces nouvelles remplaçent les anciennes.

Particularités : Au montage d'une aile nouvelle sur carrosserie ancienne, il appartient à l'opérateur de procéder comme suit :

- Déposer l'écrou carré sur raidisseur de l'aile nouvelle.
- Mettre en place sur la carrosserie.
- Contre percer l'ancien gousset et assembler (vis et écrou).

II. PARE-CHOCS AVANT :

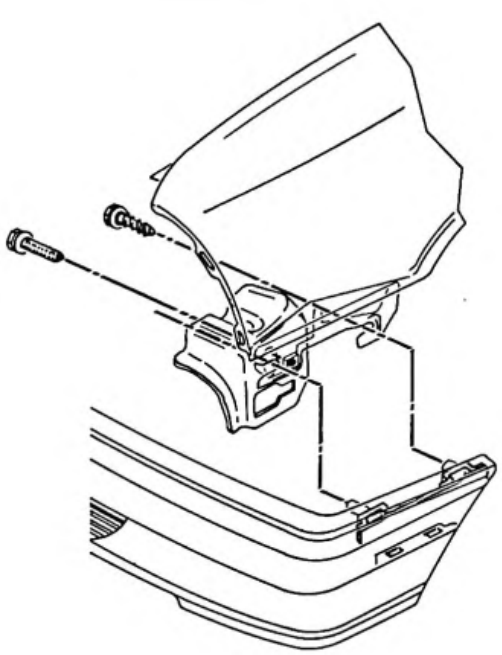

Z 82-19

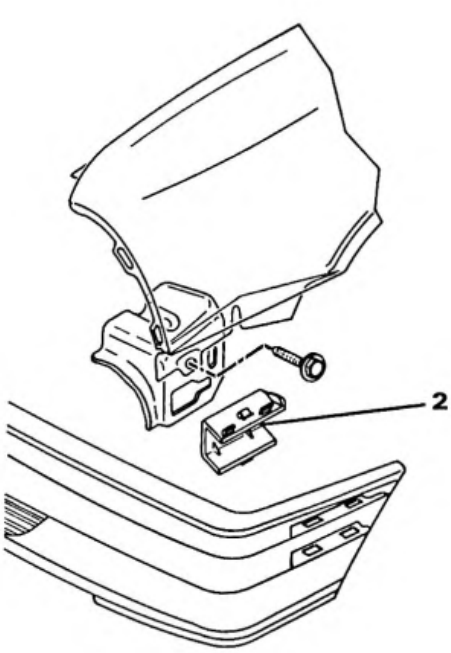

Nouvelle disposition Ancienne disposition (*Rappel*)

Nouvelle disposition d'accrochage de la crosse de pare-chocs sur aile avant.

■ Réparation

Les pare-chocs modifiés remplacent les anciens, à condition de les équiper de la cale **(2)** (N° PR 95 566 738).

Leurs références sont inchangées.

CITROËN SERVICES APRÈS-VENTE TECHNIQUE APRÈS-VENTE	**INFO'RAPID**	**AX 14**
Responsables des Ateliers *CE - SUCC - FILIALES*	CONCERNE : ***TRANSFORMATION AX ENTREPRISE*** ***EN V P 5 Places***	***Nº 18*** ***Le 26 Juillet 1990***
CE DOCUMENT EST A CLASSER DANS :	***RECUEIL DE NOTES Nº MAN 008920***	1055

COMPLEMENT A LA NOTE TECHNIQUE AX 14 Nº 13

En supplément des véhicules " Entreprise AX " dont la plaque constructeur porte la mention " **VERSION T** ", il est dorénavant possible de reconvertir également les AX Entreprise en V P 5 places lorsque la transformation en Entreprise a été réalisée (conformément à la circulaire ministérielle Nº 13298 du 30/12/86) **par des CARROSSIERS AGREES :** LA PLAQUE DE TRANSFORMATION PORTE LA MENTION **" VERSION REC ".**

Pour les véhicules AX, les carrossiers transformateurs agréés sont :

DELHORME SA	69007 LYON
DURISOTTI SA	62430 SALLAUMINES
GRUAU SA	53940 SAINT-BERTHEVIN
VILLARD et CIE	92000 NANTERRE
TEILHOL SA	63120 COURPIERE

Les véhicules AX concernés par cette possibilité de reconversion sont les suivants :

AX Entreprise	Type Mines	A partir du chassis Nº	A partir de la transformation Nº
AX 10	ZA ZA / REC	06 ZA 1001	ZAZ D001(Delhorme SA) 11 AX 0001 (Durisotti SA) AXZ REC 8801988(Gruau SA) CAX 001 (Villard et Cie) 03 C01 (TEILHOL SA)
AX 11	ZA ZB/ REC	06 ZB 0001	
AX 14	ZA ZC / REC	03 ZC 2001	
* **AX 14 D**	ZA ZT / REC	00 ZT 0001	

* Par VILLARD et CIE **Exclusivement**

Les modalités d'immatriculation de ces véhicules retransformés V P sont sans changement.

P.S. Ne pas omettre d'informer les services V O de cette possibilité.

CITROËN *APrès Vente (A.P.V.)* *Technique Après-Vente (T.A.V.)*	**NOTE TECHNIQUE**	**AX** 14
APPLICATION : ***TOUS PAYS***	*CONCERNE :* ***AX TOUS TYPES*** ***Carrosserie***	**N° 19**
DIFFUSION : ***TOUS PAYS***		*Le 15 Octobre 1990*
CE DOCUMENT EST A CLASSER DANS: ***RECUEIL DE NOTES N° MAN 008920***		1093

Depuis **Juillet 1990,** les ailes avant des **véhicules AX** sont modifiées :

- Les raidisseurs comportent une découpe à leur partie arrière, en **(a).**

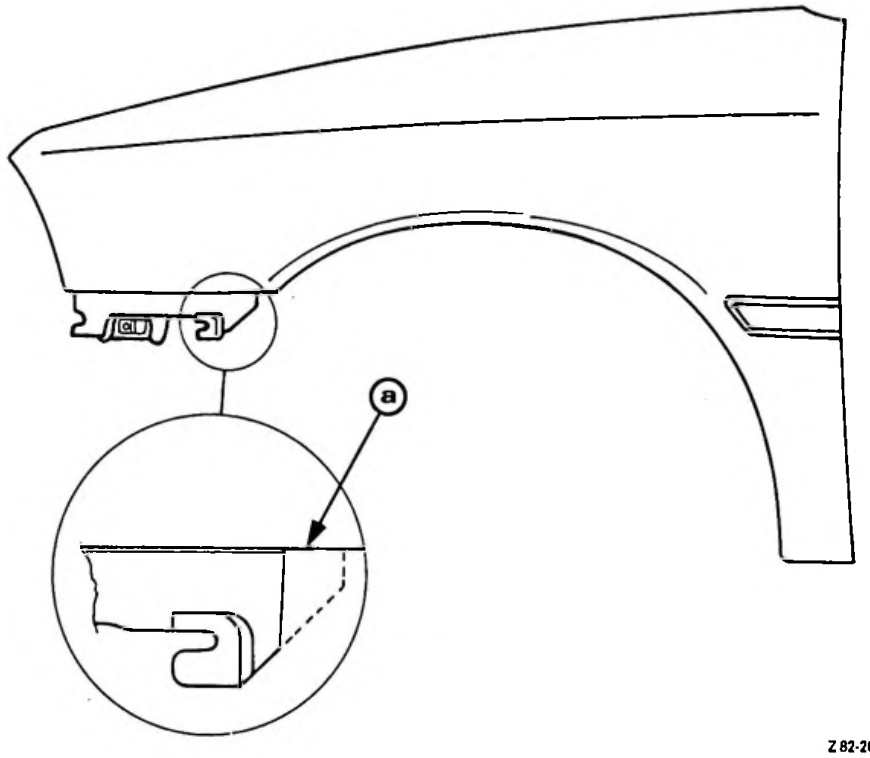

Z 82-20

- **PIECES DE RECHANGE :**
  Références des pièces : inchangées.

- **REPARATION**
  A épuisement des stocks, le Département des Pièces de Rechange ne fournira plus que des ailes modifiées.

  Nota. Après mise en peinture de l'aile à la teinte véhicule, ne pas oublier de peindre en noir le raidisseur.

CITROËN *DIVISION APRÈS-VENTE* *TECHNIQUE APRÈS-VENTE*	**NOTE TECHNIQUE**	**AX 14**
APPLICATION : **TOUS PAYS**	*CONCERNE :* **AX TOUS TYPES** **Carrosserie - Freinage**	**N° 20**
DIFFUSION : **TOUS PAYS**		*Le 28 Février 1991*
CE DOCUMENT EST A CLASSER DANS : **RECUEIL DE NOTES N° MAN 008920**		1105

Depuis **Septembre 1990, N° d'Organisation PR : 5050**, les supports de bras avant sous caisse des véhicules **AX Tous Types** sont modifiés.

• MODIFICATIONS

Supports de bras : Volume augmenté à leur partie arrière en (**b**). Lumière poinçonnée sur aile en (**a**).

Nouvelles canalisations de freins avant - arrière : Revêtement de peinture époxy noire.

- *Canalisations arrière* : cheminement modifié à hauteur des supports de bras - agrafe de maintien sur traverse nouvelle et déplacée en (**c**) (20 mm environ).
- *Canalisations avant* : cheminement en harmonie avec celui des tubes arrière.

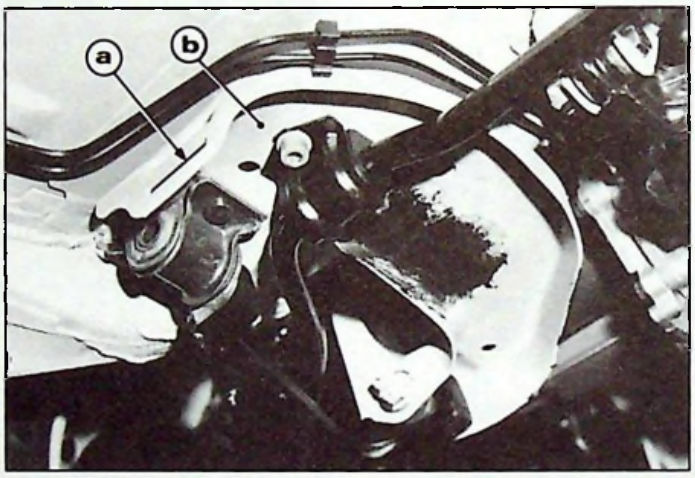

NOUVELLE DISPOSITION 90-1374

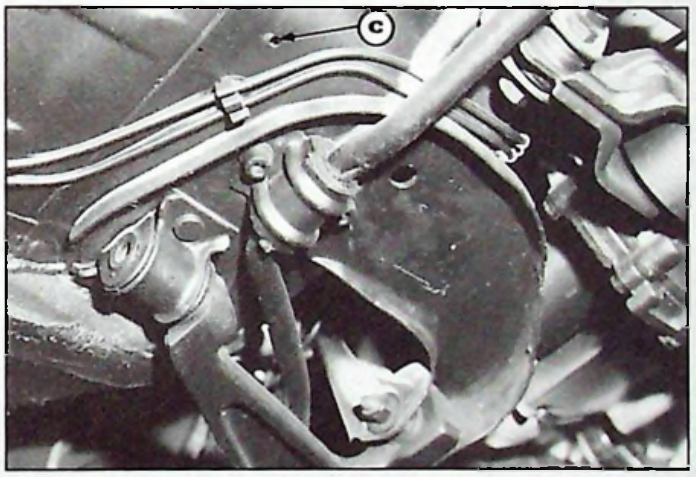

ANCIENNE DISPOSITION *(Rappel)* 90-1373

• PIÈCES DE RECHANGE

DÉSIGNATION DES PIÈCES NOUVELLES	N° PR
Tube avant gauche	96 103 282
Tube avant droit	96 103 284
Tube arrière gauche (compensateur intégré aux cylindres de roue)	96 103 285
Tube arrière droit (compensateur intégré aux cylindres de roue)	96 116 418
Tube arrière gauche (limiteur asservi à la charge)	96 103 288
Tube arrière droit (limiteur asservi à la charge)	96 103 289
Agrafe	96 087 514
Support de bras gauche	96 658 621
Support de bras droit	96 658 622
Traverse équipée de supports de bras	96 658 620

• RÉPARATION

▶ **Tubes :**
Les tubes anciens restent disponibles.

▶ **Supports de bras :**
Les nouveaux supports de bras avant remplacent les supports montés antérieurement depuis janvier 1990 (*Note Technique AX (7) N° 2).*

▶ **Traverse équipée de supports de bras :**
Les pièces nouvelles remplacent les anciennes.

REMARQUE : Le montage des nouveaux supports de bras ou de la traverse équipée implique de la part du réparateur, une mise en forme, à la demande, des anciens tubes sous caisse.

CITROËN *DIVISION APRÈS-VENTE* *TECHNIQUE APRÈS-VENTE*	**NOTE TECHNIQUE**	**AX 14**
APPLICATION : ***TOUS PAYS***	*CONCERNE :* ***AX VERSION 5 PORTES*** ***Serrures de portes latérales***	**N° 21**
DIFFUSION : ***TOUS PAYS***		*Le 31 Mai 1991*
CE DOCUMENT EST A CLASSER DANS : ***RECUEIL DE NOTES N° MAN 008920***		1244

Depuis **Mars 1991, N° d'Organisation PR 5226**, les véhicules CITROËN AX cinq portes sont modifiés comme suit :

PORTES AVANT

Nouvelles serrures de porte droite et porte gauche.
Nouvel actionneur de verrouillage à commande électrique **(1)** (*Selon équipement*).

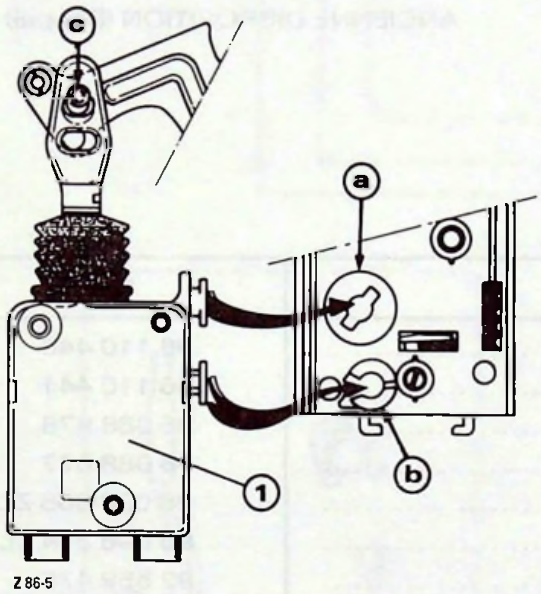

Z 86-5

NOUVELLE DISPOSITION

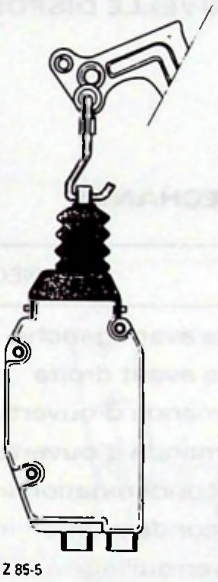
Z 85-5

ANCIENNE DISPOSITION *(Rappel)*

- **MODIFICATIONS :**
  - **Serrures :**
    Boutonnières d'accostage, en **(a)** et **(b)** rapportées sur platine pour clippage du nouvel actionneur.
    Plot d'accrochage sur levier de condamnation en **(c)**.
  - **Tringles de commande d'ouverture intérieure :**
    Nouvelle géométrie, en **(d)** avec *longueur inchangée*.

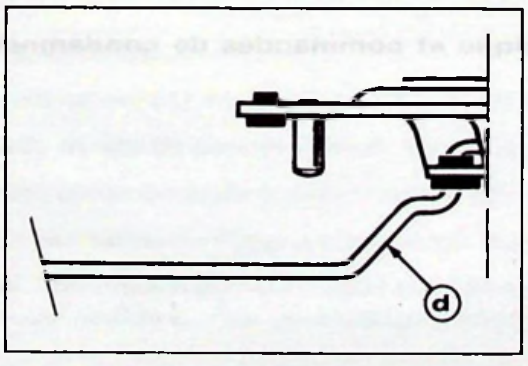

Z 86-8

NOUVELLE DISPOSITION

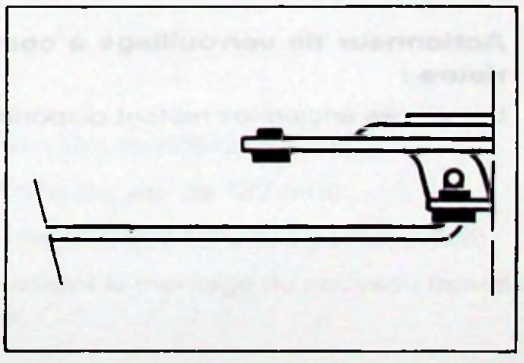
Z 86-8

ANCIENNE DISPOSITION *(Rappel)*

- **Commande de condamnation intérieure :**

  Nouvelle géométrie avec longueur inchangée.

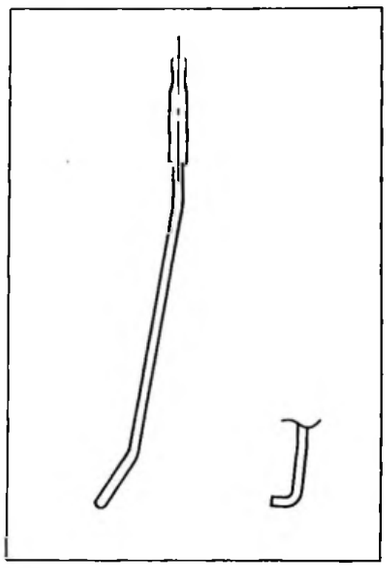

Z 86-8

NOUVELLE DISPOSITION

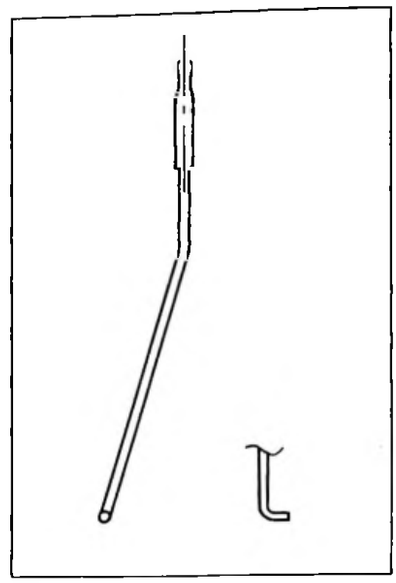

Z 86-8

ANCIENNE DISPOSITION (Rappel)

- **PIÈCES DE RECHANGE**

PIÈCES NOUVELLES	N° PR
Serrure de porte avant gauche	96 110 440
Serrure de porte avant droite	96 110 441
Tringle de commande d'ouverture intérieure gauche	96 088 878
Tringle de commande d'ouverture intérieure droite	96 088 877
Commande de condamnation intérieure gauche	96 096 365 ZL
Commande de condamnation intérieure droite	96 096 364 ZL
Actionneur de verrouillage à commande électrique	92 559 475

- **RÉPARATION**

Serrures – Tringles de commande d'ouverture intérieure :

Les pièces nouvelles remplacent les pièces anciennes. Elles se montent sur toutes versions cinq portes existantes.

Actionneur de verrouillage à commande électrique et commandes de condamnation intérieure :

Les pièces anciennes restent disponibles.

CITROËN *DIVISION APRÈS-VENTE* *MÉTHODES TECHNIQUES*	**NOTE TECHNIQUE**	**AX** 14
APPLICATION : ***TOUS PAYS***	*CONCERNE :* ***CITROËN AX VERSION 5 PORTES*** ***Poignées de portes latérales***	***N° 22***
DIFFUSION : ***TOUS PAYS***		*Le 20 Décembre 1991*
CE DOCUMENT EST A CLASSER DANS : ***RECUEIL DE NOTES N° MAN 008920***		1355

Depuis **Juillet 1991, N° d'organisation PR : 5355,** les poignées extérieures de portes latérales des véhicules **CITROËN AX** cinq portes sont modifiées.

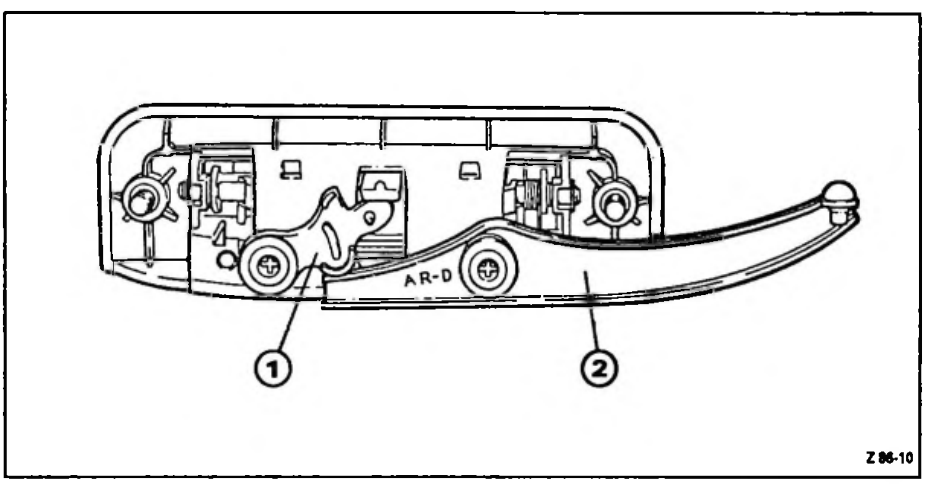

MODIFICATIONS

- **Came (1)** : nouveau profil.
- **Levier (2)** : nouvelle géométrie, nouvelle matière (*métallique*).

PIÈCES DE RECHANGE

DÉSIGNATION DES PIÈCES	N° PR
Poignée AV G.	96 140 519 ZL
Poignée AV D.	96 140 516 ZL
Poignée AR G.	96 140 522 ZL
Poignée AR D.	96 140 521 ZL

RÉPARATION

Le Service des Pièces de Rechange commercialise sous la référence **95 662 999 ZL** un kit composé de quatre poignées modifiées, à la teinte gris OURAGAN, selon disposition nouvelle des **CITROËN AX NOUVELLE GÉNÉRATION**.
Ces poignées réduisant la dureté à l'ouverture des portes, se montent sur toutes les versions de **CITROËN AX** existantes.

CITROËN *DIVISION APRÈS-VENTE* *MÉTHODES TECHNIQUES*	**NOTE TECHNIQUE**	**AX 14**
APPLICATION : **TOUS PAYS**	*CONCERNE :* **CITROËN AX - 1ère GÉNÉRATION** **Carrosserie**	**N° 23**
DIFFUSION : **TOUS PAYS**		*Le 31 Janvier 1992*
CE DOCUMENT EST A CLASSER DANS : **RECUEIL DE NOTES N° MAN 008920**		1432

Le Service des Pièces de Rechange commercialise des carrosseries de **CITROËN AX 1ère Génération** spécifiques « Réparation » dont les références sont indiquées ci-dessus.

DÉSIGNATION DES PIÈCES	N° PR	
		TOIT OUVRANT
Carrosserie AX TT – Direction à gauche 3 portes	96 119 013	96 119 012
Carrosserie AX TT – Direction à droite 3 portes	96 119 017	96 119 016
Carrosserie AX TT – Direction à gauche 5 portes	96 119 015	96 119 014
Carrosserie AX TT – Direction à droite 5 portes	96 119 019	96 119 018

Ces carrosseries sont tout à fait compatibles au remontage des mécaniques et habillages anciens, mais demandent en reprise, selon le type de véhicule à réparer et sa version, quelques modifications indiquées en rappel ci-après.

1. CITROËN AX TOUS TYPES

1.1. Mécanique - Moteur

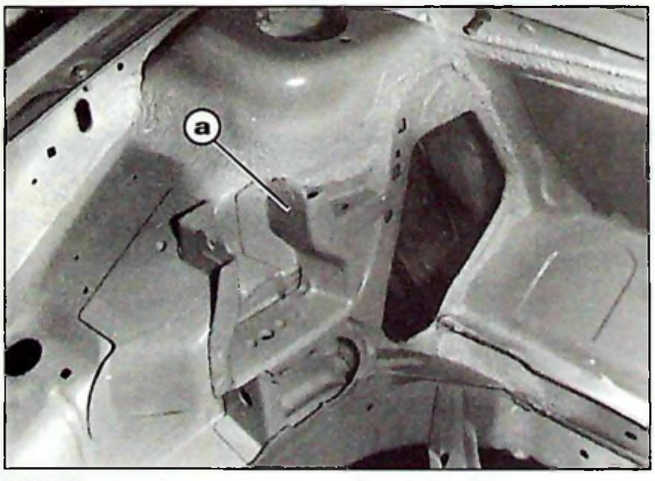

88337-29

Ces carrosseries comportent le nouveau support moteur droit en **(a)** adapté à la suspension moteur à cale hydraulique.

Cette disposition autorise le montage de toutes solutions existantes – Cale hydraulique ou cale élastique - sans modification.

● *CITROËN AX SPORT sortis → 11/88 :*

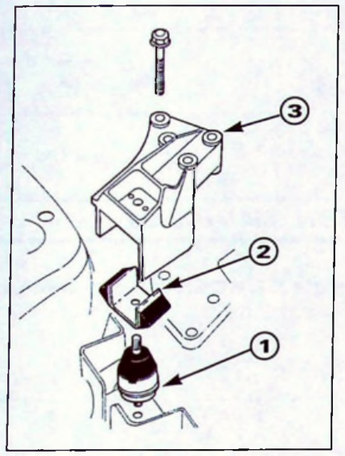

Z 13-5

Monter la nouvelle suspension moteur à cale hydraulique.

Pour cela, se procurer au Service des Pièces de Rechange les pièces suivantes :

– une cale hydraulique **(1)** : 91 538 407

– une butée latérale **(2)** : 96 046 469

– un support **(3)** : 96 046 468

1.2. Mécanique - Essieu avant

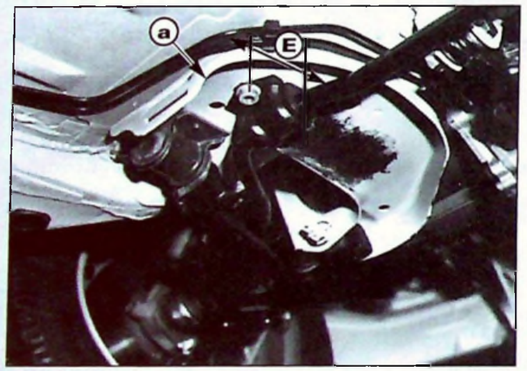

90-1374

Ces carrosseries comportent les nouveaux supports de bras avant à volume augmenté à leur partie arrière en **(a)** ainsi que le nouvel entraxe des fixations de paliers de barre anti-roulis. **E = 65 mm**.(*au lieu de 46 mm*)

● *CITROËN AX 14-GT SPORT et DIESEL sortis → 1/90 :*

Moderniser le véhicule à réparer en remontant les pièces nouvelles suivantes :

– une barre anti-roulis Ø 19 mm (14 et DIESEL)	96 079 079
– deux paliers Ø = 19 mm	96 054 483
ou	
– une barre anti-roulis Ø 21 mm (GT et SPORT)	96 079 078
– deux paliers Ø = 21 mm	96 054 481
et	
– deux brides acier	96 054 485
– quatre vis (M 10 x 150)	79 03 009 141
– quatre rondelles (Ø int = 10 mm)	96 143 825

Au remontage des tubes de frein sous caisse, veillez au parfait cheminement de ces derniers à hauteur des supports de bras avant. Les fixer au moyen d'agrafes nouvelles N° PR : 96 087 514.

● *Particularités*

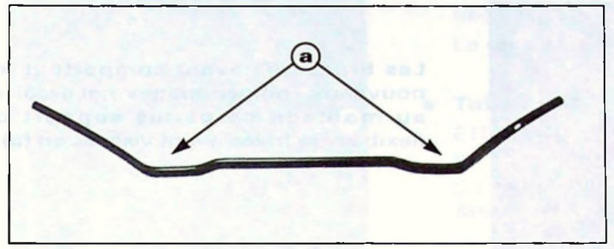

90-221

Un nombre important de véhicules sortis antérieurement au 1/90 sont équipés d'origine de barres nouvelles.

Il est possible de les identifier en mesurant la largeur des portées des paliers en **(a) (56 mm environ)**.

1.3. Mécanique - Essieu arrière

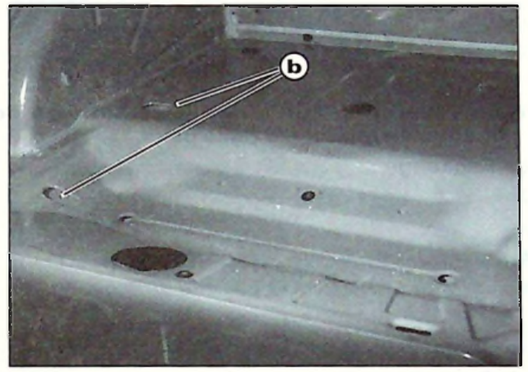

91-952

Le plancher arrière comporte les nouveaux poinçonnages en **(b)** Ø = **12 mm** (*au lieu de Ø = 10 mm*) nécessaires à l'assemblage de l'essieu arrière.

● *CITROËN AX TOUS TYPES sortis → 9/90.*

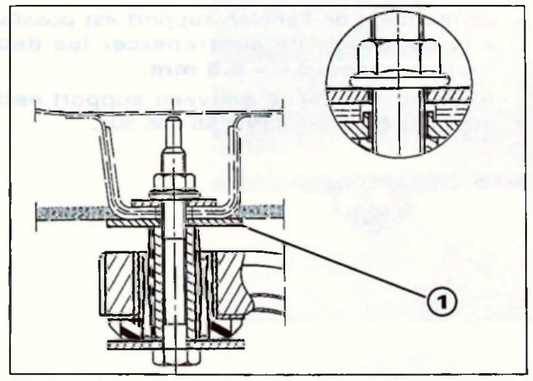

z 42-4

Au remontage, il sera nécessaire de recentrer l'essieu au moyen de quatre rondelles épaulées **(1)** N° PR : 96 122 200.

Garnir les ouvertures sur plancher de nouveaux obturateurs N° PR : 95 633 316.

1.4. Mécanique - Freins

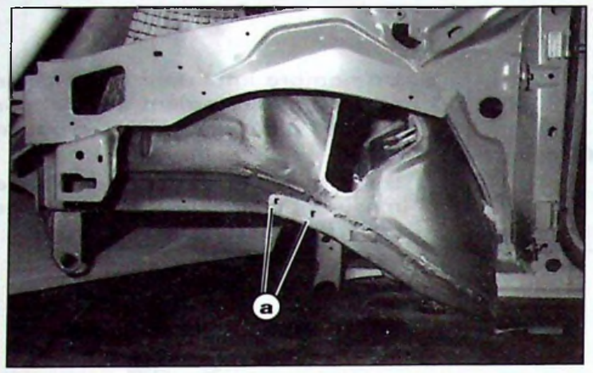

91-955

Les brancards avant comportent les nouveaux poinçonnages nécessaires au montage de pattes support de flexibles de freins avant vissées en **(a)**.

- *CITROËN AX TOUS TYPES sortis → 11/90.*

Poser de nouvelles pattes support spécifiques réparation autorisant le remontage des flexibles de freins anciens, comportant à leur extremité l'embout à 6 pans plats.

Pour cela, se procurer au Service des Pièces de Rechange :

– une patte support gauche	96 124 233
– une patte support droite	96 124 234
– quatre écrous en cage M6	79 03 044 074
– quatre vis M6 x 100	96 066 120

1.5. Habillage intérieur

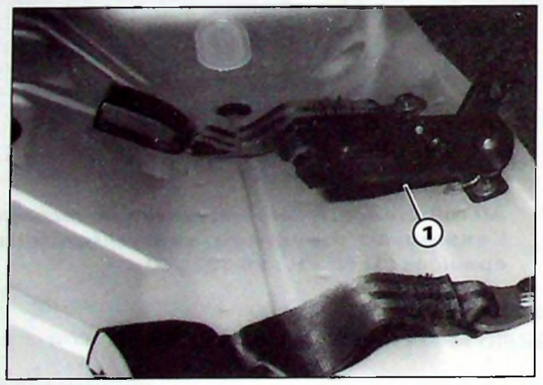

91-410

Le plancher arrière comporte les nouvelles fixations pour support central escamotable de dossiers arrières fractionnés **(1)**.

Le montage de l'ancien support est possible à la condition de contrepercer les deux fixations arrière à Ø = **6,5 mm.**

A défaut monter le nouveau support escamotable. Référence PR : 96 068 602.

1.6. Planche de bord

Les fixations latérales de la planche de bord et des tablettes sont inexistantes.

Avant « mise en peinture » de la carrosserie effectuer les modifications suivantes sur les côtés latéraux droit et gauche.

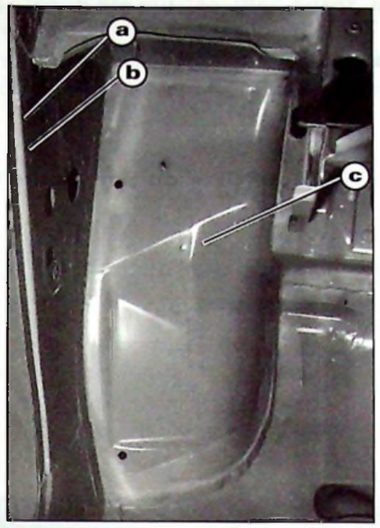

91-953

- **Planche de bord**

Effectuer un trou Ø = **10 mm** en **(a)**.(un poinçonnage en indique l'endroit).

Le garnir d'un écrou prisonnier N° PR 79 03 044 011

- **Tablettes**

Effectuer un trou Ø = **8 mm** en **(b)** (un second poinçonnage en indique l'endroit)

Souder sur le passage de roue en **(c)** un goujon **M6 long 35 mm**.

Au remontage garnir les trous non « utilisés » d'obturateurs :

Ø = 6 mm	N° PR 79 03 074 030
Ø = 20 mm	N° PR 79 03 074 215
Ø = 26 mm	N° PR 92 550 172 (fendu)
Ø = 26 mm	N° PR 97 599 190

1.7. Habillage extérieur

Selon la carrosserie livrée, la traverse arrière peut comporter la nouvelle fixation de pare-chocs côté gauche **(1)**.

En présence d'une telle disposition :

– La couper en limite de la traverse.

– Chausser d'un écrou à pincer N° PR 26 158 909 l'extrémité restante autorisant ainsi le remontage du pare-chocs ancien.

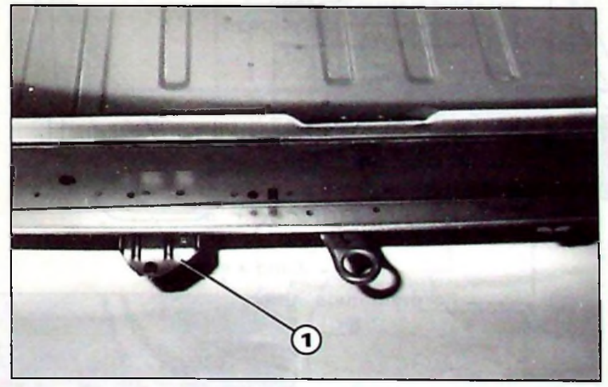

91-959

1.8. CITROËN AX GT et AX SPORT

Outre l'aménagement indiqué ci-dessus, modifier les carrosseries comme suit :

- **A l'arrière :**

  Découper les ailes comme indiqué ci-dessous.

  Poser les raidisseurs - Les assembler au moyen de rivets « POP » ou par points de soudure électrique - Étancher.

Version 3 Portes

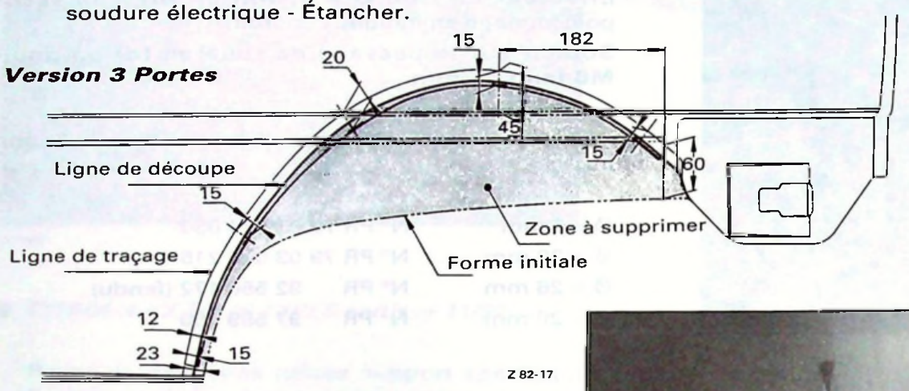

Z 82-17

87-104

Raidisseur G : 95 637 452

Raidisseur D : 95 637 401

Version 5 Portes

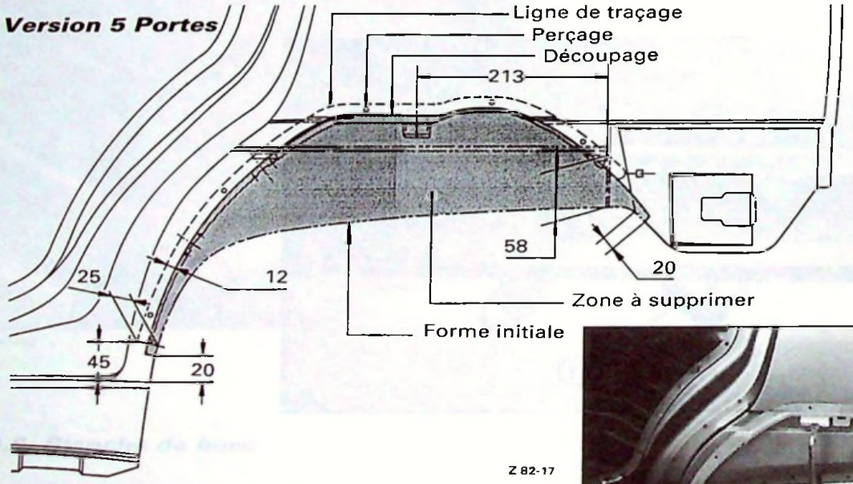

Z 82-17

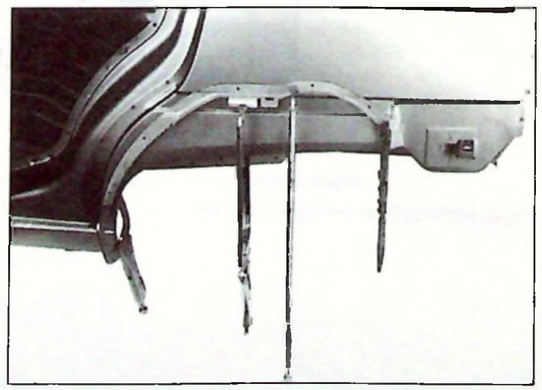

89-1083

Raidisseur G : 96 047 495

Raidisseur D : 96 047 717

Poser les rivets sur les ailes avant, les ailes arrière et les côtés d'habitacle, pour la fixation des éléments d'habillage plastique :

- au pistolet à souder pour pions soudables (N° PR : 79 03 011 196),
- à la pince à rivets – percer à Ø 2,5 mm pour rivets en « TE » (N° PR : 95 533 089).

Version 3 Portes

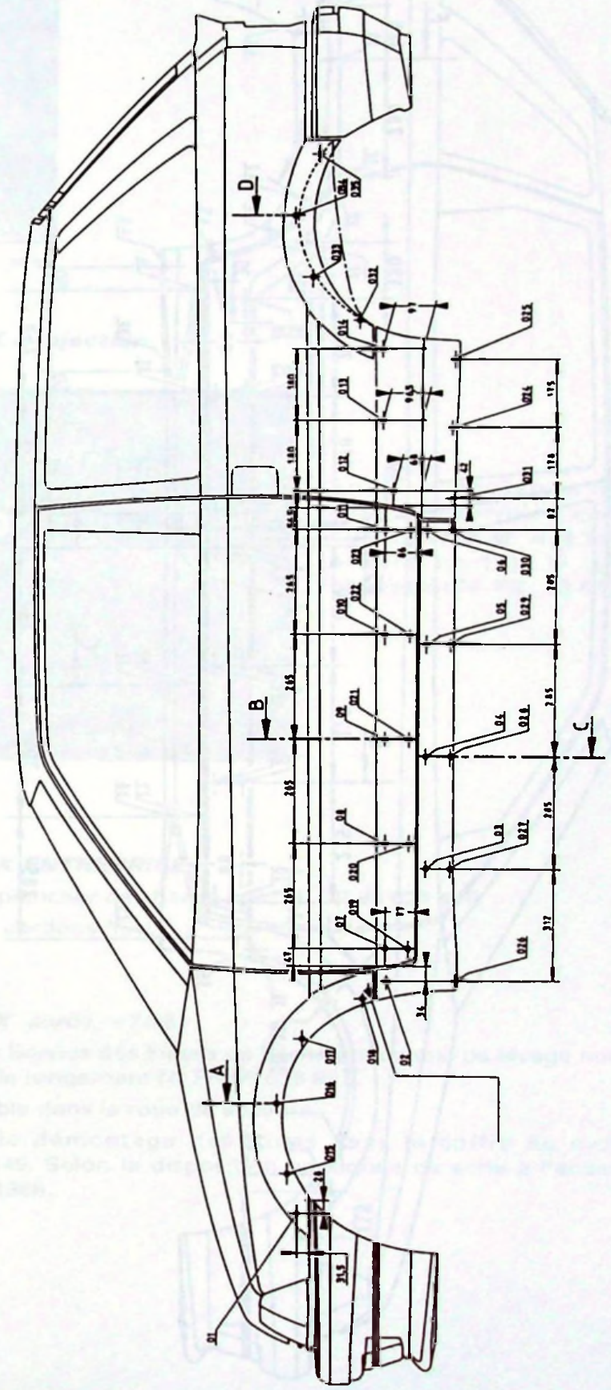

Z 85-1

Version 5 Portes

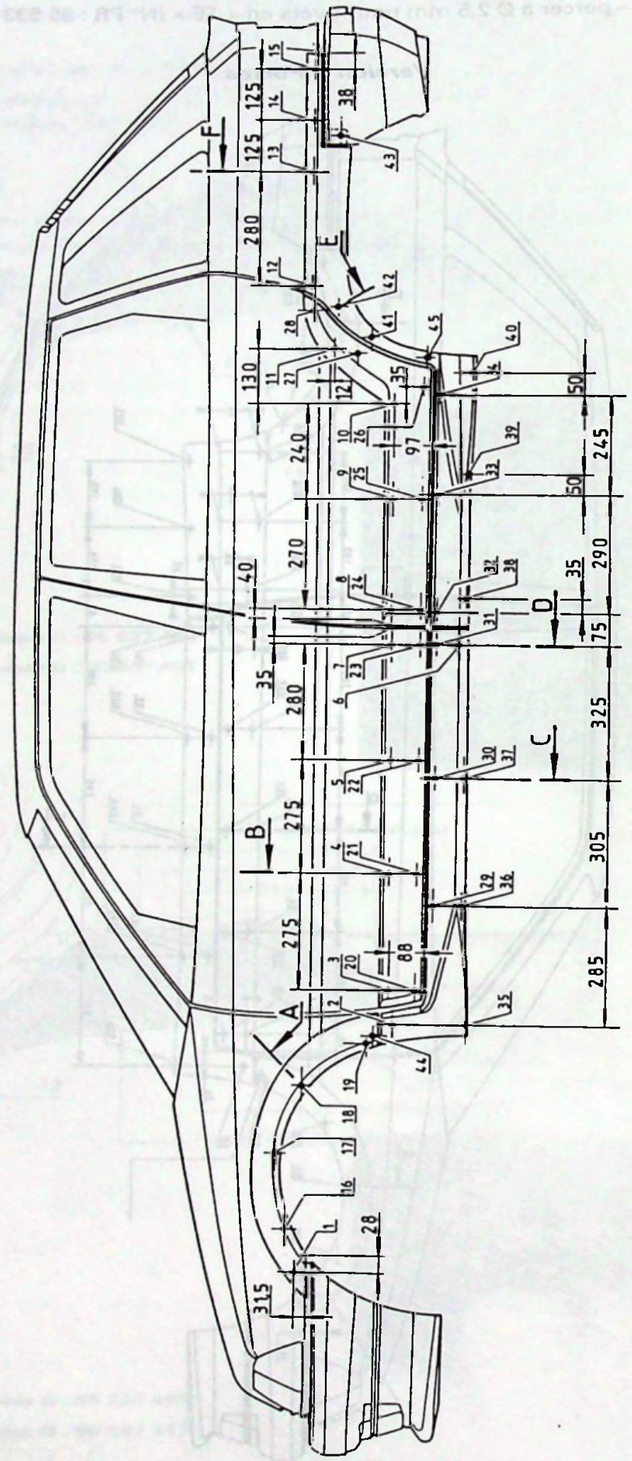

Z 85-9

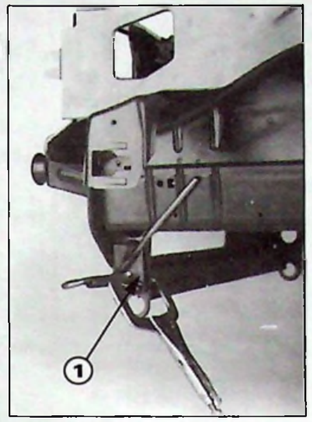

87-106

- **A l'avant :**

  Souder par cordons MAG (—) une allonge de remorquage **(1)** N° PR 95 636 766 sur le longeron côté gauche.

1.9. CITROËN AX à Injection

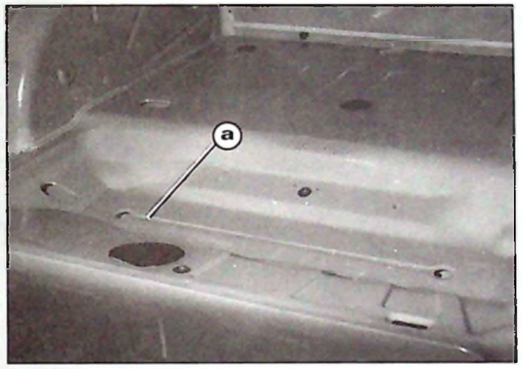

91-952

En vue d'accéder à la pompe immergée dans le réservoir à carburant, réaliser une découpe de **Ø = 110 mm** sur plancher arrière en **(a)**, le garnir ensuite d'un obturateur N° PR : 95 633 316.

1.10. CITROËN AX ENTREPRISE

Rapporter un plancher de charge neuf N° PR 95 621 449.

Le souder par cordons MAG.

1.11. CITROËN AX sortis → *7/88*

Se procurer au Service des Pièces de Rechange un cric de levage nouveau N° PR 95 639 055 avec sa boîte de rangement N° PR 96 028 882.

Loger l'ensemble dans la roue de secours.

Fixer la clé de démontage des roues dans le coffre au moyen de deux agrafes N° PR 96 031 149. Selon la disposition appliquée de série à l'ensemble des CITROËN AX depuis Juillet 1988.

CITROËN *DIVISION APRÈS-VENTE* *MÉTHODES TECHNIQUES*	**NOTE TECHNIQUE**	**AX 14**
APPLICATION : **TOUS PAYS**	*CONCERNE :* **CITROËN AX 4 X 4**	**N° 24**
DIFFUSION : **TOUS PAYS**	**Tôle de protection sous moteur**	*Le 30 Avril 1992*
CE DOCUMENT EST A CLASSER DANS : **RECUEIL DE NOTES N° MAN 008920**		1473

Depuis **Janvier 1992**, les **CITROËN AX 4 X 4** sont progressivement équipées d'une tôle de protection sous moteur.

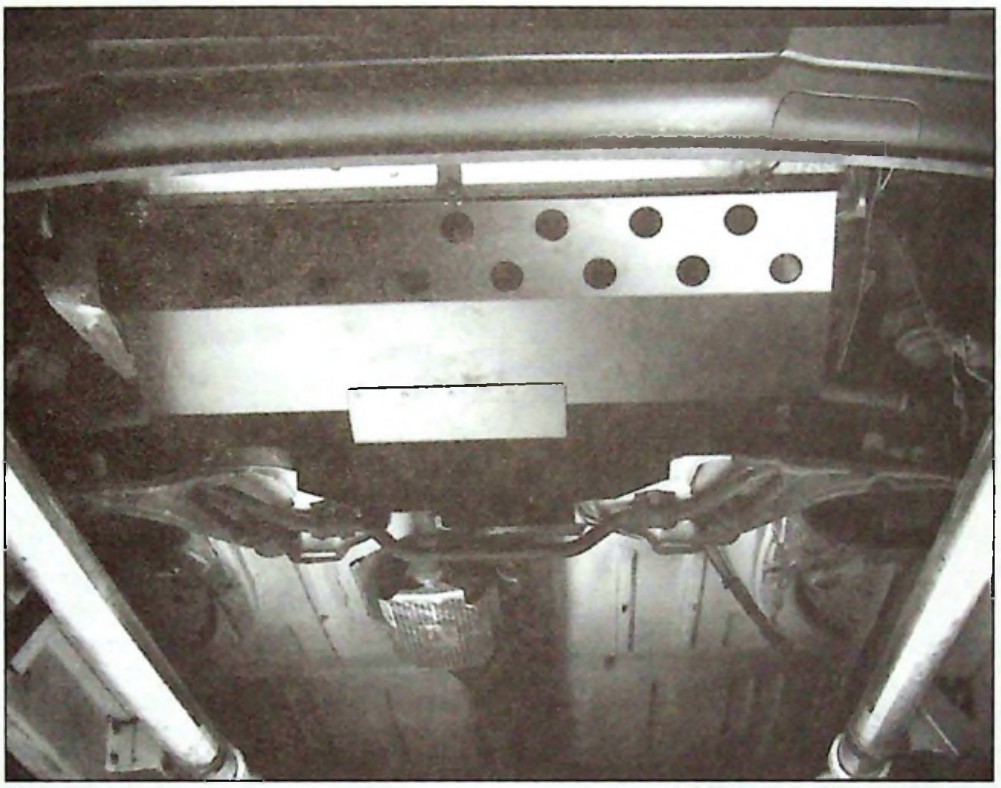

92-151

PIÈCES DE RECHANGE

DESIGNATION DE LA PIECE	N° PR
Tôle de protection sous moteur (CITROËN AX 4 X 4)	**96 157 043**
(CITROËN AX 4 X 4 Réfri)	**96 170 359**

RÉPARATION

Le montage d'une tôle de protection sous moteur est possible sur toutes les **CITROËN AX 4 X 4**, sorties antérieurement à Janvier 1992.

CITROËN *DIVISION APRÈS-VENTE* *MÉTHODES TECHNIQUES*	**NOTE TECHNIQUE**	**AX 14**
APPLICATION : **TOUS PAYS**	*CONCERNE :* **CITROËN AX** **NOUVELLE GÉNÉRATION** **Carrosserie**	**N° 25**
DIFFUSION : **TOUS PAYS**		*Le 29 Mai 1992*
CE DOCUMENT EST A CLASSER DANS : ***RECUEIL DE NOTES N° MAN 008920***		541

Le Département des Pièces de Rechange commercialise les carrosseries de **CITROËN AX Nouvelle Génération** comportant le support moteur en **(a)** apte à recevoir une cale hydraulique de suspension moteur.

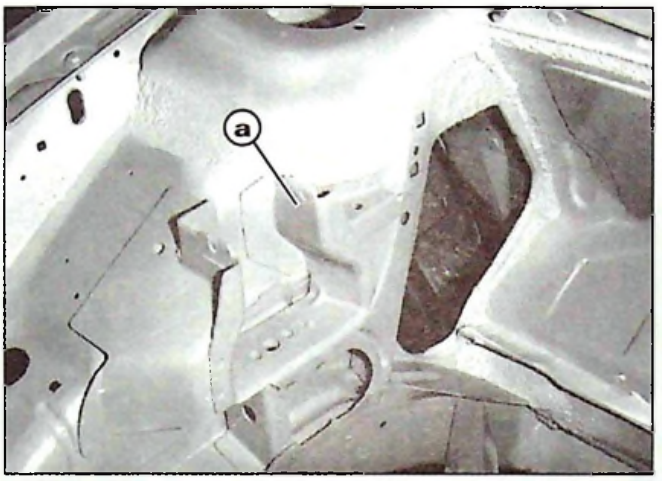

88337-29

Si cette disposition autorisait le remontage de toutes suspensions moteur existantes sur véhicules sortis antérieurement à juillet 1991, date du restylage de l'AX, cette dernière n'accepte plus les nouvelles suspensions élastiques (1) des versions 1124 cm³.

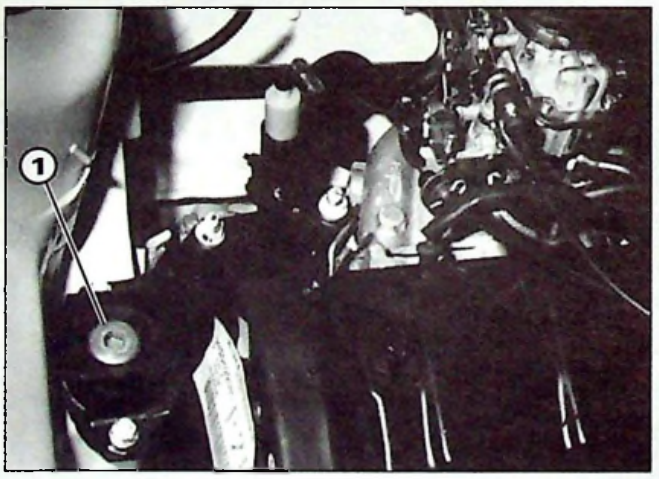

91-414

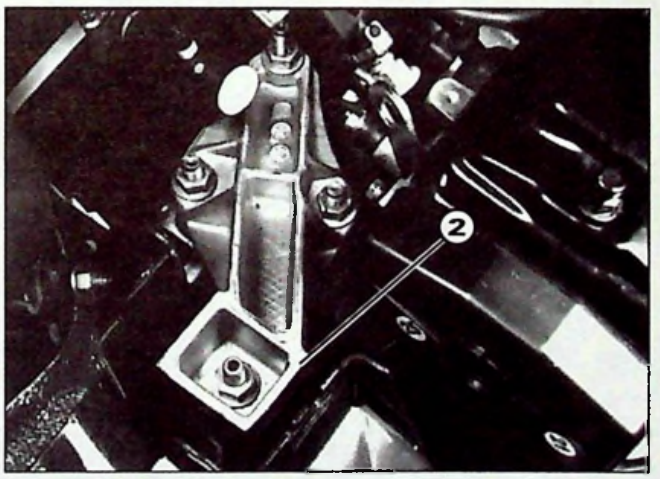

91-193

En conséquence : lorsque vous serez amené à échanger une carrosserie de **CITROËN AX Nouvelle Génération** équipée d'un moteur 1124 cm³ de cylindrée, nous vous demandons de remplacer la suspension élastique d'origine par une suspension à cale hydraulique (2) .

Pour cela se procurer :

– 1 cale hydraulique	- **91 538 407**
– 1 support	- **96 033 141**
– 3 goujons M10 x 150 - L 58	- **96 995 399**
– 1 butée caoutchouc	- **96 009 402**

CITROËN AX

LE 31 MARS 1993

RÉF. 14 N° 26

CARROSSERIE

TRANSFORMATION

Citroën AX Entreprise en Citroën AX Berline

MAN 008920

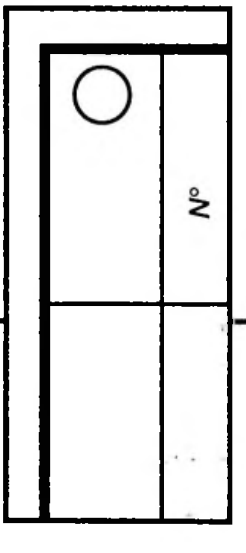

APPLICATION : TOUS PAYS

DIFFUSION : TOUS PAYS

AUTOMOBILES CITROËN
DIRECTION COMMERCE EUROPE
DOCUMENTATION APRÈS-VENTE

1750

AVENANT A LA NOTE TECHNIQUE **AX (14) N° 13 du 20 Septembre 1988** RELATIVE A LA TRANSFORMATION DES CITROËN AX ENTREPRISE EN VÉHICULE PARTICULIER.

Le Département des Pièces de Rechange commercialise sous la référence **89 39 CW** un nouveau kit de reconditionnement composé de pièces communes aux deux générations de CITROËN AX.

Ce nouveau kit se compose de :

1. Armature	**95 609 918**
2. Butée en caoutchouc du plancher	**95 610 006**
1. Gache Gauche	**95 609 984**
1. Gache Droite	**95 609 983**
1. Levier de verrouillage Gauche	**95 611 288**
1. Levier de verrouillage Droite	**95 611 289**
1. Jeu de ceintures Avant	**96 073 372 XX**
1. Rampe d'ancrage Gauche	**96 014 827**
1. Rampe d'ancrage Droite	**96 014 804**
1. Jeu de ceintures Arrière	**96 134 143**
8. Entretoise (11 x 20 x 6)	**75 416 367**
6. Rondelle (13 x 22)	**79 030 570 47**
2. Rondelle (13 x 25)	**79 030 530 98**
8. Rondelle (11 x 19)	**79 030 560 84**
6. Vis (diam. 7)	**92 506 232**
2. Cache tête de vis	**79 200 702 98**
6. Rondelle	**79 032 018 96**
6. Vis de fixation tablette	**79 032 011 40**
4. Prisonnier	**79 030 440 20**

En conséquence : pour toute transformation de CITROËN AX Entreprise Version T en Véhicule Particulier, il convient de vous procurer ce kit nouveau et selon la génération du véhicule, les pièces complémentaires suivantes :

	1ère génération → 6/91	**Nouvelle génération 7/91 →**
1. Matelas d'assise	**95 609 931**	**96 099 779**
1. Matelas de dossier	**95 609 933**	**96 099 785**
1. Garniture d'assise	**96 030 914 TL**	**96 085 316 TR** **96 109 213 ZJ (TEP)**
1. Garniture de dossier	**96 030 924 TL**	**96 085 323 TR** **96 109 212 ZJ (TEP)**
2. Bouton de commande levier	**95 631 845 TR**	**95 631 845 ZL**
1. Support tablette Arrière gauche	**95 653 216 TR**	**95 653 216 ZL**
1. Support tablette Arrière droit	**95 653 215 TR**	**95 653 215 ZL**
1. Cache bagages (Gris BITUME)	**95 633 577 FTR**	

MODE OPÉRATOIRE :

La gamme de transformation ainsi que la procédure administrative pour remise en circulation des véhicules restent inchangées.

CITROËN AX

COMPLEMENT AUX NOTES AX 14 N° 13 et N° 26 — LE 31 OCTOBRE 1995

ABONNEMENT GME

RÉF. 14 N° 26a

CARROSSERIE

TRANSFORMATION

Citroën AX Entreprise en Citroën AX Berline

Procédure administrative

MAN 008920

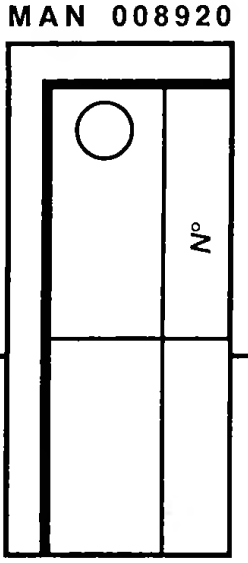

APPLICATION : FRANCE

DIFFUSION : FRANCE

AUTOMOBILES CITROËN
DIRECTION COMMERCE EUROPE
DOCUMENTATION APRÈS-VENTE

TRANSFORMATION : PROCEDURE ADMINISTRATIVE

ATTENTION : Complément aux notes techniques AX (14) N°13 – N°26.

1 – RECOMMANDATIONS – PRECAUTIONS

Seuls les véhicules "ENTREPRISE" immatriculés et portant la mention T ou T/MOD sur la plaque constructeur, peuvent être transformés en Véhicule Particulier.

Cette reconversion est sous la responsabilité de CITROEN.

Les opérations de reconversion sont exécutées par le concessionnaire et doivent répondre à la méthode type, déposée par le constructeur auprès du service des Mines.

2 – PROCEDURE ADMINISTRATIVE

Le concessionnaire fournit à CITROEN DCE/DIS/ Attestations Techniques 62, Bd Victor Hugo 92208 Neuilly CEDEX :

- la copie de la carte grise du propriétaire actuel
- la copie de la facture de transformation
- l'attestation de transformation

CITROEN fournira en retour :

- l'agrément du prototype avec attestation de conformité
- la plaque de transformation

3 – A LA PREFECTURE

En plus des documents habituellement exigés, présenter les documents suivants :

- l'attestation de transformation
- l'agrément du prototype avec attestation de conformité

4 – POSE DE LA PLAQUE DE TRANSFORMATION

4.1 – Présentation

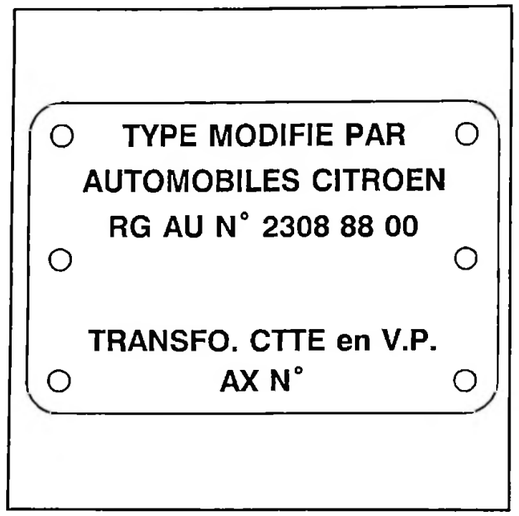

Fig : C7BP00JC

Modèle de plaque "type modifié" correspondant au chassis suivants :

- ZA–ZA/T
- ZA–ZB/T
- ZA–ZC/T
- ZA–ZT/T

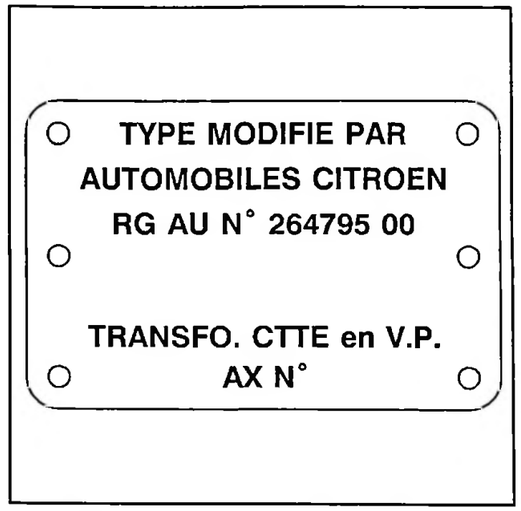

Fig : C7BP00KC

Modèle de plaque "type modifié" correspondant au chassis suivants :

- ZA–DF/T/MOD
- ZA–LA/T/MOD

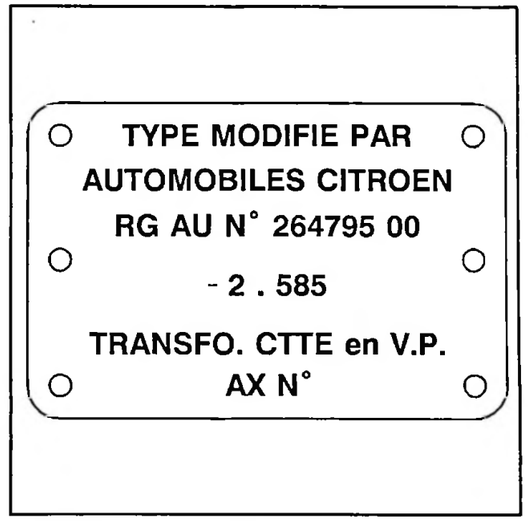

Fig : C7BP00LC

Modèle de plaque "type modifié" correspondant au chassis suivants :

- ZA–DA/C/T/MOD
- ZA–KE/T/MOD
- ZA–LH/T/MOD

4.2 – Opérations

La plaque "type modifié" correspondant au type du véhicule et homologuée par le service des Mines doit être fixée par rivets Ø4 mm.

4.2.1 – 1ère possibilité

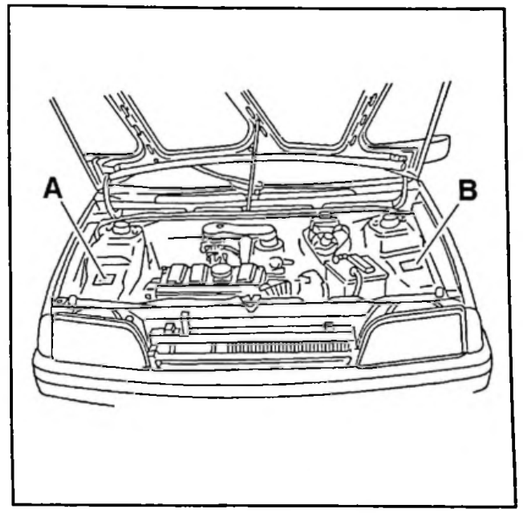

Fig : C7BP00MC

Poser la plaque "type modifié" : sur le passage de roue gauche ; en "B".

NOTA : La plaque constructeur est rivetée : sur le passage de roue droit ; en "A".

4.2.2 – 2ème possibilité

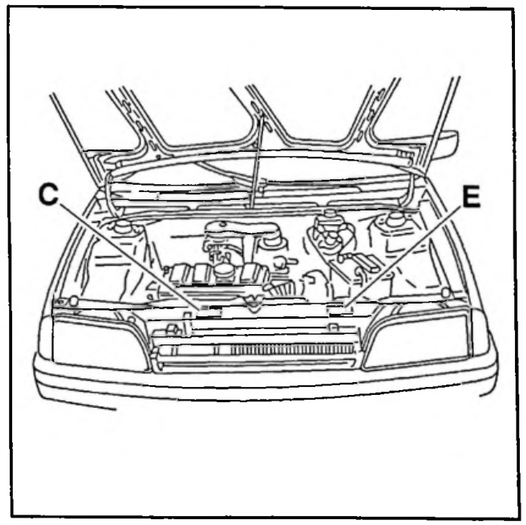

Fig : C7BP00NC

Poser la plaque "type modifié" : sur la traverse de façade avant ; en "E".

NOTA : La plaque constructeur est rivetée : sur la traverse de façade avant ; en "C".

5 – EXEMPLE D'ATTESTATION DE TRANSFORMATION

Attestation à établir sur papier à en-tête de la Concession ou de la Succursale.

Nous, soussignés, Etablissement; .....
Concessionnaire (Succursale) CITROEN.

représenté par Monsieur..... exerçant les fonctions de.....

adresse .....

attestons que le véhicule, type :

Numéro dans la série du type :

Date de la 1ère mise en circulation :

a été transformé en berline, conformément à la méthode et avec les pièces préconisées par le constructeur, suivant l' information technique CITROEN AX – (14) n°13 et n°26 et qu' en conséquence, il est dans l' état d' un véhicule du même âge qui a été régulièrement entretenu en application des spécifications du constructeur.

Fait à..... le .....

Cachet

signature.

Fig : C7BP00PP

CITROËN	INFO'RAPID	AX 14
DIVISION APRES VENTE	*Responsables des Ateliers*	N° 027
QUALITE VEHICULES	*CE–SUCC–FILIALES–AGENTS*	LE : 24.02.95

C1–U08Q0

CONCERNE

CITROEN AX Tous Types – jusqu'à OPR 5537.

CONSTATATION

Bruit de trompette au dessus de 80 km/h en partie haute du pare brise.

DIAGNOSTIC

Vibration de la lèvre du profilé de finition du pare brise en partie supérieure, consécutive à la circulation de l'air dans le profilé.

REMEDE APRES–VENTE

Interdire la circulation de l'air dans le profilé, par la pause d'une boulette de mastic dans la gorge du profilé en partie basse du pare brise.

Mode opératoire :

Soulever la lèvre du profilé de fintiion en partie basse du pare brise.

A 10 cm environ du bas du pare brise, glisser une boulette de mastic dans la gorge du profilé, disponible aux Plèces de Rechange sous la référence 9984 22.

IMPERATIF : effectuer l'opération des deux côtés.

Code main d'oeuvre : 5903 9999.

Temps facturable : 0,20 h.

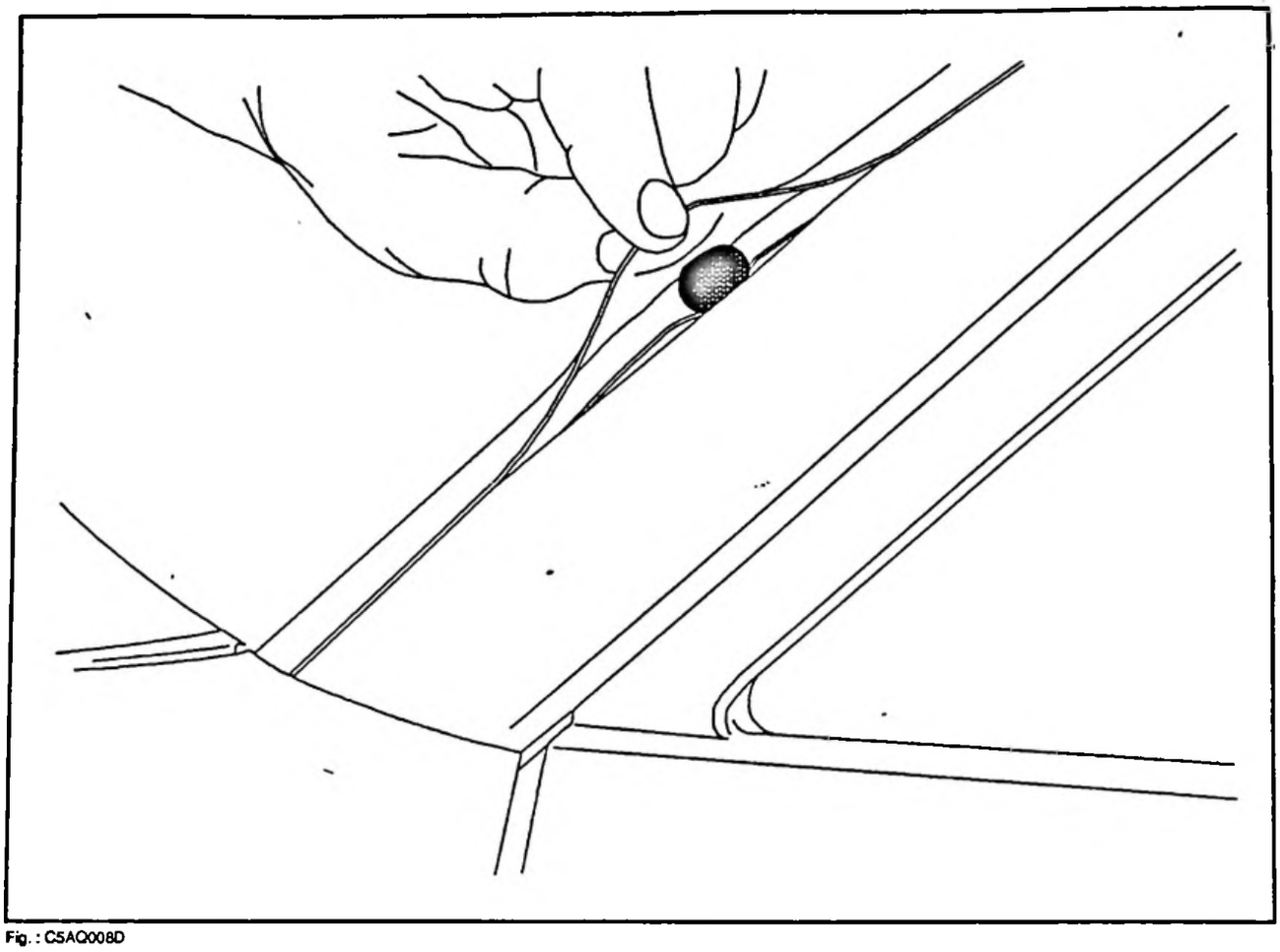

Fig. : CSAQ008D

CITROËN	INFO'RAPID	AX 14
DIVISION APRES VENTE *QUALITE VEHICULES*	***Responsables des Ateliers*** *CE–SUCC–FILIALES–AGENTS*	**N° 28** LE : 23.03.95

C2AU0CQ0

CONCERNE

CITROEN AX 3 portes Tous Types.

CONSTATATION

Entrée d'eau dans l'habitacle en partie supérieure avant d'une et/ou des vitres avant.

DIAGNOSTIC

La coulisse de vitre avant est positionnée trop basse.

REMEDE APRES-VENTE

Positionner et coller la coulisse avant en partie supérieure jusqu'à effleurement de la coulisse arrière.

Mode opératoire :

Appliquer entre le guide de vitre et la coulisse avant en partie supérieure un point de loctite, disponible aux Pièces de Rechange sous la référence ZC 9 867 447 U ou ZCP 8301 95A.

Effectuer l'opération des deux côtés.

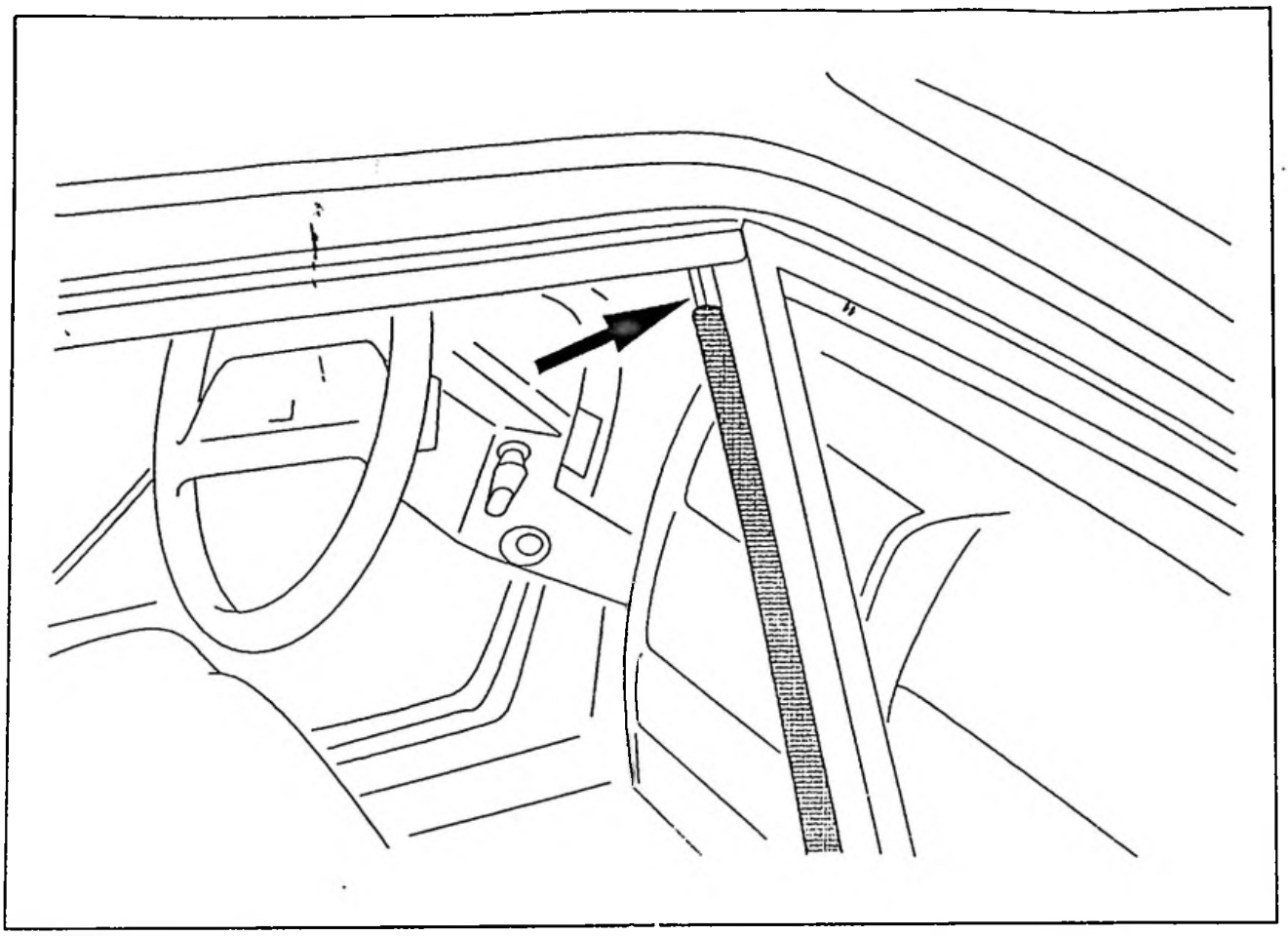

Fig. : C2AQ00AD

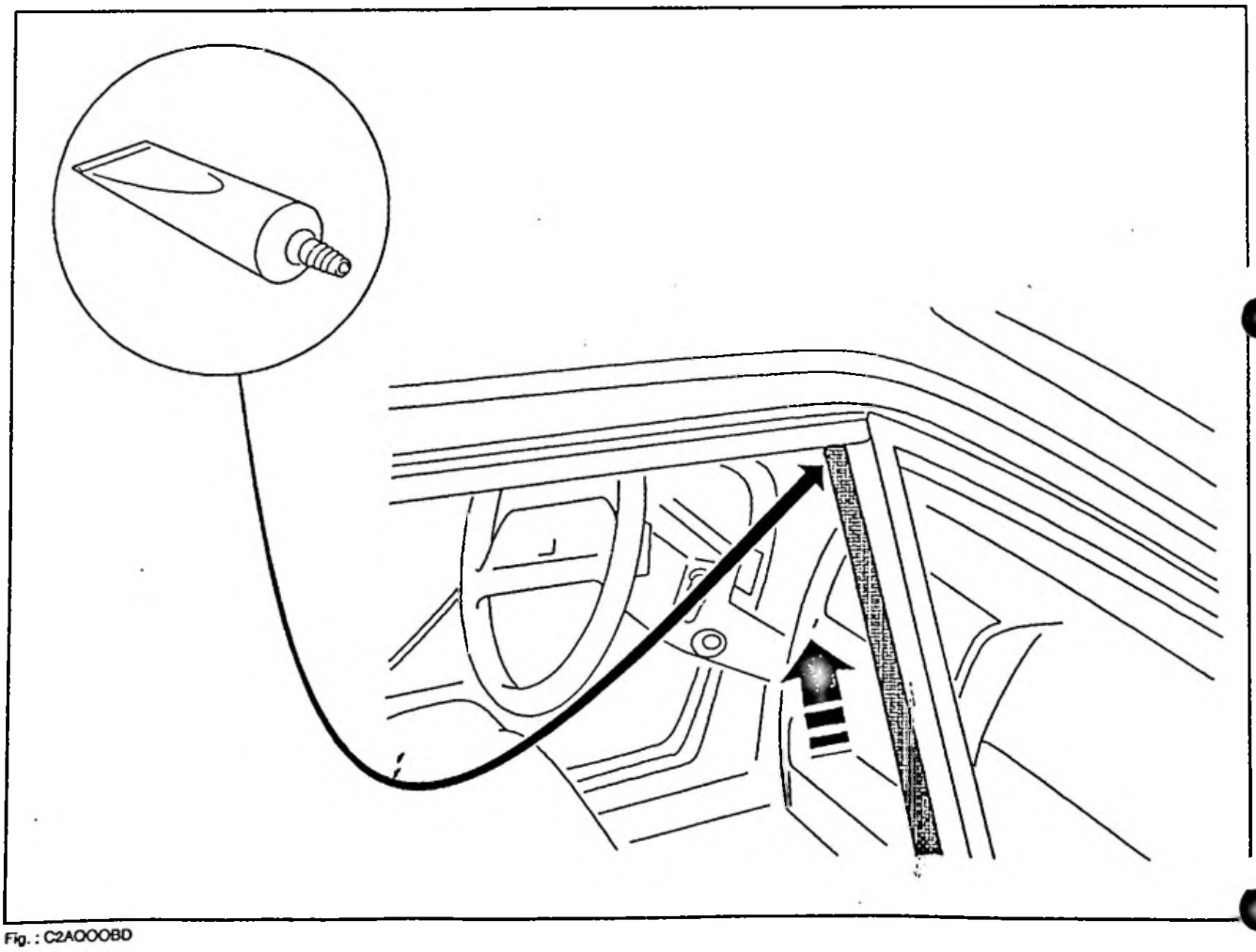

Fig. : C2AOOOBD

CITROËN	INFO'RAPID	AX 14
DIVISION APRES VENTE	*Responsables des Ateliers*	N° 29
QUALITE VEHICULES	*CE–SUCC–FILIALES–AGENTS*	LE : 14.03.95

C2AU0BQ0

CONCERNE

CITROEN AX – tous Types Essence et Diesel, jusqu'à OPR 6462.

CONSTATATION

Entrée d'eau par les joints de portes latérales avant.

DIAGNOSTIC

Mauvaise étanchéité des joints de portes latérales avant.

REMEDE APRES–VENTE

Remplacer le ou les joints de portes latérales avant.

Mode opératoire :

Les joints optimisés sont disponibles aux Pièces de Rechange sous les références :

- 3 portes avant droite et gauche : 96 111 732 ZL
- 5 portes avant droite : 96 111 729 ZL
- 5 portes avant gauche : 96 111 730 ZL

CITROEN 'ERVICES A LA CLIENTÈLE ECHNIQUE APRÈS-VENTE	**NOTE TECHNIQUE**	**AX** (E)
APPLICATION : **TOUS PAYS**	CONCERNE : **VEHICULE AX** **Travaux à exécuter à la première révision**	**N° 1**
DIFFUSION : **TOUS PAYS**		Le 16 septembre 1986
CE DOCUMENT EST A CLASSER DANS : **RECUEIL DE NOTES N° MAN 008920**		

Les opérations citées au verso de cette note doivent être exécutées gratuitement entre 1 500 et 2 500 km.

Seules les fournitures :

— d'huile neuve, en remplacement de l'huile de vidange du moteur,

— de la cartouche filtrante,

— de liquide de complément du (ou des) lave-glace(s).

eront facturées au client.

TRAVAUX A EXÉCUTER A LA PREMIÈRE RÉVISION

OPÉRATIONS	MODE OPÉRATOIRE
Après exécution des travaux qui auraient pu être demandés par le client pour remédier aux anomalies véhicule constatées par son utilisateur.	
STATION SERVICE	
– Vidanger le carter d'huile du moteur. – Remplacer la cartouche filtrante d'huile du moteur et faire le plein d'huile.	Cartouche **PURFLUX LS 468 B** **TOTAL GTS PLUS** 15 W 40. **TOTAL GTi PLUS** 10 W 30. Contenance : **3,2** litres environ
– Contrôler l'étanchéité du circuit de freinage. – Vérifier et établir, s'il y a lieu, le niveau du liquide de frein.	Liquide synthétique suivant norme NFR 12640 S : **TOTAL FLUIDE SY.**
– Vérifier et établir, s'il y a lieu, le niveau du lave-glace avant (et arrière).	Additif "Glace Net" Eté : **ZC 9 858 242 U** ou Liquide prêt à l'emploi – 20° C. { 1 litre : **ZC 9 875 279 U** ; 1/2 litre : **ZC 9 875 280 U**
ATELIER	
– Moteur chaud : ● Régler le ralenti, vérifier la teneur en CO - CO2	AX 10 E AX 10 RE AX 11 RE AX 11 TRE AX 14 TRS AX 14 TZS { **750± 100 tr/mn** ; **CO = 0,8 à 1,2 %** ; **CO2 > 9 %**

CITROEN — SERVICES A LA CLIENTELE DIVISION APRÈS - VENTE TECHNIQUE APRÈS - VENTE	**NOTE TECHNIQUE**	**AX** (E)
APPLICATION : **TOUS PAYS**	CONCERNE : **VEHICULE AX "SPORT"** **Travaux à exécuter à la première révision**	**N° 2**
DIFFUSION : **TOUS PAYS**		Le 31 Mars 1987
CE DOCUMENT EST A CLASSER DANS : **RECUEIL DE NOTES N° MAN 008920**		

Les opérations citées au verso de cette note doivent être exécutées gratuitement entre 1 500 et 2 500 km.

Seules les fournitures :

- d'huile neuve, en remplacement de l'huile de vidange du moteur,
- de la cartouche filtrante,
- de liquide de complément des lave-glaces,

seront facturées au client.

TRAVAUX A EXÉCUTER A LA PREMIÈRE RÉVISION

OPÉRATIONS	MODE OPÉRATOIRE
Après exécution des travaux qui auraient pu être demandés par le client pour remédier aux anomalies véhicule constatées par son utilisateur.	
STATION SERVICE	
– Vidanger le cartder d'huile du moteur. – Remplacer la cartouche filtrante d'huile du moteur et faire le plein d'huile.	Cartouche **PURFLUX LS 468** **TOTAL GTS PLUS** 15 W 40. **TOTAL GTI PLUS** 10 W 40. Contenance : **3,5** litres environ.
– Contrôler l'étanchéité du circuit de freinage. – Vérifier et établir, s'il y a lieu, le niveau du liquide de frein.	Liquide synthétique suivant norme NFR 12640 S : **TOTAL FLUIDE SY.**
– Vérifier et établir, s'il y a lieu, le niveau des lave-glaces avant et arrière.	Additif "Glace Net" Été : **ZC 9 858 242 U** ou Liquide prêt à l'emploi – 20° C. { 1 litre : **ZC 9 875 279 U** 1/2 litre : **ZC 9 875 280 U**
ATELIER	
– Moteur chaud : – Contrôler le régime de ralenti et la richesse ● Régler si nécessaire	AX SPORT **900 ± 100 tr/mn** **CO = 1 à 2 %** **CO2 > 9 %**

REGLAGE DU REGIME DE RALENTI ET DE LA RICHESSE

Régime de ralenti : 900 ± 100 tr/mn – CO : 1 à 2 % – CO2 > 9 %

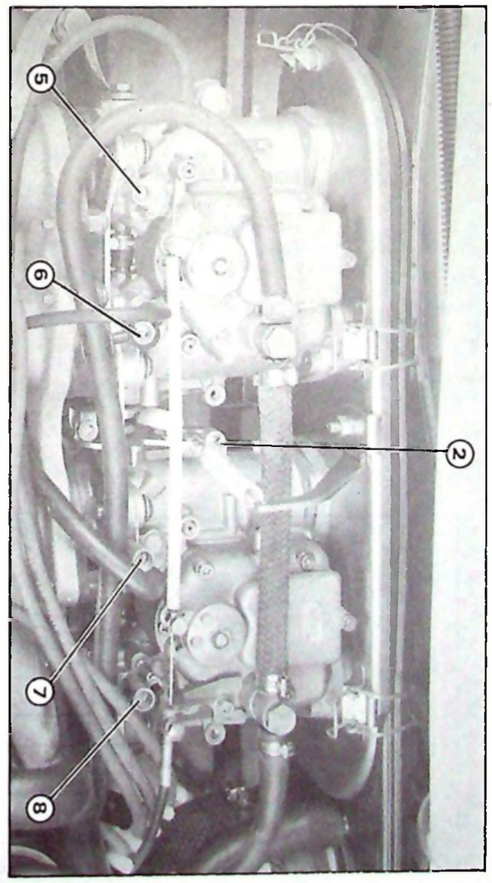

87-131

- **Conditions préalables :**

Moteur chaud (attendre la mise en route puis l'arrêt du motoventilateur).
Vis de richesse **(5)** **(6)** **(7)** et **(8)** préréglées.
(*Serrer les vis à fond sans forcer, puis les desserrer de 3 tours*).
Analyseur de gaz d'échappement.
Compte-tours d'atelier.

- **Réglage :**

- Régler la vitesse de ralenti à 950 tr/mn en agissant sur la vis **(2)**.
- Rechercher à faire "monter" le régime en vissant (ou dévissant) l'une après l'autre les quatre vis de richesse **(5)** **(6)** **(7)** et **(8)**.
- Rétablir le régime à 950 tr/mn en agissant sur la vis **(2)**.
- Répéter l'opération précédente de réglage des quatre vis de richesse, puis de réglage de régime.
- Serrer d'égale valeur les quatre vis de richesse de façon à faire "chuter" le régime du moteur de 20 à 30 tr/mn.
- Contrôler le CO. La teneur doit se situer entre 0,2 et 2 % .
  Retoucher le cas échéant le CO en vissant pour diminuer (ou dévissant pour augmenter) les quatre vis de richesse d'égale valeur.

REMARQUE. En cas d'impossibilité de réglage du ralenti (régime de ralenti instable), procéder au réglage de la synchronisation des papillons des gaz : voir au verso.

CITROËN — SERVICES A LA CLIENTELE, DIVISION APRÈS - VENTE, TECHNIQUE APRÈS - VENTE	**NOTE TECHNIQUE**	**AX** (E)
APPLICATION : **TOUS PAYS A DEPOLLUTION NON SEVERISEE**	CONCERNE : **VEHICULE AX GT** — **Travaux à exécuter à la première révision**	**N° 3**
DIFFUSION : **TOUS PAYS**		*Le 30 Novembre 1987*
CE DOCUMENT EST A CLASSER DANS : **RECUEIL DE NOTES N° MAN 008920**		346

- Les opérations citées au verso de cette note doivent être exécutées gratuitement entre 1 500 et 2 500 km.

- Les vérifications et les mises en au point éventuelles qui en résultent sont indispensables pour que les clients aient toute satisfaction de leur véhicule.

- Seules les fournitures :
  - d'huile moteur et de boîte de vitesses,
  - de la cartouche filtrante d'huile moteur,
  - de liquide de complément des lave-glaces,

  seront facturées au Client.

T.S.V.P.

CITROËN *DIVISION APRÈS - VENTE* *SERVICE TECHNIQUE*	**NOTE TECHNIQUE**	**AX** (E)
APPLICATION : ***TOUS PAYS***	*CONCERNE :* ***VEHICULE AX DIESEL*** ***Travaux à exécuter à la première révision***	***N° 4***
DIFFUSION : ***TOUS PAYS***		*Le 20 septembre 1988*
CE DOCUMENT EST A CLASSER DANS: ***RECUEIL DE NOTES N° MAN 008920***		576

Les opérations citées dans cette note doivent être exécutées gratuitement entre 1 500 et 2 500 km.

Seules les fournitures :

— d'huile neuve, en remplacement de l'huile de vidange du moteur,

— de la cartouche filtrante d'huile du moteur,

— de liquide de complément du (ou des) lave-glace(s),

seront facturées au client.

ATELIER

- Régler le ralenti : **750** $^{+50}_{-0}$ **tr/mn** – (voir page 3).
- Contrôler le dispositif anti-calage – (voir page 3).

STATION SERVICE

- Vidanger, faire le plein d'huile moteur :
  - Contenance ..... : **3,2 litres** environ.
  - Qualité d'huile ..... : **TOTAL DIESEL MAX 10 W 40**
    TOTAL SUPER DIESEL PLUS 15 W 40
- Remplacer la cartouche filtrante d'huile du moteur — **PURFLUX LS 468 A.**
- Contrôler l'étanchéité du circuit de freinage
- Vérifier et établir s'il y a lieu :
  - Le niveau du liquide de frein ..... : Liquide synthétique (NFR 12640 S) **TOTAL FLUIDE SY.**
  - Le niveau du lave-glace avant (et arrière) ..... : Additif "Glace Net"
    Eté : **ZC 9 858 242 U**
    ou
    Liquide prêt à l'emploi – 20° C
    – 1 litre : **ZC 9 875 279 U**
    – 1/2 litre : **ZC 9 875 280 U**

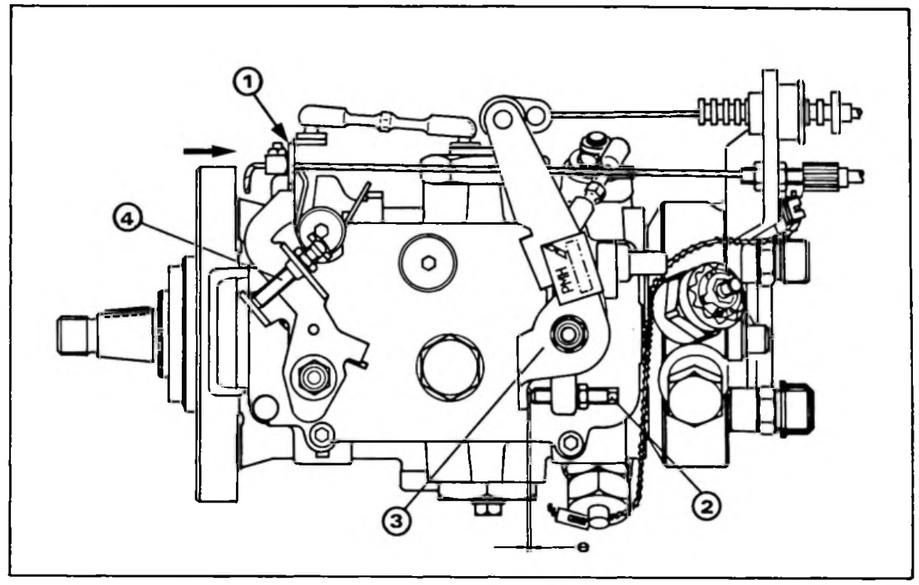

Z 14-34

- **Réglage du ralenti accéléré** (*moteur froid*) :

  S'assurer en poussant (➡) le levier **(1)**, qu'il se trouve en butée. Sinon, effectuer le réglage au moyen du serre-câble.
  Contrôle : *(Moteur chaud)* - S'assurer que le câble n'est plus sous tension.

- **Réglage du débit résiduel (anti-calage)** (*Moteur chaud*) :

  Glisser une cale d'épaisseur **e = 1 mm** entre la vis butée **(2)** et le levier d'accélérateur **(3)**.
  Régler le régime du moteur à **1600 tr/mn** en agissant sur la vis butée **(2)**. Déposer la cale.

- **Réglage du ralenti** (*Moteur chaud*) :

  Agir sur la vis de réglage de ralenti **(4)** - Régler à **700** $^{+50}_{-0}$ **tr/mn.**

- **Contrôler la décélération du moteur et "sa plongée"** (*Moteur chaud*) :

  Accélérer jusqu'à **3000 tr/mn** puis relâcher la pédale.
  La décélération doit être comprise entre **2,5 et 3,5 secondes** environ et la plongée d'environ **50 tr/mn**.
  En cas d'anomalie : régler la vis butée du levier d'accélérateur **(2)**.
  – Décélération trop rapide : dévisser de 1/4 de tour.
  – Décélération trop lente : visser de 1/4 de tour.

CITROËN *DIVISION APRÈS-VENTE* *MÉTHODES TECHNIQUES*	**INFO'RAPID**	**AX** (E)
Responsables des Ateliers *CE - SUCC - FILIALES*	*CONCERNE :* ***CITROËN AX DIESEL*** ***Entretien et Service***	**N° 5** *Le 16 Mars 1992*
CE DOCUMENT EST A CLASSER DANS : ***RECUEIL DE NOTES N° MAN 008920***		1484

« COPIE A MESSIEURS LES AGENTS »

Concerne les CITROËN AX DIESEL AM 92.

Suite à une erreur d'appréciation, il a été indiqué sur le carnet ***ENTRETIEN ET SERVICE ANNÉE MODÈLE 92*** d'effectuer l'échange du premier filtre à gazole à **20.000 km.**

Nous vous demandons de **ne pas tenir compte** de cette indication et de vous référer à l'ancienne grille soit :

	TRANCHES KILOMÉTRIQUES														
OPÉRATIONS A EFFECTUER	10.000	20.000	30.000	40.000	50.000	60.000	70.000	80.000	90.000	100.000	110.000	120.000	130.000	140.000	150.000
Remplacement	■		■		■		■		■		■		■		■
Purge		■		■		■		■		■		■		■	

CITROËN *DIVISION APRÈS-VENTE* *MÉTHODES TECHNIQUES*	**INFO'RAPID**	**AX** (E)
Responsables des Ateliers *CE - SUCC - FILIALES*	*CONCERNE :* **CITROËN AX A.M. 93** **OPTION AUTORADIO** **Procédure de garantie PHILIPS**	**N° 6** *Le 31 Juillet 1992*
CE DOCUMENT EST A CLASSER DANS : RECUEIL DE NOTES N° MAN 008920		1619

A compter de l'année modèle 93, les CITROËN AX peuvent être équipées en option d'un autoradio AUDIO 2012 RDS d'origine PHILIPS.

Les conditions de garantie et la procédure à appliquer pour ces postes sont les suivantes :

DURÉE

1 an à compter de la date de 1ère remise en circulation du véhicule, ou 1 an après la date de facture pour une réparation effectuée en hors garantie.

M.O.

Dépose/pose de l'autoradio : par demande de crédit.

PROCÉDURE

* Vous assurer que le code est correct soit :
- Par NSD avec le numéro de chassis,
- En téléphonant au S.A.V. de votre DR,
- Ou par le numéro Vert 05.05.24.24 (avant d'appeler, relever le numéro du poste qui se trouve sur le boîtier).

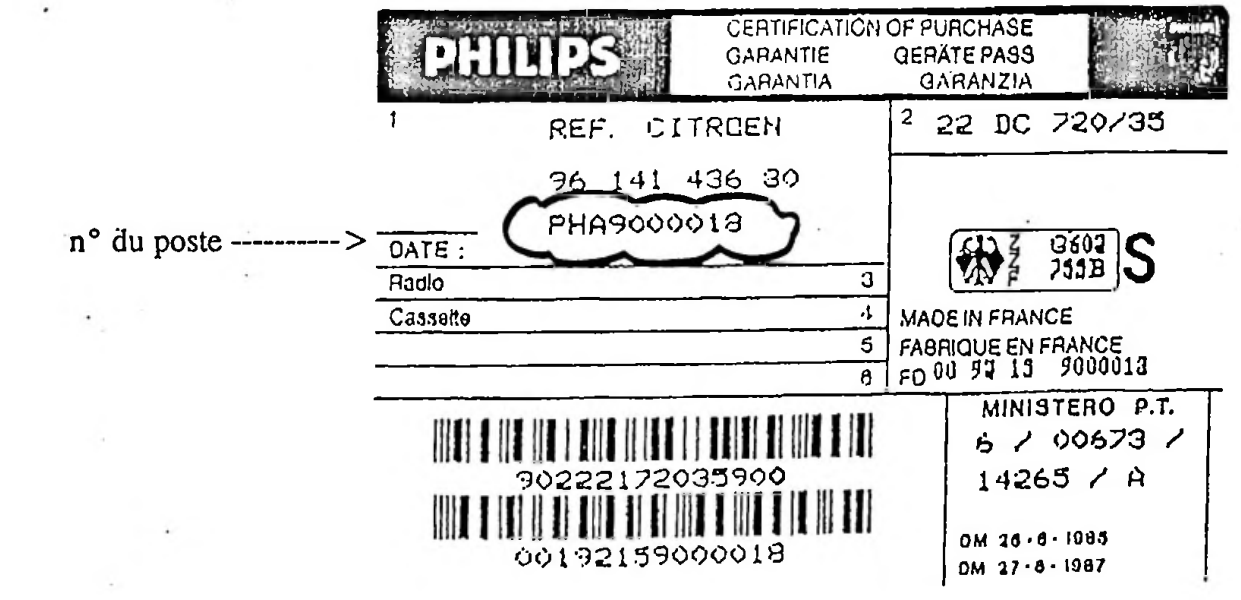

Si le numéro de code annoncé est erroné, la Société PHILIPS vous facturera un forfait de 200,00 F HT pour les frais de recherche et de port.

* Suivre l'arbre de dépannage "méthode diagnostic" que vous trouverez dans chaque notice autoradio à compter de l'année modèle 1993 (**voir annexe 1**).

* Le poste est réputé défectueux :

  – Détacher de la notice la fiche diagnostic, la remplir (partie supérieure et partie CITROËN).

  – Emballer le poste dans un emballage correct, y joindre la fiche diagnostic et éventuellement une photocopie de la facture si la garantie concerne une réparation précédemment facturée.

  – Expédier le paquet par CHRONOPOST en précisant le n° de compte 445964 qui permet la facturation directe du port à la Société PHILIPS par CHRONOPOST (**voir annexe 2**).

  Adresse : P.E.G.P. Atelier SAV
  1, rue Clairefontaine
  78120 RAMBOUILLET

  – La Société PHILIPS, dans les 2 jours ouvrés à réception du poste à RAMBOUILLET vous retourne par CHRONOPOST et en port payé l'appareil réparé et contrôlé.

  Une fiche diagnostic vierge est jointe et vous devrez l'agrafer dans la notice du poste.

CONTACT CHEZ PHILIPS

Monsieur LEJEAU
Tél. : 34.83.71.68
Fax : 34.83.71.06

EXCLUSION DE LA GARANTIE

- Perte du numéro de code.
- Appareil détérioré accidentellement (chute, tentative de vol, présence de corps étranger, etc.).
- Intervention sur le poste par un tiers non autorisé, présence de pièces qui ne sont pas d'origine.
- Détériorations provenant d'une usure normale (tête de lecture de la cassette) d'un manque d'entretien, d'une installation défectueuse ou d'une utilisation anormale.

NOTA : pour un poste expédié à RAMBOUILLET et dont la panne n'est pas prise en garantie, la Société PHILIPS vous contactera pour vous proposer un devis de réparation.

DIVERS

- PHILIPS s'engage à ce que le numéro de code soit toujours celui programmé à l'origine.
- En cas de perte de l'appareil en cours de transport, la Société PHILIPS remplace par un poste identique (même n° de code) dans un délai de 15 jours après la date d'expédition.

  Le n° du poste étant impératif pour rechercher le n° de code, nous vous demandons de le noter sur l'ordre de réparation interne avant d'expédier le poste.

  Le poste retrouvé restera la propriété de PHILIPS.
- Tout appareil expédié chez PHILIPS et sur lequel il ne sera constaté aucune panne ou que le n° de code est erroné, sera considéré DNR (Défaut Non Reproduit). Les frais d'intervention et de port feront l'objet d'une facture forfaitaire de 200,00 F HT qui vous sera adressée.

FICHE DIAGNOSTIC AUTORADIO

Cachet Réparateur CITROËN

Mr DURAND
Adr 17 Allée de la Somme
75017 PARIS Tél

Appel Commerc	N° de police	
BXTRD	777 MM 75	
Date 1er M. en C		N° de châssis
03. 01. 92		14 EK 2143

Précisez le nom du Responsable
M. MARTIN
CITROEN VAUGIRARD
165 Rue de Vaugirard
75015 PARIS

Nota : les zones blanches sont obligatoires

N° CODE SECURITE 1357 TYPE DU POSTE DC 720/35 N° DE SERIE 9000

IMPERATIF POUR TOUTE PRISE EN CHARGE
Assurez-vous de la correspondance du code et du poste sur véhicule, si besoin vérifiez auprès du 05 05 24 24
En cas d'oubli ou de code erroné, les frais de recherche vous seront facturés

Etat de l'appareil Façade légèrement rayée

La panne se produit
Toujours ☐ Temporairement ☒ en fonction de la température ☐ en cas de chocs ☐

Commandes, façade		Réception radio		Lecteur de cassettes	
Commutateur de volume	☐	GO/PO ☐	FM ☒	Pas de reproduction	☐
Touches de présélection	☐	Pas de réception	☐	Distorsion, pas d'aigue	☐
Affichage	☐	Réception faible	☐	Pleurage	☐
Eclairage	☐	Distorsion, interférences	☒	Bande emmêlée	☐
Autres éléments de commande (Préciser S V P)	☐	Recherche, balayage	☐	Insertion, éjection	☐
		Un canal uniquement	☐	Autoreverse	☐
		Pas de mémorisation	☐	Avance/retour rapide	☐

Autres pannes

Adresse du réparateur agréé

Application de la garantie Oui ☐ Non ☐
Pour quelle(s) raisons(s)

CITROËN

Le réparateur

RAPPEL DE LA MÉTHODE DIAGNOSTIC

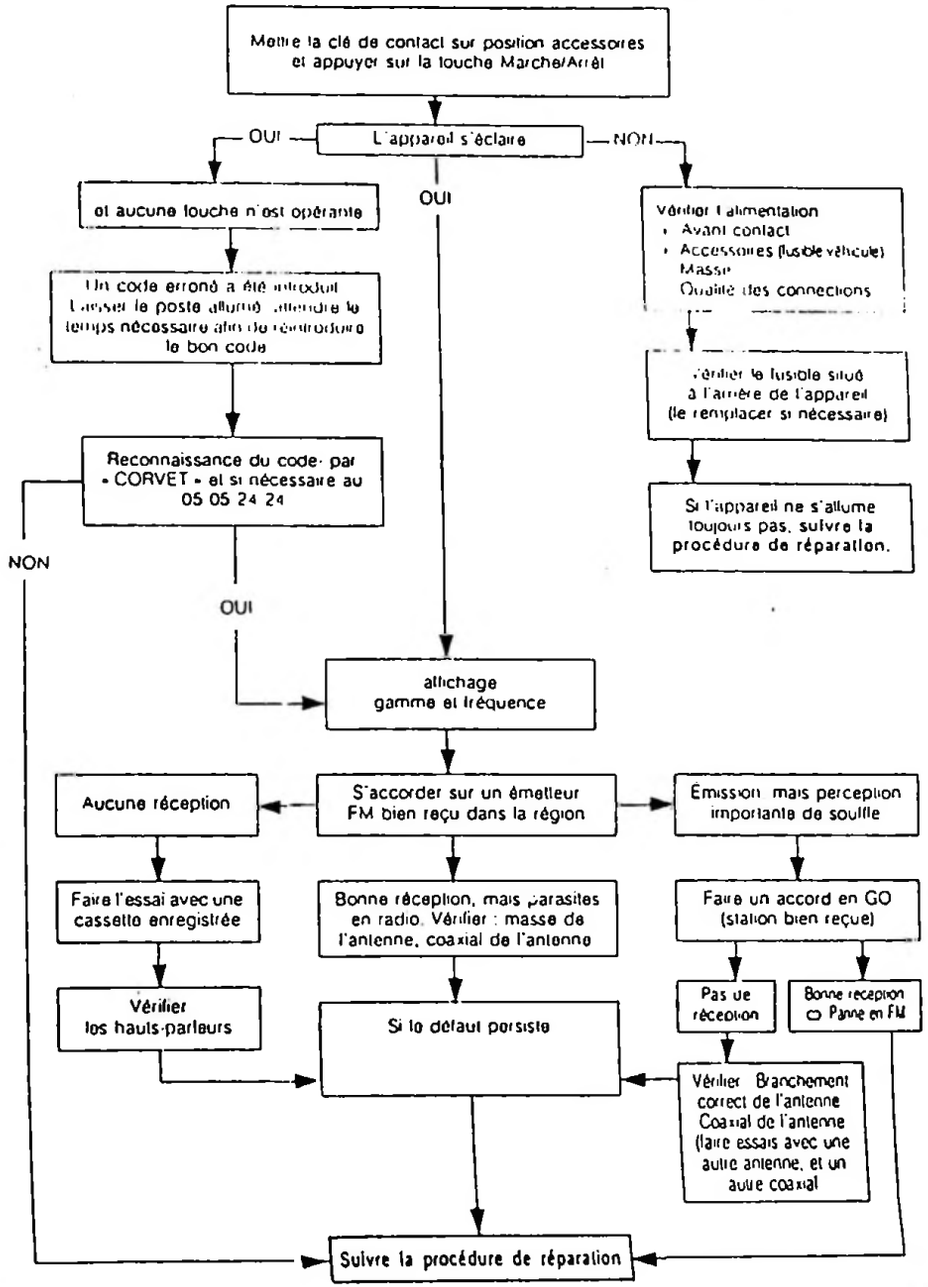

ANNEXE 1

ANNEXE 2

Adresse de l'expéditeur

Code postal de la société PHILIPS

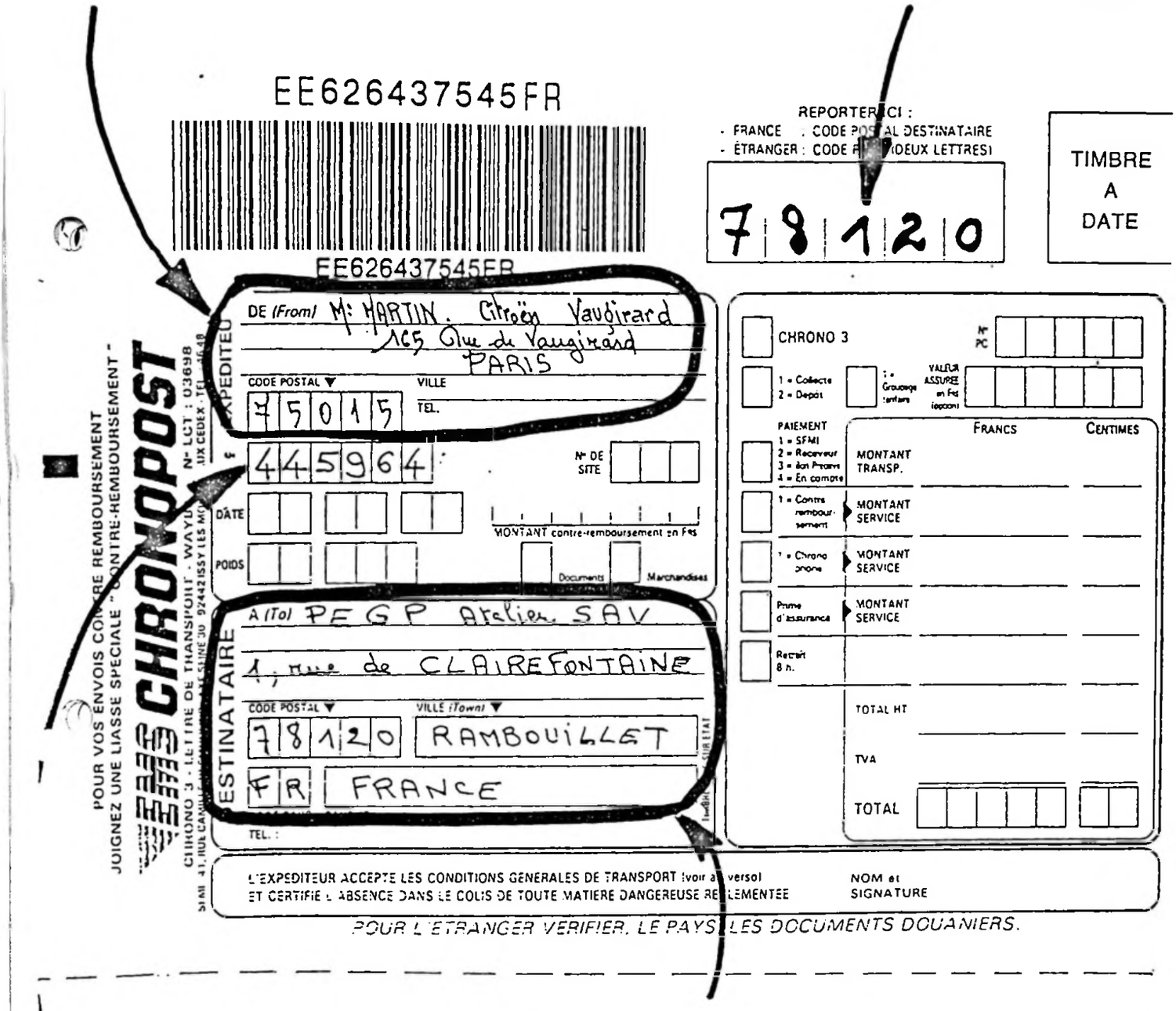

Adresse de la Société PHILIPS

N° de contrat entre la Société PHILIPS et CHRONOPOST