984

C 350 K - C 450 K - C 480 K

984

CATALOGUE
PROVISOIRE

PIECES DE RECHANGE

CITROËN

pour

C 350 K
C 450 K
C 480 K

984

CATALOGUE PROVISOIRE

PIECES DE RECHANGE

CITROËN

pour

C 350 K
C 450 K
C 480 K

SOCIÉTÉ ANONYME AUTOMOBILES CITROËN
Capital 737 000 000 F - Siège Social : 117 à 167, quai André-Citroën, PARIS XVe

SERVICE DES PIECES DÉTACHÉES
23, rue Ernest-Cognacq, 92-LEVALLOIS-PERRET
Adresse télégraphique : Citroën-Levallois
Télex : 62 732
Téléphone : 737-52-10
R.C. 64 B 5019

Imprimé en France

I.V. 1300 - 3-69

COMPOSITION DU VEHICULE PAR ORGANES

MOTEUR : PERKINS 4236

BOITE DE VITESSES : B B S L 11

ESSIEU AVANT : TYPE N

PONT ARRIERE : TYPE N

RECOMMANDATION IMPORTANTE

DANS VOS COMMANDES, INDIQUEZ LE TYPE ET LE NUMERO DU CHASSIS ; LE TYPE ET LE NUMERO DE L'ORGANE AUQUEL APPARTIENT LA PIECE

TABLE DES MATIERES

DESIGNATION	PAGE
Cadre châssis	3 - 4
Porte-roue de secours, fixation bloc-moteur boite	5
Coffre à batteries	6
Plaque de signalisation	7 - 8
Suspension avant 350 K - C 350 K	9
Suspension avant 450 K - C 450 K - 480 K - C 480 K	10 - 11
Suspension arrière 350 K - C 350 K	12
Suspension arrière 450 K - C 450 K - 480 K - C 480 K	13 - 14
Transmission	15
Détails de l'embrayage	16
Commande hydraulique de l'embrayage	17
Pédalier	18
Répartiteur de freinage	19
Tuyauterie de freinage	20 - 21
Tuyauterie de freinage 350 K - C 350 K	22 - 23
Tuyauterie de freinage 450 K - C 450 K - 480 K - C 480 K	24 - 25
Commande de frein, contacteur de stop	26
Frein à main	27
Timonerie de frein	28 - 29
Commande des vitesses	30
Commande d'accélération	30
Boîtier de direction	31
Commande de direction	32
Bielle de direction	33
Radiateur et fixation	34
Circulation d'eau	35
Canalisation d'admission d'air	36
Echappement 350 K - C 350 K	37
Echappement 450 K - C 450 K - 480 K - C 480 K	38
Fixation et réservoir de combustible	39
Cable de compteur et renvoi d'angle	40
Cabine	41 - 42
Tolerie avant	43
Portes de cabine	44 - 45
Capot du moteur et sièges	46
Climatiseur	46
Fixation cabine et pare-chocs	47
Equipement électrique	48 - 49

TABLE DES MATIERES — PONT ARRIERE

DESIGNATION	PAGE
Carter	55
Moyeux tambour et commande des roues	56
Différentiel, couple conique	57 à 61
Freins	62 - 63

TABLE DES MATIERES — ESSIEU AVANT

DESIGNATION	PAGE
Corps d'essieu, fusées et moyeux tambour	51
Bielle de connexion et leviers	52
Freins	53

Repère de Planche	Numéro de la Pièce BERLIET	Numéro de la Pièce CITROËN	Quantité	Désignation	Observations
				CADRE CHASSIS	
	5 001 028	5 001 028	1	Cadre châssis assemblé	350 K Normal C 350 K Normal
	5 001 029	5 001 029	1	Longeron gauche percé	
	5 001 030	5 001 030	1	Longeron droit percé	
	5 001 031	5 001 031	1	Cadre châssis assemblé	350 K Long C 350 K Long
	5 001 032	5 001 032	1	Longeron gauche percé	
	5 001 033	5 001 033	1	Longeron droit percé	
	5 001 034	5 001 034	1	Cadre châssis assemblé	350 K Extra-long C 350 K Extra-long
	5 001 035	5 001 035	1	Longeron gauche percé	
	5 001 036	5 001 036	1	Longeron droit percé	
	5 001 081	5 001 081	1	Cadre châssis assemblé	450 K - C 450 K long 480 K - C 480 K long
	5 001 082	5 001 082	1	Longeron gauche percé	
	5 001 083	5 001 083	1	Longeron droit percé	
	5 001 085	5 001 085	1	Cadre châssis assemblé	450 K - C 450 K Extra-long 480 K - C 480 K Extra-long
	5 001 086	5 001 086	1	Longeron gauche percé	
	5 001 087	5 001 087	1	Longeron droit percé	
	5 001 345	5 001 245	1	Traverse avant	
	211 155 092	844 S	4	Vis HM 10 x 20	
	211 155 094	846 S	6	Vis HM 10 x 25	
	211 155 096	848 S	2	Vis HM 10 x 30	
	252 101 050	2 633 S	12	Rondelle W 10	
	21 661 415	2 496 S	12	Ecrou HM 10	
	5 001 109	5 001 109	2	Support avant de cabine	
	344 340 500	NY 434 50	2	Main avant de ressort	
	5 001 106	5 001 106	1	Support avant G. du moteur	
	5 001 107	5 001 107	1	Support avant D. du moteur	
	5 001 016	5 001 016	1	Support arrière G. du moteur	
	5 001 015	5 001 015	1	Support arrière D. du moteur	
	5 001 054	5 001 054	1	Traverse arrière de cabine	
	211 155 094	846 S	4	Vis HM 10 x 25	
	211 155 096	848 S	4	Vis HM 10 x 30	
	353 101 050	2 633 S	8	Rondelle W 10	
	21 661 415	2 496 S	8	Ecrou HM 10	
	304 340 460	N 434 46	2	Main arrière de ressort	
	5 001 128	5 001 128	1	Support arrêt de gaine	

Repère de Planche	Numéro de la Pièce BERLIET	Numéro de la Pièce CITROËN	Quantité	Désignation	Observations
				CADRE CHASSIS (suite)	
	5 001 176	5 001 176	1	Traverse pontée	Normal
	307 110 710	N 711 71	1	Traverse pontée	Long - Extra-long
	307 110 980	N 711 98	1	Traverse inférieure	Normal - Long
	307 110 981	N 711 98 a	1	Traverse inférieure	Extra-long
	5 001 331	5 001 331	1	Traverse support de palier relais	Long
	5 001 198	5 001 198	1	Traverse intermédiaire	Extra-long
	307 110 460	N 711 46	1	Traverse avant du pont	
	304 340 490	N 434 49	2	Main avant de ressort	
	304 340 621	N 434 62 a	4	Buteé de ressort auxiliaire	350 K - C 350 K
	304 340 620	NY 434 62	4	Butée de ressort auxiliaire	450 K - C 450 K 480 K - C 480 K
	304 340 441	N 434 44 a	2	Main arrière de ressort	
	304 360 690	N 436 69	2	Support d'amortisseur	350 K - C 350 K
	344 360 690	NY 436 69	2	Support d'amortisseur	450 K - 480 K C 450 K - C 480 K
	306 220 610	N 622 61	2	Chape d'attache	
	307 110 420	N 711 42	1	Traverse arrière	Normal
	307 110 550	N 711 55	1	Traverse arrière	Long - Extra-long
	307 110 820	N 711 82	1	Traverse extrême arrière	Long
	307 110 821	N 711 82 a	1	Traverse extrême arrière	Extra-long
	346 220 830	NY 622 83	1	Butée de centrage de roue de secours	Long - Extra-long

Repère de Planche	Numéro de la Pièce BERLIET	Numéro de la Pièce CITROËN	Quantité	Désignation	Observations
				PORTE ROUE DE SECOURS	
	606 220 750	P 622 -75	2	Câle roue de secours	
	21 621 507	2 623 -SZ	2	Ecrou	
	252 301 060	2 634 -SZ	2	Rondelle crantée	
	106 190 120	ZC 9 619 012 U	2	Rondelle	
	21 621 507	2 496 -SZ	2	Ecrou	
	211 155 097	850 -SZ	2	Vis	
				FIXATION BLOC MOTEUR BOITE	
	703 104	ZB 9 703 104 A	2	Ferrure avant sur moteur	
	945 331 002	945 331 002	2	Plot métalastik	
	214 111 030	2 496 S	4	Ecrou A M 10	
	252 501 015	252 501 015	2	Rondelle Tap de 10	
	252 101 050	2 633 S	2	Rondelle W 10	
	703 272	ZB 9 703 272 A	2	Ferrure A R sur moteur	
	211 155 164	1 145 S	6	Vis H M 14 x 40	
	252 101 070	2 753 S	6	Rondelle W 14	
	703 308	ZB 9 703 308 A	2	Plot Paulstra	
	23 535 046	23 535 046	2	Plot métacone	
	211 155 094	846 S	4	Vis H M 10 x 25	
	252 101 050	2 633 S	4	Rondelle W 10	
	214 111 030	2 496 S	4	Ecrou H M 10	
	211 155 180	211 155 180	2	Vis H M 14 x 90	
	703 154	ZB 9 703 154 A	2	Rondelle	
	703 152	ZB 9 703 152 A	2	Rondelle antirebond	
	252 101 070	2 753 S	2	Rondelle W 14	
	214 111 040	23 Z	2	Ecrou H M 14	

Repère de Planche	Numéro de la Pièce BERLIET	Numéro de la Pièce CITROËN	Quantité	Désignation	Observations
				COFFRE A BATTERIES	
	325 310 020	ND 531 - 2	1	Support	
	325 310 990	ND 531 -99	1	Console A V	
	325 310 970	ND 531 -97	1	Console A R	
	325 310 777	ND 531 -77	1	Entretoise (côté long)	
	325 310 760	ND 531 -76	1	Entretoise (côté bride)	
	325 310 790	ND 531 -79	1	Plaque d'appui	
	305 311 070	N 531 107	2	Attache	
	103 043 110	ZC 9 304 311 U	2	Boulon	
	201 734 000	1 734 - S	4	Rivet	
	211 155 128	539 SZ	4	Vis	
	252 301 065	2 694 - SZ	4	Rondelle	
	214 117 040	2 300 - SZ	4	Ecrou H 12	
	325 310 860	ND 531 - 86	2	Câle	
	213 401 040	2 532 - SZ	4	Vis	
	325 310 830	ND 531 - 83	1	Plaque	
	325 310 850	ND 531 - 85	1	Câle	
	103 181 130	ZC 9 318 113 U	1	Câle	
	325 310 590	ND 531 -59	1	Bride de serrage	
	103 033 680	ZC 9 303 368 U	2	Entretoise	
	21 661 415	2 496 - SZ	4	Ecrou H 10	
	325 310 530	ND 531 53	1	Couvercle assemblé	
	103 043 120	ZC 9 304 312 U	2	Ressort	
	103 043 140	ZC 9 304 314 U	2	Poignée	

Repère de Planche	Numéro de la Pièce BERLIET	Numéro de la Pièce CITROËN	Quantité	Désignation	Observations
				PLAQUE DE SIGNALISATION	
	5 001 363	5 001 363	1	Plaque équipée	normal
	5 001 362	5 001 362	1	Plaque minéralogique	
	476 105	ZB 9 476 105 A	1	Plaque support	
	476 106	ZB 9 476 106 A	1	Support feux	
	492 372	ZB 9 492 372 A	1	Tube support	
	5 001 361	5 001 361	1	Support sur longeron	
	5 001 365	5 001 365	1	Support de feux complet	
	5 001 364	5 001 364	1	Ensemble soudé support feux	
	476 105	ZB 9 476 105 A	1	Plaque support feux	
	476 106	ZB 9 476 106 A	1	Support feux	
	492 372	ZB 9 492 372 A	1	Tube support	
	5 001 361	5 001 361	1	Support	
	703 557	ZB 9 703 557 A	1	Plaque équipée	long
	703 556	ZB 9 703 556 A	1	Ensemble soudé plaque minéralogique	
	476 104	ZB 9 476 104 A	1	Plaque minéralogique ensemble soudé	
	476 105	ZB 9 476 105 A	1	Plaque support feux	
	476 106	ZB 9 476 106 A	1	Support feux	
	492 372	ZB 9 492 372 A	1	Tube support	
	462 436	ZB 9 462 436 A	1	Support sur longeron	
	703 559	ZB 9 703 559 A	1	Support feux équipé	
	703 558	ZB 9 703 558 A	1	Ensemble soudé support feux	
	476 105	ZB 9 476 105 A	1	Plaque support feux	
	476 106	ZB 9 476 106 A	1	Support feux	
	492 372	ZB 9 492 372 A	1	Tube support	
	462 436	ZB 9 462 436 A	1	Support sur longeron	
	703 557	ZB 9 703 557 A	1	Plaque équipée	extra long
	703 556	ZB 9 703 556 A	1	Ensemble soudé plaque minéralogique	
	476 104	ZB 9 476 104 A	1	Plaque minéralogique	
	476 105	ZB 9 476 105 A	1	Plaque support feux	
	476 106	ZB 9 476 106 A	1	Support feux	
	492 372	ZB 9 492 372 A	1	Tube support	

Repère de Planche	Numéro de la Pièce BERLIET	Numéro de la Pièce CITROËN	Quantité	Désignation	Observations
				PLAQUE DE SIGNALISATION (Suite)	
	462 436	ZB 9 462 436 A	1	Support sur longeron	extra long
	703 559	ZB 9 703 559 A	1	Support feux équipé	extra long
	703 558	ZB 9 703 558 A	1	Ens. soudé support feux	extra long
	476 105	ZB 9 476 105 A	1	Plaque support feux	extra long
	476 106	ZB 9 476 106 A	1	Support feux	extra long
	492 372	ZB 9 492 372 A	1	Tube support	extra long
	462 436	ZB 9 462 436 A	1	Support sur longeron	extra long
				FIXATION SUR LONGERONS	
	211 155 094	846 S	8	Vis HM 10 x 25	
	252 101 050	2 633 S	8	Rondelle W 10	
	21 661 415	2 496 S	8	Ecrou HM 10	
	221 161	ZB 9 221 161 A	2	Passe - fil	
	9 058 535	9 058 535	2	Rondelle	

Repère de Planche	Numéro de la Pièce BERLIET	Numéro de la Pièce CITROËN	Quantité	Désignation	Observations
				SUSPENSION AVANT	350 K, C 350 K } Normal long, Extra long
	304 310 102	N - 431 10 b	1	Ressort A V gauche complet	
	304 310 101	N - 431 10 a	1	Ressort A V Droit complet	
	304 310 301	N - 431 30 a	2	Lame maitresse baguée	
	304 310 810	N - 431 81	4	Bague	
	304 310 851	N - 431 85 a	2	2ième lame	
	304 310 861	N - 431 86 a	2	3ième lame	
	304 310 871	N - 431 87 a	2	4ième lame	
	304 310 881	N - 431 88 a	2	5ième lame	
	304 310 891	N - 431 89 a	2	6ième lame	
	304 310 821	N - 431 82 a	4	Etrier	
	201 618 000	1 618 S	4	Rivet	
	304 310 901	N - 431 90 a	2	7ième lame	
	304 310 911	N - 431 91 a	2	8ième lame	
	304 310 921	N - 431 92 a	2	9ième lame	
	304 310 931	N - 431 930	2	10ième lame	
	304 310 790	N - 431 79	4	Axe	
	202 623 002	2 372 -SZ	4	Ecrou	
	304 310 801	N - 431 80 a	2	Etoquiau	
	214 111 030	2 623 -SZ	2	Ecrou	
	304 310 600	N - 431 60	2	Bride	
	304 360 640	N - 436 64	2	Axe de bielle	
	304 450 892	N - 445 89 b	2	Cale	
	304 310 633	N - 431 636	4	Etrier de ressort	
	106 159 100	ZC 9 615 910 U	8	Ecrou nylstop	
	304 311 180	N - 431 118	1	Cale de ressort	pour ressort A V gauche
	304 340 530	N - 434 53	2	Jumelle de ressort	
	304 340 450	N - 434 45	6	Axe	
	304 340 810	N - 434 81	2	Arrêtoir pour axe point fixe	
	304 340 610	N - 434 61	2	Arrêtoir pour axe de jumelle	
	200 521 001	521 S W	6	Vis 9 x 16	
	202 906 000	2 906 S	6	Rondelle 9	
	204 737 000	4 737 S	6	Graisseur	
	304 370 770	N - 437 77	2	Butée	
	5 001 011	5 001 011	1	Amortisseur A V Gauche avec axe	

Repère de Planche	Numéro de la Pièce BERLIET	Numéro de la Pièce CITROËN	Quantité	Désignation	Observations
				SUSPENSION AVANT (Suite)	
	5 001 012	5 001 012	1	Amortisseur A V Droit avec axe	
	304 360 640	N - 436 6 A	2	Axe	
	5 001 013	5 001 013	2	Bielle d'amortisseur	
	304 360 750	N - 436 75	4	Ecrou	
	200 614 000	614 S W	4	Vis	
	252 301 065	2 694 S	4	Rondelle	
	214 117 040	2 300 S W	4	Ecrou	
				SUSPENSION AVANT	450 K, C 450 K, 480 K, C 480 K } Normal, Long, Extra long, " "
	344 310 101	NY 431 100	1	Ressort A V gauche complet	
	344 310 100	NY 431 10	1	Ressort A V droit complet	
	344 310 300	NY 431 30	2	Lame maitresse baguée	
	344 310 810	NY 431 81	4	Bague	
	344 310 850	NY 431 85	2	2 e lame	
	344 310 860	NY 431 86	2	3 e lame	
	344 310 870	NY 431 87	2	4e lame	
	344 310 880	NY 431 88	2	5 e lame	
	344 310 890	NY 431 89	2	6 e lame	
	344 310 820	NY 431 82	4	Etrier	
	201 618 000	1 618 S	4	Rivet	
	344 310 900	NY 431 90	2	7 e lame	
	344 310 910	NY 431 91	2	8 e lame	
	344 310 920	NY 431 92	2	9 e lame	
	344 310 930	NY 431 93	2	10 e lame	
	344 310 830	NY 431 83	4	Etrier	
	201 618 000	1 618 S	4	Rivet	
	344 310 940	NY 431 94	2	11 e lame	
	344 310 950	NY 431 95	2	12 e lame	
	344 310 960	NY 431 96	2	13 e lame	
	304 310 790	N 431 79	8	Axe d'étrier	
	202 372 002	2 372 SZ	8	Ecrou	
	344 310 800	NY 431 80	2	Etoquiau	
	21 621 507	2 623 SZ	2	Ecrou	

Repère de Planche	Numéro de la Pièce BERLIET	Numéro de la Pièce CITROËN	Quantité	Désignation	Observations
				SUSPENSION AVANT (Suite)	
	304 310 600	N 431 60	2	Bride de ressort	
	304 360 640	N 436 64	2	Axe de bielle	
	304 450 892	N 445 896	2	Cale	
	304 310 632	N 431 63 b	4	Etrier	
	106 159 100	ZC 9 615 910 U	8	Ecrou nylstop	
	304 311 180	N 431 118	1	Cale de ressort	Pour ressort A V gauche
	344 340 530	NY 434 53	2	Jumelle	
	304 340 450	N 434 45	6	Axe	
	344 340 610	NY 434 61	2	Arrêtoir pour axe de jumelle	
	304 340 810	N 434 81	2	Arrêtoir pour axe point fixe	
	200 521 001	521 S W	4	Vis	
	202 906 000	2 906 S	4	Rondelle	
	204 737 000	4 737 S	6	Graisseur	
	304 370 770	N 437 77	2	Butée	
	5 001 272	5 001 272	1	Amortisseur A V gauche avec axe	
	5 001 273	5 001 273	1	Amortisseur A V Droit avec axe	
	5 001 289	5 001 289	1	Amortisseur A V Gauche avec axe	Pour chassis Extra long
	5 001 290	5 001 290	1	Amortisseur A V Droit avec axe	Pour chassis Extra long
	304 360 640	N 436 64	2	Axe	
	5 001 274	5 001 274	2	Bielle d'amortisseur	
	304 360 750	N 436 75	4	Ecrou	
	201 200 002	1 200 SZ	4	Vis	
	252 301 066	2 754 SZ	4	Rondelle	
	21 621 502	2 317 SZ	4	Ecrou	

Repère de Planche	Numéro de la Pièce BERLIET	Numéro de la Pièce CITROËN	Quantité	Désignation	Observations
				SUSPENSION ARRIERE	· 350 K } Normal-long C 350 K } Extra-long
	304 310 111	N 431 11 a	2	Ressort complet	
	304 310 310	N 431 31	2	Lame maitresse baguée	
	304 310 770	N 431 77	4	Bague	
	304 310 650	N 431 65	2	2e lame	
	304 310 661	N 431 66 a	2	3e lame	
	304 310 671	N 431 67 a	2	4e lame	
	304 310 730	N 431 73	4	Etrier	
	201 618 000	1 618 S	4	Rivet	
	304 310 681	N 431 68 a	2	5e lame	
	304 310 691	N 431 69 a	2	6e lame	
	304 310 491	N 431 49 a	2	1e lame auxiliaire	
	304 310 501	N 431 50 a	2	2e lame auxiliaire	
	304 310 511	N 431 51 a	2	3e lame auxiliaire	
	304 310 521	N 431 52 a	2	4e lame auxiliaire	
	304 311 020	N 431 102	4	Etrier	
	201 618 000	1 618 S	4	Rivet	
	304 310 531	N 431 53 a	2	5e lame auxiliaire	
	304 310 540	N 431 54	2	6e lame auxiliaire	
	304 310 550	N 431 55	2	7e lame auxiliaire	
	304 310 560	N 431 56	2	8e lame auxiliaire	
	304 310 750	N 431 75	4	Axe d'étrier	
	202 372 002	2 372 SZ	4	Ecrou	
	304 310 762	N 431 76 b	2	Etoquiau	
	214 117 040	2 301 52	2	Ecrou	
	304 310 611	N 431 61 a	2	Bride de ressort	
	304 310 623	N 431 62 C	4	Etrier	
	106 159 110	ZC 9 615 911 U	8	Ecrou Nylstop	
	304 340 480	N 434 48	2	Jumelle baguée	
	304 340 700	N 434 70	2	Bague	
	304 340 470	N 434 47	6	Axe	
	304 340 810	N 434 81	6	Arrêtoir d'axe	
	200 521 001	521 SW	6	Vis	
	202 906 000	2 906 S	6	Rondelle	
	204 737 000	4 737 S	6	Graisseur	
	304 370 880	N 437 88	2	Butée	
	304 370 780	N 437 78	2	Support de butée	
	304 370 890	N 437 89	2	Cale	

Repère de Planche	Numéro de la Pièce BERLIET	Numéro de la Pièce CITROËN	Quantité	Désignation	Observations
				SUSPENSION ARRIERE (Suite)	
	200 603 002	603 SZ	4	Vis	
	106 159 070	ZC 9 615 907 U	4	Ecrou nylstop	
	304 369 026	N 436 02 f	1	Amortisseur AR gauche avec axe	
	304 369 027	N 436 02 g	1	Amortisseur AR droit avec axe	
	304 360 640	N 436 64	2	Axe	
	304 360 600	N 436 60	2	Bielle d'amortisseur	
	304 360 750	N 436 75	4	Ecrou	
	200 614 001	614 SW	4	Vis	
	252 301 065	2 694 S	4	Rondelle	
	214 117 040	2 300 SW	4	Ecrou	
				SUSPENSION ARRIERE	450 K, C 450 K : Long ; 480 K, C 480 K : Extra long
	344 310 110	NY 431 11	2	Ressort complet	
	344 310 310	NY 431 31	2	Lame maitresse baguée	
	344 310 770	NY 431 77	4	Bague	
	344 310 650	NY 431 65	2	2e lame	
	344 310 660	NY 431 66	2	3e lame	
	344 310 670	NY 431 67	2	4e lame	
	304 310 730	N 431 73	4	Etrier	
	201 618 000	1 618 S	4	Rivet	
	244 310 680	NY 431 68	2	5e lame	
	344 310 690	NY 431 69	2	6e lame	
	344 310 700	NY 431 70	2	7e lame	
	344 310 710	NY 431 71	2	8e lame	
	344 310 490	NY 431 49	2	1e lame auxiliaire	
	344 310 500	NY 431 50	2	2e lame auxiliaire	
	344 310 510	NY 431 51	2	3e lame auxiliaire	
	304 311 020	N 431 102	4	Etrier	
	201 618 000	1 618 S	4	Rivet	
	344 310 520	NY 431 52	2	4e lame auxiliaire	
	344 310 530	NY 431 53	2	5e lame auxiliaire	
	344 310 540	NY 431 54	2	6e lame auxiliaire	
	304 310 750	N 431 75	4	Axe d'étrier	
	202 372 002	2 372 SZ	4	Ecrou	
	344 310 760	NY 431 76	2	Etoquiau	

Repère de Planche	Numéro de la Pièce BERLIET	Numéro de la Pièce CITROËN	Quantité	Désignation	Observations
				SUSPENSION ARRIERE (Suite)	
	214 117 040	2 301 SZ	2	Ecrou	
	304 310 611	N 431 61 a	2	Bride de ressort	
	344 310 621	NY 431 62 a	4	Etrier	
	106 159 110	ZC 9 615 911 U	8	Ecrou nylstop	
	304 340 480	N 434 48	2	Jumelle baguée	
	304 340 700	N 434 70	2	Bague	
	304 340 470	N. 434 47	6	Axe	
	304 340 810	N 434 81	6	Arrêtoir d'axe	
	200 521 001	521 SW	6	Vis	
	202 906 000	2 906 S	6	Rondelle	
	304 370 880	N 437 88	2	Butée	
	304 370 780	N 437 78	2	Support de butée	
	304 370 890	N 437 89	2	Cale	
	200 603 002	603 SZ	4	Vis	
	106 159 070	ZC 9 615 907 U	4	Ecrou nylstop	
	344 369 020	NY 436 02	1	Amortisseur AR gauche avec axe	
	344 369 021	NY 436 02 a	1	Amortisseur AR droit avec axe	
	304 360 640	N 436 64	2	Axe	
	304 360 600	N 436 60	2	Bielle d'amortisseur	
	304 360 750	N 436 75	4	Ecrou	
	201 200 002	1 200 SZ	4	Vis	
	252 301 066	2 754 SZ	4	Rondelle	
	21 621 502	2 317 SZ	4	Ecrou	

Repère de Planche	Numéro de la Pièce BERLIET	Numéro de la Pièce CITROËN	Quantité	Désignation	Observations
				TRANSMISSIONS	
	5 001 332	5 001 332	1	Elément avant	extra-long
	5 001 061	5 001 061	1	Elément avant	Long
	5 001 058	5 001 058	1	Elément coulissant	Normal - Long - Extra-long
	303 710 850	N 371 85	1	Barre de sécurité	
	200 487 001	487 SW	2	Vis	
	106 159 040	ZC 9 615 904 U	2	Ecrou nylstop	
	21 621 108	21 621 108	4	Ecrou HM 12	
	214 114 012	214 114 012	4	Ecrou HM 12	
	315 940	ZB 9 315 940 A	4	Arrêt d'écrou	
	492 495	ZB 9 492 495 A	4	Vis HM 12-30	
	21 621 108	21 621 108	4	Ecrou HM 12	
	315 940	ZB 9 315 940 A	4	Arrêt d'écrou	
				FIXATION PALIER RELAIS	
	211 151 128	1 023 S	2	Vis HM 12 x 30	Long et extra-long
	21 225	ZB 9 021 225 A	4	Rondelle large	
	252 353 023	252 353 023	2	Rondelle DIL 12	
	214 111 035	2 669 S	2	Ecrou HM 12	
	5 001 215	5 001 215	1	Entretoise	
	211 151 126	1 022 S	2	Vis HM 12 x 25	
	252 353 023	252 353 023	2	Rondelle DIL 12	
	214 111 035	2 669 S	2	Ecrou HM 12	

Repère de Planche	Numéro de la Pièce BERLIET	Numéro de la Pièce CITROËN	Quantité	Désignation	Observations
				DETAILS DE L'EMBRAYAGE	
	23 618 051	23 618 051	1	Mécanisme 11" LF 30	
	23 618 028	23 618 028	1	Ensemble de friction	
	3 273 413	3 273 413	1	Plateau de pression garni	
	943 303 013	943 303 013	1	Plateau de pression nu	
	943 320 414	943 320 414	1	Jeu de ressorts	
	3 272 113	3 272 113	1	Jeu de leviers	
	943 390 407	943 390 407	3	Ecrou rotule	
	3 273 425	3 273 425	1	Couvercle	
	943 390 510	943 390 510	3	Plaquette arrêtoir	
	943 392 010	943 392 010	3	Plaquette ressort	
	943 302 023	943 302 023	3	Vis	
	252 301 040	2 385 S	3	Rondelle AZ 6	
	211 155 067	678 S	6	Vis HM 8 x 55	
	252 861 008	2 572 S	6	Rondelle	

Repère de Planche	Numéro de la Pièce BERLIET	Numéro de la Pièce CITROËN	Quantité	Désignation	Observations
				COMMANDE HYDRAULIQUE DE DEBRAYAGE	
	333 149 210	NN 314 021	1	Maître cylindre	
	303 141 360	N 314 136	1	Vis raccord	
	105 509 090	ZC 9 550 909 U	2	Joint	
	683 940 730	PN 394 73	1	Tube souple	
	106 208 070	ZC 9 620 807 U	2	Bague élastique	
	202 556 000	2 556 S	2	Collier	
	5 002 011	5 002 011	1	Ensemble de purge automatique	A épuisement
	5 002 013	5 002 013	1	Vis creuse	
	943 140 071	943 140 071	1	Joint cuivre	
	946 721 303	946 721 303	1	Joint cuivre	
	5 002 030	5 002 030	1	Tube armco de 8	
	5 002 031	5 002 031	1	Tube armco de 8	
	946 687 006	946 687 006	2	Union	
	946 737 031	946 737 031	2	Adapteur	
	5 002 014	5 002 014	2	Tube técalan 6 x 8	
	946 677 543	946 677 543	2	Raccord	
	5 002 061	5 002 061	1	Tube armco 6,35	Après épuisement
	201 574 000	1 574 S	2	Vis raccord	
	201 884 000	1 884 S	2	Garniture	
	303 940 970	N 394 97	1	Patte de fixation	
	591 740 001	D 174 75	1	Protecteur	
	333 141 631	NN 314 163 a	1	Flexible	
	202 458 000	2 458 S	1	Joint	
	303 141 651	N 314 165 a	1	Support flexible	
	200 487 001	487 SW	2	Vis	
	202 514 002	2 514 SZ	2	Rondelle	
	202 490 002	2 490 SZ	2	Ecrou	
	200 610 002	610 SZ	1	Vis	
	202 217 002	2 217 SZ	2	Rondelle plate	
	106 159 070	ZC 9 615 907 U	1	Ecrou	

Repère de Planche	Numéro de la Pièce BERLIET	Numéro de la Pièce CITROËN	Quantité	Désignation	Observations
				PEDALIER	
	5 001 249	5 001 249	1	Levier et axe de pédale	
	303 140 970	N 314 97	1	Levier de pédale	
	303 141 270	N 314 127	1	Levier nu	
	303 141 810	N 314 181	1	Embout	
	303 140 340	N 314 34	1	Axe	
	303 141 390	N 314 139	1	Rondelle	
	303 140 730	N 314 73	1	Levier et axe	
	202 764 002	2 764 SZ	1	Rondelle plate	
	200 628 002	628 SZ	1	Vis H 12-22	
	101 183 000	ZC 9 118 300 U	1	Axe	
	202 243 002	2 243 SZ	1	Rondelle	
	21 162	2 541 SZ	1	Rondelle	
	202 422 002	2 422 SZ	1	Goupille	
	303 140 501	N 314 50	1	Tige avec patin	
	594 532 402	DM 453 97	1	Garniture	
	200 491 002	491 SZ	1	Vis H 7-35	
	202 514 002	2 514 SZ	1	Rondelle	
	202 489 002	2 489 SZ	1	Ecrou H 7	
	303 140 800	N 314 80	1	Bague	
	303 141 010	N 314 101	1	Patte d'attache	
	200 487 002	487 SZ	2	Vis H 7-25	
	202 514 002	2 514 SZ	2	Rondelle	
	303 140 510	N 314 51	1	Ressort	
	5 001 252	5 001 252	1	Support émetteur	
	211 155 096	848 S	3	Vis M 10 x 30	
	252 101 050	2 633 S	3	Rondelle W 10	
	214 111 030	2 609 S	3	Ecrou HM 10	
	200 488 001	488 SW	2	Vis H 7-28	
	202 514 002	2 514 SZ	2	Rondelle	
	202 489 002	2 489 SZ	2	Ecroun H 7	

Repère de Planche	Numéro de la Pièce BERLIET	Numéro de la Pièce CITROËN	Quantité	Désignation	Observations
				FIXATION COMMANDE DE FREIN	
	200 518 001	518 S W	1	Vis H g 30	
	202 389 002	2 389 S Z	1	Rondelle	
	200 595 001	595 S W	1	Vis H g 35	
	21 163	ZB 9 021 163 f	1	Rondelle	
				FIXATION FAISCEAU FREIN	
	5 001 371	5 001 371	1	Equerre	
	200 491 001	491 S W	2	Vis H 7 - 25	
	202 514 002	2 514 S Z	2	Rondelle	
	202 489 002	2 489 S Z	2	Ecrou H M 7	
				REPARTITEUR DE FREINAGE	
	304 561 280	N 456 128	1	Support de fourchette	
	202 282 001	2 282 S W	2	Vis tête fraisée	
	200 295 000	295 S	1	Vis	
	252 301 030	2 334 S	1	Rondelle	
	304 560 420	N 456 - 42	1	Fourchette assemblée	
	594 560 002	D 456 - 93	1	Plateau de répartiteur	
	594 560 001	D 456 - 92	1	Plaque de retenue	
	5 002 051	5 002 051	1	Axe et levier	
	304 561 320	N 456 132	2	Rondelle feutre	
	106 205 360	ZC 9 620 536 U	2	Circlips	
	304 560 410	N 456 - 41	1	Vis d'arrêt	
	106 150 360	ZC 9 615 035 U	1	Contre - écrou	
	304 560 720	N 456 - 72	1	Bouchon d'obturation	

Repère de Planche	Numéro de la Pièce BERLIET	Numéro de la Pièce CITROËN	Quantité	Désignation	Observations
				TUYAUTERIE DE FREINAGE	
	333 940 740	N N 394 - 74	1	Tube souple	
	106 208 060	620 806	1	Bague élastique	
	22 111 068	2 555 S	1	Collier de serrage	
	106 208 070	ZC 9 620 807 U	1	Bague élastique	
	22 111 062	2 556 S	1	Collier de serrage	
	5 002 020	5 002 020	1	Tube armco 6,35	
	201 574 000	1 574 S	2	Vis raccord	
	201 884 000	1 884 S	2	Garniture de raccord	
	303 940 940	N 394 - 94	1	Raccord 3 voies	
	200 538 002	538 S Z	1	Vis	
	106 190 240	ZC 9 619 024 U	1	Rondelle plate	
	202 389 002	2 389 SZ	1	Rondelle	
	202 370 002	2 370 SZ	1	Ecrou	
	5 002 021	5 002 021	1	Tube armco 6,35	
	5 002 022	5 002 022	1	Tube armco 6,35	
	201 574 000	1 574 S	4	Vis raccord	
	201 884 000	1 884 S	4	Garniture de raccord	
	333 940 880	NN 394 - 88	2	Flexible	
	202 458 000	2 458 S	2	Joint	
	203 354 002	3 354 SZ	2	Rondelle	
	106 150 360	ZC 9 615 036 U	2	Ecrou	
	603 940 540	P 394 - 54	2	Raccord incliné	
	603 940 530	P 394 - 53	2	Vis raccord	
	202 458 000	2 458 S	4	Joint	
	344 530 950	NY 453 - 95	1	Support avant gauche	
	344 530 960	NY 453 - 96	1	Support avant droit	
	5 002 023	5 002 023	1	Tube armco 6,35	
	5 002 024	5 002 024	1	Tube armco 6,35	
	201 574 000	1 574 S	4	Vis raccord	
	201 884 000	1 884 S	4	Garniture de raccord	
	5 002 025	5 002 025	1	Tube armco 6,35	Normal
	5 002 026	5 002 026	1	Tube armco 6,35	Long
	5 002 034	5 002 034	1	Tube armco 6,35	Extra - long
	201 574 000	1 574 S	2	Vis raccord	
	201 884 000	1 884 S	2	Garniture de raccord	
	303 940 460	N 394 - 46	2	Raccord 2 voies	

Repère de Planche	Numéro de la Pièce BERLIET	Numéro de la Pièce CITROËN	Quantité	Désignation	Observations
				TUYAUTERIE DE FREINAGE (Suite)	
	591 740 001	D 174 75	2	Protecteur	
	303 940 520	N 394 52	1	Patte de fixation	
	105 538 390	ZC 9 553 839 U	1	Patte de fixation	
	202 251 002	2 251 SZ	2	Vis TR	
	202 334 002	2 334 SZ	2	Rondelle	
	202 323 002	2 323 SZ	2	Ecrou	
	333 940 900	NN 394 90	1	Flexible	
	202 458 000	2 458 S	1	Joint	
	303 911 392	N 391 139 b	1	Support	
	323 911 393	ND 391 139 c	1	Support	
	203 354 002	3 354 SZ	1	Rondelle	
	106 150 360	ZC 9 615 036 U	1	Ecrou	
	323 941 090	ND 394 109	2	Patte de fixation	
	303 940 940	N 394 94	1	Raccord 3 voies	
	200 530 002	530 SZ	1	Vis	
	202 389 002	2 389 SZ	1	Rondelle	
	106 190 240	ZC 9 619 024 U	1	Rondelle plate	
	5 002 028	5 002 028	1	Tube armco 6,35	
	5 002 029	5 002 029	1	Tube armco 6,35	
	201 574 000	1 574 S	4	Vis raccord	
	201 884 000	1 884 S	4	Garniture de raccord	
	105 542 440	ZC 9 554 244 U	2	Patte de fixation	
	303 940 970	N 394 97	1	Patte de fixation	
	591 740 001	D 174 75	3	Protecteur	
	200 598 002	598 SZ	1	Vis	
	200 283 301	2 835 30 W	2	Vis	
	202 389 002	2 389 SZ	1	Rondelle	
	252 301 030	2 334 SZ	2	Rondelle	
	303 940 930	N 394 93	1	Support arrière	
	200 598 001	598 SW	1	Vis	
	202 389 002	2 389 SZ	1	Rondelle	
	202 370 002	2 370 SZ	1	Ecrou	

Repère de Planche	Numéro de la Pièce BERLIET	Numéro de la Pièce CITROËN	Quantité	Désignation	Observations
				CANALISATIONS HYDRAULIQUES DE FREINAGE	350 K C 350 K
	333 939 020	NN 393 02	1	Réservoir alimentation complet	
	333 940 500	NN 394 50	1	Tube souple vidange	
	106 208 070	ZC 9 620 807 U	1	Bague élastique	
	202 556 000	2 556 S	1	Collier	
	303 940 490	N 394 49	1	Bouchon d'obturation	
	106 198 400	ZC 9 619 840 U	1	Agrafe	
	303 930 630	N 393 63	1	Tube souple	
	333 940 720	NN 394 72	1	Tube souple	
	106 140 400	ZC 9 614 040 U	1	Collier	
	106 208 080	ZC 9 620 808 U	1	Bague élastique	
	202 988 000	2 988 S	1	Collier	
	295 110 601	AM 511 66	1	Garniture	
	833 919 010	PTN 391 01	1	Pompe hydraulique HP	
	5 002 015	5 002 015	1	Tube armco de 6,35	
	201 578 000	1 578 S	1	Vis raccord	
	201 574 000	1 574 S	1	Vis raccord	
	201 885 000	1 885 S	1	Garniture de raccord	
	201 884 000	1 884 S	1	Garniture de raccord	
	5 002 016	5 002 016	1	Tube armco de 6,35	
	201 574 000	1 574 S	2	Vis raccord	
	201 884 000	1 884 S	2	Garniture de raccord	
	473 911 281	NDN 391 128 a	1	Flexible	
	333 929 031	NN 392 03 a	1	Accumulateur principal	
	5 002 017	5 002 017	1	Tube armco de 4,5	
	201 573 000	1 573 S	2	Vis raccord	
	201 883 000	1 883 S	2	Garniture de raccord	
	171 740 990	HY 174 99	3	Collier	
	683 940 730	PN 394 73	1	Tube souple	
	106 208 070	ZC 9 620 807 U	2	Bague élastique	
	202 556 000	2 556 S	2	Collier	
	303 940 920	N 394 92	1	Raccord 3 voies	
	336 149 020	NN 614 02	1	Mano contact	
	5 002 035	5 002 035	1	Tube armco de 4,5	
	201 573 000	1 573 S	2	Vis raccord	

Repère de Planche	Numéro de la Pièce BERLIET	Numéro de la Pièce CITROËN	Quantité	Désignation	Observations
				CANALISATIONS HYDRAULIQUES DE FREINAGE (Suite)	
	201 883 000	1 883 S	2	Garniture	
	333 929 020	NN 392 02	1	Accumulateur AR	
	333 929 020	NN 392 02	1	Accumulateur AV	
	333 929 040	NN 392 04	1	Accumulateur AV	
	5 002 053	5 002 053	1	Tube armco de 4,5	
	201 573 000	1 573 S	2	Vis raccord	
	201 883 000	1 883 S	2	Garniture de raccord	
	5 002 054	5 002 054	1	Tube armco de 4,5	
	201 573 000	1 573 S	2	Vis raccord	
	201 883 000	1 883 S	2	Garniture	
	5 002 039	5 002 039	1	Tube armco de 6,35	
	201 574 000	1 574 S	1	Vis raccord	
	201 578 000	1 578 S	1	Vis raccord	
	201 884 000	1 884 S	1	Garniture de raccord	
	201 885 000	1 885 S	1	Garniture de raccord	
	5 002 040	5 002 040	1	Tube armco de 6,35	
	201 574 000	1 574 S	1	Vis raccord	
	201 578 000	1 578 S	1	Vis raccord	
	201 884 000	1 884 S	1	Garniture de raccord	
	201 885 000	1 885 S	1	Garniture de raccord	
	303 940 910	N 394 91	1	Raccord 3 voies	
	5 002 041	5 002 041	1	Tube armco de 6,35	
	201 574 000	1 574 S	1	Vis raccord	
	201 578 000	1 578 S	1	Vis raccord	
	201 884 000	1 884 S	1	Garniture de raccord	
	201 885 000	1 885 S	1	Garniture de raccord	
	5 002 019	5 002 019	1	Tube armco de 6,35	
	201 574 000	1 574 S	2	Vis raccord à garniture	
	201 884 000	1 884 S	2	Garniture de raccord	

Repère de Planche	Numéro de la Pièce BERLIET	Numéro de la Pièce CITROËN	Quantité	Désignation	Observations
				CANALISATIONS HYDRAULIQUES DE FREINAGE	450 K C 450 K 480 K C 480 K
	333 939 020	NN 393 02	1	Réservoir alimentation complet	
	333 940 500	NN 394 50	1	Tube souple	
	106 208 070	ZC 9 620 807 U	1	Bague élastique	
	202 556 000	2 556 S	1	Collier	
	303 940 490	N 394 49	1	Bouchon d'obturation	
	106 198 400	ZC 9 619 840 U	1	Agrafe	
	303 930 630	N 393 63	1	Tube souple	
	333 940 720	NN 394 72	1	Tube souple	
	106 140 400	ZC 9 614 040 U	1	Collier	
	106 208 080	ZC 9 620 808 U	1	Bague élastique	
	202 988 000	2 988 S	1	Collier	
	295 110 601	AM 511 66	1	Garniture de protection	
	833 919 010	PTN 391 01	1	Pompe hydraulique HB	
	5 002 015	5 002 015	1	Tube armco de 6,35	
	201 578 000	1 578 S	1	Vis raccord	
	201 574 000	1 574 S	1	Vis raccord	
	201 885 000	1 885 S	1	Garniture de raccord	
	201 884 000	1 884 S	1	Garniture de raccord	
	5 002 016	5 002 016	1	Tube armco de 6,35	
	201 574 000	1 574 S	2	Vis raccord	
	201 884 000	1 884 S	2	Garniture de raccord	
	473 911 281	NDN 391 128 a	1	Flexible	
	333 929 031	NN 392 03 a	1	Accumulateur principal	
	5 002 017	5 002 017	1	Tube armco de 4,5	
	201 573 000	1 573 S	2	Vis raccord	
	201 883 000	1 883 S	2	Garniture de raccord	
	171 740 990	HY 174 99	3	Collier	
	683 940 730	PN 394 73	1	Tube souple	
	106 208 070	ZC 9 620 807 U	2	Bague élastique	
	202 556 000	2 556 S	2	Collier	
	303 940 920	N 394 92	1	Raccord 3 voies	
	336 149 020	NN 614 02	1	Mano contact	
	5 002 035	5 002 035	1	Tube armco de 4,5	
	201 573 000	1 573 S	2	Vis raccord	
	201 883 000	1 883 S	2	Garniture	
	333 929 020	NN 392 02	2	Accumulateur AR	

Repère de Planche	Numéro de la Pièce BERLIET	Numéro de la Pièce CITROËN	Quantité	Désignation	Observations
				CANALISATIONS HYDRAULIQUES DE FREINAGE (Suite)	
	333 929 020	NN 392 02	1	Accumulateur AV	
	333 929 040	NN 392 04	1	Accumulateur AV	
	5 002 055	5 002 055	1	Tube armco de 4,5	
	201 573 000	1 573 S	2	Vis raccord	
	201 883 000	1 883 S	2	Garniture de raccord	
	5 002 054	5 002 054	1	Tube armco de 4,5	
	201 573 000	1 573 S	2	Vis raccord	
	201 883 000	1 883 S	2	Garniture de raccord	
	5 002 039	5 002 039	1	Tube armco de 6,35	
	201 574 000	1 574 S	1	Vis raccord	
	201 578 000	1 578 S	1	Vis raccord	
	201 884 000	1 884 S	1	Garniture de raccord	
	201 885 000	1 885 S	1	Garniture de raccord	
	5 002 040	5 002 040	1	Tube armco de 6,35	
	201 574 000	1 574 S	1	Vis raccord	
	201 578 000	1 578 S	1	Vis raccord	
	201 884 000	1 884 S	1	Garniture de raccord	
	201 885 000	1 885 S	1	Garniture de raccord	
	303 940 910	N 493 91	2	Raccord 3 voies	
	5 002 056	5 002 056	1	Tube armco de 4,5	
	201 573 000	1 573 S	2	Vis raccord	
	201 883 000	1 883 S	2	Garniture de raccord	
	5 002 057	5 002 057	1	Tube armco de 6,35	
	5 002 058	5 002 058	1	Tube armco de 6,35	
	201 574 000	1 574 S	2	Vis raccord	
	201 578 000	1 578 S	2	Vis raccord	
	201 884 000	1 884 S	2	Garniture	
	201 885 000	1 885 S	2	Garniture	
	5 002 059	5 002 059	1	Tube armco de 6,35	
	201 574 000	1 574 S	2	Vis raccord	
	201 884 000	1 884 S	2	Garniture	
	5 002 019	5 002 019	1	Tube armco de 6,35	
	201 574 000	1 574 S	2	Vis raccord	
	201 884 000	1 884 S	2	Garniture de raccord	

Repère de Planche	Numéro de la Pièce BERLIET	Numéro de la Pièce CITROËN	Quantité	Désignation	Observations
				COMMANDE DE FREIN	
	594 537 201	DXN 453 021	1	Corps de commande	
	594 530 007	D 453 15	2	Jonc d'arrêt	
	594 532 713	DS 453 53 a	2	Rondelle d'appui	
	594 530 008	D 453 51	2	Ressort de rappel	
	594 533 601	DX 453 52	2	Joint	
	594 530 009	D 453 70	2	Bouchon	
	594 532 702	DS 453 54 a	1	Plaquette porte-joints	
	204 862 000	4 862 S	6	Joint torique	
	594 532 703	DS 453 69	2	Joint	
	202 282 001	2 282 S W	2	Vis tête fraisée	
	200 480 000	480 S	2	Vis	
	202 514 000	2 514 S	2	Rondelle	
	5 002 052	5 002 052	1	Faisceau	
	5 002 064	5 002 064	1	Faisceau	
	21 432 113	309 S Z	3	Vis	
	252 301 040	2 385 S	3	Rondelle	
	304 530 010	N 453 - 1	1	Pédale	
	594 530 003	D 453 115	2	Axe d'articulation	
	202 514 002	2 514 S Z	2	Rondelle	
	305 760 840	N 576 - 84	1	Vis de réglage	
	202 320 000	2 320 S	1	Contre - écrou	
	304 531 730	N 453 173	1	Garniture d'insonorisation	
	304 530 990	N 453 - 99	1	Joint	
	304 530 610	N 453 - 61	1	Couvercle	
	304 531 350	N 453 135	1	Raccord de protection	
	102 329 320	ZC 9 232 932 U	1	Oeillet obturateur	
	200 281 001	281 S W	6	Vis	
	252 301 030	2 334 S	6	Rondelle	
	594 532 705	DS 453 98 a	1	Patin de pédale	
	202 372 002	2 372 SZ	2	Ecrou	
	594 532 708	DS 453 97 a	1	Garniture de pédale	

Repère de Planche	Numéro de la Pièce BERLIET	Numéro de la Pièce CITROËN	Quantité	Désignation	Observations
				CONTACTEUR DE STOP	
	595 762 401	DM 576 - 02 b	1	Contacteur	
	305 760 800	N 576 - 80	1	Protecteur	
	200 094 001	94 S W	1	Vis	
	252 301 020	2 284 S W	1	Rondelle	
	202 269 001	2 269 S W	1	Ecrou	
				FREIN A MAIN	
	5 001 201	5 001 201	1	Socle de fixation complet	
	216 501 065	216 501 065	2	Vis R L 8 - 16	
	21 432 145	662 S	2	Vis H M 8 - 12	
	252 353 030	252 353 030	4	Rondelle Dill 8	
	703 347	ZB 9 703 347 A	1	Plaquette d'arrêt	
	216 501 028	216 501 028	1	Vis R L M 6-12	
	5 001 214	5 001 214	1	Tôle de fermeture	
	216 501 028	216 501 028	4	Vis R L M 6-12	
	252 353 010	252 353 010	4	Rondelle Dill 6	
	498 192	ZB 9 498 192 A	1	Frein à main complet	
	498 193	ZB 9 498 193 A	1	Boîtier support	
	211 155 062	667 S	4	Vis H M 8 x 25	
	252 101 040	2 572 S	4	Rondelle W 8	
	214 114 023	2 549 S	4	Ecrou H M 8	
	485 540	ZB 9 485 540 A	1	Axe	
	208 456	ZB 9 208 456 A	1	Plateau ralentisseur	
	208 457	ZB 9 208 457 A	1	Ressort	
	172 168	ZB 9 172 168 A	1	Rondelle	
	485 410	ZB 9 485 410 A	1	Roue à rochet baguée	
	948 570 075	948 570 075	1	Bague	
	65 704	ZB 9 065 704 A	1	Vis	
	208 586	ZB 9 208 586 A	1	Axe arrêt	
	221 101 085	2 580 S	1	Goupille V 3 x 20	
	498 180	ZB 9 498 180 A	1	Levier de frein bagué	
	948 570 071	948 570 071	1	Bague	
	132 217	ZB 9 132 217 A	1	Rondelle d'obturation	
	253 101 041	253 101 041	1	Circlips E D 45	

Repère de Planche	Numéro de la Pièce BERLIET	Numéro de la Pièce CITROËN	Quantité	Désignation	Observations
				FREIN A MAIN (Suite)	
	211 155 015	304 S	1	Vis H M 6 - 15	
	252 101 030	2 384 S	1	Rondelle W 6	
	485 539	ZB 9 485 539 A	1	Plaquette d'arrêt	
	485 411	ZB 9 485 411 A	1	Cliquet supérieur complet	
	453 394	ZB 9 453 394 A	1	Ressort	
	225 776	ZB 9 225 776 A	1	Rondelle	
	221 101 080	2 601 S	1	Goupille V 3 x 35	
	241 665	ZB 9 241 665 A	1	Cliquet inférieur	
	221 311 265	221 311 265	1	Goupille	
	320 642	ZB 9 320 642 A	1	Poussoir	
	498 179	ZB 9 408 179 A	1	Tige de déverrouillage	
	214 161 020	2 433 S	1	Ecrou H M 6	
	457 035	ZB 9 457 035 A	1	Ressort	
	226 498	ZB 9 226 498 A	1	Levier complet	
	21 162	ZB 9 021 162 A	2	Rondelle	
	221 101 030	2 422 S	4	Goupille V 2 x 20	
	21 161	ZB 9 021 161 A	3	Rondelle	
	221 101 025	2 423 S	3	Goupille V 2 x 15	
	485 415	ZB 9 485 415 A	1	Tige de commande	
				TIMONERIE DU FREIN A MAIN	
	5 001 166	5 001 166	1	Cable avant	Normal
	5 001 167	5 001 167	1	Cable avant	Long
	5 001 329	5 001 329	1	Cable avant	Extra - long
	304 540 680	N 454 - 68	1	Plaquette anti - bruit	Long et Extra-long
	211 157 014	211 157 014	2	Vis H M 5 x 20	Long et Extra-long
	252 101 020	2 333 S	2	Rondelle W 5	Long et Extra-long
	466 046	ZB 9 466 046 A	1	Arrêt de gaine	
	21 166	ZB 9 021 166 A	1	Rondelle	
	252 101 080	2 812 S	1	Rondelle W 16	
	214 111 045	2 789 S	1	Ecrou H M 16	
	211 151 062	667 S	1	Vis H M 8 - 25	
	252 101 040	2 572 S	1	Rondelle W 8	

Repère de Planche	Numéro de la Pièce BERLIET	Numéro de la Pièce CITROËN	Quantité	Désignation	Observations
				TIMONERIE DU FREIN A MAIN (Suite)	
	304 540 220	N 454 - 22	1	Support	
	200 538 001	538 S W	3	Vis H 9 - 25	
	202 389 001	2 389 S W	3	Rondelle crantée	
	202 370 001	2 370 S	3	Ecrou	
	304 540 150	N 454 - 15	1	Levier	
	304 540 800	N 454 - 80	1	Axe d'articulation	
	221 101 085	2 578 S Z	1	Goupille fendue	
	304 540 770	N 454 - 77	1	Barillet	
	304 540 760	N 454 - 76	2	Ecrou de réglage	
	304 540 650	N 454 - 65	1	Palonnier	
	304 540 690	N 454 - 69	1	Axe d'articulation	
	221 101 085	2 578 S Z	1	Goupille	
	304 540 900	N 454 - 90	2	Barillet	
	304 540 741	N 454 - 74 a	4	Ecrou de réglage	
	679 134	ZB 9 679 134 A	1	Patte d'attache	
	202 490 000	2 490 S	1	Ecrou	
	255 303	ZB 9 255 303 A	1	Ressort	
	290 922	ZB 9 290 922 A	1	Patte d'attache	
	211 155 060	665 S	1	Vis H M 8 - 20	
	252 101 040	2 572 S	1	Rondelle W 8	
	214 111 025	2 549 S	1	Ecrou H M 8	
	5 001 177	5 001 177	2	Tige de commande	Long
	5 001 178	5 001 178	2	Tige de commande	Extra - long
	214 117 006	214 117 006	2	Ecrou H M 5	
	466 169	ZB 9 466 169 A	2	Tendeur	Long et Extra - long
	324 072	ZB 9 324 072 A	2	Rondelle plate	Long et Extra - long
	214 111 030	2 609 S	2	Ecrou H M 10	Long et Extra - long
	214 121 030	214 121 030	2	Ecrou H M 10 à gauche	Long et Extra - long
	5 001 165	5 001 165	1	Cable A R gauche	
	5 001 180	5 001 180	1	Cable A R droit	
	304 540 210	N 454 - 21	2	Gaine	
	106 140 230	ZC 9 614 023 U	2	Collier	

Repère de Planche	Numéro de la Pièce BERLIET	Numéro de la Pièce CITROËN	Quantité	Désignation	Observations
				COMMANDE DES VITESSES	
	5 001 040	5 001 040	1	Levier	
	5 001 050	5 001 050	1	Rotule	
	221 501 037	ZC 9 617 022 U	1	Goupille élastique 4 x 20	
	5 001 051	5 001 051	1	Boule	
	450 377	ZB 9 450 377 A	1	Ecrou	
	489 371	ZB 9 489 371 A	1	Capuchon d'étanchéité	
	5 001 156	5 001 156	1	Bielle complète	
	5 001 046	5 001 046	2	Axe	
	221 101 095	2 579 S	2	Goupille V 3 x 40	
	5 001 047	5 001 047	1	Chape	
				COMMANDE D'ACCELERATION	
	5 001 264	5 001 264	1	Pédale complète	
	5 001 293	5 001 293	1	Ensemble patin et levier	
	591 422 704	DS 142 - 84	1	Pédale	
	591 422 705	DS 142 113 a	1	Butée	
	5 001 270	5 001 270	1	Palier	
	5 001 268	5 001 268	1	Ensemble levier	
	5 001 269	5 001 269	1	Levier seul	
	105 895 210	589 521	1	Rotule	
	203 299 000	3 299 S	2	Bague	
	5 001 294	5 001 294	1	Support	
	5 001 295	5 001 295	1	Entretoise	
	211 151 046	211 151 046	1	Vis H M 6 x 55	
	252 101 030	2 384 S	1	Rondelle W 6	
	214 111 020	2 369 S	1	Ecrou H M 6	
	211 155 015	304 S	2	Vis H M 6 x 16	
	252 101 030	2 384 S	2	Rondelle W 6	
	5 001 136	5 001 136	1	Ensemble tige d'accélérateur	
	5 001 137	5 001 137	1	Tige	
	105 922 500	ZC 9 592 250 U	2	Cage à rotule	
	105 895 200	ZC 9 589 520 U	2	Ressort	
	214 111 020	2 369 S Z	2	Ecrou H M 6	
	672 226	ZB 9 672 226 A	1	Support guide	
	5 001 296	5 001 296	1	Joint	
	214 111 020	2 369 S	1	Ecrou H M 6	
	252 101 030	2 384 S	1	Rondelle W 6	
	211 277 022	2 670 S	1	Vis F / 90 M 6 - 16	

Repère de Planche	Numéro de la Pièce BERLIET	Numéro de la Pièce CITROËN	Quantité	Désignation	Observations
	304 429 160	N 442 016	1	Boitier de direction complet	
				DETAILS	
	304 420 100	N 442 - 10	1	Carter	
	304 420 120	N 442 - 12	1	Arbre porte - galet	
	304 420 510	N 442 - 51	1	Bague d'étanchéité	
	304 420 580	N 442 - 58	1	Ecrou d'arbre	
	304 420 690	N 442 - 69	1	Couvercle d'arbre	
	304 420 700	N 442 - 70	1	Joint du couvercle	
	304 420 820	N 442 - 82	8	Vis	
	304 420 890	N 442 - 89	3	Arrêtoir	
	304 420 950	N 442 - 95	1	Arbre de direction	
	304 421 230	N 442 123	4	Tôle frein	
	304 430 220	N 443 - 22	1	Levier de direction	
	110 407 320	U 407 - 32	1	Roulement de l'arbre	
	110 412 850	U 412 - 85	1	Contre - écrou	
	110 412 890	U 412 - 89	1	Arrêtoir	
	110 412 910	U 412 - 91	1	Ecrou d'arbre	
	110 412 920	U 412 - 92	1	Bague fendue	
	110 412 930	U 412 - 93	1	Ressort	
	200 539 002	539 S Z	3	Vis fixant boitier sur support	
	106 042 070	ZC 9 604 207 U	2	Couronne à galets	
	106 042 120	ZC 9 604 212 U	1	Cuvette mobile	
	106 042 140	ZC 9 604 214 U	1	Couvercle	
	106 042 410	ZC 9 604 241 U	1	Bouchon de remplissage	
	106 042 420	ZC 9 604 242 U	1	Joint de bouchon	
	106 042 720	ZC 9 604 272 U	1	Jeu de cales de réglage du couvercle	
	5 001 122	5 001 122	1	Support	
	303 140 930	N 314 - 93	2	Bague	
	211 155 096	848 S	6	Vis H M 10 x 30	
	252 101 050	2 633 S	6	Rondelle W 10	
	214 111 030	2 609 S	6	Ecrou H M 10	

Repère de Planche	Numéro de la Pièce BERLIET	Numéro de la Pièce CITROËN	Quantité	Désignation	Observations
				COMMANDE DE DIRECTION	
	304 410 020	N 441 2	1	Support	
	5 001 239	5 001 239	1	Equerre de fixation	
	211 155 092	844 S	2	Vis H M 10 x 20	
	21 163	ZB 9 021 163 A	2	Rondelle plate	
	252 101 050	2 633 S	2	Rondelle W 10	
	304 410 500	N 441 - 50	1	Moyeu de volant	
	304 410 780	N 441 - 78	4	Rondelle cuvette	
	304 410 810	N 441 - 81	1	Bague caoutchouc	
	304 410 820	N 441 - 82	2	Entretoise	
	304 410 830	N 441 - 83	2	Bague caoutchouc supérieure	
	304 410 840	N 441 - 84	2	Bague caoutchouc inférieure	
	304 410 850	N 441 - 85	1	Volant	
	304 410 870	N 441 - 87	1	Bague caoutchouc	
	200 494 300	494 S 30	2	Vis	
	106 042 980	ZC 9 604 298 U	1	Capuchon de volant	
	106 042 990	ZC 9 604 299 U	1	Jonc d'arrêt	
	106 140 150	ZC 9 614 015 U	1	Collier de serrage	
	106 212 500	ZC 9 621 250 U	4	Vis	
	202 760 000	2 760 S	4	Rondelle	
	202 514 000	2 514 S	2	Rondelle	
	202 489 000	2 489 S	2	Ecrou	

Repère de Planche	Numéro de la Pièce BERLIET	Numéro de la Pièce CITROËN	Quantité	Désignation	Observations
				BIELLE DE DIRECTION	
	5 001 148	5 001 148	1	Ensemble bielle et levier	
	5 001 145	5 001 145	1	Ensemble barre de direction	
	5 001 146	5 001 146	1	Barre nue	
	304 430 050	N 443 - 5	2	Embout	
	304 430 620	N 443 - 62	2	Boîtier	
	204 737 000	4 737 - S	2	Graisseur	
	304 430 910	N 443 - 91	2	Ressort de boite à rotule	
	304 430 990	N 443 99	4	Rondelle de réglage	
	304 430 991	N 443 99 a	4	Rondelle de réglage	
	304 430 992	N 443 99 b	8	Rondelle de réglage	
	304 430 930	N 443 93	4	Siège de rotule	
	304 430 030	N 443 3	2	Ecrou	
	304 430 130	N 443 13	2	Protecteur	
	202 718 002	2 718 SZ	2	Goupille 0,012 zing	
	304 430 220	N 443 22	1	Ensemble levier de direction	
	304 430 580	N 443 58	1	Levier de direction nu	
	304 430 190	N 443 19	1	Rotule	

Repère de Planche	Numéro de la Pièce BERLIET	Numéro de la Pièce CITROËN	Quantité	Désignation	Observations
				RADIATEUR ET FIXATION	
	703 017	ZB 9 703 017 A	1	Radiateur	
	5 001 241	5 001 241	2	Console	
	945 330 032	945 330 032	2	Plot "radiaflex"	
	21 163	ZB 9 021 163 A	2	Rondelle plate	
	252 101 050	2 633 S	4	Rondelle W 10	
	214 111 030	2 609 S	4	Ecrou HM 10	
	211 155 060	665 S	4	Vis HM 8 x 20	
	252 101 040	2 572 S	4	Rondelle W 8	
	5 001 210	5 001 210	2	Sangle	
	5 001 209	5 001 209	8	Plaque de maintien	
	21 432 113	321 S	6	Vis HM 6 x 30	
	21 142 034	21 142 034	6	Vis QM 6 x 25	
	252 101 030	2 384 S	12	Rondelle W 6	
	214 111 020	2 369 S	12	Ecrou HM 6	

Repère de Planche	Numéro de la Pièce BERLIET	Numéro de la Pièce CITROËN	Quantité	Désignation	Observations
				CIRCULATION D'EAU ET CIRCUIT DE DEGAZAGE	
	5 001 263	5 001 263	1	Tube entrée radiateur	
	259 786	ZB 9 259 786 A	1	Durite	
	313 495	ZB 9 313 495 A	1	Durite	
	22 111 048	22 111 048	1	Collier	
	22 111 052	22 111 052	3	Collier	
	5 001 262	5 001 262	1	Support	
	466 382	ZB 9 466 382 A	1	Collier	
	211 155 060	665 S	3	Vis HM 8-20	
	252 101 040	2 572 S	3	Rondelle W 8	
	214 111 025	2 549 S	3	Ecrou HM 8	
	485 920	ZB 9 485 920 A	1	Durite	
	5 001 259	5 001 259	1	Tube sortie radiateur	
	687 647	ZB 9 687 647 A	1	Durite	
	22 111 052	22 111 052	4	Collier	
	703 229	ZB 9 703 229 A	1	Vase d'expansion	
	211 155 059	663 S	3	Vis HM 8-16	
	252 101 040	2 572 S	3	Rondelle W 8	
	703 567	ZB 9 703 567 A	1	Bouchon	
	22 111 068	22 111 068	2	Collier	
	17 115 069	17 115 069	1	Durite	
	5 001 281	5 001 281	1	Tube de dégazage	
	946 687 016	946 687 016	1	Raccord RAK	
	242 382	ZB 9 242 382 A	2	Rondelle plate	
	5 001 282	5 001 282	1	Tube —	
	17 115 069	17 115 069	1	Durite	
	22 111 068	22 111 068	2	Collier	
	5 001 283	5 001 283	1	Tube de dégazage	
	703 508	ZB 9 703 508 A	1	Raccord RAK	
	5 001 284	5 001 284	1	Tube de dégazage	
	17 115 069	17 115 069	1	Durite	
	22 111 068	22 111 068	2	Collier	
	17 115 024	17 115 024	1	Durite	
	22 111 050	22 111 050	2	Collier	
	5 001 279	5 001 279	1	Tube de remplissage	
	5 001 280	5 001 280	1	Durite	
	22 111 050	22 111 050	2	Collier	

Repère de Planche	Numéro de la Pièce BERLIET	Numéro de la Pièce CITROËN	Quantité	Désignation	Observations
				CANALISATION D'ADMISSION D'AIR	
	24 551 096	24 551 096	1	Filtre d'air	
	244 949	ZB 9 244 949 A	1	Collier H B	
	5 001 383	5 001 383	1	Support complet	
	211 155 060	665 S	4	Vis HM 8-20	
	252 101 040	2 572 S	4	Rondelle W 8	
	214 114 023	2 549 S	4	Ecrou HM 8	
	5 001 233	5 001 233	1	Tuyau CTL ø 70 / 79 L 1120	
	22 111 057	22 111 057	2	Collier	
	5 001 234	5 001 234	2	Collier	
	211 155 016	306 S	4	Vis HM 6 - 20	
	252 101 030	2 384 S	4	Rondelle W 6	
	21 161	ZB 9 021 161 A	2	Rondelle plate	
	214 111 020	2 369 S	4	Ecrou HM 6	

Repère de Planche	Numéro de la Pièce BERLIET	Numéro de la Pièce CITROËN	Quantité	Désignation	Observations
				ECHAPPEMENT	350 K, C 350 K } Normal; Long; Extra-long
	5 001 067	5 001 067	1	Tube sortie moteur	
	591 820 001	D 182 6 a	4	Demi-collier	
	591 822 701	DS 182 91	4	Vis H 7	
	202 514 002	2 514 SZ	4	Rondelle AZ 7	
	291 410 001	A 141 4	4	Ecrou H 7	
	301 820 010	N 182 1	1	Silencieux complet	
	301 830 750	N 183 75	1	Support	
	200 538 001	538 SW	2	Vis H 9 x 25	
	202 389 002	2 389 SZ	2	Rondelle AZ 9	
	202 370 001	2 370 SW	2	Ecrou H 9	
	214 201 025	2 614 SZ	1	Ecrou HK 10	
	221 101 040	2 421 SZ	1	Goupille V 2 x 25	
	301 820 730	N 182 73	1	Patte de collier	
	202 761 001	2 761 SW	1	Rondelle	
	110 101 100	U 10 110	1	Ressort supérieur	
	161 830 950	HG 183 95	1	Collier support	
	200 595 001	595 SW	1	Vis H 9 x 35	
	202 389 002	2 389 SZ	1	Rondelle AZ 9	
	202 370 002	2 370 SZ	1	Ecrou H 9	

Repère de Planche	Numéro de la Pièce BERLIET	Numéro de la Pièce CITROËN	Quantité	Désignation	Observations
				ECHAPPEMENT	450 K, C 450 K, 480 K, C 480 K — Long / Extra-long
	5 001 067	5 001 067	1	Tube de sortie	
	591 820 001	D 182 6 a	4	Demi-collier	
	591 822 701	DS 182 91	4	Vis de fixation H 7	
	202 514 002	2 514 SZ	4	Rondelle AZ 7	
	291 410 001	A 141 4	4	Ecrou H 7	
	301 820 010	N 182 1	1	Silencieux complet	
	321 830 811	ND 183 81 a	1	Support	Fixation AV pour châssis long
	200 485 001	485 SW	2	Vis H 7 - 20	
	202 514 002	2 514 SZ	2	Rondelle AZ 7	
	202 489 001	2 489 SW	2	Ecrou H 7	
	214 201 025	2 614 SZ	1	Ecrou HK 10	
	221 101 040	2 421 SZ	1	Goupille V 2-25	
	110 101 070	U 10 107	1	Patte de collier	
	100 886 242	88 624 Z	1	Rondelle	
	110 101 100	U 10 110	1	Ressort	
	671 830 950	PD 183 95	1	Collier	
	200 595 001	595 SW	1	Vis H 9 - 35	
	202 389 002	2 389 SZ	1	Rondelle AZ 9	
	202 370 002	2 370 SZ	1	Ecrou H 9	
	321 830 810	ND 183 81	1	Support	Fixation AR pour châssis long; pour châssis extra-long doubler les quantités
	200 538 001	538 SW	2	Vis H 9 - 25	
	202 389 002	2 389 SZ	2	Rondelle crantée ø 9	
	202 370 001	2 370 SZ	2	Ecrou H 9	
	214 201 025	2 614 SZ	1	Ecrou HK 10	
	221 101 040	2 421 SZ	1	Goupille V 2 - 25	
	110 101 070	U 10 107	1	Patte de collier	
	100 886 242	88 624 Z	1	Rondelle	
	110 101 100	U 10 110	1	Ressort	
	671 830 950	PD 183 95	1	Collier	
	200 595 001	595 SW	1	Vis H 9 x 35	
	202 389 002	2 389 SZ	1	Rondelle AZ 9	
	202 370 002	2 370 SZ	1	Ecrou H 9	

Repère de Planche	Numéro de la Pièce BERLIET	Numéro de la Pièce CITROËN	Quantité	Désignation	Observations
				FIXATION ET RESERVOIR DE COMBUSTIBLE	
	301 750 060	N 175 6	2	Support	
	301 750 940	N 175 94	4	Entretoise	
	200 610 002	610 SZ	4	Vis TH ø 9	
	202 370 002	2 370 SZ	4	Ecrou H 9	
	202 389 002	2 389 SZ	4	Rondelle ø 9	
	301 750 180	N 175 18	2	Sangle	
	301 750 980	N 175 98	2	Cale	
	301 750 210	N 175 21	2	Sangle de maintien	
	301 751 090	N 175 109	2	Axe	
	301 750 920	N 175 92	2	Entretoise	
	202 541 002	2 541 SZ	2	Rondelle	
	202 422 002	2 422 SZ	2	Goupille	
	205 304 000	5 304 S	2	Ecrou	
	321 759 000	ND 175 O	1	Réservoir complet	
	301 750 010	N 175 1	1	Réservoir avec bouchon remplissage et vidange	
	161 740 101	HG 174 10 a	1	Tube plongeur	
	161 740 940	HG 174 94	1	Tube nu	
	171 741 010	HY 174 101	1	Ecrou	
			1	Rhéostat et fixation	
	321 740 890	ND 174 89	1	Tube plongeur assemblé	
	321 740 940	ND 174 94	1	Tube plongeur nu	
	291 740 004	A 174 87 a	1	Coupelle	
	291 740 003	A 174 86	1	Joint sur réservoir	
	291 740 002	A 174 84	3	Rondelle	
	200 092 300	92 S 30	3	Vis TR	
	105 953 620	ZC 9 595 362 U		Bouchon de vidange	
	105 933 630	ZC 9 593 363 U		Joint sous bouchon	
	301 759 030	N 175 03		Bouchon de remplissage	

Repère de Planche	Numéro de la Pièce BERLIET	Numéro de la Pièce CITROËN	Quantité	Désignation	Observations
				CABLE COMPTEUR ET RENVOIS D'ANGLE	
	248 574	ZB 9 248 574 A	1	Câble compteur L 3400	
	128 278	ZB 9 128 278 A	1	Renvoi d'angle couple : 8 x 41	
				pneus : 8,00 x 19,5 .XBSC	350 K C 350 K normal et extra long sur demande
				pneus : 8,00 x 19,5 XLSC	
				rapport : 0,666	
	128 278	ZB 9 128 278 A	1	Renvoi d'angle couple : 8 x 41	
				pneus : 8,00 x 19,5 XYSC	
				rapport : 0,666	
	128 277	ZB 9 128 277 A	1	Renvoi d'angle couple : 8 x 41	350 K C 350 K normal et extra long sur demande
				pneus : 7,00 x 20 XSC	
				pneus : 7,00 x 20 XYSC	450 K C 450 K
				rapport : 0,692	480 K C 480 K
	128 273	ZB 9 128 273 A	1	Renvoi d'angle couple : 8 x 37	450 K 480 K C 450 K C 480 K sur demande
				pneus : 7,00 x 20 XSC	
				rapport : 0,777	
	21 432 113	321 S	1	Vis HM 6 x 30	
	252 101 030	2 384 S	1	Rondelle W 6	
	214 111 020	2 369 S	1	Ecrou HM 6	
	935 931 014	935 931 014	3	Collier Colson	
	492 557	ZB 9 492 557 A	1	Caoutchouc étanchéité	

Repère de Planche	Numéro de la Pièce BERLIET	Numéro de la Pièce CITROËN	Quantité	Désignation	Observations
				CABINE	
	660 403	ZB 9 660 403 A	1	Cabine équipée	
	660 408	ZB 9 660 408 A	1	Cabine nue	
	658 978	ZB 9 658 978 A	1	Marchepied droit	
	658 979	ZB 9 658 979 A	1	Marchepied gauche	
	659 012	ZB 9 659 012 A	1	Plaque de propreté droite	
	659 013	ZB 9 659 013 A	1	Plaque de propreté gauche	
	659 622	ZB 9 659 622 A	1	Face arrière	
	659 153	ZB 9 659 153 A	1	Entrée de porte droite	
	659 154	ZB 9 659 154 A	1	Entrée de porte gauche	
	658 669	ZB 9 658 669 A	1	Pied d'entrée avant droit	
	659 149	ZB 9 659 149 A	1	Pied d'entrée arrière droit	
	658 670	ZB 9 658 670 A	1	Pied d'entrée avant gauche	
	659 150	ZB 9 659 150 A	1	Pied d'entrée arrière gauche	
	659 016	ZB 9 659 016 A	1	Partie supérieure de baie	
	659 192	ZB 9 659 192 A	1	Partie inférieure de baie	
	658 954	ZB 9 658 954 A	1	Pavillon	
	659 685	ZB 9 659 685 A	1	Tôle doublure de pavillon	
	659 945	ZB 9 659 945 A	1	Garnissage de pavillon	
	658 988	ZB 9 658 988 A	1	Caoutchouc d'entourage	
	655 577	ZB 9 655 577 A	-	Clé caoutchouc	En longueur de 20 m.
	658 987	ZB 9 658 987 A	1	Glace de pare-brise	
	656 450	ZB 9 656 450 A	2	Glace de lunette latérale	
	656 451	ZB 9 656 451 A	2	Caoutchouc d'entourage	
	659 486	ZB 9 659 486 A	1	Support d'essuie-glace droit	
	658 725	ZB 9 658 725 A	1	Support d'essuie-glace gauche	
	305 549 011	N 554 01 a	2	Pare-soleil	
	659 395	ZB 9 659 395 A	2	Poignée montoire intérieure	
	305 640 091	N 564 9 a	1	Pompe lave-glace	
	653 644	ZB 9 653 644 A	1	Pot lave-glace	
	656 480	ZB 9 656 480 A	2	Gicleur	
	656 487	ZB 9 656 487 A	1	Raccord 4 voies	
	3 442 011	3 442 011	-	Flexible ø 6	En longueur d'un mètre
	3 442 010	3 442 010	-	Flexible ø 4	En longueur de 5 mètres
	660 306	ZB 9 660 306 A	1	Planche de bord	

Repère de Planche	Numéro de la Pièce BERLIET	Numéro de la Pièce CITROËN	Quantité	Désignation	Observations
				CABINE (Suite)	
	660 119	ZB 9 660 119 A	1	Support tirette (avec rideau)	
	660 120	ZB 9 660 120 A	1	Support tirette (sans rideau)	
	659 219	ZB 9 659 219 A	1	Tôle inférieure	
	659 221	ZB 9 659 221 A	1	Tôle de façade	
	660 139	ZB 9 660 139 A	1	Tôle pupitre garnie	
	659 232	ZB 9 659 232 A	2	Profil de finition	
	660 229	ZB 9 660 229 A	1	Poignée montoire droite	
	660 230	ZB 9 660 230 A	1	Poignée montoire gauche	
	659 770	ZB 9 659 770 A	1	Vide-poche	
	653 631	ZB 9 653 631 A	3	Porte-manteau	
	659 871	ZB 9 659 871 A	1	Ensemble aile droite	
	659 872	ZB 9 659 872 A	1	Ensemble aile gauche	
	659 276	ZB 9 659 276 A	1	Ensemble aileron droit	
	659 277	ZB 9 659 277 A	1	Ensemble aileron gauche	
	626 065	ZB 9 626 065 A	2	Bavette d'aile	
	323 138	ZB 9 323 138 A	1	Jeu de garnitures : ébénisterie, tablier et niche	
	657 353	ZB 9 657 353 A	1	Garniture panneau latéral AR. D.	
	657 354	ZB 9 657 354 A	1	Garniture panneau latéral AR. G.	
	659 944	ZB 9 659 944 A	1	Garniture panneau central	
	656 472	ZB 9 656 472 A	2	Cornière de finition	
	948 201 045	948 201 045	14	Agrafe Raymond	
	656 603	ZB 9 656 603 A	2	Obturateur caoutchouc	
	660 041	ZB 9 660 041 A	1	Tapis plancher avant	
	323 137	ZB 9 323 137 A	1	Jeu de tapis plancher latéral et tambour	
	659 380	ZB 9 659 380 A	1	Couvercle sur fusibles	
	659 383	ZB 9 659 383 A	1	Bouton	
	659 674	ZB 9 659 674 A	1	Trappon supérieur	
	659 675	ZB 9 659 675 A	1	Trappon inférieur	
	659 238	ZB 9 659 238 A	1	Cendrier	

Repère de Planche	Numéro de la Pièce BERLIET	Numéro de la Pièce CITROËN	Quantité	Désignation	Observations
				TOLERIE AVANT	
	659 574	ZB 9 659 574 A	1	Ensemble de calandre	
	659 110	ZB 9 659 110 A	1	Ensemble grille de calandre	
	659 205	ZB 9 659 205 A	2	Axe de grille	
	659 664	ZB 9 659 664 A	1	Ferrure de fixation droite	
	659 667	ZB 9 659 667 A	1	Ferrure de fixation gauche	
	658 798	ZB 9 658 798 A	1	Ensemble pivot droit	
	658 799	ZB 9 658 799 A	1	Ensemble pivot gauche	
	659 400	ZB 9 659 400 A	2	Support de butée	
	608 306	ZB 9 608 306 A	2	Butée caoutchouc	
	646 521	ZB 9 646 521 A	1	Serrure de fermeture	
	671 470 010	PD 147 1	1	Tirette de commande	
	22 127 015	22 127 015	1	Agrafe	
	295 250 001	A 525 95 A	1	Serre-câble	
	659 549	ZB 9 659 549 A	2	Chaîne support	
	656 277	ZB 9 656 277 A	1	Label Berliet	
	214 911 077	214 911 077	3	Fixe rapid	
	659 421	ZB 9 659 421 A	1	Ecusson Berliet	
	650 719	ZB 9 650 719 A	2	Vis de fixation	
	658 665	ZB 9 658 665 A	1	Flasque droite	
	658 666	ZB 9 658 666 A	1	Flasque gauche	
	659 359	ZB 9 659 359 A	1	Pare-chocs	
	659 387	ZB 9 659 387 A	2	Collerette de phare	
	656 586	ZB 9 656 586 A	2	Raccord de gouttière	
	659 349	ZB 9 659 349 A	1	Ensemble de gouttière	

Repère de Planche	Numéro de la Pièce BERLIET	Numéro de la Pièce CITROËN	Quantité	Désignation	Observations
				PORTES DE CABINE	
			1	Porte droite	
			1	Porte gauche	
	659 544	ZB 9 659 544 A	1	Panneau extérieur droit	
	659 545	ZB 9 659 545 A	1	Panneau extérieur gauche	
	659 458	ZB 9 659 458 A	-	Coulisse coustant arrière	
	659 459	ZB 9 659 459 A	-	Coulisse coustant avant	
	659 460	ZB 9 659 460 A	-	Coulisse coustant supérieure	
	656 189	ZB 9 656 189 A	2	Joint d'étanchéité extérieur	
	657 659	ZB 9 657 659 A	1	Joint droit passage de roue	
	657 660	ZB 9 657 660 A	1	Joint gauche passage de roue	
	269 102 140	269 102 140	18	Attache rapide	
	659 021	ZB 9 659 021 A	2	Glace fixe	
	659 457	ZB 9 659 457 A	2	Caoutchouc d'encadrement	
	659 161	ZB 9 659 161 A	1	Coulisse centrale droite	
	659 170	ZB 9 659 170 A	1	Coulisse centrale gauche	
	659 022	ZB 9 659 022 A	2	Glace coulissante	
	659 485	ZB 9 659 485 A	2	Joint entourage de glace	
	309 610 910	N 961 - 91	-	Caoutchouc bas de glace	
	309 610 090	N 961 - 9d	1	Bas de glace droit	
	309 610 080	N 961 - 8	1	Bas de glace gauche	
	659 281	ZB 9 659 281 A	1	Déflecteur droit	
	660 411	ZB 9 660 411 A	1	Caoutchouc d'encadrement droit	
	660 410	ZB 9 660 410 A	1	Glace de déflecteur D. avec ferrures	
	659 282	ZB 9 659 282 A	1	Déflecteur gauche	
	660 413	ZB 9 660 413 A	1	Caoutchouc d'encadrement gauche	
	660 412	ZB 9 660 412 A	1	Glace de déflecteur G. avec ferrures	
	309 619 080	N 961 - 08	1	Lève-glace gauche	
	309 619 090	N 961 - 09	1	Lève-glace	
	202 950 002	295 SZ	8	Vis H M 5x16	
	252 301 030	2 334 SZ	8	Rondelle	
	598 612 705	DS 861 - 21	2	Ressort	
	309 611 720	N 961 172	2	Rondelle d'appui	
	599 610 001	D 961 - 26	2	Embase de manivelle	
	599 610 002	D 961 123	2	Coupelle de frottement	
	599 613 301	D W 961 - 23	2	Manivelle lève-glace	
	106 170 040	ZC 9 617 004 U	2	Goupille	

Repère de Planche	Numéro de la Pièce BERLIET	Numéro de la Pièce CITROËN	Quantité	Désignation	Observations
				PORTES DE CABINE (Suite)	
	598 610 008	D 861 149	2	Plaquette d'insonorisation	
	656 159	ZB 9 656 159 A	2	Butée caoutchouc	
	659 444	ZB 9 659 444 A	1	Serrure droite	
	659 636	ZB 9 659 636 A	1	Serrure gauche	
	598 612 707	DS 861 24 a	1	Poignée intérieure droite chromée	
	598 612 706	DS 861 24	1	Poignée intérieure gauche chromée	
	598 610 003	D 861 74	2	Rondelle	
	204 810 000	481 S	2	Vis HM 7 x 10	
	252 353 030	2 574 S	2	Rondelle	
	660 295	ZB 9 660 295 A	2	Rondelle fibre	
	659 546	ZB 9 659 546 A	1	Tige de rappel, droite	
	659 606	ZB 9 659 606 A	1	Tige de rappel, gauche	
	659 266	ZB 9 659 266 A	2	Poignée extérieure	
	659 501	ZB 9 659 501 A	2	Poussoir	
	659 502	ZB 9 659 503 A	2	Passe-poussoir	
	659 306	ZB 9 659 306 A	1	Gâche droite	
	659 307	ZB 9 659 307 A	1	Gâche gauche	
	657 649	ZB 9 657 649 A	2	Tirant de porte	
	657 524	ZB 9 657 524 A	2	Ressort	
	657 521	ZB 9 657 521 A	2	Arrêt de tirant	
	657 522	ZB 9 657 522 A	2	Gaine de tirant	
	263 936	ZB 9 263 936 A	2	Chape	
	254 917	ZB 9 254 917 A	2	Axe de chape	
	659 481	ZB 9 659 481 A	1	Plaquette de gâche droite	
	659 643	ZB 9 659 643 A	1	Plaquette de gâche gauche	
	659 464	ZB 9 659 464 A	1	Traverse intermédiaire droite	
	659 603	ZB 9 659 603 A	1	Traverse intermédiaire gauche	
	659 482	ZB 9 659 482 A	1	Applique intérieure droite	
	659 609	ZB 9 659 609 A	1	Applique intérieure gauche	
	948 201 045	948 201 045	24	Agrafe de fixation	
	656 177	ZB 9 656 177 A	4	Charnière	
	656 192	ZB 9 656 192 A	4	Obturateur (passage de charnière)	
	656 190	ZB 9 656 190 A	2	Snappon	
	656 461	ZB 9 656 461 A	1	Support de rétroviseur droit	
	656 462	ZB 9 656 462 A	1	Support de rétroviseur gauche	
	656 469	ZB 9 656 469 A	2	Bras de rétroviseur HT 2500	
	656 464	ZB 9 656 464 A	1	Bras de rétroviseur droit HT 2700	Sur demande
	656 465	ZB 9 656 465 A	1	Bras de rétroviseur gauche HT 2700	Sur demande
	656 463	ZB 9 656 463 A	2	Rétroviseur	
	3 447 009	3 447 009	2	Glace	
	656 466	ZB 9 656 466 A	2	Caoutchouc de sécurité	

Repère de Planche	Numéro de la Pièce BERLIET	Numéro de la Pièce CITROËN	Quantité	Désignation	Observations
				CAPOT DU MOTEUR	
	658 990	ZB 9 658 990 A	1	Ensemble du capot	
	659 698	ZB 9 659 698 A	1	Ensemble partie AR. de charnière	
	659 697	ZB 9 659 697 A	1	Ensemble partie AV. de charnière	
	659 427	ZB 9 659 427 A	1	Renfort de charnière	
	659 789	ZB 9 659 789 A	1	Grenouillère	
	659 703	ZB 9 659 703 A	1	Báquille	
	659 712	ZB 9 659 712 A	1	Support de béquille	
	659 715	ZB 9 659 715 A	1	Agrafe sur support	
	659 714	ZB 9 659 714 A	1	Gâche	
				SIEGES	
	659 015	ZB 9 659 015 A	1	Support droit	
	659 752	ZB 9 659 752 A	1	Support gauche	
	309 321 540	N 932 154	2	Glissière droite	
	309 321 550	N 932 155	2	Glissière gauche	
	659 009	ZB 9 659 009 A	2	Siège	
				CLIMATISEUR	
	659 450	ZB 9 659 450 A	1	Climatiseur complet	
	3 444 474	3 444 474	1	Moteur	
	3 444 461	3 444 461	1	Turbine droite	
	3 444 462	3 444 462	1	Turbine gauche	
	3 444 463	3 444 463	1	Radiateur	
	659 234	ZB 9 659 234 A	1	Gaine de dégivrage	
	659 230	ZB 9 659 230 A	1	Bouche de chauffage, gauche	
	659 229	ZB 9 659 229 A	1	Bouche de chauffage, droite	
	659 209	ZB 9 659 209 A	1	Tirette de commande	
	659 212	ZB 9 659 212 A	2	Raccord	
	659 385	ZB 9 659 385 A	1	Robinet	

Repère de Planche	Numéro de la Pièce BERLIET	Numéro de la Pièce CITROËN	Quantité	Désignation	Observations
				FIXATION CABINE ET PARE-CHOCS	
	23 535 046	23 535 046	2	Plot Métacone	
	703 308	ZB 9 703 308 A	2	Plot Métacone	
	703 152	ZB 9 703 152 A	2	Rondelle anti-rebond	
	703 154	ZB 9 703 154 A	2	Rondelle de centrage	
	324 119	ZB 9 324 119 A	2	Rondelle plate	
	211 155 133	211 155 133	2	Vis HM 14 x 85	
	252 101 070	2 733 S	2	Rondelle W 14	
	214 115 040	2 729 S	2	Ecrou HM 14	
	211 155 094	846 S	4	Vis HM 10 x 25	
	252 101 050	2 633 S	4	Rondelle W 10	
	214 114 024	2 609 S	4	Ecrou HM 10	
	703 155	ZB 9 703 155 A	2	Support	
	703 412	ZB 9 703 412 A	4	Plaque fixation	
	211 155 096	848 S	8	Vis HM 10 x 30	
	252 101 050	2 633 S	8	Rondelle W 10	
	23 535 046	23 535 046	2	Plot Métacone	
	703 308	ZB 9 703 308 A	2	Plot Métacone	
	211 155 094	846 S	4	Vis HM 10 x 25	
	252 101 050	2 633 S	4	Rondelle W 10	
	214 114 024	2 609 S	4	Ecrou HM 10	
	703 153	ZB 9 703 153 A	2	Tige de fixation	
	252 101 070	2 753 S	2	Rondelle W 14	
	214 111 040	2 729 S	2	Ecrou HM 14	
	703 152	ZB 9 703 152 A	2	Rondelle anti-rebond	
	252 101 070	2 753 S	2	Rondelle W 14	
	214 111 040	2 729 S	2	Ecrou HM 14	
				FIXATION PARE-CHOCS	
	5 001 022	5 001 022	1	Support droit	
	5 001 023	5 001 023	1	Support gauche	
	211 155 094	846 S	6	Vis HM 10 x 25	
	252 101 050	2 633 S	6	Rondelle W 10	
	214 111 030	2 609 S	6	Ecrou HM 10	
	21 163	ZB 9 021 163 A	6	Rondelle plate	
	211 280 900	866 S 30	6	Vis HM 10 x 25	
	252 101 050	2 633 S	6	Rondelle W 10	

Repère de Planche	Numéro de la Pièce BERLIET	Numéro de la Pièce CITROËN	Quantité	Désignation	Observations
				EQUIPEMENT ELECTRIQUE	
				PLANCHE DE BORD	
	5 007 011	5 007 011	1	Planche de bord	
	28 733 013	28 733 013	1	Compteur kilométrique	
	28 351 012	28 351 012		Douille	
	28 311 005	28 311 005		Lampe T8 4 W 12 V	
	28 781 010	28 781 010	1	Combiné voyant s/récepteur	
	26 522 023	26 522 023	1	Contact préchauffage Démarreur	
	26 524 077	26 524 077	1	Interrupteur dégivrage	
	26 524 078	26 524 078	1	Interrupteur essuie-glace	
	26 524 080	26 524 080	1	Inverseur de stationnement	
	448 413 899	448 413 899	1	Commutateur	
	448 413 901	448 413 901	1	Cache pour bicomut	
	5 007 002	5 007 002	1	Bague entretoise	
	5 007 004	5 007 004	1	Ensemble montage bicomut	
				BOUCLIER	
	5 007 006	5 007 006	1	Ensemble soudé tôle support	
	26 547 028	26 547 028	1	Centrale clignotante Z 8 B 1 4 Z	
	448 602 355	448 602 355	2	Relais 5 bornes	
	26 368 014	26 368 014	2	Coupe-circuit 16	
	448 810 112	448 810 112	6	Fusible 6 A	
	448 810 115	448 810 115	5	Fusible 10 A	
	448 810 114	448 810 114	1	Fusible 25 A	
	26 563 043	26 563 043	1	Régulateur YT 215	
				CHASSIS	
	447 111 120	447 111 120	2	Batterie 6 V M 5 AS	
	258 877	ZB 9 258 877 A	2	Cosse positive	
	258 879	ZB 9 258 879 A	2	Cosse négative	
	21 432 113	321 S	4	Vis HM 6 x 30	
	214 111 020	2 369 S	4	Ecrou HM 6	
	21 161	ZB 9 021 161 A	4	Rondelle plate	
	291 101	ZB 9 291 101 A	2	Cale sous batterie	
	595 712 402	DH 571 4	1	Avertisseur route	
	301 750 051	N 175 5 a	1	Transmetteur combustible	

Repère de Planche	Numéro de la Pièce BERLIET	Numéro de la Pièce CITROËN	Quantité	Désignation	Observations
				CHASSIS (Suite)	
	27 567 009	27 567 009	2	Lanterne AR	
	28 312 029	28 312 029	4	Lampe 21 W P 25/1 12 V	
	28 312 028	28 312 028	2	Lampe 5 W R 19 12 V	
	948 240 032	948 240 032	2	Catadioptre	
	448 602 354	448 602 354	1	Relais 4 bornes	
				CABINE	
	26 524 309	26 524 309	1	Interrupteur général Gabriel	
	448 420 066	448 420 066	1	Interrupteur général Pointout	
	211 155 064	669 S	2	Vis HM 8 x 30	
	214 111 025	2 549 S	2	Ecrou HM 8	
	252 101 040	2 572 S	2	Rondelle W 8	
	27 433 012	27 433 012	2	Projecteur rectangulaire av. veilleuse	
	27 433 013	27 433 013	2	Projecteur rectangulaire av. veilleuse	
	460 170	ZB 9 460 170 A	8	Ensemble entretoise	
	448 330 236	448 330 236	1	Plafonnier 4 I	
	445 142 121	445 142 121	1	Lampe navette 15 W 12 V	
	448 415 102	448 415 102	1	Contact porte	
	484 147	ZB 9 484 147 A	1	Ensemble tringlerie essuie-glace	
	28 622 045	28 622 045	1	Moteur essuie-glace, HP 861	
	211 155 032	306 S	3	Vis HM 6 x 20	
	252 101 030	2 384 S	3	Rondelle W 6	
	27 576 016	27 576 016	1	Feu latéral gauche	
	27 576 017	27 576 017	1	Feu latéral droit	
	28 312 028	28 312 028	2	Lampe R 19 12 V 5 W	
	28 312 029	28 312 029	2	Lampe P 25/1 12 V 21 W	
	448 810 313	448 810 313	1	Coupe-circuit 11 C	

ESSIEU AVANT

Repère de Planche	Numéro de la Pièce BERLIET	Numéro de la Pièce CITROËN	Quantité	Désignation	Observations
	330 419 001	N N 41 0 A	1	Essieu avant complet type N	350 K - C 350 K
	560 419 002	NYN 41 0 B	1	Essieu avant complet type N	450 K - C 450 K 480 K - C 480 K
				CORPS D'ESSIEU, FUSEES ET MOYEUX TAMBOUR	
	304 110 100	N 411 10	1	Corps d'essieu	
	304 139 012	N 413 01 b	1	Fusée gauche baguée	
	304 139 013	N 413 01 c	1	Fusée droite	
	304 130 020	N 413 2	4	Bague	
	204 737 000	4 737 S	4	Graisseur	
	200 518 002	518 SZ	2	Vis de butée	
	202 372 002	2 372 SZ	2	Ecrou	
	304 130 070	N 413 7	-	Rondelle, E = 2,425	
	304 130 071	N 413 7 a	-	Rondelle, E = 2,565	
	304 130 072	N 413 7 b	-	Rondelle, E = 2,705	
	304 130 073	N 413 7 c	-	Rondelle, E = 2,845	A la demande
	304 130 074	N 413 7 d	-	Rondelle, E = 2,985	
	304 130 075	N 413 7 e	-	Rondelle, E = 3,125	
	304 130 076	N 413 7 f	-	Rondelle, E = 3,265	
	304 130 077	N 413 7 g	-	Rondelle, E = 3,405	
	304 130 960	N 413 96	2	Butée de pivot	
	304 150 050	N 413 5	2	Axe de pivot	
	204 868 000	4 868 S	4	Joint torique	
	304 130 990	N 413 99	4	Obturateur	
	106 205 540	ZC 9 620 554 U	1	Segment d'arrêt	
	304 413 350	ZC 9 441 335 U	2	Clavette	
	106 126 260	ZC 9 612 626 U	2	Bague d'étanchéité	
	304 160 780	N 416 78	2	Rondelle de butée	
	304 160 860	N 416 86	2	Protecteur de bague	
	959 330 309	ZC 9 620 205 U	2	Roulement	
	304 169 000	N 416 0	1	Moyeu droit	
	304 169 001	N 416 0 a	1	Moyeu gauche	
	304 160 023	N 416 2 c	6	Axe de roue droite	
	304 160 022	N 416 2 b	6	Axe de roue gauche	
	304 710 080	N 471 8	6	Ecrou (filetage à droite)	
	304 710 070	N 471 7	6	Ecrou (filetage à gauche)	
	959 232 207	ZC 9 620 050 U	2	Roulement	

Repère de Planche	Numéro de la Pièce BERLIET	Numéro de la Pièce CITROËN	Quantité	Désignation	Observations
				CORPS D'ESSIEU, BUSEES ET MOYEUX TAMBOUR (Suite)	
	304 160 790	N 416 79	2	Rondelle à ergot	
	594 120 001	D 412 4	2	Ecrou	
	104 311 730	ZC9 431 173 U	2	Bouchon de moyeu	
				BIELLE DE CONNEXION ET LEVIERS	
	444 339 101	NY 443 010 A	1	Bielle de connexion	
	204 737 000	4 737 S	2	Graisseur	
	304 430 910	N 443 91	2	Ressort	
	304 430 930	N 443 93	4	Siège de rotule	
	304 430 990	N 443 99	-	Rondelle, E = 0,5	A la demande
	304 430 991	N 443 99 a	-	Rondelle, E = 1	A la demande
	304 430 992	N 443 99 b	-	Rondelle, E = 2	A la demande
	304 430 030	N 443 3	2	Ecrou à encoches	
	304 430 140	N 443 13	2	Protecteur caoutchouc	
	304 430 170	N 443 17	1	Levier de direction	
	304 430 200	N 443 20	1	Levier de connexion gauche	
	304 430 210	N 443 21	1	Levier de connexion droit	
	200 621 002	621 SZ	6	Vis	

Repère de Planche	Numéro de la Pièce BERLIET	Numéro de la Pièce CITROËN	Quantité	Désignation	Observations
				FREINS - DETAILS	
	304 519 010	N 451 01	2	Plateau de frein	
	304 510 880	N 451 88	4	Obturateur caoutchouc	
	304 510 100	N 451 10	4	Segment garni	
	304 510 540	N 451 54	4	Came	
	304 510 040	N 451 4	4	Axe de point fixe	
	304 510 630	N 451 63	2	Plaque de retenue	
	304 510 750	N 451 75	4	Ecrou	
	304 510 950	N 451 95	4	Excentrique	
	304 510 760	N 451 76	4	Rondelle flexible	
	304 510 740	N 451 74	4	Rondelle d'excentrique	
	304 511 061	N 451 106 a	4	Vis de réglage	
	304 511 000	N 451 100	4	Rondelle élastique	
	304 511 010	N 451 101	4	Rondelle guide	
	202 530 002	2 530 SZ	4	Ecrou ,,	
	304 510 210	N 451 21	4	Ressort de rappel	
	304 510 910	N 451 91	2	Déflecteur d'huile	
	304 511 030	N 451 103	12	Vis	
	334 539 040	NN 453 04	1	Cylindre roue gauche	
	334 539 050	NN 453 05	1	Cylindre roue droite	
	304 510 181	N 451 18 a	4	Garniture 2ème possibilité : épais. 7 mm (tambour ø 361 mm)..	collée
	304 510 182	N 451 18 b	4	Garniture 3ème possibilité : épais. 7,5 (tambour ø 362 mm).....	collée
	304 510 183	N 451 18 c	4	Garniture 1ère possibilité : épais.6,5 mm (tambour ø 360 mm)..	Rivée
	304 510 184	N 451 18 d	4	Garniture 2ème possibilité : épais. 7 mm (tambour ø 361 mm)..	Rivée
	304 510 185	N 451 18 e	4	Garniture 3ème possibilité : épais. 7,5 (tambour ø 362 mm).....	Rivée
	304 511 400	N 451 140	-	Rivet	

PONT ARRIERE

Repère de Planche	Numéro de la Pièce BERLIET	Numéro de la Pièce CITROËN	Quantité	Désignation	Observations
	5 005 037	5 005 037	1	Pont arrière complet type N démultiplication : 8 x 41 rapport : 1 / 5, 125	350 K C 350 K
	5 005 038	5 005 038	1	Pont arrière complet type N démultiplication : 8 x 37 rapport : 1 / 4, 625	
	5 005 039	5 005 039	1	Pont arrière complet type N démultiplication : 6 x 41 rapport : 1 / 6, 833	
	5 005 040	5 005 040	1	Pont arrière complet type N démultiplication : 8 x 41 rapport : 1 / 5, 125	450 K - 480 K C 450 K - C 480 K
	5 005 041	5 005 041	1	Pont arrière complet type N démultiplication : 8 x 37 rapport : 1 / 4, 625	
	5 005 042	5 005 042	1	Pont arrière complet type N démultiplication : 6 x 41 rapport : 1 / 6, 833	
				CARTER	
	304 210 100	N 421 10	1	Carter et trompettes	
	303 440 850	N 344 85	4	Vis	
	303 440 110	N 344 11	1	Couvercle	
	303 440 120	N 344 12	1	Joint	
	200 532 002	532 SZ	13	Vis	
	202 389 002	2 389 SZ	13	Rondelle	
	303 449 040	N 344 04	1	Reniflard complet	
	591 752 401	DM 175 13	1	Filtre	
	202 389 002	2 389 SZ	1	Rondelle	
	100 029 500	ZC 9 002 950 U	1	Bouchon de remplissage	
	202 474 000	2 474 S	1	Joint	

Repère de Planche	Numéro de la Pièce BERLIET	Numéro de la Pièce CITROËN	Quantité	Désignation	Observations
				MOYEUX TAMBOUR ET COMMANDE DES ROUES	
	303 710 050	N 371 5	2	Bague d'étanchéité	
	303 710 900	N 371 90	2	Protecteur	
	304 260 840	N 426 84	2	Bague d'étanchéité	
	304 260 810	N 426 81	2	Protecteur	
	959 130 216	ZC 9 620 199 U	2	Roulement	
	344 269 001	NY 426 0 a	1	Moyeu gauche	
	344 269 000	NY 426 0	1	Moyeu droit	
	304 260 022	N 426 2 b	6	Axe de roue gauche	
	304 260 023	N 426 2 c	6	Axe de roue droite	
	304 710 070	N 471 7	6	Ecrou (filetage à gauche)	
	304 710 080	N 471 8	6	Ecrou (filetage à droite)	
	959 130 213	ZC 9 620 200 U	2	Roulement	
	304 260 830	N 426 83	2	Rondelle à ergot	
	304 260 820	N 426 82	2	Ecrou	
	303 710 010	N 371 1	2	Arbre de roue	
	200 626 002	626 SZ	24	Vis	
	202 604 002	2 694 SZ	24	Rondelle	

Repère de Planche	Numéro de la Pièce BERLIET	Numéro de la Pièce CITROËN	Quantité	Désignation	Observations
				DIFFERENTIEL	
			1	Boîtier de différentiel complet	
	303 430 120	N 343 12	12	Vis	
	303 430 090	N 343 9	1	Noix d'assemblage	
	303 430 040	N 343 4	1	Axe de satellite	
	303 430 041	N 343 4 a	2	Demi-axe de satellite	
	303 430 130	N 343 13	3	Ergot d'arrêt	
	303 430 030	N 343 3	4	Satellite	
	—	N 343 8	-	Rondelle de réglage, E = 1,97	A la demande
	—	N 343 8 a	-	Rondelle de réglage, E = 2,03	A la demande
	—	N 343 8 b	-	Rondelle de réglage, E = 2,09	A la demande
	303 430 083	N 343 8 c	-	Rondelle de réglage, E = 2,15	A la demande
	303 430 020	N 343 2	2	Planétaire	
	—	N 343 7	-	Rondelle de réglage, E = 2,1	A la demande
	—	N 343 7 a	-	Rondelle de réglage, E = 2,19	A la demande
	—	N 343 7 b	-	Rondelle de réglage, E = 2,28	A la demande
	303 430 073	N 343 7 c	-	Rondelle de réglage, E = 2,37	A la demande
	—	N 343 7 d	-	Rondelle de réglzge, E = 2,46	A la demande
	—	N 343 7 e	-	Rondelle de réglage, E = 2,55	A la demande
	—	N 343 7 f	-	Rondelle de réglage, E = 2,64	A la demande
	—	N 343 7 g	-	Rondelle de réglage, E = 2,73	A la demande
	—	N 343 7 h	-	Rondelle de réglage, E = 2,82	A la demande
	303 430 079	N 343 7 i	-	Rondelle de réglage, E = 2,91	A la demande
	106 201 980	ZC 9 620 198 U	2	Roulement	
	303 440 060	N 344 6	16	Vis	
				COUPLE CONIQUE	
	323 449 090	ND 344 09	1	Couple conique 8 x 41	
	323 449 091	ND 344 09 a	1	Couple conique 8 x 37	
			1	Couple conique 6 x 41	
	202 389 002	2 389 SZ	10	Rondelle	
	200 604 002	604 SZ	10	Vis	
	—	N 344 400	-	Rondelle de réglage, E = 4,08	
	—	N 344 401	-	Rondelle de réglage, E = 4,14	

Repère de Planche	Numéro de la Pièce BERLIET	Numéro de la Pièce CITROËN	Quantité	Désignation	Observations
				COUPLE CONIQUE (Suite)	
	–	N 344 402	-	Rondelle de réglage, E = 4,20	
	–	N 344 403	-	Rondelle de réglage, E = 4,26	
	–	N 344 404	-	Rondelle de réglage, E = 4,32	
	–	N 344 405	-	Rondelle de réglage, E = 4,38	
	–	N 344 406	-	Rondelle de réglage, E = 4,44	
	303 444 070	N 344 407	-	Rondelle de réglage, E = 4,50	
	–	N 344 408	-	Rondelle de réglage, E = 4,56	
	–	N 344 409	-	Rondelle de réglage, E = 4,62	
	–	N 344 410	-	Rondelle de réglage, E = 4,68	
	–	N 344 411	-	Rondelle de réglage, E = 4,74	
	–	N 344 412	-	Rondelle de réglege, E = 4,80	
	–	N 344 413	-	Rondelle de réglage, E = 4,86	
	–	N 344 414	-	Rondelle de réglage, E = 4,92	
	–	N 344 415	-	Rondelle de réglage, E = 4,98	
	303 444 160	N 344 416	-	Rondelle de réglage, E = 5,04	
	–	N 344 417	-	Rondelle de réglage, E = 5,10	
	–	N 344 418	-	Rondelle de réglage, E = 5,16	
	–	N 344 419	-	Rondelle de réglage, E = 5,22	
	–	N 344 420	-	Rondelle de réglage, E = 5,28	
	–	N 344 421	-	Rondelle de réglage, E = 5,34	
	–	N 344 422	-	Rondelle de réglage, E = 5,40	
	–	N 344 423	-	Rondelle de réglage, E = 5,46	
	303 444 240	N 344 424	-	Rondelle de réglage, E = 5,52	
	–	N 344 425	-	Rondelle de réglage, E = 5,58	
	–	N 344 426	-	Rondelle de réglage, E = 5,64	
	–	N 344 427	-	Rondelle de réglage, E = 5,70	
	–	N 344 428	-	Rondelle de réglage, E = 5,76	
	–	N 344 429	-	Rondelle de réglage, E = 5,82	
	–	N 344 430	-	Rondelle de réglage, E = 5,88	
	–	N 344 431	-	Rondelle de réglage, E = 5,94	
	303 444 320	N 344 432	-	Rondelle de réglage, E = 6,00	
	–	N 344 433	-	Rondelle de réglage, E = 6,06	
	–	N 344 434	-	Rondelle de réglage, E = 6,12	
	–	N 344 435	-	Rondelle de réglage, E = 6,18	

Repère de Planche	Numéro de la Pièce BERLIET	Numéro de la Pièce CITROËN	Quantité	Désignation	Observations
				COUPLE CONIQUE (Suite)	
	–	N 344 436	-	Rondelle de réglage, E = 6,24	
	–	N 344 437	-	Rondelle de réglage, E = 6,30	
	–	N 344 438	-	Rondelle de réglage, E = 6,36	
	–	N 344 439	-	Rondelle de réglage, E = 6,42	
	–	N 344 440	-	Rondelle de réglage, E = 6,48	
	–	N 344 441	-	Rondelle de réglage, E = 6,54	
	303 444 420	N 344 442	-	Rondelle de réglage, E = 6,60	
	303 440 880	N 344 88	2	Entretoise	
	303 440 920	N 344 92	2	Joint	
	–	N 344 300	-	Rondelle de réglage, E = 2,04	
	–	N 344 301	-	Rondelle de réglage, E = 2,07	
	–	N 344 302	-	Rondelle de réglage, E = 2,10	
	–	N 344 303	-	Rondelle de réglage, E = 2,13	
	–	N 344 304	-	Rondelle de réglage, E = 2,16	
	–	N 344 305	-	Rondelle de réglage, E = 2,19	
	–	N 344 306	-	Rondelle de réglage, E = 2,22	
	–	N 344 307	-	Rondelle de réglage, E = 2,25	
	–	N 344 308	-	Rondelle de réglage, E = 2,28	
	303 443 090	N 344 309	-	Rondelle de réglage, E = 2,31	
	–	N 344 310	-	Rondelle de réglage, E = 2,34	
	–	N 344 311	-	Rondelle de réglage, E = 2,37	
	–	N 344 312	-	Rondelle de réglage, E = 2,40	
	–	N 344 313	-	Rondelle de réglage, E = 2,43	
	–	N 344 314	-	Rondelle de réglage, E = 2,46	
	–	N 344 315	-	Rondelle de réglage, E = 2,49	
	–	N 344 316	-	Rondelle de réglage, E = 2,52	
	–	N 344 317	-	Rondelle de réglage, E = 2,55	
	–	N 344 318	-	Rondelle de réglage, E = 2,58	
	303 443 190	N 344 319	-	Rondelle de réglage, E = 2,61	
	–	N 344 320	-	Rondelle de réglage, E = 2,64	
	–	N 344 321	-	Rondelle de réglage, E = 2,67	
	–	N 344 322	-	Rondelle de réglage, E = 2,70	
	–	N 344 323	-	Rondelle de réglage, E = 2,73	
	–	N 344 324	-	Rondelle de réglage, E = 2,76	

Repère de Planche	Numéro de la Pièce BERLIET	Numéro de la Pièce CITROËN	Quantité	Désignation	Observations
				COUPLE CONIQUE (Suite)	
	–	N 344 325	-	Rondelle de réglage, E = 2,79	
	–	N 344 326	-	Rondelle de réglage, E = 2,82	
	–	N 344 327	-	Rondelle de réglage, E = 2,85	
	–	N 344 328	-	Rondelle de réglage, E = 2,88	
	303 443 290	N 344 329	-	Rondelle de réglage, E = 2,91	
	–	N 344 330	-	Rondelle de réglage, E = 2,94	
	–	N 344 331	-	Rondelle de réglage, E = 2,97	
	–	N 344 332	-	Rondelle de réglage, E = 3,00	
	–	N 344 333	-	Rondelle de réglage, E = 3,03	
	–	N 344 334	-	Rondelle de réglage, E = 3,06	
	–	N 344 335	-	Rondelle de réglage, E = 3,09	
	–	N 344 336	-	Rondelle de réglage, E = 3,12	
	–	N 344 337	-	Rondelle de reglage, E = 3,15	
	–	N 344 338	-	Rondelle de réglage, E = 3,18	
	303 443 390	N 344 339	-	Rondelle de réglage, E = 3,21	
	–	N 344 340	-	Rondelle de réglage, E = 3,24	
	–	N 344 341	-	Rondelle de réglage, E = 3,27	
	–	N 344 342	-	Rondelle de réglage, E = 3,30	
	–	N 344 343	-	Rondelle de réglage, E = 3,33	
	–	N 344 344	-	Rondelle de réglage, E = 3,36	
	–	N 344 345	-	Rondelle de réglage, E = 3,39	
	–	N 344 346	-	Rondelle de réglage, E = 3,42	
	–	N 344 347	-	Rondelle de réglage, E = 3,45	
	–	N 344 348	-	Rondelle de réglage, E = 3,48	
	303 443 490	N 344 349	-	Rondelle de réglage, E = 3,51	
	–	N 344 350	-	Rondelle de réglage, E = 3,54	
	–	N 344 351	-	Rondelle de reglage, E = 3,57	
	–	N 344 352	-	Rondelle de réglage, E = 3,60	
	–	N 344 353	-	Rondelle de réglage, E = 3,63	
	–	N 344 354	-	Rondelle de réglage, E = 3,66	
	–	N 344 355	-	Rondelle de réglage, E = 3,69	
	–	N 344 356	-	Rondelle de réglage, E = 3,72	
	–	N 344 357	-	Rondelle de réglage, E = 3,75	

Repère de Planche	Numéro de la Pièce BERLIET	Numéro de la Pièce CITROËN	Quantité	Désignation	Observations
				COUPLE CONIQUE (Suite)	
	—	N 344 358	-	Rondelle de réglage, E = 3,78	
	303 443 590	N 344 359	-	Rondelle de réglage, E = 3,81	
	—	N 344 360	-	Rondelle de réglage, E = 3,84	
	—	N 344 361	-	Rondelle de réglage, E = 3,87	
	—	N 344 362	-	Rondelle de réglage, E = 3,90	
	—	N 344 363	-	Rondelle de réglage, E = 3,93	
	303 443 640	N 344 364	-	Rondelle de réglage, E = 3,96	
	106 201 890	ZC 9 620 189 U	1	Roulement	
	200 364 000	364 S	1	Circlips	
	303 440 190	N 344 19	1	Bague d'étanchéité	
	303 710 020	N 371 2	1	Manchon d'accouplement	
	303 440 890	N 344 89	1	Coupelle sur manchon	
	303 440 950	N 344 95	1	Rondelle	
	303 320 830	N 332 83	1	Rondelle	
	593 442 701	DS 344 5	1	Ecrou	

Repère de Planche	Numéro de la Pièce BERLIET	Numéro de la Pièce CITROËN	Quantité	Désignation	Observations
				FREINS	
	304 519 030	N 451 03	1	Plateau de frein gauche	
	304 519 040	N 451 04	1	Plateau de frein droit	
	304 510 220	N 451 22	4	Segment garni	
	344 510 810	NY 451 81	1	Plaque gauche	450 K - C 450 K
	344 510 820	NY 451 82	1	Plaque droite	480 K - C 480 K
	304 510 540	N 451 54	4	Came	
	304 510 040	N 451 4	4	Axe de point fixe	
	304 510 610	N 451 61	1	Plaque gauche	350 K
	304 510 620	N 451 62	1	Plaque droite	C 350 K
	203 327 000	3 327 S	4	Rondelle	
	304 510 750	N 451 75	4	Ecrou	
	304 540 100	N 454 10	1	Biellette gauche	
	304 540 110	N 454 11	1	Biellette droite	
	304 510 210	N 451 21	4	Ressort de rappel	
	304 511 180	N 451 118	4	Douille de protection	
	304 510 950	N 451 95	4	Excentrique	
	304 510 760	N 451 76	4	Rondelle flexible	
	304 510 740	N 451 74	4	Rondelle d'excentrique	
	304 511 061	N 451 106 a	4	Vis de réglage	
	304 511 000	N 451 100	4	Rondelle élastique	
	304 511 010	N 451 101	4	Rondelle guide	
	202 530 002	2 530 SZ	4	Ecrou	
	334 539 100	NN 453 010	2	Cylindre de roue	350 K - C 350 K
	564 539 100	NYN 453 010	2	Cylindre de roue	450 K - 480 K C 450 K - C 480 K
	304 540 080	N 454 8	1	Levier gauche	
	304 540 090	N 454 9	1	Levier droit	
	304 540 990	N 454 99	2	Rondelle entretoise	
	304 541 000	N 454 100	2	Rondelle flexible	
	304 541 130	N 454 113	2	Jonc d'arrêt	
	5 001 165	5 001 165	1	Câble gauche de frein à main	
	5 001 180	5 001 180	1	Câble droit de frein à main	

Repère de Planche	Numéro de la Pièce BERLIET	Numéro de la Pièce CITROËN	Quantité	Désignation	Observations
				FREINS (Suite)	
	200 665 002	665 SZ	4	Vis	
	202 573 002	2 573 SZ	4	Rondelle frein	
	304 541 500	N 454 150	2	Joint	
	304 511 100	N 451 110	12	Vis fixant frein	350 K - C 350 K
	344 511 100	NY 451 110	12	Vis fixant frein	450 K - 480 K C 450 K - C 480 K
	202 754 002	2 754 SZ	12	Rondelle	
	202 317 002	2 317 SZ	12	Ecrou	
	304 510 880	N 451 88	2	Obturateur caoutchouc	
	304 510 181	N 451 18 A	4	Garniture 2ème possibilité : épais. 7 mm (tambour ø 361 mm)	Collée
	304 510 182	N 451 18 B	4	Garniture 3ème possibilité : épais. 7,5 mm (tambour ø 362 mm)	Collée
	304 510 183	N 451 18 C	4	Garniture 1ère possibilité : épais. 6,5 mm (tambour ø 360 mm)	Rivée
	304 510 184	N 451 18 D	4	Garniture 2ème possibilité : épais. 7 mm (tambour ø 361 mm)	Rivée
	304 510 185	N 451 18 E	4	Garniture 3ème possibilité : épais. 7,5 mm (tambour ø 362 mm)	Rivée
	304 511 400	N 451 140	-	Rivet	

BOITE DE VITESSES

Type

BBSL^{11}

D'après nomenclature : 34128/1

RECOMMANDATION IMPORTANTE

DANS VOS COMMANDES, INDIQUEZ TOUJOURS LE TYPE ET LE NUMERO DU CHASSIS; LE TYPE ET LE NUMERO DE L'ORGANE AUQUEL APPARTIENT LA PIECE

TABLE DES MATIERES

DESIGNATION	PLANCHE
Carter, Plaque arrière	1
Arbre de commande, Cloche d'embrayage, commande	2
Arbre principal	3
Arbre intermédiaire, Marche arrière	4
Bâti, réglettes et fourchettes	5
Couvercle et commande des vitesses	6
Détails des prises de mouvement G M B 1 G V et G M B 1 P V	7

Repère de Planche	Numéro de la Pièce BERLIET	Numéro de la Pièce CITROËN	Quantité	Désignation	Observations
			1	Boîte de vitesses type BBSL 11	
				CARTER	
1	161 029	ZB 9 161 029 A	1	Carter	
2	118 566	ZB 9 118 566 A	1	Bouchon magnétique	
3	117 712	ZB 9 117 712 A	1	Bouchon de remplissage	
4	222 714	ZB 9 222 714 A	2	Joint	
5	160 456	ZB 9 160 456 A	1	Plaque	
6	211 151 060	211 151 060	5	Vis HM 8 x 20	
7	160 567	ZB 9 160 567 A	3	Tôle frein	
8	160 451	ZB 9 160 451 A	1	Bride	
9	211 151 062	211 151 062	6	Vis HM 8 x 25	
10	160 567	ZB 9 160 567 A	4	Tôle frein	
11	112 173	ZB 9 112 173 A	1	Plaque d'obturation	
12	103 174	ZB 9 103 174 A	1	Joint	Sans prise de mouvement
13	211 151 090	211 151 090	6	Vis HM 10 x 15	
14	128 855	ZB 9 128 855 A	6	Frein de vis	
—	324 102	ZB 9 324 102 A	1	Bouchon d'obturateur	
—	160 485	ZB 9 160 485 A	1	Tôle frein	Sans 5e vitesse
				PLAQUE ARRIERE	
15	161 037	ZB 9 161 037 A	1	Plaque arrière	
16	161 038	ZB 9 151 038 A	1	Joint	
17	218 111 507	218 111 507	6	Goujon	
18	21 562 118	21 562 118	4	Goujon	
19	252 342 008	252 342 008	10	Rondelle onduflex de 8	
20	214 111 025	214 111 025	10	Ecrou HM 8	
21	23 351 062	23 351 062	1	Roulement à aiguilles	
22	253 101 075	253 101 075	1	Circlips I 62	
23	24 472 298	24 472 298	1	Bague d'étanchéité 55 x 70 x 10	
24	160 460	ZB 9 160 460 A	1	Pignon de tachymètre 13 D	
25	134 926	ZB 9 134 926 A	1	Palier supérieur	

Repère de Planche	Numéro de la Pièce BERLIET	Numéro de la Pièce CITROËN	Quantité	Désignation	Observations
				PLAQUE ARRIERE (Suite)	
26	948 361 019	948 361 019	2	Joint torique	
27	134 837	ZB 9 134 837 A	1	Palier inférieur	
28	218 111 410	218 111 410	4	Goujon	
29	252 101 030	252 101 030	4	Rondelle W 6	
30	214 111 020	214 111 020	4	Ecrou HM 6	
31	134 906	ZB 9 134 906 A	1	Barrette	

BOITE DE VITESSES BBSL11

CARTER, PLAQUE ARRIERE

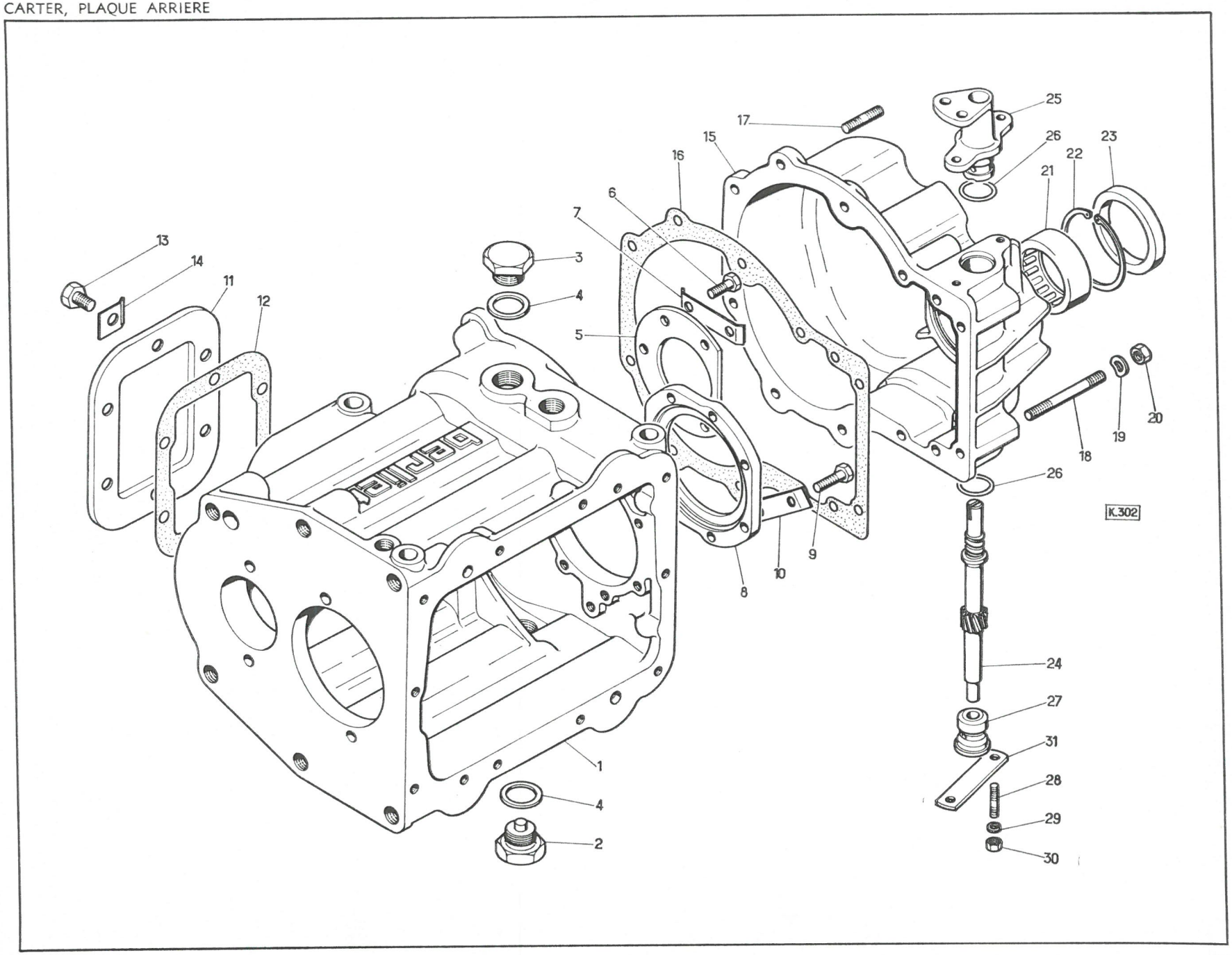

Repère de Planche	Numéro de la Pièce BERLIET	Numéro de la Pièce CITROËN	Quantité	Désignation	Observations
				ARBRE DE COMMANDE	
1	161 733	ZB 9 161 733 A	1	Arbre de commande	
ou	160 323	ZB 9 160 323 A	1	Arbre de commande	
2	160 306	ZB 9 160 306 A	1	Crabot	
3	948 396 951	948 396 951	1	Roulement à rouleaux	
4	134 931	ZB 9 134 931 A	1	Jonc d'arrêt	
5	161 993	ZB 9 161 993 A	1	Entretoise	
6	170 520	ZB 9 170 520 A	-	Cale E = 0,10	
—	160 609	ZB 9 160 609 A	-	Cale E = 0,15	
—	170 521	ZB 9 170 521 A	-	Cale E = 0,20	
—	170 522	ZB 9 170 522 A	-	Cale E = 0,30	
—	170 523	ZB 9 170 523 A	-	Cale E = 0,50	
7	160 332	ZB 9 160 332 A	1	Déflecteur	
8	23 325 263	23 325 263	1	Roulement à billes, 2 rangées	
9	324 234	ZB 9 324 234 A	1	Segment d'arrêt	
10	128 978	ZB 9 128 978 A	1	Rondelle frein	
11	161 765	ZB 9 161 765 A	1	Rondelle	
12	117 022	ZB 9 117 022 A	1	Ecrou	
				CLOCHE D'EMBRAYAGE, COMMANDE	
13	161 978	ZB 9 161 978 A	1	Cloche d'embrayage	
14	21 562 117	21 562 117	6	Goujon	
15	252 342 014	252 342 014	6	Rondelle onduflex de 14	
16	214 111 040	214 111 040	6	Ecrou HM 14	
17	161 970	ZB 9 161 970 A	1	Trompette	
18	160 829	ZB 9 160 829 A	1	Joint	
19	21 562 109	21 562 109	6	Goujon	
20	252 342 008	252 342 008	6	Rondelle onduflex de 8	
21	214 111 025	214 111 025	6	Ecrou HM 8	
22	24 472 300	24 472 300	1	Bague d'étanchéité 46 x 64 x 8	
23	303 149 010	N 314 01	1	Butée de débrayage	
24	303 140 770	N 314 77	2	Crampon	

Repère de Planche	Numéro de la Pièce BERLIET	Numéro de la Pièce CITROËN	Quantité	Désignation	Observations
				CLOCHE D'EMBRAYAGE, COMMANDE (Suite)	
25	948 990 050	948 990 050	1	Crochet de levage	
26	323 140 040	ND 314 4	1	Fourchette de débrayage	
27	161 971	ZB 9 161 971 A	1	Rotule d'articulation	
28	948 999 919	948 999 919	1	Frein	
29	100 022 431	2 243 W	1	Rondelle plate	
30	221 101 030	221 101 030	1	Goupille V 2 x 20	
31	5 004 019	5 004 019	1	Cylindre	
32	162 008	ZB 9 162 008 A	1	Tige de poussée	
33	303 140 170	N 314 17	1	Ecrou de poussée	
34	202 372 001	2 372 W	2	Ecrou	
35	162 007	ZB 9 162 007 A	1	Ressort de rappel	
36	162 006	ZB 9 162 006 A	1	Support	
37	316 473	ZB 9 316 473 A	2	Cale	
38	200 499 001	499 SW	2	Vis HM 7 x 60	
39	202 513 000		2	Rondelle W 7	
40	603 140 110	P 314 11	1	Corps	
41	603 140 120	P 314 12	1	Piston	
42	205 017 000	5 017 S	1	Joint torique	
43	106 205 450	620 545	1	Circlips	
44	294 530 004	A 453 26	1	Vis de purge	
45	294 530 001	A 453 28	1	Obturateur	
46	603 140 580	P 314 58	1	Soufflet	
47	603 140 210	P 314 21	1	Embout de tige	
48	160 329	ZB 9 160 329 A	1	Joint	

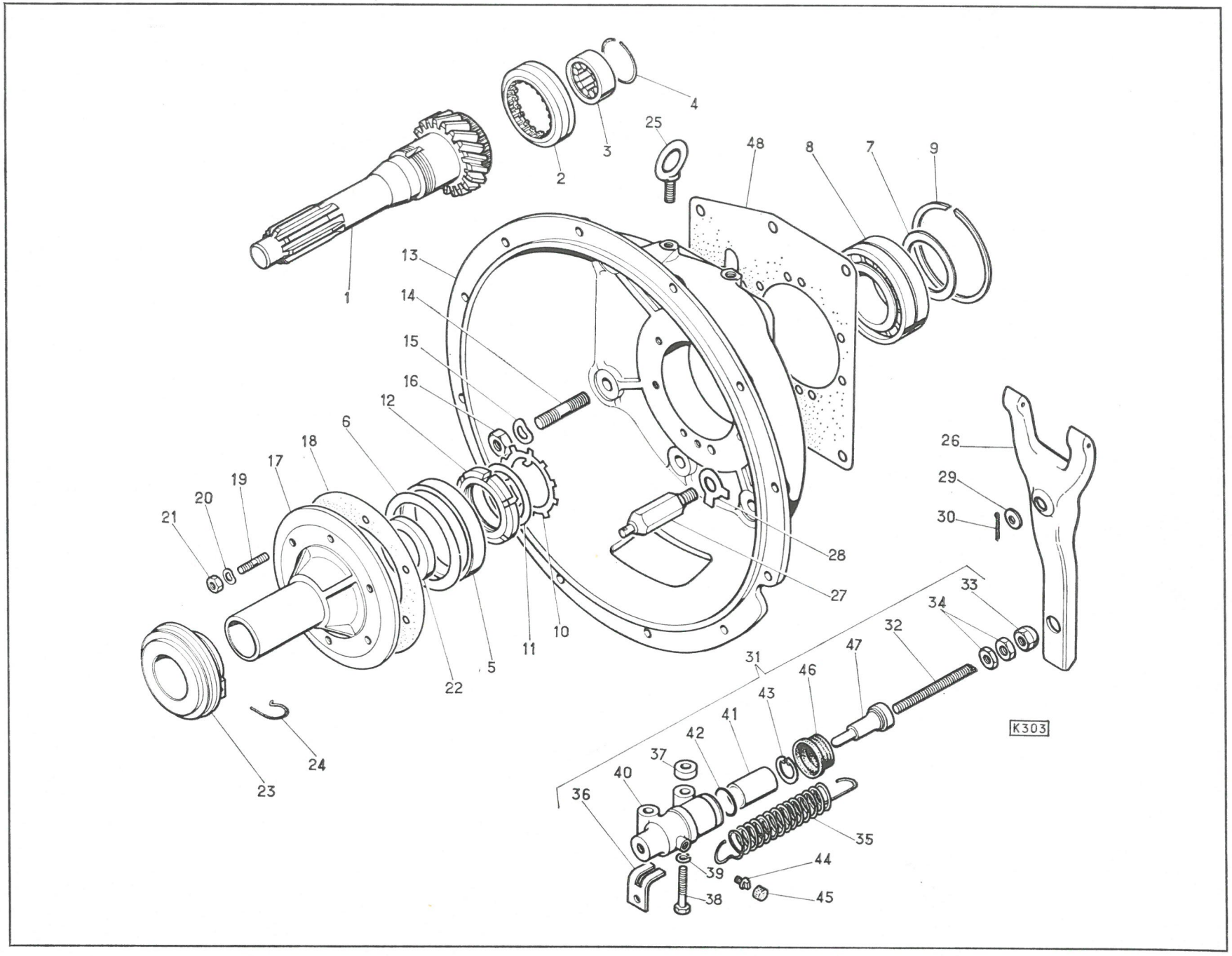
1
2
3
4
25
48
8
7
9
13
14
15
16
12
6
18
17
19
20
21
26
29
30
28
27
33
34
32
47
31
46
43
41
42
37
40
36
35
44
39
38
45
10
11
5
22
24
23
K303

Repère de Planche	Numéro de la Pièce BERLIET	Numéro de la Pièce CITROËN	Quantité	Désignation	Observations
				ARBRE PRINCIPAL	
1	160 282	ZB 9 160 282 A	1	Arbre principal	
2	161 582	ZB 9 161 582 A	1	Synchro 1ère et 2ème vitesses	
3	160 311	ZB 9 160 311 A	1	Pignon 2ème vitesses 33 D	
4	23 355 004	23 355 004	1	Cage à aiguilles 51 x 56 x 33	
5	160 319	ZB 9 160 319 A	1	Rondelle de réaction	
6	23 383 002	23 383 002	1	Bague de roulement 40 x 45 x 21	
7	23 355 002	23 355 002	1	Cage à aiguilles 45 x 52 x 21	
8	160 748	ZB 9 160 748 A	1	Pignon 3ème vitesse 27 D	
9	160 320	ZB 9 160 320 A	1	Rondelle de réaction	
10	160 307	ZB 9 160 307 A	1	Moyeu 3ème et 4ème vitesses	
11	160 321	ZB 9 160 321 A	1	Rondelle de friction E = 1	
–	161 864	ZB 9 161 864 A	1	Rondelle de friction E = 1,5	
12	160 322	ZB 9 160 322 A	1	Ecrou	
13	161 585	ZB 9 161 585 A	1	Synchro 3ème et 4ème vitesses	
14	161 740	ZB 9 161 740 A	1	Pignon 1ère vitesse 38 D	
ou	160 310	ZB 9 160 310 A	1	Pignon 1ère vitesse 37 D	
15	23 355 004	23 355 004	1	Cage à aiguilles 51 x 56 x 33	
16	160 305	ZB 9 160 305 A	1	Moyeu de marche arrière	
17	160 482	ZB 9 160 482 A	1	Coulisseau de marche arrière	
18	23 383 003	23 383 003	1	Bague de roulement 45,2 x 55 x 30	
19	161 743	ZB 9 161 743	1	Pignon de marche arrière 37 D	
ou	160 295	ZB 9 160 295 A	1	Pignon de marche arrière 37 D	
20	23 355 001	23 355 001	1	Cage à aiguilles 55 x 60 x 30	
21	160 462	ZB 9 160 462 A	1	Rondelle de réaction	
22	976 206 309	976 206 309	1	Roulement à billes	
23	324 234	ZB 9 324 234 A	1	Segment d'arrêt	
24	160 544	ZB 9 160 544 A	1	Pignon 5ème vitesse 17 D - Rapport 0,78	Montage 5e vitesse.
ou	160 357	ZB 9 160 357 A	1	Pignon 5ème vitesse 18 D - Rapport 0,85	
ou	160 834	ZB 9 160 834 A	1	Entretoise	
25	160 458	ZB 9 160 458 A	1	Vis de tachymètre	
26	160 330	ZB 9 160 330 A	1	Entretoise	

Repère de Planche	Numéro de la Pièce BERLIET	Numéro de la Pièce CITROËN	Quantité	Désignation	Observations
				ARBRE PRINCIPAL (Suite)	
27	160 364	ZB 9 160 364 A	1	Manchon d'accouplement de 1400	
ou	160 680	ZB 9 160 680 A	1	Manchon d'accouplement de 1500	
28	252 501 045	252 501 045	1	Rondelle trap de 24	
29	160 756	ZB 9 160 756 A	1	Vis	
30	138 709	ZB 9 138 709 A	1	Damper de 1400	
31	134 868	ZB 9 134 868 A	1	Flasque de centrage	
32	211 151 066	211 151 066	6	Vis H 8 x 35	
33	252 101 040	252 101 040	6	Rondelle W 8	
ou 34	138 970	ZB 9 138 970 A	1	Damper de 1500	
35	160 468	ZB 9 160 468 A	1	Flasque de centrage	
36	138 960	ZB 9 138 960 A	16	Pastille	
37	160 683	ZB 9 160 683 A	8	Ressort	
38	211 151 070	211 151 070	6	Vis H 8 x 45	
39	252 101 040	252 101 040	6	Rondelle W 8	

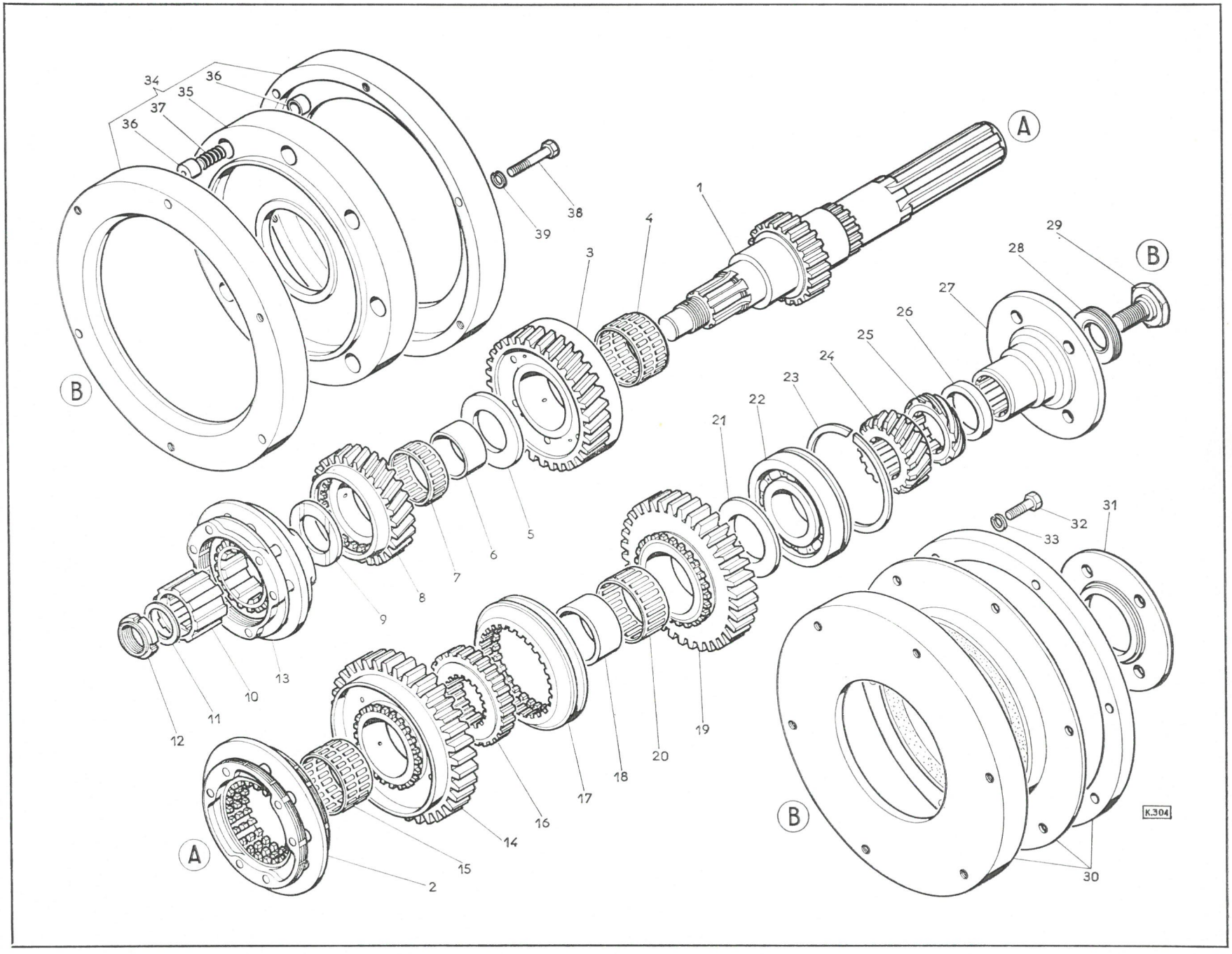
34
36
35
37
36
38
39
A
1
4
3
29
28
B
27
26
25
24
23
22
21
B
32
31
33
5
6
7
8
9
13
10
11
12
19
20
18
17
16
14
15
2
A
B
30
K.304

Repère de Planche	Numéro de la Pièce BERLIET	Numéro de la Pièce CITROËN	Quantité	Désignation	Observations
				ABRRE INTERMEDIAIRE	
1	161 736	ZB 9 161 736 A	1	Arbre intermédiaire	
ou	160 279	ZB 9 160 279 A	1	Arbre intermédiaire	
2	160 746	ZB 9 160 746 A	1	Pignon 3ème vitesse 28 D	
3	160 283	ZB 9 160 283 A	1	Pignon de commande 35 D	
4	108 422	ZB 9 108 422 A	2	Clavette disque 8 x 11	
5	23 336 008	23 336 008	1	Roulement à rouleaux conique	
6	160 825	ZB 9 160 825 A	-	Cale E = 0,10	
–	160 826	ZB 9 160 826 A	-	Cale E = 0,15	
–	160 827	ZB 9 160 827 A	-	Cale E = 0,20	
–	160 828	ZB 9 160 828 A	-	Cale E = 0,50	
7	160 328	ZB 9 160 328 A	1	Entretoise	
8	160 326	ZB 9 160 326 A	1	Rondelle de blocage	
9	211 155 060	211 155 060	2	Vis HM 8 x 20	
10	160 484	ZB 9 160 484 A	1	Tôle frein	
11	23 336 009	23 336 009	1	Roulement à rouleaux conique	
12	160 855	ZB 9 160 855 A	-	Cale E = 0,10	
–	160 856	ZB 9 160 856 A	-	Cale E = 0,15	
–	160 857	ZB 9 160 857 A	-	Cale E = 0,20	
–	160 858	ZB 9 160 858 A	-	Cale E = 0,50	
13	160 327	ZB 9 160 327 A	1	Rondelle de réaction	
14	23 383 001	23 383 001	1	Bague de roulement 36 x 42 x34	
15	160 543	ZB 9 160 543 A	1	Pignon 5ème vitesse 38 D - Rapport 0,78	
ou	160 356	ZB 9 160 356 A	1	Pignon 5ème vitesse 37 D - Rapport 0,85	
16	23 355 003	23 355 003	2	Cage à aiguilles 42 x 47 x 17	
17	160 304	ZB 9 160 304 A	1	Moyeu de 5ème vitesse	Montage 5e vitesse
18	161 588	ZB 9 161 588 A	1	Synchro 5ème vitesse	
19	160 325	ZB 9 160 325 A	1	Rondelle de blocage	
20	211 155 062	211 155 062	2	Vis H 8 x 25	
21	160 484	ZB 9 160 484 A	1	Tôle frein	
				MARCHE ARRIERE	
22	160 333	ZB 9 160 333 A	1	Axe	
23	161 741	ZB 9 161 741 A	1	Pignon 23 D	
ou	160 299	ZB 9 160 299 A	1	Pignon 23 D	
24	253 101 060	253 101 060	1	Circlips I 52	
25	23 325 070	23 325 070	1	Roulement à billes	
26	160 334	ZB 9 160 334 A	1	Entretoise	

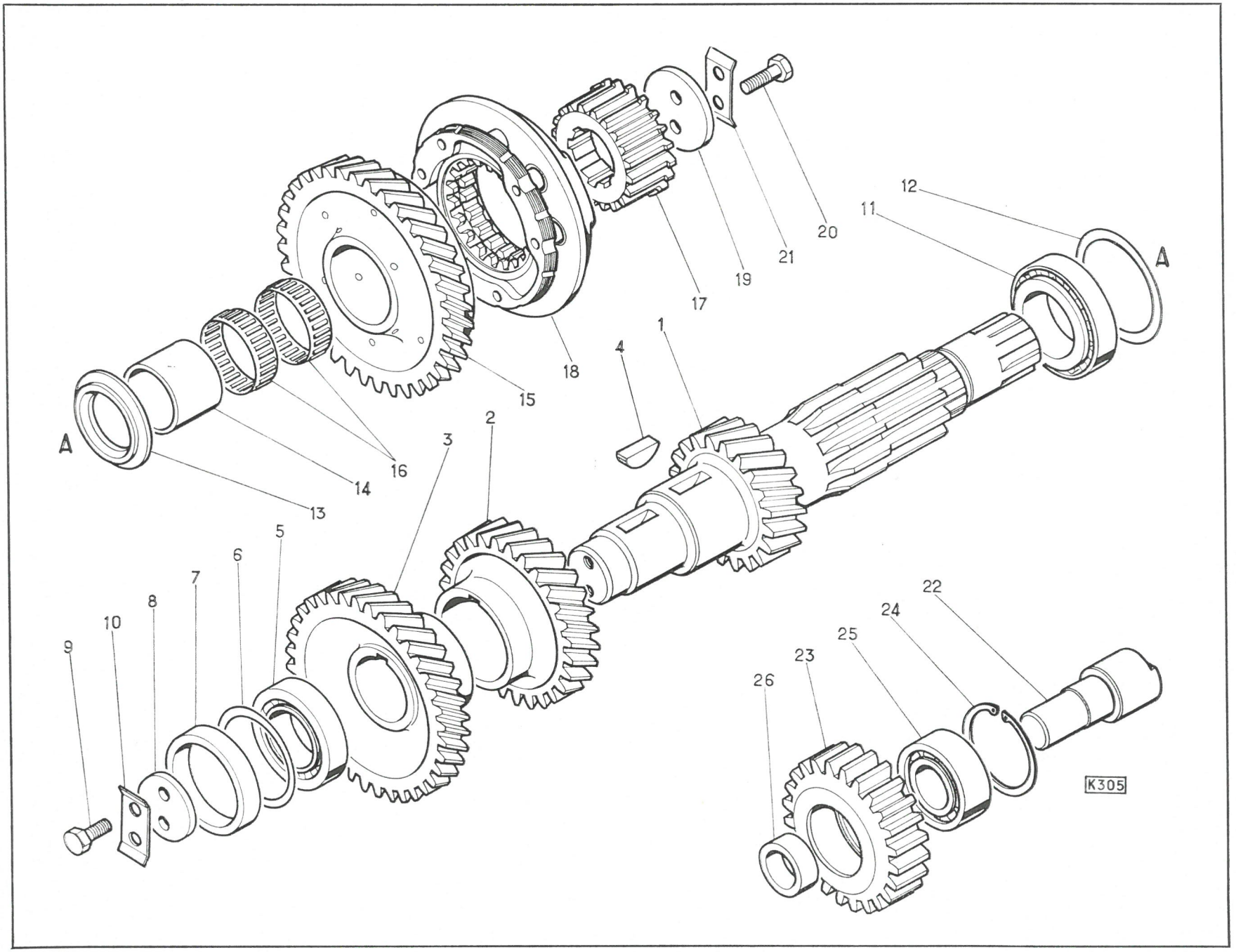
1
2
3
4
5
6
7
8
9
10
11
12
13
14
15
16
17
18
19
20
21
22
23
24
25
26
A
A
K305

Repère de Planche	Numéro de la Pièce BERLIET	Numéro de la Pièce CITROËN	Quantité	Désignation	Observations
				BATI, REGLETTES ET FOURCHETTES	
1	160 616	ZB 9 160 616 A	1	Bâti	
2	221 501 330	221 501 330	2	Goupille de centrage 11 x 15 M	
3	218 111 508	218 111 508	2	Goujon 8 x 25 x 20	
4	21 562 109	21 562 109	2	Goujon 8 x 18	
5	252 342 008	252 342 008	4	Rondelle onduflex de 8	
6	214 111 025	214 111 025	4	Ecrou HM 8	
7	160 452	ZB 9 160 452 A	1	Réglette principale	
8	160 447	ZB 9 160 447 A	1	Réglette 1ère et 2ème vitesses	
9	160 448	ZB 9 160 448 A	1	Réglette 3ème et 4ème vitesses	
10	160 450	ZB 9 160 450 A	1	Réglette 5ème vitesse	
11	160 446	ZB 9 160 446 A	1	Réglette de marche arrière	
12	160 404	ZB 9 160 404 A	1	Entraîneur principal	
13	160 405	ZB 9 160 405 A	1	Entraîneur 1ère et 2ème vitesses	
14	161 221	ZB 9 161 221 A	1	Entraîneur 3ème et 4ème vitesses	
15	160 405	ZB 9 160 405 A	1	Entraîneur 5ème vitesse	
16	160 407	ZB 9 160 407 A	1	Entraîneur de marche arrière	
17	161 626	ZB 9 161 626 A	1	Entraîneur de renvoi	
18	128 761	ZB 9 128 761 A	6	Vis	
19	160 375	ZB 9 160 375 A	1	Fourchette 1ère et 2ème vitesses	
20	160 381	ZB 9 160 381 A	1	Fourchette 3ème et 4ème vitesses	
21	161 039	ZB 9 161 039 A	1	Fourchette 5ème vitesse	
22	160 315	ZB 9 160 315 A	6	Vis de réglage	
23	160 390	ZB 9 160 390 A	1	Fourchette de marche arrière	
24	128 761	ZB 9 128 761 A	1	Vis ,,	
25	160 445	ZB 9 160 445 A	1	Guignol de positionnement	
26	134 416	ZB 9 134 416 A	1	Ressort	
27	979 733 021	979 733 021	2	Douille à aiguilles 18 x 24 x 16	
28	138 967	ZB 9 138 967 A	4	Ressort	
29	979 100 750	979 100 750	4	Bille ø 7,5	
30	160 331	ZB 9 160 331 A	3	Verrou	
31	160 324	ZB 9 160 324 A	1	Barrette	

Repère de Planche	Numéro de la Pièce		Quantité	Désignation	Observations
	BERLIET	CITROËN			
				BATI, REGLETTES ET FOURCHETTES (Suite)	
32	21 431 215	21 431 215	2	Vis HM 8 x 18	
33	162 014	ZB 9 162 014 A	1	Frein de vis	
34	161 461	ZB 9 161 461 A	1	Levier de renvoi 5ème vitesse	
35	160 401	ZB 9 160 401 A	1	Axe	
36	160 485	ZB 9 160 485 A	1	Frein de l'axe	
37	161 040	ZB 9 161 040 A	1	Réglette 5ème vitesse	
38	160 406	ZB 9 160 406 A	1	Entraîneur de renvoi	
39	128 761	ZB 9 128 761 A	1	Vis	
40	21 157 107	21 157 107	1	Goupille mécanindus 3 x 45 E	
41	221 501 045	221 501 045	1	Goupille mécanindus 5 x 45 E	

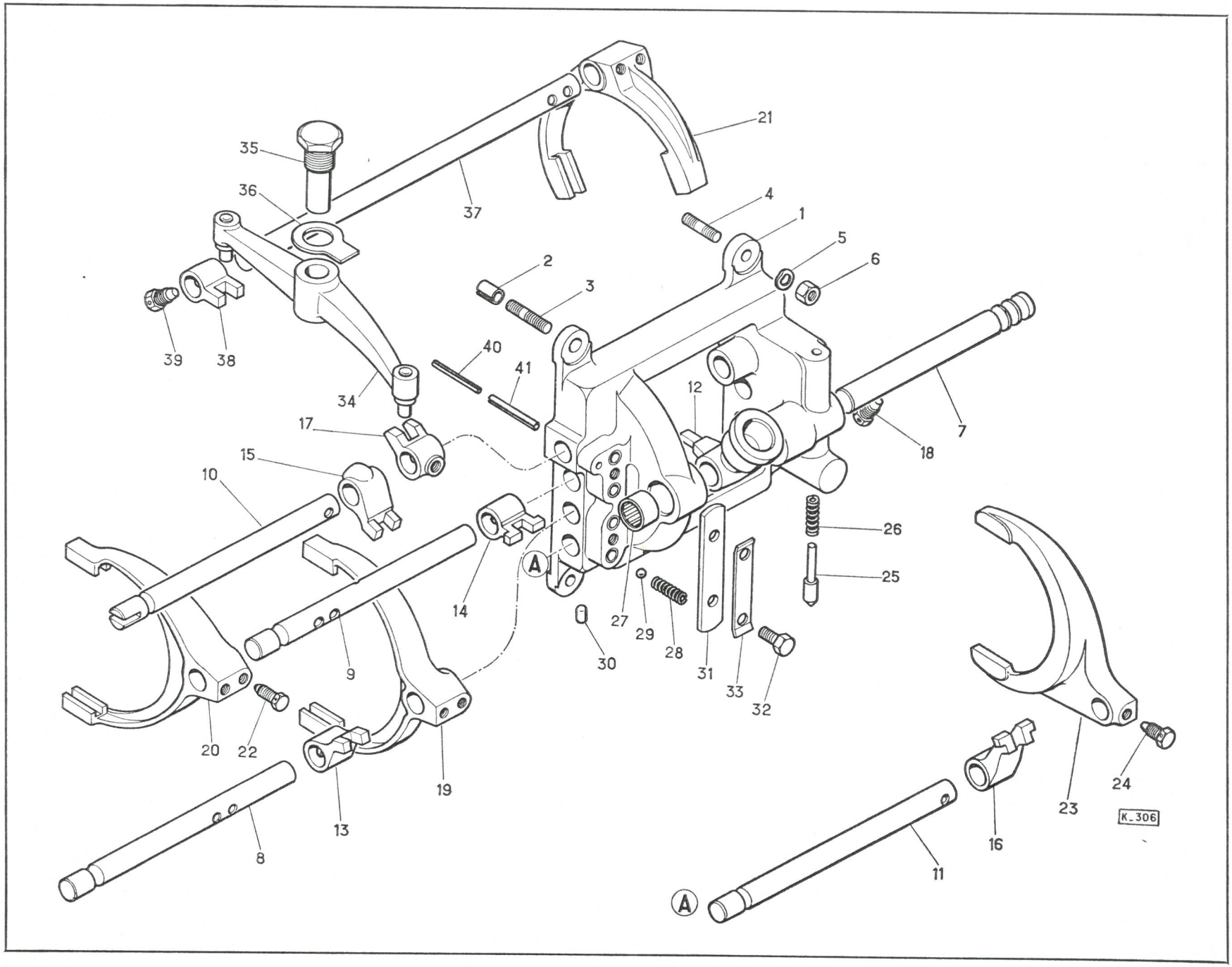
35
36
37
21
4
1
5
6
2
3
39
38
40
41
34
12
17
7
18
15
10
26
25
A
14
27
29
28
30
31
33
32
9
20
22
19
13
8
24
23
16
11
A
K_306

Repère de Planche	Numéro de la Pièce BERLIET	Numéro de la Pièce CITROËN	Quantité	Désignation	Observations
				COUVERCLE ET COMMANDE DES VITESSES	
1	160 430	ZB 9 160 430 A	1	Couvercle	
2	160 316	ZB 9 160 316 A	1	Joint	
3	218 111 507	218 111 507	10	Goujon M 8 x 20	
4	252 342 008	252 342 008	10	Rondelle onduflex de 8	
5	214 111 025	214 111 025	10	Ecrou HM 8	
6	117 712	ZB 9 117 712 A	1	Bouchon de niveau	
7	222 714	ZB 9 222 714 A	1	Joint	
8	123 180	ZB 9 123 180 A	1	Reniflard	
9	20 262	ZB 9 020 262 A	1	Joint	
10	160 676	ZB 9 160 676 A	1	Bouchon de sélection côté marche AR	
11	361 434	ZB 9 361 434 A	2	Joint	
12	160 675	ZB 9 160 675 A	1	Bouchon de sélection côté 5ème vitesse	
13	161 090	ZB 9 161 090 A	1	Poussoir de sélection	
14	129 301	ZB 9 129 301 A	1	Ressort	
ou	160 792	ZB 9 160 792 A	1	Bouchon butée 4ème vitesse	Sans 5ème vitesse
15	324 408	ZB 9 324 408 A	1	Rondelle d'appui	
16	161 090	ZB 9 161 090 A	1	Poussoir de sélection	
17	129 301	ZB 9 129 301 A	1	Ressort de rappel	
18	160 733	ZB 9 160 733 A	1	Ressort de sélection	
19	218 111 507	218 111 507	4	Goujon M 8 x 20	
20	252 101 040	252 101 040	4	Rondelle W 8	
21	214 111 025	214 111 025	4	Ecrou HM 8	
22	948 364 289	948 364 289	1	Joint	
23	161 279	ZB 9 161 279 A	1	Siège à rotule	
24	161 287	ZB 9 161 287 A	1	Rondelle d'appui	
25	24 476 026	24 476 026	1	Joint d'étanchéité	
26	450 156	ZB 9 450 156 A	1	Ressort conique	
27	161 098	ZB 9 161 098 A	1	Rondelle épaulée	
28	161 099	ZB 9 161 099 A	1	Soufflet	
29	161 097	ZB 9 161 097 A	1	Levier à rotule	
30	214 117 040	214 117 040	1	Ecrou	
31	252 101 020	252 101 020	1	Rondelle trap de 12	
32	351 301	ZB 9 351 301 A	1	Ecrou	

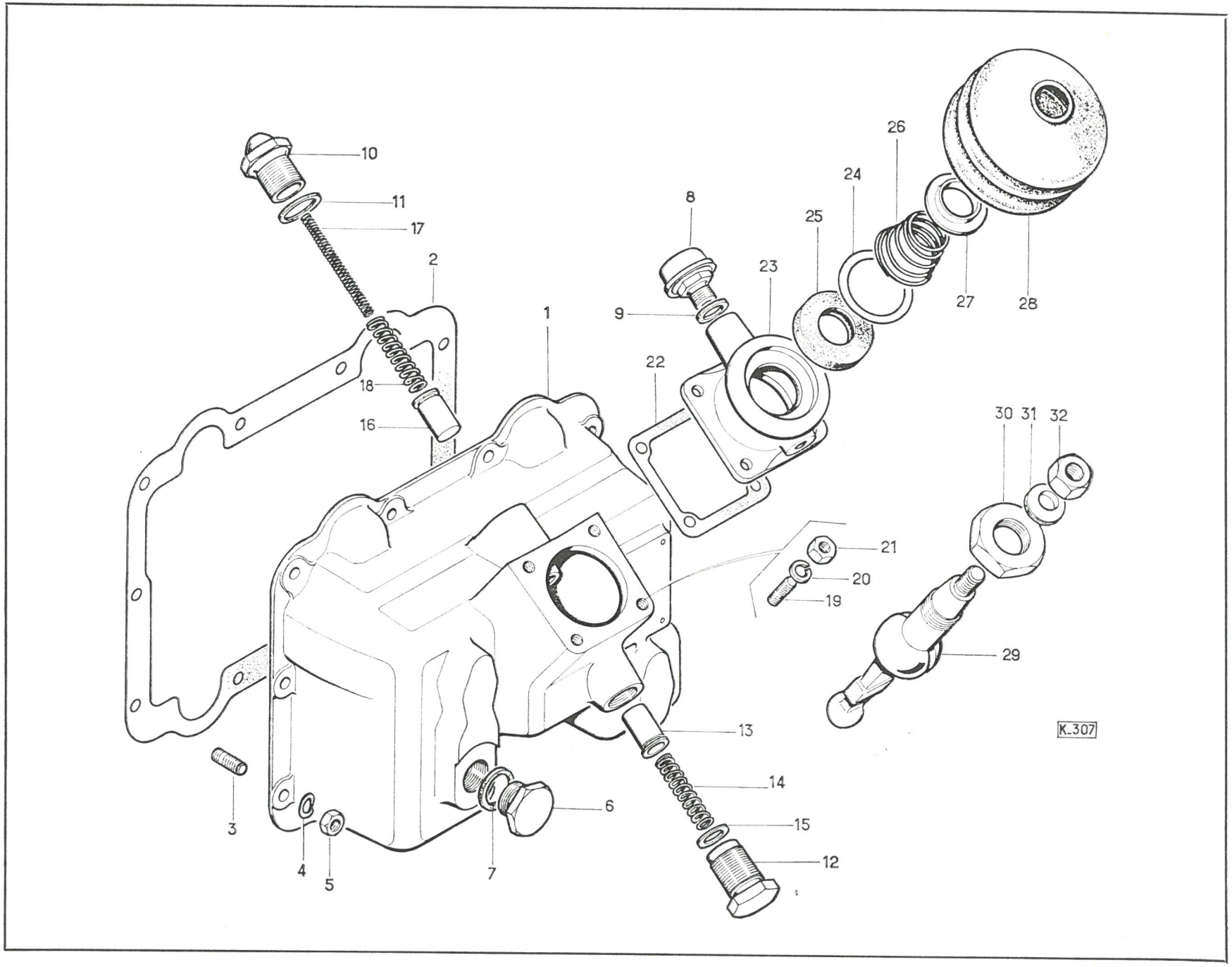
10
11
17
2
1
8
9
22
23
25
24
26
27
28
18
16
30
31
32
21
20
19
29
13
14
15
12
6
7
3
4
5
K.307

Repère de Planche	Numéro de la Pièce BERLIET	Numéro de la Pièce CITROËN	Quantité	Désignation	Observations
—	162 212	ZB 9 162 212 A	1	Prise de mouvement GMB3 grande vitesse	Rapport : 1
—	162 215	ZB 9 162 215 A	1	Prise de mouvement GMB3 petite vitesse	Rapport : 0,595
				DETAILS	
1	161 604	ZB 9 161 604 A	1	Carter bagué	
2	160 701	ZB 9 160 701 A	1	Bague	
3	218 101 310	218 101 310	6	Goujon M 10 x 25	
4	324 186	ZB 9 324 186 A	6	Ecrou HM 10	
5	252 341 010	252 341 010	6	Rondelle onduflex de 10	
6	948 364 117	948 364 117	1	Joint E = 0,25	
—	948 364 278	948 364 278	1	Joint E = 0,5	
—	948 364 279	948 364 279	1	Joint E = 1	
7	162 264	ZB 9 162 264 A	1	Support de commande	
8	211 155 060	211 155 060	4	Vis H 8 x 20	
9	252 101 040	252 101 040	4	Rondelle W 8	
10	160 687	ZB 9 160 687 A	1	Porte-joint	
11	160 700	ZB 9 160 700 A	1	Joint	
12	211 155 060	211 155 060	4	Vis H 8 x 20	
13	252 342 008	252 342 008	4	Rondelle onduflex	
14	160 699	ZB 9 160 699 A	1	Arbre intermédiaire	
15	948 360 817	948 360 817	1	Joint torique	
16	959 330 304	959 330 304	1	Roulement	
17	23 336 291	23 336 291	1	Roulement	
18	161 005	ZB 9 161 005 A	1	Pignon intermédiaire double 24 - 27 D	Grande vitesse
ou	161 008	ZB 9 161 008 A	1	Pignon intermédiaire double 24 - 25 D	Petite vitesse
19	948 360 815	948 360 815	1	Joint torique	
20	161 401	ZB 9 161 401 A	—	Cale E = 0,10	
—	161 402	ZB 9 161 402 A	—	Cale E = 0,15	
—	161 403	ZB 9 161 403 A	—	Cale E = 0,2	
—	161 404	ZB 9 161 404 A	—	Cale E = 0,5	
21	160 702	ZB 9 160 702 A	1	Plaquette d'arrêt	
22	218 111 406	218 111 406	2	Goujon M 6 x 10	
23	161 400	ZB 9 161 400 A	1	Tôle frein	

Pages 89 à 93 annulent et remplacent
Pages 89 à 91 du **C P R 984**

Repère de Planche	Numéro de la Pièce BERLIET	Numéro de la Pièce CITROËN	Quantité	Désignation	Observations
				DETAILS (suite)	
24	214 111 020	214 111 020	2	Ecrou HM 6	
25	161 003	ZB 9 161 003 A	1	Arbre d'entrée	
26	24 427 294	24 427 294	1	Joint torique	
27	160 696	ZB 9 160 696 A	1	Entretoise	
28	953 506 205	953 506 205	1	Roulement	
29	161 017	ZB 9 161 017 A	1	Coulisseau	
30	161 004	ZB 9 161 004 A	1	Bague d'appui	
31	23 355 327	23 355 327	1	Cage à aiguilles 35 x 40 x 27	
32	161 013	ZB 9 161 013 A	1	Pignon récepteur 18 D	Grande vitesse
ou	161 015	ZB 9 161 015 A	1	Pignon récepteur 28 D	Petite vitesse
33	160 698	ZB 9 160 698 A	1	Bague	
34	977 100 209	977 100 209	1	Roulement	
35	94 144	ZB 9 094 144 A	–	Rondelle E = 0,1	Jeu 252 882
–	94 145	ZB 9 094 145 A	–	Rondelle E = 0,2	
36	948 340 450	948 340 450	1	Bague d'étanchéité 30 x 45 x 13	
				COMMANDE DE LA PRISE DE MOUVEMENT	
37	162 171	ZB 9 162 171 A	1	Guide réglette	
38	162 172	ZB 9 162 172 A	1	Réglette de commande	
39	161 002	ZB 9 161 002 A	1	Fourchette	
40	253 101 023	253 101 023	1	Circlips E 15	
41	161 399	ZB 9 161 399 A	1	Tôle frein	
42	111 143	ZB 9 111 143 A	1	Bouchon	
43	125 381	ZB 9 125 381 A	1	Joint	
44	138 967	ZB 9 138 967 A	1	Ressort	
45	979 100 750	979 100 750	1	Bille ø 7,5	
46	948 360 817	948 360 817	1	Joint torique	
47	22 845 026	22 845 026	1	Soufflet de protection	
48	5 001 426	5 001 426	1	Levier de commande	
49	324 111	ZB 9 324 111 A	2	Axe	
50	21 162	ZB 9 021 162 A	3	Rondelle plate	
51	221 101 030	221 101 030	2	Goupille V 2 x 20	

Repère de Planche	Numéro de la Pièce		Quantité	Désignation	Observations
	BERLIET	CITROËN			
				COMMANDE DE LA PRISE DE MOUVEMENT (suite)	
52	5 001 420	5 001 420	1	Levier dans cabine	
53	948 200 103	948 200 103	1	Poignée	
54	5 001 423	5 001 423	1	Axe ápaulé	
55	317 504	ZB 9 317 504 A	1	Rondelle plate	
56	252 101 040	252 101 040	1	Rondelle W 8	
57	214 111 025	214 111 025	1	Ecrou H 8	
58	50 105	ZB 9 050 105 A	2	Chape	
59	214 111 020	214 111 020	2	Ecrou H 6	
60	50 106	ZB 9 050 106 A	2	Axe de chape	
61	21 161	ZB 9 021 161 A	2	Rondelle plate	
62	221 101 025	221 101 025	2	Goupille V 2 x 15	
63	5 001 425	5 001 425	1	Arrêt de gaine	
64	263 934	ZB 9 263 934 A	2	Rotule	
65	211 157 012	211 157 012	4	Vis H 5 x 16	
66	252 101 020	252 101 020	4	Rondelle W 5	
67	214 117 006	214 117 006	4	Ecrou H 5	
68	5 001 419	5 001 419	1	Commande à billes	

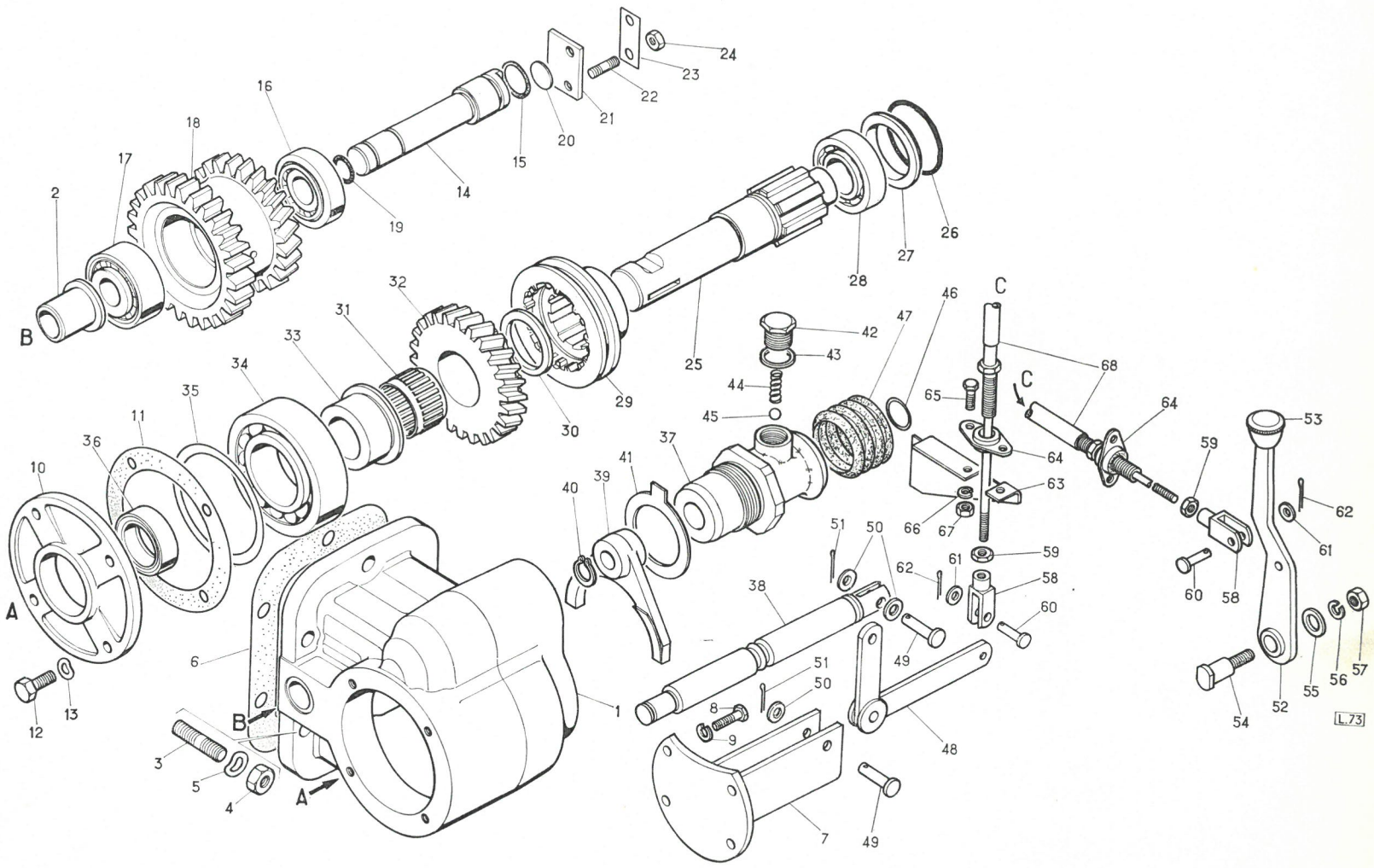
1
2
3
4
5
6
7
8
9
10
11
12
13
14
15
16
17
18
19
20
21
22
23
24
25
26
27
28
29
30
31
32
33
34
35
36
37
38
39
40
41
42
43
44
45
46
47
48
49
50
51
52
53
54
55
56
57
58
59
60
61
62
63
64
65
66
67
68
A
B
C
L.73