CITROËN

CAMIONNETTES

H - HY - HZ

ESSENCE

MODELES 1958-1971

PIECES DE RECHANGE

N° 601

JUILLET 1971

1971 IX 20 14:45

Jørn Utzon

Scanned by Poul Christensen, for free-of-charge distribution to fellow enthusiasts

CITROËN

CAMIONNETTES

H·HY·HZ

ESSENCE

N° 601

SOCIÉTÉ ANONYME AUTOMOBILES CITROËN
Capital 982 666 000 F — Siège Social : 117 à 167, quai André-Citroën, PARIS-XV°
SERVICE DES PIECES DE RECHANGE
23, rue Ernest-Cognacq, 92-LEVALLOIS-PERRET
Adresse télégraphique : Citroën-Levallois Télex : 62 732-62 733 - Téléphone : 737-52-10

R. C. SEINE 64 B 5019

Scanned by Poul Christensen, for free-of-charge distribution to fellow enthusiasts

INDICATIONS GENERALES

Le présent catalogue comprend des illustrations et la nomenclature des pièces mécaniques et de carrosserie.

a/ **Présentation**. - La reliure est constituée par un système permettant le remplacement facile des pages, lorsque des corrections importantes y seront apportées.

b/ **Classement et nomenclature**. - Les pièces sont classées par organes ou ensembles Sur les planches illustrées elles sont groupées en ordre de montage avec indication d'un repère pour chaque pièce Dans le texte placé en regard, elles sont classées en ordre correspondant au repère (colonne 1).

Le nombre d'exemplaire de chaque pièce figurant dans un organe ou sous-ensemble est indiqué dans la colonne coefficient (K).

Les cotes et caractéristiques figurant dans les textes ne sont données qu'à titre indicatif, notre Bureau d'Etudes pouvant à tout moment y apporter des modifications.

Les cotes sont indiquées en millimètres.

Pour la signification des symboles se reporter au tableau : «Symboles utilisés dans les textes ».

c/ **Lecture du catalogue**. - Consulter tout d'abord la légende des symboles pour identifier le type de châssis et de carrosserie ; se reporter ensuite à la table des matières qui renvoie au texte et à l'illustration. Rechercher la pièce sur la planche illustrée qui en indique le repère, se reporter au repère sur la page de texte, et lire le numéro qui y correspond.

Pour les pièces qui ne comportent pas d'illustration, rechercher directement dans le texte désignation et numéro.

Si, exceptionnellement, vous n'avez pas la certitude de nous passer commande d'une façon exacte, il est utile de nous indiquer : numéro de châssis et numéro de moteur

Pour vous faciliter la recherche d'une pièce, dont vous ne connaîtriez que le numéro, nous avons établi dans le présent catalogue un index numérique vous indiquant la page du catalogue où figure la pièce considérée.

d/ **Recommandation**, - Vous devrez apporter le plus grand soin à respecter scrupuleusement :

- les lettres (majuscules en préfixe ou suffixe),

- les tirets séparant les deux nombres.

L'omission d'un de ces éléments dans la rédaction d'un numéro en modifie totalement le sens, vous risqueriez donc en faisant une erreur dans la rédaction du numéro de pièce, de recevoir une pièce totalement différente de celle désirée.

e/ **Prix et conditions de vente**. - Les prix donnés dans un fascicule distinct, ils peuvent être modifiés à tout moment.

Les conditions de vente figurent en tête de nos tarifs

Scanned by Poul Christensen, for free-of-charge distribution to fellow enthusiasts

LEGENDE DES SYMBOLES SERVANT A LA DESIGNATION DES TYPES DE VEHICULES

H → 10/58

Moteur : 4 cylindres - 78 × 100

Embrayage : à disques

Couple : 6 × 29

Freins : à tambour

Charge utile : 1 200 K

Carrosserie { H = Fourgon; HP = Plateau; HV = Betaillère

HZ 10/49 →

Moteur : 4 cylindres [78 × 100 → 9/63; 72 X 100 9/63 →]

Embrayage : à disque

Couple : 6×29

Freins : à tambour

Charge utile { 850 K → 9/70; 1'000 K 9/70 →

Carrosserie : Fourgon

HY 10/58 →

Moteur : 4 cylindres { 78 × 100 → 9/63; 72 × 100 9/63 →

Embrayage : à disques

Couple : 6 × 29

Freins : à tambour

Charge utile { 1 500 K → 9/70; 1 600 K ~~9/70~~ →

Carrosserie { HY = Fourgon; HYP = Plateau; HYV = Betaillère

Scanned by Poul Christensen, for free-of-charge distribution to fellow enthusiasts

SYMBOLES UTILISES DANS LES TEXTES

( )	Montage spéciale pour pays indiqués par lettres de nationnalité Exemple : (C.H.) = SUISSE	G	Côté gauche	T.R.	Tête ronde
		H	Hexagonal	T.T.	Tous Types
		h	Hauteur	V	Volt
AR.	Arrière	inf	Inférieur	W	Watt
AV.	Avant	int	Intérieur	(E.T.)	Montage EXPORT
BV	Boite de vitesses	L	Longueur	ϕ	Diamètre, alésage ou filetage
Ch	Chauffage	l	Largeur	?	Nombre d'exemplaires
Co	Contact (rondelle spéciale)	M	Filetage I.S.O		Variable dans le montage
Cr	Crantée (rondelle spéciale)	N.F.P.	Ne fournissons plus	1°	1ère Possibilité
CONF	Habillage intérieur CONFORT	P.O.	Equipement antipoussière	2°	2ème Possibilité
D	Coté droit	R.m.p.	Remplace modèle précédent	⟶	(Suivie d'une date) Montage jusqu'à cette date Exemple : ⟶ 9/68 Montage jusque Septembre 1968
D à D	Direction à Droite	R.P.	Remplacé par		
D à G	Direction à gauche	Sauf	Excepté		
d. e. o.	Demander en outre	sup	Supérieur		
e	Epaisseur	TA	Taraudeuse	⟶	(Précédée d'une date) Montage depuis cette date Exemple : 9/68 ⟶ Montage depuis Septembre 1968
entr	Entr'axes	T.F.	Tête fraisée		
ext	Extérieur	T.F.B.	Tête fraisée bombée		
F	Longueur de filetage	T.H.	Tête hexagonale		

Scanned by Poul Christensen, for free-of-charge distribution to fellow enthusiasts

TABLE DES MATIERES

		NUMEROS des PAGES
AERATION		180 et 181
AILES AV.		224 à 229
AILES AR. (voir panneaux de côté)		232 à 243
ALIMENTATION D'ESSENCE	Réservoir, tuyauteries	160 à 165
	Pompe à essence	166 à 169
AUVENT		224 à 229
BOITE DE VITESSES	Boîte de vitesses complète	51
	Carter	52 à 55
	Couvercle	52 à 55
	Différentiel	64 à 65
	Fourchettes et axes	56 à 57
	Levier de changement de vitesses	56 à 57
	Pignon et vis de compteur	52 à 55
	Pignon, arbres	58 à 63

		NUMEROS des PAGES
CAPOT CALANDRE		224 à 229
CAPOT MOTEUR		230 à 231
CARROSSERIE (caisse et cabine)		223
CHAUFFAGE		176 à 179
DEGIVRAGE		180 à 181
DIRECTION	Boîtier de relais AV. Volant. Arbre de relais	120 à 123
	Direction à crémaillère. Boîtier de relais AR.	124 à 129
ECHAPPEMENT		170 à 173

Scanned by Poul Christensen, for free-of-charge distribution to fellow enthusiasts

TABLE DES MATIERES (Suite)

		NUMEROS des PAGES
ELECTRICITE	Allumeur	132 à 137
	Avertisseur	218
	Batterie d'accus	221 à 222
	Bobine	132 à 137
	Câbleries	219 à 220
	Circuit d'allumage	132 à 137
	Commande d'avance	132 à 137
	Commutateurs	182 à 195
	Démarreur et contacteur	150 à 157
	Dynamo - Alternateur	138 à 149
	Eclairage AV.	203 à 207
	Eclairage AR.	208 à 217
	Equipement éléctrique	221 à 222
	Régulateur	138 à 149
ELEMENT de CARROSSERIE	Cabine	224 à 229
	Caisse (extérieurs droit et gauche)	232 à 243
	Caisse (intérieur)	244 à 257
EMBRAYAGE		48 à 49
ESSIEU AV.	Amortisseurs Spicer	108 à 111
	Barres d'accouplement et de direction	130 à 131
	Barres de torsion	108 à 111
	Bras supérieur et inférieur	102 à 103
	Essieu complet	102 à 103
	Fusées	66 à 71
	Leviers sur pivots	130 à 131
	Moyeux tambours	106 à 107
	Pivots	104 à 105
	Transmissions	66 à 71
	Traverse AV. et berceau moteur	158 à 159

		NUMEROS des PAGES
ESSIEU AR.	Amortisseurs Spicer	112 à 115
	Barres de torsion	112 à 115
	Bras d'essieu AR. complet	116 à 117
	Moyeux tambours	118 à 119
	Traverse AR.	112 à 115
ESSUIE - GLACE		197 à 199
FREINS	Levier de frein à main et câbles AR.	98 à 101
	Freins AV. Plateaux. Segments	72 à 75
	Freins AR. Plateaux. Segments	76 à 77
	Limiteur de frein AR.	96 à 97
	Maitre - cylindre - Cylindres de roues	92 à 95
	Tambours moyeux AV.	106 à 107
	Tambours moyeux AR.	118 à 119
	Tuyauteries de frein Lockheed	82 à 91
LAVE - GLACE		200 à 201
MARCHEPIEDS		224 à 229

Scanned by Poul Christensen, for free-of-charge distribution to fellow enthusiasts

TABLE DES MATIERES (Suite)

		NUMEROS des PAGES
MOTEUR	Arbre à cames	38 à 39
	Bielles	34 à 37
	Carburateur	30 à 33
	Chemises	4 à 11
	Commandes d'accélérateur	30 à 33
	Culasse	12 à 17
	Culbuteurs	12 à 19
	Cylindre	4 à 11
	Distribution	38 à 39
	Filtre à air	22 à 29
	Moteur complet	2
	Pistons	34 à 37
	Pompe à eau et ventilateur	44 à 47
	Pompe à huile et circulation d'huile	40 à 43
	Soupapes	12 à 19
	Tubulures admission et échappement	15 à 20
	Vilebrequin	34 à 37
OUTILLAGE ET ACCESSOIRES DE ROUES		273
PANNEAUX DE COTES (formant ailes AR.)		232 à 243
PARE - BRISE		252 à 253

	NUMEROS des PAGES
PARE - CHOCS AV. et AR.	224 à 229
PEDALIER	78 à 81
PLANCHE DE BORD	252 à 253
PLANCHE DE CABINE	230 à 231
PORTES DE CABINE	254 à 257
PORTE COULISSANTE	262 à 265
PORTES SUR PANNEAU AR.	266 à 271

Scanned by Poul Christensen, for free-of-charge distribution to fellow enthusiasts

TABLE DES MATIERES (fin)

	NUMEROS des PAGES
RADIATEUR - Canalisation d'eau	174 à 175
SIEGES AV.	274 à 275
SUSPENSION MOTEUR ET BOITE DE VITESSES	159 à 161
TABLEAU DE BORD	182 à 195
TAPIS	278

Scanned by Poul Christensen, for free-of-charge distribution to fellow enthusiasts

NUMEROS	1ère PAGE DU CHAPITRE	NUMEROS	1ère PAGE DU CHAPITRE	NUMEROS	1ère PAGE DU CHAPITRE	NUMEROS	1ère PAGE DU CHAPITRE
NUMEROTATION «A»							
AM 112-86	4 - 8	AM 523-6 B	221	AZ 544-1 B	211	AZ 565-94	198
A 121-80	-	AM 532-03	143	AZ 544-1 C	211 - 212 - 216	AZ 565-96	-
A 174-84	163 - 164	AM 532-15	-	A 544-2	208	AM 565-79	-
AY 175-03	164	AM 532-15 A	144	A 544-3	-	A 571-1	218
AY 175-03 A	163	AM 532-19 B	-	A 544-97	-	AZ 575-241 A	204
A 175-15	-	AM 532-94 A	-	A 544-98	-	AZ 575-250 A	-
AZ 212-77	135	A 533-17 A	155	AK 544-143 A	216	AY 652-1	192
AZ 381-2	52	A 533-17 B	152 - 156	AK 544-144 A	-	A 579-1	208 - 211 - 212 - 216 -
A 381-96	52	AK 535-1	148	AM 545-03 C	204	AM 861-19	258
AM 453-26	92	AK 535-1 A	-	AM 545-107 A	-	AM 861-20	-
A 453-72	40	A 541-4 B	203 - 204	A 554-92	252	A 861-35	255
A 453-80	108	AZ 541-4 E	204	AZ 561-6 A	198	AM 861-76 F	258
A 512-3 B	221	A 541-74	203 - 204	AZ 561-64	-	AM 861-76 G	-
AZ 512-3	-	AZ 541-208 A	204	AM 561-69	-	AZ 9142-121 L	32
A 512-4 A	-	AZ 541-213 A	-	AM 561-77	-	AM 9142-982 L	-
AZ 512-4	-	AZ 541-240 A	-	AM 561-79	-	AM 9922-111 L	277
A 512-5 B	-	AZ 541-291 A	-	AM 561-83	-	AM 9922-112 L	-
AZ 512-5	-	AZ 544-011	211 - 212 - 216	AM 561-97	-	A 9922-113 L	-
AM 521-5	192	AZU 544-016	212	AZ 564-49	-	AM 9922-113 L	-
AM 522-10	-	AZU 544-016 A	-	AM 564-53	201	AM 9922-132 L	-
AM 522-44	-	A 544-1	208	AM 564-72 B	-		
NUMEROTATION «D»							
D 111-01 B	4	D 113-11	4 - 11	DS 121-7	35	DS 124-6	19
DS 111-01	4 - 11	D 113-12	4 - 8	DS 121-7 A	-	DS 124-7	-
DS 111-3	-	DS 113-50	4 - 11	DS 121-13	-	DS 124-8 A	-
D 112-4	4 - 12	DS 113-91 A	35	DS 121-15	-	DS 124-9	-
D 112-4 A	16	DS 113-91 B	-	DS 121-15 A	-	DS 124-11	-
DS 112-4	-	DS 113-91 C	-	DS 121-22	-	DS 124-17	-
DM 112-87	-	DM 113-96	11	D 121-92 A	-	DS 124-17 A	-
DM 112-88	-	D 113-97	4 - 8	DS 121-92	-	DS 124-20 B	-
DS 112-92 A	-	D 113-98	11	DS 121-98	-	DS 124-20 C	-
DS 112-97	-	DS 113-5 D	4	DS 121-99 A	-	DS 124-21 A	-
DS 112-97 A	-	DF 114-85	8	DS 124-1	39	DS 124-22	-
DS 113-02	4 - 11	DF 114-86	-	DS 124-2	19	DS 124-22 A	-
DS 113-02 A	11	DM 121-010	35	DS 124-2 A	-	DS 124-23 B	-
DS 113-037	35	DS 121-019	-	DS 124-3	-	DS 124-25	-
DS 113-037 A	-	DS 121-019 A	-	DS 124-3 A	-	DS 124-26	-
DS 113-037 B	-	D 121-2 C	-	DS 124-5 D	39	DS 124-27	-
DS 113-037 C	-	D 121-2 D	-	DS 124-5 E	-	DX 124-70	-

Scanned by Poul Christensen, for free-of-charge distribution to fellow enthusiasts

INDEX

NUMEROS	1ère PAGE DU CHAPITRE
DS 124-78	19
DS 124-80	-
D 124-85	-
DS 124-95	-
DS 124-97	-
DS 124-98	-
DS 132-01	4 - 8
DS 132-2 B	16
DS 132-4 A	-
D 132-9 à	4 - 11
D 132-9 D	
DS 132-10	4-8
DE 132-48	28
DS 132-48	24 - 27
DS 132-71 B	16
DS 132-77	-
DS 132-78	24 - 27 - 28
DS 132-79	24 - 27
DE 132-80	24 - 27 - 28
DS 132-81	16
D 132-84	8
DE 132-91	24 - 27 - 28
DS 132-91	-
DS 132-95	24 - 27
DM 132-98	4 - 11
DM 141-11 B	20
DF 141-98	-
DS 142-112	96
DS 171-5 B	24
DS 171-5 C	24 - 28
DS 171-60	-
DS 173-2	168
DM 173-8	-
DM 173-9	-
DS 173-9	-
DM 173-100 A	-
DS 174-7	-
D 174-75	164
D 174-81	-
D 174-82	168
DS 175-14 A	163 - 164
DS 182-80	172
D 182-84	-
D 182-85	-

NUMEROS	1ère PAGE DU CHAPITRE
DM 211-8	132 - 135
DS 211-10	132
DW 211-10	135
DM 211-15	132 - 135
DM 211-15 A	135
DM 211-16	-
DM 211-16 A	-
DM 211-17 A	-
DS 211-17 B	132 - 135
DW 211-48	135
DW 211-49	-
DW 211-60	-
DW 211-62	-
DM 212-08 B	132 - 135
DM 212-08 C	-
DS 212-7 D	135
DS 212-7 E	-
DW 212-14 C	184 - 188 - 192
DS 212-55	132
DS 212-70 C	135
DS 212-70 D	-
DS 212-71 A	-
DS 212-72 E	-
DS 212-72 H	-
DS 212-79	-
DS 212-113 A	-
DS 221-83	16
DS 221-96	4 - 8
D 222-3	40
D 222-4	-
DS 222-5	-
DS 222-11	-
DS 224-1	-
D 234-01	47
D 391-109	91
DS 391-127	203 - 204
DVF 394-46	91
DX 394-111	-
DM 437-109	180
DM 453-260	84 - 88
DS 454-95	100
DF 511-19	135
DX 511-99	221
DX 511-151 A	-
DX 511-152 A	-

NUMEROS	1ère PAGE DU CHAPITRE
D 512-7 A	184 - 188 - 192
DV 521-5	188
D 521-96	184 - 188 - 192
DX 521-235 A	192
DX 522-8	-
DW 522-9	184 - 188
DW 522-10	176 - 184 - 188
DM 522-12	192
DX 522-38	-
DW 523-6	221
DM 523-99	-
DW 524-29	184
DW 524-29 A	188
DS 531-1 I	221
DF 532-03	140
DS 532-07 A	143
DS 532-07 B	144
DF 532-013 A	139
DX 532-6	148
DW 532-10 A	188
DS 532-13	143
DS 532-28 C	-
DS 532-28 D	144
DX 532-34 G	-
DX 532-37 A	143 - 148
DS 532-40	144
DX 532-80	-
DX 532-81 A	148
DX 532-83	-
DS 532-85 B	144
DS 532-85 C	-
DX 533-017	151
DX 533-025 A	156
DM 533-3	155
DM 533-11	-
DS 533-3 C	156
DM 533-11 A	-
DS 533-11 A	152
DM 533-12	155
DM 533-13	-
DM 533-14	-
DM 533-15	-
DM 533-15 A	-
DM 533-20	-
DS 533-20 A	156

NUMEROS	1ère PAGE DU CHAPITRE
DF 533-22	156
DM 533-22	155
DS 533-28	151 - 152 - 155 - 156
DF 533-40	156
DS 533-85	151 - 152 - 155 - 156
DS 533-89	-
DS 533-90	-
DS 533-91	-
DM 533-97	155
DX 533-97 C	156
DM 535-1 D	143 - 144
DS 535-1 D	-
DS 535-1 F	144
DX 535-1	-
DF 544-89	211 - 212
DF 544-89 A	204 - 211 - 212
DF 544-89 B	211 - 212
DF 544-89 C	209 - 211 - 212
DJF 544-117 A	216
DJF 544-144 A	204 - 212 - 216
DJF 544-146 A	204 - 216
DJF 544-183 A	204 - 212
D 565-104	176
DM 571-1 D	218
DM 571-2	-
DM 571-3 A	-
DX 642-02 A	176
DS 642-07	-
DS 642-011	-
DX 642-011 A	-
DX 642-012 A	-
DX 642-013 A	-
DX 642-016 A	-
DS 642-19	-
DS 642-20	-
DX 642-23	-
DX 642-23	-
DS 642-41	-
DM 642-51 A	-
DW 642-53	-
DF 642-79	-
DF 642-80	-
DX 642-84	-
DE 642-85	-
DEF 642-85	-

Scanned by Poul Christensen, for free-of-charge distribution to fellow enthusiasts

INDEX

NUMEROS	1ère PAGE DU CHAPITRE
DM 642-85	176
DM 642-93	-
DS 642-104	-
DX 642-114	-
DX 642-212 A	-
DX 642-224 A	-
DX 642-225 A	-
DY 642-228 A	-
DX 642-230 A	-
DX 642-231 A	-
DX 642-233 A	-
DX 642-269 A	-
DX 642-903 A	176
DM 643-137	-
DM 643-145	-
DS 644-70	-
DS 861-43	184 - 188 - 192
D 861-62	258
D 861-63	-
DS 861-21	-
DM 861-24 D	-
DM 861-24 E	-
D 861-70	-
D 861-74	-
D 861-79 B	258
D 861-79 C	-
D 861-84	-
D 861-101	-
DS 861-102 A	-
D 861-116	-
DM 861-117	-
D 861-118	-
DS 861-119 A	-
DS 861-120	-
DS 861-121 A	-
DS 861-132	-
D 861-148	258
D 861-149	-
D 861-158	-
DX 9394 125 L	88
D 9435 150 L	84
DX 9521 233 A	192
DM 9523 004 B	221
DX 9523 004 L	-
DX 9532 981 L	144
DM 9533 002 L	155
DS 9565 970 L	198

NUMEROTATION « GX »

GX 11 156 01 A	148	
GX 53 226 01 A	201	
GX 53 229 01 A	201	

NUMEROTATION « H »

H 1-03 B	2	
H 1-03 C	-	
HY 1-03	-	
HY 1-03 B	-	
HY 1-03 E	-	
HY 1-03 F	-	
HY 1-03 I	-	
HY 1-03 J	-	
HY 1-03 R	-	
HY 1-03 S	-	
HY 1-03 T	-	
HY 1-03 U	-	
H 33-0 B	51	
HY 33-0	-	
HY 33-0 D	-	
HY 33-0 E	-	
HY 33-0 F	-	
HY 33-0 G	-	
HY 33-0 I	-	
HY 033-904 A	-	
HY 033-905 A	-	
HY 8-05 F	223	
HY 8-05 G	-	
HYP 8-05 B	-	
HY 8-06 A	-	
HY 8-07 E	-	
HY 008-055 A	-	
HY 008-056 A	-	
HY 008-057 A	-	
HY 008-058 A	-	
HY 008-059 A	-	
HY 008-060 A	-	
HYP 008-061 A	-	
HYP 008-062 A	-	
HYP 008-063 A	-	
HYP 008-064 A	-	
HZ 33-0 B	51	
HZ 33-0 C	-	
HZ 33-0 D	-	
HY 41-0 A	103	
HY 41-0 D	-	
HY 041-010 A	-	
HZ 041-010 A	103	
HY 42-01 B	116	
HY 42-01 C	-	
HY 42-01 D	-	
HY 42-01 E	-	
HYV 42-01 B	-	
HYV 42-01 C	-	
HY 042-905 A	-	
HY 042-906 A	-	
HY 64-010	176	
HY 81-03	224	
HY 81-03 A	-	
HY 81-03 D	-	
HY 81-03 E	-	
HY 111-01	11	
HY 112-01	16	
HY 112-010 A	-	
HY 112-3	-	
HY 112-74	-	
HY 112-78 A	-	
HY 112-90	-	
HY 114-5 A	11	
HY 121-05	35	
HY 121-05 C	-	
HY 121-019	-	
HY 121-022	-	
H 121-6 B	-	
HY 121-7 B	-	
H 121-10	-	
HY 121-15 B	-	
HY 121-92	-	
HY 121-206A	-	
HY 123-1	39	
H 124-5	-	
HY 124-126A	19	
HY 124-131A	-	
HY 124-132A	-	
HY 131-93	8	
HY 132-97	27	
HY 132-97 A	-	
HG 133-01	159	
H 133-02	-	

Scanned by Poul Christensen, for free-of-charge distribution to fellow enthusiasts

INDEX

NUMEROS	1ère PAGE DU CHAPITRE
HG 133-02	159
HG 133-02 A	160
HG 133-02 B	-
H 133-03	52 - 159 - 160
HY 133-03	160
H 133-2 B	159 - 160
HG 133-5	160
HY 133-17	-
HY 133-73	159 - 160
HY 133-74	160
HY 133-74 A	-
H 133-76	159 - 160
HY 133-76	160
H 133-78	52 - 159
HY 133-78	160
H 133-83	159 - 160
H 133-85 B	-
HY 133-217 A	160
HY 133-907 A	-
HY 141-13 D	20
HY 141-13 E	-
H 141-99	12
H 142-03	31
H 142-5	31 - 79 - 80
HY 142-8	32
H 142-12	31
HY 142-12	32
HY 142-13	-
H 142-14	31
HY 142-14 A	32
HY 142-25	20
HY 142-28	32
HY 142-60	-
HY 142-78	-
HY 142-80	-
HY 142-83	-
H 142-87	31
HY 142-87	32
HY 142-87 A	-
H 142-88 A	31
HY 142-98	32
HY 142-101	20
HG 142-142	184 - 188 - 192
H 171-0 A	23

NUMEROS	1ère PAGE DU CHAPITRE
HY 171-0	23 - 27
HY 171-0 B	24
HY 171-0 C	27
HY 171-0 F	24
HY 171-0 G	-
HY 171-0 M	28
HY 171-0 N	-
HY 171-0 P	-
H 171-1	23
HY 171-3	23 - 27
HY 171-3 B	27
HY 171-3 C	-
HY 171-3 D	-
HY 171-45	28
HY 171-53	31
HY 171-56	24- 28
HY 171-68	24 - 27 - 28
HY 171-73	23
HY 171-73 A	27
H 171-86	31
H 171-96	23
HY 171-97	24
H 171-99	23
HY 171-112	28
HY 171-137 A	-
H 172-1	31
H 173-0 B	167
H 173-0 D	168
HY 173-0 A	-
HY 173-51	-
HY 173-52	-
HY 173-53	-
H 174-1	163
HY 174-1	164 - 168
H 174-10	163
HY 174-10	164
HY 174-76	-
HY 174-99	-
H 175-1 C	-
H 175-1 E	163
H 175-5	-
H 175-5 A	-
H 175-5 B	-
H 175-5 C	-

NUMEROS	1ère PAGE DU CHAPITRE
H 175-5 D	163
HY 175-5 B	-
HY 175-5 D	164
HY 175-5 E	-
H 175-8	163 - 164
HG 175-15	-
HY 181-1	20
HY 181-2	-
HY 182-0	172
H 182-1	171
HY 182-1	172
HY 182-6	-
HY 182-79	-
HY 182-82	-
HY 182-82 A	-
HY 182-85	-
HY 182-86	-
HY 182-101	-
HY 182-204 A	-
HY 182-277 A	-
HY 182-901 A	-
HY 183-0 A	171
H 183-90	-
H 183-91	4 - 171
HY 183-91	172
H 183-94 A	171
HG 183-95	-
HY 183-100	172
HY 211-05 A	135
HY 211-05 B	132 - 135
HY 211-05 C	135
HY 211-05 E	-
HY 211-1	132
H 211-15	-
HY 211-59	135
HY 211-88	-
HY 212-04 D	132
HY 212-04 H	135
H 212-014	132
HY 212-79	135
H 222-01	40
HY 231-03	47
HY 231-03 A	-
HY 231-1 A	-

NUMEROS	1ère PAGE DU CHAPITRE
HY 231-3	47
HY 231-4	-
HY 231-4 A	-
HY 231-5	35
HY 231-6	47
HY 231-6 B	-
HY 231-65	-
HY 231-87 A	44 - 47
HY 231-88 A	47
HY 231-91	44
HY 231-94	47
HY 232-78	175
HY 232-78 A	-
H 232-83	-
H 235-1	-
HY 235-1	-
H 235-3	-
HY 235-3	-
HY 235-3 A	-
HY 235-10	-
HY 235-10 A	-
HY 235-11	-
HY 235-11 A	-
HY 235-30	47
HY 235-87	-
HY 235-100	175
H 241-1	44 - 47
HY 241-1 A	47
H 241-97	44
H 241-98	44 - 47
H 241-99	-
H 251-1	273
H 251-1 A	-
H 251-97	-
HY 251-201 A	-
H 313-01 A	48
H 313-01 B	-
H 313-89	52
HY 314-01	48
H 314-1	48 - 80
HY 314-1 A	48
HY 314-2 B	79 - 80
H 314-3 A	79
HY 314-3	80

Scanned by Poul Christensen, for free-of-charge distribution to fellow enthusiasts

INDEX

NUMEROS	1ère PAGE DU CHAPITRE
HY 314-3 A	80
HY 314-3 B	-
H 314-4	48
HG 314-4	-
H 314-7	-
H 314-52	56 - 79 - 80
HY 314-52	80
H 314-57	79
H 314-84	-
H 314-86	79 - 80
H 314-87	79
H 314-90	-
H 314-91	79 - 80
H 314-95 A	-
HY 314-95	80
HG 314-105	48
HY 314-301 A	80
HY 314-403 A	-
H 331-0 B	52
HY 331-0	-
H 331-1	-
HY 331-1	-
HY 331-1 B	-
HY 331-2	-
HY 331-3	-
H 331-4	-
HY 331-4	-
H 331-8	-
H 331-10	-
HY 331-69	-
H 331-94	-
HY 331-100	-
HY 331-104 A	-
HY 331-174 A	52 - 64
HY 331-900 A	52
H 332-1	59
H 332-2	-
HY 332-2	-
H 332-3 A	-
HY 332-3	-
H 332-9	-
H 333-01	-
HY 333-01	-
HY 333-01 B	-
HY 333-01 C	-
H 333-1	59
HY 333-1	-
HY 333-1 A	-
HY 333-1 B	-
H 333-2	-
H 333-3	-
HY 333-3	-
HY 333-3 A	-
HY 333-3 B	-
HZ 333-3	-
H 333-4	-
HY 333-4	-
HZ 333-4	-
HY 333-6 A	-
HY 333-9	-
HY 333-9 C	-
HY 333-23	-
H 333-90	-
H 333-94	-
H 333-94 A	-
H 333-94 B	-
HY 333-95	-
HY 333-95 A	-
H 333-96	-
H 333-97	-
H 333-99	52
H 334-06	56
H 334-1	-
HY 334-1	-
H 334-2	-
H 334-3	-
H 334-4	-
HY 334-4	-
HY 334-4 A	-
HY 334-7	-
H 334-9	-
HY 334-9	-
H 334-13	-
H 334-14 A	-
H 334-16	-
H 334-56	-
H 334-57	-
H 334-62	-
H 334-77 A	-
H 334-79 A	-
H 334-81	56
H 334-82	-
HY 334-82	-
HY 334-91	-
H 334-97	56 - 159
HY 334-404 A	56
HY 334-413 A	231
HY 334-490 A	56
HY 335-08	59
HY 335-08 A	-
HY 335-16	-
HY 335-64	-
HY 335-64 A	-
HY 335-70	-
HY 335-70 A	-
HY 335-70 B	-
H 343-1 A	64
H 343-2 B	-
H 343-4	-
H 343-4 B	-
H 343-5	-
H 343-7	-
H 343-8	-
H 343-8 A	-
H 343-8 B	-
H 343-9	-
H 343-99	-
HY 343-107 A	-
H 344-01 A	59 - 64
H 344-01 B	-
HY 344-01	-
H 344-98 à	59
H 344-98 D	
H 344-99 à	-
H 344-99 L	
H 371-1 A	64
HY 371-1	-
H 371-4	-
HY 371-101 A	-
H 372-1	67 - 68
HY 372-2 A	-
H 372-5	-
HY 372-10 A	-
H 372-94	67 - 68
H 372-95	-
H 372-97	-
H 373-1	-
H 373-1 A	-
HY 373-2 A	68 - 71
HY 373-2	-
HY 373-3	-
HY 373-4	-
HY 373-4 A	-
HY 373-8	-
HY 373-10	-
HY 373-62	-
HY 373-63	-
HY 373-63 A	-
HY 373-64	-
HY 373-64 A	-
HY 373-74	-
HY 373-99	-
HY 373-101	67 - 68 - 71
HY 373-101 A	-
HY 373-201 A	71
HY 373-202 A	-
HY 373-299 A	-
H 381-1	52
H 381-3	52 - 59
H 412-02	103
H 412-02 A	-
H 412-06	-
H 412-06 A	-
HY 412-06	-
HY 412-07	-
H 412-97	-
HY 412-264 A	-
HY 412-265 A	-
HY 412-266 A	-
HY 412-267 A	-
H 413-1	104
H 413-1 A	-
HY 413-1	-
HY 413-1 A	-
HY 413-1 B	-
HY 413-1 C	-
HY 413-79	131
HY 413-79 A	-

Scanned by Poul Christensen, for free-of-charge distribution to fellow enthusiasts

INDEX

NUMEROS	1ère PAGE DU CHAPITRE
HY 413-97	104
HY 414-83	108
H 414-88	-
HY 414-202 A	-
HY 414-203 A	-
H 416-03 A	107
HY 416-03 A	-
H 416-2	107 - 119
HY 416-4 A	107
H 416-7	107 - 119
H 416-8 D	107
H 416-8 E	-
H 416-91	-
H 422-1	116
H 422-1 A	-
HY 422-1 C	-
HY 422-1 D	-
HY 422-1 F	-
HY 422-1 G	-
H 422-2	-
HY 422-69	-
HY 422-87	-
HY 422-86	-
HY 422-96	-
H 422-97 A	-
HY 424-01	112
HY 424-1	-
HY 426-0	119
H 426-3	-
H 426-94	48 - 119 - 252
H 426-95	119
H 426-98	-
H 432-1 C	108
H 432-1 D	-
HY 432-1	-
HY 432-1 A	-
HZ 432-1 B	-
HZ 432-1 C	-
H 432-2	112
H 432-2 B	-
HY 432-2	-
HY 432-2 A	-
HY 432-2 B	108
HY 432-2 C	-
HZ 432-2 B	-
HZ 432-2 C	108
HY 432-3	112
HZ 432-3	-
HY 432-4	-
HZ 432-4	-
H 432-98	108
H 433-1 B	-
H 433-1 C	-
H 433-2 B	-
H 433-2 C	-
H 433-3	103
H 433-96 A	-
H 433-98	108
H 434-95	-
H 434-97	-
H 434-98	-
H 434-99 A	-
HY 436-02	112
HZ 436-02	-
HY 436-04	108
HY 436-04	-
H 436-1	-
H 436-3 A	112
H 436-4 B	-
H 436-4 C	-
HY 436-4	-
H 436-5	108
H 436-5 A	112
HY 436-6	108
HY 436-58	112
H 436-89	103
H 436-90 A	112
HY 436-90	-
HZ 436-90	-
H 436-91	108
H 436-96 A	112
H 436-97	-
HY 436-213 A	-
H 437-93 B	108
HG 437-93 A	-
HG 437-93 B	-
HY 437-93	-
HY 437-93 A	-
HY 437-94 A	-
H 437-96	-
H 437-99	112
H 437-99 A	-
HY 437-99	-
HY 437-99 A	-
H 442-03	120
HY 442-04	127
HY 442-04 A	-
H 442-05	-
HY 442-05 A	-
H 442-08	120
HY 442-1	127
H 442-4	-
HY 442-4	-
HY 442-4 A	-
H 442-5	120
H 442-12	-
H 442-15	-
H 442-52	127
HY 442-52	-
HY 442-52 A	-
HY 442-52 B	-
H 442-53	-
H 442-68	120
HY 442-74	-
H 442-77 A	-
HY 442-77 A	-
H 442-78	-
H 442-81	-
H 442-81 A	-
H 442-81 B	-
H 442-86	-
H 442-88	-
H 442-90	-
HY 442-100	127
H 442-102	108
H 442-104 A	-
HY 442-108	127
HY 442-109	-
HY 442-109 A	-
HY 442-109 B	-
HY 442-109 C	-
H 442-110	108
H 442-116	120
H 443-1 B	131
HY 443-1	-
H 443-98	131
H 443-98 A	-
HY 443-100	-
HY 451-016 A	76
HZ 451-016 A	-
HY 451-017 A	-
HY 451-018 A	72 - 75
HY 451-019 A	75
HY 451-020 A	-
HY 451-29	-
HY 451-29 A	-
HY 451-29 B	-
HY 451-29 C	-
HY 451-50	76
HY 451-74	75
HY 451-74 A	-
HY 451-76	-
HY 451-76 A	-
HY 451-104	-
HY 451-109	72 - 75
H 453-03	92
HY 453-04 B	-
HY 453-04 C	-
HY 453-05	-
HY 453-05 A	-
HYV 453-05	-
HYV 453-05 A	-
H 453-026	-
H 453-027	-
HY 453-033	-
HY 453-034	-
HY 453-035	-
HY 453-036	-
HY 453-036 A	-
HYV 453-036	-
HY 453-037	-
HY 453-037 A	-
HYV 453-037	-
HY 453-039	-
H 453-1	79
H 453-2 A	-
HY 453-2	80
H 453-4	79 - 80
H 453-5 A	83 - 84
HY 453-5 A	84 - 88

Scanned by Poul Christensen, for free-of-charge distribution to fellow enthusiasts

INDEX

NUMEROS	1ère PAGE DU CHAPITRE
H 453-7	92
H 453-10	-
H 453-11	-
H 453-13	-
H 453-15	-
HY 453-21	-
HY 453-21 B	-
HYV 453-21	-
HY 453-24	-
HY 453-24 A	-
HY 453-25	80
HY 453-26	92
HYV 453-26	-
HY 453-27 A	84 - 88
HY 453-28	92
HY 453-29 A	84 - 88
HY 453-30	84 - 91
HY 453-30 A	-
HY 453-32 A	-
HY 453-33 B	84
H 453-34	83
HY 453-35	92
H 453-37	83
HY 453-38 B	84
HY 453-43	84 - 88
HY 453-54 A	-
HY 453-56 B	84 - 91
HY 453-56 C	-
H 453-59	83
HY 453-60 A	84 - 88
HY 453-63	83
HY 453-65	-
H 453-67 A	-
H 453-68 B	-
H 453-71	79 - 80
HY 453-79	84 - 88
H 453-81	83 - 84
HY 453-81	104
HY 453-82	-
H 453-87	79
HY 453-95	83 - 84 - 88
H 453-99	83
HY 453-99	84 - 91
HY 453-99 A	84
H 453-103	83 - 84
H 453-106	-

NUMEROS	1ère PAGE DU CHAPITRE
H 453-107	83
HY 453-112	92
HYV 453-112	-
HY 453-123	-
HY 453-127	-
HY 453-134	84 - 88 - 91
HY 453-145	83 - 84 - 88
HY 453-146	-
HY 453-146 A	-
H 453-155	83 - 84
H 453-176	-
H 453-177	-
H 453-195	83
HY 453-195	-
HY 453-195 B	83 - 84
HY 453-195 C	84 - 88
HY 453-237	84 - 91
HY 453-238	91
HY 453-239	-
HYV 453-239	-
HY 453-242	-
HYV 453-242	-
HY 453-246	-
HYV 453-246	-
HY 453-247	-
HYV 453-247	-
HY 453-253 A	84 - 88
HY 453-305 A	88
HY 453-329 A	91
HYV 453-329 A	-
HY 453-330 A	-
HYV 453-330 A	-
HY 453-331 A	-
HY 453-332 A	-
HY 453-333 A	-
HY 453-334 A	84 - 91
HY 453-335 A	-
HY 453-349 A	88
HY 453-370 A	91
H 454-04 A	99
H 454-1 B	-
H 454-1 C	-
HY 454-1 A	100
HY 454-1 B	-
H 454-3 A	99
H 454-4 A	-

NUMEROS	1ère PAGE DU CHAPITRE
HY 454-4	100
HY 454-4 A	-
HY 454-7	75
HY 454-7 A	-
HY 454-17	100
HY 454-19	-
HY 454-19 A	-
HY 454-19 B	-
HY 454-19 C	-
HY 454-30	-
HY 454-58	-
HY 454-65	-
H 454-69	99
HY 454-72	75
HY 454-72 A	-
HY 454-80	100
HY 454-82	-
HY 454-85	-
HY 454-96	-
H 454-97 A	99
HY 454-98	100
HY 454-115	-
HY 454-115 A	-
HY 454-126	75
HY 454-127	-
HY 454-128	-
HY 454-131	100
HY 454-133	-
HY 454-137	75
HY 454-137 A	-
HY 454-137 B	-
HY 454-137 C	-
HY 454-138	-
HY 454-168	100
HY 454-169	-
HY 454-170	-
HY 454-171	-
HY 454-258 A	-
HY 454-265 A	-
HY 456-37	96
HY 456-91	-
HZ 456-91	-
HY 456-95	-
HY 456-96	-
HY 456-102	-
HY 456-103	-

NUMEROS	1ère PAGE DU CHAPITRE
HY 456-106	96
HY 456-107	-
HY 456-110	-
HY 456-125	-
HY 456-125 A	-
HY 456-126	-
HY 456-291 A	-
HZ 456-291 A	-
HY 471-178 A	107 - 119
H 511-2 B	219
HY 511-2 A	-
HY 511-2 B	-
H 511-3 B	-
HY 511-3	-
HY 511-3 A	-
H 511-5	221
H 511-6	219
H 511-8	221
HY 511-8 A	-
H 511-9 B	219
HY 511-9 A	-
HY 511-9 D	-
H 511-18	-
HY 511-19	135
HY 511-22	219 - 220
HY 511-23	219
HY 511-23 A	-
HY 511-26	-
HY 511-26 A	-
HY 511-35	-
HY 511-209 A	-
HY 511-210 A	-
HY 511-210 B	220
HY 511-215 A	-
HY 512-98 C	221
HYP 512-98	-
HY 521-03 C	184
HY 521-03 E	-
HY 521-03 J	188
HY 521-03 K	-
HY 521-03 P	-
H 521-1 A	182
H 521-1 B	-
H 521-1 E	-
HY 521-1 B	-
HY 521-1 F	184

Scanned by Poul Christensen, for free-of-charge distribution to fellow enthusiasts

INDEX

NUMEROS	1ère PAGE DU CHAPITRE
HY 521-1 G	188
HY 521-1 I	188 - 192
H 521-3	182
H 521-4 A	-
H 521-4 D	-
HY 521-4 A	184
HY 521-83	182 - 184 - 188 - 192
HY 521-84	-
HY 521-91 B	184
HY 521-91 E	188
HY 521-91 F	-
HY 521-102 A	-
HY 521-102 D	-
HY 521-102 F	-
HY 521-113 A	192
HY 521-120 A	-
HY 521-121 A	-
HY 521-285 A	188
HY 522-01	182
HY 522-01 A	184 - 188
HY 522-01 B	188 - 192
H 522-02	182
HG 522-05	-
HY 522-05	-
HY 522-05 B	203
H 522-8	182
HY 522-8	-
HY 522-8 A	-
HY 522-8 B	184 - 188
HY 522-10	182
HY 522-10 A	-
HY 522-12 B	188
HY 522-210 A	188 - 192
HY 524-01	155
HY 524-01 A	155 - 156
HY 525-1	182
HY 525-2	182
HY 525-2 F	184 - 188
HY 525-60	184 - 188 - 192
HY 525-97	-
HY 525-101 A	188 - 192
HY 525-102 A	192
HY 532-0	139
HY 532-0 B	143
HY 532-0 C	144
HY 532-0 F	144
HY 532-03	-
HY 532-03 A	148
HY 532-07	144
HY 532-07 A	148
HY 532-010	-
HY 532-4 A	143
HY 532-11	148
HY 532-19 A	143
HY 532-19 B	148
HY 532-28	139
HY 532-32	143 - 144
HY 532-32 A	144
HY 532-32 B	148
HY 532-34	143
HY 532-34 B	148
HY 532-37	-
HY 532-58	-
HY 532-59	-
HY 532-80	-
HY 532-81	143 - 144
HY 532-82	-
HY 532-82 A	148
HY 532-83	144
HY 532-90	148
HY 532-90 A	144
HY 532-94	143
HY 532-94 A	148
HY 532-95	143 - 144
HY 532-105 A	144
HY 532-135 A	-
HY 532-137 A	-
HY 532-161 A	-
HY 532-171 A	-
HY 532-172 A	-
HY 532-194	-
H 533-01 A	152
H 533-01 B	151
HY 533-01	155
HY 533-01 A	156
H 533-024 A	152
HY 533-9	155
HY 533-9 A	156
HY 533-13	-
H 533-21	151 - 152 - 155
HY 533-21	156
H 533-25	151 - 152 - 155 - 156
HY 533-1 A	148
HY 535-2	139
HY 535-83	143
HY 541-1 C	203 - 204
HY 541-1 F	204
HY 541-16 A	-
HY 541-65	188
H 541-99	224
HG 541-216 A	203 - 204
H 544-04	208
HP 544-03 B	208 - 211 - 212
H 544-04	211
HY 544-04	212 - 216
H 544-06	208
HY 544-06 A	211
HY 544-06 B	-
HY 544-021 A	216
HP 544-5 A	208 - 211 - 212
HP 544-5 B	-
HY 544-89	203 - 204
HY 544-89 A	-
HY 544-185 A	216
H 545-2	203
HY 545-2	203 - 204
HY 545-20	-
HY 545-196 A	204
H 551-2	255
H 551-3	-
H 551-50	-
HY 551-103 A	258
HY 551-104 A	255 - 258
HY 551-105 A	-
H 554-1 A	252
H 554-2 B	-
HY 554-2	-
H 561-1	197
HY 561-1 A	198
H 561-2	197
H 561-2 A	-
H 561-2 B	-
HY 561-2 A	198
HY 561-82	197
H 561-83	221
H 561-86	197
H 561-87	-
HY 561-87	198
HY 561-103 A	-
HY 564-42	180
HY 564-74	-
HY 564-81	-
HY 564-95	-
HY 564-114	-
HY 564-208 A	201
HY 564-222 A	-
HY 564-223 A	-
HY 564-224 A	-
HY 564-225 A	-
HY 564-256 A	-
HY 564-257 A	-
HY 565-01	197
HY 565-01 A	-
HY 565-2 A	197 - 198
H 565-3	197
HY 565-4	-
HY 565-4 A	-
H 565-5	-
HY 565-5 A	198
HY 565-7	-
HY 565-10	-
HY 565-12	197 - 198
HY 565-61	197
HY 565-113	198
H 571-98	218
H 575-1	203
H 575-1 B	-
HY 575-1 B	203 - 204
HY 575-1 D	-
HY 575-2	204 - 211 - 212
HY 575-2 B	-
H 575-19	203
HY 575-100	203 - 204
HY 575-201 A	204
HY 575-202 A	216
HY 575-233 A	204
HY 575-234 A	-
HY 575-250 A	216
H 576-02	208
HG 576-02	211 - 212 - 216
H 576-1	211
H 576-98	208 - 211 - 212 - 216
HY 614-06	188 - 192

Scanned by Poul Christensen, for free-of-charge distribution to fellow enthusiasts

INDEX

NUMER	1ère PAGE DU CHAPITRE	NUMEROS	1ère PAGE DU CHAPITRE	NUMEROS	1ère PAGE DU CHAPITRE	NUMEROS	1ère PAGE DU CHAPITRE
HY 615-02	232 - 239	HY 644-278 A	180	H 741-75 A	244 - 248	H 744-105	231
H 615-5 A	224	H 651-1	252	H 741-83	232 - 239 - 243	HG 744-112 A	-
HY 615-82	232 - 239	HY 651-1 A	-	H 741-83 A	-	HY 744-114	-
H 615-95 B	224	HY 651-202 A	-	HP 741-94	248	H 744-117	-
HY 621-7	273	HY 651-203 A	-	H 741-95	244	HY 744-117	-
H 622-2	244 - 248	HY 652-201 A	192	HP 741-95	248	HY 744-117 A	-
HV 622-2	243	HY 652-261 A	-	HY 741-95 A	244	HY 744-117 B	-
H 622-3	273	H 663-99	232 - 239	HYP 741-95	248	H 744-118	244 - 248
H 622-81	244 - 248 - 273	H 664-1 B	224	HY 741-106	244 - 248	HYV 744-126	243
HY 623-0	273	H 664-1 C	-	H 741-110	-	HY 744-133	231
N 623-62	-	HY 664-1 B	-	H 741-110 A	-	HY 811-1	224
HY 623-78	232 - 239	HY 664-1 C	-	H 741-116	244	HY 811-1 A	-
HY 623-78 A	-	HY 664-76	-	H 741-116 A	-	HY 811-69	-
H 623-85	232 - 239 - 243	HY 664-76 A	-	HP 741-116	248	HY 811-69 A	-
HY 623-89	232 - 239	H 664-97	-	HP 741-116 A	-	HYP 811-69	-
H 623-90	232 - 239 - 243	H 664-98	-	HY 741-116	244	HYP 811-69 A	-
HY 623-903 A	273	H 664-99	-	HY 741-116 A	-	HP 811-77	239
HY 642-01	176	HY 664-99	-	HYP 741-116	248	HP 811-77 A	-
HY 642-02	-	HY 664-251 A	-	HYP 741-116 A	-	H 811-91 A	232
HY 642-020 A	-	HY 664-252 A	-	HY 741-117 C	244 - 248	HY 811-91	232 - 239
HY 642-63	-	HY 664-253 A	-	HP 741-265 A	239	HY 811-91 A	232
HY 642-63 A	-	HY 664-254 A	-	HYP 741-265 A	-	HP 811-91	239
HY 642-82	-	HY 741-0 B	244	HP 741-266 A	-	H 811-95	232
HY 642-100	-	HY 741-0 C	-	HYP 741-266 A	-	H 811-97	-
HY 642-103	-	HY 741-0 D	-	H 744-04	244	HP 811-97	239
HY 642-282 A	-	HYP 741-0 A	248	H 744-04 A	-	H 811-99	232
HY 643-5 A	-	HYP 741-0 B	-	HYV 744-010	243	HP 812-63 C	248
HY 643-10	-	HYP 741-0 C	-	HG 744-013 A	231	H 812-64 A	244
HY 643-62	-	HYP 741-0 D	-	HG 744-014 A	-	HP 812-64 B	248
H 643-88	224	H 741-1	244 - 248	H 744-1	232 - 234	H 812-69	232
HY 643-95	176	H 741-2	-	H 744-62	231	H 812-69 A	-
HY 643-104	-	HY 741-53	-	HY 744-62	-	HP 812-69 B	239
H 644-1	180	HY 741-61	-	HY 744-62 A	-	HP 812-69 C	-
HY 644-12	176	H 741-65	244	HY 744-62 B	-	H 812-70	232
HY 644-17	-	HV 741-65	243	H 744-63	-	H 812-70 A	-
HY 644-66	-	HY 741-65	244	HY 744-67	232 - 239	HP 812-70 B	239
H 644-69	180	HYP 741-65	239 - 243	HP 744-68	248	HP 812-70 C	-
H 644-70	-	HYP 741-65 A	-	HP 744-68 A	-	H 812-77	232
H 644-85	-	H 741-69	244 - 248	HYV 744-70	243	HY 812-77	-
HY 644-85	-	H 741-69 A	-	H 744-83	231	H 812-81	224
H 644-91	-	HY 741-71 A	244 - 248	HY 744-83	244 - 248	H 812-81 A	-
HY 644-99	-	H 741-73 A	-	H 744-95	31	HY 812-81 C	-
HY 644-201 A	-	HY 741-73	-	HY 744-95	32	HY 812-81 D	-
HY 644-264 A	-	H 741-75	-	H 744-103	180 - 231	H 812-84 A	232
				H 744-104	231	HY 812-84 A	232

Scanned by Poul Christensen, for free-of-charge distribution to fellow enthusiasts

INDEX

NUMEROS	1ère PAGE DU CHAPITRE
HY 812-84 B	232
HY 812-284 A	-
HY 812-285 A	-
HY 813-97	224
H 814-68	-
H 814-68 A	-
H 814-92	232 - 239
HY 814-92 A	-
H 821-53	232
H 821-54	-
H 821-55	-
HY 821-55	-
HY 821-56 B	244 - 248
HV 821-60	243
HY 821-60 A	244 - 248
H 821-65	232
H 821-65 A	-
HY 821-65	-
HY 821-65 A	-
H 821-71	-
H 821-78	-
H 821-79	244 - 248
H 821-80	-
H 821-81	-
HY 821-84	232
HY 821-84 A	-
HY 821-90	-
HP 821-90	248
HP 821-90 A	-
HY 821-96	232
HY 821-96 A	-
H 821-97	-
HP 821-97 B	239
HP 821-97 C	-
HV 821-97	243
HV 821-97 A	-
H 821-98	232
HY 821-98	-
H 821-100	-
H 821-101	-
HYV 821-110	244
HY 821-111	244 - 248
HY 821-124 A	-
HYV 821-205 A	243
HYV 821-206 A	243
HY 821-256 A	244 - 248
HY 821-260 A	-
HY 821-268 A	232
HY 821-269 A	-
HY 821-270 A	-
HY 822-2 F	224
HY 822-2 G	-
H 822-25	-
HY 822-25	-
H 822-71	-
H 822-71 A	-
HY 822-71 B	-
HY 822-71 C	-
HY 822-206 A	-
HY 822-207 A	-
HY 822-209 A	-
HY 822-210 A	-
H 823-2 A	232
HP 823-2 A	239
HYP 823-2 A	-
HY 823-2	232
HY 823-2 C	-
HY 823-2 F	-
H 823-3 A	-
HP 823-3	239
HY 823-3	232
HYP 823-3	239
HP 823-7 A	248
HY 823-95	232
HY 823-201 A	-
HYP 823-201 A	239
HYP 823-202 A	-
H 824-79	180 - 197 - 198
H 824-84	266 - 270
H 824-85	266
H 824-87	232 - 239
H 824-88 B	255
H 824-91	266 - 270
H 824-95	224
H 824-98 B	-
H 824-99	224 - 248
H 825-1	232
H 825-1 A	-
HV 825-1	243
HV 825-1 A	-
H 825-84	244
H 825-85	232
HY 825-85	-
H 825-86	232 - 243
H 825-94	224
H 842-64	235
HY 841-3 A	258
HY 841-6 A	-
HP 841-7	255
HP 841-7 A	-
HY 841-02 B	-
HY 841-02 C	-
HY 841-50	258
HY 841-50 A	-
H 841-59	255
H 841-59 A	-
HY 841-59	-
HY 841-59 A	-
HY 841-60	258
HY 841-65	-
HY 841-65 A	-
HY 841-66	-
H 8841-68	255
H 841-68 A	-
HY 841-68 A	258
HY 841-68 B	-
HY 841-71	-
H 841-74	255
H 841-80	-
H 841-81	-
H 841-82	-
HY 841-82	258
HY 841-82 A	-
H 841-90	255
H 841-90 A	-
HY 841-90	258
HY 841-90 A	-
HY 841-91	-
HY 841-92	-
HY 841-93	261
HY 841-93 A	-
HY 841-99 C	258
HY 841-99 D	258
H 841-108	-
HY 841-114	261
HY 841-115	-
HY 841-116	-
HY 841-117	-
HY 841-122	255 - 274 - 277
HY 841-214 A	258
HY 841-215 A	-
HY 841-218 A	255
HY 841-219 A	-
H 842-01	262
HY 842-01	-
HY 842-06 B	-
HY 842-06 C	-
HY 842-06 D	-
HY 842-06 E	-
H 842-52	-
H 842-55	-
H 842-56	-
H 842-57	-
HY 842-57	-
H 842-59	-
H 842-62	-
H 842-63	-
HY 842-63	-
H 842-71 A	-
H 842-72	-
H 842-76	-
H 842-80	-
H 842-91	-
H 842-96	-
HY 842-272 A	-
H 844-02 A	266
H 844-03 A	-
HP 844-02 A	270
HP 844-03 A	-
HY 844-09	266
H 844-1	232 - 239
HY 844-1 A	-
H 844-2 A	-
H 844-9	266 - 270
HY 844-17	232
H 844-60	266

Scanned by Poul Christensen, for free-of-charge distribution to fellow enthusiasts

INDEX

NUMEROS	1ère PAGE DU CHAPITRE
H 844-63	266
H 844-71	-
HY 844-71	-
H 844-72	231 - 255 - 266
H 844-85	266
H 844-90	232 - 239
H 844-93	224 - 232 - 255 - 266
H 844-93 A	255 - 266
H 844-93 B	232 - 239
H 844-96	266
HP 844-96	270
H 844-98	266
H 844-100	266 - 270
HP 844-100	-
H 844-101	-
H 844-102	-
H 844-103	-
HV 844-104	243
H 844-105	266 - 270
H 844-105 A	-
H 844-110	232 - 239
HV 844-123	243
HY 844-185 A	255 - 258
HY 844-186 A	-
HYP 844-903 A	270
H 851-1 B	224
H 851-1 C	-
HY 851-1	-
HY 851-1 A	-
H 851-2	232 - 239 - 243
H 851-2 A	-
HY 851-2	232
HY 851-2 A	232 - 239
HY 851-2 B	-
H 851-4	224 - 232
H 851-4 D	-
H 851-96 A	224
HY 851-96 A	-
H 851-98	-
H 851-98 A	-
HY 851-302 A	232 - 239 - 243
HY 851-303 A	-
HY 852-01 A	224
HY 852-01 B	-
H 852-1 B	231
HG 852-1	-
H 852-3 A	224
H 852-67	231
H 852-68	-
H 852-71	-
H 852-72	-
H 852-73	224
H 852-76	-
H 852-78	-
H 852-81	-
H 852-88	-
H 852-92 A	231
H 852-92 B	-
H 852-98	-
H 854-2	224
H 854-2 A	-
HY 854-2 A	-
H 854-3	273
H 854-95	224
H 854-98	273
HY 854-98	224
HY 861-08	262
H 861-1	-
H 861-2	-
H 861-3	255
H 861-4	-
H 861-5	-
H 861-6 D	-
H 861-7	-
HY 861-7	-
HY 861-13	255 - 266
HY 861-13 A	255 - 262 - 266
HY 861-13 B	-
HY 861-13 C	258
HY 861-13 D	-
H 861-14	266
HP 861-14	270
H 861-17	266 - 270
HY 861-18	262
HY 861-23	261
H 861-58	266 - 270
HY 861-60	261
HY 861-60 A	-
H 861-73	255
H 861-74	-
H 861-79	-
HY 861-80	-
HY 861-80 A	-
H 861-83	262
HP 861-83	239
H 861-84	262
H 861-85	-
HY 861-86	-
HY 861-86 A	-
H 861-87	-
H 861-88	-
HY 861-90	-
HY 861-90 A	-
H 861-94	-
HY 861-100	261
HY 861-235 A	255
HYV 861-235 A	-
HY 861-236 A	255 - 258
HY 861-237 A	258
HY 861-238 A	-
HY 861-239 A	252
HYP 861-239 A	258
HY 861-302 A	252
HY 861-390 A	-
H 863-2	231 - 232 - 239 - 266
H 863-2 A	224
H 863-3	224 - 231 - 232 - 239 - 266
H 863-4	266
H 863-5	266 - 270
H 863-8	266
HP 863-9	239
H 863-35	266
H 863-63	266 - 270
H 863-65	266
H 863-76	266 - 270
H 863-77	266
H 863-84	-
HY 863-84	-
H 863-89	-
H 863-94	232 - 239
H 863-96	224 - 231 - 232 - 239 -
HP 863-99	239
HV 871-1	243
HY 912-1	274
HY 912-1 A	277
HY 912-2 A	-
HY 912-2 G	274
H 912-5	-
H 912-6	-
H 912-7	-
HY 912-11	277
HY 912-12	-
HY 912-19	-
H 912-52	274
HY 912-61	277
HY 912-66	-
H 912-73	274
H 912-74	-
HY 912-77	-
HY 912-77 A	277
H 912-79	274
HY 912-79	-
HY 912-87	-
HY 912-88	-
H 912-90	-
HY 912-92	-
HY 912-92 A	277
H 912-108	274
HY 941-1	261
HY 941-1 A	-
H 961-7	248 - 266
HY 961-7 A	266
HY 961-7 B	-
HY 961-51	255
HY 961-51 A	-
H 961-79	248 - 266
H 961-81	255
HY 961-81	-
H 961-83	252
HY 961-83	-
HY 961-84	266
H 961-86	252
H 961-86 B	-
HY 961-86	-
HY 961-86 A	-

Scanned by Poul Christensen, for free-of-charge distribution to fellow enthusiasts

INDEX

NUMEROS	1ère PAGE DU CHAPITRE	NUMEROS	1ère PAGE DU CHAPITRE	NUMEROS	1ère PAGE DU CHAPITRE	NUMEROS	1ère PAGE DU CHAPITRE
H 961-88 A	255	H 961-96	255	HY 981-99	278	HG 982-64	231
H 961-89	-	HY 961-130	266	HY 981-99 A	-	HY 988-74	224
H 961-90	-	H 981-98	278	HY 981-121	231	HY 8 312 000	48
H 961-91	-	H 981-99	-	HG 982-59	-	HY 8 312 000 B	48
H 961-93	-						
NUMEROTATION «N»							
N 212-79	135	N 532-28	144	N 554-76	252	N 861-8	261
N 456-137	96	N 554-1	252	N 861-7	261		
NUMEROTATION «P»							
PY 532-81 A	261						
U 20.163	175	U 50.266	144	U 50.338	143	U 50.339	143
U 50.159	152						
NUMEROTATION 5.000.000							
2H 5 400 346 N	168	2H 5 403 436 A	184 - 188 - 192	1H 5 409 970 X	71	1D 5 412 142 F	221
2H 5 400 413 S	148	1T 5 405 105 S	92	1D 5 410 073 S	104	1D 5 412 143 S	-
1H 5 400 415 N	-	3H 5 405 571 G	277	1D 5 410 074 C	-	1D 5 412 150 T	172
1H 5 400 416 Z	-	9H 5 409 713 D	67 - 68	1A 5 411 350 X	92	0D 5 412 151 D	-
2H 5 400 656 H	220	9H 5 409 714 P	-	1T 5 411 382 V	4 - 11	1A 5 412 173 T	40
1H 5 400 773 E	155 - 156	9H 5 409 715 A	-	1D 5 411 580 X	64	1A 5 412 174 D	-
1H 5 400 815 L	92	9H 5 409 716 L	71	1A 5 411 619 W	84 - 88 - 91	1D 5 412 346 Y	175
1H 5 400 816 X	-	9H 5 409 717 X	-	1D 5 411 678 M	64	1D 5 412 362 X	180 - 176
1H 5 400 817 H	-	9H 5 409 778 K	-	1D 5 411 688 W	16	1D 5 412 367 R	96
5H 5 401 264 S	88	6H 5 409 923 L	277	1D 5 411 893 Z	35	1D 5 412 806 Y	221
5H 5 401 265 C	-	6H 5 409 924 X	-	1D 5 411 956 J	88 - 91	2D 5 412 822 X	218
2H 5 401 853 U	108	1D 5 409 963 W	71	0D 5 412 014 P	12 - 19	1D 5 413 085 F	91
2H 5 401 854 E	-	1D 5 409 967 P	-	1D 5 412 016 L	19	1D 5 413 292 F	222
2H 5 401 855 R	112	1H 5 409 968 A	-	1D 5 412 019 U	-	1D 5 413 305 X	-
1H 5 403 196 S	192						

Scanned by Poul Christensen, for free-of-charge distribution to fellow enthusiasts

INDEX

NUMEROTATION « ZC »

NUMEROS	1ère PAGE DU CHAPITRE
ZC 9000 240 U	3
ZC 9000 243 U	-
ZC 9000 253 U	-
ZC 9000 254 U	-
ZC 9000 328 U	-
ZC 9000 329 U	-
ZC 9000 829 U	4
ZC 9000 830 U	-
ZC 9001 015 U	262
ZC 9001 217 U	221
ZC 9001 352 U	79 - 80 - 120
ZC 9002 530 U	76
ZC 9002 950 U	52
ZC 9003 733 U	132
ZC 9003 684 U	221
ZC 9003 732 U	-
ZC 9003 733 U	-
ZC 9005 220 U	203
ZC 9010 378 U	40
ZC 9010 530 U	64
ZC 9011 757 U	79 - 80 - 100
ZC 9012 685 U	40
ZC 9030 189 U	44 - 47 - 48
ZC 9030 795 U	96
ZC 9033 706 U	140
ZC 9062 906 U	261
ZC 9088 090 U	59
ZC 9088 105 U	35 - 39
ZC 9088 106 U	120
ZC 9088 107 U	131
ZC 9088 199 U	99
ZC 9088 264 U	120
ZC 9088 294 U	151 - 152 - 155 - 156
ZC 9088 345 U	12
ZC 9088 512 U	59
ZC 9088 523 U	4 - 11
ZC 9088 539 U	107 - 119
ZC 9088 625 U	12 - 16
ZC 9088 658 U	52 - 159 - 160
ZC 9088 795 U	4 - 8 - 39
ZC 9088 867 U	76
ZC 9088 931 U	4 - 8 - 47
ZC 9088 940 U	4 - 11
ZC 9088 963 W	40
ZC 9089 020 U	99
ZC 9089 048 U	131
ZC 9089 071 U	79 - 80
ZC 9089 230 U	56
ZC 9089 303 U	261
ZC 9089 448 U	59
ZC 9089 591 U	132
ZC 9089 760 U	159
ZC 9089 773 U	79
ZC 9089 840 U	120
ZC 9089 852 U	12
ZC 9089 860 U	12
ZC 9089 951 U	44 - 47
ZC 9089 981 U	59
ZC 9117 290 U	4 - 8
ZC 9118 031 U	127
ZC 9118 300 U	79 - 80 - 99
ZC 9132 690 U	261
ZC 9132 691 U	-
ZC 9132 741 U	-
ZC 9151 478 U	108
ZC 9210 018 U	261 - 266 - 270
ZC 9215 009 U	261
ZC 9215 054 U	261
ZC 9215 075 U	266
ZC 9216 053 U	180
ZC 9224 192 U	266
ZC 9224 199 U	-
ZC 9224 415 U	274 - 277
ZC 9231 900 U	96
ZC 9232 793 U	274 - 277
ZC 9232 888 U	274 - 277
ZC 9232 932 U	184 - 221 - 262
ZC 9233 163 U	274 - 277
ZC 9233 400 U	96 - 221 - 232 - 239 262 - 266 - 270
ZC 9292 281 U	224 - 243 - 273
ZC 9295 502 U	252
ZC 9298 748 U	274 - 277
ZC 9305 764 U	99
ZC 9308 324 U	171
ZC 9308 358 U	108
ZC 9308 431 U	171
ZC 9309 278 U	-
ZC 9309 637 U	108
ZC 9329 600 U	175
ZC 9329 610 U	-
ZC 9329 628 U	-
ZC 9329 696 U	-
ZC 9330 193 U	182
ZC 9330 230 U	-
ZC 9354 076 U	108
ZC 9380 464 U	67 - 68 - 71
ZC 9380 465 U	-
ZC 9380 683 U	67 - 68 - 71 - 120
ZC 9380 938 U	67 - 68 - 71
ZC 9380 939 U	-
ZC 9380 945 U	67 - 71
ZC 9384 032 U	67
ZC 9384 033 U	-
ZC 9384 034 U	-
ZC 9384 035 U	-
ZC 9408 633 U	64
ZC 9409 506 U	52
ZC 9409 507 U	-
ZC 9411 016 U	76
ZC 9411 017 U	76
ZC 9415 766 U	76
ZC 9417 063 U	76
ZC 9417 064 U	-
ZC 9418 245 U	-
ZC 9418 246 U	-
ZC 9426 082 U	103
ZC 9426 905 U	108
ZC 9426 959 U	103
ZC 9426 966 U	-
ZC 9426 996 U	104
ZC 9426 997 U	-
ZC 9427 031 U	103
ZC 9427 040 U	83 - 84 - 88
ZC 9427 041 U	-
ZC 9427 050 U	104
ZC 9427 068 U	103
ZC 9427 084 U	108
ZC 9427 085 U	-
ZC 9427 088 U	103
ZC 9427 089 U	103
ZC 9427 106 U	-
ZC 9427 121 U	-
ZC 9427 122 U	-
ZC 9427 124 U	104
ZC 9427 126 U	-
ZC 9427 127 U	-
ZC 9427 137 U	131
ZC 9427 138 U	-
ZC 9427 146 U	103
ZC 9427 155 U	131
ZC 9427 183 U	107
ZC 9427 235 U	103
ZC 9427 239 U	-
ZC 9435 082 U	83
ZC 9435 084 U	83 - 84 - 88
ZC 9438 307 U	76
ZC 9438 314 U	-
ZC 9438 358 U	83 - 84 - 88
ZC 9438 510 U	76
ZC 9438 511 U	-
ZC 9438 516 U	-
ZC 9438 586 U	-
ZC 9438 606 U	-
ZC 9438 607 U	-
ZC 9438 608 U	76
ZC 9438 630 U	-
ZC 9438 656 U	72 - 75
ZC 9438 658 U	-
ZC 9438 770 U	76
ZC 9440 478 U	72 - 75
ZC 9440 482 U	-
ZC 9440 491 U	-
ZC 9440 495 U	-
ZC 9440 496 U	-
ZC 9440 497 U	-
ZC 9440 498 U	-
ZC 9440 501 U	83
ZC 9440 513 U	72 - 75
ZC 9440 516 U	72 - 75
ZC 9440 521 U	72
ZC 9440 531 U	72 - 75
ZC 9441 176 U	104
ZC 9441 177 U	104

Scanned by Poul Christensen, for free-of-charge distribution to fellow enthusiasts

INDEX

NUMEROS	1ère PAGE DU CHAPITRE	NUMEROS	1ère PAGE DU CHAPITRE	NUMEROS	1ère PAGE DU CHAPITRE	NUMEROS	1ère PAGE DU CHAPITRE
ZC 9441 178 U	104	ZC 9451 379 U	4 - 8	ZC 9456 115 U	12	ZC 9457 503 U	35
ZC 9441 179 U	-	ZC 9451 387 U	12 - 19	ZC 9456 399 U	44 - 47	ZC 9457 513 U	35
ZC 9441 180 U	-	ZC 9451 415 U	44 - 47	ZC 9456 460 U	40	ZC 9457 525 U	12
ZC 9441 181 U	-	ZC 9451 434 U	40	ZC 9456 467 U	44 - 47	ZC 9457 549 U	4 - 8
ZC 9441 182 U	-	ZC 9451 504 U	12 - 16	ZC 9456 787 U	4	ZC 9457 550 U	35
ZC 9441 183 U	-	ZC 9451 505 U	-	ZC 9456 813 U	132	ZC 9457 735 U	12
ZC 9441 184 U	-	ZC 9451 513 U	39	ZC 9456 944 U	4 - 8	ZC 9457 973 U	40
ZC 9441 186 U	-	ZC 9451 570 U	48 - 56 - 79	ZC 9456 947 U	4	ZC 9458 036 U	44
ZC 9441 187 U	-	ZC 9451 631 U	44	ZC 9456 950 U	4	ZC 9458 037 U	-
ZC 9441 188 U	-	ZC 9451 660 U	4	ZC 9456 983 U	12	ZC 9460 644 U	35
ZC 9441 189 U	-	ZC 9451 661 U	-	ZC 9456 998 U	12 - 19	ZC 9461 113 U	12 - 19
ZC 9441 190 U	-	ZC 9451 671 U	40	ZC 9457 105 U	132	ZC 9461 114 U	12
ZC 9441 200 U	72	ZC 9451 672 U	-	ZC 9457 159 U	4 - 8	ZC 9461 116 U	12 - 56
ZC 9441 202 U	-	ZC 9451 694 U	44	ZC 9457 160 U	-	ZC 9461 118 U	12
ZC 9441 204 U	-	ZC 9451 744 U	-	ZC 9457 180 U	4 - 8	ZC 9461 120 U	12
ZC 9441 205 U	-	ZC 9451 783 U	-	ZC 9457 182 U	12 - 19	ZC 9461 123 U	-
ZC 9441 207 U	-	ZC 9451 786 U	40	ZC 8457 183 U	12	ZC 9461 125 U	35
ZC 9441 208 U	-	ZC 9451 874 U	12	ZC 9457 184 U	12 - 19	ZC 9461 143 U	4 - 8 - 39
ZC 9441 217 U	103	ZC 9451 946 U	-	ZC 9457 185 U	132	ZC 9461 178 U	35 - 39
ZC 9441 218 U	-	ZC 9451 981 U	44	ZC 9457 206 U	-	ZC 9461 179 U	39
ZC 9441 225 U	67	ZC 9452 280 U	4	ZC 9457 208 U	-	ZC 9461 256 U	-
ZC 9441 229 U	67	ZC 9452 342 U	12	ZC 9457 220 U	40	ZC 9461 272 U	35
ZC 9441 306 U	-	ZC 9452 367 U	4	ZC 9457 254 U	12	ZC 9461 295 U	12 - 120
ZC 9441 332 U	76	ZC 9452 375 U	-	ZC 9457 255 U	-	ZC 9461 468 U	12
ZC 9441 421 U	67	ZC 9452 376 U	-	ZC 9457 281 U	16	ZC 9461 492 U	39
ZC 9441 424 U	-	ZC 9452 403 U	159	ZC 9457 295 U	-	ZC 9461 493 U	-
ZC 9441 443 U	-	ZC 9452 565 U	12	ZC 9457 298 U	-	ZC 9461 681 U	56
ZC 9441 444 U	-	ZC 9452 685 U	40	ZC 9457 301 U	-	ZC 9461 708 U	39
ZC 9441 445 U	-	ZC 9452 686 U	-	ZC 9457 304 U	12	ZC 9461 713 U	12
ZC 9441 446 U	-	ZC 9452 719 U	-	ZC 9457 358 U	-	ZC 9461 740 U	35
ZC 9441 517 U	76	ZC 9452 723 U	-	ZC 9457 359 U	-	ZC 9461 751 U	-
ZC 9441 628 U	108	ZC 9452 722 U	-	ZC 9457 371 U	39 - 40	ZC 9461 776 U	12
ZC 9441 773 U	92	ZC 9452 762 U	12	ZC 9457 372 U	40	ZC 9461 777 U	-
ZC 9441 775 U	-	ZC 9452 908 U	-	ZC 9457 373 U	-	ZC 9461 846 U	-
ZC 9450 044 U	44 - 47	ZC 9452 914 U	12	ZC 9457 374 U	-	ZC 9461 849 U	39
ZC 9450 234 U	40	ZC 9452 996 U	-	ZC 9457 375 U	-	ZC 9461 853 U	12
ZC 9450 939 U	4	ZC 9453 033 U	-	ZC 9457 376 U	-	ZC 9461 896 U	-
ZC 9451 253 U	11	ZC 9453 117 U	40	ZC 9457 377 U	-	ZC 9461 954 U	-
ZC 9451 321 U	12	ZC 9453 173 U	132 - 135	ZC 9457 380 U	-	ZC 9463 013 U	-
ZC 9451 323 U	-	ZC 9453 247 U	12	ZC 9457 381 U	-	ZC 9463 014 U	-
ZC 9451 331 U	-	ZC 9454 021 U	159	ZC 9457 383 U	-	ZC 9463 015 U	-
ZC 9451 335 U	4	ZC 9454 022 U	159	ZC 9457 450 U	4 - 11 - 39	ZC 9470 424 U	4 - 8
ZC 9451 336 U	-	ZC 9456 013 U	12	ZC 9457 456 U	35	ZC 9470 671 U	40
ZC 9451 374 U	4 - 8	ZC 9456 085 U	-	ZC 9457 472 U	-	ZC 9470 705 U	-
		ZC 9456 086 U	-	ZC 9457 478 U	39 - 40	ZC 9470 735 U	12

Scanned by Poul Christensen, for free-of-charge distribution to fellow enthusiasts

INDEX

NUMEROS	1ère PAGE DU CHAPITRE	NUMEROS	1ère PAGE DU CHAPITRE	NUMEROS	1ère PAGE DU CHAPITRE	NUMEROS	1ère PAGE DU CHAPITRE
ZC 9472 394 U	44 - 47	ZC 9507 600 U	59	ZC 9589 168 U	163	ZC 9602 322 U	127
ZC 9472 395 U	-	ZC 9507 604 U	-	ZC 9589 520 U	31	ZC 9602 345 U	-
ZC 9472 409 U	47	ZC 9508 093 U	35	ZC 9592 250 U	-	ZC 9603 218 U	120
ZC 9479 065 U	159	ZC 9508 225 U	64	ZC 9595 022 U	167 - 168	ZC 9603 221 U	120
ZC 9479 090 U	159 - 160	ZC 9508 230 U	-	ZC 9595 157 U	163 - 167	ZC 9604 109 U	131
ZC 9479 095 U	-	ZC 9508 236 U	-	ZC 9595 248 U	163 - 167 - 168	ZC 9604 110 U	-
ZC 9481 087 U	31	ZC 9508 239 U	-	ZC 9595 341 U	167 - 168	ZC 9604 129 U	120
ZC 9481 717 U	-	ZC 9508 240 U	52	ZC 9595 345 U	167	ZC 9604 130 U	-
ZC 9481 196 U	182	ZC 9508 324 U	52 - 64	ZC 9595 386 U	163 - 164	ZC 9604 293 U	-
ZC 9490 418 U	56	ZC 9508 407 U	64	ZC 9595 409 U	24 - 27	ZC 9604 295 U	-
ZC 9490 577 U	48	ZC 9508 440 U	-	ZC 9595 927 U	167	ZC 9604 312 U	-
ZC 9490 835 U	48	ZC 9508 512 U	64 - 67 - 68	ZC 9601 343 U	120	ZC 9611 001 U	72 - 75
ZC 9492 027 U	52	ZC 9508 872 U	59	ZC 9601 843 U	127	ZC 9612 001 U	274 - 277
ZC 9492 073 U	48	ZC 9515 340 U	56	ZC 9601 848 U	127	ZC 9612 512 U	52
ZC 9493 090 U	52	ZC 9515 877 U	48	ZC 9601 849 U	-	ZC 9612 540 U	107 - 119
ZC 9493 126 U	-	ZC 9518 023 U	52	ZC 9601 850 U	-	ZC 9612 541 U	107
ZC 9493 141 U	-	ZC 9518 024 U	-	ZC 9601 853 U	-	ZC 9612 543 U	120
ZC 9500 201 U	56	ZC 9540 258 U	79 - 80	ZC 9601 876 U	131	ZC 9612 606 U	116
ZC 9500 207 U	52	ZC 9540 545 U	79 - 99	ZC 9601 877 U	-	ZC 9612 645 U	64
ZC 9500 613 U	56	ZC 9540 556 U	79 - 80	ZC 9601 924 U	127	ZC 9613 682 W	252
ZC 9500 837 U	52	ZC 9540 565 U	-	ZC 9601 946 U	131	ZC 9614 004 U	68 - 71 - 176
ZC 9501 475 U	56	ZC 9543 360 U	-	ZC 9601 975 U	127	ZC 9614 010 U	180
ZC 9502 895 U	64	ZC 9543 371 U	132	ZC 9601 976 U	-	ZC 9614 011 U	71
ZC 9506 287 U	59	ZC 9550 281 U	99	ZC 9601 978 U	-	ZC 9614 022 U	24
ZC 9506 294 U	-	ZC 9550 887 U	83 - 84 - 88	ZC 9601 980 U	-	ZC 9614 028 U	175
ZC 9506 297 U	-	ZC 9550 901 U	92	ZC 9601 981 U	-	ZC 9614 036 U	23 - 27 - 28
ZC 9506 299 U	-	ZC 9550 908 U	83 - 84 - 88	ZC 9602 003 U	-	ZC 9614 038 U	20 - 83 - 84 - 88
ZC 9506 348 U	56	ZC 9550 909 U	83 - 84 - 88	ZC 9602 004 U	-	ZC 9614 053 U	176
ZC 9506 395 U	59	ZC 9550 910 U	-	ZC 9602 006 U	-	ZC 9614 054 W	84
ZC 9506 396 U	-	ZC 9550 912 U	-	ZC 9602 009 U	-	ZC 9614 074 U	176
ZC 9507 255 U	-	ZC 9550 917 U	-	ZC 9602 033 U	120	ZC 9614 540 U	221
ZC 9507 504 U	-	ZC 9550 919 U	83	ZC 9602 046 U	131	ZC 9614 541 U	-
ZC 9507 506 U	-	ZC 9551 594 U	-	ZC 9602 048 U	-	ZC 9614 542 U	-
ZC 9507 510 U	-	ZC 9551 644 U	-	ZC 9602 049 U	127	ZC 9614 543 U	-
ZC 9507 519 U	-	ZC 9552 044 U	-	ZC 9602 050 U	-	ZC 9614 544 U	-
ZC 9507 538 U	-	ZC 9552 084 U	-	ZC 9602 052 U	131	ZC 9615 025 U	143 - 160
ZC 9507 539 U	-	ZC 9552 086 U	-	ZC 9602 055 U	127	ZC 9615 044 U	172
ZC 9507 576 U	-	ZC 9553 133 U	-	ZC 9602 056 U	-	ZC 9615 050 U	108
ZC 9507 577 U	-	ZC 9553 170 U	99	ZC 9602 057 U	-	ZC 9615 054 W	88 - 91
ZC 9507 584 U	-	ZC 9586 354 U	52	ZC 9602 068 U	-	ZC 9615 775 U	172
ZC 9507 585 U	-	ZC 9586 477 U	132	ZC 9602 098 U	-	ZC 9615 186 U	108
ZC 9507 586 U	-	ZC 9586 877 U	168	ZC 9602 133 U	120	ZC 9615 520 U	112
ZC 9507 588 U	52 - 59	ZC 9587 796 U	167	ZC 9602 135 U	127	ZC 9615 791 U	216
ZC 9507 592 U	-	ZC 9587 797 U	167	ZC 9602 136 U	-	ZC 9615 806 U	148
ZC 9507 597 U	52	ZC 9587 801 U	-	ZC 9602 137 U	-	ZC 9616 001 U	16
				ZC 9602 165 U	-	ZC 9616 008 U	156 - 160

Scanned by Poul Christensen, for free-of-charge distribution to fellow enthusiasts

INDEX

NUMEROS	1ère PAGE DU CHAPITRE
ZC 9616 036 U	16
ZC 9616 038 U	-
ZC 9616 039 U	19
ZC 9616 040 U	16
ZC 9616 069 U	47
ZC 9616 094 U	127
ZC 9616 114 U	16
ZC 9616 128 U	47
ZC 9617 005 U	8 - 35
ZC 9617 256 U	67 - 68
ZC 9617 258 U	44 - 47
ZC 9619 008 U	64 - 155
ZC 9619 047 U	20
ZC 9619 048 U	47
ZC 9619 052 U	72 - 75 - 76
ZC 9619 089 U	176
ZC 9619 105 U	172
ZC 9619 122 U	176
ZC 9619 123 U	112
ZC 9619 133 W	96
ZC 9619 154 U	148
ZC 9619 162 U	112
ZC 9619 163 U	108
ZC 9619 167 U	112
ZC 9619 764 U	274
ZC 9619 769 U	32
ZC 9619 810 U	277
ZC 9619 839 U	224
ZC 9620 006 U	116
ZC 9620 007 U	-
ZC 9620 054 U	107 - 119
ZC 9620 084 U	35 - 139
ZC 9620 103 U	148
ZC 9620 111 U	47
ZC 9620 272 U	59
ZC 9620 286 U	59
ZC 9620 304 U	-
ZC 9620 316 U	148
ZC 9621 012 U	108 - 112
ZC 9621 016 U	108
ZC 9621 017 U	131
ZC 9621 043 U	4 - 8
ZC 9621 092 U	40
ZC 9621 103 U	148
ZC 9621 143 U	108
ZC 9621 151 W	119
ZC 9621 951 U	273
ZC 9622 556 Z	261
ZC 9622 761 U	52
ZC 9622 814 U	12 - 52
ZC 9650 133 U	273
ZC 9650 139 U	273
ZC 9650 137 U	-
ZC 9650 147 U	-
ZC 9700 180 U	139 - 140
ZC 9700 700 U	139 - 140
ZC 9701 226 U	151 - 152 - 155 - 156
ZC 9701 325 U	-
ZC 9701 829 U	-
ZC 9701 831 U	-
ZC 9701 835 U	151
ZC 9701 836 U	-
ZC 9701 838 U	151
ZC 9701 842 U	-
ZC 9701 843 U	-
ZC 9701 844 U	-
ZC 9701 845 U	-
ZC 9701 846 U	151 - 155
ZC 9701 848 U	-
ZC 9701 849 U	151
ZC 9701 852 U	152
ZC 9701 854 U	152 - 156
ZC 9701 857 U	152
ZC 9701 858 U	-
ZC 9701 859 U	-
ZC 9701 860 U	-
ZC 9701 861 U	152 - 156
ZC 9701 866 U	152
ZC 9701 868 U	152
ZC 9701 871 U	-
ZC 9701 874 U	151 - 152 - 155 - 156
ZC 9701 879 U	-
ZC 9701 883 U	-
ZC 9702 013 U	208
ZC 9702 273 U	139
ZC 9702 274 U	140
ZC 9702 280 U	139
ZC 9702 283 U	-
ZC 9702 287 U	-
ZC 9702 288 U	-
ZC 9702 295 U	140
ZC 9702 297 U	-
ZC 9702 300 U	139 - 140
ZC 9702 318 U	151
ZC 9702 319 U	-
ZC 9702 320 U	-
ZC 9702 328 U	140
ZC 9702 375 U	139
ZC 9702 376 U	140
ZC 9702 384 U	-
ZC 9703 343 U	218
ZC 9704 216 U	182 - 184 - 188 - 192
ZC 9704 518 U	-
ZC 9706 255 U	211
ZC 9706 529 U	203 - 204
ZC 9706 570 U	203 - 208 - 211
ZC 9706 604 U	204 - 212
ZC 9706 639 U	184 - 188 - 212 - 216
ZC 9706 670 U	203
ZC 9706 715 U	188
ZC 9706 717 U	204
ZC 9706 721 U	211
ZC 9706 722 U	188 - 192
ZC 9706 727 U	204
ZC 9706 729 U	204 - 216
ZC 9706 733 U	208 - 211
ZC 9706 734 U	204
ZC 9706 736 U	212
ZC 9706 737 U	204
ZC 9706 741 U	192 - 204 - 216
ZC 9706 742 U	212
ZC 9706 743 U	-
ZC 9706 749 U	192
ZC 9706 750 U	204 - 216
ZC 9706 752 U	216
ZC 9707 046 U	208
ZC 9707 193 U	203
ZC 9707 255 U	208
ZC 9709 178 U	132
ZC 9709 192 U	132
ZC 9709 249 U	-
ZC 9709 251 U	-
ZC 9709 398 U	-
ZC 9709 400	-
ZC 9709 512 U	-
ZC 9709 671 U	-
ZC 9709 707 U	135
ZC 9709 721 U	132
ZC 9709 727 U	132
ZC 9709 842 U	132 - 135
ZC 9709 898 U	132
ZC 9709 899 U	-
ZC 9710 005 U	132 - 135
ZC 9711 472 U	221
ZC 9712 289 U	182 - 203
ZC 9712 439 U	182
ZC 9715 627 U	132
ZC 9721 246 U	208
ZC 9721 319 U	-
ZC 9721 321 U	-
ZC 9721 323 U	-
ZC 9721 328 U	-
ZC 9721 340 U	-
ZC 9722 429 U	221
ZC 9722 592 U	-
ZC 9722 593 U	-
ZC 9723 163 U	182
ZC 9723 203 U	182
ZC 9723 238 U	184
ZC 9730 007 U	4 - 8
ZC 9730 395 U	35
ZC 9730 691 U	35
ZC 9732 104 U	176
ZC 9802 483 U	274 - 277
ZC 9802 487 U	274 - 277
ZC 9802 943 U	224
ZC 9803 434 U	243
ZC 9804 011 U	197
ZC 9804 104 U	176
ZC 9805 008 U	261
ZC 9805 009 U	-
ZC 9805 461 U	243
ZC 9805 463 U	-
ZC 9805 464 U	-
ZC 9806 250 U	-
ZC 9806 251 U	-
ZC 9806 743 U	248
ZC 9806 744 U	248 - 266
ZC 9807 107 U	164
ZC 9810 130 U	252
ZC 9811 178 U	243
ZC 9857 050 U	163
ZC 9857 101 U	163 - 164
ZC 9857 102 U	-
ZC 9857 105 U	175
ZC 9910 513 U	163 - 167 - 168

Scanned by Poul Christensen, for free-of-charge distribution to fellow enthusiasts

MOTEUR

NUMEROS	K			I	NUMEROS	K		

NOTA : Les moteurs sont fournis,

Avec : pompe à eau, embrayage et disque.

Sans : tubulures d'admission ni d'échappement, jauge d'huile, reniflard pompe à essence, courroie de ventilateur, ni équipement éléctrique.

	I		MOTEUR					
H 1-03 B		78 × 100 - N.F.P. ⟶ 7/58	- Carter inférieur tôle		HY 1-03 I		78 × 100 Sauf PO N.F.P. 9/66 ⟶ 10/68	- Anti-pollution
H 1-03 C		78 × 100 N.F.P. 7/58 ⟶ 9/63	- Carter inférieur Aluminium		HY 1-03 J		78 × 100 PO N.F.P. 9/66 ⟶ 10/68	- Sans anti-pollution
HY 1-03		72 × 100 N.F.P. 9/63 ⟶ 3/65						
HY 1-03 B		72 × 100 N.F.P. 3/65 ⟶ 10/65	- Montage mano-contact de pression d'huile		HY 1-03 R	1	72 × 100 Sauf PO 10/68 ⟶	- Disque d'embrayage à moyeu amortisseur
HY 1-03 E		72 × 100 10/65 ⟶ 1/66 PO 1/66 ⟶ 10/68 N.F.P.	- Vilebrequin, larg. du retour d'huile 9,5		HY 1-03 S		72 × 100 PO 10/68 ⟶	-
					HY 1-03 T		78 × 100 Sauf PO 10/68 ⟶	-
HY 1-03 F		72 × 100 Sauf PO N.F.P. 1/66 ⟶ 10/68	- Anti-pollution		HY 1-03 U		78 × 100 PO 10/68 ⟶	-

Scanned by Poul Christensen, for free-of-charge distribution to fellow enthusiasts

Joints pour Moteur

I	NUMEROS	K		
				POCHETTE DE JOINTS
	ZC 9000 240 U		78 × 100 ⟶ 2/59	- sans joint de culasse ni joints métalloplastiques
	ZC 9000 243 U		72 × 100 9/63 ⟶ 9/66	"
	ZC 9000 253 U		78 × 100 2/59 ⟶ 9/63	- avec joint de culasse et joints métalloplastique
	ZC 9000 254 U		72 × 100 et 78 × 100 9/66 ⟶	"

I	NUMEROS	K		
				POCHETTE DE JOINTS RODAGE
	ZC 9000 328 U	1	78 × 100 2/59 ⟶ 9/63	- avec joint de culasse et joints métalloplastiques
	ZC 9000 329 U		72 × 100 et 78 × 100 9/66 ⟶	

Scanned by Poul Christensen, for free-of-charge distribution to fellow enthusiasts

601-1

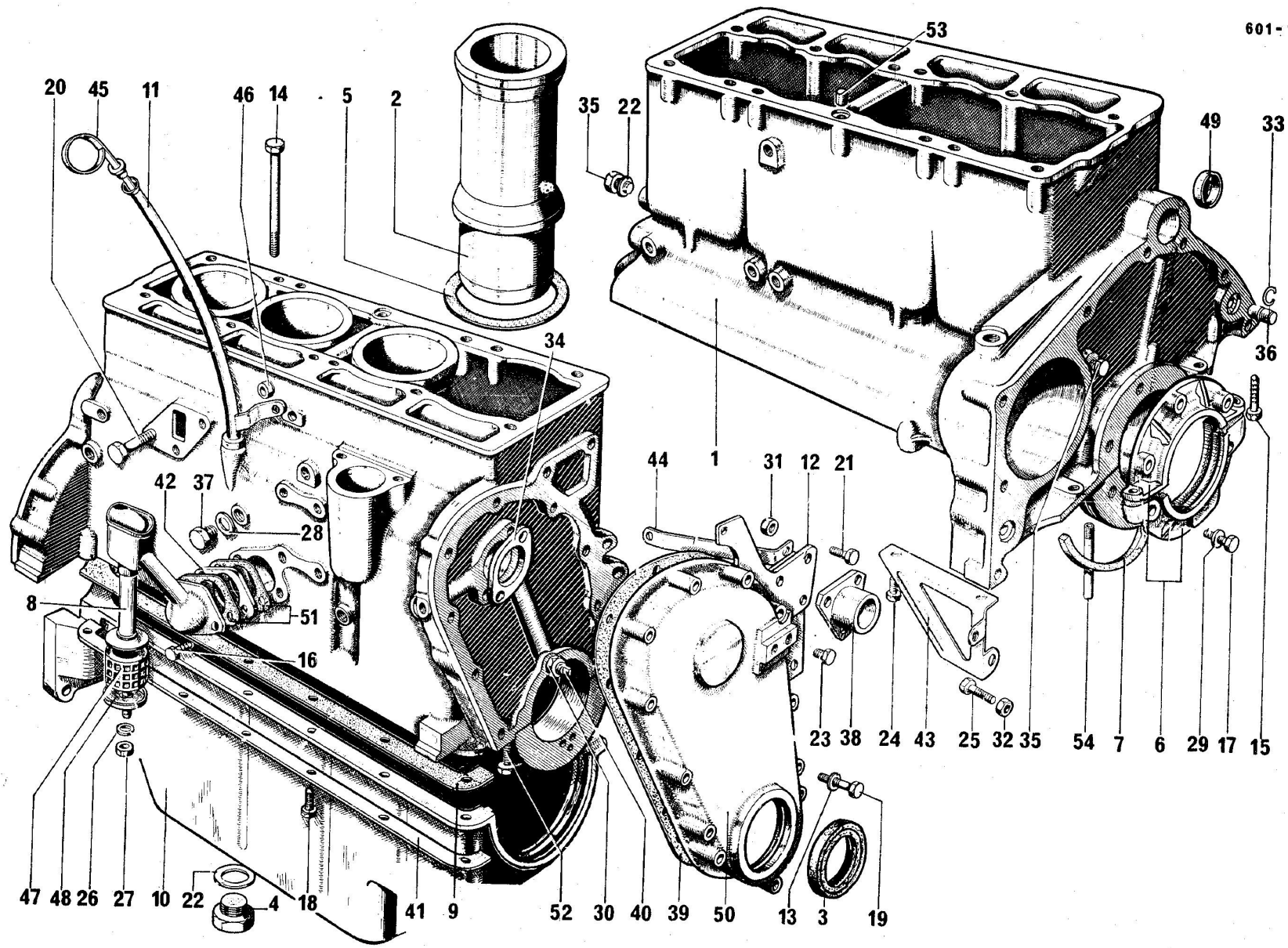
20
45
11
46
14
5
2
35
22
53
49
33
36
34
1
44
31
12
21
42
37
28
8
51
16
23
38
24
43
25
32
35
54
7
6
29
17
15
47
48
26
27
10
22
4
18
41
9
52
30
40
39
50
13
3
19

Carter moteur ⟶ 9/63

I	NUMEROS	K		
1	DS 114-5 D	1	R.m.p. ⟶ 1/61	Carter moteur
2		1	ϕ 78	Jeu de 4 chemises
	DS 111-01			- haut du repos à la partie supérieure 125
	D 111-01 B			- haut du repos à la partie supérieure 126
3	A 121-80	1	48 × 65 × 10 11/58 ⟶	Bague d'étanchéité
4	1 T 5 411 382 V	1	TH 16 × 150 7/58 ⟶	Bouchon
	ZC 9000 829 U		TH 31 × 150 ⟶ 7/58	
5	DS 111-3	4		Joint
6	DS 113-02	1	ϕ int. 56-77	Jeu de coquilles
7	D 113-11	1	ϕ 134	Joint (côté volant)
	D 113-12	1	ϕ 144	Joint (côté distribution)
	D 113-97	1	16,5 - e 0.5	Tôle d'étanchéité
8	DS 132-01	1	PO	Tube avec cartouche
	DS 132-10	1	Sauf PO	Tube sans cartouche
9	D 132-9	1	G. 7/58 ⟶ 2/59	Joint (papier et liège)
	D 132-9 A	1	D. 7/58 ⟶ 2/59	"
	D 132-9 B	1	G. 2/59 ⟶ 22 × 26,5 × 3	Joint (liège)
	D 132-9 C	1	D. 2/59 ⟶ 14,5 × 22 × 3	"
	D 132-9 D	2	G. D. 2/59 ⟶ 15,5 × 22 × 3	"
	ZC 9451 335 U	1	D. ⟶ 7/58	"
	ZC 9451 336 U	1	G. ⟶ 7/58	"
10	DM 132-98	1	R.m.p. 7/58 ⟶ deo 1 - DM 113-96	Carter alu
	ZC 9452 367 U	1	⟶ 7/58	Carter tôle
11	DS 221-96	1	7/58 ⟶	Guide de jauge
	ZC 9456 947 U	1	⟶ 7/58	

I	NUMEROS	K		
12	H 183-91	1		Patte
13	AM 112-86	12	8,2 × 14,5 × 0,9	Rondelle
14	D 112-4	13	TH 10 × 102	Vis
15	ZD 9028 530 W	2	TH 5 × 25	Vis
16	ZD 9345 000 U	2	TH 7 × 16	Vis
17	ZD 9346 400 U	6	TH 7 × 22	Vis
18	ZD 9346 430 W	14	TH 7 × 22 ⟶ 7/58	Vis
		10	7/58 ⟶	
	ZD 9346 300 W	4	TH 7 × 30 7/58 ⟶	
19	ZD 9050 900 U	3	TH 7 × 60 10/67 ⟶	Vis
	ZD 9059 900 U	9	TH 7 × 55 10/67 ⟶	
	ZD 9372 600 U	12	TH 7 × 55 ⟶10/67	
20	ZD 9376 600 U	2	TH 8 × 18	Vis
21	ZD 9377 000 U	1	TH 8 × 28	Vis
22	ZC 9000 830 U	1	31,5 × 40 × 2 ⟶ 7/58	Joint métalloplastique
	ZD 9247 800 U	1	16,3 × 22 × 2 7/58 ⟶	
		2		- de circulation d'huile
23	ZD 9402 600 U	2	TH 10 × 20	Vis
24	ZD 9402 800 U	4	TH 10 × 25 ⟶ 7/58	Vis
25	ZD 9403 200 U	2	TH 10 × 35 ⟶ 7/58	Vis
	ZD 9403 400 W	2	TH 10 × 38 ⟶ 7/58	
26	ZD 9231 200 W	1	5,5 × 12 PO	Rondelle
27	ZD 9232 300 U	1	H 5 × 75 PO	Ecrou
28	ZD 9247 000 U	1	12 × 17 × 2	Joint métalloplastique

Scanned by Poul Christensen, for free-of-charge distribution to fellow enthusiasts

Carter moteur → 9/63 (Suite)

I	NUMEROS	K		
29	ZD 9248 200 U	6	7,5 × 16 × 1,8	Rondelle
30	ZD 9522 100 U	1	H 7 × 100	Ecrou
31	ZD 9524 200 U	1	H 8 × 125	Ecrou
32	ZD 9524 500 U	4	H 10 × 150	Ecrou
33	ZC 9088 523 U	2	11 × 16 × 2,5	Jonc
34	ZC 9461 143 U	1		Bride
	ZC 9088 795 U	2	ϕ 8,5	Arrêtoir
	ZD 9345 000 U	2	TH 7 × 16	Vis
35	ZC 9088 931 U	2	16 × 150	Bouchon
36	ZC 9088 940 U	2	14 × 21,5	Pied de centrage
37	ZC 9117 290 U	1	12 × 175	Bouchon
38	ZC 9450 939 U	1		Embout
39	ZC 9451 374 U	1		Joint
40	ZC 9451 379 U	1		Graisseur
41	ZC 9451 660 U	1	D. N.F.P. → 7/58	Renfort
	ZC 9451 661 U	1	G. N.F.P. → 7/58	
42	ZC 9452 280 U	1	→ 2/61	Ecran
43	ZC 9452 375 U	1	D. N.F.P. → 7/58	Console
	ZC 9452 376 U	1	G. N.F.P. → 7/58	
44	ZC 9456 787 U	1		Pied de tôle
45	ZC 9456 944 U	1		Jauge
	ZC 9457 180 U	1	PO	Jauge étanche
46	ZC 9456 950 U	1	8,5 × 14 × 6 N.F.P. → 7/58	Entretoise
47	ZC 9457 159 U	1	20 × 44 × 40 PO	Cartouche filtrante
48	ZC 9457 160 U	1	PO	Collerette
49	ZC 9457 450 U	1	ϕ 39	Bouchon tôle
50	ZC 9457 549 U	1	R.m.p. 11/58 → d.e.o. 1 - A 121-80 1 - ZC 9457 550 U	Couvercle
51	ZC 9470 424 U	2	→ 2/61	Joint
		1	2/61 →	
52	ZC 9621 043 U	6	TH 12 × 65	Vis
53	ZC 9730 007 U	1	7,5 × 16	Pied de centrage
54	DS 113-50	1		Tube

Scanned by Poul Christensen, for free-of-charge distribution to fellow enthusiasts

601-2

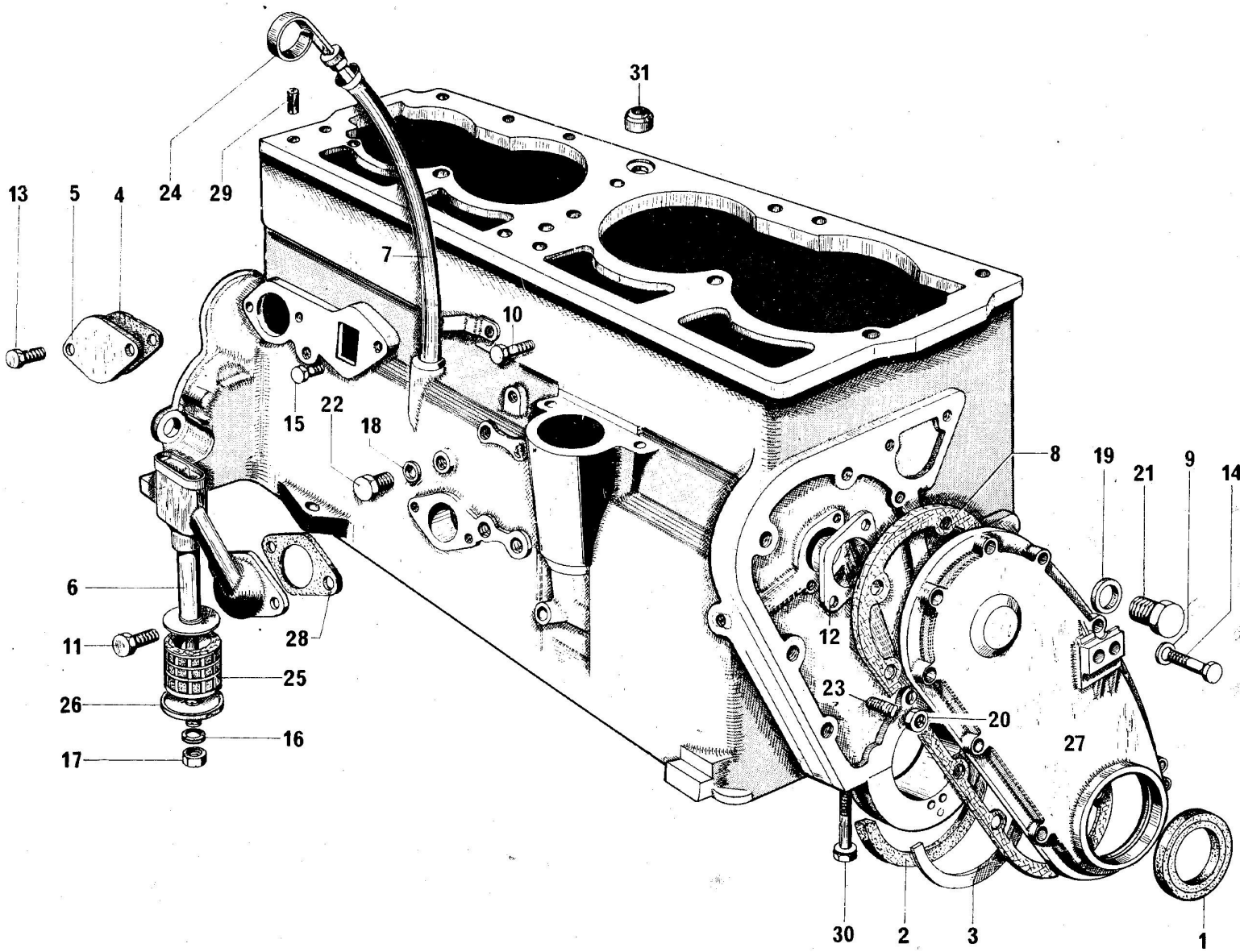

Scanned by Poul Christensen, for free-of-charge distribution to fellow enthusiasts

Carter moteur (côté distribution) 9/63 ⟶

I	NUMEROS	K			I	NUMEROS	K		
1	A 121-80	1	48 × 65 × 10	Bague d'étanchéité	18	ZD 9247 000 U	1	12 × 17 × 2	Joint métalloplastique
2	D 113-12	1	ϕ 144	Joint	19	ZD 9247 800 U	2	16,3 × 22 × 2	Joint cuivre
3	D 113-97	1	l 6,5 - e 0,5	Tôle	20	ZD 9522 100 U	1	H 7 × 100	Ecrou
4	DF 114-85	1	⟶ 2/70	Joint	21	ZC 9088 931 U	2	16 × 150	Bouchon
5	DF 114-86	1	⟶ 2/70	Plaque	22	ZC 9117 290 U	1	12 × 175	Bouchon
6	DS 132-01	1	PO	Tube avec cartouche	23	ZC 9451 379 U	1		Graisseur
	DS 132-10	1	Sauf PO ⟶ 1/66	Tube sans cartouche					
	D 132-84	1	Sauf PO 1/66 ⟶	Plaque de fermeture	24	ZC 9456 944 U	1		Jauge
						ZC 9457 180 U	1	PO	Jauge étanche
7	DS 221-96	1		Guide de jauge	25	ZC 9457 159 U	1	PO 20 × 44 × 40	Cartouche
8	HY 131-93	1	3/64 ⟶	Joint	26	ZC 9457 160 U	1	PO	Collerette
	ZC 9451 374 U		⟶ 3/64						
9	AM 112-86	12	8,2 × 14,5 × 0,9	Rondelle	27	ZC 9457 549 U	1		Couvercle
10	ZD 9371 800 W	1	TH 7 × 12	Vis	28	ZC 9470 424 U	1		Joint
11	ZD 9345 000 U	2	TH 7 × 16	Vis					
12	ZC 9461 143 U	1		Bride	29	ZC 9617 005 U	1	5 × 10	Goupille
	ZC 9088 795 U	2	ϕ 8,5	Arrêtoir					
	ZD 9345 000 U	2	TH 7 × 16	Vis	30	ZC 9621 043 U	6	TH 12 × 65	Vis
13	ZD 9346 400 U	2	TH 7 × 22 ⟶ 2/70	Vis	31	ZC 9730 007 U	1	ϕ ext. 16 - h 7,5	Pied de centrage
14	ZD 9372 600 U	12	TH 7 × 55	Vis					
15	ZD 9081 500 U	2	8 × 32	Goujon					
16	ZD 9231 200 W	1	PO 5,5 × 12	Rondelle					
17	ZD 9232 300 U	1	PO H 5 × 75	Ecrou					

Scanned by Poul Christensen, for free-of-charge distribution to fellow enthusiasts

601-3

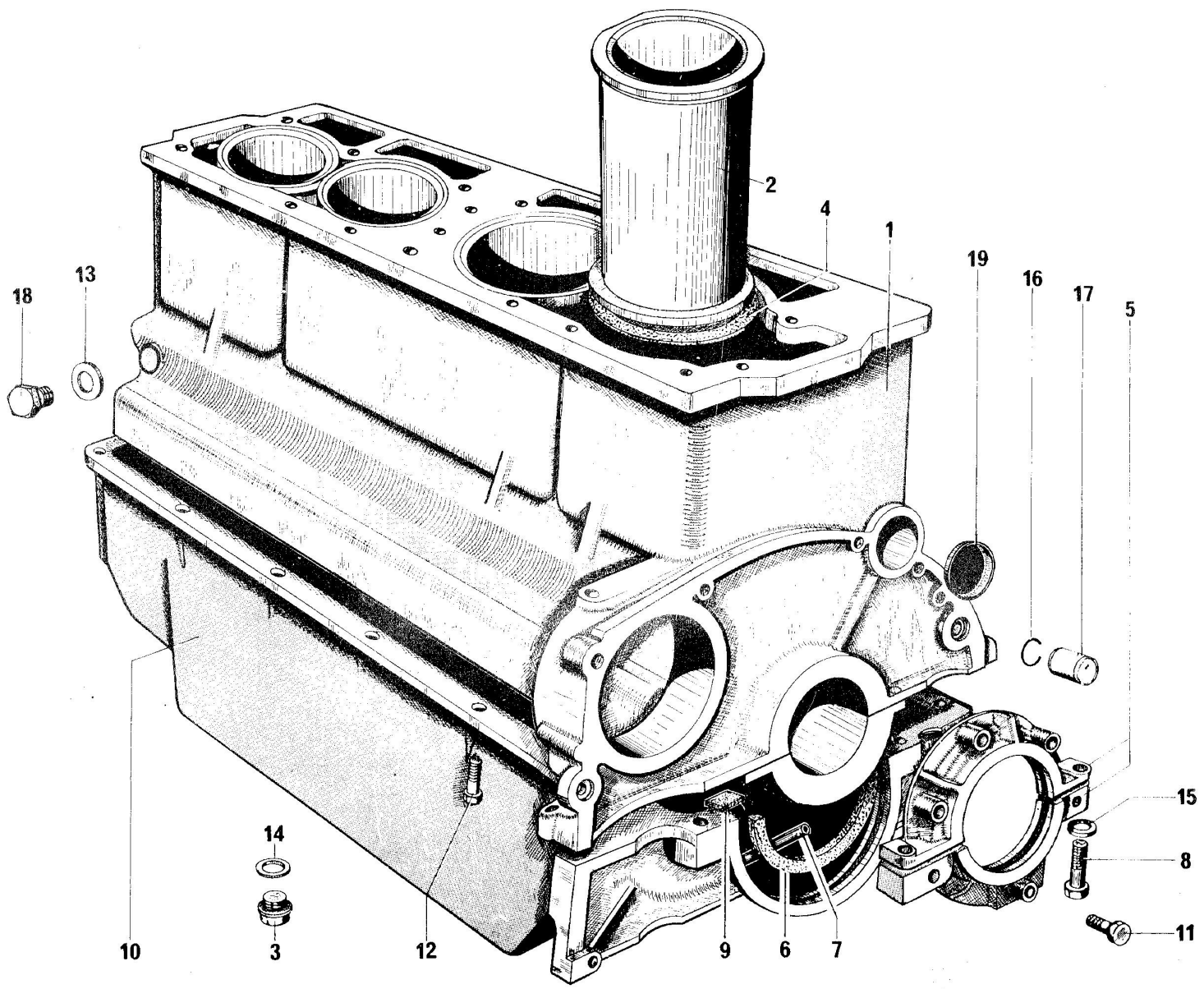

Scanned by Poul Christensen, for free-of-charge distribution to fellow enthusiasts

Carter moteur (côté volant) 9/63 ⟶

I	NUMEROS	K		
1	HY 114-5 A	1		Carter moteur sans chemises
2	HY 111-01	1	ϕ 72	Jeu de 4 chemises avec pistons
	DS 111-01		ϕ 78 9/66 ⟶	
3	TT 5 411 382 \	1	TH 16 × 150	Bouchon
4	DS 111-3	4		Joint papier
5	DS 113-02	1	ϕ int. 56 - 77 ⟶ 10/65	Jeu de coquilles
	DS 113-02 A		ϕ int. 66 - 77 10/65 ⟶	
6	D 113-11	1	ϕ 134	Joint
7	DS 113-50	1	⟶ 6/64	Tube (forme cintrée)
	DM 113-96		L 53 6/64 ⟶	Tube droit
8	D 113-98	2	TH 5 × 25	Vis
9	D 132-9 B	1	G. 22 × 26,5 × 3	Joint liège
	D 132-9 C	1	D. 14,5× 22 × 3	
	D 132-9 D	2	D. G. 15,5 × 22 × 3	
10	DM 132-98	1	R.m.p. 6/64 ⟶ d.e.o. 1 - DM 113-96	Carter
11	ZD 9346 400 U	6	TH 7 × 22	Vis
12	ZD 9346 430 W	10	TH 7 × 22	Vis
	ZD 9346 300 W	4	TH 7 × 30	
13	ZD 9247 100 U	1	14,3 × 19 × 2	Joint métalloplastique
14	ZD 9247 800 U	1	16,3 × 22 × 2	Joint cuivre
15	ZD 9248 200 U	6	7,5 × 16 × 1,8	Rondelle
16	ZC 9088 523 U	2	11 × 16 × 2,5	Jonc
17	ZC 9088 940 U	2	14 × 21,5	Pied de centrage
18	ZC 9451 253 U	1	14 × 150	Bouchon
19	ZC 9457 450 U	1	ϕ 39	Bouchon

Scanned by Poul Christensen, for free-of-charge distribution to fellow enthusiasts

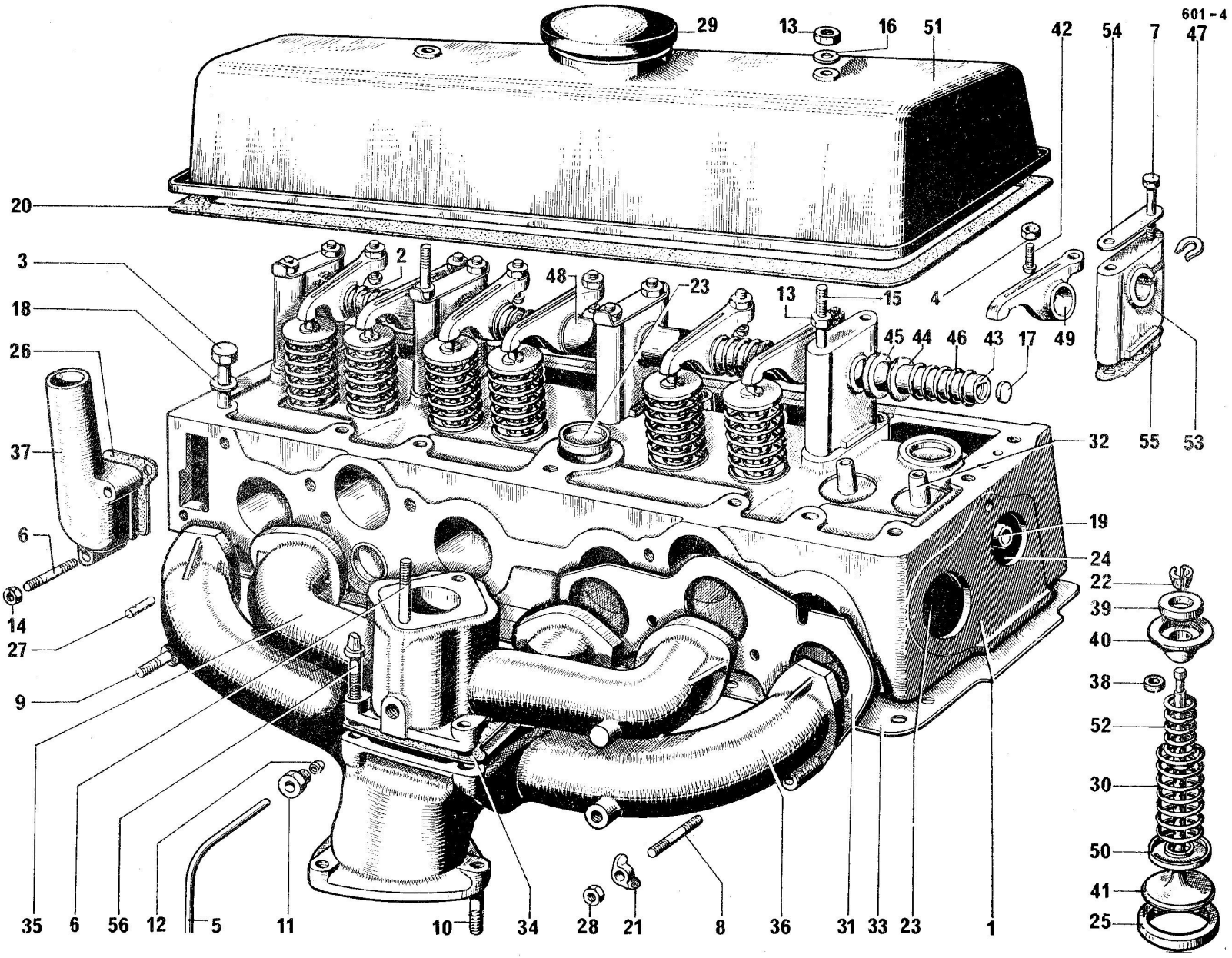

Scanned by Poul Christensen, for free-of-charge distribution to fellow enthusiasts

Culasse - Tubulures - Culbuteurs → 9/63

I	NUMEROS	K			I	NUMEROS	K		
1	ZC 9456 983 U	1		Culasse taux 6,5	16	ZC 9088 625 U	2	7,5 × 20 × 1,5	Rondelle
2	ZC 9461 954 U	1		Rampe de culbuteurs complète	17	ZC 9089 852 U	2	ϕ 10	Rondelle expansible
3	D 112-4	13	TH 10 × 102	Vis	18	ZC 9089 860 U	13	10,5 × 18 × 1,5 →11/58	Rondelle
4	0 D 5 412 014 P	8	H 7 × 100	Ecrou	19	ZC 9451 321 U	1		Tube d'eau
5	H 141-99	1	3 × 4,5 × 240	Tube	20	ZC 9451 323 U	1		Joint
6	ZD 9082 200 U	4	8 × 48	Goujon	21	ZC 9451 331 U	4	L 28	Etrier extrême
						ZC 9452 908 U	1	L 42	Etrier central
7	ZD 9372 700 U	8	TH 7 × 60	Vis		ZC 9457 525 U	2	L 25	Etrier intermédiaire
8	ZD 9081 800 U	1	8 × 39	Goujon	22	ZC 9451 397 U	4	h 8	Segment d'admission (2 pièces)
	ZD 9082 000 U	4	8 × 44			ZC 9457 184 U	4	h 5,65	Segment d'échappement (2 pièces)
9	ZD 9082 800 U	2	8 × 67	Goujon					
					23	ZC 9451 504 U	4	ϕ 30 (1°)	Bouchon
10	ZD 9100 000 U	3	10 × 50	Goujon		ZC 9457 254 U	4	ϕ 31 (2°)	
11	ZD 9138 100 U	1	10 × 100	Vis raccord	24	ZC 9451 505 U	3	ϕ 25 (1°)	Bouchon
						ZC 9457 255 U	3	ϕ 26 (2°)	
12	ZD 9156 100 U	1	ϕ 3	Raccord biconique					
					25	ZC 9451 874 U	4	ϕ ext. 35	Siège d'échappement
13	ZD 9524 100 U	2	H 7 × 100	Ecrou de couvre-culasse					
		2		Ecrou de support culbuteur	26	ZC 9451 946 U	1		Joint
14	ZD 9524 200 U	2	H 8 × 125	Ecrou	27	ZC 9452 342 U	2	6 × 10	Ergot
15	ZC 9088 345 U	2	7 × 112	Goujon	28	ZC 9452 565 U	7	H 8 × 125	Ecrou

Scanned by Poul Christensen, for free-of-charge distribution to fellow enthusiasts

Culasse - Tubulures - Culbuteurs → 9/63

I	NUMEROS	K		
29	ZC 9452 762 U	1		Bouchon
30	ZC 9452 914 U	8	ext.	Ressort
31	ZC 9452 996 U	2		Joint métalloplastique
32	ZC 9453 033 U	4	ϕ 13 - L 55 (1°)	Guide d'admission
	ZC 9457 304 U		ϕ 13,25 (2°)	
	ZC 9457 358 U	4	ϕ 13 - L 53,5 (1°)	Guide d'échappement
	ZC 9457 359 U		ϕ 13,25 (2°)	
33	ZC 9453 247 U	1		Joint de culasse
34	ZC 9456 013 U	1	entr. 55-74	Joint
35	ZC 9456 085 U	1		Tubulure admission
36	ZC 9456 086 U	1		Tubulure échappement
37	ZC 9456 115 U	1		Pipe d'eau
38	ZC 9456 998 U	4	7 × 11 × 2,5	Rondelle caoutchouc
39	ZC 9457 182 U	4	h 4,5	Cuvette échappement
40	ZC 9457 183 U	4	h 9,5	Cuvette échappement
	ZC 9461 777 U	4	h 10	Cuvette admission
41	ZC 9457 735 U	4	ϕ 33,8	Soupape échappement
	ZC 9461 846 U	4	ϕ 37	Soupape admission
42	ZC 9461 113 U	8		Rotule
43	ZC 9461 114 U	1		Axe de culbuteur
44	ZC 9461 116 U	10	14,5 × 20 × 1	Rondelle
45	ZC 9461 118 U	4	L 3,5	Entretoise
46	ZC 9461 120 U	4		Ressort
47	ZC 9461 123 U	1		Plaque d'arrêt
	ZC 9461 295 U	4	7,5 × 12 × 2,8	Entretoise
48	ZC 9461 468 U	2	L 18,5	Entretoise
49	ZC 9461 713 U	4	D.	Culbuteur
	ZC 9461 714 U	4	G.	
50	ZC 9461 776 U	8		Entretoise tôle
51	ZC 9461 853 U	1		Couvre-culasse
52	ZC 9461 896 U	8		Ressort intérieur
53	ZC 9463 013 U	1		Support avec trou de graissage
	ZC 9463 014 U	4		Support sans trou de graissage
54	ZC 9463 015 U	5	ϕ 7,5 → 5/58	Arrêtoir
55	ZC 9470 735 U	5	entr. 26 → 3/62	Joint
56	ZC 9622 814 U	4	TH 7 × 22	Vis

Scanned by Poul Christensen, for free-of-charge distribution to fellow enthusiasts

601-5

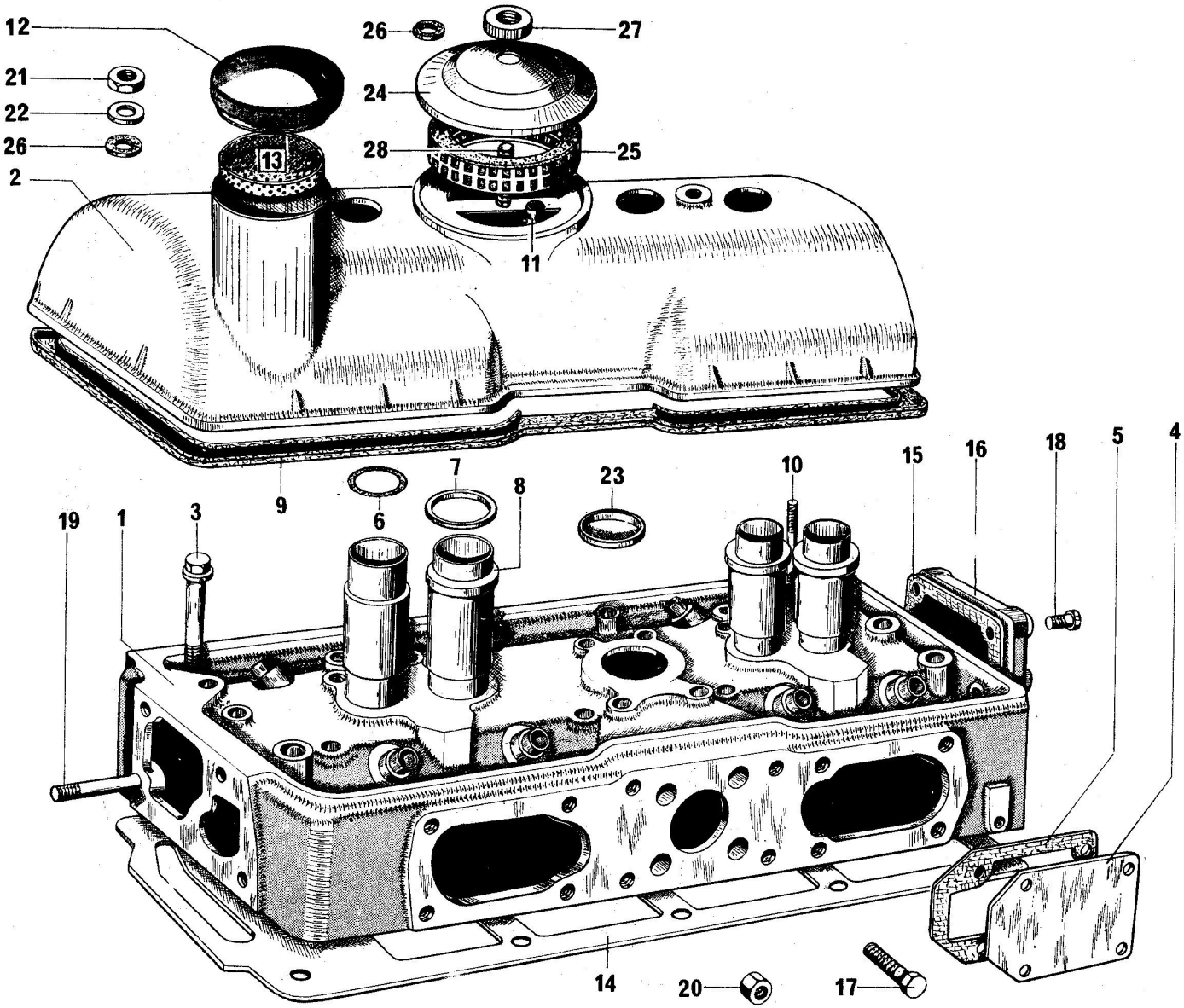

Scanned by Poul Christensen, for free-of-charge distribution to fellow enthusiasts

601-6

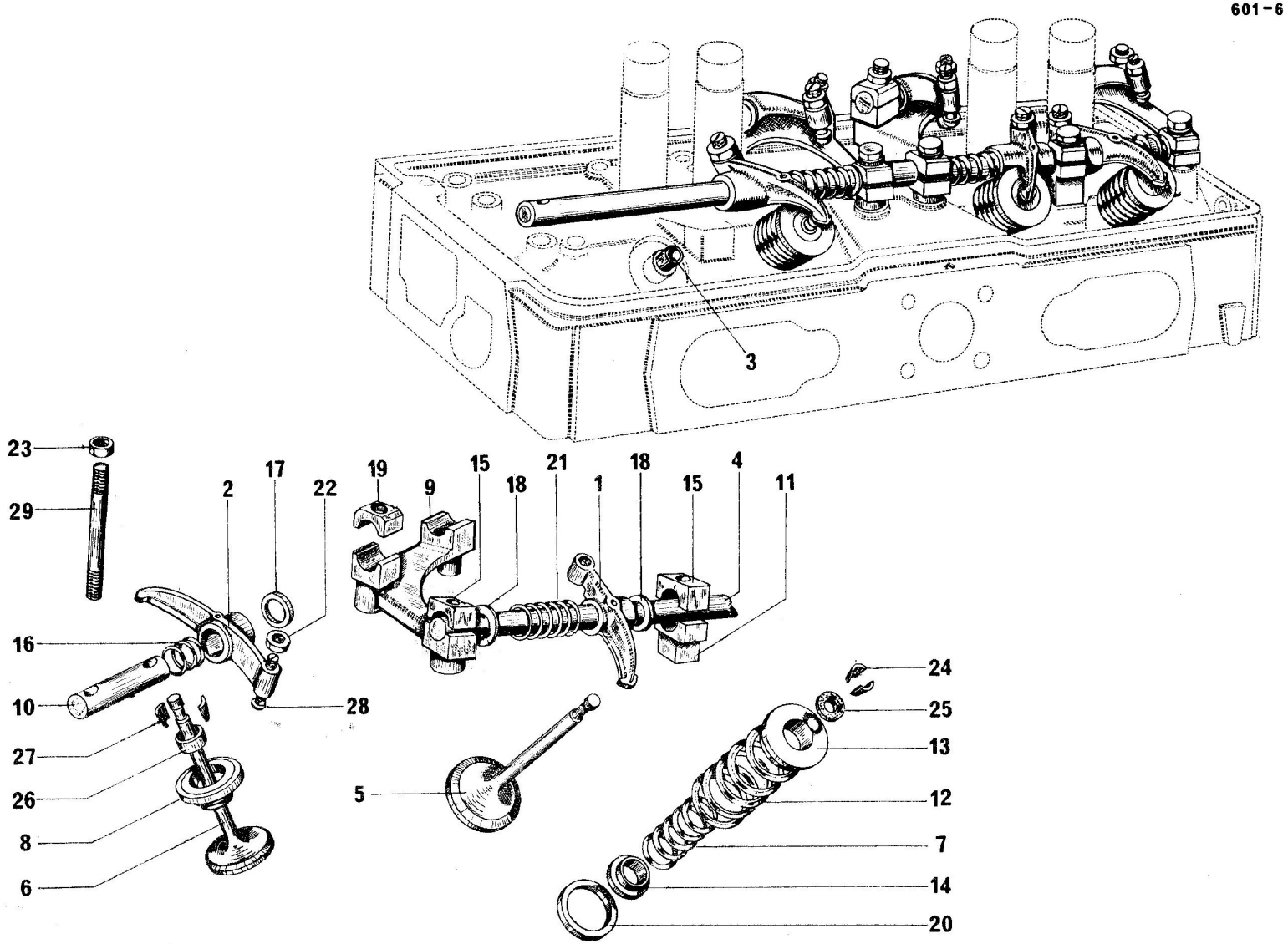

Scanned by Poul Christensen, for free-of-charge distribution to fellow enthusiasts

Culbuteurs - Soupapes 9/63 ⟶

I	NUMEROS	K		
1	DS 124-2	2	2 - 4	Culbuteur d'admission
	DS 124-2 A	2	1 - 3	
2	DS 124-20 B	2	2 - 4	Culbuteur d'échappement
	DS 124-20 C	2	1 - 3	
3	DS 124-3	8	ϕ 13 (1°) ⟶ 3/71	Guide de soupape
	DS 124-3 A	8	ϕ 13,25 (2°) ⟶ 3/71	
	HY 124-131 A	8	ϕ 13 (1°) 3/71 ⟶	
	HY 124-132 A	8	ϕ 13,25 (2°) 3/71 ⟶	
4	DS 124-6	1	18 × 420	Axe
5	DS 124-7	4	ϕ 42	Soupape d'admission
6	DS 124-8 A	4	ϕ 37	Soupape d'échappement
7	DS 124-9	8	17,8 × 22,2 × 32,25	Ressort intérieur
8	DS 124-11	4	ϕ int. 15,3	Cuvette échappement
9	DS 124-17	1	N° 1	Support
	DS 124-17 A	1	N° 4	
	DS 124-22	1	N° 3	
	DS 124-22 A	1	N° 2	
10	DS 124-21 A	4	16 × 66	Axe
11	DS 124-23 B	2		Support
12	DS 124-25	8	23,6 × 32 × 44,4	Ressort extérieur
13	DS 124-26	4	h 10	Cuvette admission
14	DS 124-27	8	13,6 × 17 × 20 × 2,5 ⟶ 3/71	Cuvette
	HY 124-126 A	8	15,75 × 17,1 × 22 × 7,7 3/71 ⟶	

I	NUMEROS	K		
15	DS 124-78	6	1 ϕ 10,5 ⟶ 7/70	Cavalier admission
	1 D 5 412 019 U	6	7/70 ⟶	
16	DS 124-80	4	16,3 × 18,3 × 14,5	Ressort échappement
17	D 124-85	4	16,5 × 20 × 0,9	Rondelle
18	1 D 5 412 016 L	8	18,5 × 25 × 1	Rondelle
19	DS 124-95	8	1 ϕ 7,75	Cavalier échappement
20	DS 124-97	8	22,1 × 32 × 0,5	Rondelle
21	DS 124-98	4	18,3 × 21,3 × 59	Ressort admission
22	0 D 5 412 014 P	8	H 7 × 100	Ecrou
23	ZD 9522 100 U	8	H 7 × 100	Ecrou
24	ZC 9451 397 U	4	h 8	Segment (2pièces)
25	ZC 9456 998 U	4	7 × 11 × 2,5 ⟶ 3/71	Rondelle caoutchouc
	DX 124-70	8	L 12,15 3/71 ⟶	Joint d'étanchéité
26	ZC 9457 182 U	4	h 4,5	Cuvette
27	ZC 9457 184 U	4	h 5,65	Segment (2 pièces)
28	ZC 9461 113 U	8		Rotule
29	ZC 9616 039 U	8	7 × 79	Goujon

Scanned by Poul Christensen, for free-of-charge distribution to fellow enthusiasts

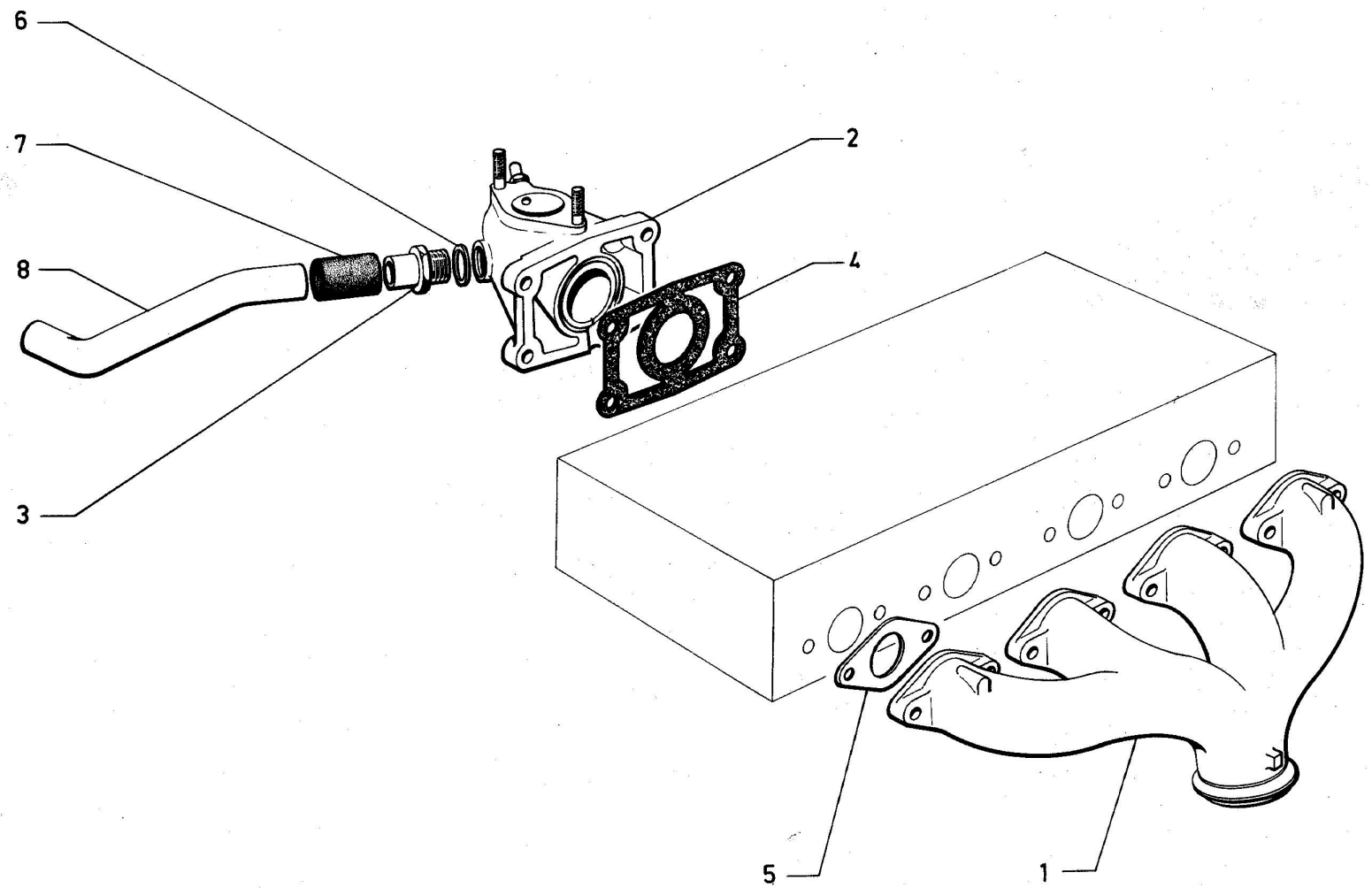

Scanned by Poul Christensen, for free-of-charge distribution to fellow enthusiasts

Tubulure d'échappement - Boîtier d'admission 9/63 ⟶

I	NUMEROS	K			I	NUMEROS	K		
1	HY 181-1	1	entr. 320	Tubulure d'échappement		ZD 9372 100 W	4	TH 7 × 28	Vis de boîtier
2				Boîtier d'admission					
	HY 141-13 D	1	1 ϕ 20 × 150 (XT)						
	HY 141-13 E	1	1 ϕ 20 × 150 - 1 ϕ 9×125			ZD 9082 000 U	2	ϕ 8 × 44	Goujon de carburateur
3	DF 141-98	1	ϕ 20 × 150 - ext. 19	Raccord de sortie d'eau					
				Joint :		ZD 9081 700 U	2	ϕ 8 × 37	Goujon de carburateur «Limiteur de vitesse»
4	DM 141-11 B	1	4 ϕ 8,1 - 1 ϕ 37,25	- de boîtier					
5	HY 181-2	4	entr. 64 - 1 ϕ 37	- de tubulure		ZD 9524 100 U	8	H 7 × 100	Ecrou de tubulure
6	ZC 9619 047 U	1	20,5 × 26 × 1,5	- de raccord de sortie d'eau					
7	HY 142-101	1	19 × 29 × 45	Raccord de tube		ZD 9614 038 U	3		Collier de raccord entre tube et boîtier
8	HY 142-25	1	ϕ 18 × 20 L 220	Tube de réchauffage carburateur					

Scanned by Poul Christensen, for free-of-charge distribution to fellow enthusiasts

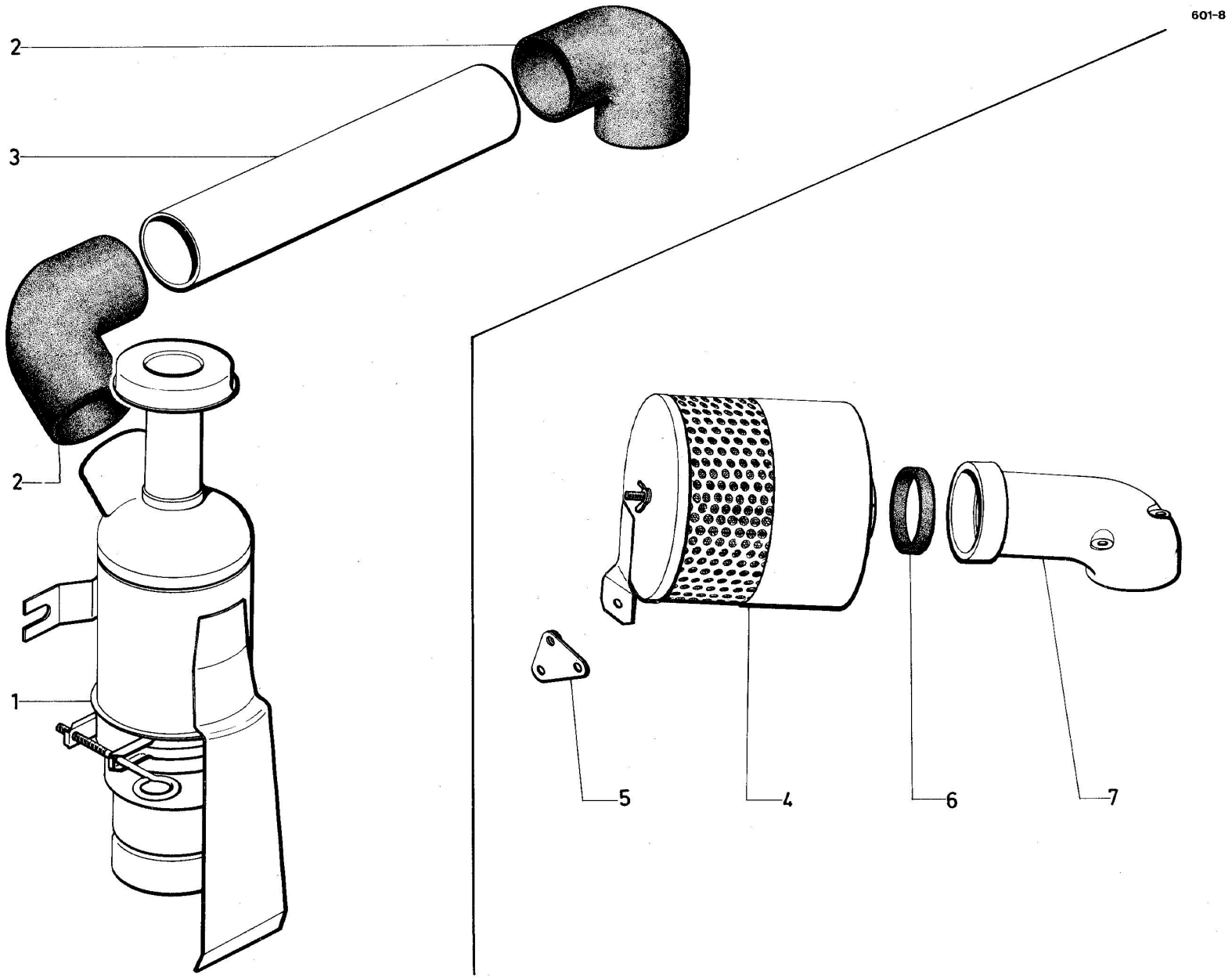

Scanned by Poul Christensen, for free-of-charge distribution to fellow enthusiasts

Filtre à air ⟶ 9/63

I	NUMEROS	K				I	NUMEROS	K		
			PO							
1	HY 171-0	1	« Técalémit »	7/62 ⟶	Filtre à bain d'huile		ZD 9345 500 W	2	TH 7 - 14 PO	Vis de filtre à huile
2	HY 171-3	2		7/62 ⟶	Raccord souple coudé		ZC 9614 036 U	4	L 485 PO	Collier de raccord
3	HY 171-73	1	50 × 52 × 305 N.F.P.	7/62 ⟶	Tube de liaison filtre à carburateur		ZD 9369 500 U	2	TH 6 - 50	Vis de tubulure de filtre sur carburateur
			Sauf PO				ZD 9345 030 W	1	TH 7 - 16	Vis de patte d'attache
4	H 171-0 A	1	« Vokes »		Filtre à air sec		ZD 9522 100 U	2	H 7 - 100	Ecrou vis de filtre
5	H 171-96	1			Patte d'attache		ZD 9248 200 U	2	7,5 - 14	Rondelle plate
6	H 171-99	1	46 × 54 × 2		Bague de filtre à tubulure		ZD 9251 300 U	2	7	Rondelle Grower
7	H 171-1	1			Tubulure de filtre à carburateur					

Scanned by Poul Christensen, for free-of-charge distribution to fellow enthusiasts

601-9

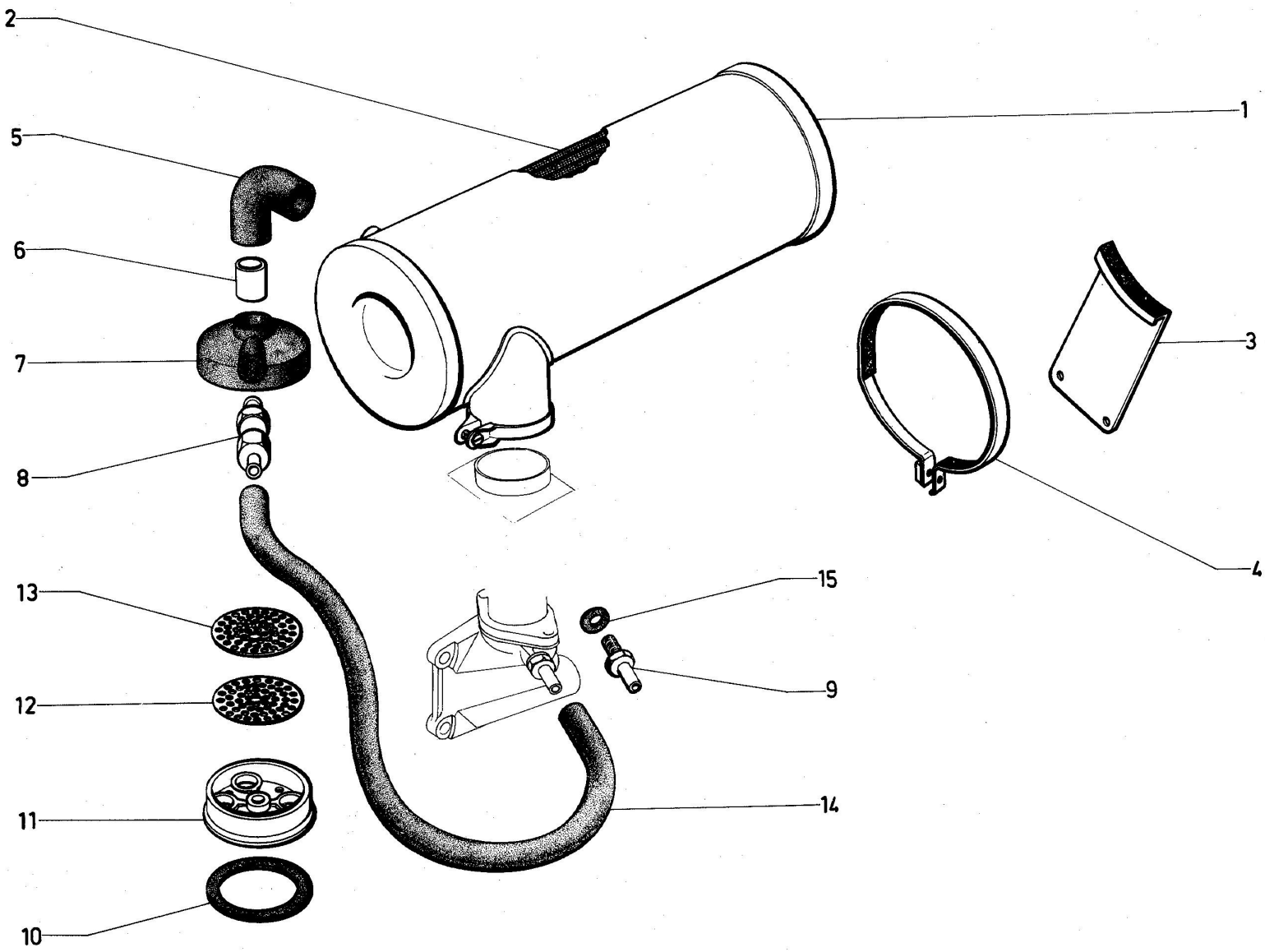

Scanned by Poul Christensen, for free-of-charge distribution to fellow enthusiasts

Filtre à air 9/63 ⟶

I	NUMEROS	K			I	NUMEROS	K		
1				Filtre à air sec	8	DS 132-79	1		Valve de liaison
	HY 171-0 B	1	« Vokes » ⟶ 1/66						
	HY 171-0 F	1	h 37 « Vokes » 1/66 ⟶ Moteur 78 × 100 ⟶ 10/68	- anti-pollution	9	DS 132-95	1		Embout de prise d'air
	HY 171-0 G	1	h 25 « Vokes » 10/68 ⟶	- anti-pollution et limiteur de vitesse.	10	DS 132-78	1	70 × 88 × 1,5	Joint de raccord
					11	DE 132-80	1	73 × 88 × 21	Support de raccord
2	DS 171-5 C	1	« Vokes » L 270	Cartouche					
	DS 171-5 B	1	« Miom » ⟶ 10/68	-	12	DE 132-91	1	66,9 - 8 inf.	Déflecteur d'huile
3	HY 171-56	1		Support de filtre	13	DS 132-91	1	65 sup.	Déflecteur d'huile
4	DS 171-60	1		Collier du filtre	14	ZC 9595 409 U	1	7 × 16 L 340	Tube de liaison valve à boîtier d'admission
5	HY 171-68	1	ϕ 20 1/66 ⟶	Tube de liaison filtre à valve	15	ZD 9221 700 U	1	9,5 × 16 × 2	Joint d'embout
						ZD 9372 100 W	2	TH 7 - 28	Vis du support
6	HY 171-97	1	18 × 20 × 30	Tube de liaison raccord et tube souple		ZD 9522 100 U	2	Ii 7 × 100	Ecrou vis support
						ZD 9255 500 U	2	L 130 I 5	Collier de tube de liaison
						ZD 9299 600 U	1	L 595 I 8	Collier du raccord souple
7	DS 132-48	1		Raccord souple sur couvre-culasse		ZC 9614 022 U	2	L 120	Collier d'embout sur raccord
							1		- de liaison filtre

Scanned by Poul Christensen, for free-of-charge distribution to fellow enthusiasts

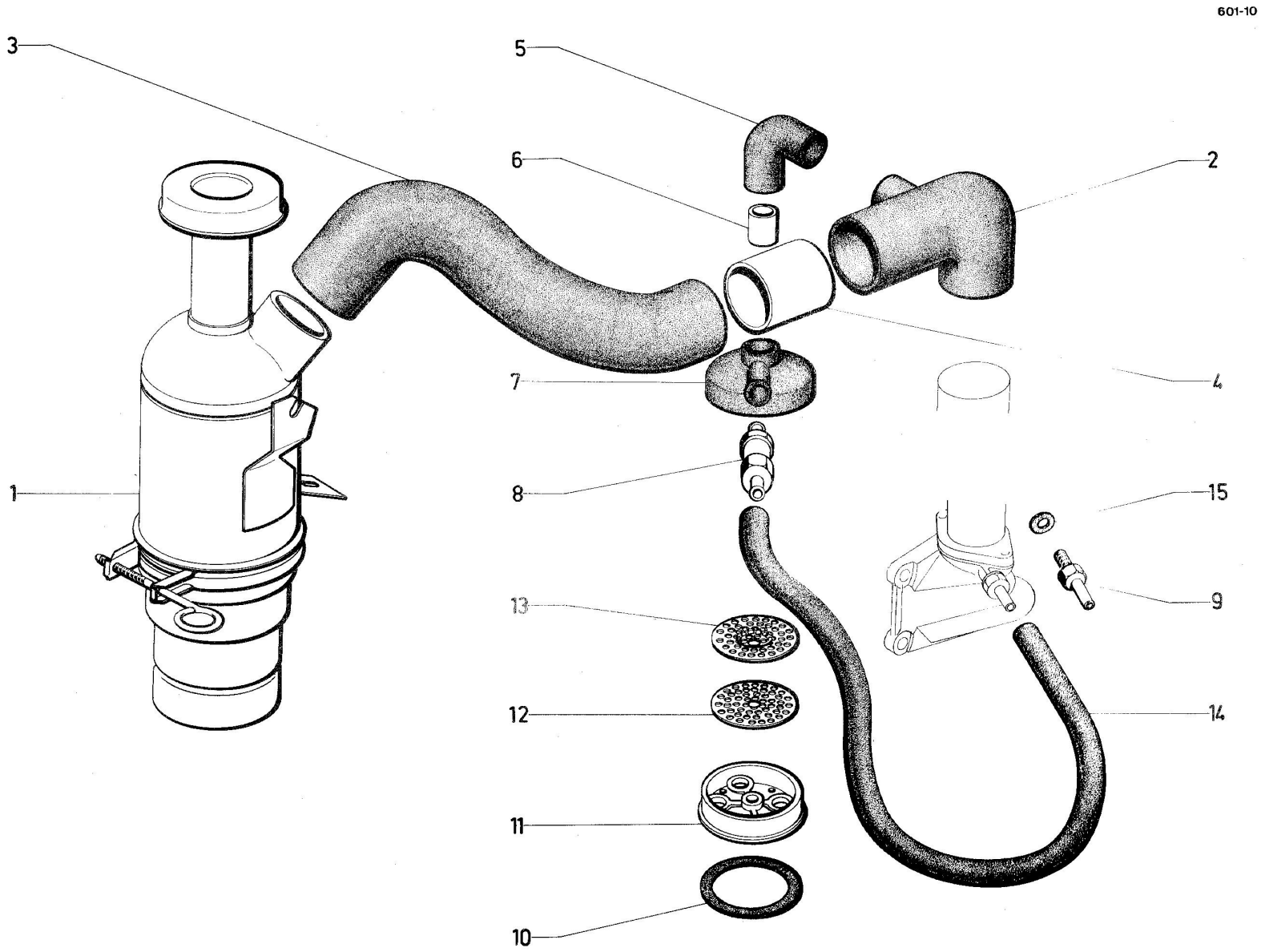

Scanned by Poul Christensen, for free-of-charge distribution to fellow enthusiasts

Filtre à air 9/63 ⟶

I	NUMEROS	K		
			P O	
1				Filtre à air
	HY 171-0	1	« Técalémit » ⟶ 7/66	- à bain d'huile
	HY 171-0 C	1	« Técalémit » 7/66 ⟶	- à bain d'huile
2				Raccord souple coudé
	HY 171-3	1	ϕ 51 ⟶ 7/66	- sans bossage
	HY 171-3 D	1	ϕ 51 - ϕ 20 7/66 ⟶	- avec bossage liaison filtre et valve
3				Raccord souple
	HY 171-3 B	1	ϕ 51,5 × 58,5 - L 635 ⟶ 7/66	- entre filtre et carburateur
	HY 171-3 C	1	ϕ 51,5 × 58,5 - L 340 7/66 ⟶	"
4	HY 171-73 A	1	50 × 52 L 60	Tube de liaison
5	HY 171-68	1	ϕ 20 1/66 ⟶	Tube coudé filtre à valve
6	HY 132-97 A	1	18 × 20 × 80	Tube de liaison filtre à valve
	HY 132-97	1	18 × 20 × 30	
7	DS 132-48	1		Raccord souple sur couvre-Culasse

I	NUMEROS	K		
8	DS 132-79	1		Valve de liaison
9	DS 132-95	1		Embout de prise d'air
10	DS 132-78	1	70 × 88 × 1,5	Joint de raccord
11	DE 132-80	1	73 × 88 × 21	Support de raccord
12	DE 132-91	1	66,9 - 8 inf.	Déflecteur d'huile
13	DS 132-91	1	65 sup.	Déflecteur d'huile
14	ZC 9595 409 U	1	7 × 16 L 340	Tube de liaison valve à à boitier d'admission
15	ZD 9221 700 U	1	9,5 × 16 × 2	Joint d'embout
	ZD 9345 500 W	2	TH 7 - 14	Vis de filtre
	ZD 9522 100 U	2	H 7 - 100	Ecrou vis de filtre
	ZD 9248 200 U	2	7,5 - 14	Rondelle plate
	ZC 9614 036 U	4	L 485	Collier
	ZD 9251 300 U	2	7	Rondelle grower

Scanned by Poul Christensen, for free-of-charge distribution to fellow enthusiasts

601-11

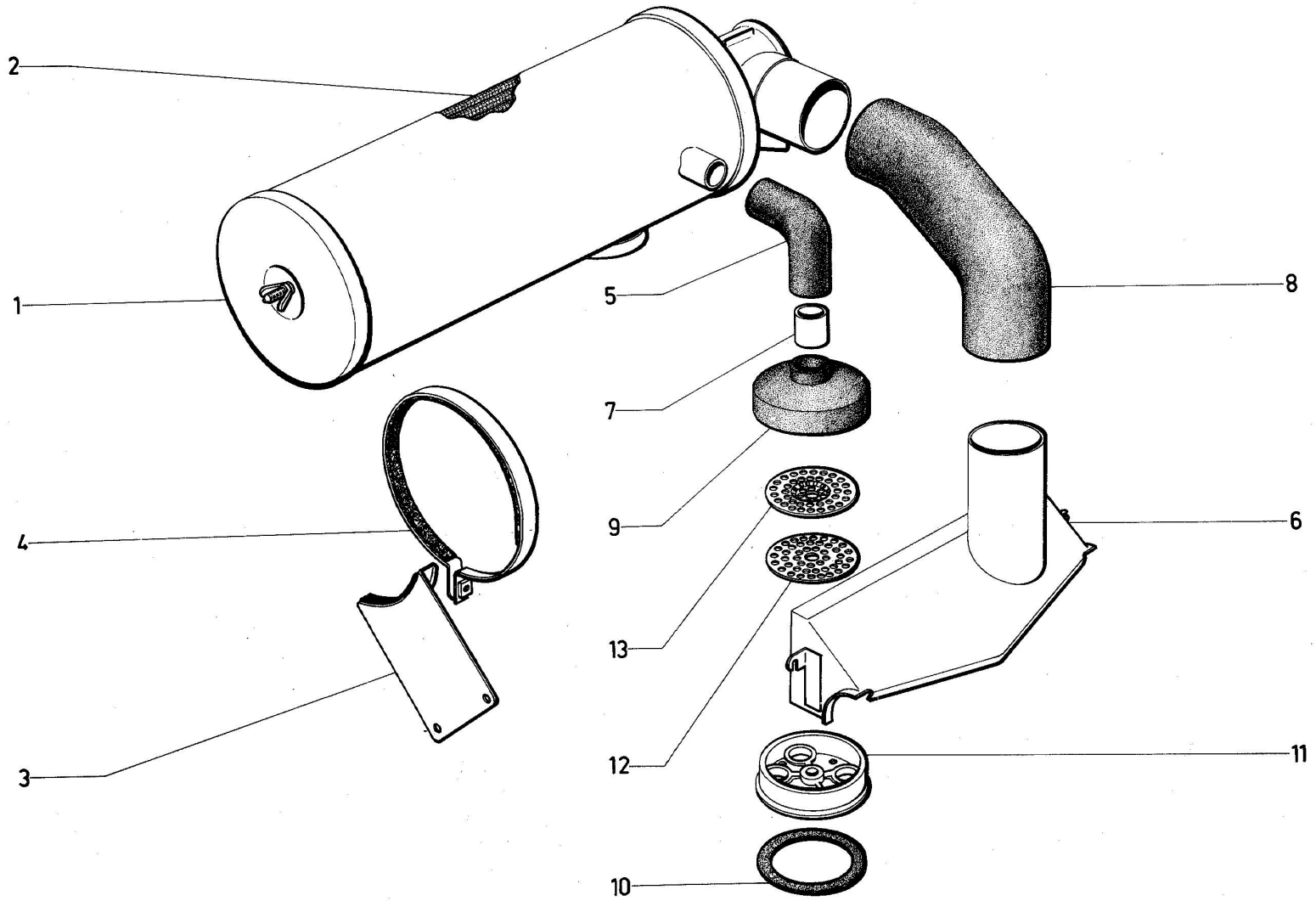

Scanned by Poul Christensen, for free-of-charge distribution to fellow enthusiasts

Filtre à air 10/68 ⟶

I	NUMEROS	K			I	NUMEROS	K		
			Moteur 78 × 100						
1				Filtre à air avec prise de chauffage	10	DS 132-78	1	70 × 88 × 1,5	Joint de raccord
	HY 171-0 M	1	h 94 «Lautrette»	- avec prise anti-pollution	11	DE 132-80	1	73 × 88 × 21	Support de raccord
	HY 171-0 N	1	h 94 «Lautrette»	- sauf anti-pollution					
	HY 171-0 P	1	h 82 «Lautrette»	- avec anti-pollution et limiteur	12	DE 132-91	1	66,9 × 8 inf.	Déflecteur d'huile
2	DS 171-5 C	1	L 270	Cartouche	13	DS 132-91	1	65 sup.	Déflecteur d'huile
3	HY 171-56	1		Support de filtre					
4	DS 171-60	1		Collier du filtre		ZD 9372 100 W	2	TH 7 - 28	Vis du support
5	HY 171-68	1	ϕ 20	Tube de liaison filtre à valve		ZD 9522 100 U	2	H 7 × 100	Ecrou vis support
6	HY 171-45	1		Prise d'air chaud		ZD 9255 500 U	2	L 130 l = 5	Collier de tube de liaison
7	HY 171-112	1	18 × 20 × 25	Tube de liaison filtre à valve		ZD 9299 600 U	1	L 595 l = 8	Collier du raccord souple
8	HY 171-137 A	1	ϕ 54	Raccord liaison prise d'air chaud		ZC 9614 036 U	2		Collier raccord filtre
9	DE 132-48	1		Raccord souple sur couvre-culasse					

Scanned by Poul Christensen, for free-of-charge distribution to fellow enthusiasts

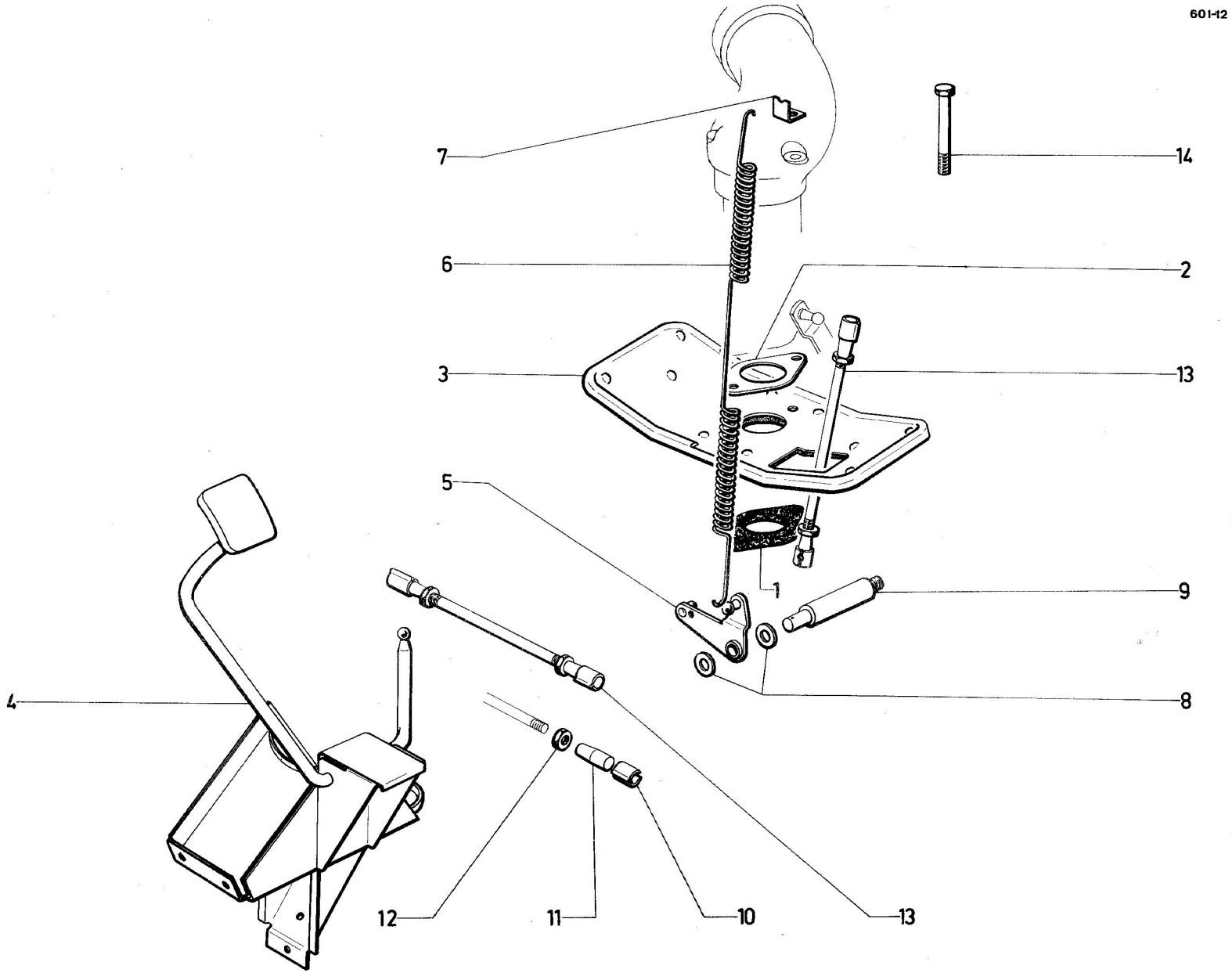

Scanned by Poul Christensen, for free-of-charge distribution to fellow enthusiasts

Carburateur - Commande d'accélérateur ⟶ 9/63

Pour le carburateur et ses pièces de détail, s'adresser directement à la maison « Solex » où à ses représentants officiels.

I	NUMEROS	K			
1	ZC 9481 087 U	1	e = 10		Cale entretoise
2	ZC 9481 717 U	3	e = 0,6	⟶ 1/59	Joint de carburateur
		1		1/59 ⟶	
3	H 172-1	1			Ecran de carburateur
4	H 744-95	1			Pédale d'accélérateur
5	H 142-12	1			Levier de renvoi
6					Ressort de rappel
	H 142-5	1	ϕ 12 L 116	⟶ 3/59	
	H 142-14	1	L 237	3/59 ⟶	
7	H 171-86	1		3/59 ⟶	Patte d'accrochage
8	H 142-87	2	9,25 × 18 e = 2,4		Rondelle de levier
9	H 142-88 A	1	7 × 100 110 L90 11/61	⟶	Axe de levier
10	ZC 9589 520 U	4			Ressort de boite à rotule
11	ZC 9592 250 U	4	ϕ 6 × 100		Boite à rotule
12	ZD 9524 000 W	4	H 6 × 100		Ecrou de boite
13	H 142-03	2			Biellette de commande
14	HY 171-53	1	PO		Vis de support de ressort
	ZD 9524 200 U	2	H 8 × 125		Ecrou de fixation carburateur

Scanned by Poul Christensen, for free-of-charge distribution to fellow enthusiasts

601-13

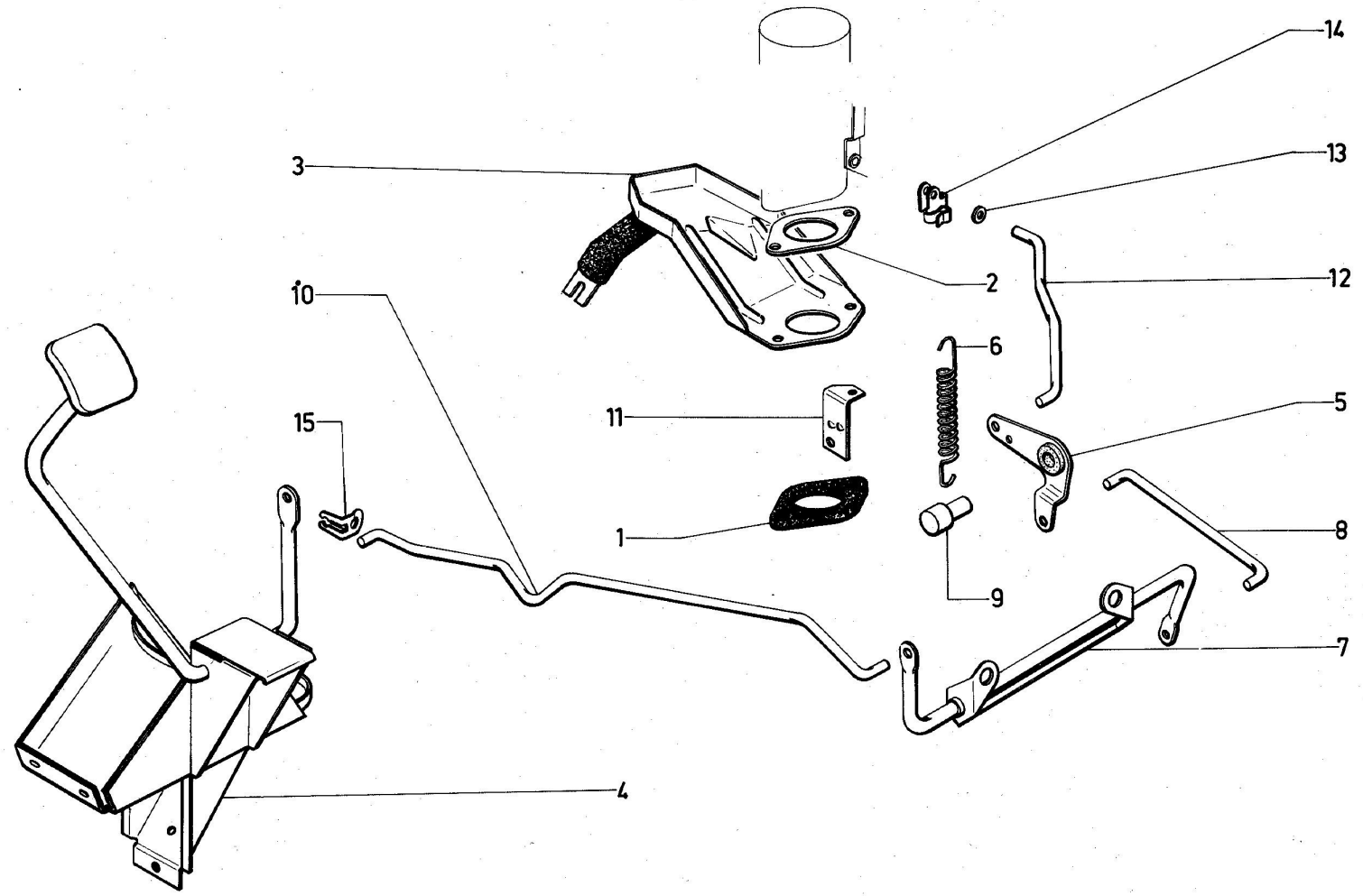

Scanned by Poul Christensen, for free-of-charge distribution to fellow enthusiasts

Carburateur - Commande d'accélérateur 9/63 ⟶

Pour le carburateur et ses pièces de détail s'adresser directement à la maison « Solex » où à ses representants officiels.

I	NUMEROS	K		
1	HY 142-98	1	e = 5	Cale entretoise
2	HY 142-8	1	e = 0,6	Joint de carburateur
3	HY 142-28	1		Ecran complet
4	HY 744-95	1		Pédale d'accélérateur
5	HY 142-12	1		Levier de renvoi
6	HY 142-14 A	1		Ressort de rappel
7	HY 142-13	1	L 228	Relais de renvoi
8	HY 142-60	1	L 120	Tige de renvoi
9	HY 142-78	1	ϕ 9 L 15,5	Axe de levier
10	HY 142-80	1	L 335	Tige de commande
11	HY 142-83	1	L 43	Patte d'accrochage
12	HY 142-87	1	L 105	Tige coudée
	HY 142-87 A	1		- droite limiteur de vitesse
13	AM 9 142 982 L	1	3 × 10 e = 2	Rondelle feutre
14	AZ 9 142 121 L	1		Agrafe de tige
15	ZC 9619 769 U	5		Agrafe tige et levier
	ZD 9524 200 U	2	H 8 × 125	Ecrou de fixation carburateur

Scanned by Poul Christensen, for free-of-charge distribution to fellow enthusiasts

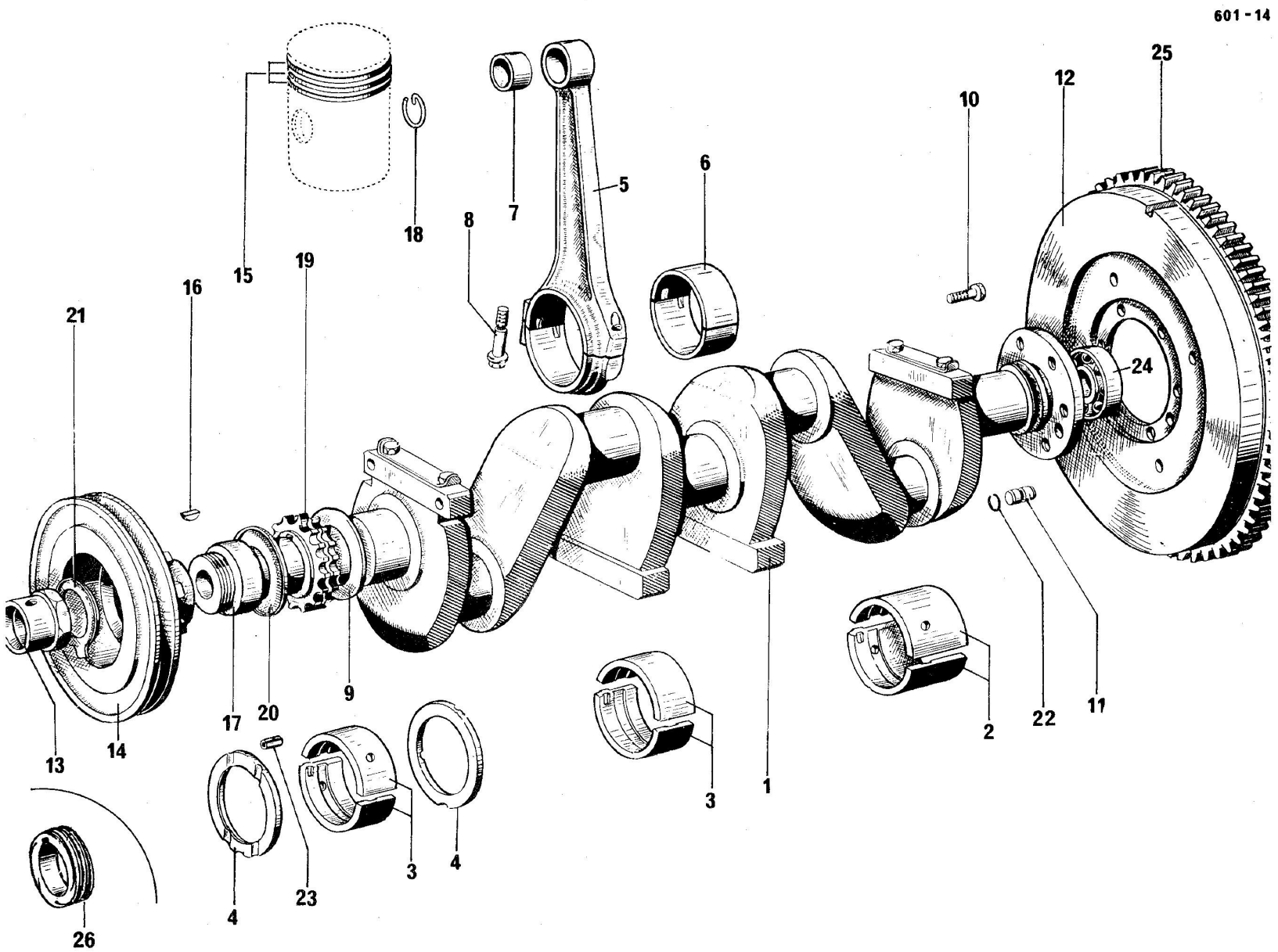

Scanned by Poul Christensen, for free-of-charge distribution to fellow enthusiasts

Vilebrequin - Bielles - Pistons

I	NUMEROS	K		
1	HY 121-022	1	10/65 ⟶ Rmp. deo .1-DS 113-02 A	Vilebrequin avec vis de fixation. volant, portée de coquille d'étancheité largeur 9,5
				Coussinet de palier :
2	DS 113-037	1	ϕ 54 (1°)	- AR.
	DS 113-037 A		ϕ 53,5 (2°)	
3	DS 113-037 B	2	ϕ 54 (1°)	- central et AV.
	DS 113-037 C		ϕ 53,5 (2°)	
4	DS 113-91 A	1	58,1 × 72 × 4 ⟶ 1/61	Joue interieure
	DS 113-91 B	1	58,1 × 72 × 4 ⟶ 1/61	- ext. (sans chanfrein)
	DS 113-91 C	2	58,1 × 72 × 2,3-1/61 ⟶	- int. et ext.
5	DM 121-010	4	ϕ 48	Bielle
6		4	L 27	Coussinet de bielle
	DS 121-019		ϕ 48 (1°)	
	DS 121-019 A		ϕ 47,5 (2°)	
	HY 121-019		ϕ 47 (3°)	

NOTA :
Les pistons ne sont pas fournis, voir ensemble chemises et pistons.

I	NUMEROS	K		
7	D 121-2 C	4	20 × 21,5 × 25 (1°)	Bague
	D 121-2 D		20 × 21,7 × 25 (2°)	
8	DS 121-13	8	TH 9 × 29	Vis
9	DS 121-22	?	38,5 X 44,5 × 0,03-3/63 ⟶	Rondelle
	DS 121-99 A	1	38,1 × 74 × 6,7-1/61 ⟶	
	ZC 9461 125 U	?	38,5 × 44,5 × 0,05	
	ZC 9461 751 U	1	38 × 73 × 5 ⟶ 1/61	
10	D 121-92 A	6	TH 9 × 17 ⟶ 6/62	Vis
	DS 121-92		TH 10 × 17-6/62 ⟶ 10/68	
	HY 121-92		TH 10 × 18 10/68 ⟶	
11	1D 5 411 893 Z	1	10 × 16 (1°)	Pied de centrage
	DS 121-98		10 × 10,5 × 16 (2°)	
12	HY 121-05	1	6/62 ⟶ 10/68	Volant moteur
			Rmp	
	HY 121-05 C		e = 63,5 10/68 ⟶	

Scanned by Poul Christensen, for free-of-charge distribution to fellow enthusiasts

Vilebrequin - Bielles - Pistons *(Suite)*

I	NUMEROS	K			I	NUMEROS	K		
13	H 121-10	1	36× 150	Ecrou	17	ZC 9457 550 U	1	38 × 48 × 20 11/58 ⟶	Bague
14	HY 231-5	1	L 81,2 9/63 ⟶	Poulie	18	ZC 9460 644 U	8		Segment d'arrêt
	ZC 9457 513 U		L 62,5 ⟶ 9/63		19	ZC 9461 178 U	1		Pignon 19 dents
15				Segment					
	DS 121-6 A	4	78 × 2 - Rmp 9/66 ⟶	- Etancheité chromé	20	ZC 9461 272 U	1		Rondelle pare-huile
	ZC 9457 456 U	8	78 × 4 ⟶ 1/62	- racleur					
	DS 121-7	4	78 × 2,5 1/62 ⟶	- racleur	21	ZC 9461 740 U	1	ϕ 36,5	Arrêtoir
	DS 121-15	4	78 × 5 1/62 ⟶	- refouleur					
	H 121-6 B	4	78,5 × 2 - Rmp 9/66 ⟶	- Etancheité	22	ZC 9508 093 U	1	8,8 × 10,8	Jonc d'arrêt
	ZC 9457 503 U	8	78,5 × 4 ⟶ 1/62	- racleur					
	DS 121-7 A	4	78,5 × 2,5 1/62 ⟶	- racleur	23	ZC 9617 005 U	2	5× 10	Goupille mecanindus
	DS 121-15 A	4	78,5 × 5 1/62 ⟶	- refouleur					
					24	ZC 9620 084 U	1	17 × 40 × 12	Roulement
	HY 121-206 A	4	72 × 2	- Etancheité chromé					
	HY 121-7 B	4	72 × 2,5	- racleur					
	HY 121-15 B	4	72 × 5	- refouleur	25	ZC 9730 395 U	1		Couronne 93 dents
16	ZC 9088 105 U	2		Clavette	26	ZC 9730 691 U	1	⟶ 11/58	Turbine

Scanned by Poul Christensen, for free-of-charge distribution to fellow enthusiasts

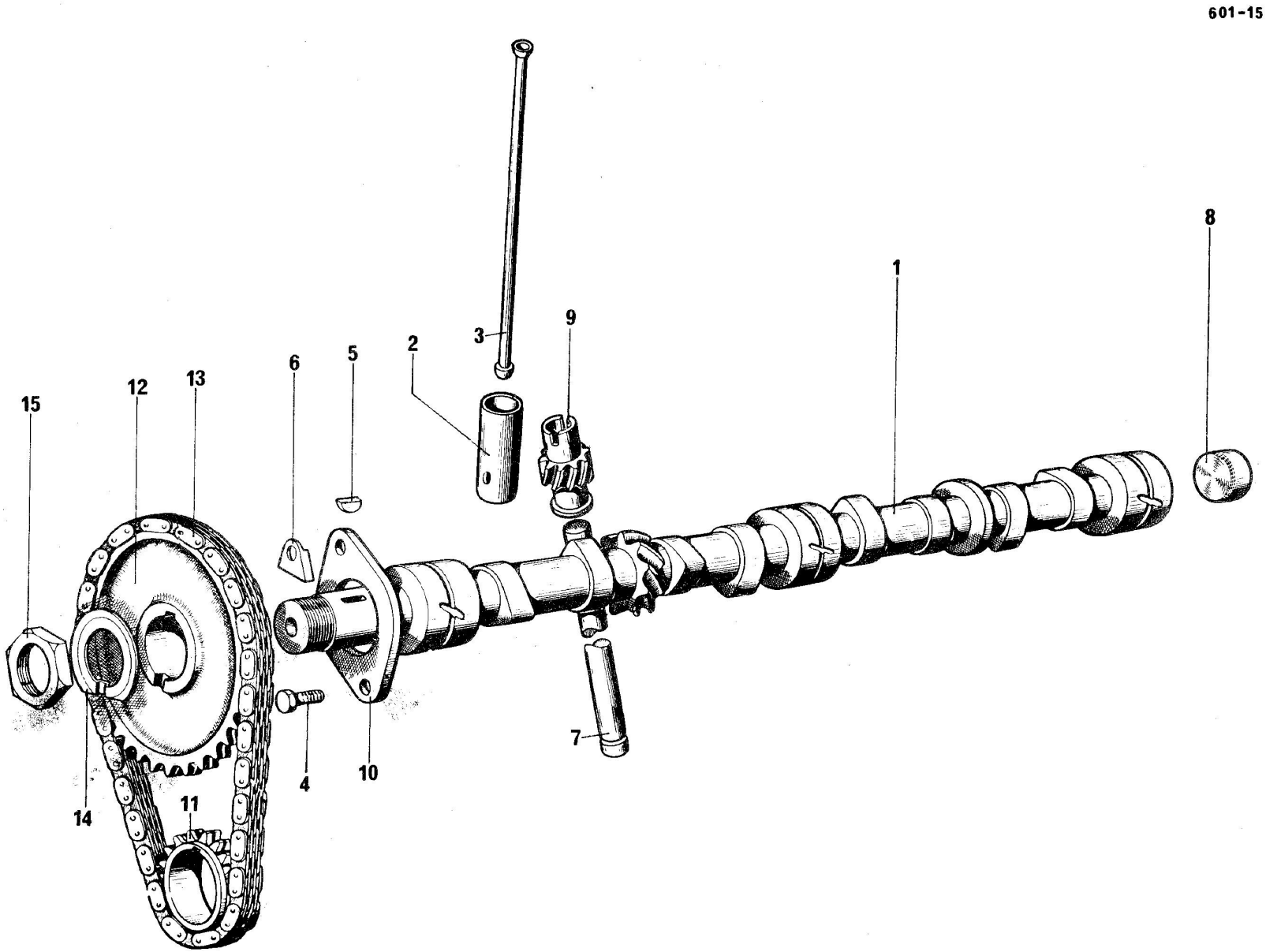

Scanned by Poul Christensen, for free-of-charge distribution to fellow enthusiasts

Arbre à Cames

I	NUMEROS	K			I	NUMEROS	K		
1	HY 123-1	1		9/63 ⟶	6	ZC 9088 795 U	2	ϕ 8,5	Arrêtoir
				Long. 27,75					
	ZC 9461 708 U	1		⟶ 9/63	7	ZC 9457 371 U	1	L 288,5	Arbre de commande
				- portées avec pattes d'araignées					
					8	ZC 9457 450 U	1	ϕ 39	Bouchon
2	DS 124-1	8		9/63 ⟶					
	ZC 9451 513 U	8		⟶ 9/63	9	ZC 9457 478 U	1		Pignon 10 dents, sans
			RP. DS 124-1						trou de goupille
			deo : 1 H 124-5						
					10	ZC 9461 143 U	1		Bride
3	H 124-5	8	L 239						
				ZC 9461 849 U	11	ZC 9461 178 U	1		Pignon 19 dents
	ZC 9461 849 U	8	L 238	⟶ 9/63					
			RP. H 124-5 deo 1 DS 124-1		12	ZC 9461 179 U	1		Pignon 38 dents
	DS 124-5 D	4	L 225	9/63 ⟶					
	DS 124-5 E	4	L 251	9/63 ⟶	13	ZC 9161 256 U	1		Chaine
4	ZD 9345 000 U	2	TH 7 × 16		14	ZC 9461 492 U	1	ϕ 24,5	Arrêtoir
5	ZC 9088 105 U	1	e = 4,8		15	ZC 9461 493 U	1	H 24 × 150	Ecrou

Scanned by Poul Christensen, for free-of-charge distribution to fellow enthusiasts

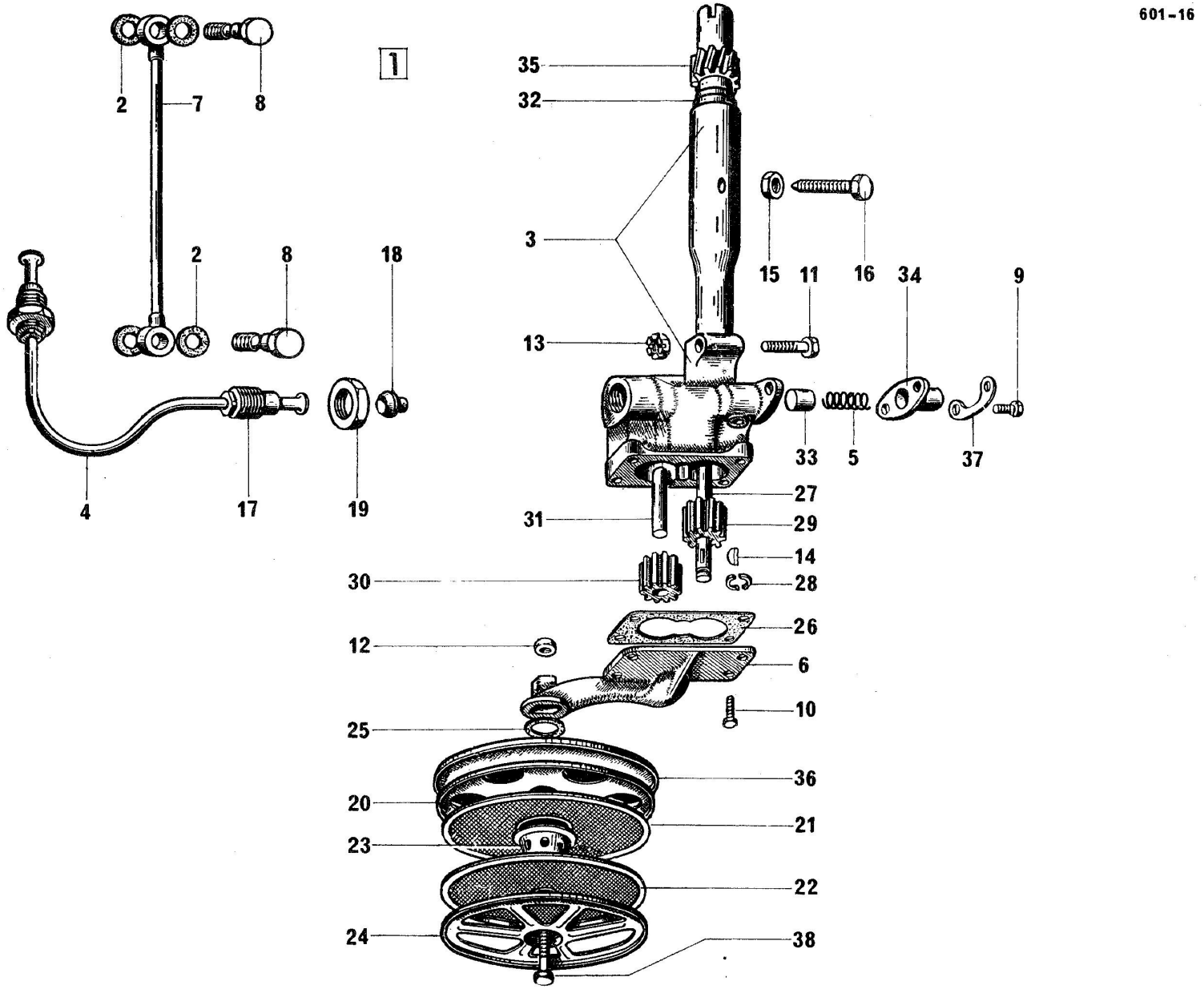

Scanned by Poul Christensen, for free-of-charge distribution to fellow enthusiasts

Pompe à Huile

I	NUMEROS	K		
1	ZC 9457 472 U	1	h du corps 256 ⟶ 7/58	Pompe à huile complète avec filtres
	H 222-01	1	h du corps 266 758 ⟶	
2	A 453-72		10,2 × 18 × 1	Joint cuivre
		4	⟶ 9/63	
		2	9/63 ⟶	
	I A 5 412 173 T	1	ϕ 7,2 9/63 ⟶	Joint double
3	ZC 9457 377 U	1	h 256 - N.F.P. ⟶ 7/58	Corps de pompe
	D 222-4	1	h 266 7/58 ⟶	
4	ZC 9456 460 U	1	ϕ 20 × 150-N.F.P. ⟶ 7/58	Tuyauterie
	D 222-3	1	7/58 ⟶	
5	DS 222-5	1		Ressort
6	ZC 9457 376 U	1	N.F.P. ⟶ 6 60	Fond de pompe
	DS 222-11	1	6/60 ⟶	
7	ZC 9470 671 U	1	⟶ 9/63	Tuyauterie
	DS 224-1	1	9/63 ⟶	

I	NUMEROS	K		
8	ZC 9088 963 W		TH 10 × 18	Vis raccord
		2	⟶ 9/63	
		1	9/63 ⟶	
	I A 5412 174 D	1	TH 7 × 18 9/63 ⟶	
9	ZD 9345 000 U	2	TH 7 × 16	Vis
10	ZD 9371 900 U	3	TH 7 × 20 ⟶ 6/60	Vis
		4	6/60 ⟶	
	ZC 9012 685 U	1	TF 7 × 15 - N.F.P. ⟶ 6/60	
11	ZD 9076 400 U	1	TH 8 × 42,5	Vis
12	ZD 9524 100 U	1	H 7 × 100	Ecrou
13	ZD 9255 300 U	1	H 8 × 125	Ecrou crénelé
14	ZC 9010 378 U	1		Clavette
15	ZC 9450 234 U	1	H 10 × 100	Ecrou
16	ZC 9451 434 U	1	TH 10 × 30	Vis

Scanned by Poul Christensen, for free-of-charge distribution to fellow enthusiasts

Pompe à Huile *(Suite)*

I	NUMEROS	K			I	NUMEROS	K		
17	ZC 9451 671 U	2	20 × 150	Raccord	28	ZC 9457 372 U	1	h 7	Segment (2 pièces)
18	ZC 9451 672 U	2		Raccord conique	29	ZC 9457 373 U	1		Pignon fixe 10 dents
19	ZC 9451 786 U	2	H 20 × 150	Ecrou	30	ZC 9457 374 U	1		Pignon fou 10 dents
20	ZC 9452 685 U	1	6 ϕ 30	Tôle supérieure	31	ZC 9457 375 U	1	L 44	Axe
21	ZC 9452 686 U	1	1ϕ 30	Filtre supérieur	32	ZC 9457 380 U	1	12,5 × 24 × 28 × 37	Bague épaulée
22	ZC 9452 719 U	1	1 ϕ 11	Filtre inférieur	33	ZC 9457 381 U	1	12 × 20	Piston
23	ZC 9452 722 U	1		Entretoise	34	ZC 9457 383 U	1		Boîtier
24	ZC 9452 723 U	1		Tôle inférieure	35	ZC 9457 478 U	1		Pignon 10 dents
25	ZC 9453 117 U	1	29 × 42	Joint	36	ZC 9457 973 U	1		Carter supérieur
26	ZC 9457 220 U	1	e 0,05	Joint	37	ZC 9470 705 U	1	ϕ 7,5	Arrétoir
27	ZC 9457 371 U	1	L 288,5	Arbre	38	ZC 9621 092 U	1	TH 7 × 65	Vis

Scanned by Poul Christensen, for free-of-charge distribution to fellow enthusiasts

601-17

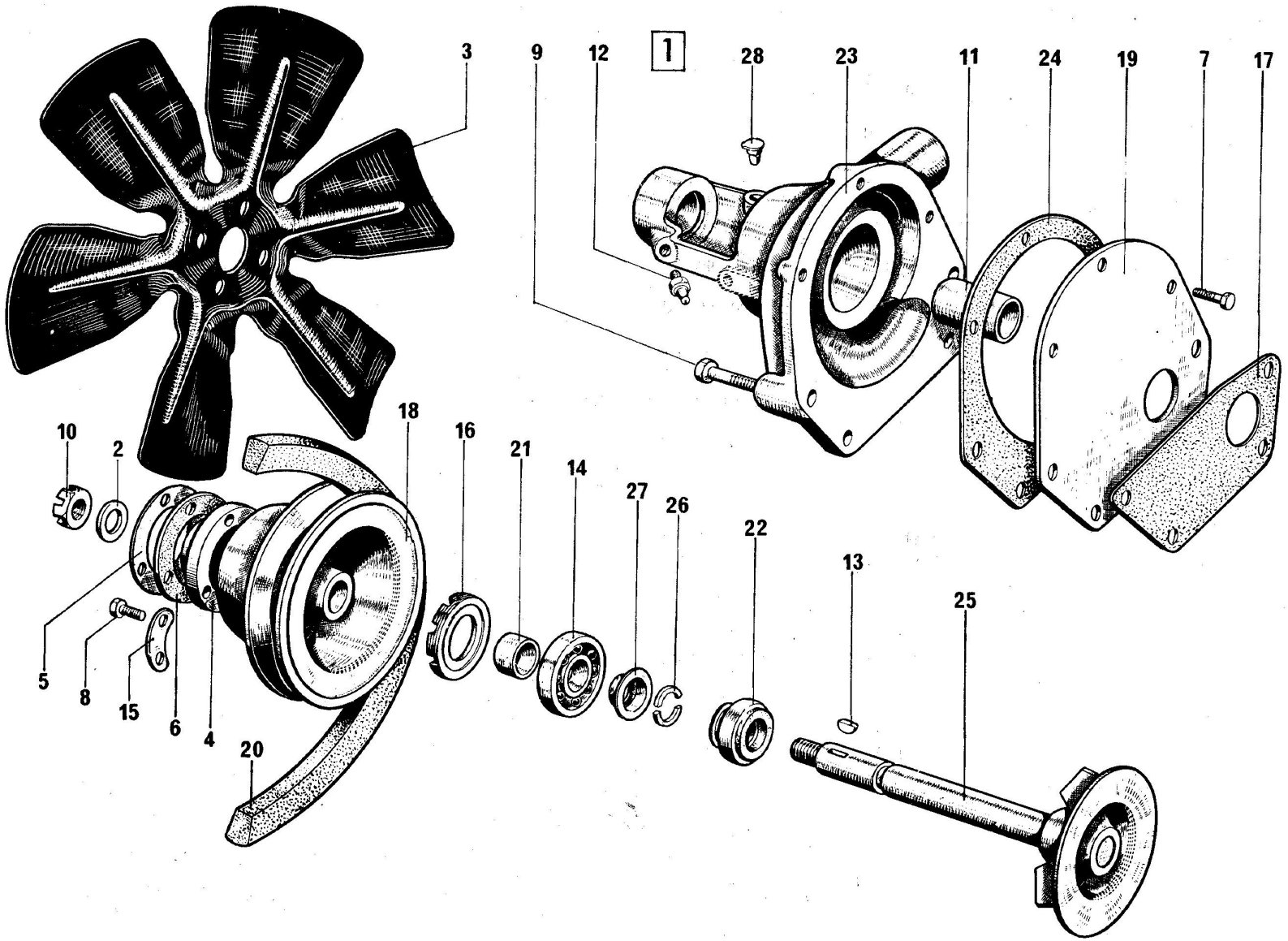

Scanned by Poul Christensen, for free-of-charge distribution to fellow enthusiasts

Pompe à eau ⟶ 9/63

I	NUMEROS	K		
1	ZC 9458 037 U	1	Rmp 1/65 ⟶	Pompe à eau complète sans goupille d'écrou, pour remplacement avec goupille.
2	HY 231-91	1	10,5 × 23 × 5 1/65 ⟶	Rondelle
	ZD 9260 200 U	1	10,5 × 20 × 2,5 ⟶ 1/65	
3	H 241-1	1	ϕ 330	Ventilateur
4	H 241-97	1	25 × 30,8 × 31 × 65	Entretoise
5	H 241-98	1	32 × 65 × 1	Rondelle
6	H 241-99	2	32 × 65 × 2,5	Rondelle caoutchouc
7	ZD 9345 000 U	3	TH 7 × 16	Vis
8	ZD 9377 000 U	4	TH 8 × 26	Vis
9	ZD 9403 000 U	2	TH 10 × 30	Vis
	ZD 9085 600 U	2	TH 10 × 50	
10	ZD 9524 500 U	1	H 10 × 150 1/65 ⟶	Ecrou
	ZD 9261 400 U	1	H 10 × 150 ⟶ 1/65	- crenélé
11	ZD 9329 300 U	1	15 × 19 × 30	Bague
12	ZD 9473 000 U	1		Graisseur
13	ZC 9030 189 U	1		Clavette
14	ZC 9089 951 U	1	15 × 42 × 13	Roulement
15	ZC 9450 044 U	2	ϕ 8,5	Arrêtoir
16	ZC 9451 415 U	1	45 × 150	Ecrou crénélé
17	ZC 9451 631 U	1		Joint
18	ZC 9451 694 U	1		Poulie
19	ZC 9451 744 U	1		Plaque d'appui
20	ZC 9451 783 U	1		Courroie
21	ZC 9451 981 U	1	16 × 20 × 15	Entretoise
22	ZC 9456 399 U	1		Garniture A D
23	ZC 9456 467 U	1		Corps de pompe bagué
24	HY 231-87 A	1		Joint
25	ZC 9458 036 U	1	L 174,5 1/65 ⟶ Rmp. deo : 1-HY 231-91 1-ZD 9524 500 U	Arbre
26	ZC 9472 394 U	1	h 9,4	Segment (2 pièces)
27	ZC 9472 395 U	1	15,5 × 21 × 28	Tôle de retenue
28	ZC 9617 258 U	1		Graisseur

Scanned by Poul Christensen, for free-of-charge distribution to fellow enthusiasts

601-18

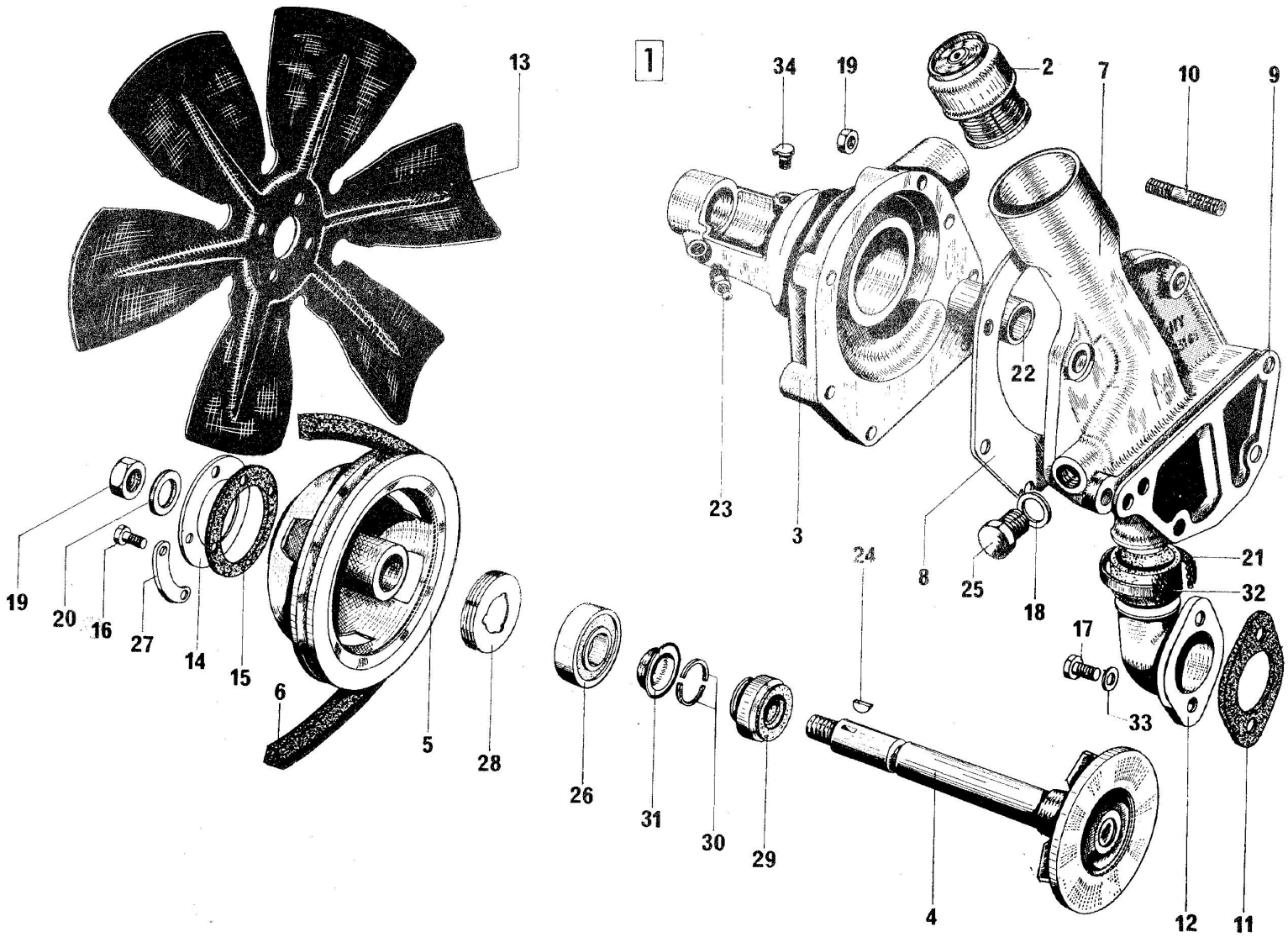

Scanned by Poul Christensen, for free-of-charge distribution to fellow enthusiasts

Pompe à eau 9/63 ⟶

I	NUMEROS	K			
1	HY 231-03	1		⟶ 7/66	Pompe à eau complète
	HY 231-03 A	1		7/66 ⟶	- sans graisseur
2	D 234-01	1			Régulateur thermostatique
3	ZC 9456 467 U	1		⟶ 7/66	Corps de pompe
	HY 231-1 A	1		7/66 ⟶	
4	HY 231-3	1	L 157		Arbre
5	HY 231-4	1	e = 50,2	⟶ 7/66	Poulie
	HY 231-4 A	1	3 ϕ 6 × 100	7/66 ⟶	
6	HY 231-6	1		⟶ 12/68	Courroie (Dynamo)
	HY 231-6 B	1		12/68 ⟶	- Alternateur
7	HY 231-65	1	1 ϕ 16 × 150		Couvercle
8	HY 231-87 A	1			Joint
9	HY 231-88 A	1			Joint
10	HY 231-94	1	10 × 150 - L 118	10/67 ⟶	Vis colonnette de tirant
	ZC 9616 128 U	1	7 × 43		Goujon
	ZC 9616 069 U	2	7 × 48,5		-
11	HY 235-30	1	1 ϕ 40		Joint
12	HY 235-87	1	ϕ int. 32 - 40		Coude
13	H 241-1	1		⟶ 7/66	Ventilateur tôle
	HY 241-1 A	1	3 ϕ 6	7/66 ⟶	- nylon
14	H 241-98	1	32 × 65 × 1		Rondelle
15	H 241-99	2	32 × 65 × 2,5		Rondelle caoutchouc
16	ZD 9368 100 U	3	TH 6 × 16	7/66 ⟶	Vis
	ZD 9376 600 U	4	TH 8 × 18	⟶ 7/66	

I	NUMEROS	K			
17	ZD 9085 600 U	2	TH 10 × 50		Vis
18	ZD 9247 800 U	1	16,3 × 22 × 2		Joint
19	ZD 9522 100 U	3	H 7 × 100		Ecrou
	ZD 9524 500 U	4	H 10 × 150		- de corps de pompe
		1			- de poulie
20	ZD 9260 200 U	1	10,5 × 20 × 2,5		Rondelle
21	ZD 9299 600 U	1			Collier
22	ZD 9329 300 U	1	15 × 19 × 30		Bague
23	ZD 9473 000 U	1		⟶ 7/66	Graisseur
24	ZC 9030 189 U	1			Clavette
25	ZC 9088 931 U	1	16 × 150		Bouchon
26	ZC 9089 951 U	1	15 × 42 × 13	⟶ 7/66	Roulement
	ZC 9620 111 U	1	15 × 42 × 13	7/66 ⟶	- 2 flasques d'étanchéité
27	ZC 9450 044 U	2	ϕ 8,5		Arretoir
28	ZC 9451 415 U	1	45 × 150		Ecrou crénelé
29	ZC 9456 399 U	1			Garniture A D
30	ZC 9472 394 U	1	h 9,4		Segment (2 pièces)
31	ZC 9472 395 U	1	15,5 × 21 × 28		Tôle de retenue
32	ZC 9472 409 U	1	38 × 45 × 15		Bague caoutchouc
33	ZC 9619 048 U	2	10,5 × 20 × 2,5		Rondelle aluminium
34	ZC 9617 258 U	1	h 15		Graisseur

Scanned by Poul Christensen, for free-of-charge distribution to fellow enthusiasts

601-19

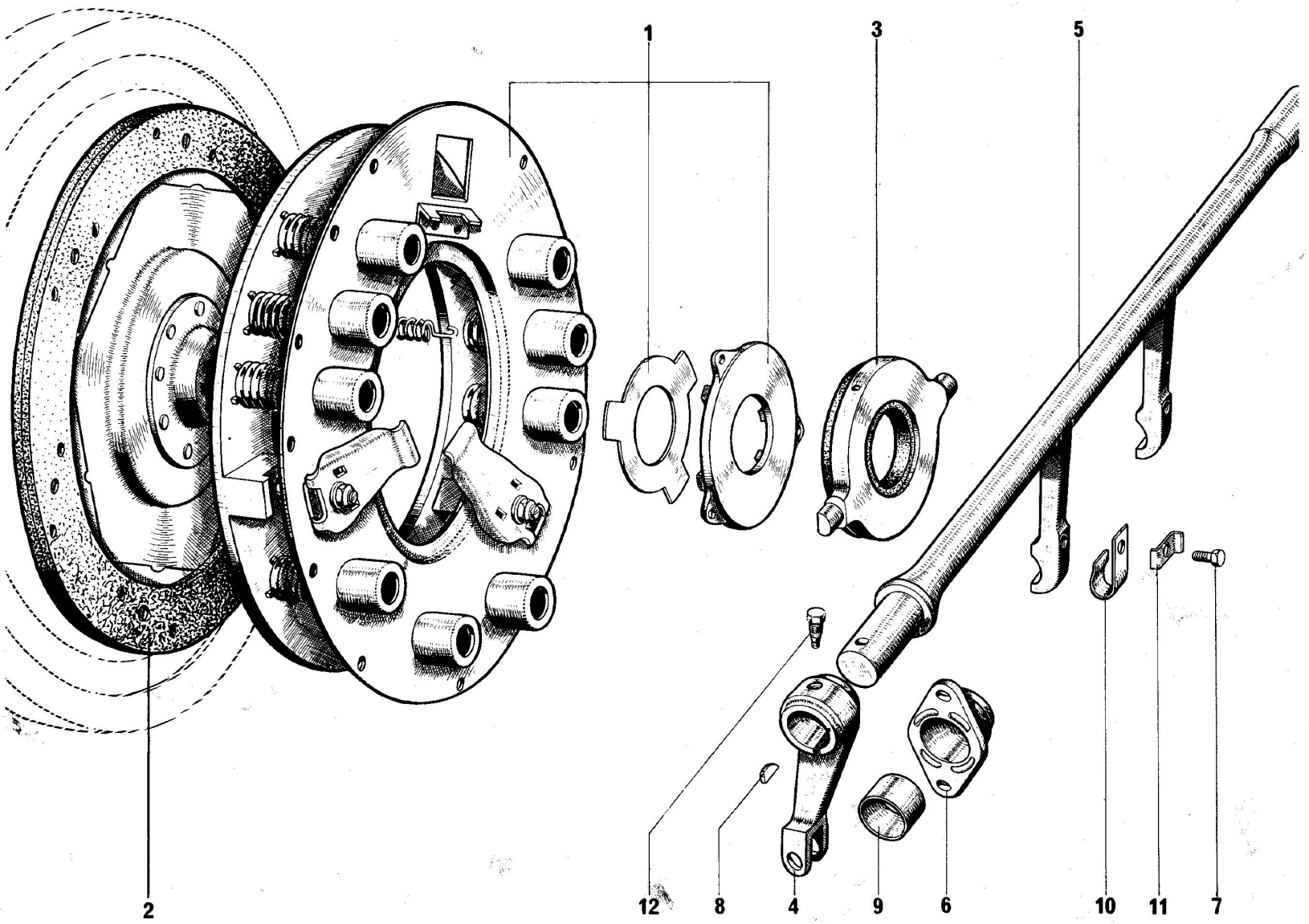

Scanned by Poul Christensen, for free-of-charge distribution to fellow enthusiasts

Embrayage

I	NUMEROS	K			
1	HY 8 312 000	1		⟶ 10/68	Mécanisme d'embrayage
	HY 8 312 000 B	1		10/68 ⟶	" "
2					Disque d'embrayage
	H 313-01 A	1	ϕ 215	⟶ 10/68	- avec moyeu déporté
	H 313-01 B	1		10/68 ⟶	- avec moyeu amortisseur
3	HY 314-01	1		3/64 ⟶	Butée d'embrayage graphitée avec support
	H 314-7	1	38 × 66 × 16	⟶ 3/64	
4	H 314-1	1		⟶ 10 70	Levier de commande
	HY 314-1 A			10/70 ⟶	
5	H 314-4	1	L 293	⟶ 2/65	Fourche de débrayage
	HG 314-4		L 319	2/65 ⟶	-
6	HG 314-105	1	H 38	2/65 ⟶	Palier bague de fourche
	ZC 9490 835 U	1	H 18	⟶ 2/65	
7	H 426-94	2	TH 5 × 8		Vis de ressort d'accrochage

I	NUMEROS	K		
8	ZC 9030 189 U	1	4 × 15,5	Clavette de levier de commande
9	ZC 9451 570 U	1	20 × 23.17 × 18	Bague de palier
10	ZC 9492 073 U	2		Ressort d'accrochage de butée
11	ZC 9515 877 U	2	ϕ 6,25	Arretoir de vis
12	ZC 9490 577 U	1	TH 10 × 16,5	Vis de levier de commande
	ZD 9369 100 U	1	TH 6 × 40 ⟶ 3/64	Vis de support de butée
	ZD 9345 100 U	6	TH 7 × 18	Vis de fixation carter sur volant
	ZD 9376 700 W	2	TH 8 × 20	Vis du palier de fourche

Scanned by Poul Christensen, for free-of-charge distribution to fellow enthusiasts

Boîte de Vitesses Complète

NUMEROS	TYPE	MOTEUR		OBSERVATIONS
H 33-0 B	H	78 × 100	⟶ 10/58	R.P. HY 33-0 D
	HY	78 × 100	⟶ 5/63	
HY 33-0	HY	72 × 100	5/63 ⟶ 9/66	R.P. HY 33-0 D
	HZ	72 × 100	9/63 ⟶ 9/66	
HY 33-0 D	HY - HZ	72 × 100	9/67 ⟶ 11/69	
HY 33-0 E	HY - HZ	78 × 100	9/66 ⟶ 9/67	R.P. HY 33-0 G
HY 33-0 F	HY - HZ	72 × 100	9/66 ⟶ 9/67	R.P. HY 33-0 . D
HY 33-0 G	HY - HZ	78 × 100	9/67 ⟶ 10/68	
HY 33-0 I	HY	78 × 100	10/68 ⟶ 11/69	
HZ 33-0 B	HZ	78 × 100	⟶ 5/63	R.P. HL 33-0 C - Voir catalogue N° 497
HZ 33-0 C	HZ	78 × 100	5/63 ⟶ 9/63	R.P. HL 33-0 C - Voir catalogue N° 497
HZ 33-0 D	HZ	78 × 100	10/68 ⟶ 11/69	
HY 033-904 A	HY - HZ	72 × 100	11/69 ⟶	Montage joints tripodes
HY 033-905 A	HY - HZ	78 × 100	11/69 ⟶	Montage joints tripodes

Scanned by Poul Christensen, for free-of-charge distribution to fellow enthusiasts

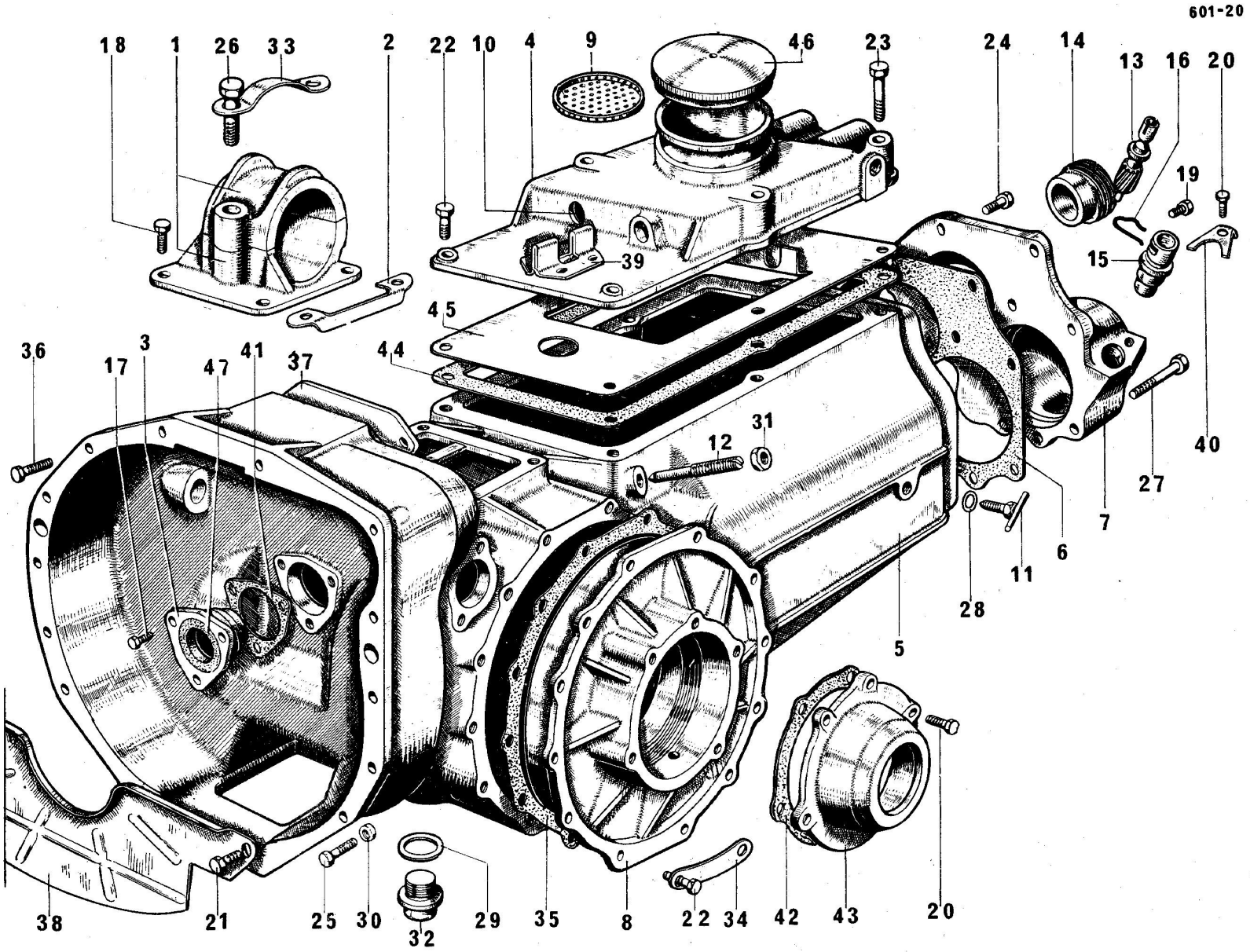

Scanned by Poul Christensen, for free-of-charge distribution to fellow enthusiasts

Boite de vitesses - Carter

I	NUMEROS	K		
1	H 133-03	1	4 ϕ 7,5 ⟶ 10/67	Support AR.
	HY 133-03	1	4 ϕ 9,5 10/67 ⟶	
2	H 133-78	2	ϕ 7,5 ⟶ 10/67	Arrêtoir
3	H 313-89	1		Bride avec garniture
4	H 331-0 B	1	6/51 ⟶ 9/67	Couvercle complet
			Rmp. deo :	
			1-H 314-52 - 1 H 334-79 A	
			2 - ZD 9232 000 W	
	HY 331-0	1	9/67 ⟶ 11/69	
	HY 331-900 A	1	11/69 ⟶	
	H 331-4	1	⟶ 9/67	Couvercle nu
	HY 331-4	1	2 ϕ 12 × 175-9/67 ⟶ 11/69	
	HY 331-104 A	1	11/69 ⟶	
5	H 331-1	1	⟶ 5/63	Carter
	HY 331-1	1	5/63 ⟶ 9/66	
			R.P. HY 331-1 B	
			deo : 1 - ZC 9620 272 U	
	HY 331-1 B	1	9/66 ⟶	
6	HY 331-2	1	Rmp 5/63 ⟶	Joint
7	HY 331-3	1	Rmp 5/63 ⟶	Couvercle
8	H 331-8	2		Flasque
9	H 331-10	1		Tamis

I	NUMEROS	K		
10	HY 331-69	2	ϕ 14,06 9/67 ⟶	Bouchon tôle
11	H 331-94	1	TH 10 × 15 ⟶ 5/70	Bouchon
	HY 331-100	1	5/70 ⟶	- sans barrette
12	H 333-99	2	10 × 82	Vis pointeau
13	H 381-1	1	L 62	Pignon 13 dents
14	ZC 9507 588 U	1	N.F.P. ⟶ 3/58	Vis (6 filets)
	H 381-3	1	3/58 ⟶	- ϕ à fond de cannelure 30
15	AZ 381-2	1	10/67 ⟶	Prise de compteur
			Rmp. ⟶ 3/58	
			deo : 1 - A 381-96	
16	A 381-96	1	3/58 ⟶	Arrêtoir
17	ZD 9367 900 U	3	TH 6 × 12	Vis
18	ZD 9345 100 U	4	TH 7 × 17,5 ⟶ 10/67	Vis
	ZD 9382 400 U	4	TH 9 × 22 10/67 ⟶	
19	ZD 9368 500 U	1	TH 6 × 25 ⟶ 3/58	Vis
20	ZD 9371 900 U	11	TH 7 × 20	Vis
21	ZD 9433 000 U	2	TH 8 × 10	Vis

Scanned by Poul Christensen, for free-of-charge distribution to fellow enthusiasts

Boîte de Vitesses - Carter *(Suite)*

I	NUMEROS	K		
22	ZD 9476 700 U		TH 8 × 20	Vis :
		12	⟶ 1/69	- de flasque
		2		- de couvercle
	ZD 9378 000 U	2	TH 8 × 55	- de couvercle
	ZD 9051 600 W	10	TH 8 × 20 1/69 ⟶	- de flasque
	ZD 9051 100 U	2	TH 8 × 25 1/69 ⟶	- de flasque
23	ZD 9377 900 W	2	TH 8 × 50	Vis
24	ZD 9403 000 U	8	TH 10 × 30	Vis
25	ZD 9402 800 U	2	TH 10 × 25 ⟶ 7/58	Vis
	ZC 9622 761 U	2	TR 10 × 28 ⟶ 7/58	
	ZD 9403 000 U	2	TH 10 × 30 7/58 ⟶	
	ZC 9493 141 U	2	TR 7 × 46 7/58 ⟶	
26	ZD 9403 600 U	2	TH 10 × 45	Vis
27	ZD 9403 900 U	1	TH 10 × 55	Vis
28	ZD 9246 900 U	1	10,2 × 15 × 1,2	Joint
29	ZD 9247 400 U	1	24,4 × 32 × 2	Joint
30	ZD 9524 500 U	4	H 10 × 150 ⟶ 7/58	Ecrou
		2	7/58 ⟶	
	ZD 9524 100 U	2	H 7 × 100 7/58 ⟶	
31	ZD 9522 500 U	2	H 10 × 150	Contre - Ecrou
32	ZC 9002 950 U	1	TH 24 × 200	Bouchon
33	ZC 9088 658 U	2	ϕ 11,5	Arretoir
34	ZC 9409 506 U	6	ϕ 8,5	Arretoir
35	ZC 9409 507 U	2	12 ϕ 9	Joint
36	ZC 9622 814 U	8	7 × 22,5	Vis
37	ZC 9492 027 U	1	2 ϕ 8,5	Plaque
38	ZC 9493 090 U	1	5 ϕ 8- N.F.P. ⟶ 7/58	Tôle
	ZC 9493 126 U	1	2 ϕ 8 7/58 ⟶	
39	ZC 9500 207 U	1		Selecteur
40	ZC 9500 837 U	1		Bride
41	ZC 9507 597 U	1	ϕ int. 47	Joint
42	ZC 9508 240 U	2	5 ϕ 7	Joint
43	ZC 9508 324 U	2	ϕ 75 ×100. e 48 ⟶ 11/69	Chapeau de roulement
	HY 331-174 A	2	ϕ 75×100. e 43 11/69 ⟶	
44	ZC 9518 023 U	1	217 × 130 ⟶ 12/68	Joint
45	ZC 9518 024 U	1	213 × 136 - N.F.P. / ⟶ 12 68	Déflecteur
46	ZC 9586 354 U	1		Bouchon
47	ZC 9612 512 U	1	21 × 10× 9,5	Garniture

Scanned by Poul Christensen, for free-of-charge distribution to fellow enthusiasts

601-21

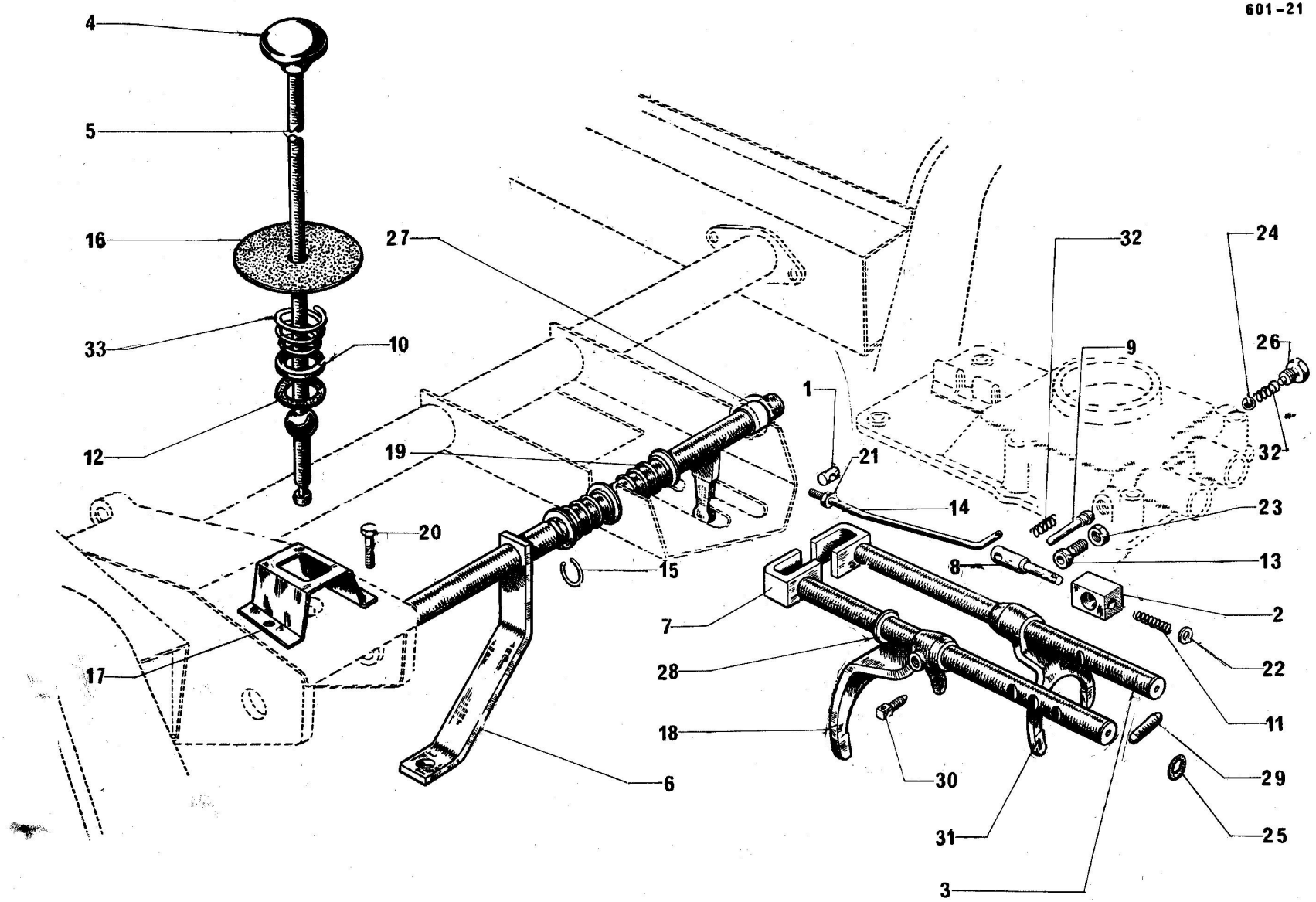

Scanned by Poul Christensen, for free-of-charge distribution to fellow enthusiasts

Commande des Vitesses

I	NUMEROS	K				I	NUMEROS	K			
1	H 314-52	1	14 × 37,5	⟶ 9/67	Barillet	17	H 334-97	1		⟶ 9/67	Etrier
							HY 334-490 A	1	ϕ 8,3 × 10 3	11/69 ⟶	Grille de vitesses
2	H 334-06	1		⟶ 9/67	Ensemble de verrou						
	H 334-57	1		⟶ 9/67	Support de verrou	18	HY 334-7	1	Rmp.	12/68 ⟶	Fourchette 2ème et 3ème
3	H 334-1	1		⟶ 9/67	Axe de 1er et M.A.	19	HY 334-91	1		11/69 ⟶	Ressort 13 spires
	HY 334-1	1		9/67 ⟶							
						20	ZD 9371 800 W	2	TH 7 × 12,5	⟶ 9/67	Vis
4	H 334-2	1	ϕ 51		Boule de levier						
						21	ZD 9232 000 W	2	H 5 × 75	⟶ 9/67	Ecrou
5	H 334-3	1	L 532	⟶ 9/67	Levier						
						22	ZD 9236 300 U	1	6,5 × 14	⟶ 9/67	Rondelle
6	H 334-4	1	H - HZ	⟶ 9/67	Axe avec ressorts						
	HY 334-4	1	HY	⟶ 9/67	"	23	ZD 9522 700 U	2	H 12 × 175	⟶ 9/67	Ecrou
	HY 334-4 A	1		9/67 ⟶ 11/69	- avec levier de vitesses						
	HY 334-404 A	1	ϕ 20	9/67 ⟶	- sans ressort	24	ZD 9271 400 U	1	ϕ 9,52	⟶ 9/67	Bille
								2		9/67 ⟶	
7	H 334-9 B	1		⟶ 9/67	Axe de 2eme et 3eme						
	HY 334-9	1	L 191	9/67 ⟶		25	ZD 9503 000 U	2	13,6 × 19 × 2,7	- 9/67 ⟶	Joint torique
8	H 334-13	1	ϕ 6 - 13	⟶ 9/67	Verrou	26	ZC 9089 230 U	1	TH 12 × 14	⟶ 9/67	Vis
								2		9/67 ⟶	
9	H 334-14 A	1	L 62	⟶ 9/67	Doigt						
						27	ZC 9451 570 U	2	20×23,17×18	⟶ 11/69	Bague
10	H 334-16	1	22 × 34 × 7,5	⟶ 9/67	Cuvette		ZC 9490 418 U	2	20×23,20×20	11/69 ⟶	
11	H 334-56	1	8,5 × 38,6/51	⟶ 9/67	Ressort	28	ZC 9461 116 U	?	14,5 × 20 × 1		Rondelle
							ZC 9461 681 U		14,5 × 20 × 0,5		
12	H 334-62	1	26 × 39 × 3	⟶ 9/67	Rondelle feutre						
						29	ZC 9500 201 U	1	9,5 × 34		Verrou
13	H 334-77 A	1	TR 12 × 26	⟶ 9/67	Vis						
						30	ZC 9500 613 U	2	TC 8 × 16		Vis
14	H 334-79 A	1	ϕ 5	⟶ 9/67	Tige						
						31	ZC 9501 475 U	1			Fourchette 1er et M.A.
15	H 334-81	2	17 × 22 × 2,5		Jonc						
						32	ZC 9506 348 U	2	9 × 30		Ressort
16	H 334-82	1	14 × 145 × 4	⟶ 9/67	Rondelle						
	HY 334-82	1	14 × 150	9/67 ⟶		33	ZC 9515 340 U	1	ϕ 43	⟶ 9/67	Ressort

Scanned by Poul Christensen, for free-of-charge distribution to fellow enthusiasts

Boîte de vitesses - Pignons - Arbres *(Suite)*

I	NUMEROS	K		
13	H 333-94	?	35,2 × 49 × 3,55 ⟶ 9/66	Rondelle
	H 333-94 A		e 3,7	
	H 333-94 B		e 3	
	ZC 9507 577 U		e 3,4	
	ZC 9507 600 U		e 3,1	
	ZC 9507 604 U		e 3.25	
	HY 333-95	1	35,2 × 52 × 3,85	Rondelle d'appui
			78 × 100 9/66 ⟶	
			72 × 100 11/66 ⟶	
	HY 333-95 A	1	e 5,85 9/66 ⟶ 11/66	
			72 × 100	
14	H 333-96	1	ϕ 31	Arrêtoir
15	H 333-97	1	L 35,5	Entretoise
16	HY 335 08	1	⟶ 9/67	Synchro de 2ème et 3ème complet
	HY 335-08 A	1	9/67 ⟶	-
	HY 335-16	2	9/67 ⟶	Bague de synchro 30 dents
	HY 335-64	1	e 3 (1°) 9/67 ⟶	Segment d'arrêt de synchro
	HY 335-64 A	1	e 3,1 (2°) 9/67 ⟶	-
	HY 335-70	?	e 5,2 9/67 ⟶	Doigt d'armement
	HY 335-70 A		e 5,3	-
	HY 335-70 B		e 5,4	-
17	H 344-01 A	1	6 × 29 ⟶ 3/58	Couple conique
			R.P. H 344-01 B	
			d.e.o. 1-H 332-9	
			1-H 381-3	
	H 344-01 B	1	6 × 29 ϕ 24 × 150	
			3/58 ⟶ 9/66	

I	NUMEROS	K		
17	HY 344-01	1	6 × 29 9/66 ⟶	- portée roulement AV. L 25
18		?	60 × 79	Rondelle
	H 344-98		e 0,06	
	H 344-98 A		e 0,2	
	H 344-98 B		e 0,5	
	H 344-98 C		e 0,1	
	H 344-98 D		e 0,15	
19		?	30,5 × 44	Rondelle
	H 344-99		e 2	
	H 344-99 A		e 2,05	
	H 344-99 B		e 2,1	
	H 344-99 C		e 2,2	
	H 344-99 D		e 2,3	
	H 344-99 E		e 2,4	
	H 344-99 F		e 2,5	
	H 344-99 G		e 2,6	
	H 344-99 H		e 2,7	
	H 344-99 I		e 2,8	
	H 344-99 J		e 2,9	
	H 344-99 K		e 2,95	
	H 344-99 L		e 3	
20		1	6 filets	Vis de compteur
	ZC 9507 588 U		N.F.P. ⟶ 3/58	- ϕ 33 à fond de cannelure
	H 381-3		3/58 ⟶	- ϕ 30 à fond de cannelure
21	ZD 9346 430 W	1	TH 7 × 22.5 ⟶ 5/63	Vis
	ZD 9345 930 U	1	TH 7 × 35 5/63 ⟶	

Scanned by Poul Christensen, for free-of-charge distribution to fellow enthusiasts

Boîte de vitesses - Pignons - Arbres

I	NUMEROS	K		
1	H 332-1	1	L 293	Arbre de commande
2	H 332-2	1	18 × 128 ⟶ 5/63	Axe de marche AR.
	HY 332-2	1	18 × 180,5 5/63 ⟶	
3	H 332-3 A	1	L 228 ⟶ 9/67	Arbre primaire
	HY 332-3	1	1 gorge 3,3 9/67 ⟶	
4	H 332-9		H 24 × 150	Ecrou
		1		- de roulement d'arbre primaire
		1	3/58 ⟶	- de pignon d'attaque
	ZC 9507 586 U	1	H 24 × 150 - ⟶ 3/58 N.F.P.	- de pignon d'attaque
5	H 333-01 A	1	18 × 25 × 31 ⟶ 5/63	Train intermédiaire
	HY 333-01	1	18 × 25 × 19 × 31 5/63 ⟶ 9/66 R.P. HY 333-01 B d.e.o. 1-HY 333-6 A 1-HY 333-9 C 1-HY 333-95 A	
	HY 333-01 B	1	18 × 25 × 19 × 31 9/66 ⟶ 78 × 100 ⟶ 10/68	
	HY 333-01 C	1	18 × 25 × 19 × 31 78 × 100 10/68 ⟶	- 2 gorges
6	H 333-1	1	14 × 30 ⟶ 9/66 R.P. HY 333-1 A	Pignon 3ème
	HY 333-1 A	1	14 × 30 L 108,5 9/66 ⟶ 9/67	
	HY 333-1	1	14 × 30 L 110,5 9/67 ⟶ 78 × 100 ⟶ 10/68	
	HY 333-1 B	1	15 × 30 78 × 100 10/68 ⟶	

I	NUMEROS	K		
7	H 333-2	1	22 × 30 ⟶ 9/67	Pignon fou de 2ème
	HY 333-23	1	20 × 22 9/67 ⟶	
8	H 333-3	1	H - HY ⟶ 9/66	Pignon de réducteur
			HZ 9/63 ⟶ 9/66	- 21 dents
	HZ 333-3	1	HZ ⟶ 9/63	- 23 dents
	HY 333-3 A	1	78 × 100 9/66 ⟶ HY ⟶ 10/68	- 23 dents
	HY 333-3 B	1	HY 78 × 100 10/68 ⟶	- 22 dents
	HY 333-3	1	72 × 100 9/66 ⟶	- 21 dents
9	HZ 333-4	1	HZ ⟶ 9/63 HY - HZ 9/66 ⟶ 78 × 100 HY 78 × 100 ⟶ 10/68	Pignon de réducteur 24 dents
	HY 333-4	1	HY 78 × 100 10/68 ⟶	- 25 dents
	H 333-4	1	H - HY HZ 9/63 ⟶ HY - HZ 9/66 ⟶ 72 × 100	- 26 dents
10	ZC 9507 592 U	1	⟶ 9/66	Pignon de 1ère et MA. 30 dents
	HY 333-6 A	1	e 27,6 9/66 ⟶	
11	ZC 9507 584 U	1	17 × 21 ⟶ 5/63	Pignon de MA.
	HY 333-9	1	18 × 20 5/63 ⟶ 9/66 R.P. HY 333-9 C d.e.o. 1 - HY 333-6 A 1 - HY 333-95 A 1 - HY 333-01 B	
	HY 333-9 C	1	18 × 20 9/66 ⟶	
12	H 333-90	1	30 × 36 × 14.8	Entretoise

Scanned by Poul Christensen, for free-of-charge distribution to fellow enthusiasts

Boîte de vitesses - Pignons - Arbres *(Suite)*

I	NUMEROS	K		
22	ZD 9522 100 U	1	H 7 × 100	Ecrou
23	ZD 9271 300 U	6	ϕ 6,35 ⟶ 9/67	Bille
		3	9/67 ⟶	
24	ZD 9476 100 U	1	2,5 × 23,8	Jeu de 100 aiguilles
25	ZC 9088 090 U	1	30 × 62 × 16	Roulement
26	ZC 9088 512 U	1	19 × 25,5 × 3,2	Jonc d'arrêt
27	ZC 9089 448 U	1	25 × 62 × 24 ⟶ 9/66	Roulement
	ZC 9620 272 U	1	25 × 62 × 67,5 × 25,5	
			9/66 ⟶	
28	ZC 9089 981 U	1	30 × 62 × 20	Roulement
29	ZC 9507 510 U	1	57 × 66 × 1,4 ⟶ 9/66	Segment d'arrêt
30	ZC 9506 287 U	1	19,02 × 28,6 × 25	Roulement à rouleaux
31	ZC 9506 294 U	6	ϕ 6 ⟶ 9/67	Ressort
		3	9/67 ⟶	
	ZC 9508 872 U	?	ϕ 3,7 L 9 5/62 ⟶ 9/67	Ressort
32	ZC 9506 297 U	?	29,2 × 44 × 5	Rondelle
	ZC 9507 255 U		29,2 × 44 × 5,1	

I	NUMEROS	K		
33	ZC 9506 299 U	1	5 × 12,5	Ressort
34	ZC 9506 395 U	1	ϕ 3 et 5	Bonhomme épaulé
35	ZC 9506 396 U	1	43 × 7,3 × 1,8	Plaquette
36	ZC 9507 504 U	1	44 × 61 × 8 (2°)	Rondelle conique
37	ZC 9507 506 U	1	30 × 150	Ecrou rond
38	ZC 9507 519 U	1	24,5 × 38 × 4 ⟶ 3/58	Rondelle
			N.F.P.	
39	ZC 9507 538 U	2	e 4 - h 19,75	Demi-segment
40	ZC 9507 539 U	1	35 × 80 × 21 ⟶ 9/66	Roulement à galets
			T.T.	
			72 × 100 9/66 ⟶ 11/66	
	ZC 9620 304 U	1	35 × 80 × 23	Roulement à galets
			72 × 100 11/66 ⟶	
			78 × 100 9/66 ⟶	
41	ZC 9507 576 U	1	35,2 × 52 × 4,85 ⟶ 9/66	Rondelle
42	ZC 9507 585 U	1	17,5 × 25,5 × 23	Bague
43	ZC 9620 286 U	1	30 × 72 × 78,5 × 30,2	Roulement double
			R.m.p. 9/66 ⟶	

Scanned by Poul Christensen, for free-of-charge distribution to fellow enthusiasts

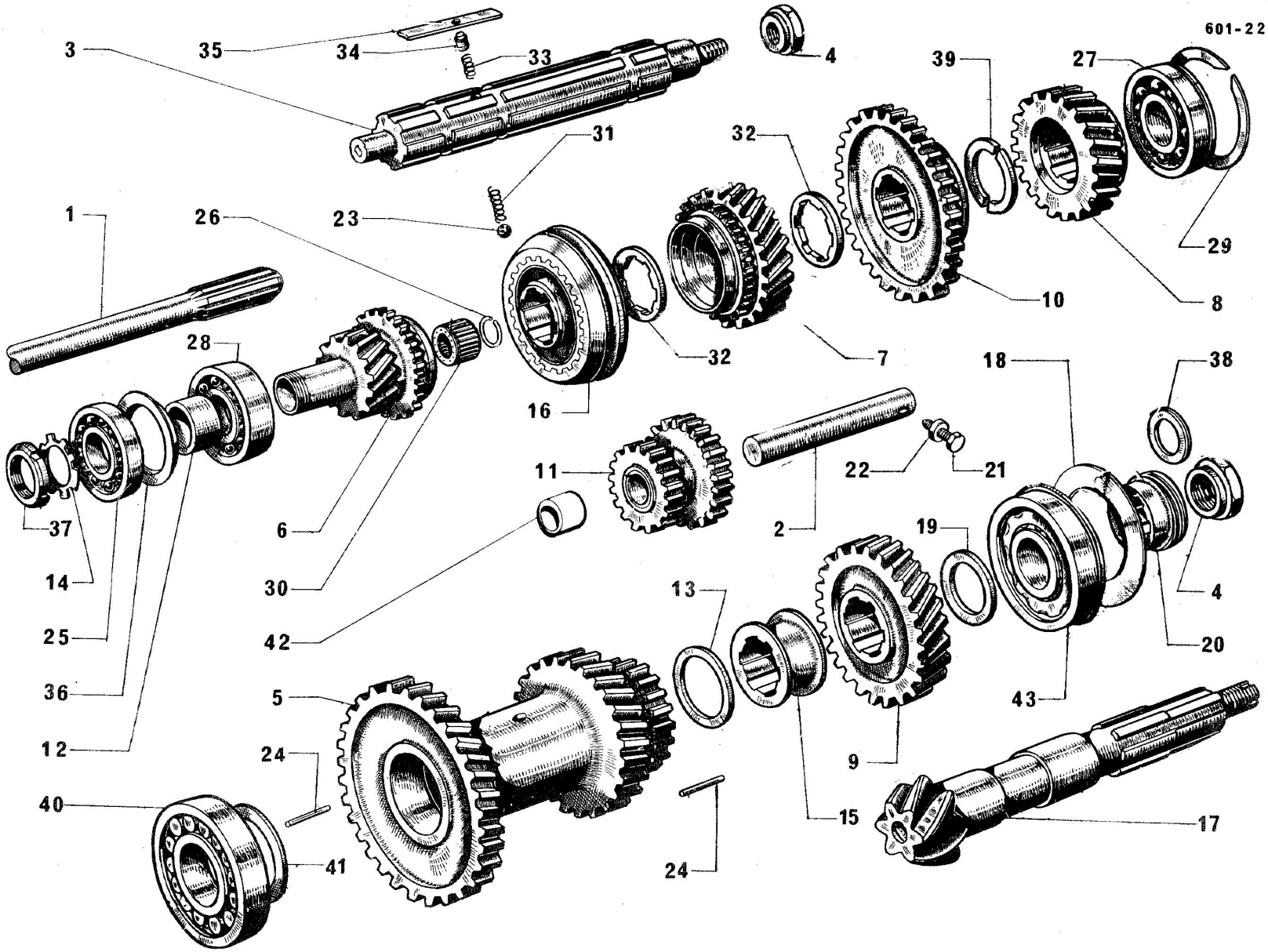

Scanned by Poul Christensen, for free-of-charge distribution to fellow enthusiasts

601-23

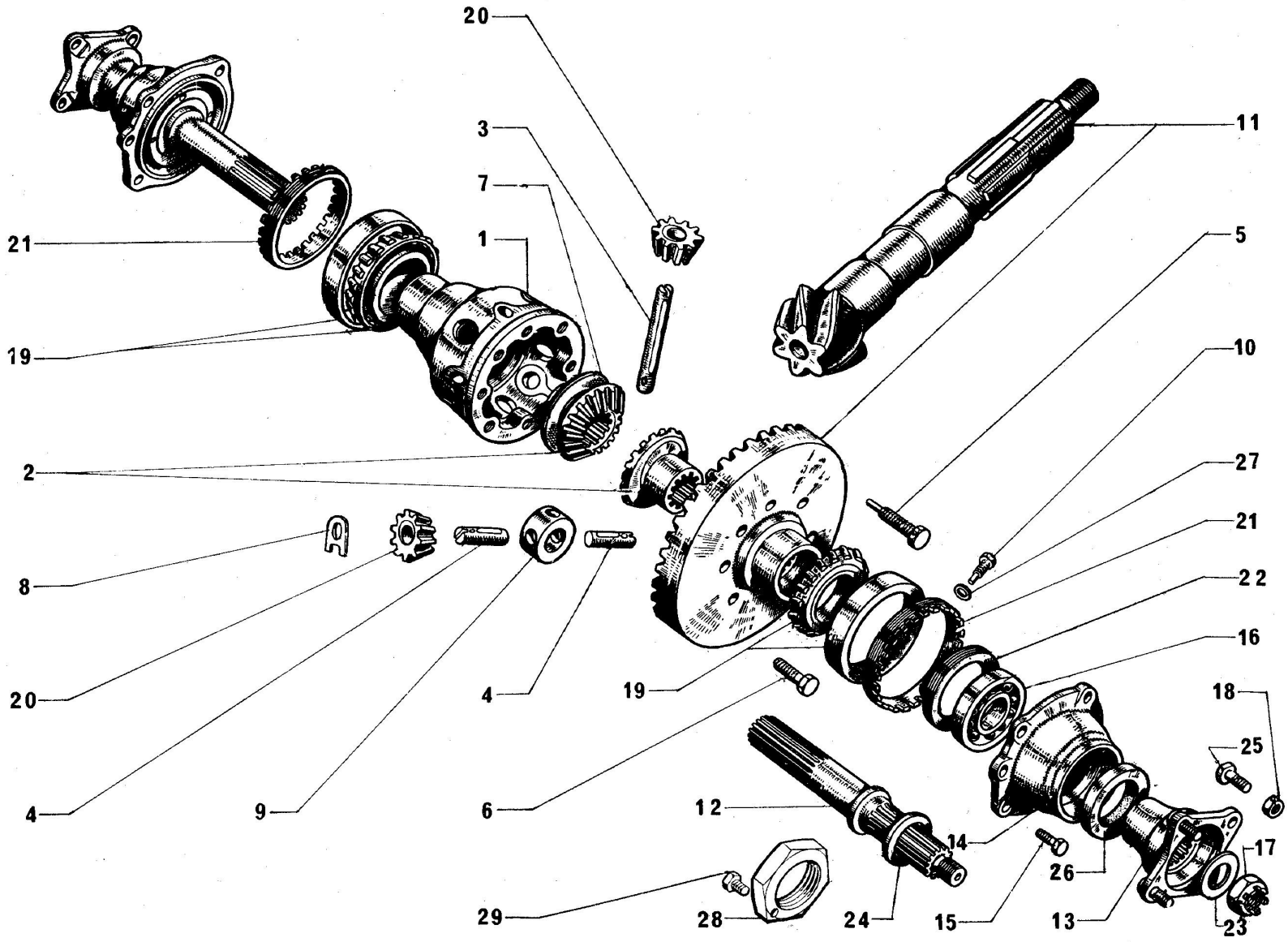

Scanned by Poul Christensen, for free-of-charge distribution to fellow enthusiasts

Différentiel

I	NUMEROS	K		
1	H 343-1 A	1	ϕ 12 × 125	Boîtier
2	H 343-2 B	2	16 dents	Roue planétaire
3	H 343-4	1	ϕ 16 L 110	Axe
4	H 343-4 B	2	ϕ 16 L 46	Axe
5	H 343-5	3	TH 12 × 42,5	Vis
6	1 D 5 411 580 X	5	TH 12 × 30	Vis
7	H 343-7	1	35,7 × 64 × 2 (1°)	Rondelle
	HY 343-107 A	1	35,7 × 64 × 1,85 (2°)	
8	H 343-8	?	e 1	Rondelle
	H 343-8 A		e 1,2	
	H 343-8 B		e 1,4	
9	H 343-9	1	ϕ 40	Croisillon
10	H 343-99	2	TH 7 × 22	Vis
11	H 344-01 A	1	6 × 29 ⟶ 3/58	Couple conique
			R.P. H 344-01 B deo 1-H 332-9 1-H 381-3	
	H 344-01 B	1	6 × 29 - ϕ 24 × 150 3/58 ⟶ 9/66	
	HY 344-01	1	6 × 29 9/66 ⟶	- portée de roulement AV. L 25
12	H 371-1 A	2	⟶ 9/66	Arbre
			R.P. HY 371-1 deo 1-D 371-96 1-ZC 9508 440 U	
	HY 371-1	2	9/66 ⟶ 11/69	- avec plateau et vis
	HY 371-101 A	2	L 152 11/69 ⟶	

I	NUMEROS	K		
13	H 371-4	2	⟶ 9/66	Plateau
14	ZC 9508 324 U	2	ϕ 75 × 150 e 48 ⟶ 11/69	Chapeau
	HY 331-174 A	2	ϕ 75 × 150 e 43 11/69 ⟶	
15	ZD 9371 900 U	10	TH 7 - 20	Vis
16	ZC 9010 530 U	2	30 × 72 × 19	Roulement
17	ZC 9408 633 U	2	H 18 × 150 ⟶ 9/66	Ecrou crémelé
18	ZD 9530 600 U	8	H 10 × 150	Ecrou Nylstop
19	ZC 9502 895 U	2	45 × 85 × 23	Roulement à rouleaux
20	ZC 9508 225 U	4	10 dents	Pignon satellite
21	ZC 9508 230 U	2	ϕ 88 × 150	Ecrou
22	ZC 9508 236 U	2	ϕ 75 × 150	Ecrou
23	ZC 9508 239 U	2	18,5 × 32 × 5,5 ⟶ 9/66	Rondelle
24	ZC 9508 407 U	2	30 × 42 × 4 ⟶ 9/66	Rondelle
25	ZC 9508 512 U	8	TR 10 × 31	Vis
26	ZC 9612 645 U	2	40 × 61 × 12	Bague d'étanchéité
27	ZC 9619 008 U	2	7,5 × 16 × 1,5	Rondelle alu.
28	1 D 5 411 678 M	2	H 30 × 150 9/66 ⟶	Ecrou
29	ZC 9508 440 U	2	TH 6 × 11 9/66 ⟶	Vis

Scanned by Poul Christensen, for free-of-charge distribution to fellow enthusiasts

601-24

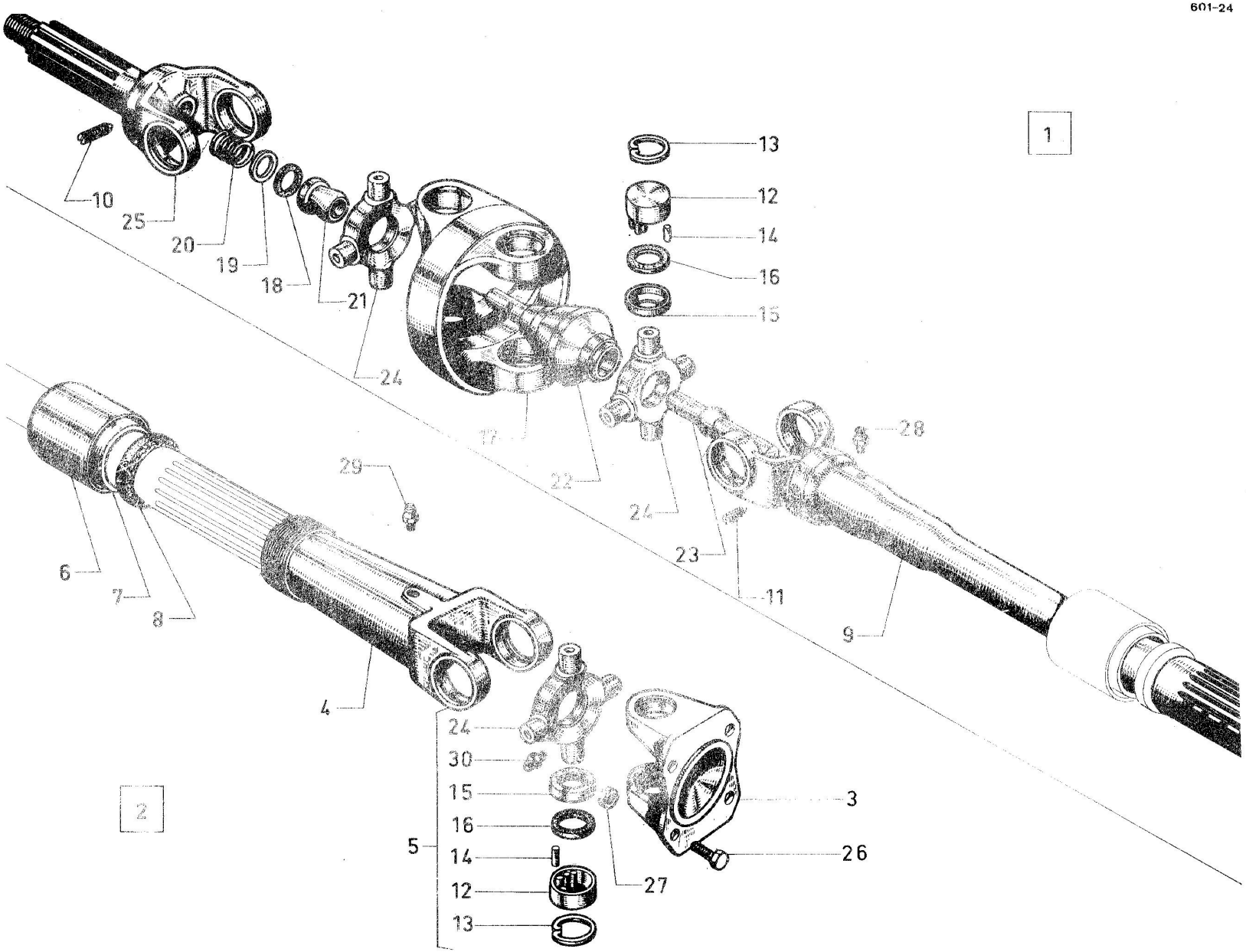

Scanned by Poul Christensen, for free-of-charge distribution to fellow enthusiasts

Transmissions

I	NUMEROS	K	Moteur 78 × 100 ⟶ 9/66 Moteur 72 × 100 ⟶ 7/67	
1			9/66 ⟶ R.m.p.	Transmission, côté roue
	9H 5 409 713 D	1	G.	
	9H 5 409 714 P	1	D.	
2	9H 5 409 715 A	2	9/66 ⟶ R.m.p.	Cardan complet, côté BV.
3	H 372-1	2	4 ϕ 10,75	Bride
4	H 372-5	2		Mâchoire à coulisse
5	HY 372-10 A	2	9/66 ⟶	Ensemble de croisillon côté BV.
6	H 372-94	2		Chapeau de mâchoire
7	H 372-95	2	33,4 × 37,4 × 29	Entretoise
8	H 372-97	2	32 × 38 × 10	Rondelle d'étanchéité
9				Arbre :
	H 373-1	2	ϕ int. 16	-
	H 373-1 A	2	ϕ int. 16,1	- repère 1
			9/66 ⟶ R,m.p.	Vis sans tête :
10	HY 373-101	2	ϕ 7 × 19	
11	HY 373-101A	2	ϕ 7 × 14	
12	ZC 9380 464 U	24	21,51 × 26,99 × 13,4	Coussinet
13	ZC 9380 465 U	24	e 1,5	Segment d'arrêt
14	ZC 9380 683 U	12	2,387 × 10,3	Aiguille (jeu de 50)
15	ZC 9380 938 U	24	16,3 × 26,6 × 4	Cuvette
16	ZC 9380 939 U	24	17,9 × 25,9 × 3	Joint liège
17	ZC 9380 945 U	2		Mâchoire double

I	NUMEROS	K		
18	ZC 9384 032 U	2	16 × 20 × 3	Rondelle d'étanchéité
19	ZC 9384 033 U	2	16 × 19,5 × 0,5	Rondelle
20	ZC 9384 034 U	2	ϕ int. 17	Ressort (3 pièces)
21	ZC 9384 035 U	2	ϕ int. 16,1	Rotule à coulisse
22				Rotule creuse
	ZC 9441 225 U	2	ϕ int. 16	-
	ZC 9441 424 U	2	ϕ int. 16,1	- repère 1
23				Axe de rotule
	ZC 9441 229 U	2	ϕ ext. 16	-
	ZC 9441 421 U	2	ϕ ext. 16,1	- repère 1
24				Croisillon, tourillon ϕ 16,71
	ZC 9441 306 U	6	⟶ 9/66	- sans logement de graisseur
		4	côté roue 9/66 ⟶	-
	HY 372-2 A	2	côté BV. 9/66 ⟶	- avec logement de graisseur
25			G. ϕ 24 × 150	Fusée, pas à droite
	ZC 9441 443 U	1	ϕ int. 16	-
	ZC 9441 445 U	1	ϕ int. 16,1	- repère 1
			D. ϕ 24 × 150	Fusée, pas à gauche
	ZC 9441 444 U		ϕ int. 16	-
	ZC 9441 446 U		ϕ int. 16,1	- repère 1
26	ZC 9508 512 U	8	TR 10 × 31	Vis
27	ZD 9530 600 U	8	ϕ 10 × 150	Ecrou Nylstop
28	ZD 9473 700 U	2	ϕ 7 × 100	Graisseur droit
29	ZD 9473 600 U	2	ϕ 8 × 125	Graisseur oblique
30	ZC 9617 256 U	2	ϕ 6 × 100 9/66 ⟶	Graisseur droit

Scanned by Poul Christensen, for free-of-charge distribution to fellow enthusiasts

Scanned by Poul Christensen, for free-of-charge distribution to fellow enthusiasts

601-25

Scanned by Poul Christensen, for free-of-charge distribution to fellow enthusiasts

Transmissions

I	NUMEROS	K	Moteur 78×100 9/66→11/69 Moteur 72×100 6/67→11/69	
1				Transmission, côté roue
	9 H 5 409 713 D	1	G.	
	9 H 5 409 714 P	1	D.	
2	9 H 5 409 715 A	2		Cardan complet, côté BV.
3	H 372-1	2	4 ϕ 10,75	Bride
				Croisillon :
4	HY 372-2 A	2	Côté BV.	- avec logement de graisseur
5	HY 373-8	4	Côté roue	- sans
6	H 372-5	2		Mâchoire à coulisse
				Ensemble de croisillon :
7	HY 372-10 A	2		- côté BV
8	HY 373-10	4		- côté roue
9	H 372-94	2		Chapeau de mâchoire
10	H 372-95	2	33,4 × 37,4 × 29	Entretoise
11	H 372-97	2	38 × 32 × 10	Rondelle d'étanchéité
12	HY 373-1	2	ϕ int. 18	Arbre :
	HY 373-1 A	2	ϕ int. 18,1	- repère 1
13	HY 373-2	2	ϕ int. 18	Rotule femelle :
	HY 373-2 A	2	ϕ int. 18,1	- repère 1
14	HY 373-3	2	ϕ int. 12,5 ext. 25	Rotule mâle
15	HY 373-4	2	L 84	Axe de rotule mâle
	HY 373-4 A	2	- repère 1	

I	NUMEROS	K		
16	HY 373-62	2	L 85	Manchon tôle
17			D. ϕ 24 × 150	Fusée, pas à gauche, alésage :
	HY 373-63	1	ϕ int. 18	-
	HY 373-63 A	1	ϕ int. 18,1	- repère 1
			G. ϕ 24 × 150	Fusée, pas à droite, alésage :
	HY 373-64	1	ϕ int. 18	-
	HY 373-64 A	1	ϕ int. 18,1	- repère 1
18	HY 373-74	2	ϕ 12 , ϕ 23,5	Gaine d'étanchéité de rotule
19	HY 373-99	2	ϕ 30, ϕ 90	Gaine d'étanchéité
				Vis sans tête
20	HY 373-101	2	7 × 19	
21	HY 373 101 A	2	7 × 14	
				Graisseur
22	ZD 9473 600 U	2	ϕ 8 × 125	- oblique
23	ZD 9473 700 U	2	ϕ 7 × 100	- droit
24	ZC 9617 256 U	2	ϕ 6 × 100	
25	ZC 9380 464 U	24	21,5 × 26,99 × 13,4	Coussinet
26	ZC 9380 465 U	24	e 1,5	Segment d'arrêt
27	ZC 9380 683 U	12	2,387 × 10,3	Aiguille (Jeu de 50)
28	ZC 9380 938 U	24	16,3 × 26,6 × 4	Cuvette
29	ZC 9380 939 U	24	17,9 × 25,9 × 3	Joint liège
30	ZC 9380 945 U	2		Mâchoire double
31	ZC 9508 512 U	8	TR 10 × 31	Vis
32	ZC 9614 004 U	2	L 765	Collier
33	ZC 9530 600 U	8	ϕ 10 × 150	Ecrou Nylstop

601-26

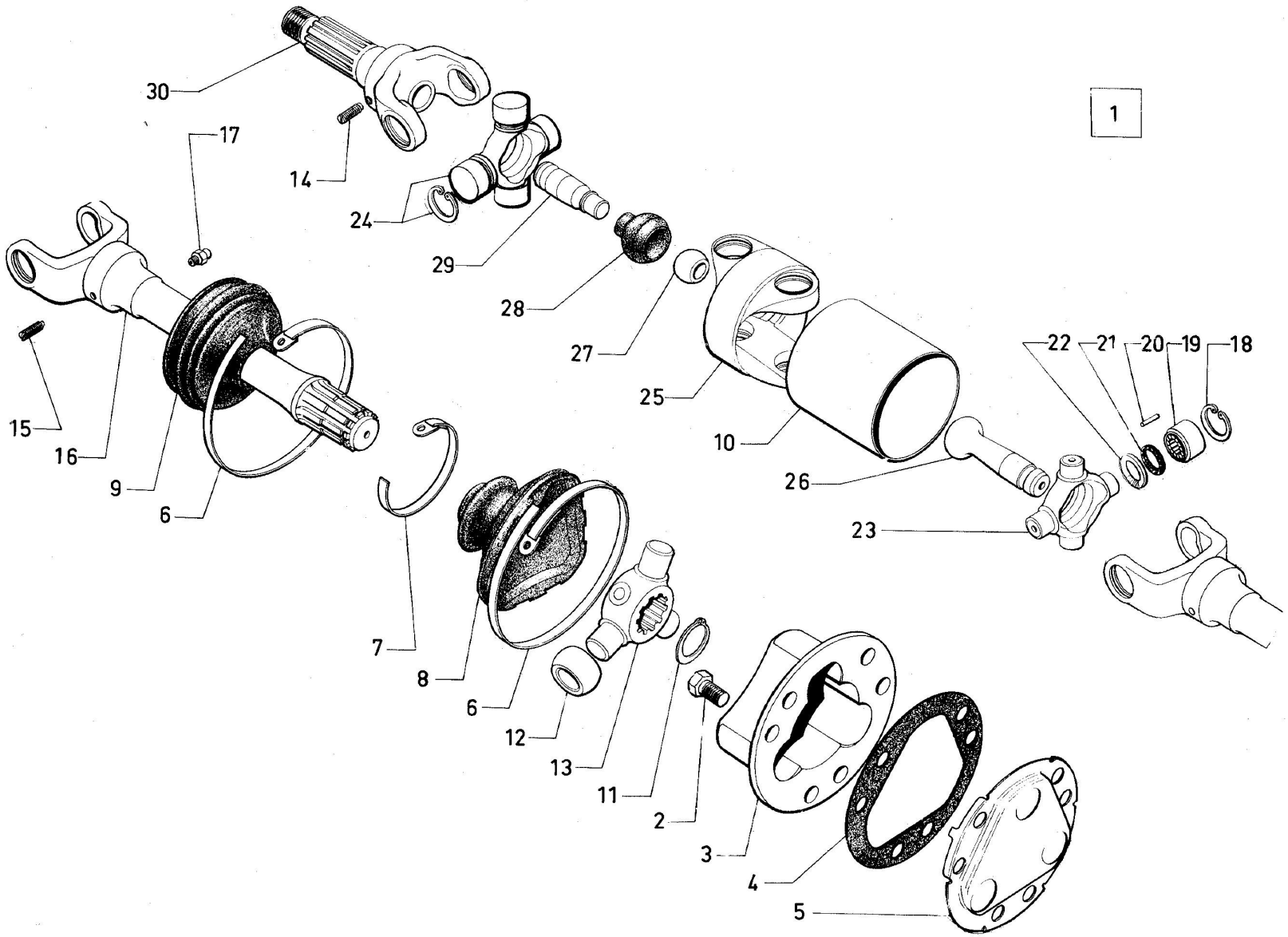

Scanned by Poul Christensen, for free-of-charge distribution to fellow enthusiasts

Transmissions (joints tripodes) 11/69 →

I	NUMEROS	K		
1				Transmission (avec joint tripode)
	9H 5 409 716 L	1	G.	
	9H 5 409 717 X	1	D.	
2	ZD 9423 500 W	12	TH 12 × 22	Vis
3	9H 5 409 778 K	2		Entraîneur
4	1D 5 409 967 P	2		Joint
5	1H 5 409 968 A	2		Tôle de fermeture
				Collier
6	ZC 9614 004 U	4	L 765	
7	ZC 9614 011 U	2	L 240	
				Gaine d'étanchéité
8	HY 373-299 A	2		- côté BV.
9	HY 373-99	2		- côté roue
10	HY 373-62	2	L 85	Manchon tôle
11	ZD 9036 800 U	2		Segment d'arrêt de tri-axes
12	1H 5 409 970 X	6	16 × 36 × 20	Rotule avec coussinet
13	1D 5 409 963 W	2		Tri-axes
				Vis sans tête
14	HY 373-101	2	7 × 19	- sur fusée
15	HY 373-101 A	2	7 × 14	- sur arbre
16			L 493	Arbre
	HY 373-201 A	2	ϕ int.18	-
	HY 373-202 A	2	ϕ int. 18,1	

I	NUMEROS	K		
17	ZD 9473 700 U	2	ϕ 7 × 100	Graisseur
18	ZC 9380 465 U	16	e 1,5	Segment d'arrêt de coussinet
19	ZC 9380 464 U	16	21,51 × 26,99 × 13,4	Coussinet
20	ZC 9380 683 U	8	2,387 × 10,3	Aiguille (jeu de 50)
21	ZC 9380 939 U	16	17,9 × 25,9 × 3	Joint liège
22	ZC 9380 938 U	16	16,3 × 26,6 × 4	Cuvette
23	HY 373-8	4		Croisillon
24	HY 373-10	4		Ensemble de croisillon
25	ZC 9380 945 U	2		Mâchoire double
26				Rotule femelle :
	HY 373-2	2	ϕ int. 18	-
	HY 373-2 A	2	ϕ int. 18,1	- repère 1
27	HY 373-3	2	ϕ int. 12,5 ϕ ext. 25	Rotule mâle
28	HY 373-74	2		Gaine d'étanchéité de rotule
29			L 84	Axe de rotule mâle
	HY 373-4	2	ϕ ext. 18	-
	HY 373-4 A	2	ϕ ext. 18,1	- repère 1
30			D. ϕ 24 × 150	Fusée, pas à gauche
	HY 373-63	1	ϕ int. 18	-
	HY 373-63 A	1	ϕ int. 18,1	- repère 1
			G. ϕ 24 × 150	Fusée, pas à gauche
	HY 373-64	1	ϕ int. 18	-
	HY 373-64 A	1	ϕ int. 18,1	- repère 1

Scanned by Poul Christensen, for free-of-charge distribution to fellow enthusiasts

601-27

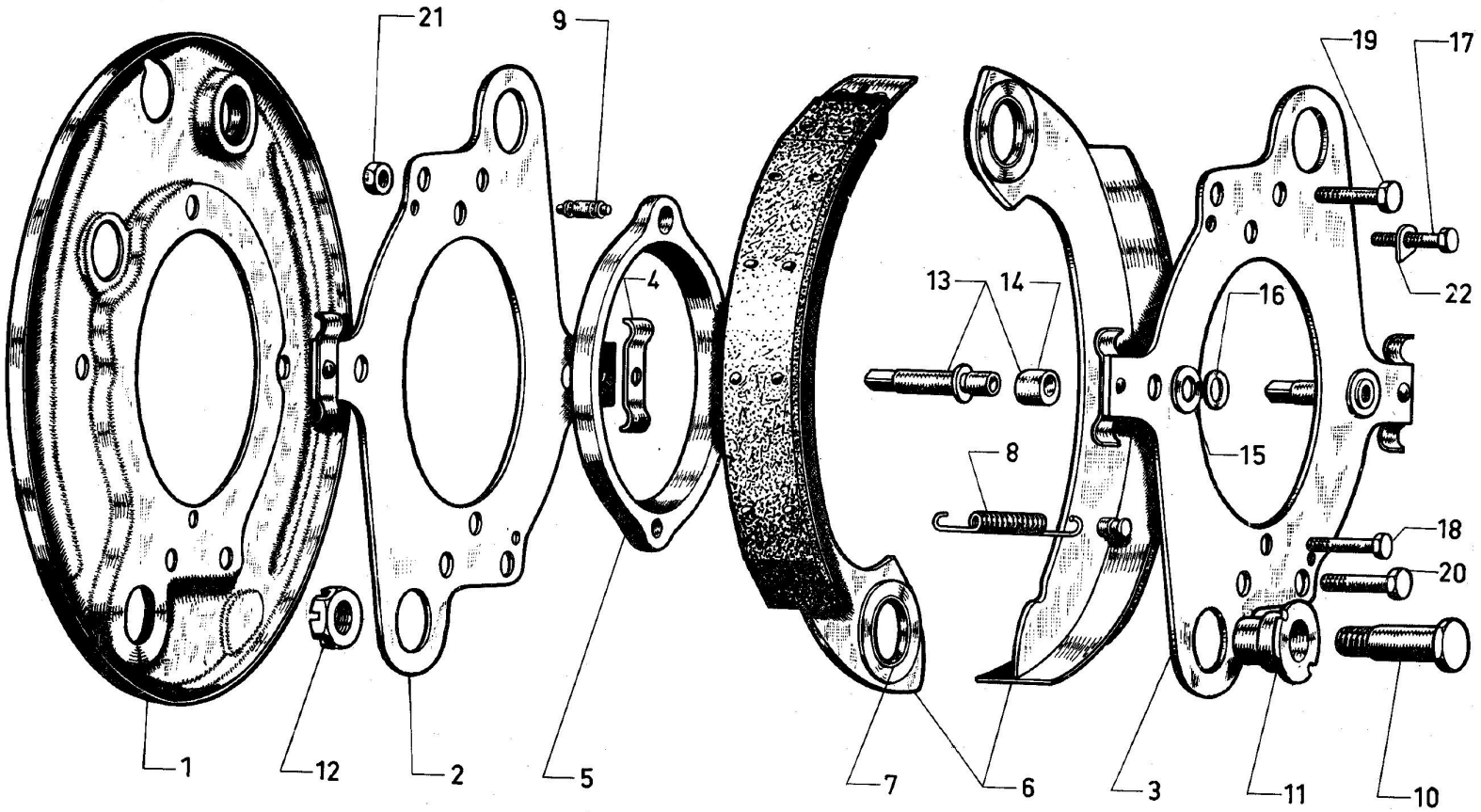

Scanned by Poul Christensen, for free-of-charge distribution to fellow enthusiasts

Freins AV.

I	NUMEROS	K	H HZ → 2/62	
1				Plateau
	ZC 9441 200 U	1	G.	
	ZC 9441 202 U	1	D.	
				Flasque :
2	ZC 9441 204 U	1	G.	- côté plateau
	ZC 9441 205 U	1	D.	"
3	ZC 9441 207 U	1	G.	- côté tambour
	ZC 9441 208 U	1	D.	"
4	ZC 9440 498 U	8		Ressort de flasque
5	ZC 9440 521 U	2	e 19	Entretoise
6	HY 451-018 A	1	R.m.p.	Jeu de 4 segments
7	ZC 9438 656 U	4	20 × 22 × 8,5	Bague
8	ZC 9440 531 U	8	ϕ ext. 11	Ressort
9	ZC 9440 478 U	4	8 × 23,5	Axe d'accrochage
10	ZC 9440 513 U	4	TH 14 × 150 ϕ 16	Axe de point fixe

I	NUMEROS	K		
11	ZC 9440 516 U	4	16 × 20 × 22 × 32 × 20	Excentrique
12	ZC 9438 658 U	4	H 14 × 150	Ecrou crenelé
13	HY 451-109	4	R.m.p.	Axe avec bague
14	ZC 9440 482 U	4	12 × 23 × 13	Bague excentrée
15	ZC 9619 052 U	4	12 × 28	Rondelle élastique
16	ZD 9260 200 U	4	10,5 × 22 × 2,5	Rondelle
				Vis de :
17	ZC 9440 491 U	2	TH 12 × 45	- flasque
18	ZC 9440 497 U	2	TH 7 × 37	"
19	ZC 9440 495 U	4	TH 10 × 36	- cyl. de roue sup.
20	ZC 9440 496 U	4	TH 10 × 40	- cyl. de roue inf.
21	ZD 9522 500 U	4	H 10 × 150	Ecrou de cylindre supérieur
22	ZC 9611 001 U	2	ϕ int. 2	Arrêtoir

Scanned by Poul Christensen, for free-of-charge distribution to fellow enthusiasts

601-28

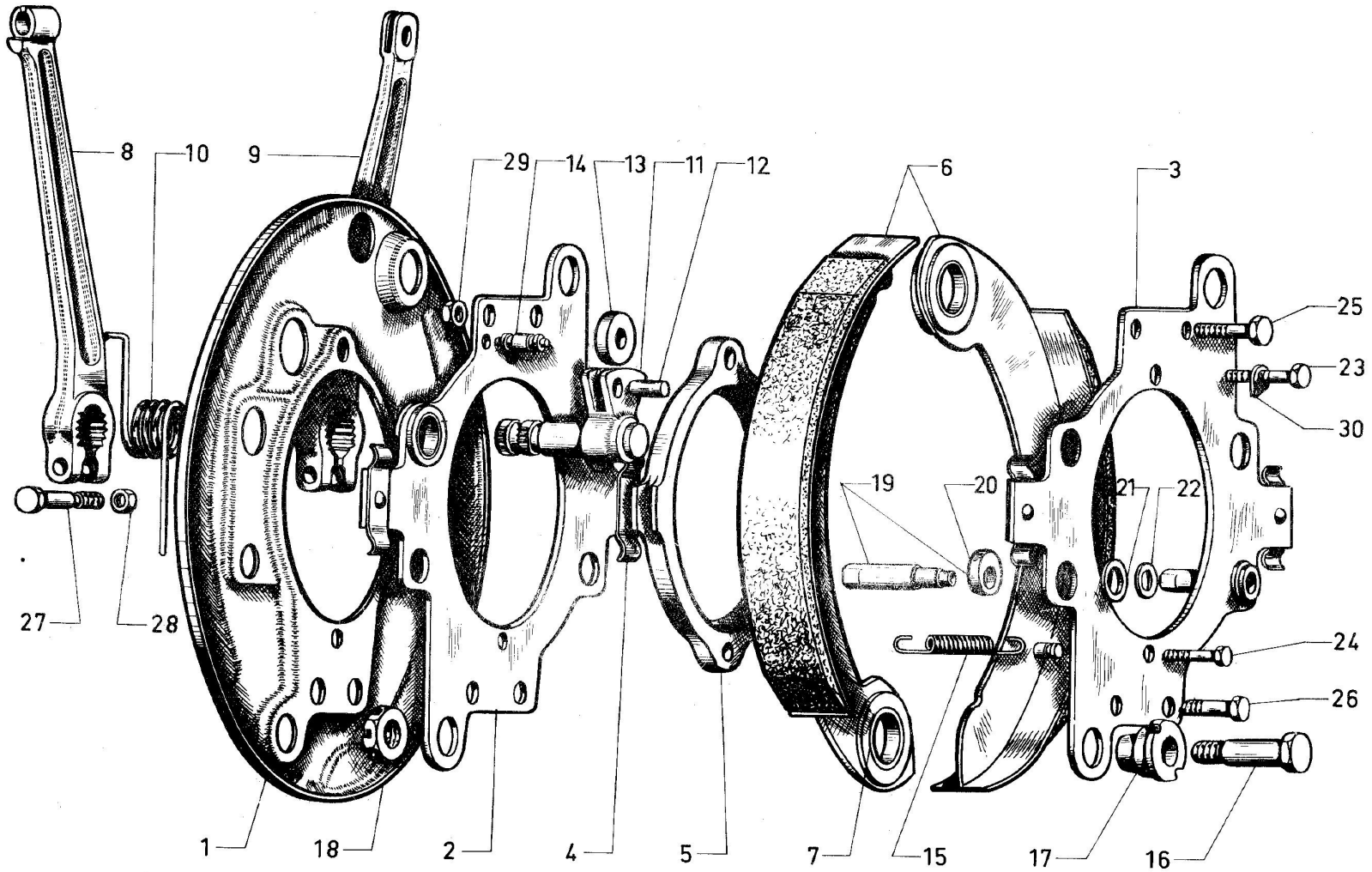

Scanned by Poul Christensen, for free-of-charge distribution to fellow enthusiasts

Freins AV.

I	NUMEROS	K	H HZ 2/62 →	
1				Plateau :
	HY 451-29	1	G. → 9/63	- logement de pivot, h 17
	HY 451-29 A	1	D. → 9/63	"
	HY 451-29 B	1	G. 9/63 →	- logement de pivot, h 22
	HY 451-29 C	1	D. 9/63 →	"
				Flasque :
2	HY 451-74	1	G.	- côté plateau
	HY 451-74 A	1	D,	"
3	HY 451-76	1	G.	- côté tambour
	HY 451-76 A	1	D.	"
4	ZC 9440 498 U	8		Ressort de flasque
5	HY 451-104	2	e 19	Entretoise
6				Jeu de 4 segments
	HY 451-018 A	1	R.m.p. → 9/63	-
	HY 451-019 A	1	9/63 →	-
	HY 451-020 A	1	(USA) 1/67 →	- (repère SAFF F 604 GG)
7	ZC 9438 656 U	4	20 × 22 × 8,5	Bague de segment
				Levier :
8	HY 454-137	1	AV. G. → 9/63	- ϕ passage du câble 10,75
	HY 454-137 A	1	AV. D. → 9/63	"
	HY 454-137 B	1	AV. G. 9/63 →	- ϕ passage du câble 12,75
	HY 454-137 C	1	AV. D. 9/63 →	"
9	HY 454-138	2	AR.	- ϕ passage du câble 7
10			4 spires	Ressort de levier :
	HY 454-72	2	AV. G. - AR. D.	-
	HY 454-72 A	2	AV. D. - AR. G.	-

I	NUMEROS	K		
11	HY 454-7	2	AV. G. - AR. D.	Levier d'attaque
	HY 454-7 A	2	AV. D. - AR. G.	
12	HY 454-128	4	8 × 18,5	Axe de galet
13	HY 454-127	4	8,1 × 24 × 6	Galet
14	ZC 9440 478 U	4	8 × 23,5	Axe d'accrochage
15	ZC 9440 531 U	8	ϕ ext. 11	Ressprt de segment
16	ZC 9440 513 U	4	TH 14 × 150 ϕ 16	Axe de point fixe
17	ZC 9440 516 U	4	16 × 20 × 22 × 32 × 20	Excentrique
18	ZC 9438 658 U	4	H 14 × 150	Ecrou crénelé
19	HY 451-109	2		Axe avec bague
20	ZC 9440 482 U	4	12 × 23 × 13	Bague excentrée
21	ZC 9619 052 U	4	12 × 28	Rondelle élastique
22	ZD 9260 200 U	4	10,5 × 22 × 2,5	Rondelle
				Vis de :
23	ZC 9440 491 U	2	TH 12 × 45	- flasque
24	ZC 9440 497 U	2	TH 7 × 37	"
25	ZC 9440 495 U	4	TH 10 × 36	- cylindre de roue supérieur
26	ZC 9440 496 U	4	TH 10 × 40	- cylindre de roue inférieur
27	HY 454-126	4	TH 9 × 46	- levier
				Ecrou de :
28	ZD 9524 300 U	4	H 9 × 125	- levier
29	ZD 9522 500 U	4	H 10 × 150	- cylindre de roue supérieur
30	ZC 9611 001 U	2	ϕ int. 2	Arrêtoir

Scanned by Poul Christensen, for free-of-charge distribution to fellow enthusiasts

601-29

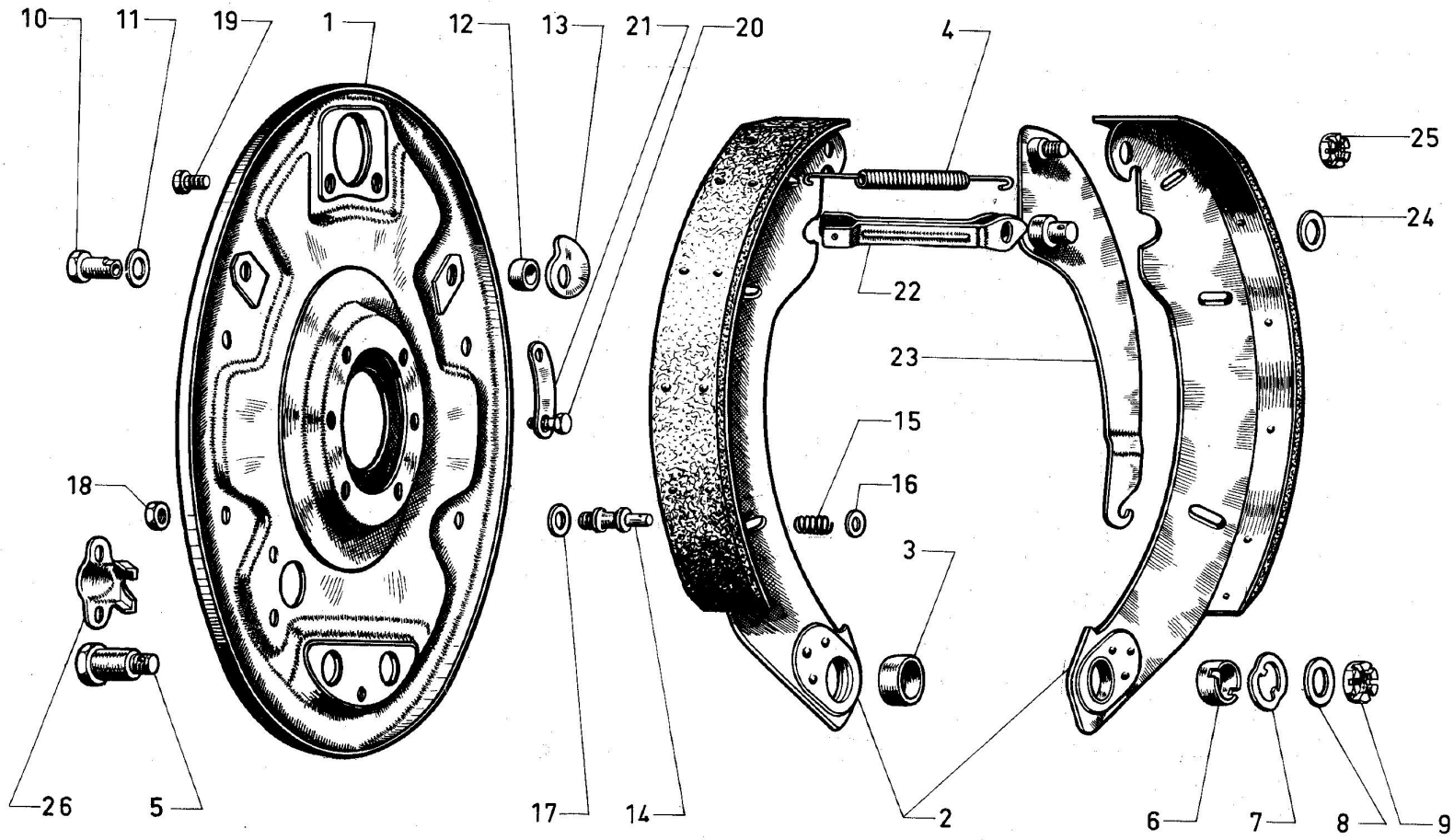

Scanned by Poul Christensen, for free-of-charge distribution to fellow enthusiasts

Freins AR.

I	NUMEROS	K		
1				Plateau
	ZC 9417 063 U	1	G. H - HZ ⟶ 2/62	
	ZC 9417 064 U	1	D. H - HZ ⟶ 2/62	
	HY 451-50	2	G. D. HY (HZ 2/62 ⟶)	
2				Jeu de 4 segments
	HZ 451-016 A	1	H - HZ ⟶ 2/62	
	HY 451-016 A	1	HY-HZ R.m.p. 12/69 ⟶	
	HY 451-017 A	1	(USA) 1/67 ⟶	(repère SAFF F 604 GG)
3	ZC 9438 314 U	4	20 × 22 × 10 ⟶ 12/69	Bague de segment
4	ZC 9438 770 U	2	ϕ ext. 10	Ressort de rappel
5	ZC 9438 586 U	4	ϕ 16, L 35,5 ϕ 14 × 150	Axe de point fixe
6	ZC 9438 510 U	4	16 × 20 × 13,6	Bague excentrée
7	ZC 9438 511 U	4	20,5 × 32 × 2,8	Rondelle de réglage
8	ZC 9438 608 U	?	14,5 × 24 × 0,95	Rondelle
9	ZC 9438 307 U	4	H 14 × 150 h 8	Ecrou crénelé
10	ZC 9411 016 U	4	ϕ 12	Axe TH de came
11	ZC 9619 052 U	4	12 × 28	Rondelle élastique
12	ZC 9411 017 U	4	12,5 × 20 × 8,5	Entretoise
13	ZC 9438 516 U	4		Came de réglage
14	ZC 9441 517 U	8	L 56,5	Colonnette d'appui
15	ZC 9441 332 U	8	3 spires	Ressort
		?		Rondelle
16	ZD 9277 100 U		6, 5 × 16 × 1,5	
	ZD 9236 300 U		6,25 × 14 × 1,5	
17	ZC 9438 606 U		8,5 × 18 × 0,5	
	ZC 9438 630 U		8,5 × 18 × 1	
	ZC 9438 607 U		8,5 × 18 × 0,2	
18	ZD 9522 200 U	8	H 8 × 125	Ecrou
				Vis :
19	ZD 9367 900 U	4	TH 6 × 12	- de cylindre de roue
20	ZD 9376 500 U	12	TH 8 × 16	- de plateau
21	ZC 9088 867 U	6	2 ϕ 8,5	Arrêtoir double
22	ZC 9415 766 U	2	⟶ 2/62	Bielle
23			⟶ 2/62	Levier
	ZC 9418 245 U	1	G.	
	ZC 9418 246 U	1	D.	
24			⟶ 2/62	Rondelle
	ZC 9002 530 U	2	12,5 × 24 × 1	
	ZD 9254 100 U	2	8 × 18 × 2	
25	ZD 9243 400 U	2	H 6 × 100 ⟶ 2/62	Ecrou crénelé
26	ZD 9438 106 U	2	⟶ 2/62	Arrêt de gaine

Scanned by Poul Christensen, for free-of-charge distribution to fellow enthusiasts

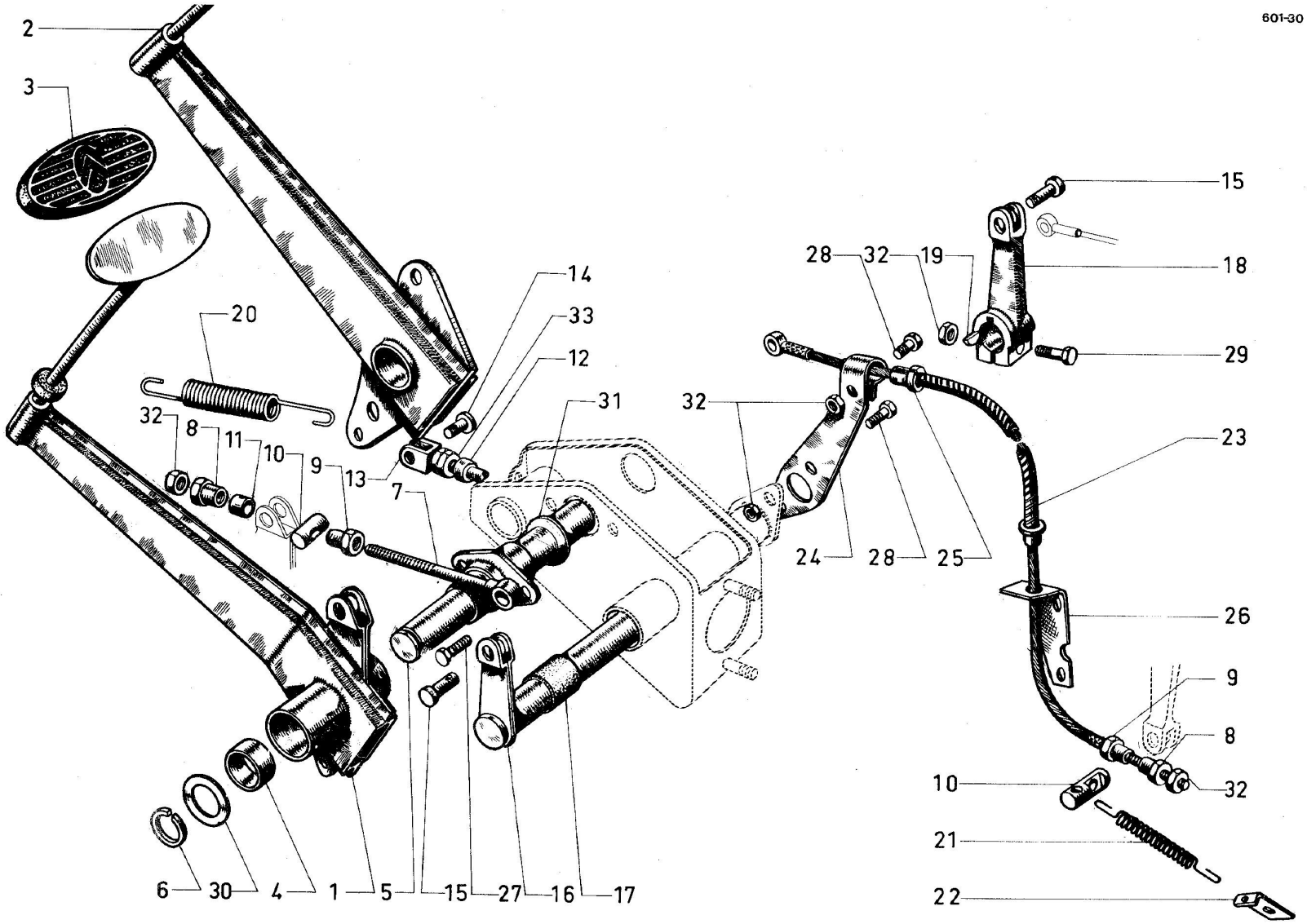

Scanned by Poul Christensen, for free-of-charge distribution to fellow enthusiasts

Pédalier

I	NUMEROS	K	HZ H → 4/61	
				Pédale de :
1	H 314-3 A	1		- débrayage
2	H 453-1	1		- frein baguée
3	ZC 9540 258 U	2		Garniture
4	ZC 9451 570 U	4	20 × 23,17 × 18	Bague
5	H 453-2 A	1	L 197,5	Axe avec bride
6	ZD 9036 200 U	1	18 × 24 × 1,5	Segment d'arrêt
7	H 314-84	1	L 94 ϕ 7 × 100	Biellette de renvoi
			ϕ 7 × 100	Ecrou à douille
8	ZC 9540 556 U	2	L 14	-
9	ZC 9540 565 U	2		- avec logement de barillet
10				Barillet de :
	ZC 9540 545 U	2	14 × 25	- levier
	H 314-52	1	14 × 37,5 5/51 →	- biellette (Cde BV.verrouillée)
11	H 314-57	1	8,5 × 12,5 × 14	Entretoise
12	H 453-4	1		Tige de MC. avec embout
13	H 453-71	1	ϕ 10 × 150	Chape
				Axe de :
14	ZC 9118 300 U	1	8 × 24	- chape
15	ZC 9011 757 U	2	8 × 26	- levier

I	NUMEROS	K		
16	H 314-87	1		Levier avec axe L 320
17	H 453-87	2	26,5 × 20	Bague
18	H 314-86	1		Levier
19	ZD 9415 300 U	1	4 × 13 × 5	Clavette Woodruff
				Ressort de :
20	ZC 9089 071 U	2	31 spires	- pédales
21	H 142-5	1	30 spires	- levier
22	ZC 9543 360 U	1	ϕ 10,5 ϕ 3	Patte d'attache
23	HY 314-2 B	1	L 398	Câble
24	H 314-90	1		Support d'arrêt de gaine
25	H 314-91	1	20 × 16	Arrêt de gaine
26	H 314-95 A	1	2 ϕ 7,5 - 1 ϕ 9	Patte de butée de gaine
				Vis :
27	ZD 9371 800 W		TH 7 × 12	
28	ZD 9371 900 U		TH 7 × 20	
29	ZD 9372 400 U		TH 7 × 45	
				Rondelle
30	ZC 9001 352 U	1	20 × 30 × 1,5	
31	ZC 9089 773 U	1	20,5 × 32 × 2,5	
32	ZD 9524 100 U	?	H 7 × 100	Ecrou
33	ZD 9522 500 U		H 10 × 150	

Scanned by Poul Christensen, for free-of-charge distribution to fellow enthusiasts

601-31

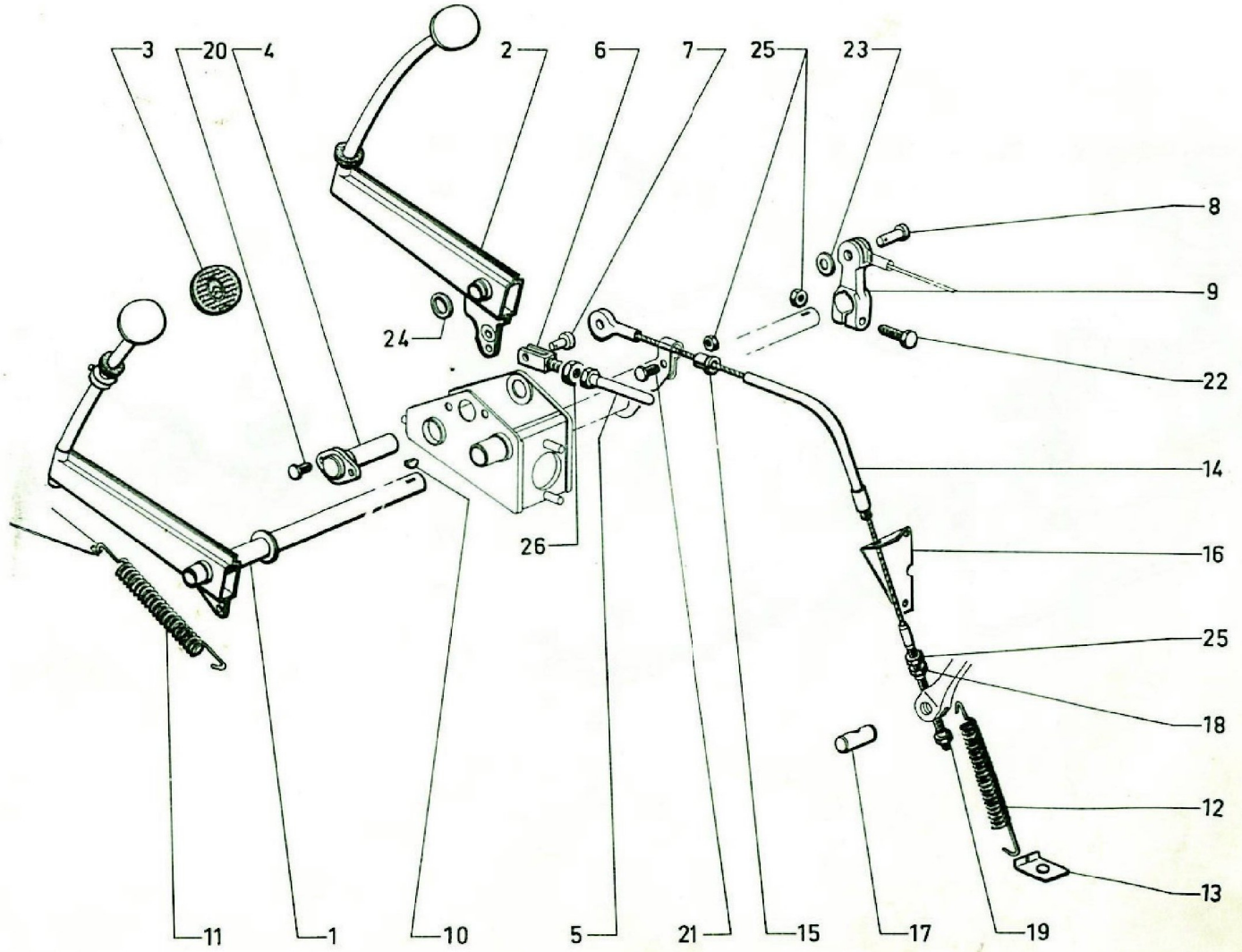

Pédalier

I	NUMEROS	K	HY HZ 4/61 →	
				Pédale de :
1	HY 314-3	1	→ 12/61	- débrayage avec axe, L 390
	HY 314-3 A	1	12/61 → 3/64	- " L 385
	HY 314-3 B	1	3/64 → 11/70	- " L 375
	HY 314-403A	1	11/70 →	- L 375
2	H 314-1	1	→ 2/71	- frein baguée
	HY 314-301A	1	2/71 →	"
3	ZC 9540 258 U	2		Garniture
4	HY 453-2	1	L 88,5	Axe avec bride
5	H 453-4	1		Tige avec embout
6	H 453-71	1	ϕ 10 × 150	Chape
				Axe de :
7	ZC 9118 300 U	1	8 × 24	- chape
8	ZC 9011 757 U	1	8 × 26	- levier
9	H 314-86	1		Levier
10	ZD 9415 300 U	1	4 × 13 × 15	Clavette Woodruff
				Ressort de pédale :
11	ZC 9089 071 U	2	31 spires → 12/67	- frein - débrayage
		1	12/67 → 12/69	- débrayage
	HY 453-25	1	41 spires 12/67 → 12/69	- frein
		2	12/69 →	- frein débrayage
12	H 142-5	1	30 spires	- levier

I	NUMEROS	K		
13	ZC 9543 360 U	1		Patte d'attache
14	HY 314-2 B	1	L 388 R.m.p. 12/69 . →	Câble
15	H 314-91	1	20 × 16 → 12/69	Arrêt de gaine
16			2 ϕ 7,5 1 ϕ 9	Patte de butée de gaine :
	H 314-95 A	1	1 41 → 2/65	
	HY 314-95	1	1 65 2/65 →	
17			ϕ 14	Barillet :
	H 314-52	1	L 37,5 → 9/67	- (cde de vitesses verrouillées)
	HY 314-52	1	L 25 9/67 →	
			ϕ 7 × 100	Ecrou à douille
18	ZC 9540 556 U	1	L 14	-
19	ZC 9540 565 U	1		- avec logement de barillet
				Vis
20	ZD 9371 800 W	2	TH 7 × 12	
21	ZD 9371 900 U	1	TH 7 × 20	
22	ZD 9372 300 W	1	TH 7 × 42	
				Rondelle
23	ZD 9254 100 U	1	8,5 × 18 × 2	
24	ZC 9001 352 U	1	20,5 × 30 × 1,5	
				Ecrou
25	ZD 9524 100 U	3	H 7 × 100	
26	ZD 9522 500 U	1	H 10 × 150	

Scanned by Poul Christensen, for free-of-charge distribution to fellow enthusiasts

601-32

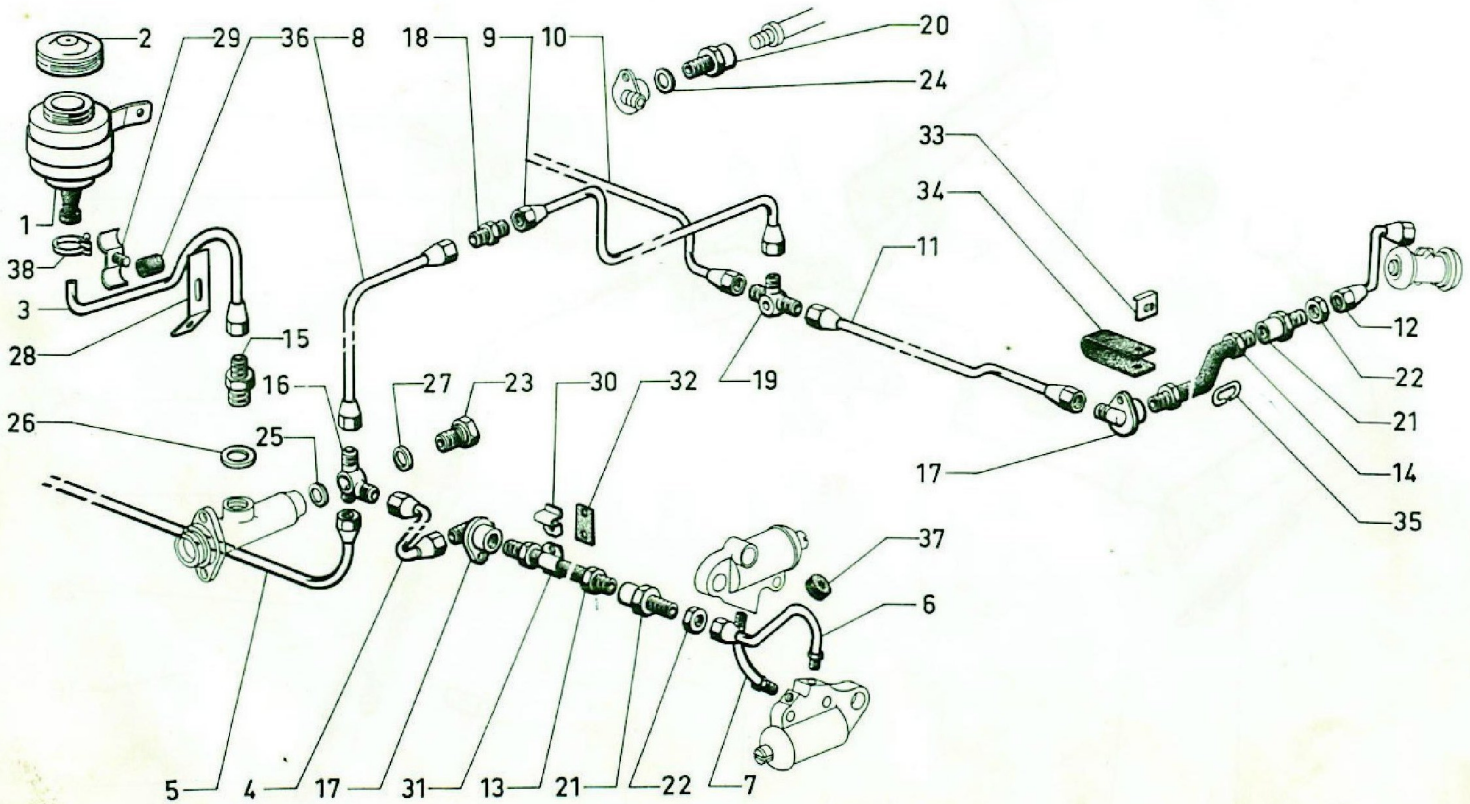
2
29
36
8
18
9
10
20
24
33
34
11
1
38
3
28
15
16
26
25
27
23
30
32
19
12
22
21
14
35
17
37
6
5
4
17
31
13
21
22
7

Tuyauterie de frein

I	NUMÉROS	K	→ 9/63	
1	H 453-5 A	1		Réservoir complet.
2	ZC 9550 887 U	1		Bouchon.
				Tube :
3	H 453-195	1	H - N.F.P.	– réservoir à MC.
			HZ 7/57 → 4/61.	–
	HY 453-195	1	HY - N.F.P.	–
		1	HZ 4/61 → 1/62.	–
	HY 453-195 B	1	HY - HZ 1/62 →.	–
4	H 453-68 B	1		– MC à raccord AV G.
5	H 453-67 A	1		– MC à raccord AV D.
6	ZC 9435 082 U	2	H.	– flexible à cylindre de roue AV.
			HZ → 2/62.	–
	HY 453-146 A	1	G - HY.	–
			G - HZ 2/62 →.	–
	HY 453-146	1	D - HY.	–
			D - HZ 2/62 →.	–
7	ZC 9440 501 U	2	H.	– entre cylindre de roue AV.
			HZ → 2/62.	–
	5 H 5 437 262 Z *HY 453-145*	2	HY.	–
			HZ 2/62 →.	–
8	ZC 9553 133 U	1		– MC à raccord AR.
9	ZC 9551 594 U	1		– raccord à raccord 3 voies AR.
10	HY 453-63	1	AR D.	– raccord 3 voies à raccord.
11	HY 453-65	1	AR G.	–
12	H 453-34	2		– flexible à cylindre de roue AR.
				Flexible :
13	H 453-107	2	AV - L 304.	–
14	ZC 9551 644 U	2	AR - L 375.	–
				Raccord :
15	ZC 9550 908 U	1		– arrivée au MC.
16	H 453-37	1	N.F.P.	– 3 voies sortie MC.
17	ZC 9552 084 U	1	AR G - AV D - N.F.P.	– de connexion.
	ZC 9552 086 U	1	AV G - AR D - N.F.P.	–

I	NUMÉROS	K			
					Raccord :
18	H 453-99	1	N.F.P.		– tube AR.
19	ZC 9552 044 U	1			– 3 voies AR.
20	H 453-59	1	N.F.P.		– flexible AR D.
21	ZC 9550 917 U	4			– flexibles AV et AR.
22	ZC 9550 919 W	4	H 7/16".		Écrou.
23	ZC 9550 910 U	1			Vis raccord.
					Joint :
24	ZC 9245 700 U	1	10,2 × 15 × 1.		–
25	ZC 9438 358 U	1	13,3 × 21 × 0,8.		–
26	26 178 189 *ZC 9550 909 U*	1	19,5 × 24 × 0,8.		–
27	ZC 9550 912 U	1	15,3 × 21 × 0,8		–
					Patte de maintien :
28	H 453-176	1		→ 7/57.	– tube.
29	H 453-177	1	N.F.P.	→ 7/57.	– double.
30	ZC 9427 040 U	4			– flexible AV.
31	HY 453-95	4			–
32	ZC 9427 041 U	2	20 × 40.		Plaquette caoutchouc.
33	H 453-81	4	N.F.P.		Plaquette.
34	H 453-106	2			Bande caoutchouc.
35	H 453-103	2			Anneau.
36	H 453-155	2	L 20	→ 7/57.	Gaine de protection.
37	ZC 9435 084 U	2	8,5 × 35 × 7,5.		Bague de protection.
38	ZC 9614 038 U	1			Collier.

601-33

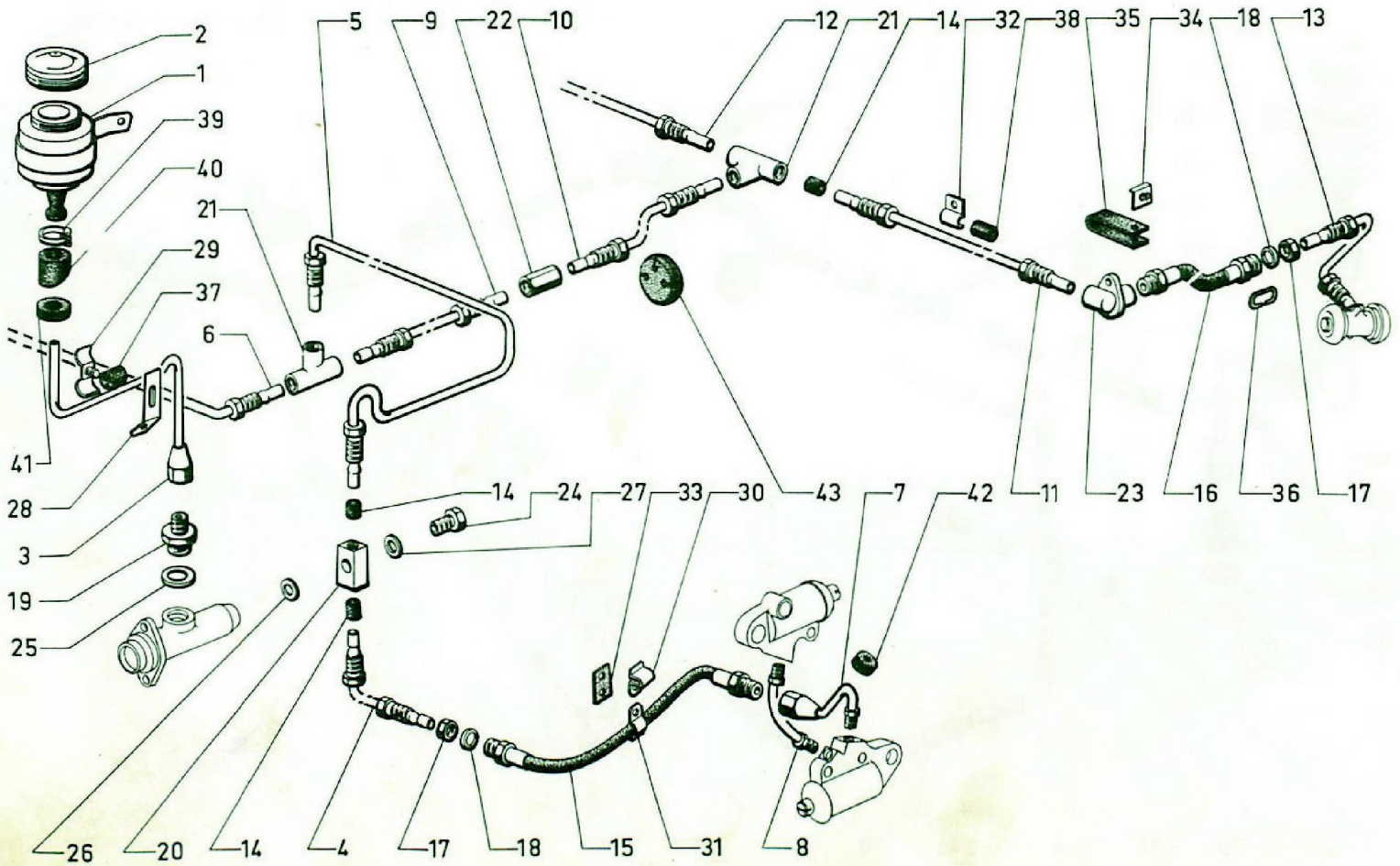
2
1
39
40
21
29
37
6
41
28
3
19
25
5
9
22
10
12
21
14
32
38
35
34
18
13
14
24
27
33
30
43
7
42
11
23
16
36
17
26
20
14
4
17
18
15
31
8

Tuyauterie de frein

I	NUMÉROS	K	9/63 → 12/67	
1				Réservoir complet :
	H 453-5 A	1	→ 2/64.	–
	HY 453-5 A	1	2/64 →	–
2	ZC 9550 887 U	1		Bouchon avec joint.
				Tube :
3	HY 453-195 B	1	L 736 → 2/64.	– réservoir à MC.
	HY 453-195 C	1	L 306 2/64 → R.p. 5 401 264 S d.e.o. 5 401 265 C.	–
4	HY 453-29 A	1	AV G.	– MC à flexible.
5	HY 453-253 A	1		– MC à raccord 3 voies.
6	HY 453-60 A	1	AV D.	– raccord 3 voies à flexible.
7	HY 453-146 A	1	AV G.	– flexible à cylindre de roue.
	HY 453-146	1	AV D.	–
8	5 H 5 437 262 Z *HY 453-145*	2		– entre cylindre et roue AV.
9	HY 453-43	1		– raccord 3 voies à raccord 2 voies AR.
10	HY 453-32 A	1		– raccord 2 voies à raccord 3 voies AR.
11	HY 453-38 B	1	AR G.	– raccord 3 voies à raccord.
12	HY 453-33 B	1	AR D.	–
13	HY 453-30	1	AR G - (1°).	– flexible à cylindre de roue.
	HY 453-334 A	1	AR G - (2°).	– (voir Note Technique n° 55 H).
	HY 453-30 A	1	AR D - (1°).	–
	HY 453-335 A	1	AR D - (2°).	– (voir Note Technique n° 55 H).

I	NUMÉROS	K		
14	ZD 9159 000 U	?	5 × 7,2 × 9,5.	Garniture d'étanchéité.
				Flexible :
15	HY 453-27 A	2	L 320 12/66 → R.m.p. - d.e.o. 2-HY 153-95.	– AV.
16	HY 453-56 C	1	L 391 - R.m.p. 12/66 →.	– AR G.
	HY 453-56 B	1	L 428 - R.m.p. 12/66 →.	– AR D.
17	ZC 9615 054 W	4	H 14 × 150.	Écrou.
18	1 A 5 411 619 W *AM 453-190*	4	14,5 × 20 × 2.	Rondelle.
				Raccord :
19	ZC 9550 908 U	1		– arrivée MC.
20	HY 453-54 A	1		– sortie MC.
21	1 H 5 416 494 K *HY 453-134*	2		– 3 voies.
22	DM 453-260	1		– 2 voies.
23	HY 453-99 A	1	AR G.	– connexion.
	HY 453-99	1	AR D.	–
	ZC 9550 917 U	2		– flexible AV à tube.
24	ZC 9550 910 U	1		Vis raccord.
				Joint :
25	26 178 189 *ZC 9550 909 U*	1	19,5 × 24 × 0,8.	–
26	ZC 9438 358 U	1	13,3 × 21 × 0,8.	–
27	ZC 9550 912 U	1	15,3 × 21 × 0,8.	–

Tuyauterie de frein *(Suite)*

I	NUMÉROS	K	9/63 → 12/67		I	NUMÉROS	K		
				Patte de maintien :					Gaine de protection :
28	H 453-176	1		→ 2/64. – tube.	37	H 453-155	2	L 20 → 2/64.	–
29	H 453-177	1	N.F.P.	→ 2/64. – double.	38	1 D 5 411 956 J *D 435-150*	?	4 × 9 × 15.	–
30	ZC 9427 040 U	4		– flexible AV.					
31	HY 453-95	4		–	39	ZC 9614 038 U	1		Collier.
32	ZD 9252 500 U	?		– simple.	40	HY 453-79		2/64 →.	Rondelle d'étanchéité.
33	ZC 9427 041 U	2		Plaquette caoutchouc.					Œillet caoutchouc :
34	H 453-81	4	N.F.P.	Plaquette.	41	ZD 9106 400 U	1	16 × 32 × 7 2/64 →.	–
35	H 453-106	2		Bande caoutchouc.	42	ZC 9435 084 U	2	8,5 × 35 × 7,5.	–
36	H 453-103	2		Anneau.	43	HY 453-237	2		Bouchon de passage de tube.

601-34

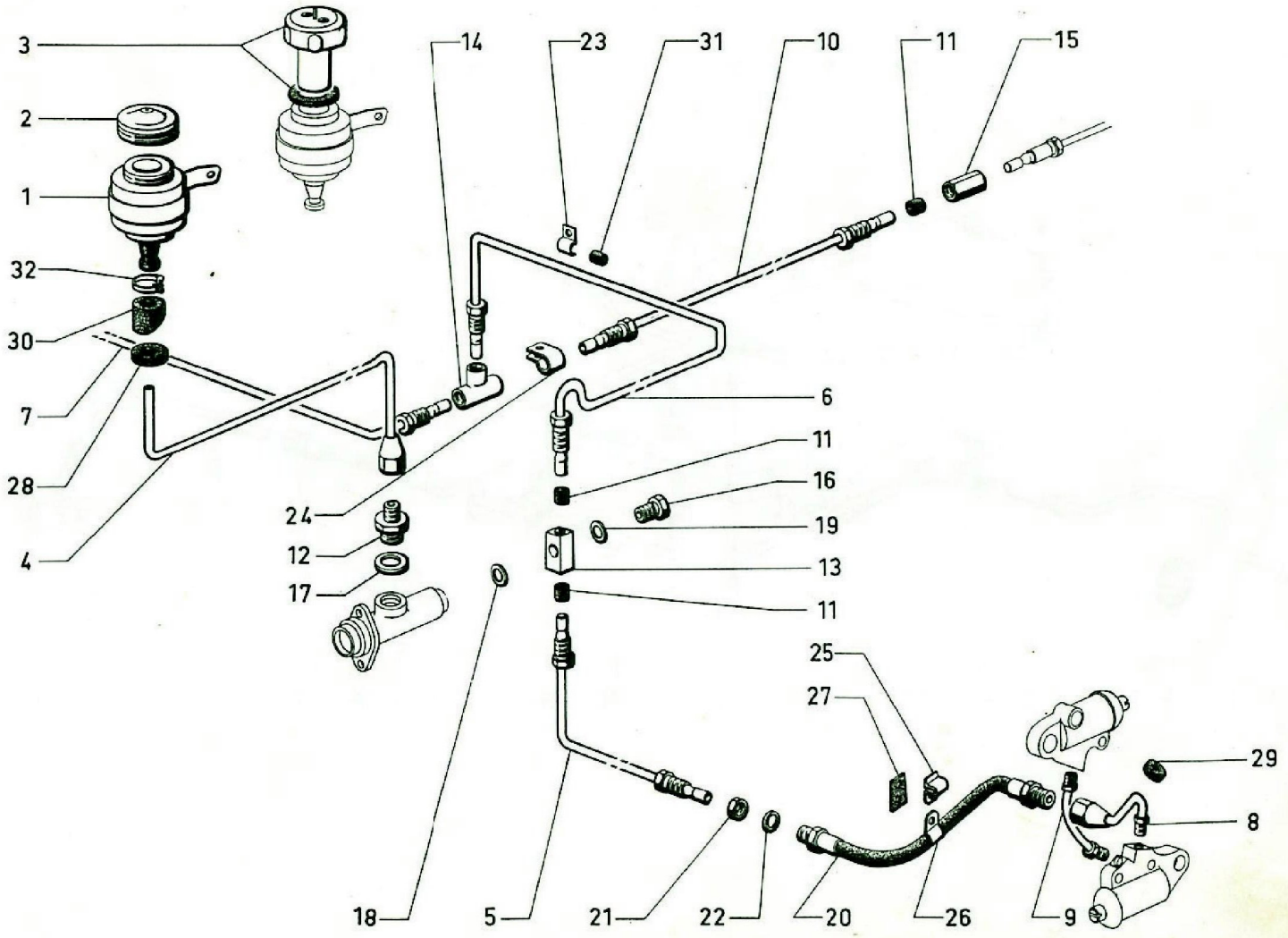
3
2
1
32
30
7
28
4
14
23
31
10
11
15
6
11
16
19
13
11
24
12
17
25
27
29
8
18
5
21
22
20
26
9

Tuyauterie de frein (partie AV)

I	NUMÉROS	K	12/67 →	
1				Réservoir :
	HY 453-5 A	1		–
	HY 453-305 A	1	7/69 →.	– P.T.C. dépassant 3000 kg (avec bouchon nivocode).
				Bouchon (avec joint) :
2	ZC 9550 887 U	1		–
3	HY 453-349 A	1	7/69 →.	– P.T.C. dépassant 3000 kg (nivocode).
				Tube :
4	HY 453-195 C	1	R.p. 5 401 264 S. → 4/71 d.c.o. 1-5 401 265 C.	– réservoir à MC.
	5 H 5 401 264 S	1	4/71 →.	–
5	HY 453-29 A	1		– MC à flexible G.
6	HY 453-253 A	1		– MC à raccord 3 voies.
7	HY 453-60 A	1		– raccord 3 voies à flexible D.
8	HY 453-146	1	D.	– flexible à cylindre de roue.
	HY 453-146 A	1	G.	–
9	5 H 5 437 262 Z *HY 453-145*	2		– entre cylindre de roue.
10	HY 453-43	1		– raccord 3 voies à raccord AR.
11	ZD 9159 000 U	?	5 × 7,2 × 9,5.	Garniture d'étanchéité.
				Raccord :
12	ZC 9550 908 U	1	→ 4/71.	– arrivée MC.
	5 H 5 401 265 C	1	4/71 →.	–
13	HY 453-54 A	1		– sortie MC.
14	1 H 5 416 494 K *HY 453-134*	1		– 3 voies.

I	NUMÉROS	K		
				Raccord :
15	DM 453-260	1		– 2 voies.
	ZC 9550 917 U	2		– flexible AV à tube.
16	ZC 9550 910 U	1		Vis raccord.
				Joint :
17	26 178 189 *ZC 9550 909 U*	1	19,5 × 24 × 0,8.	–
18	ZC 9438 358 U	1	13,3 × 21 × 0,8.	–
19	ZC 9550 912 U	1	15,3 × 21 × 0,8.	–
20	HY 453-27 A	2	L 320.	Flexible.
21	ZC 9615 054 W	2	H 14 × 150.	Écrou.
22	1 A 5 411 619 W *AM 453-190*	2	14,5 × 20 × 2.	Rondelle.
				Patte de maintien :
23	ZD 9252 500 U	?		– tube.
24	1 D 5 413 305 X *DX 394-125*	1		– raccord 3 voies.
25	ZC 9427 040 U	4		– flexible.
26	HY 453-95	4		–
27	ZC 9427 041 U	2	20 × 40.	Plaquette caoutchouc.
				Œillet caoutchouc :
28	ZD 9106 400 U	1	16 × 32 × 7.	–
29	ZC 9435 084 U	2	8,5 × 35 × 7,5.	–
30	HY 453-79	1		Rondelle d'étanchéité.
31	1 D 5 411 956 J *D 435-150*	?	4 × 9 × 15.	Gaine de protection.
32	ZC 9614 038 U	1		Collier.
	ZC 9550 886 U	1	34 × 45 × 3.	Joint caoutchouc bouchon réservoir.

Tuyauterie de frein (partie AV)

I	NUMÉROS	K			Pièces spéciales
			(CH) 9/72 →		
4	5 H 5 419 300 K	1	⌀ 6,35.		Tube de réservoir à MC (partie AV).
4	5 H 5 419 301 W	1	⌀ 6,35.		Tube de réservoir à MC (partie AR).
12	1 M 5 413 192 U	2	16 × 150 - L 23.		Vis.
18	26 178 189 H *ZC 9550 909 U*	2	19,5 × 24 × 0,8.		Joint.
	22 478 009 K *ZD 9247 800 U*	2	16,3 × 22 × 1.		Joint.
6	5 H 5 423 582 D	1	⌀ 4,5 - L 500	→ 6/73.	Tube de MC à raccord 3 voies.
	5 H 5 423 584 A	1	⌀ 4,5 - L 745.		Tube de raccord 3 voies à flex. G.
7	5 H 5 423 586 X	1	⌀ 4,5 - L 1155.		Tube de raccord 3 voies à flex D.
	5 H 5 423 588 U	1	⌀ 4,5 - L 1075	→ 6/73.	Tube de MC à raccord 2 voies (AR).

I	NUMÉROS	K			
24	1 D 5 412 282 C	1			Patte.
	1 D 5 412 198 P	1			Vis colonnette.
	1 D 5 416 518 W	1			Raccord 2 voies (aliment. AR.).
	1 D 5 415 824 C	1		→ 6/73.	Collier caoutchouc.
	1 H 5 416 900 Y	3			Entretoise caoutchouc.
	1 D 5 417 242 R	1	6 × 10 × 15.		Gaine protection.
	5 H 5 444 973 P	1		6/73 →.	Tube MC à ICP (circuit AV) :
	5 H 5 444 974 A	1		6/73 →.	– (circuit AR).
	5 H 5 444 969 W	1		6/73 →.	– ICP à 2 voies (circuit AR).
	5 H 5 444 970 G	1		6/73 →.	– ICP à 3 voies AV.
	5 H 5 445 270 T	1		67/3 →.	– ICP à 2 voies.
	5 H 5 444 975 L	1		6/73 →.	– 2 voies à 2 voies (by-pass).
	1 H 5 436 739 P	3	2 ⌀ 4,5	6/73 →.	Entretoise caoutcouc.
	1 G 5 434 087 N	1		6/73 →.	Raccord 2 voies avec patte.
	1 M 5 413 303 A	3		6/73 →.	Flèche plastique.

601-35

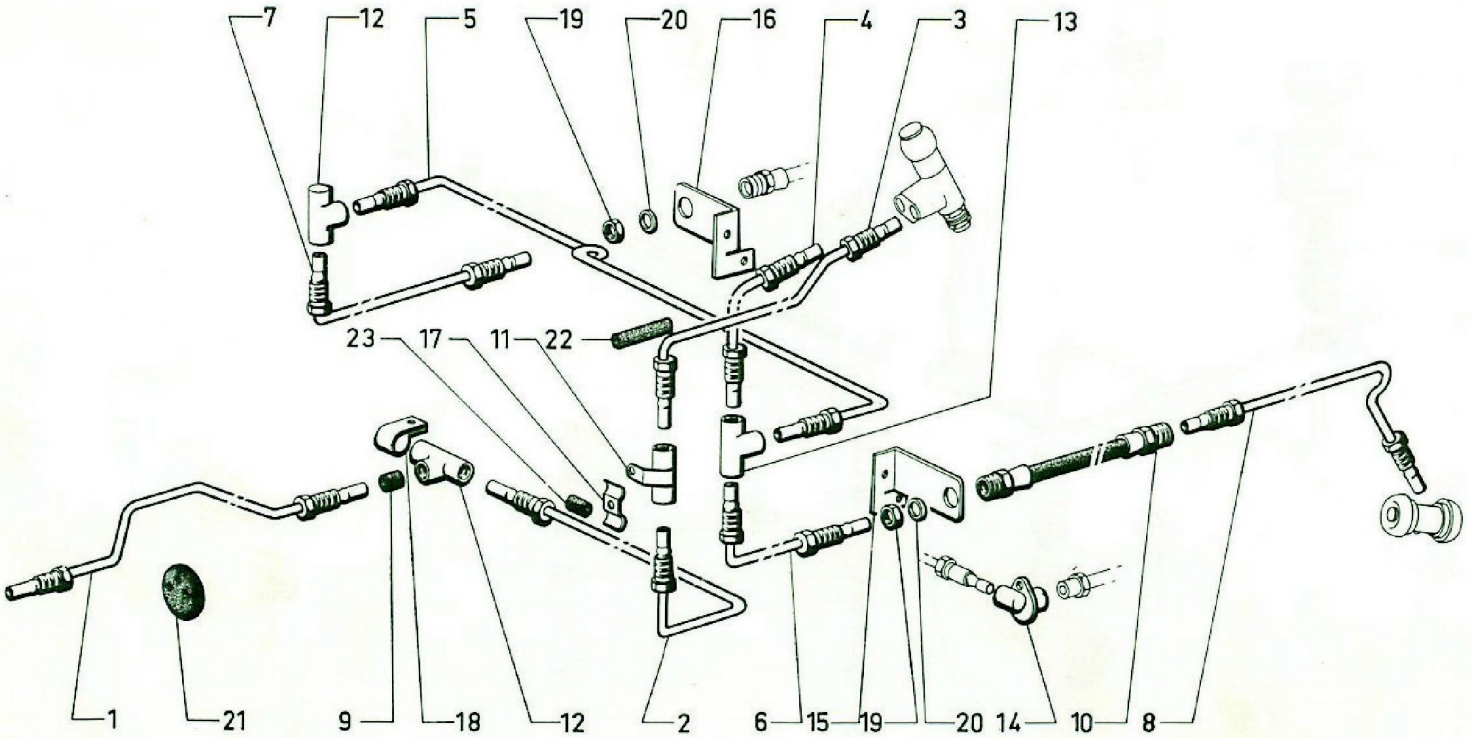

Tuyauterie de frein (partie AR)

I	NUMÉROS	K	12/67 →		
					Tube :
1	HY 453-32 A	1			– entre raccord 2 voies.
2	HY 453-238	1			– raccord à raccord G.
3	HY 453-239	1			– raccord à limiteur.
	HYV 453-239	1	HYV.		–
4	HY 453-242	1			– limiteur à raccord 3 voies.
	HYV 453-242	1	HYV.		–
5	HY 453-247	1			– côté G à côté D.
	HYV 453-247	1	HYV.		–
6	HY 453-246	1		→ 11/69.	– raccord à flexible G.
	HYV 453-246	1	HYV	→ 11/69.	–
	HY 453-329 A	1		11/69 →.	–
	HYV 453-329 A	1	HYV	11/69 →.	–
7	HY 453-330 A	1		11/69 →.	– raccord à flexible D.
	HYV 453-330 A	1	HYV	11/69 →.	–
8	HY 453-30	1	(1°)	→ 11/69.	– flexible à cylindre de roue G.
	HY 453-334 A	1	(2°)	→ 11/69.	– (voir Note Technique n° 55 H).
	HY 453-331 A	1		11/69 →.	–
	HY 453-30 A	1	(1°)	→ 11/69.	– flexible à cylindre de roue D.
	HY 453-335 A	1	(2°)	→ 11/69.	– (voir Note Technique n° 55 H).
	HY 453-332 A	1		11/69 →.	–
9	21 590 009 L *ZD 9159 000 U*	?	5 × 7,2 × 9,5.		Garniture d'étanchéité.
10					Flexible :
	HY 453-56 C	1	G - L 391	→ 11/69.	–
	HY 453-56 B	1	D - L 428	→ 11/69.	–
	HY 453-333 A	2	G - D - L 308	11/69 →.	–

I	NUMÉROS	K			
					Raccord :
11	1 D 5 413 085 F *DV 394-46*	1		→ 11/69.	– 2 voies avec patte.
12	1 D 5 416 518 W *DVF 394-46*	2		→ 11/69.	– 2 voies.
		3		11/69 →.	–
13	1 H 5 416 494 K *HY 453-134*	1			– 3 voies.
14	HY 453-99	2		→ 11/69.	– connexion.
					Patte de maintien :
15	HY 453-370 A	1	G	11/69 →.	– flexible.
16	HY 453-371 A	1	D	11/69 →.	–
17	1 D 5 416 801 X *DX 394-111*	2			– double de tube.
18	1 D 5 413 305 X *DX 394-125*	2			– raccord.
19	ZC 9615 054 W	4	H 14 × 150.		Écrou.
20	1 A 5 411 619 W *AM 453-190*	4	14,5 × 20 × 2.		Rondelle.
21	HY 453-237	2			Bouchon d'étanchéité.
22	D 391-109	3			Garniture de protection.
23	1 D 5 411 956 J *D 435-150*	?	4 × 9 × 15.		Gaine caoutchouc.
			CH 6/73 →		**Pièces spéciales**
					Tube :
	5 H 5 445 271 D	1			– 2 voies à 2 voies (by pass).
	5 H 5 444 968 K	1			– 3 voies à 2 voies (frein AR D).
	5 H 5 444 971 T	1	HYV - HGV.		–
	5 H 5 444 967 Z	1			– 3 voies à 3 voies (frein AR G).
	1 D 5 426 236 B	1			Raccord 2 voies.
	1 H 5 422 547 D	2			Bouchon étanchéité.

Tuyauterie de frein (partie AV)

I	NUMÉROS	K	AMBU	
				ATTENTION.
				MIN : Repère vert ou blanc.
1	2 H 5 421 156 J	1		Réservoir (avec bouchon nivocode).
2	2 M 5 411 944 D	1		Bouchon nivocode (avec joint).
3	AMN 453-372 A	1	34 × 45 × 3.	Joint de bouchon.
				Tube entre :
4	1 H 5 401 264 S	1		– réservoir à MC.
5	HY 453-29 A	1		– MC à flexible AV G.
6	HY 453-253 A	1		– MC à raccord 3 voies.
7	HY 453-60 A	1		– raccord 3 voies à flexible AV D.
8	5 H 5 422 536 J	1		– raccord 3 voies à 2 voies intermédiaire.
9	HY 453-146 A	1	G.	– flexible à cylindre de roue.
	HY 453-146	1	D.	–
10	HY 453-145	2		– cylindre inférieur à supérieur.
11	5 H 5 420 926 J	2	L 320.	Flexible.

I	NUMÉROS	K		
				Raccord :
12	5 H 5 401 265 C	1		– d'arrivée sur MC.
13	HY 453-54 A	1		– de sortie sur MC.
14	1 H 5 416 494 K *HY 453-134*	1		– 3 voies.
15	1 D 5 413 085 F *DV 394-46*	1		– 2 voies (avec patte).
16	ZC 9550 917 U	2		– de flexible à tube.
17	ZD 9188 900 U	?	5 × 7,2 × 9,5.	Garniture d'étanchéité.
18	ZC 9550 910 U	1		Vis de raccord de sortie.
				Joints :
19	ZC 9550 909 U	1	19,5 × 24 × 0,8.	–
20	ZC 9438 358 U	1	13,3 × 21 × 0,8.	–
21	ZC 9550 912 U	1	15,3 × 21 × 0,8.	–
				Écrou :
22	ZC 9615 054 W	2	H 14 × 150.	– de flexible sur patte.
23	ZC 9550 919 W	2		– de raccord de flexible.
24	1 A 5 411 619 W *AM 453-190*	2	14,5 × 20 × 2.	Rondelle (plate).

Tuyauterie de frein (partie AV) *(Suite)*

I	NUMÉROS	K	AMBU	
25	HY 453-79	1		Rondelle d'étanchéité.
				Œillet caoutchouc :
26	ZD 9106 400 U	1	16 × 32 × 7.	–
27	ZC 9435 084 U	2	8,5 × 35 × 7,5.	–
28	ZC 9614 038 U	1		Collier « Hop ».

I	NUMÉROS	K	
29	1 D 5 413 305 X *DX 394-125*	1	Patte de maintien : – de raccord 3 voies.
30	ZD 9252 500 U	2	– de tube.
31	1 D 5 411 956 J *D 435-150*	2	Gaine de protection.
32	1 H 5 422 547 D	1	Bouchon d'étanchéité dans traverse AV.

Tuyauterie de frein (partie AR)

I	NUMÉROS	K	AMBU	
				ATTENTION.
				MIN : Repère vert ou blanc.
			ø 4,5.	**Tube entre :**
1	5 H 5 422 537 V	1	L 780.	**– raccords 2 voies.**
	5 H 5 423 398 D	1	L 960.	**– raccords 2 voies (empattement allongé).**
2	5 H 5 422 538 F	1		**– raccord 2 voies à limiteur.**
3	5 H 5 422 539 S	1		**– limiteur à raccord 3 voies.**
4	5 H 5 422 540 C	1		**– raccord 3 voies à raccord 2 voies, côte D.**
5	5 H 5 422 541 N	1		**– raccord 2 voies à flexible D.**
6	5 H 5 422 544 W	1		**– flexible D à cylindre de roue.**
7	5 H 5 422 542 Z	1		**– raccord 3 voies à raccord 2 voies, côte G.**

I	NUMÉROS	K		
			ø 4,5.	**Tube entre :**
8	5 H 5 422 543 K	1		**– raccord 2 voies à flexible G.**
9	5 H 5 422 545 G	1		**– flexible G à cylindre de roue.**
10	5 H 5 420 927 V	2	L 296.	**Flexible.**
				Raccord :
11	1 D 5 413 085 F *DV 394-46*	3		**– 2 voies (avec patte).**
12	1 H 5 416 494 K *HY 453-134*	1		**– 3 voies.**
13	ZD 9188 900 U	?	5 × 7,2 × 9,5.	**Garniture d'étanchéité.**
14	ZC 9615 054 W	4	H 14 × 150.	**Écrou de flexible sur patte.**
15	1 D 5 412 282 C *DX 174-276 A*	1		**Patte de raccord 3 voies.**
16	ZD 9106 400 U	2	16 × 32 × 7.	**Œillet caoutchouc.**

Tuyauterie - Alimentation de suspension

I	NUMÉROS	K	AMBU	
				ATTENTION.
				MIN : Repère vert ou blanc.
1	DXN 394-72	1	11 × 18 × 800.	Tube (caoutchouc) d'aspiration.
2	NDN 391-128 A	1	L 570.	Flexible entre pompe HP à conjoncteur.
			ø 6,35.	Tube entre :
3	5 H 5 422 375 J	1		– pompe HP à flexible.
4	5 H 5 422 376 V	1		– flexible à conjoncteur.
			ø 4,5.	Tube entre :
5	5 H 5 422 377 F	1		– conjoncteur à raccord 2 voies.
6	5 H 5 422 378 S	1		– raccord 2 voies (côté conjoncteur).
7	5 H 5 422 379 C	1	L 780.	– raccord 2 voies (côté correcteur).
	5 H 5 423 397 T	1	L 960.	– (empattement allongé).
8	5 H 5 422 380 N	1		– raccord 2 voies à correcteur.
9	5 H 5 422 381 Z	1		– correcteur à raccord 3 voies.
10	5 H 5 422 382 K	1		– raccord 3 voies à 2 voies, côté D.
11	5 H 5 422 639 D	1		– raccord 2 voies à cylindre D.
12	5 H 5 422 383 W	1		– raccord 3 voies à 2 voies, côté G.
13	5 H 5 422 640 P	1		– raccord 2 voies à cylindre G.

I	NUMÉROS	K		
				Raccord :
14	1 D 5 413 085 F *DV 394-46*	5		– 2 voies (avec patte).
15	1 H 5 416 494 K *HY 453-134*	1		– 3 voies.
				Garniture d'étanchéité :
16	ZD 9333 100 U	?	6,8 × 10 × 9,5.	– pour tube 6,35.
17	ZD 9188 900 U	?	5 × 7,2 × 9,5.	– pour tube 4,5.
18	ZC 9620 808 U	3	19 × 23 × 15.	Bague (caoutchouc) de tube d'aspiration
19	1 D 5 411 956 J *D 435-150*	?	4 × 9 × 15.	Gaine (caoutchouc).
				Patte de maintien :
20	ZD 9252 500 U	1		–
21	1 D 5 416 801 X *DX 394-111*	?		– double.
22	1 D 5 413 305 X *DX 394-125*	1		– de raccord 3 voies.
				Support de flexible :
23	HY 391-139	1		– côté moteur.
24	1 H 5 415 832 P	1		– côté berceau.
25	1 H 5 416 489 F	1	2 vis 8 × 125 - entr. 30.	Renfort de support de flexible.
26	ZD 9298 600 U	2	L 169.	Collier.
27	ZD 9533 000 U	2	9 × 125 × 9,1.	Écrou « Nylstop ».

Tuyauterie - Alimentation de suspension *(Suite)*

I	NUMÉROS	K	AMBU	
				Entretoise :
28	DX 532-90	1	7,5 × 20 × 15,5.	– de patte de tube HP à flexible.
29	1 D 5 413 308 E *DX 394-100*	1	5 × 16 × 16.	– de patte de raccord 3 voies.

I	NUMÉROS	K		
30	HY 453-237	1	3 trous.	Bouchon d'étanchéité de passage de canalisation dans traverse AR.
31	ZD 9106 400 U	1	16 × 32 × 7.	Œillet (caoutchouc).

Tuyauterie de retour de suspension

I	NUMÉROS	K	AMBU	
			ø 4,5.	Tube entre :
1	5 H 5 422 387 P	1		– correcteur à raccord 2 voies.
2	5 H 5 422 386 D	1	L 780.	– raccord 2 voies.
	5 H 5 423 396 G	1	L 960.	– (empattement allongé).
3	5 H 5 422 385 T	1		– raccord 2 voies à rampe.
4	5 H 5 422 384 G	1		Rampe de conjoncteur et correcteur.
				Tube (caoutchouc) entre :
5	5 H 5 417 668 W	1	ø int. 7 × 9 - L 365.	– conjoncteur à rampe.
6	DXN 394-50	1	7 × 14 - L 240.	– rampe à réservoir.
				Tube (rilsan) de fuites entre :
7	5 H 5 422 388 A	1	ø 2 × 4 - L 3800.	– correcteur à réservoir.
	5 H 5 424 428 Z	1	ø 2 × 4 - L 180.	– (empattement allongé).
8	5 H 5 422 390 X	1	ø 3,5 × 5 - L 650.	– cylindre AR D à raccord 3 voies.
9	5 H 5 422 392 U	1	ø 3,5 × 5 - L 1300.	– cylindre AR G à raccord 3 voies.
10	5 H 5 422 394 R	1	ø 4,5 × 6.	– raccord 3 voies vers réservoir.
	5 H 5 428 842 C	1	ø 4,5 × 6 - L 180.	– (empattement allongé).
11	5 H 5 422 887 Z	1	L 875.	Tube (caoutchouc) de fuites sur réservoir.
				Raccord :
12	1 D 5 413 085 F *DV 394-46*	2		– 2 voies.

I	NUMÉROS	K		
13	DS 391-47	1		Raccord 3 voies.
14	ZD 9188 900 U	?	5 × 7,2 × 9,5.	Garniture d'étanchéité.
				Manchon (caoutchouc) :
15	1 G 5 403 825 U *DXN 394-186*	1		– de correcteur (coudé).
16	DXN 394-148	3		– de raccord 3 voies.
				Bague (caoutchouc) sous collier :
17	ZC 9620 807 U	?	14 × 19 × 15.	–
18	ZC 9620 810 U	?	17 × 21 × 15.	–
				Gaine (caoutchouc) de protection :
19	1 D 5 411 956 J *D 435-150*	?	4 × 9 × 15.	– (fendue).
20	1 D 5 413 306 H *D 391-113*	?	8 × 12 × 15.	– (fendue).
21	1 D 5 417 242 R *D 174-75*	?	6 × 10 × 15.	– (fendue).
22	1 D 5 413 305 X *DX 394-125*	1		Patte de raccord 3 voies de retour de fuites.
				Collier :
23	ZD 9298 600 U	5	L 169.	– de serrage.
24	1 D 5 413 291 V *DS 391-140*	1	L 46.	– de maintien (caoutchouc).
25	1 D 5 413 293 S *DS 314-133*	3	L 102.	– de maintien (caoutchouc).

1-1-Y-457-033 Juego gamilla de Bomba

601-36

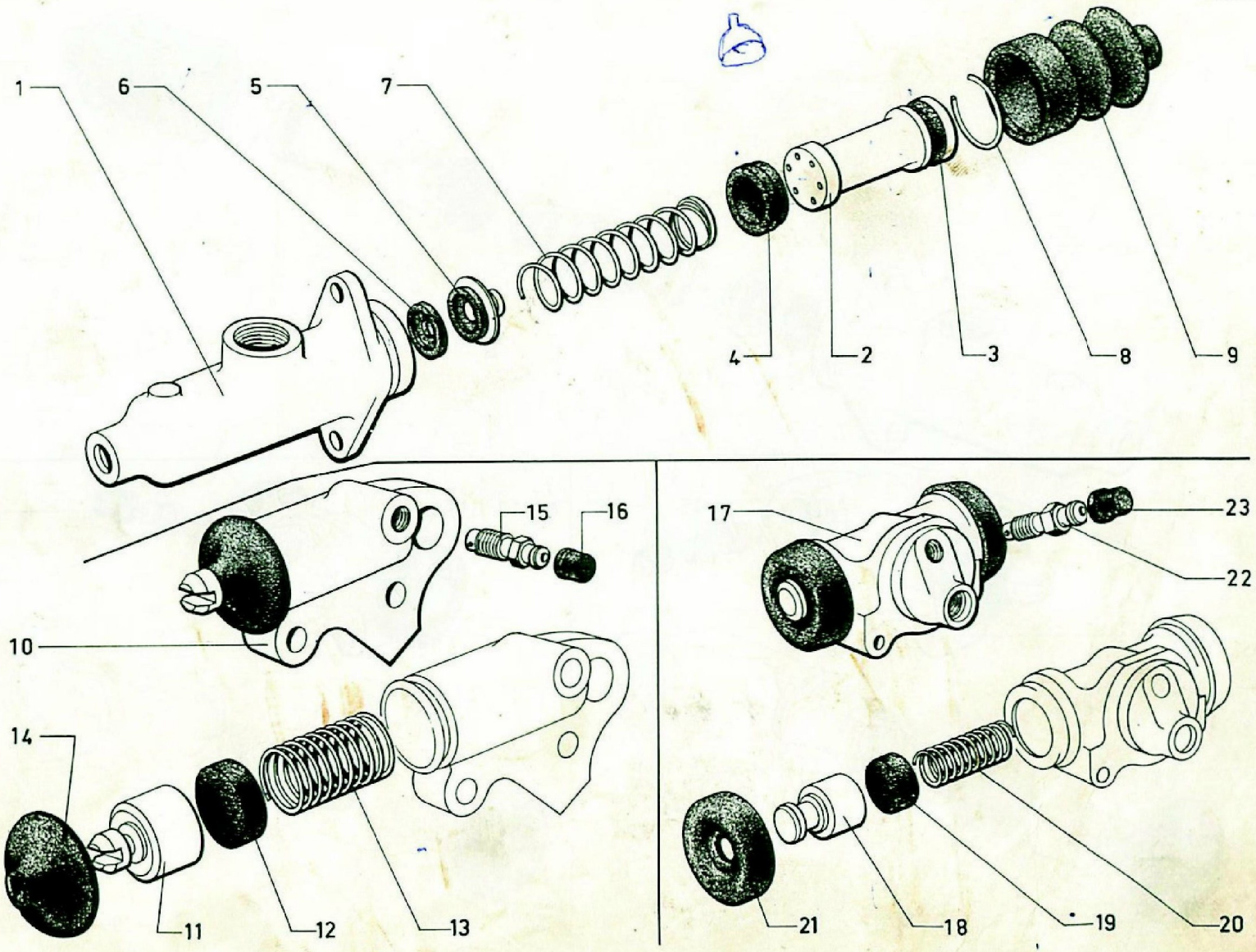

Maître-cylindre - Cylindres de roues

I	NUMÉROS	K		
				Maître-cylindre
1	H 453-03	1		Maître-cylindre complet.
2	H 453-027	1	25,4 × 49,8.	Piston avec coupelle.
				Coupelle :
3	H 453-13	1	27,8 × 7,5.	– secondaire.
4	H 453-10	1	26,5 × 9,5.	– principale.
5	H 453-026	1		Soupape complète.
6	H 453-7	1	10 × 23,4 × 47.	Joint de soupape.
7	H 453-11	1		Ressort avec embout.
8	H 453-15	1		Jonc d'arrêt.
9	ZC 9550 901 U	1	ø int. 32-12,7.	Soufflet.
				Nécessaire :
	HY 453-033	1		– réduit.
	HY 453-039	1		– complet.
			(CH) 9/72 →	**Pièces spéciales**
1	1 H 5 418 738 B	1		Maître-cylindre complet (huile végétale).
	1 H 5 445 197 Z	1	6/73 →.	Indicateur de chute de pression.
	1 H 5 445 683 G	1	6/73 →.	Support ICP.
	23 709 319 P *ZD 9370 930 W*	1	6/73 →.	Vis (fix. ICP).
	23 660 019 V *ZD 9366 000 W*	2	6/73 →.	Vis (fix. Support).

I	NUMÉROS	K			
					Cylindre de roue AV
10					Cylindre complet :
	1 H 5 400 815 L	1	G - (R.m.p.)	9/70 →.	– supérieur.
	1 H 5 400 816 X	1	D - (R.m.p.)	9/70 →.	–
	HY 453-04 B	1	G.		– inférieur.
	HY 453-04 C	1	D.		–
11	HY 453-35	4	91,75 × 24,5.		Piston avec grain.
12	HY 453-127	4	31,2 × 33,5 × 8,4.		Coupelle.
13	HY 453-26	4	ø ext. 23,5 - 12 spires.		Ressort.
14	HY 453-24	4	43,5 × 13.		Capuchon.
15					Vis de purge :
	HY 453-123	2		→ 9/70.	–
	1 A 5 411 350 X *A 453-26*	2		9/70 →.	–
16					Capuchon de vis :
	HY 453-28	2		→ 9/70.	–
	1 T 5 405 105 S *A 453-28*	2		9/70 →.	–
					Nécessaire :
	HY 453-035	4			– réduit.
	HY 453-034	4			– complet.

Maître-cylindre - Cylindres de roues *(Suite)*

I	NUMEROS	K			I	NUMEROS	K			
17	5.400.817	2	Cilindros							
18				Piston :	21	HY 453-24 A	4			Capuchon
	HY 453-21	4	ϕ 19	⟶ 12/67						
	HYV 453-21	4	ϕ 22	⟶ 12/67	22					Vis de purge :
	HY 453-21 B	4	ϕ 28,57 T.T.	12/67 ⟶		HY 453-123	2		⟶ 9/70	
						1 A 5 411 350 X	2		9/70 ⟶	
19				Coupelle :						
	HY 453-112	4		⟶ 12/67	23	HY 453-28	2		⟶ 9/70	Capuchon de vis :
	HYV 453-112	4	HYV	⟶ 12/67		1 T 5 405 105 S	2		9/70 ⟶	
	ZC 9441 773 U	4	T.T.	12/67 ⟶						Nécessaire :
						HY 453-037	2		⟶ 12/67	- réduit
						HYV 453-037	2	HYV	⟶ 12 67	"
20				Ressort :		HY 453-037 A	2	T.T.	12/67 ⟶	
	AM 453-26	2		⟶ 12/67		HY 453-036	2		⟶ 12/67	- complet
	HYV 453-26	2	HYV	⟶ 12/67		HYV 453-036	2	HYV	⟶ 12/67	"
	ZC 9441 775 U	2	T.T.	12/67 ⟶		HY 453-036 A	2	T.T.	12/67 ⟶	"

Maître-cylindre - Cylindres de roues

I	NUMÉROS	K	AMBU	
			MIN	**Maître-cylindre**
1	1 H 5 421 160 C	1		Maître-cylindre complet.
2	ZC 9550 901 U	1	ø int. 32-12,7.	Soufflet de tige de poussée.
				Nécessaire :
3	1 H 5 427 028 K	1		– complet.
4	1 H 5 427 029 W	1		– réduit.
			MIN	**Cylindre de roue avant**
5				Cylindre complet :
	1 H 5 420 928 F	1	Inf. G.	–
	1 H 5 420 929 S	1	Inf. D.	–
	1 H 5 420 930 C	1	Sup G.	– (avec vis de purge).
	1 H 5 420 931 N	1	Sup. D.	– (avec vis de purge) .
6	1 A 5 411 350 X *A 453-26*	2		Vis de purge de cylindre supérieure.

I	NUMÉROS	K		
7	1 T 5 405 105 S *A 453-28*	2		Capuchon de vis de purge.
				Nécessaire :
8	1 H 5 427 024 S	2		– complet.
9	1 H 5 427 025 C	2		– réduit.
			MIN	**Cylindre de roue arrière**
10	1 H 5 420 932 Z	2		Cylindre complet.
11	1 A 5 411 350 X *A 453-26*	2		Vis de purge.
12	1 T 5 405 105 S *A 453-28*	2		Capuchon de vis de purge.
				Nécessaire :
13	1 H 5 427 026 N	2		– complet.
14	1 H 5 427 027 Z	2		– réduit.

601-37

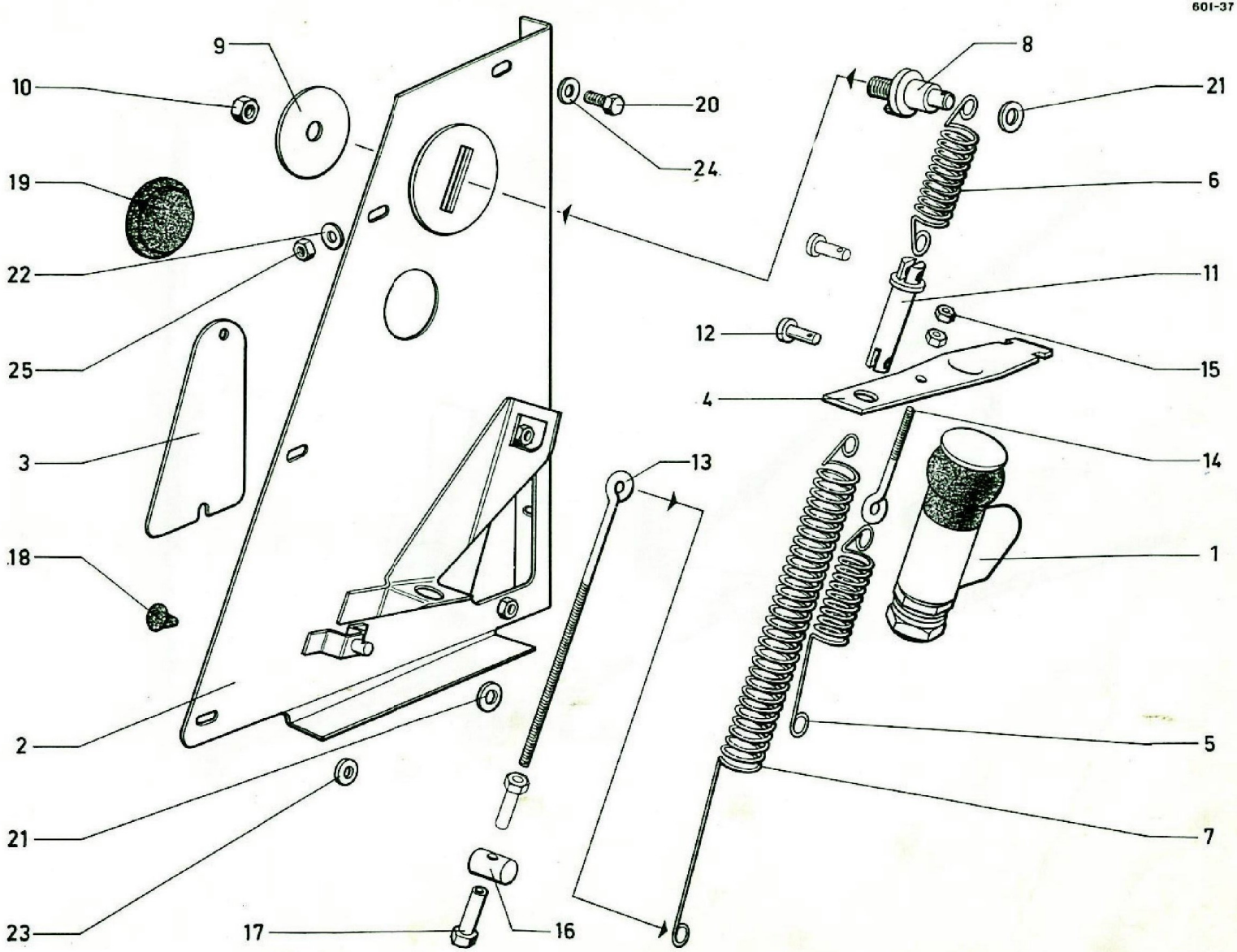

Limiteur de frein AR. et commande 12/67 ⟶

I	NUMEROS	K		
1	HY 456-37	1		Limiteur
				Tôle :
2	HY 456-103	1		- support
3	HY 456-102	1		- de fermeture
4	HY 456-110	1		Levier
				Ressort de :
5	HY 456-96	1		- tarage (10 spires)
6	HY 456-95	1		- précontrainte (10 spires)
7	HY 456-91	1	HZ ⟶ 10/68	- commande (32 spires)
			HY ⟶ 9/69	
	HZ 456-91	1	HZ 10/68 ⟶ 9 69	(37 spires)
	HY 456-291A	1	HY 9/69 ⟶	(35 spires)
	HZ 456-291A	1	HZ 9/69 ⟶	(42 spires)
8	HY 456-107	1	ϕ 20 - 12 ϕ 7 × 100	Axe mobile
9	HY 456-106	1	7,5 × 50 × 2,5	Rondelle
10	ZD 9522 100 U	1	H 7 × 100	Ecrou
11	HY 456-126	1	L. 53 , ϕ 10	Guide de ressorts

I	NUMEROS	K		
12	ZC 9030 795 U	2	ϕ 5, L 15	Axe
				Tige de réglage de :
13	HY 456-125	1	L 173 ϕ 4 × 75	- ressort de commande
14	HY 456-125 A	1	L 50 ϕ 4 × 75	- ressort de tarage
15	ZD 9226 900 Z	1	H 4 × 75	Ecrou
16	N 456-137	1	ϕ 8, L 18 , 1 ϕ 4,5	Barillet
17	DS 142-112	2	H 4 × 75 , h 29	Ecrou
				Obturateur de trou :
18	ZC 9233 400 U	3		- pilote
19	1 D 5 412 367 R	1		- réglage commande
20	ZD 9028 300 W	?	TH 5 × 12	Vis
				Rondelle :
21	ZD 9236 300 U		6,25 × 14 × 1,5	
22	ZD 9290 200 U		5,1 × 12,2	
23	ZD 9290 300 U		5,1 × 16,2	
24	ZC 9619 133 W		5,25 × 15 × 1,5	
25	ZC 9231 900 U	?	H 5 × 75	Ecrou

601-38

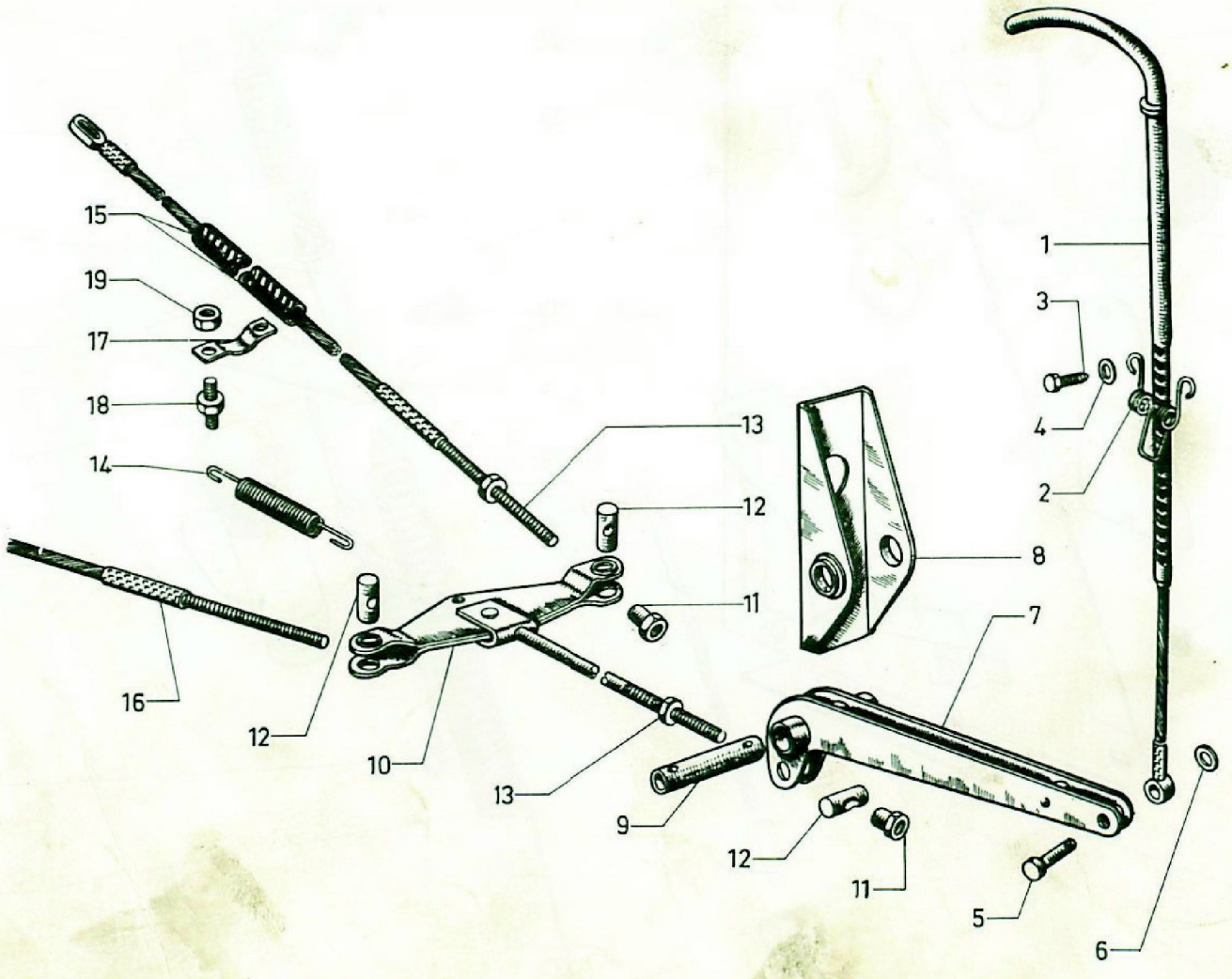

Frein à main

I	NUMÉROS	K	H HZ → 2/62		I	NUMÉROS	K		
1	H 454-3 A	1		Tirette avec câble, L 57.	11	ZC 9088 199 U	3	H 8 × 125.	Écrou à douille.
2	ZC 9553 170 U	1		Ressort d'arrêt.	12	ZC 9540 545 U	3	14 × 25.	Barillet.
3	ZD 9345 030 W	2	H 7 × 16.	Vis.	13	ZD 9524 200 U	3	H 8 × 125.	Écrou.
4	ZD 9248 200 U	2	7,5 × 14.	Rondelle.	14	ZC 9089 020 U	1	36 spires.	Ressort de rappel.
5	ZC 9118 300 U	1	8 × 24.	Axe.					Câble :
6	ZD 9254 100 U	1	8,5 × 18 × 2.	Rondelle.	15	H 454-1 B	1	G - L 2095.	–
7	H 454-4 A	1	N.F.P.	Levier.	16	H 454-1 C	1	D - L 2275.	–
8	H 454-97 A	1	N.F.P.	Support.	17	ZC 9550 231 U	4	N.F.P.	Demi-support.
9	H 454-69	1	17,8 × 54,5 - N.F.P.	Axe de levier.	18	ZC 9305 764 U	4	L 38 - N.F.P.	Vis colonnette.
10	H 454-04 A	1		Palonnier.	19	ZD 9524 100 U	8	H 7 × 100.	Écrou.

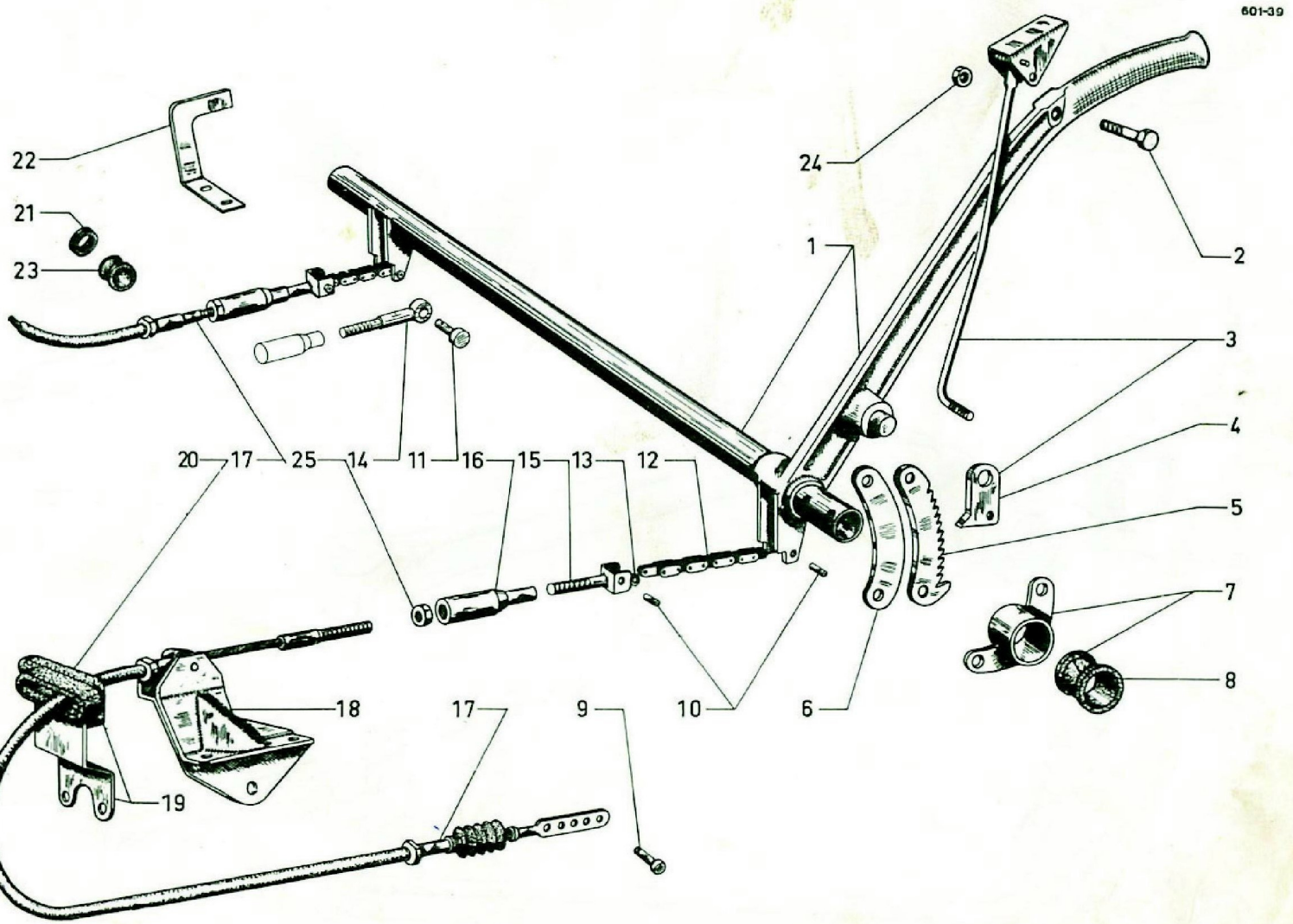
601-39
22
21
23
24
1
2
3
4
5
7
8
20
17
25
14
11
16
15
13
12
18
17
9
10
6
19

Frein à main

I	NUMÉROS	K	HY HZ 2/62 →		
1					Levier avec axe de relais :
	HY 454-4	1		→ 9/63.	–
	HY 454-4 A	1		9/63 →.	–
2					Vis :
	HY 454-65	1	TH 5 × 31 - N.F.P.	→ 9/70.	–
	HY 454-265 A		TH M 5 × 31	9/70 →.	–
3					Cliquet avec levier :
	HY 454-58	1	⌀ 5 × 75 R.p. HY 454-258 A.	→ 1/71	–
	HY 454-258 A	1	⌀ 5 × 80	1/71 →.	–
4	HY 454-17	1	⌀ 5 × 75 R.p. HY 454-258 A.	→ 1/71	Cliquet.
5	HY 454-30	1			Secteur denté (14 crans).
6	HY 454-96	1	2 ⌀ 9,5.		Plaquette d'arrêt.
7	HY 454-169	1			Palier avec bague.
8	HY 454-85	1	25 × 23,6.		Bague (nylon).
					Axe :
9	HY 454-115	2	7 × 16.		– de câble.
10	HY 454-115 A	4	3,27 × 20	9/63 →.	– de chaîne.
11	ZC 9011 757 U	2	8 × 26	→ 9/63.	– de biellette.
12	HY 454-133	2		9/63 →.	Chaîne (9 maillons).
13	HY 454-98	2	3,4 × 8 × 2,5	9/63 →.	Rondelle entretoise.

I	NUMÉROS	K			
14	HY 454-82	2	⌀ 7 × 100	→ 9/63.	Biellette.
15	HY 454-131	2	⌀ 7 × 100	9/63 →.	Chape.
16	HY 454-80	2	L 42 - ⌀ 7 × 100.		Manchon.
17					Câble :
	HY 454-1 A	2		→ 9/63.	– embout fileté, L 63.
	HY 454-1 B	2		9/63 →.	– embout fileté, L 66.
	AP-5490.010				
18					Support d'arrêt de gaine :
	HY 454-19	1	G	→ 9/63.	–
	HY 454-19 A	1	D	→ 9/63.	–
	HY 454-19 B	1	G	9/63 →.	– avec axe.
	HY 454-19 C	1	D	9/63 →.	– avec axe.
19	HY 454-170	1	G.		Support avec œillet.
					Œillet :
20	DS 454-95	1	G	→ 4/72.	– nylon.
21	ZD 9106 400 U	1	D - 16 × 32 × 7	3/71 →.	– caoutchouc.
		1	G	4/72 →.	–
22	HY 454-168	1	D	→ 3/71.	Patte (2 boutonnières 6,5 × 10).
23	HY 454-171	1	D	→ 3/71.	Manchon caoutchouc.
					Écrou :
24	ZD 9231 900 U	1	H 5 × 75	→ 9/70.	–
	ZD 9525 900 W	1	H 5 × 80	9/70 →.	–
25	ZD 9524 100 U	2	H 7 × 100.		–

601-39A

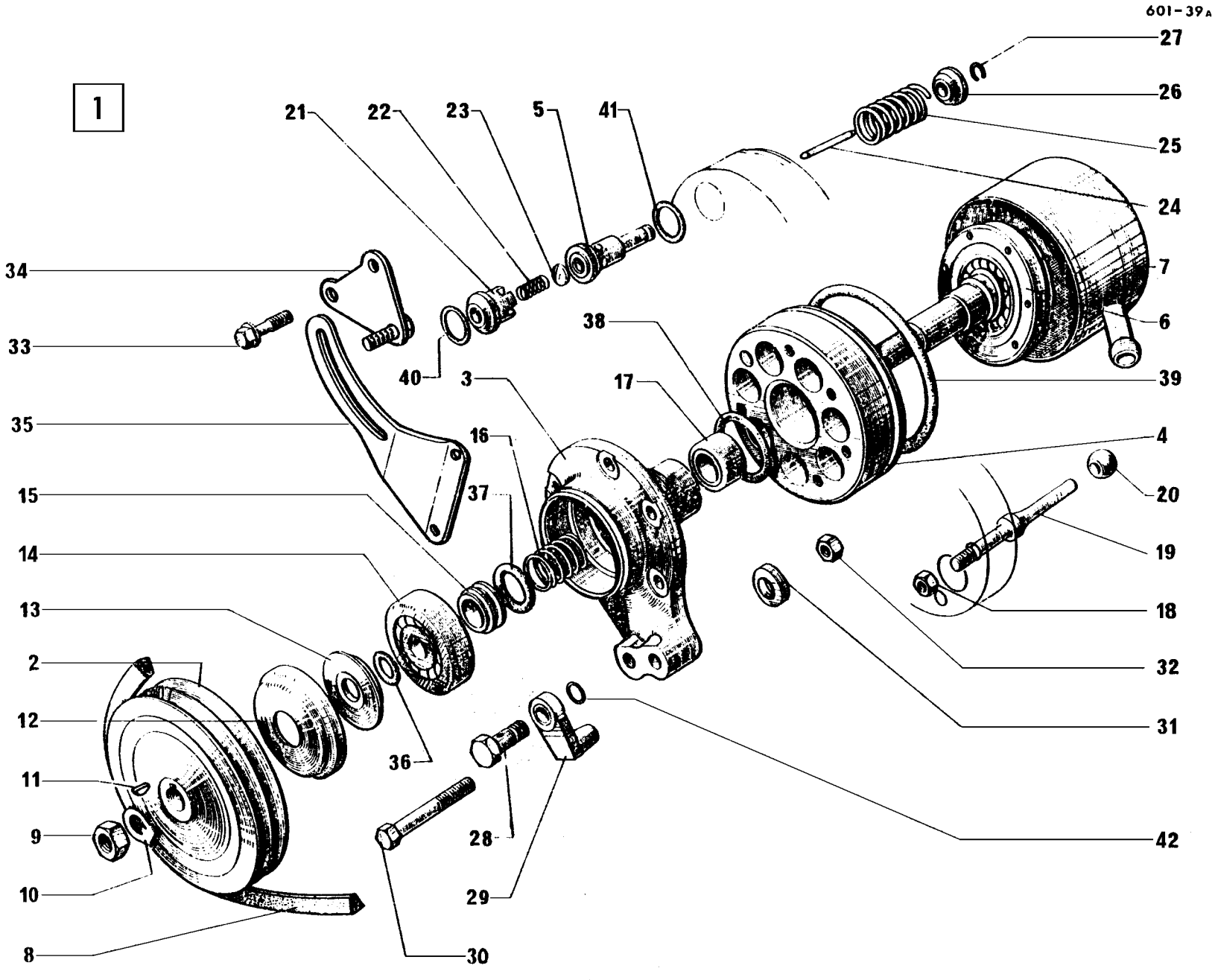
1
21
22
23
5
41
27
26
25
24
34
33
40
3
38
17
7
6
39
35
16
4
15
37
20
14
19
13
18
2
32
12
31
36
11
42
9
28
10
29
8
30

Pompe haute pression

I	NUMÉROS	K	AMBU	
1	HYN 391-01	1		Pompe complète.
2	2 H 5 427 824 M *N 391-13*	1	ø ext. 112.	Poulie 2 gorges.
3	N 391-16	1	1 ø 9 - h 32,5.	Palier.
4	2 D 5 415 010 E *DS 391-15 D*	1		Corps.
5	DX 391-020	1	ø 18,5 - ø 20.	Jeu de 7 chemises.
6	2 D 5 415 041 S *DX 391-07*	1		Arbre avec roulement.
7	2 D 5 415 048 T *DX 391-20*	1		Couvercle.
8	HY 391-18	2		Courroie.
9	1 D 5 415 050 P *D 391-76*	1	H 12 × 125.	Écrou.
10	1 D 5 415 049 D *D 391-77*	1	ø 12,2.	Arrêtoir.
11	ZD 9415 100 U	1	3 × 3,7 × 10.	Clavette.
12	2 D 5 415 027 P *D 391-53*	1	21,5 × 55,5.	Coupelle.
13	DX 391-454 A	1		Déflecteur.
14	26 200 739 *ZC 9620 073 U*	1	12 × 50 × 16.	Roulement à billes.
15	1 D 5 415 025 T *DS 391-56*	1	18 × 27 × 9.	Bague porte - joint.
16	1 D 5 415 024 G *DS 391-55*	1	ø ext. 22,5.	Ressort.
17	2 D 5 415 021 Z *DS 391-21 A*	1	17,6 × 28 × 16.	Roulement à aiguilles.
18	0 D 5 415 022 K *DS 391-133 A*	1	H 8 × 100.	Écrou.
19	1 D 5 415 009 U *D 391-83*	1	ø 7 - L 84,5.	Doigt d'arrêt.
20	1 D 5 415 028 A *DS 391-82*	1	ø int. 7 - e 9.	Rotule.
21	1 D 5 418 599 R *D 391-90 A*	7	ø int. 8 - ø ext. 21.	Entretoise.
22	1 D 5 415 015 J *D 9391-003 A*	7	ø ext. 8.	Ressort.
23	1 D 5 415 014 Y *D 9391-005 L*	7	e 1,2 - ø 13.	Clapet.
24		7		Tige de piston :

NUMÉROS		NUMÉROS		NUMÉROS	
1 D 5 428 086 K *D 391-512*	L 28,8	1 D 5 428 092 A *D 391-518*	L 29,4	1 D 5 428 098 R *D 391-524*	L 30,0
1 D 5 428 087 W *D 391-513*	– 28,9	1 D 5 428 093 L *D 391-519*	– 29,5	1 D 5 428 099 B *D 391-525*	– 30,1
1 D 5 428 088 G *D 391-514*	– 29,0	1 D 5 428 094 X *D 391-520*	– 29,6	1 D 5 428 100 M *D 391-526*	– 30,2
1 D 5 428 089 T *D 391-515*	– 29,1	1 D 5 428 095 H *D 391-521*	– 20,7	1 D 5 428 101 Y *D 391-527*	– 30,3
1 D 5 428 090 D *D 391-516*	– 20,2	1 D 5 428 096 U *D 391-522*	– 29,8	1 D 5 428 102 J *D 391-528*	– 30,4
1 D 5 428 091 P *D 391-517*	– 29,3	1 D 5 428 097 E *D 391-523*	– 29,9	1 D 5 428 103 Y *D 391-529*	– 30,5

25	1 D 5 415 017 F *DS 391-4*	7	ø ext. 21,35.	Ressort.
26	1 D 5 415 018 S *DS 391-98*	7	ø int. 8,5 - ø ext. 21.	Cuvette.
27	1 D 5 415 019 C *DM 453-17*	7		Jonc d'arrêt.
28	P 391-198	1	TH 12 × 125 - L 18,5.	Vis.
29	P 391-123	1	ø 12 × 125.	Raccord orientable.
30	HY 391-103	1	TH 9 × 125 - L 82.	Vis.
31		?	9,5 × 30.	Cale de réglage :
	DX 391-111		e 7,6.	–
	DX 391-111 A		– 4,6.	–
	DX 391-111 B		– 1,6.	–

Pompe haute pression *(Suite)*

I	NUMÉROS	K	AMBU	
32	ZD 9526 300 U	1	H 9 × 125.	Écrou.
33				Vis :
	DS 391-131 A	2	TH ⌀ 8 × 25.	–
	0 D 5 415 023 W *DS 391-132 A*	4	TH ⌀ 8 × 23.	–
34	DS 391-86	1		Patte.
35	1 H 5 415 323 G	1		Tirant.

I	NUMÉROS	K		
				Joint torique :
36	ZD 9482 400 U	1	12,1 × 17,5 × 2,7.	–
37	ZD 9500 900 U	1	21,3 × 28,5 × 3,6.	–
38	ZD 9482 600 U	1	27,7 × 33,1 × 2,7.	–
39	ZD 9488 800 U	1	90 × 96 × 3.	–
40	ZD 9487 600 U	7	15,7 × 21,1 × 2,7.	–
41	ZD 9487 200 U	7	18,7 × 22,5 × 1,9.	–
42	ZD 9505 200 U	2	13 × 16 × 1,5.	–

601-39b

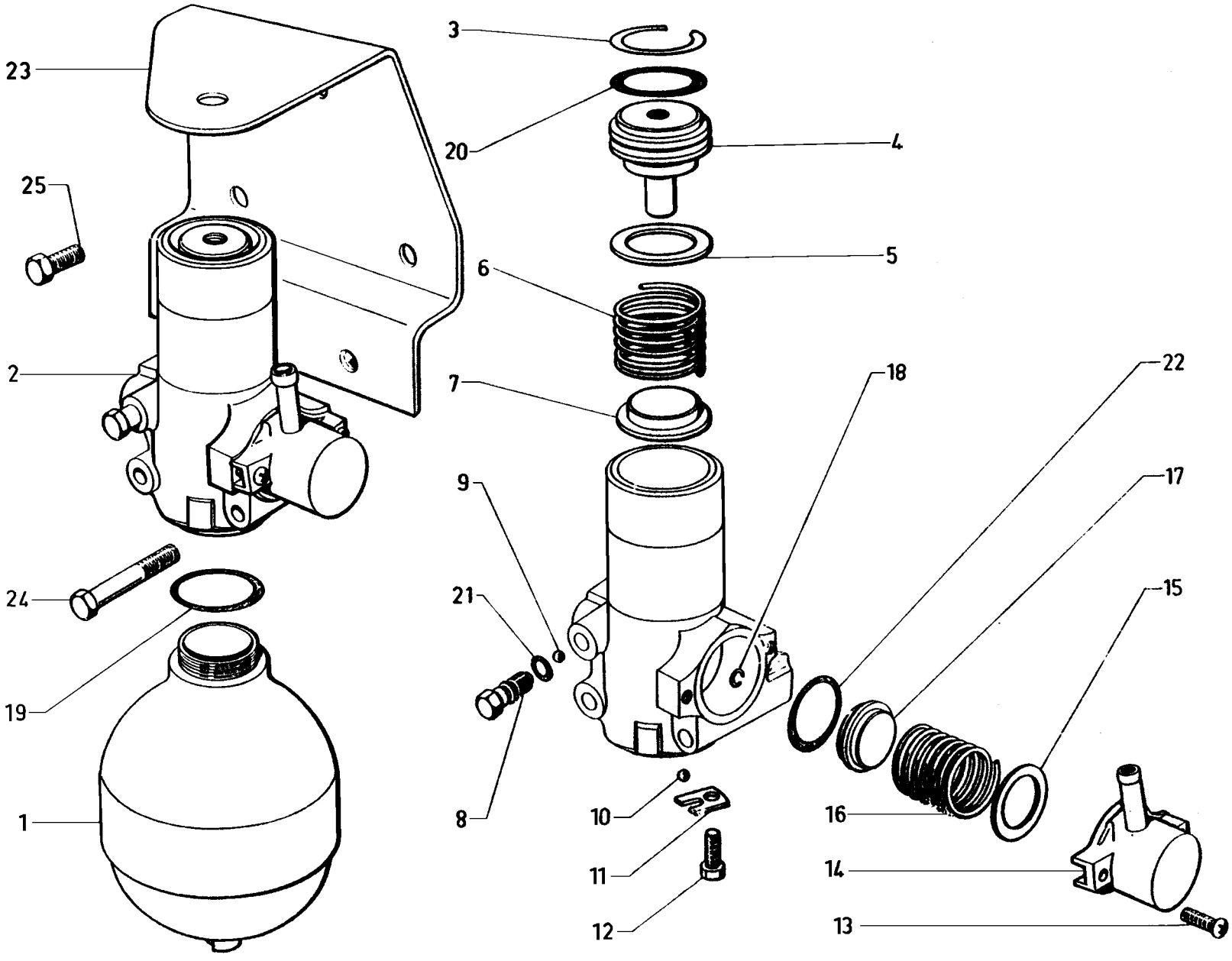

Conjoncteur - Accumulateur principal

I	NUMÉROS	K	AMBU	
1	2 D 5 415 423 U *DX 392-013 A*	1	Repère 65 sur vis.	Accumulateur.
2	9 D 5 409 764 H	1	Repère vert.	Conjoncteur complet.
3	1 D 5 412 537 Z *DX 9391-157 L*	1	⌀ 38.	Jonc.
4	1 D 5 412 542 D *DX 9391-911 L*	1	⌀ ext. 34 - h 45.	Bouchon de ressort.
5		?	24,5 × 32.	Cale de réglage :
	1 D 5 412 540 G *DX 9391-153 L*		e 0,7.	–
	1 D 5 420 595 L *DX 9391-478 A*		– 0,3.	–
6	1 D 5 412 539 W *DX 9391-910 L*	1	⌀ ext. 32.	Ressort.
7	1 D 5 412 538 K *DX 9391-981 L*	1	⌀ ext. 32 - e 9.	Coupelle de ressort.
8	1 D 5 412 801 U *DX 9391-996 L*	1	L 28.	Vis de purge.
				Bille :
9	22 709 009 E *ZD 9270 900 U*	1	⌀ 7.	– de vis de purge.
10	22 707 009 R *ZD 9270 700 U*	1	⌀ 6.	– d'admission.
11	1 D 5 412 543 P *DX 9391-994 L*	1	1 ⌀ 5.	Barrette.
				Vis :
12	23 660 019 V *ZD 9366 000 U*	1	TH 5 × 14.	– de barrette.
13	24 535 019 P *ZD 9453 500 W*	2	TCB 5 × 20.	–

I	NUMÉROS	K		
14	1 D 5 412 800 H *DX 9391-953 L*	1	2 ⌀ 55.	Logement de ressort.
15	1 D 5 420 596 X *DX 9391-479 A*	?	21 × 28 × 0,4.	Cale de réglage.
16	1 D 5 412 798 L *DX 9391-955 L*	1	⌀ ext. 26.	Ressort.
17	1 D 5 412 797 A *DX 9391-956 L*	1	⌀ ext. 25,5.	Embase.
18	1 D 5 416 868 A *DX 9391-159 L*	1		Jonc.
				Joint torique :
19	24 821 009 B *ZD 9482 100 U*	1	37,5 × 42,4 × 2,45.	–
20	24 881 009 A *ZD 9488 100 U*	1	29 × 34,4 × 2,7.	–
21	24 890 009 B *ZD 9489 000 U*	1	6,7 × 10,5 × 1,9.	–
22	24 880 009 F *ZD 9488 000 U*	1	33,2 × 37 × 1,9.	–
23	1 H 5 416 491 C	1		Support.
				Vis :
24	23 728 019 A *ZD 9372 800 W*	2	TH 7 × 65.	–
25	23 738 019 W *ZD 9373 800 W*	1	TH 7 × 18.	–
	ZD 9376 800 W	1	TH 8 × 22.	–

601-39c

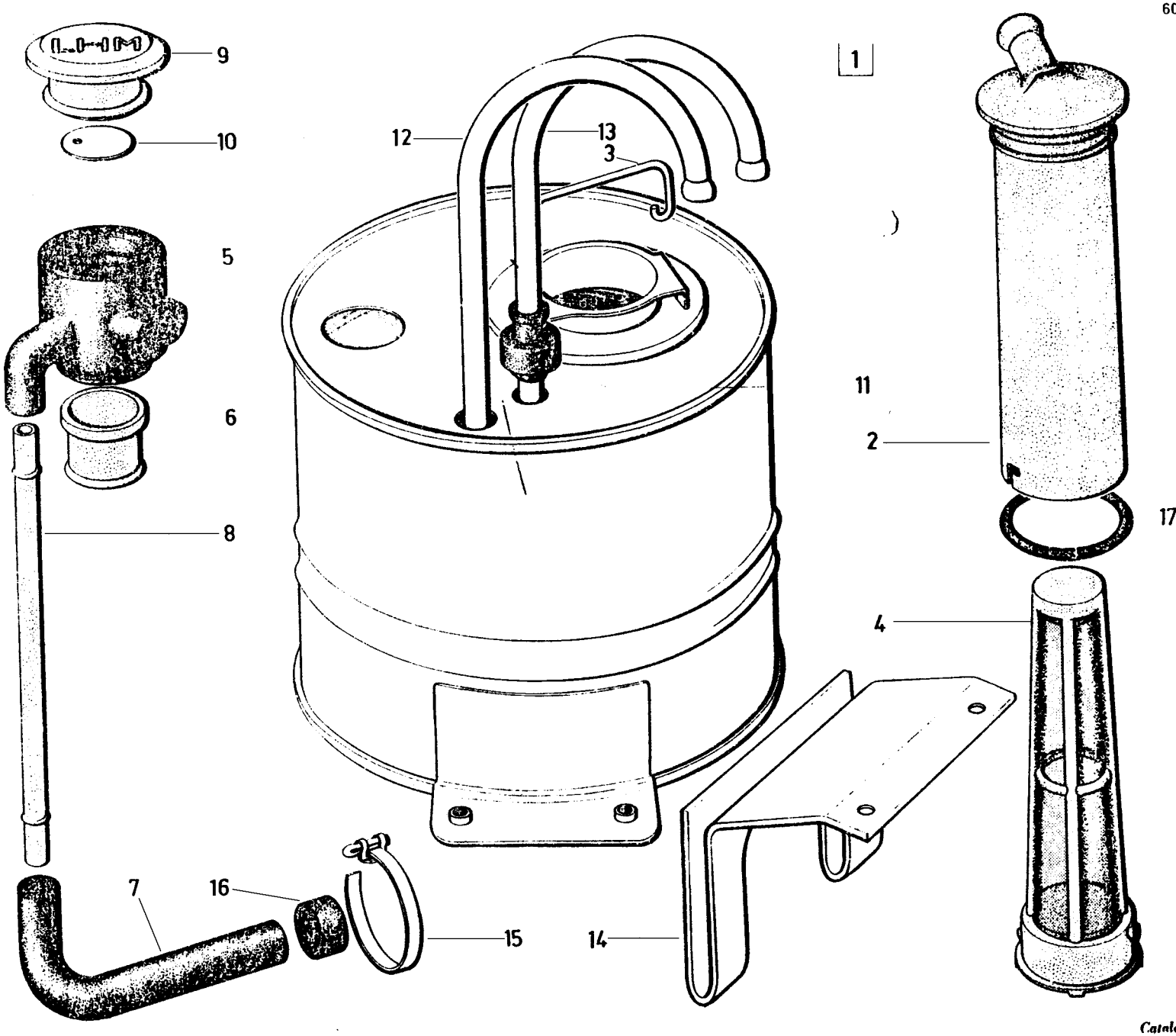

Réservoir hydraulique

I	NUMÉROS	K	AMBU	
1	2 H 5 415 299 W	1		Réservoir complet.
2	GX 13 124 01 A	1		Filtre avec tube plongeur.
3	1 D 5 412 529 M *DS 9393-961 L*	1		Ressort.
4	GX 13 129 01 A	1	H 150 - nylon.	Filtre.
5				Conduit de remplissage :
	GX 13 132 01 A	1	→ 11/72.	–
	GX 13 132 01 B	1	11/72 →.	–
6	GX 13 133 01 A	1	ø int. 22,5 - nylon.	Armature.
7	GX 13 135 01 A	1	ø int. 7.	Tube de vidange.
8	GX 13 136 01 A	1	6 × 8 × 165 - rilsan.	Tube de niveau.
9	GX 13 156 01 A	1		Bouchon complet.
10	GX 13 154 01 A	1	ø 29 - e 0,4.	Chicane.

I	NUMÉROS	K		
11				Manchon caoutchouc :
	GX 13 290 01 A	1	ø int. 5,5.	–
	1 G 5 413 317 C *NN 9393-957 L*	1	ø int. 7,5.	–
				Tube de retour :
12	1 G 5 413 316 S *N 9393-977 L*	1	ø ext. 8.	–
13	1 G 5 406 501 R *S 9393-226 A*	1	ø ext. 6.	–
14	1 H 5 415 322 W	1		Patte support.
15	ZD 9299 100 U	3	L 225.	Collier.
16	26 208 079 *ZC 9620 807 U*	1	ø int. 15.	Bague.
17	ZD 9482 700 U	1	37,3 × 44,5 × 3,6.	Joint torique.

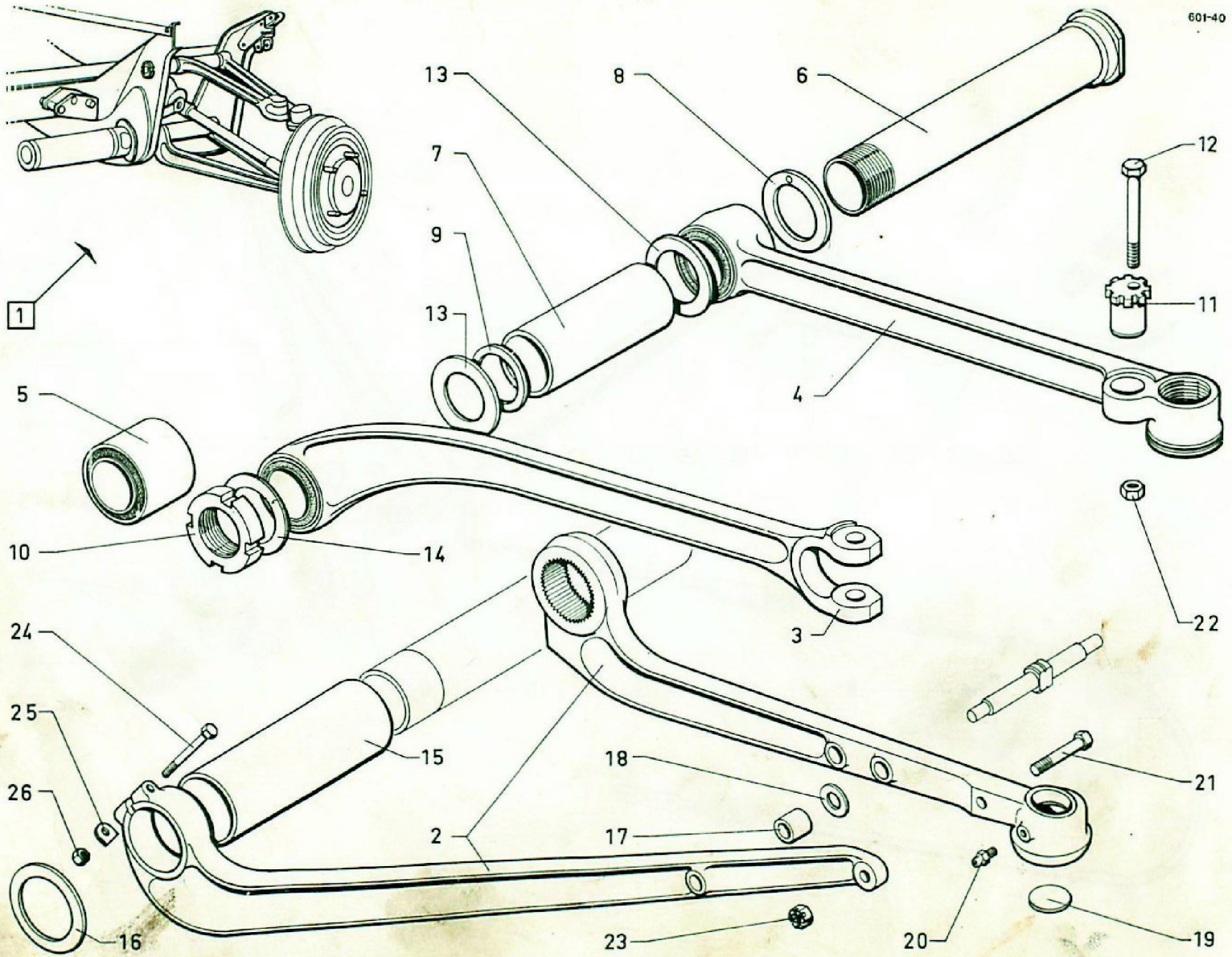
601-40
1
13
8
6
7
12
9
13
11
4
5
10
14
3
22
24
25
15
18
21
26
2
17
16
23
20
19

Essieu AV complet - Bras

I	NUMÉROS	K		
				Les essieux → 9/63 sont N.F.P.
1				Essieu complet :
	HY 41-0 A	1	N.F.P. 9/63 → 9/67.	–
	HY 41-0 D	1	N.F.P. 9/67 → 11/69.	–
	HY 041-010 A	1	HY 11/69 →.	–
	HZ 041-010 A	1	HZ 11/69 →.	–
2			Inférieur	Corps de bras avec contrefiche :
	HY 412-264 A	1	G → 11/69.	–
	HY 412-265 A	1	D → 11/69.	–
	HY 412-266 A	1	G 11/69 →.	– avec écrou « Nylstop ».
	HY 412-267 A	1	D 11/69 →.	– avec écrou « Nylstop ».
3			Supérieur.	Tirant de bras :
	H 412-02	1	G.	–
	H 412-02 A	1	D.	–
4			Supérieur	Corps de bras :
	H 412-06	1	G → 11/69.	–
	H 412-06 A	1	D → 11/69.	–
	HY 412-06	1	G 11/69 →.	– 1 gorge côté pivot, *l* 5,5.
	HY 412-07	1	D 11/69 →.	– 1 gorge côté pivot, *l* 5,5.
5	H 433-3	4	36 × 56 × 47.	Silentbloc de bras supérieur.
6	ZC 9427 082 U	2	L 263 - ⌀ 36 × 150.	Tube axe de bras supérieur.
7	ZC 9426 959 U	2	36,5 × 40 × 126.	Entretoise de bras supérieur.
8	ZC 9427 146 U	4	36,5 × 62 × 5.	Rondelle à ergot de bras sup.
9		?	36,3 × 42.	Câle de bras supérieur :
	ZC 9426 966 U		e 0,8. - N.F.P.	–
	ZC 9427 031 U		– 0,2.	–
	ZC 9441 217 U		– 0,4.	–
	ZC 9441 218 U		– 1,5.	–

I	NUMÉROS	K		
10	ZC 9427 068 U	2	⌀ 36 × 150 - h 18.	Écrou de tube, axe supérieur.
11	ZC 9427 121 U	2	12 × 23 × 32.	Excentrique de bras supérieur.
12	ZC 9427 122 U	2	⌀ 12 - L 75.	Axe TH d'excentrique.
13	ZC 9427 235 U	4	36 × 58 × 3.	Rondelle d'appui.
14	ZC 9427 239 U	?	43 × 64 × 1.	Rondelle sous écrou.
15	H 412-97	2	52,5 × 58,5 × 136,5.	Entretoise de bras inférieur.
16	H 433-96 A	2	52,5 × 75 × 4.	Rondelle de silentbloc AV.
17	H 436-89	2	15 × 20 × 24.	Entretoise d'axe inférieur.
18		?	14 × 23.	Câle d'axe inférieur :
	ZC 9427 088 U		e 0,3.	–
	ZC 9427 089 U		– 0,5.	–
19	ZD 9480 300 U	2	⌀ 27.	Rondelle expansible.
20	ZD 9473 000 U	2		Graisseur.
21	ZC 9427 106 U	2	TH 12 × 50.	Vis (sans trou de goupille 11/69 →).
22	ZD 9524 700 W	2	H 12 × 175.	Écrou d'excentrique.
23			H 12 × 175.	Écrou :
	ZD 9267 400 U	2	→ 11/69.	– crénelé.
	ZD 9536 100 W	2	11/69 →.	– « Nylstop ».
24	ZD 9404 000 U	2	TH 10 × 60.	Vis.
25	ZD 9260 600 U	2		Arrêtoir de 10,5.
26	25 241 009 U *ZD 9524 100 U*	2	H 7 × 100.	Écrou.

601-41

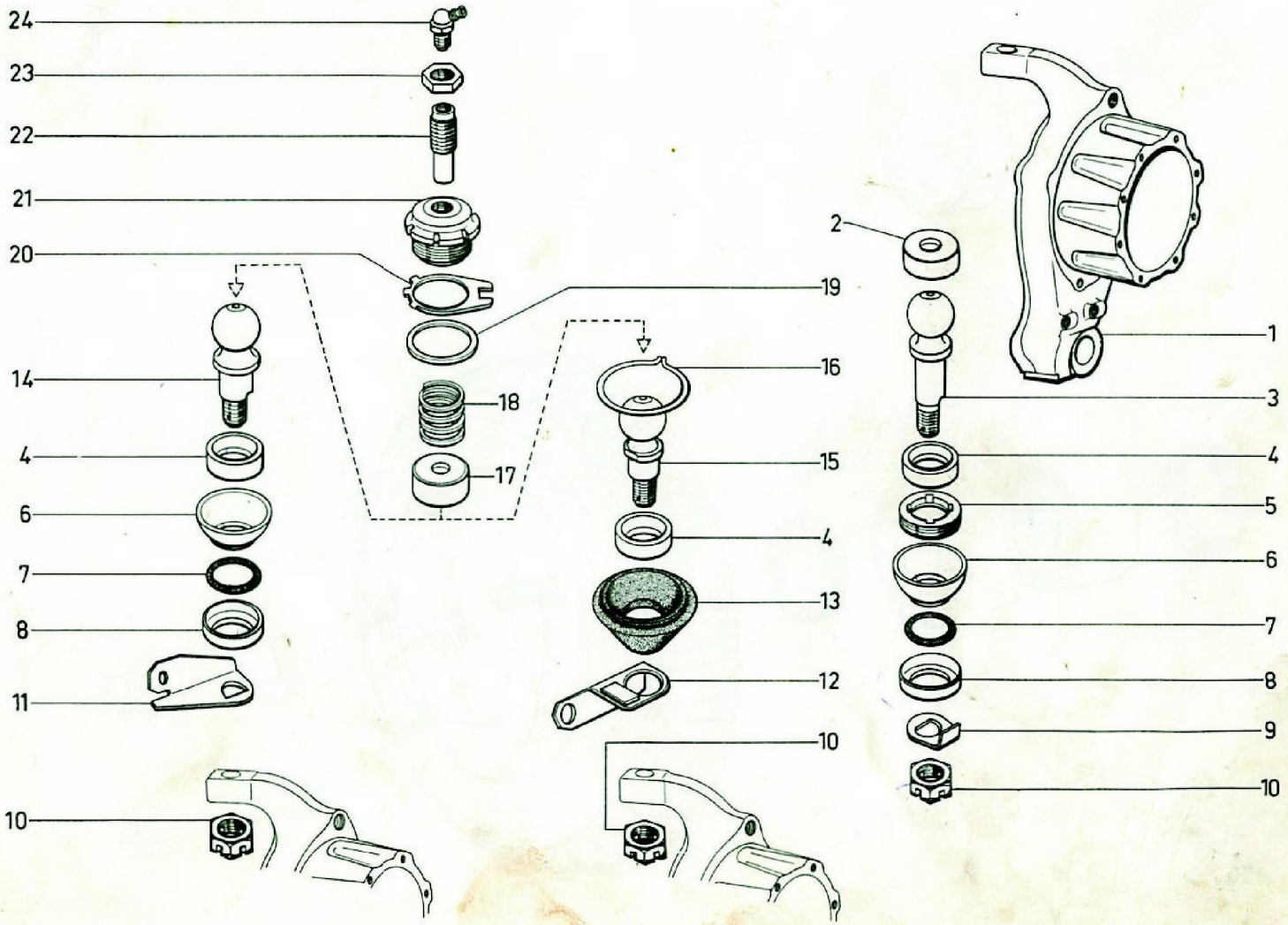

Pivots d'essieu AV

I	NUMÉROS	K		
1				Pivot :
	H 413-1	1	G → 9/63.	–
	H 413-1 A	1	D → 9/63.	–
	HY 413-1	1	G 9/63 → 11/69.	–
	HY 413-1 A	1	D 9/63 → 11/69.	–
	HY 413-1 B	1	G 11/69 →.	–
	HY 413-1 C	1	D 11/69 →.	–
2	ZC 9441 184 U	2	⌀ 38 - h 16,5.	Palier supérieur.
3	ZC 9441 177 U	2	L 105 - ⌀ 18 × 150.	Rotule inférieure.
4	ZC 9441 183 U	4	⌀ 38 - h 9,5.	Palier inférieur.
5	ZC 9441 190 U	2	⌀ 40 × 150.	Écrou.
6	ZC 9427 050 U		h 20.	Coupelle d'étanchéité :
		2	→ 11/69.	– de rotule supérieure.
		2		– de rotule inférieure.
7	ZC 9426 997 U		27,5 × 39,5 × 6.	Joint torique :
		2	→ 11/69.	– de rotule supérieure.
		2		– de rotule inférieure.
8	ZC 9426 996 U		28,5 × 41 × 6,5.	Cuvette de rotule :
		2	→ 11/69.	– supérieure.
		2		– inférieure.
9	ZC 9441 181 U	2		Arrêtoir inférieur.
10	ZC 9441 178 U	4	H 18 × 150.	Écrou crénelé.
11			1 ⌀ 18 → 11/69.	Patte de flexible de frein :
	ZC 9441 179 U	1	D.	–
	ZC 9441 180 U	1	G.	–
12			1 ⌀ 20 11/69 →.	Support de flexible de frein :
	HY 453-81	1	G.	–
	HY 453-82	1	D.	–
13			⌀ int. 16.	Gaine caoutchouc supérieure :
	1 D 5 410 073 S	2	11/69 → 4/72.	–
	1 D 5 410 072 E	2	4/72 →.	– avec languette.
14	ZC 9441 176 U	2	L 85 → 11/69.	Rotule supérieure.
15	HY 413-97	2	L 80 11/69 →.	Rotule supérieure.
16	1 D 5 410 074 C	2	⌀ int. 62 11/69 → 4/72.	Collier de gaine.
17	ZC 9441 182 U	2	⌀ 38 - h 18.	Palier supérieur.
18	ZC 9427 124 U	2	31 × 34,5.	Ressort supérieur.
19		?	40,5 × 48.	Rondelle de réglage supérieure :
	ZC 9427 126 U		e 0,95.	–
	ZC 9427 127 U		– 2.	–
20	ZC 9441 187 U	2		Arrêtoir.
21	ZC 9441 186 U	2	⌀ 16 × 150 - 40 × 150.	Chapeau.
22	ZC 9441 188 U	2	⌀ 8 × 125 - 16 × 150.	Butée.
23	ZC 9441 189 U	2	H 16 × 150 - h 6.	Écrou à embase.
24	ZD 9473 200 U	2		Graisseur coudé.

601-42

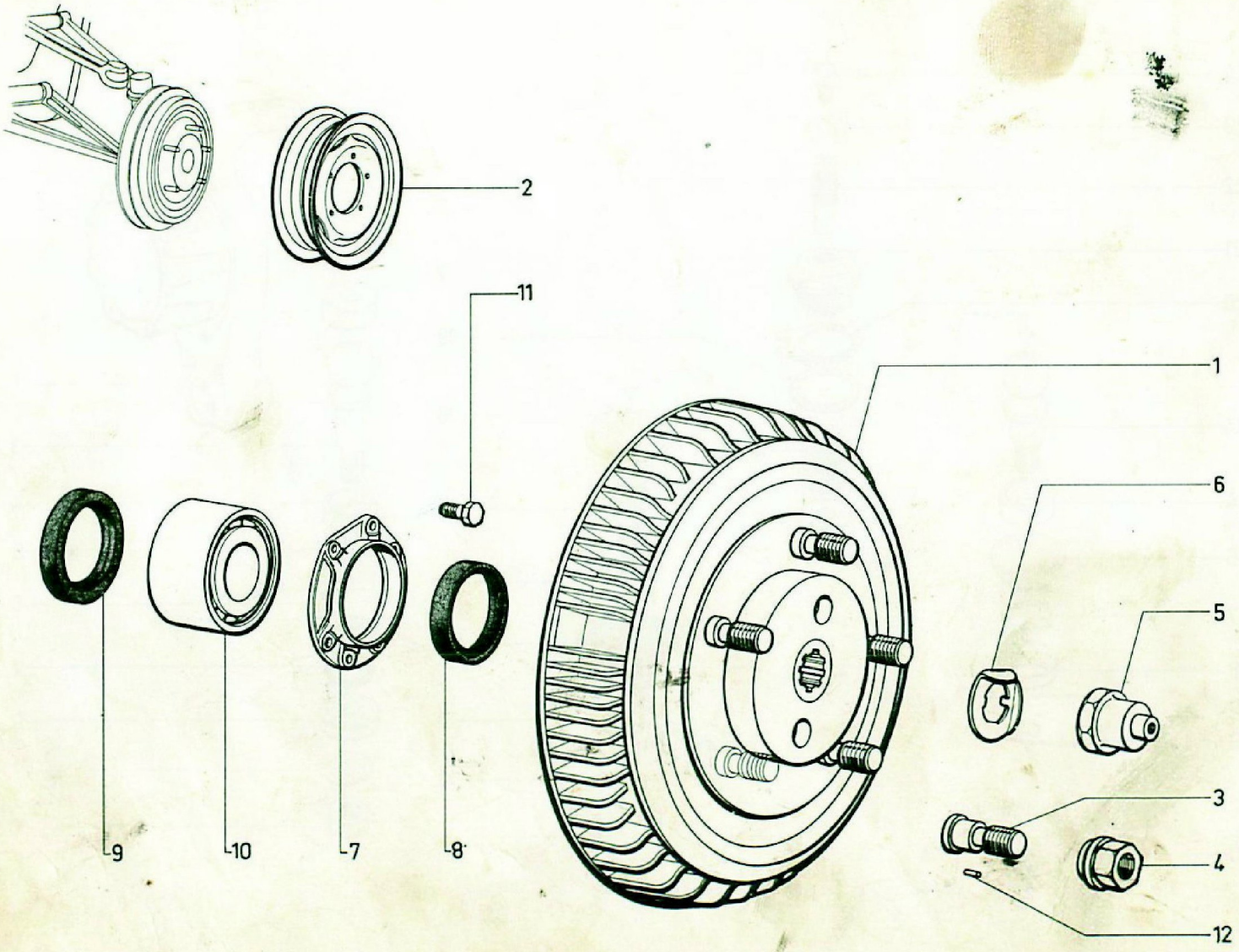

Moyeux AV - Roues

I	NUMÉROS	K		
1				Moyeu - Tambour :
	H 416-03 A	2	HY → 9/63.	–
		2	HZ 2/62 → 9/63 R.m.p. par 2.	–
	HY 416-03 A	2	2/67 → R.m.p. par 2 9/63 → 2/67.	– repère « A ».
2			AV - AR.	Roue peinte :
	HY 416-4 A	5		–
	6 H 5 448 412 V	5	(XT).	–
3	H 416-2	10	⌀ 16 × 150 - L 46.	Toc de roue.
4			⌀ 16 × 150.	Écrou de roue :
	H 416-7	10	→ 4/70.	– 1 sur plats 26.
	HY 471-178 A	10	4/70 →.	– 1 sur plats 23.
5				Écrou de moyeu :
	H 416-8 D	1	G - ⌀ 24 × 150 - à droite	–
	H 416-8 E	1	D - ⌀ 24 × 150 - à gauche.	–

I	NUMÉROS	K		
6	H 416-91	2	30,5 × 54.	Arrêtoir.
7	ZC 9427 183 U	2	e 14.	Butée de roulement.
8			Ext.	Bague d'étanchéité.
	ZD 9219 500 U	2	55 × 72 × 10 → 9/66 R.p. ZC 9612 540 U.	– « SPI ».
	ZC 9612 540 U	2	54 × 72,2 × 10 9/66 →.	–
9			Int.	Bague d'étanchéité :
	ZD 9219 900 U	2	55 × 82 × 12 → 9/66 R.p. ZD 9612 541 U.	– « SPI ».
	ZC 9612 541 U	2	54 × 82,2 × 12 9/66 →.	–
10	ZC 9620 054 U	2	45 × 90 × 50.	Roulement double.
11	23 719 019 Z *ZC 9371 900 W*	12	TH 7 × 20.	Vis.
12	ZC 9083 539 U	10	3,5 × 4,5.	Ergot de toc.

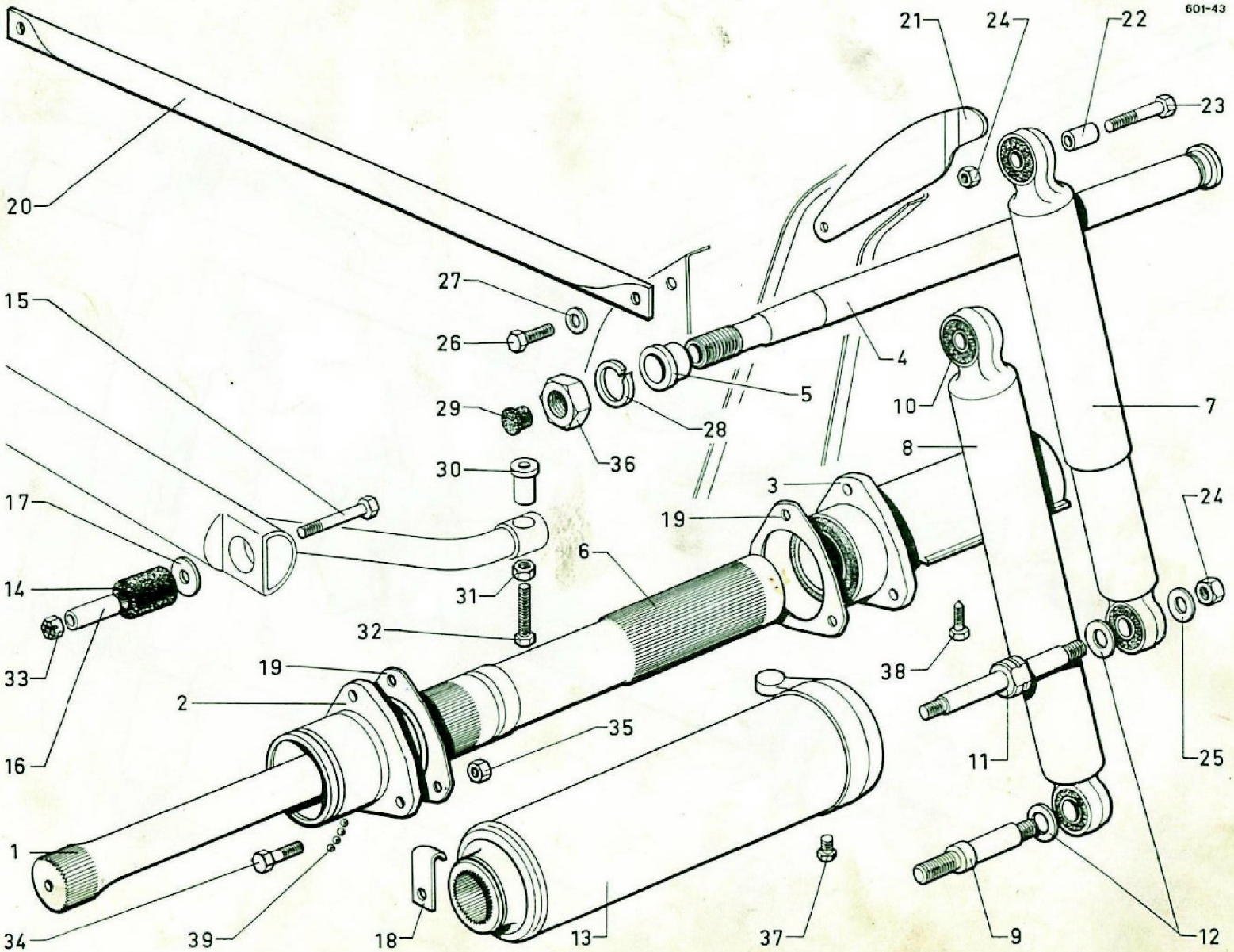
601-43
20
21
24
22
23
27
26
15
29
30
17
14
33
16
31
32
19
2
1
34
39
18
13
35
37
6
3
19
4
5
28
36
10
8
7
24
25
38
11
9
12

Suspension AV - Barres de torsion - Amortisseurs

I	NUMÉROS	K		
1				Barre de torsion :
			C.	– 2 traits de peinture.
	H 432-1 C	1	L 672 - HY → 1/69. HZ → 10/68.	– ⌀ 32,8 - 40 dents.
	HZ 432-1 B	1	L 672 - HZ 10/68 → 11/69.	– ⌀ 28,4 - 40 et 42 dents.
	HY 432-1	1	L 672 - HY 1/69 → 11/69.	– ⌀ 32,8 - 40 et 42 dents.
	HY 432-1 A	1	L 789 - HY 11/69 →.	– ⌀ 29,8 - 40 et 42 dents.
	HZ 432-1 C	1	L 789 - HZ 11/69 →.	– ⌀ 28,4 - 40 et 42 dents.
			D.	– 1 trait de peinture.
	H 432-1 D	1	L 672 - HY → 1/69. HZ → 10/68.	– ⌀ 32,8 - 40 dents.
	HZ 432-2 B	1	L 672 - HZ 10/68 → 11/69.	– ⌀ 28,4 - 40 et 42 dents.
	HY 432-2 B	1	L 672 - HY 1/69 → 11/69.	– ⌀ 32,8 - 40 et 42 dents.
	HY 432-2 C	1	L 789 - HY 11/69 →.	– ⌀ 29,8 - 40 et 42 dents.
	HZ 432-2 C	1	L 789 - HZ 11/69 →.	– ⌀ 28,4 - 40 et 42 dents.
2			Inf. AV.	Silentbloc 48 dents :
	H 433-1 B	1	G.	–
	H 433-1 C	1	D.	–
3			Inf. AR.	Silentbloc avec support de direction :
	H 433-2 B	1	G.	–
	H 433-2 C	1	D.	–
4	H 434-97	4	⌀ 24 × 150 - L 802.	Broche d'essieu.
5	H 434-95	4	L 27.	Bague de centrage.
6	H 434-99 A	2	L 314.	Axe inf., 40 et 48 dents.
7				Amortisseur :
	2 H 5 401 853 U	2	R.m.p. par 2 - HZ → 10/68. HY → 11/69.	– entr'axes mini 370, noir.
	HZ 436-04	2	HZ 10/68 → 11/69.	– entr'axes mini 400, brun.
	HY 436-04	2	TT 11/69 →.	– entr'axes mini 380, noir.
8	2 H 5 401 854 E	2	R.m.p. par 2 - HZ → 10/68. HY → 11/69.	Amortisseur noir, entr'axes mini 270.
9	H 436-1	2	L 92 - HZ → 10/68. HY → 11/69.	Axe.
10				Bague caoutchouc :
	H 436-5	8	33 × 30 × 16,3 - HZ → 10/68. HY → 11/69.	–
	1 H 5 431 404 A	2	TT 11/69 →.	– sup.
	1 H 5 431 406 X	2	TT 11/69 →.	– inf.
11	HY 436-6	2	L 168 - R.m.p. 11/69 → d.e.o. I-ZD 9536 100 W.	Axe sans trou de goupille.
12	H 436-91		Int. 17 × 27 × 2,4.	Rondelle d'appui :
		4	→ 11/69.	–
		2	11/69 →.	–
13				Levier de réglage :
	H 437-93 B	1	G - L 363 - HY → 1/69. HZ → 10/68.	– 20 dents.
	HG 437-93 A	1	D - L 363 - HY → 1/69. HZ → 10/68.	– 20 dents.
	HY 437-93	1	G - L 363 - HY 1/69 → 11/69. HZ 10/68 → 11/69.	– 21 dents.
	HG 437-93 B	1	D - L 363 - HY 1/69 → 11/69. HZ 10/68 → 11/69.	– 21 dents
	HY 437-93 A	1	G - L 480 11/69 →.	– 21 dents.
	HY 437-94 A	1	D - L 480 11/69 →.	– 21 dents.
14	H 442-102	2	44 × 36,5 × 12,5.	Bague caoutchouc de berceau.
15				Vis de berceau :
	H 442-104 A	2	TH 10 × 65 → 12/71.	–
	ZD 9404 100 U		TH M 10 × 65 12/71 →.	–
16	H 442-110	2	10,2 × 12 × 42.	Entretoise.
17	ZC 9151 478 U	4	10,5 × 45 × 2,4.	Rondelle.

Suspension AV. - Barres de Torsion - Amortisseurs *(Suite)*

I	NUMEROS	K		
18	H 432-98	2		Plaquette d'arrêt
19		?		Cale de silentbloc
	ZC 9426 905 U		e = 0,5	-
	ZC 9427 084 U		e = 0,2	-
	ZC 9427 085 U		e = 0,3	-
	ZC 9441 628 U		e = 1	-
20	HY 414-83	1	L 890 Rmp. 1/65 ⟶	Tube de traverse
21			Rmp. 11/69 ⟶	Demi - support AR.
	HY 414-202 A	1	G.	-
	HY 414-203 A	1	D.	-
22	ZC 9354 076 U	4	12 × 16 × 31	Douille sup. d'amortisseur
			HY ⟶ 11/69	
			HZ ⟶ 10/68	
23	ZC 9354 077 U		TH 12 × 56	Axe sup. d'amortisseur
		4	HY ⟶ 11/69 HZ ⟶ 10/68	
		2	HY 11/69 ⟶ HZ 10/68 ⟶	
24			H 12 × 175	Ecrou d'amortisseur
	ZD 9267 400 U	8	T.T. ⟶ 11/69	- Crénelé
		4	HZ 10/68 ⟶ 11/69	-
	ZD 9536 100 W	4	11/69 ⟶	- Nylstop
25				Rondelle inf. ext.
	ZC 9615 186 U	4	12,5×28×1,5HY ⟶ 11/69	-
			HZ ⟶ 10/68	
	ZC 9619 163 U	2	12,5×36×1,5HY 11/69 ⟶	-
			HZ 10/68 ⟶	

I	NUMEROS	K		
26	ZD 9345 030 W	2	TH 7 × 16	Vis d'entretoise
27	H 414-88	2	7,5 × 22	Rondelle d'entretoise
28	ZD 9332 800 U	4	24,5 × 40,5 × 4,5	Rondelle de broche
29	ZC 9309 637 U	4		Obturateur de broche
30	H 437-96	2	L 46 ϕ 12 × 175	Ecrou de tube de réaction
31	ZD 9522 500 U	2	H 12 × 175	Contre - écrou
32	ZG 9621 012 U	2	TH 12 × 175 L 85	Vis de tube de réaction
33	ZD 9261 400 U	2	H 10 × 150	Ecrou crénelé de berceau
34		12	AV. AR.	Vis de silenbloc
	ZC 9621 016 U		TH 10 × 150 L 36,5 ⟶ 11/69	-
	ZC 9621 143 U		TH 10 × 100 L 30 11/69 ⟶	-
35		12	AV. AR.	Ecrou de silentbloc
	H 433-98		H 10 × 150 ⟶ 11/69	- à embrase
	ZC 9615 050 U		H 10 × 100 11/69 ⟶	-
36	H 434-98	4	H 24 × 150	Broche d'essieu
37	A 453-80	2	TH 7 × 6	Vis de billes de levier
38	ZC 9308 398 U	4	TH 8 × 30	Vis de boîtier de direction
39	ZD 9411 200 U	30	ϕ 3,97	Bille de levier

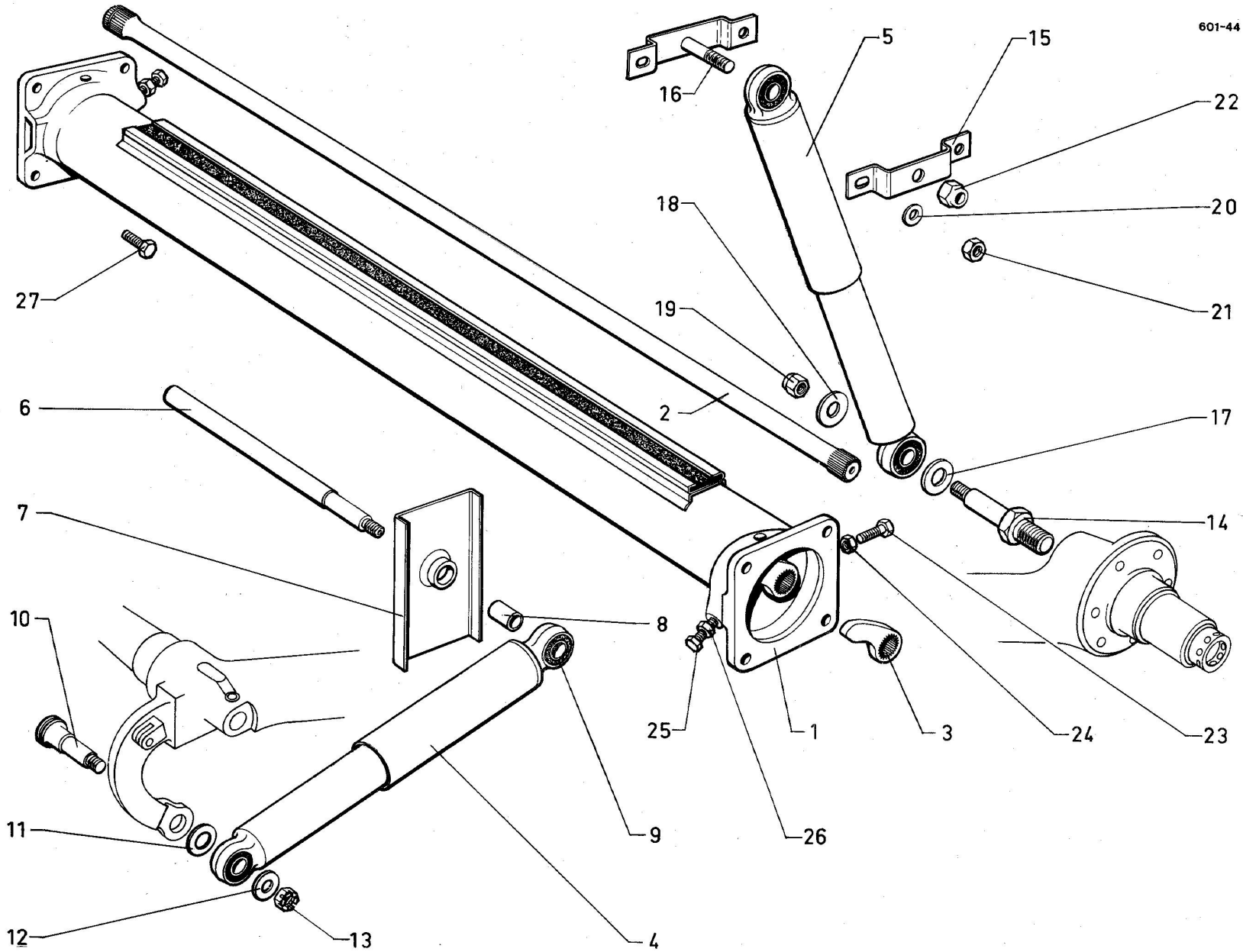

Scanned by Poul Christensen, for free-of-charge distribution to fellow enthusiasts

Essieu AR. - Suspension

I	NUMEROS	K		
1		1		Tube d'essieu
	HY 424-1		Rmp. 9/63 ⟶	- sans leviers
	HY 424-01		9/63 ⟶	- avec leviers
2			L. t200	Barre de torsion
		1	G.	- 2 traits de peinture
	H 432-2		ϕ 19,5 ⟶ 9/63	-
	HY 432-2		ϕ 20,5 HY 9/63 ⟶ 11/69	-
			HZ 9/63 ⟶ 10/68	-
			HZ 11/69 ⟶	
	HZ 432-3		ϕ 18,5 HY 10/68 ⟶ 11/69	-
	HY 432-3		ϕ 22,3 HY 11/69 ⟶	-
		1	D.	1 trait de peinture
	H 432-2 B		ϕ 19,5 ⟶ 9/63	-
	HY 432-2 A		ϕ 20,5 HY 9/63 ⟶ 11/69	-
			HZ 9/63 ⟶ 10 68	
			HZ 11/69 ⟶	
	HZ 432-4		ϕ 18,5 HZ 10/68 ⟶ 11/69	-
	HY 432-4		ϕ 22,3 HY 11/69 ⟶	
3				Levier de réglage
	H 437-99	1	G. ⟶ 9/63	- 31 dents
	H 437-99 A	1	D. ⟶ 9/63	- 31 dents
	HY 437-99	1	D. 11/69 ⟶ Rmp.	- 32 dents
			9/63 ⟶ 11/69	
	HY 437-99 A	1	G. 11/69 ⟶ Rmp.	- 32 dents
			9/63 ⟶ 11/69	-
4		2		Amortisseur
	2H 5 401 855 R		Rmp. par 2 HY ⟶ 11/69	-
			HZ ⟶ 10/68	
	HZ 436-02		HZ 10 68 ⟶ 11 69	-
5	HY 436-02	2	11/69 ⟶	Amortisseur

I	NUMEROS	K		
6	H 436-3 A	2	ϕ 14 ⟶ 11/69	Axe sur longeron
7	H 436-97	2	⟶ 11/69	Support sur longeron
8	H 436-96 A	4	14 × 17,5 × 31,5	Bague
			HY ⟶ 11/69	
			HZ ⟶ 10/68	
9	H 436-5 A	4	33,5 ×30×14 HY ⟶ 11/69	Silentbloc
			HZ ⟶ 10/68	
10			ϕ 14 ⟶ 11/69	Axe sur bras
	H 436-4 B	1	G. ϕ 10 × 150 à gauche	-
	H 436-4 C	1	D. ϕ 10 × 150 à droite	
11			Int.	Rondelle d'amortisseur
	H 436-90 A		15 × 27 HY ⟶ 11/69	-
			HZ ⟶ 10/68	
	HZ 436-90	4	15 × 36 × 3,8	-
			HZ 10 68 ⟶ 11/69	
12			Ext.	Rondelle d'amortisseur
	ZC 9619 123 U	4	10,5 × 32 × 2 ⟶ 10/68	-
	ZC 9619 162 U	4	10,5 × 36 × 2	
			10 68 ⟶ 11/69	-
13			H 10 × 150 ⟶ 11/69	Ecrou crénelé
	ZD 9261 400 U	3	ϕ à droite	- sur axe de bras droit et sur longerons
	ZC 9615 520 U	1	ϕ à gauche	- sur axe de bras gauche
14	HY 436-4	2	ϕ 9×125 18×150 11/69 ⟶	Axe sur bras
15	HY 436-58	1	35 × 174 11/69 ⟶	Demi-chape

Scanned by Poul Christensen, for free-of-charge distribution to fellow enthusiasts

Essieu AR. - Suspension *(Suite)*

I	NUMEROS	K		
16	HY 436-213 A	1	35 × 174 11/69 ⟶	Demi-chape avec vis
17	HY 436-90	2	Int. 14,5× 36 × 2 11/69 ⟶	Rondelle
18	ZC 9619 167 U	2	Ext. 9,5 × 36 × 2,5 11/69 ⟶	Rondelle
19	ZD 9530 400 U	2	H 9 × 125	Ecrou Nylstop
20	ZD 9290 600 U	4	Co 9,2 × 20,2 11/69 ⟶	Rondelle de chape
21	ZD 9237 000 U	4	H 9 × 125 11/69 ⟶	Ecrou de chape
22	ZD 9531 300 U	2	H 14 × 150 11/69 ⟶	Ecrou Nylstop
23	ZD 9372 030 U	4	TH 7 × 25	Vis d'arrêt de barres et de leviers
24	ZD 9522 100 U	4	H 7 × 100	Contre-écrou
25		2	TH 12 × 175	Vis de barre sur levier
	ZD 9103 300 U		L 80 ⟶ 6/64	-
	ZC 9621 012 U		L 85 6/64 ⟶	-
26	ZD 9522 700 U	2	H 12 × 175	Ecrou
27		8		Vis de tube
	ZD 9347 100 U		TH 12 × 175 L 30 ⟶ 11/69	-
	ZD 9424 200 U		TH 12 × 125 L 40 11/69 ⟶	-

Scanned by Poul Christensen, for free-of-charge distribution to fellow enthusiasts

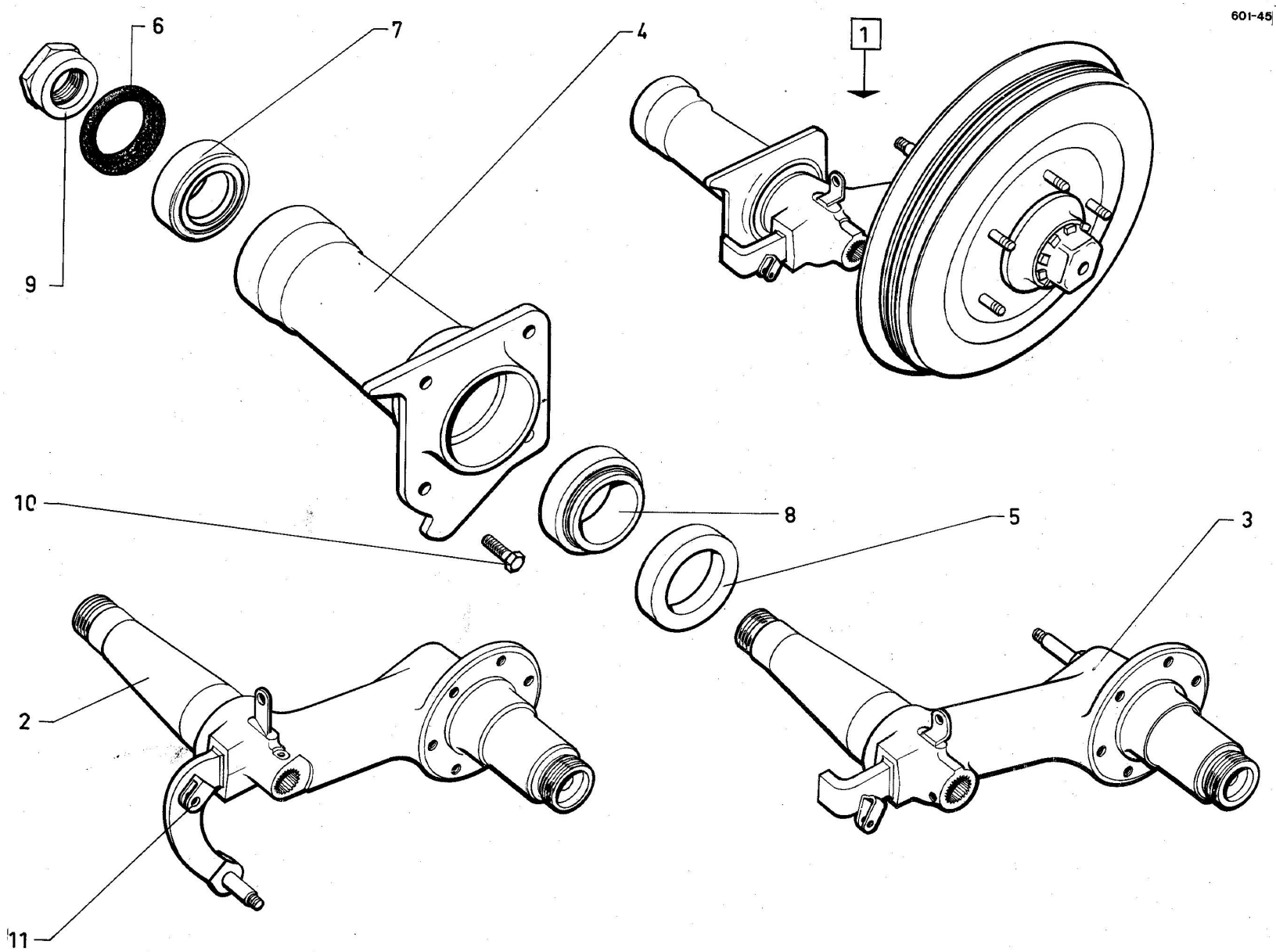

Scanned by Poul Christensen, for free-of-charge distribution to fellow enthusiasts

Bras d'Essieu AR.

Les bras complets ⟶ 9/63 sont N.F.P.

Pour remplacer les bras de 9/63 ⟶ 11/69, voir N.T. 55 H.

I	NUMEROS	K		
1			—	Bras complet
	HY 42-01 B	1	G. 9/63 ⟶ 12/67	-
	HY 42-01 C	1	D. 9/63 ⟶ 12/67	-
	HYV 42-01 B	1	G. HYV 9/63 ⟶ 12/67	- cylindre de roue ϕ 22
	HYV 42-01 C	1	D. HYV 9/63 ⟶ 12/67	- cylindre de roue ϕ 22
	HY 42-01 D	1	G. 12/67 ⟶ 11/69	- cylindre de roue ϕ 28,57
	HY 42-01 E	1	D. 12/67 ⟶ 11/69	- cylindre de roue ϕ 28,57
	HY 042-905 A	1	G. 11/69 ⟶	-
	HY 042-906 A	1	D. 11/69 ⟶	-
2				Bras nu :
	H 422-1	1	G. ⟶ 9/63	-
	H 422-1 A	1	D. ⟶ 9/63	-
	HY 422-1 C	1	D. 9/63 ⟶ 11/69	- 1 ϕ 17 pour tube de frein
	HY 422-1 D	1	G. 12/67 ⟶ 11/69	- 1 ϕ 17 pour tube de frein
			Rmp. 9/63 ⟶ 12/67	
3				Bras nu :
	HY 422-1 F	1	G. 11/69 ⟶	-
	HY 422-1 G	1	D. 11/69 ⟶	-
4			ϕ int. 100 - 80	Boîtier de roulement
	HY 422-96	2	Rmp 5/64 ⟶ 11/69	-
			deo. : 1-ZC 9612 606 U	

I	NUMEROS	K		
4			ϕ int. 100 - 80	Boîtier de roulement
	HY 422-86	1	G. 11/69 ⟶	-
	HY 422-87	1	D. 11/69 ⟶	-
5	H 422-97 A	2	72 × 100 × 12	Joint ext.
6	ZC 9612 606 U	2	58 × 80 × 5	Bague d'étanchéité int.
7	ZC 9620 006 U	2	40 × 80 × 23	Roulement int.
8	ZC 9620 007 U	2	55 × 100 × 25	Roulement ext.
9	H 422-2	2	ϕ 39 × 150	Ecrou de roulement
10		8		Vis :
	ZD 9347 100 U		TH 12 × 175 L 30 ⟶ 11/69	-
	ZD 9424 200 U		TH 12 × 125 L 40 11/69 ⟶	-
11	HY 422-69	1	G. 12/67 ⟶ 11/69	Chape de limiteur de frein

Scanned by Poul Christensen, for free-of-charge distribution to fellow enthusiasts

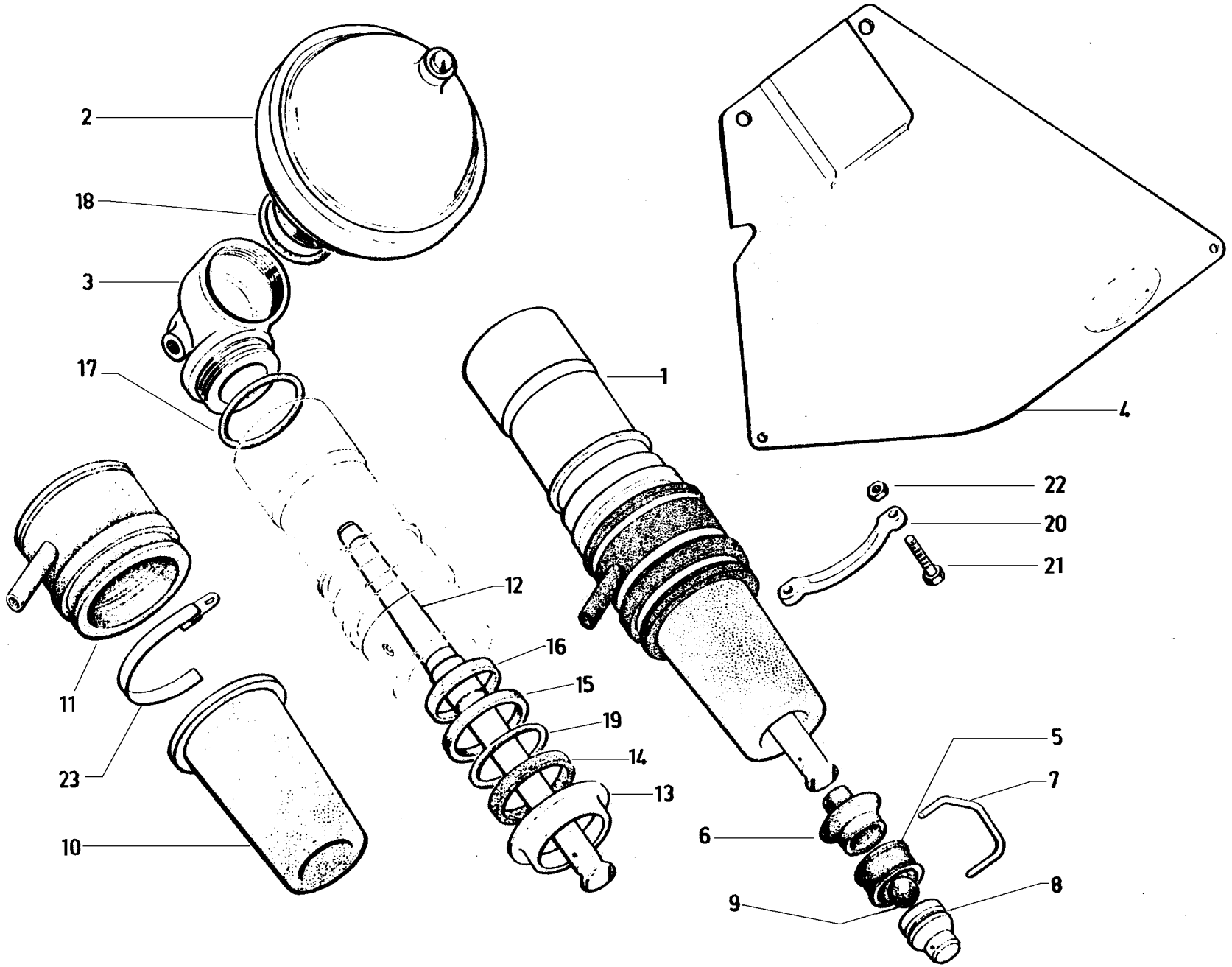
2
18
3
17
1
4
22
20
21
12
16
15
19
14
13
5
7
6
8
9
11
23
10

Cylindre de suspension AR

I	NUMÉROS	K	AMBU	
1	2 H 5 415 309 E	2		Cylindre complet.
2	2 H 5 415 316 F	2	Repère 47 sur vis.	Sphère avec amortisseur serti.
3				Tête de cylindre :
	1 H 5 415 317 S	1	G.	–
	1 H 5 415 566 Y	1	D.	–
4				Écran de protection :
	2 H 5 415 313 Y	1	G.	–
	2 H 5 415 314 J	1	D.	–
5	1 D 5 409 990 P *D 9434-963 L*	2		Bague caoutchouc.
6	1 D 5 412 331 K *D 434-81*	2		Pare-poussière.
7	1 H 5 416 487 J	2		Épingle.
8				Logement de bille.
9	ZD 9410 800 U	2	⌀ 15,875.	Bille.
10	1 H 5 415 307 H	2	L 107.	Protecteur (rilsan).
11	1 H 5 415 308 U	2		Retour de fuites.

I	NUMÉROS	K		
12	DF 434-3	2	L 255.	Tige de piston.
13	1 H 5 415 306 X	2	44,2 × 64 × 7.	Coupelle.
14	DS 434-76	2	39,5 × 47,5 × 5.	Rondelle feutre.
				Joint :
15	1 H 5 415 305 L	2	43,5 × 49,6 × 4,3.	– caoutchouc.
16	1 H 5 415 304 A	2	42,3 × 44 × 4,7.	– « Teflon ».
17	ZD 9481 900 U	2	47,5 × 52,4 × 2,45.	– torique.
18	ZD 9482 100 U	2	37,5 × 42,4 × 2,45.	–
19	ZD 9504 100 U	2	40,6 × 47,8 × 3,6.	–
20	1 H 5 415 310 R	4		Demi-collier.
21	ZD 9365 700 W	4	TH 5 × 60.	Vis.
22	ZD 9525 900 W	4	H de 5 × 80.	Écrou.
23				Collier :
	ZC 9614 000 U	2	L 474.	–
	ZC 9614 011 U	2	L 240.	–

601-45b

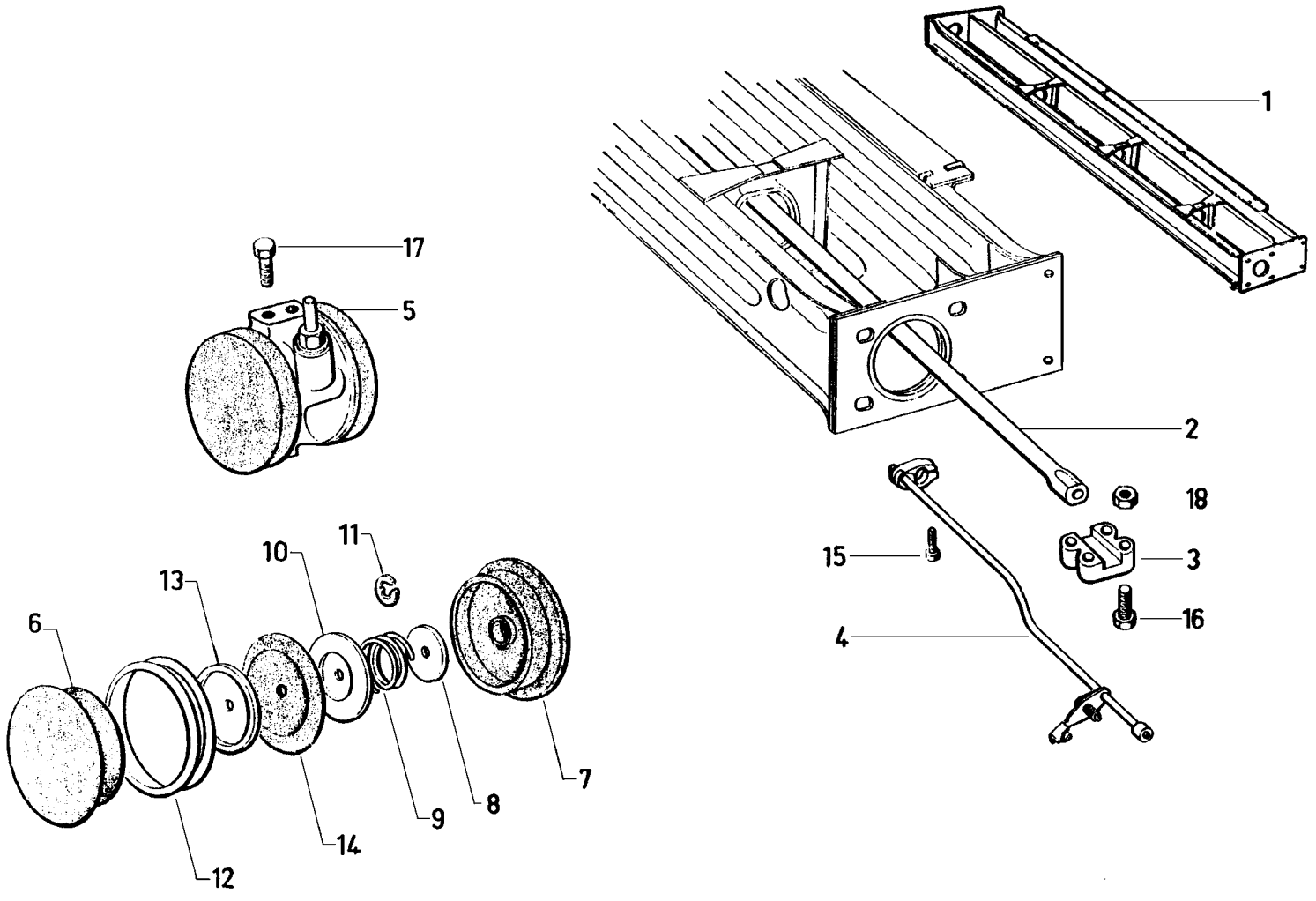

Traverse d'essieu AR - Barre anti-roulis - Correcteur

I	NUMÉROS	K	AMBU	
1	8 H 5 415 392 G	1		Traverse.
2	2 H 5 415 318 C	1	ø 19,5 - L 844.	Barre anti-roulis.
3	ZC 9431 442 U	4	Entr. 29 - 42.	Bride.
4	2 H 5 415 320 Z	1		Commande de correcteur.
5	1 H 5 415 321 K	1		Correcteur.
				Coupelle d'étanchéité :
6	1 D 5 410 408 H *DS 9435-168 L*	1		– côté écrou.
7	1 D 5 410 407 X *DS 9435-169 L*	1	1 ø 8.	– côté chape.
8	1 D 5 410 402 T *DS 9435-945 L*	2	5,8 × 25 × 0,2.	Clapet.
9	1 D 5 410 403 D *DS 9435-946 L*	4		Ressort.
10	1 D 5 410 404 P *DS 9435-982 L*	2	e 5.	Coupelle int.
11	ZC 9620 525 U	2	5 × 9,85 × 0,6.	Circlip.
12	1 D 5 410 406 L *DS 9435-167 L*	2	ø ext. 61.	Bague.
13	1 D 5 410 405 A *D 9435-996 L*	2	5 × 36 × 1,5.	Coupelle.
14	1 D 5 410 732 E *U 9040-848 L*	2	1 ø 3.	Membrane.
				Vis :
15	23 720 019 *ZD 9372 000 W*	1	TH 7 × 25.	–
16	ZD 9053 500 U	8	TH 12 × 55.	–
17	ZD 9345 030 W	2	TH 7 × 16.	–
18	ZD 9540 400 U	8	H 12 × 125.	Écrou.

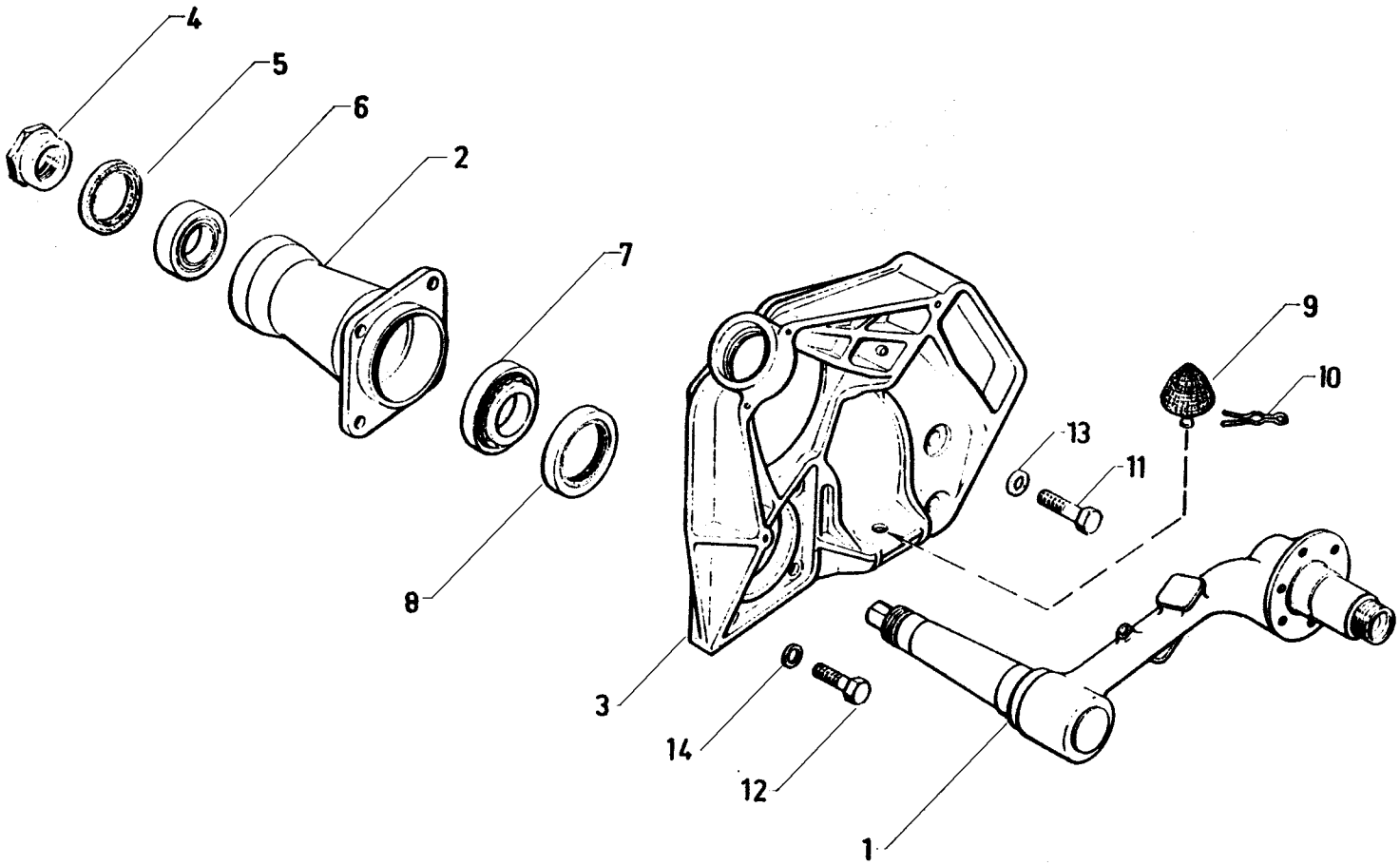
4
5
6
2
7
8
3
14
12
1
13
11
9
10

Bras d'essieu AR - Support

I	NUMÉROS	K	AMBU	
1				**Bras nu :**
	8 H 5 415 390 **K**	1	G.	–
	8 H 5 415 391 **W**	1	D.	–
2	2 H 5 415 383 J	2		**Boîtier de roulement.**
3				**Support :**
	8 H 5 415 311 **B**	1	G.	–
	8 H 5 415 312 **M**	1	D.	–
4	H 422-2	2	ø 39 × 150.	**Écrou de roulement.**
5	ZC 9612 606 U	2	58 × 80 × 5.	**Bague d'étanchéité int.**
				Roulement :
6	ZC 9620 006 U	2		– int.
7	ZC 9620 007 U	2		– ext.

I	NUMÉROS	K		
8	H 422-97 A	2	72 × 100 × 12.	**Joint d'étanchéité ext.**
9	1 H 5 415 405 Y	4	h 41,5 - ø 60.	**Butée élastique**
10	1 E 5 410 590 L *DF 437-139*	4		**Pince.**
				Vis :
11	ZD 9426 700 U	4	TH 14 × 45.	–
12	ZD 9424 400 W	8	TH 12 × 45.	–
				Rondelle :
13	ZC 9619 187 W	4	14,5 × 25 × 2.	–
14	ZC 9619 185 W	8	13 × 24 × 1,8.	–

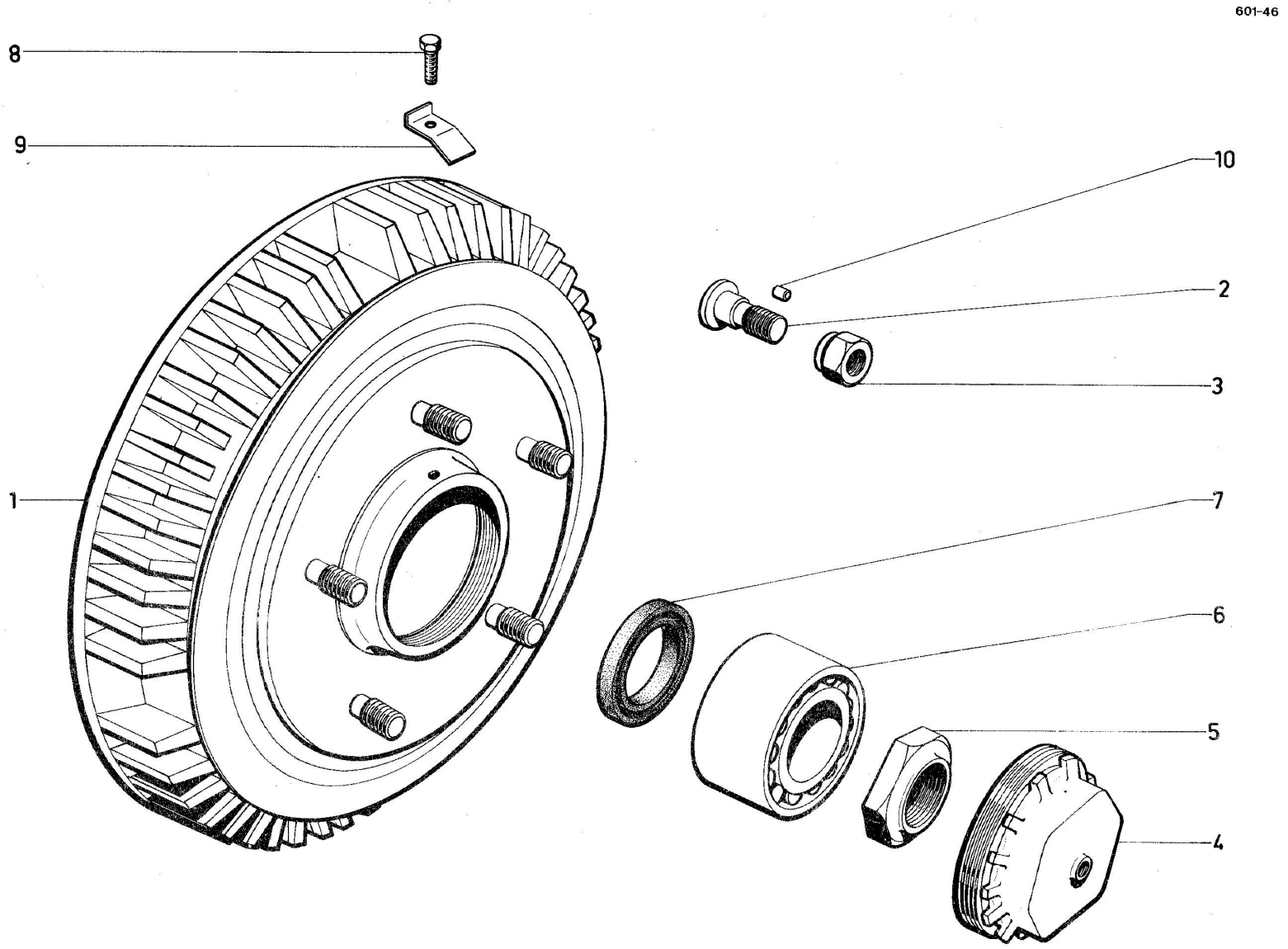

Scanned by Poul Christensen, for free-of-charge distribution to fellow enthusiasts

Moyeu Tambour AR.

I	NUMEROS	K		
1	HY 426-0	2	Rmp. par 2 7/67 ⟶	Moyeu tambour à ailettes
2	H 416-2	10	ϕ 16 × 150 L 46	Toc de roue
3		10	ϕ 16 × 150	Ecrou de roue
	H 416-7		⟶ 4/70	l. sur plats 26
	HY 471-178 A		4/70 ⟶	l. sur plats 23
4	H 426-98	2	ϕ ext. 94 × 150	Bouchon de moyeu
5	H 426-3	2	ϕ 39 × 150	Ecrou de roulement
6	ZC 9620 054 U	2	45 × 90 × 50	Roulement double
7		2		Bague d'étanchéité
	ZD 9219 500 U		55 × 72 × 10	- S P I
			⟶ 9/66	
	ZC 9612 540 U		54 × 72,2 × 10	
			9/66 ⟶	
8		2		Vis d'arrêtoir
	H 426-94		TH 5 × 75 ⟶ 4/70	
	ZC 9621 151 W		THM 5 × 80 4/70 ⟶	
9	H 426-95	2	ϕ 5,5	Arrêtoir de bouchon
10	ZC 9088 539 U	10	3,5 × 4,5	Ergot de toc

Scanned by Poul Christensen, for free-of-charge distribution to fellow enthusiasts

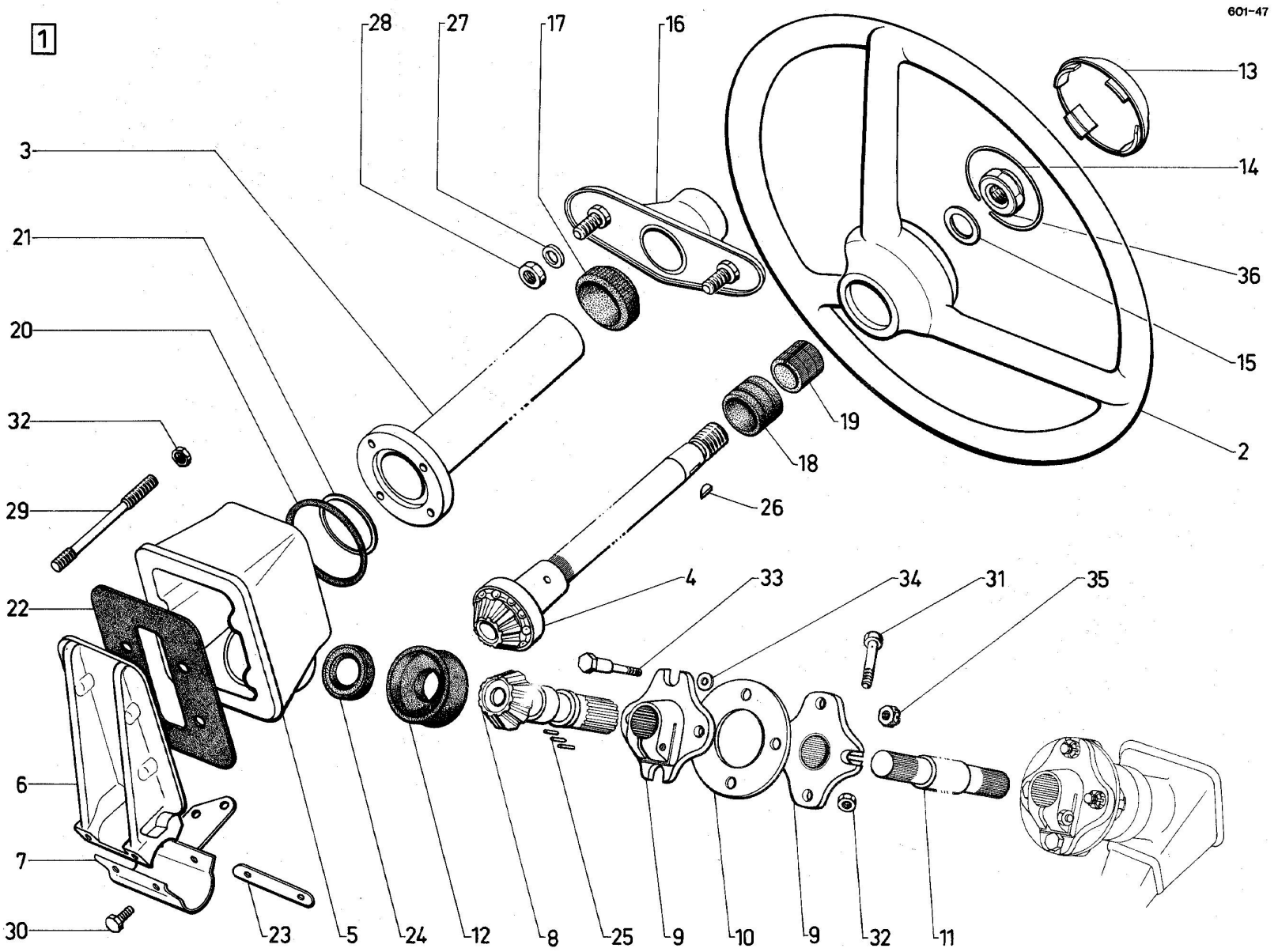

Scanned by Poul Christensen, for free-of-charge distribution to fellow enthusiasts

Volant de Direction - Relais AV.

Les pièces ⟶ 9/59 ne figurant pas dans le texte sont N.F.P.

I	NUMEROS	K		
1	H 442-08	1		Relais complet avec arbre et tube fixe
2	ZC 9604 312 U	1	ϕ 425 Rmp. 9/59 ⟶	Volant avec capuchon
3	H 442-5	1	L. 896	Tube fixe
4	H 442-12	1		Arbre, pignon 11 dents
5	H 442-90	1		Carter bagué
6	H 442-03	1		Support goujonné
7	H 442-77 A HY 442-77 A	1	H - HZ - N.F.P. 10/57 ⟶ 4/61 Rmp. HY 12/69 ⟶ (HZ 4/61 ⟶ 12/69) deo. : I - HY 453-25	Collier de relais
8	H 442-78	1		Pignon 12 dents
9	ZC 9603 218 U	4		Croisillon
10	ZC 9601 343 U	10		Joint feuillard
11	H 442-15	1	L 867	Arbre de relais
12	H 442-116	1	21,5×55×17 3/65 ⟶	Déflecteur caoutchouc
13	ZC 9604 295 U	1	ϕ ext. 82 9/59 ⟶	Capuchon
14	ZC 9604 293 U	1	9/59 ⟶	Jonc de capuchon
15	ZC 9001 352 U	1	20,5 × 30 × 1,5 9/59 ⟶	Rondelle
16	ZC 9602 033 U	1		Support de tube fixe
17	ZC 9602 133 U	1	38 × 47 × 20	Bague caoutchouc
18	ZC 9604 130 U	1	25 × 36,7 × 21,5 1/57 ⟶ Rmp. - dep. : I - ZC 9604 129 U	Bague caoutchouc

Scanned by Poul Christensen, for free-of-charge distribution to fellow enthusiasts

Volant de Direction - Relais AV. *(Suite)*

I	NUMEROS	K		
19	ZC 9604 129 U	1	22,5 × 26,5 × 25 1/57 ⟶	Bague rilsan
20	HY 442-74	1	63 × 73 × 5 11/68 ⟶	Joint torique
21		?		Rondelle de réglage
	H 442-81		e. = 0,05	-
	H 442-81 A		e. = 0,15	-
	H 442-81 B		e. = 0,25	-
22	H 442-88	1	88 × 116	Joint de relais
23	H 442-68	1	73 × 15 × 1	Arrêtoir de relais
24	ZC 9612 543 U	1	20,7 × 38,1 × 8 Rmp. 3/67 ⟶	Bague d'étanchéité
25	ZC 9380 683 U	2	ϕ 2,39 L 10.3	Jeu de 50 aiguilles
26	ZC 9088 106 U	1		Clavette
27	ZC 9089 840 U	2	8,5 × 15 × 1,5	Rondelle de support
28	ZD 9524 200 U	2	H 8 × 125	Ecrou
29	H 442-86	4	ϕ 7 × 100 L 92	Goujon
30	ZD 9372 000 W	4	TH 7 × 25	Vis
31	ZD 9372 400 W	4	TH 7 × 45	Vis
32	ZD 9524 100 U	8	H 7 × 100	Ecrou
33	ZC 9603 221 U	8		Axe sur croisillon (sans trou de goupille 11/69 ⟶)
34	ZC 9461 295 U	8	7,5 × 12 × 2,8	Rondelle sur croisillon
35	ZD 9249 400 U	8	H 7 × 100 ⟶ 11/69	Ecrou sur croisillon - crénelé
	ZD 9535 300 U		11/69 ⟶	- Nylstop
36	ZC 9088 264 U	1	H 20 × 150	Ecrou de volant

Scanned by Poul Christensen, for free-of-charge distribution to fellow enthusiasts

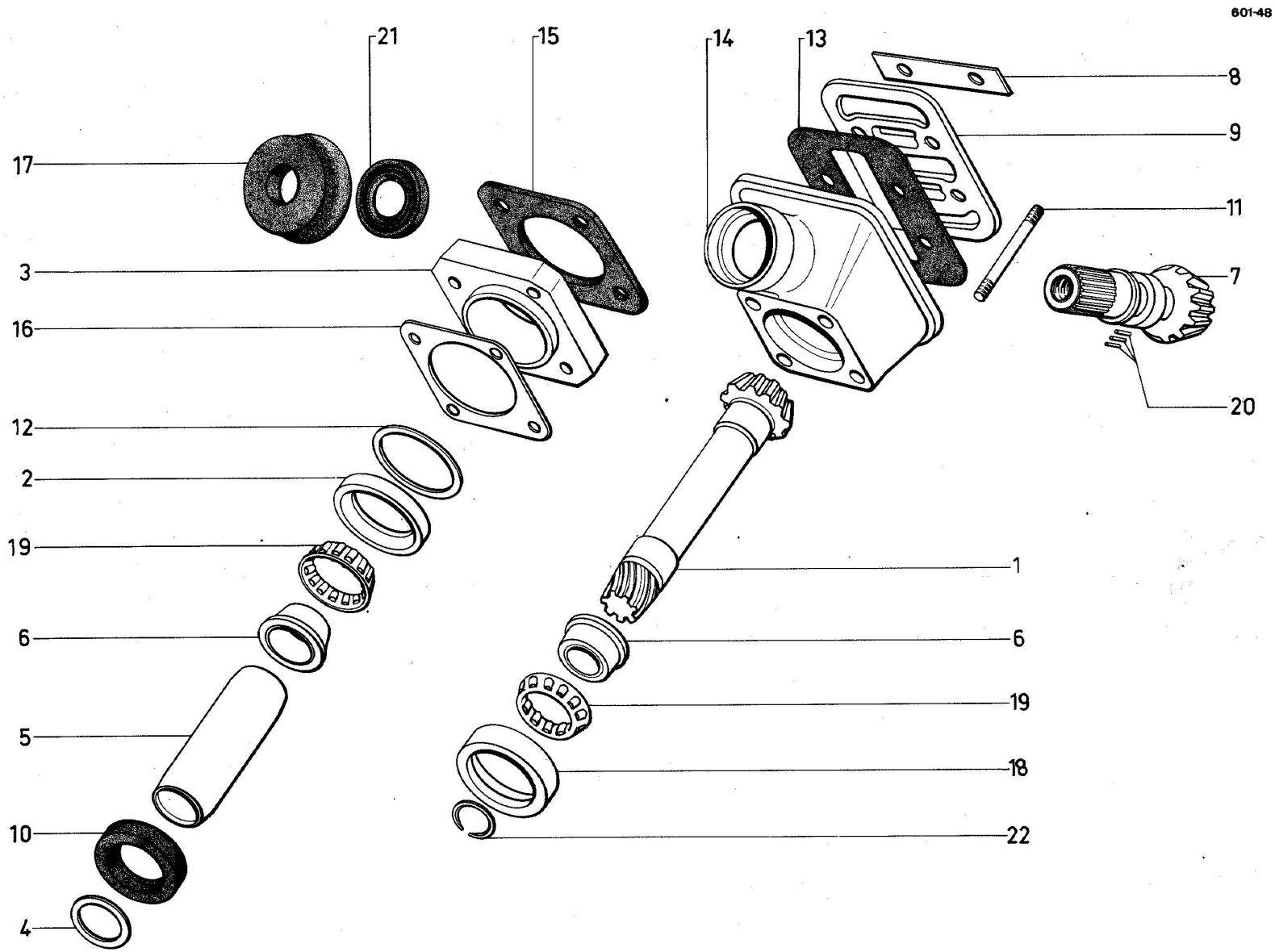

Scanned by Poul Christensen, for free-of-charge distribution to fellow enthusiasts

Relais AR. de Direction

I	NUMEROS	K		
1		1		Pignon de crémaillère
	H 442-9		L. 159 ⟶ 11 68	-
	HY 442-9		L. 161 11 68 ⟶	- 14 dents
2	H 442-51	1	38.3 × 52 × 8.5	Bague extér. de butée supérieure
3	H 442-61	1	45 × 50,4 × 66	Entretoise des boîtiers
4		?	25 × 32	Cale de butée inférieure
	H 442-62		e = 0,25	-
	H 442-63		e = 0,15	-
	H 442-64		e = 0,05	-
5		1		Entretoise des butée
	H 442-65		25 × 32 × 82 ⟶ 11 68	-
	HY 442-65		25 × 32 × 79 11 68 ⟶	-
6	H 442-66	2	12.5 × 25 × 36	Bague intér. de butée
7		1	L. 95 - 11 dents	Pignon de renvoi
	H 442-67		⟶ 11 68	-
	HY 442-67		11 68 ⟶	- sans trou central
8	H 442-68	2	73 × 15 × 1	Arrêtoir double
9	H 442-69	1		Couvercle
10	H 442-70	1	32 × 45,3 × 10	Bague d'étanchéité d'entretoises
11			ϕ 7 × 100 - L. 118	Goujon
	H 442-71	2		- Partie lisse ϕ 6,4
	H 442-107	2		- Partie lisse ϕ 7

I	NUMEROS	K		
12		?		Cale de bûtée supérieure
	H 442-81		e = 0.05	
	H 442-81 A		e = 0.15	
	H 442-81 B		e = 0.25	
13	H 442-88	1	88 × 116	Joint de couvercle
14	H 442-90	1		Carter bagué
15	H 442-108	1	66 × 66 - 1 ϕ 52	Joint entre carter et entretoise
16		?		Cale entre carter de crémaillère et entretoise
	H 442-109		e 1	-
	ZC 9602 053 U		e = 0,15	-
	ZC 9602 054 U		e = 0,25	-
	ZC 9602 116 U		e = 0,05	-
17	H 442-116	1	21,5 × 55 × 17	Déflecteur caoutchouc
18	ZC 9088 066 U	1	49,2 × 38,3 × 11,1	Bague extér. de butée inférieure
19	ZC 9088 067 U	2		Butée à 13 rouleaux
20	ZC 9380 683 U	2	ϕ 2,39 - L. 10,3	Jeu de 50 aiguilles
21	ZC 9612 543 U	1	20.7 × 38.1 × 8 3 67 ⟶ Rmp.	Bague d'étanchéité
22	ZD 9036 400 U	1	23 × 29 × 1,5	Segment d'arret

Scanned by Poul Christensen, for free-of-charge distribution to fellow enthusiasts

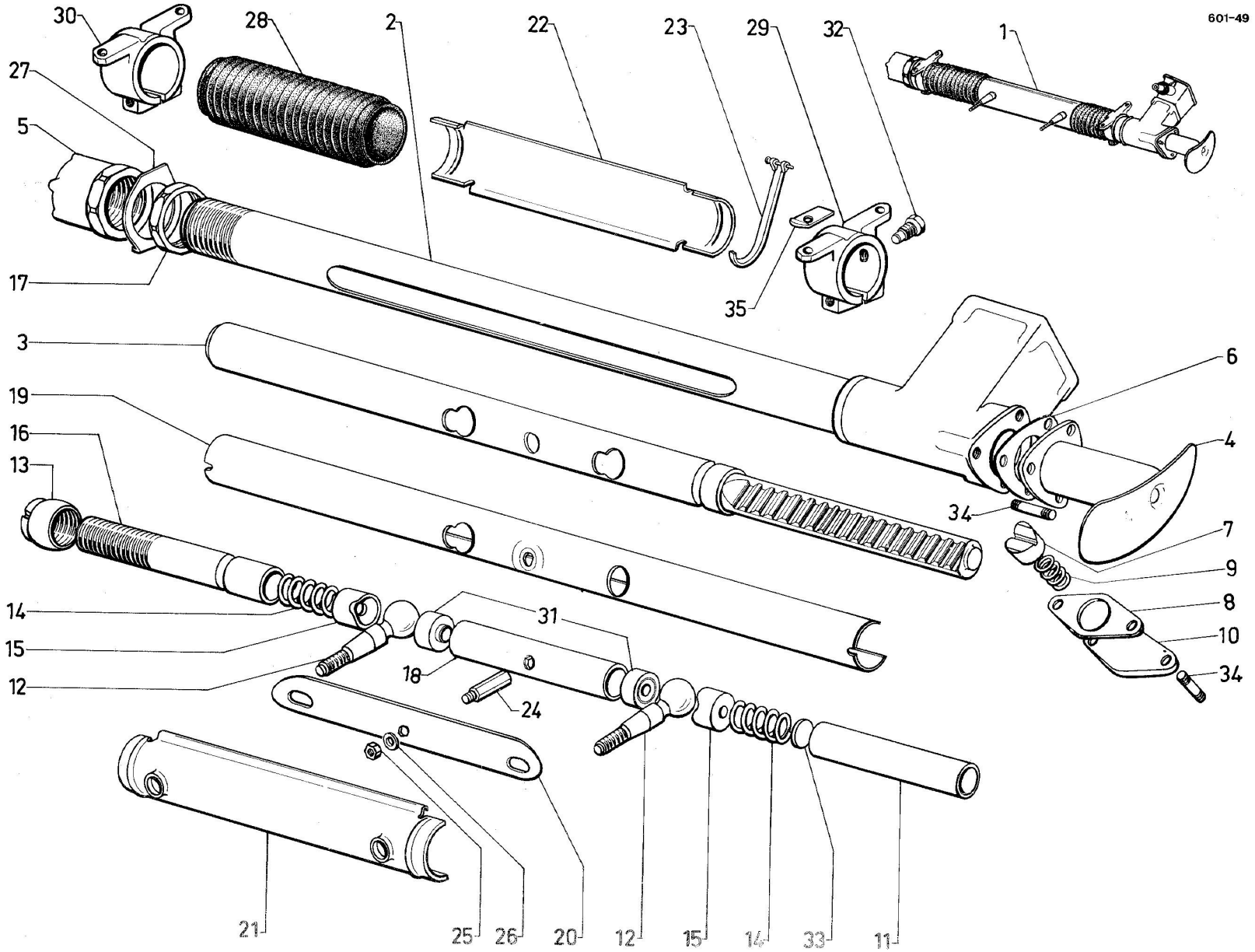

Scanned by Poul Christensen, for free-of-charge distribution to fellow enthusiasts

Boîtier de direction - Crémaillère

I	NUMEROS	K		
1		1		Boîtier complet
	H 442-05		⟶ 9/67	
	HY 442-05 A		11/68 ⟶	Depuis 4/69 avec rotules
			(R.m.p. 9/67 ⟶ 11/68)	ϕ 12 × 150
2		1		Carter goujonné
	HY 442-04		R.m.p. 9/67 ⟶ 11/68	
	HY 442-04 A		11/68 ⟶	Trou de guide de crémaillère ϕ 28,5
3		1		Crémaillère avec tube :
	H 442-4		L 740 ⟶ 9/67	-
	HY 442-4		L 747 9 67 ⟶ 11/68	-
	HY 442-4 A		L 750 11/68 ⟶	- ϕ côté denture 28,5
4		1	G.	Bouchon
	H 442-52		⟶ 9/67	-
	HY 442-52		9/67 ⟶ 11/68	-
	HY 442-52 B		11/68 ⟶	- ϕ ext. du tube 38
5		1	D. ϕ 42 × 150	Bouchon
	ZC 9601 924 U		L 41 ⟶ 9/67	
	HY 442-52 A		L 46,7 9/67 ⟶	
6				Joint papier
	ZC 9602 068 U		⟶ 11/68	-
	HY 442-108		3 ϕ 8 11/68 ⟶	-

I	NUMEROS	K		
7		1	L 29	Guide de crémaillère
	ZC 9602 003 U		ϕ 26 ⟶ 11/68	-
	HY 442-1		ϕ 28,5 11/68 ⟶	-
8		?		Cale de réglage
	ZC 9602 049 U		e 0,05 ⟶ 11/68	-
	ZC 9602 050 U		e 0,20 ⟶ 11/68	-
			11/68 ⟶	ϕ central 29,5
	HY 442-109		e 0,05	-
	HY 442-109 A		e 0,10 R.m.p.	-
	HY 442-109 B		e 0,20	-
	HY 442-109 C		e 0,50	-
9	ZC 9602 004 U	1	ϕ 18, L 23	Ressort
10	ZC 9602 006 U	1		Plaque
11	H 442-53	1	ϕ ext. 27,5 L 130,5	Entretoise
12	HY 442-100	2	L 84 ϕ 12 × 150 4/69 ⟶	Rotule
			R.m.p. d.e.o.	
			1 - ZD 9531 000 U	
13	ZC 9601 843 U	1	ϕ 30 × 150 L 22	Ecrou à encoches
14	ZC 9601 848 U	2	ϕ 21, L 35	Ressort

Scanned by Poul Christensen, for free-of-charge distribution to fellow enthusiasts

Boîtier de direction - Crémaillère *(Suite)*

I	NUMEROS	K		
15	ZC 9601 849 U	2	Ext. ϕ 28	Siège de rotule
16	ZC 9601 850 U	1	ϕ 30 × 150 , L 176	Tube poussoir
17	ZC 9601 853 U	1	ϕ 42 × 150	Contre-écrou de bouchon
18	ZC 9601 975 U	1	L 120	Tube entretoise
19	ZC 9601 976 U	1	L 500	Tube coulissant
20	ZC 9601 978 U	1	L 205 , I 28	Plaquette de rotules
21	ZC 9601 980 U	1	sup. 2 ϕ 18	Protecteur
22	ZC 9601 981 U	1	inf.	Protecteur
23	ZC 9602 009 U	4	L 340	Collier
24	ZC 9602 055 U	1	L 35	Ergot
25	ZC 9602 056 U	1	H 6 × 100	Ecrou d'ergot
26	ZC 9602 057 U	1	6,2 × 10 × 0,5	Rondelle d'ergot
27	ZC 9602 098 U	1		Arrêtoir de bouchon D.
28	ZC 9602 135 U	2		Gaine caoutchouc
29	ZC 9602 136 U	1	G. 2 ϕ 10 × 150	Support mobile
30	ZC 9602 137 U	1	D. 1 ϕ 10 × 150	Support mobile
31	ZC 9602 165 U	2	int. ϕ 27,5	Siège de rotule
32	ZC 9602 322 U	1	TH 10 × 12	Vis à ergot
33	ZC 9602 345 U	1	21,5 × 3	Rondelle de ressort
34	ZD 9081 400 U	2	8 × 29	Goujon - de plaque de guide
		3	→ 11/68	- de bouchon G.
	ZC 9616 094 U	3	7 × 28 11/68 →	- de bouchon G.
35	ZC 9118 031 U	4	1 ϕ 8,5	Arrêtoir

Scanned by Poul Christensen, for free-of-charge distribution to fellow enthusiasts

601-50

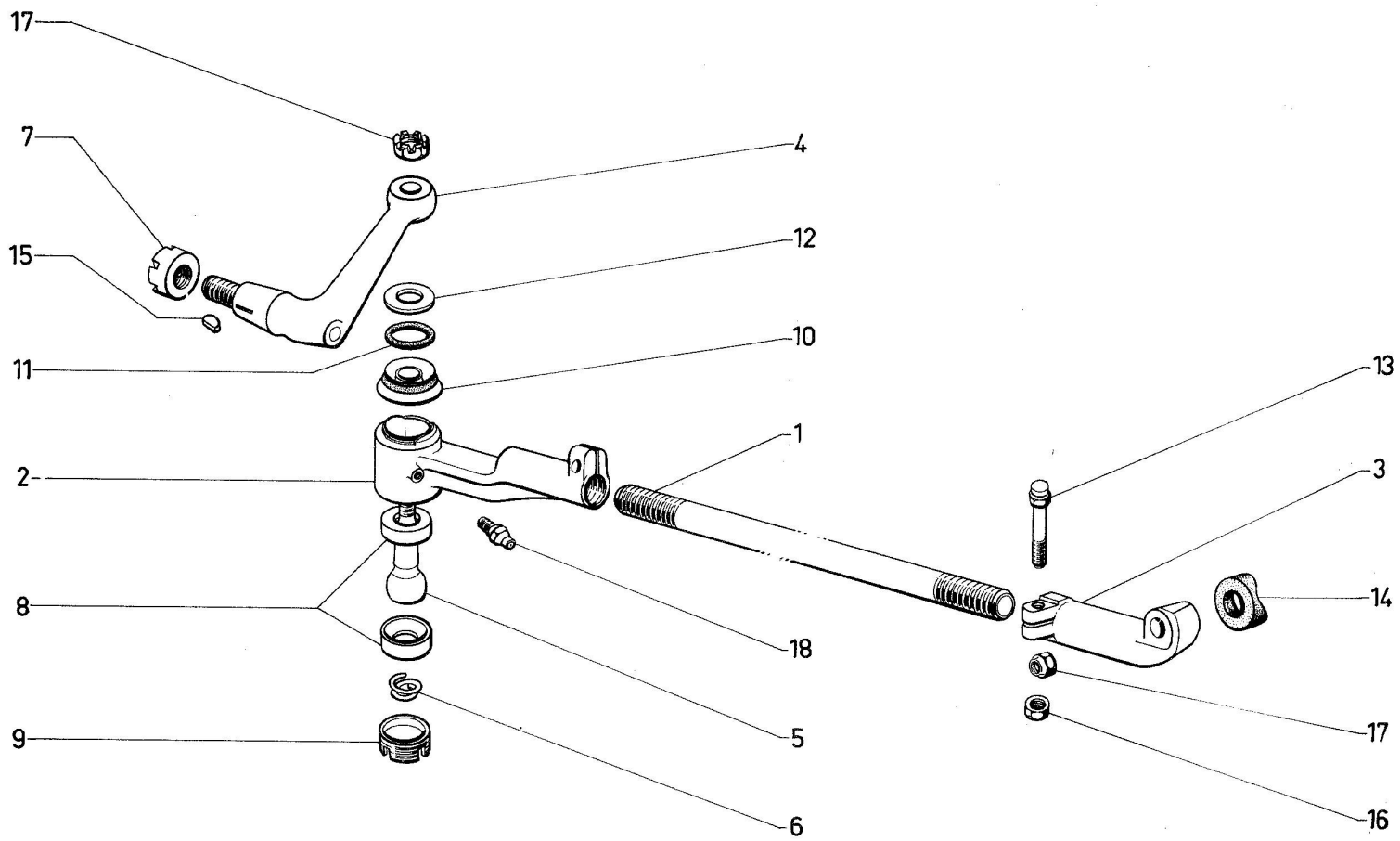

Scanned by Poul Christensen, for free-of-charge distribution to fellow enthusiasts

Barres de direction

I	NUMEROS	K		
1		1		Barre (2 ϕ 22 × 150 à G. et à D.)
	H 443-1 B		L. 576 ⟶ 9/67	-
	HY 443-1		L. 603 9/67 ⟶	-
2				Embout extérieur :
	H 443-98	1	G.	- ϕ 22 × 150 à D.
	H 443-98 A	1	D.	- ϕ 22 × 150 à D.
3				Embout intérieur :
	ZC 9604 109 U	1	G.	- ϕ 22 × 150 à G.
	ZC 9604 110 U	1	D.	- ϕ 22 × 150 à G.
4			ϕ 18 × 200	Levier d'accouplement
	ZC 9427 137 U	1	D. ⟶ 9/67	
	ZC 9427 138 U	1	G. ⟶ 9/67	
	HY 413-79	1	G. 9/67 ⟶	
	HY 413-79 A	1	D. 9/67 ⟶	
5	HY 443-100	2	L. 74 ϕ 12 × 150 R.m.p. d.e.o. 4/69 ⟶ 1 - ZD 9531 000 U	Rotule
6	ZC 9089 048 U	2	ϕ 28, h 8	Ressort
7	ZC 9427 155 U	2	ϕ 18 × 200	Ecrou

I	NUMEROS	K		
8	ZC 9601 876 U	4	ϕ 32, 49	Coussinet
9	ZC 9601 877 U	2	ϕ 34 × 150 , h 10,5	Ecrou
10	ZC 9602 046 U	2		Cache-poussière
11	ZC 9602 048 U	2	23 × 33 × 5	Joint torique
12	ZC 9602 052 U	?	16,5 × 31 × 0,5	Cale
13		4	TH 8 × 40	Vis
	ZC 9621 017 U		⟶ 9/70	
	ZD 9380 300 U		9/70 ⟶	
14	ZC 9601 946 U	2	16 × 32	Bague caoutchouc
15	ZC 9088 107 U	2		Clavette :
16	ZD 9524 200 U	4	H 8 × 125	Ecrou
17		4		Ecrou H.
	ZD 9267 400 U		ϕ 12 × 175 ⟶ 4. 69	- crénelé
	ZD 9531 000 U		ϕ 12 × 150 4. 69 ⟶	- Nylstop
18	ZD 9473 000 U	2		Graisseur

Scanned by Poul Christensen, for free-of-charge distribution to fellow enthusiasts

601 - 51

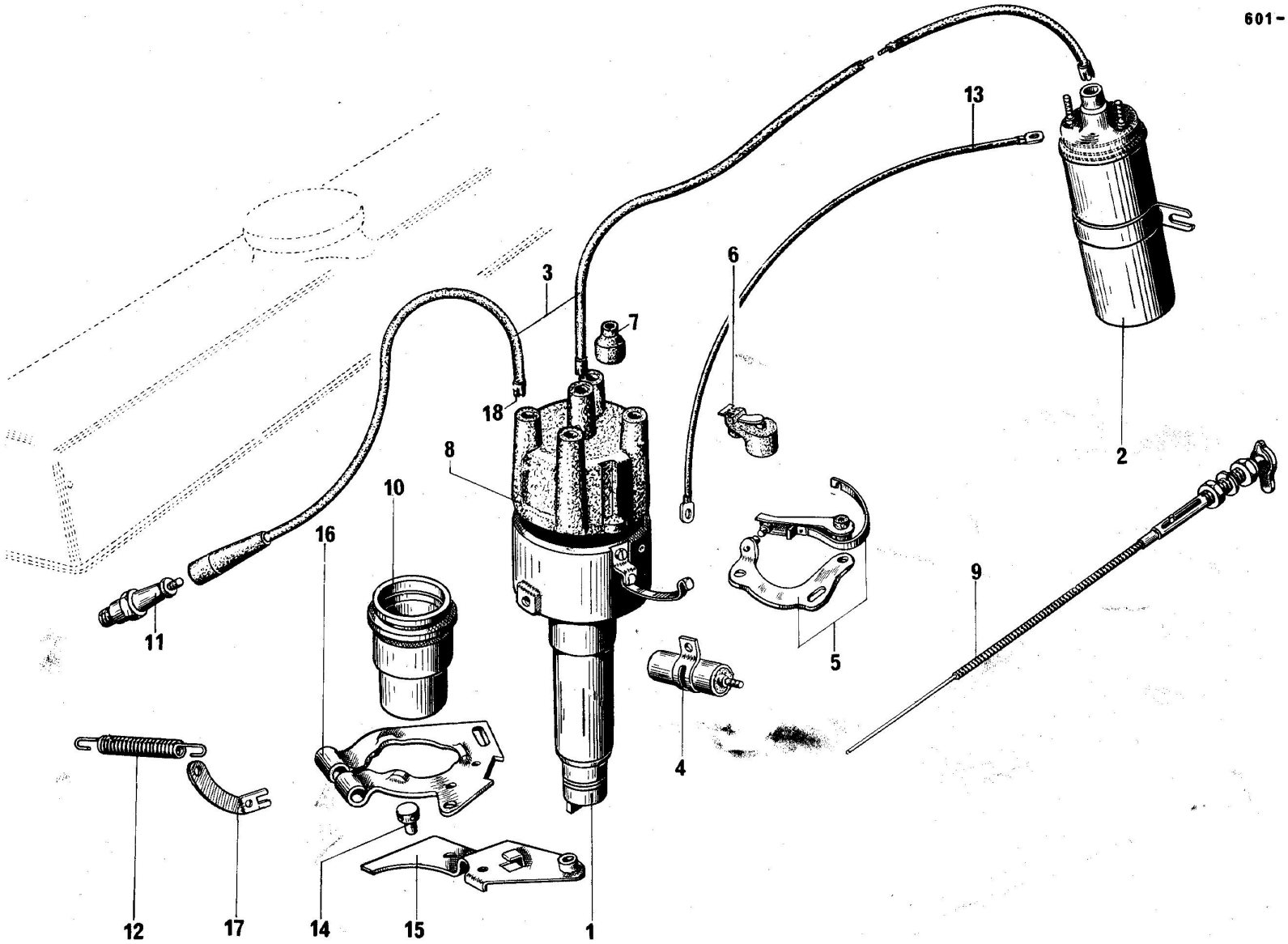

Scanned by Poul Christensen, for free-of-charge distribution to fellow enthusiasts

Allumeur et bobine - Circuit d'allumage - Commande d'avance ⟶ 9/63

I	NUMEROS	K		
1		1		Allumeur
	ZC 9709 898 U		SEV. ⟶ 11/68	
	ZC 9709 899 U		DUCELLIER ⟶ 11/68	
	HY 211-05 B		SEV 11/68 ⟶	
	ZC 9709 842 U		DUCELLIER 11/68 ⟶	
2		1		Bobine
	DM 212-08 B		DUCELLIER (USA)	- 12 volts
	DM 212-08 C		SEV (USA)	- 12 volts
	ZC 9709 398 U		SEV	- 6 volts
	ZC 9709 400 U		DUCELLIER	- 6 volts
3	HY 212-04 D	1		Faisceau de fils de bougie et d'allumeur à bobine
4		1		Condensateur
	DM 211-8		DUCELLIER	
	ZC 9709 512 U		SEV	
5		1		Rupteur
	ZC 9709 671 U		DUCELLIER ⟶ 11/68	
	DS 211-17 B		DUCELLIER 11/58 ⟶	
	ZC 9709 727 U		SEV	
6		1		Rotor
	ZC 9709 178 U		SEV	
	ZC 9709 249 U		DUCELLIER	
7	ZC 9709 721 U	1	⌀ int. 16 h 21 (PO)	Manchon
8		1		Tête d'allumeur
	ZC 9709 192 U		SEV ⟶ 11/58	- sortie horizontale
	ZC 9709 251 U		DUCELLIER ⟶ 11/58 N.F.P.	"
	H 211-15		SEV 11/58 ⟶	- sortie verticale
	DM 211-15		DUCELLIER 11/58 ⟶	"

I	NUMEROS	K		
9	HY 211-1		L 1.265	Commande d'avance
10	ZC 9453 173 U	1	⌀ 35 - RP HY 211-88 deo 1 - ZD 9501 400 U 1 - ZD 9404 900 U	Remboitage d'allumeur
11	ZC 9456 813 U	4	MARCHAL (CCR 36) ⌀ 14	Bougie
12		1		Ressort de levier
	ZC 9543 371 U		⌀ 11 ⟶ 7/58	
	DS 211-10		⌀ 9 7/58 ⟶	
13				Fil de bobine à rupteur
	ZC 9003 733 U	2	⌀ 12 - 10	
	ZC 9715 627 U	1	L 630	
14	ZC 9586 477 U	1		Barillet de levier
15	ZC 9457 206 U	1		Tôle avec barillet
16	ZC 9457 105 U	1		Levier de commande
17	ZC 9457 185 U	1		Patte d'attache
18	DS 212-55	5	⟶ 4/62	Embout de fil de bougie
	H 212-014	1	SEV	Pochette d'antiparasitage
	ZD 9369 100 U	1	TH 6 × 40	Vis de levier de commande
	ZD 9345 030 W	2	TH 7 × 16	Vis de tôle de remboitage
	ZD 9376 500 U	2	TH 8 × 16	Vis de bobine
	ZD 9226 900 Z	1	H 4 × 7.5	Ecrou de fil rupteur à bobine
	ZD 9524 000 W	1	H 6 × 100	Ecrou de vis de levier
	ZD 9217 100 U	1	11.3 × 12 × 2	Joint de bougie
	ZC 9089 591 U	1	TC 4 × 8	Vis de câble de commande
	ZC 9457 208 U	1	TH 5 × 7.5	Vis d'arrêt de gaine
	ZC 9710 005 U	2		Anneau de groupement des fils

Scanned by Poul Christensen, for free-of-charge distribution to fellow enthusiasts

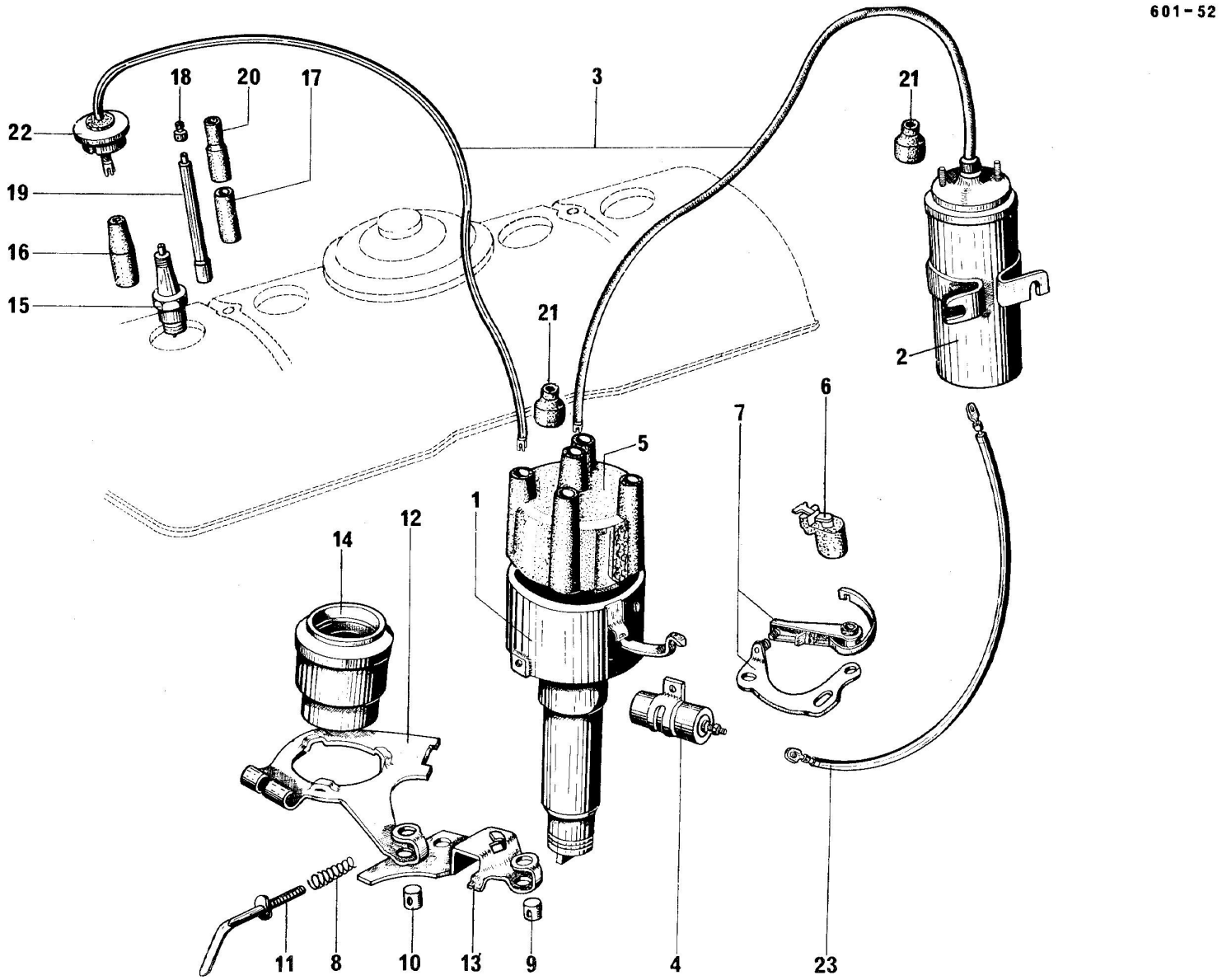

Scanned by Poul Christensen, for free-of-charge distribution to fellow enthusiasts

Allumeur et bobine - Circuit d'allumage - Commande d'avance 9/63 ⟶

I	NUMEROS	K		
1				Distributeur
	HY 211-05 A	1	DUCELLIER (4134 A) 6/64 ⟶	- moteur 72 × 100
	HY 211-05 B	1	SEV ⟶ 6/64	
	HY 211-05 C	1	SEV (A 117) 6/64 ⟶	- moteur 72 × 100
	HY 211-05 E	1	SEV (A 180) 9/66 ⟶	- moteur 78 × 100
	ZC 9709 842 U	1	DUCELLIER (3909 A) ⟶ 6/64	
2				Bobine
	DM 212-08 B	1	DUCELLIER	- 12 volts
	DM 212-08 C	1	SEV	- 12 volts
3	HY 212-04 H	1		Faisceau de fils de bougie et d'allumeur à bobine
4				Condensateur
	DM 211-8	1	DUCELLIER	
	ZC 9709 707 U	1	SEV	
5				Tête d'allumeur
	DM 211-15	1	DUCELLIER	
	DM 211-15 A	1	SEV	
6				Rotor
	DM 211-16	1	DUCELLIER	
	DM 211-16 A	1	SEV	

I	NUMEROS	K		
7				Rupteur
	DS 211-17 B	1	DUCELLIER	
	DM 211-17 A	1	SEV	
8	DW 211-10	1	ϕ 9 L 113	Ressort de tige de réglage
9	DW 211-48	1	ϕ 5 × 75	Barillet de levier
10	DW 211-49	1	ϕ 5,25	Barillet de levier trou lisse
11	HY 211-59	1	ϕ 5 × 75	Tige de réglage
12	DW 211-60	1		Levier de distributeur
13	DW 211-62	1		Tôle de remboitage
14				Remboitage
	ZC 9453 173 U	1	R.P. HY 211-88 deo 1 - ZD 9504 400 U 1 - ZD 9504 900 U	
	HY 211-88		⟶ 9/66 9/66 ⟶	- avec gorges pour joints
15				Bougie
	DS 212-7 D	4	MARCHAL (35 B) ϕ 14 ϕ 4 × 70	
	DS 212-7 E	1	A.C. (43 F) ϕ 14 ϕ 4 × 70	

Scanned by Poul Christensen, for free-of-charge distribution to fellow enthusiasts

Allumeur et bobine - Circuit d'allumage - Commande d'avance 9/63 ⟶ *(Suite)*

I	NUMEROS	K			I	NUMEROS	K		
16	AZ 212-77	4		Protecteur de bougie		ZD 9504 400 U	1	26,2 × 33,4 × 3,6 9/66 ⟶	Joint torique de remboitage
17				Gaine isolante de connexion					
	DS 212-70 C	4	4,5 × 7 × 47 ⟶ I 67			ZD 9504 900 U	1	31,8 × 35,6 × 1,9 9/66 ⟶	Joint torique de remboitage dans carter
	DS 212-70 D	4	4,5 × 7 × 42 I 67 ⟶						
18	DS 212-71 A	4	⌀ 4 × 70	Embout de tige					
19	DS 212-72 E	4	⌀ 4 × 70 L 72 ⟶ I 67	Tige nue de connexion		ZD 9345 030 U	1	TH 7 × 16	Vis de tôle et levier
	DS 212-72 H	4	I 67 I 67 ⟶			ZD 9366 900 W	1	TH 5 × 35	Vis de serrage levier
20	DS 212-79	4	6,2 × 7,2 × 39	Protecteur de liaison tige					
21				Protecteur de fil		ZD 9126 100 W	1	5 × 80 e 4,85	Ecrou carré serrage vis de levier
	HY 212-79	5		- côté allumeur					
	X 212 79	1	⌀ 14 L 35	- côté bobine					
22	DS 212-113 A	4		Bouchon puits de bougie		ZD 9251 400 U	1	er 7,3 × 12	Rondelle de vis tôle et levier
23				Fil de bobine à rupteur					
	DF 511-19	1	L 450 ⟶ II 69			ZC 9710 005 U	1		Anneau de groupement des fils
	HY 511-19	1	L 450 II 69 ⟶						

Scanned by Poul Christensen, for free-of-charge distribution to fellow enthusiasts

601- 53

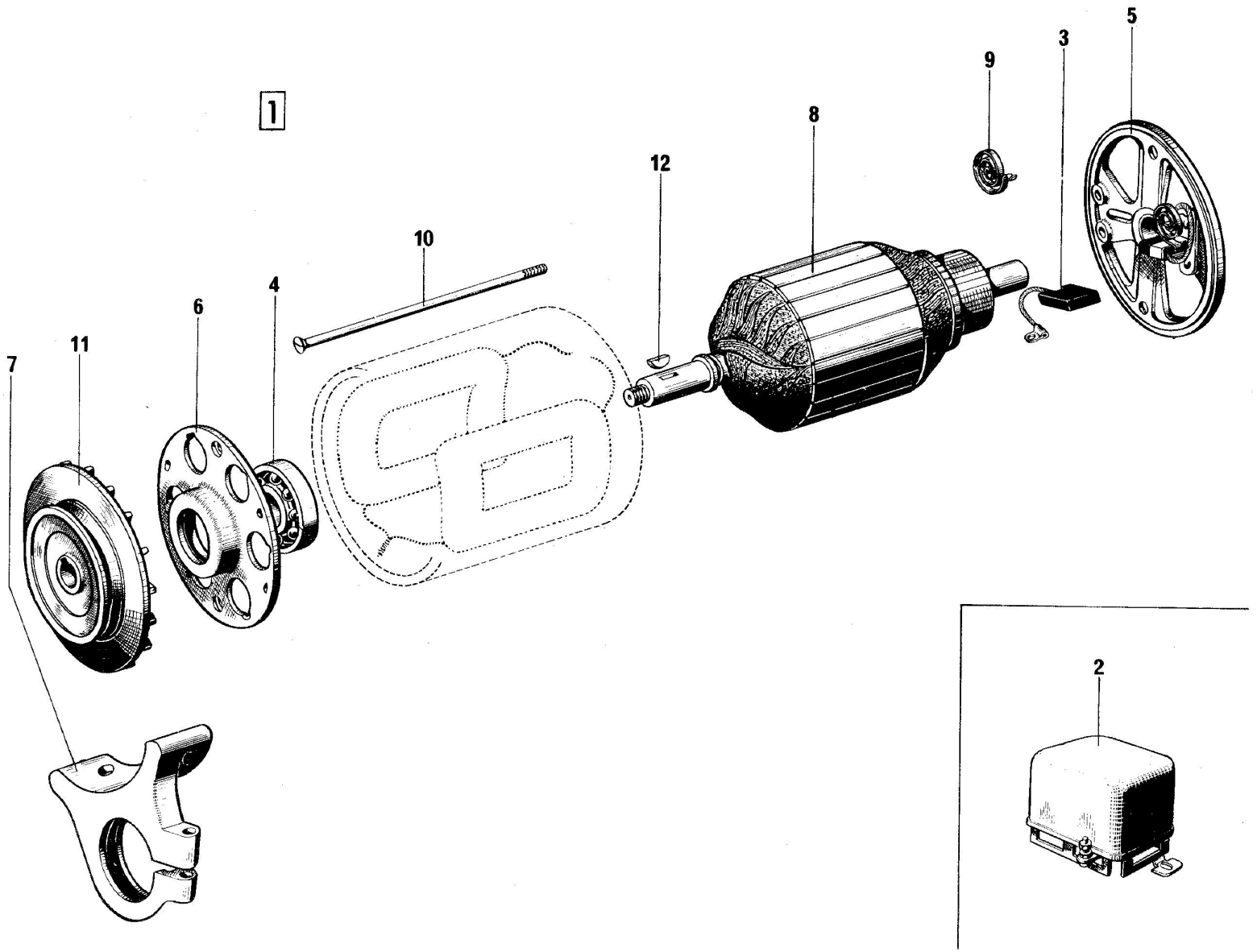

Scanned by Poul Christensen, for free-of-charge distribution to fellow enthusiasts

Dynamo 6 volts et 12 volts → 9/63

I	NUMEROS	K	DUCELLIER	
1				Dynamo
	HY 532-0	1	(USA) (7218)	- 12 V
	ZC 9702 273 U	1	(7050)	- 6 V
2				Régulateur
	HY 535-2	1	(USA) (8267)	- 12 V
	ZC 9700 700 U	1	(1276)	- 6 V
3	DF 532-013 A	1		Jeu de balais
4	ZC 9620 084 U	1	17 × 40 × 12	Roulement
5	ZC 9702 280 U	1		Palier AR. complet
6	ZC 9702 288 U	1		Palier AV complet
7	ZC 9700 180 U	1		Support
8	ZC 9702 287 U	1	6 V	Induit
	HY 532-28		N.F.P. 12 V (USA)	

I	NUMEROS	K		
9	ZC 9702 283 U	2		Ressort de balai
10	ZC 9702 300 U	2	TF 6 × 155	Vis d'assemblage
11	ZC 9702 375 U	1		Poulie
12	ZD 9415 400 U	1	4 × 6,5 × 16	Clavette Woodruff
	ZD 9250 230 Z	2	TCB 5 × 12	Vis de régulateur
	ZD 9347 500 U	1	TH 12 × 40	Vis de support
	ZD 9231 900 U	2	H 5 × 75	Ecrou de régulateur
	ZD 9524 000 W	2	H 6 × 100	Ecrou de vis de palier
	ZD 9522 700 U	1	H 12 × 175	Ecrou de poulie
	ZD 9238 500 U	2	Cr 6,3 × 11	Rondelle de palier
	ZD 9269 400 U	1	Cr 12,5 × 21	Rondelle de poulie

Scanned by Poul Christensen, for free-of-charge distribution to fellow enthusiasts

601-54

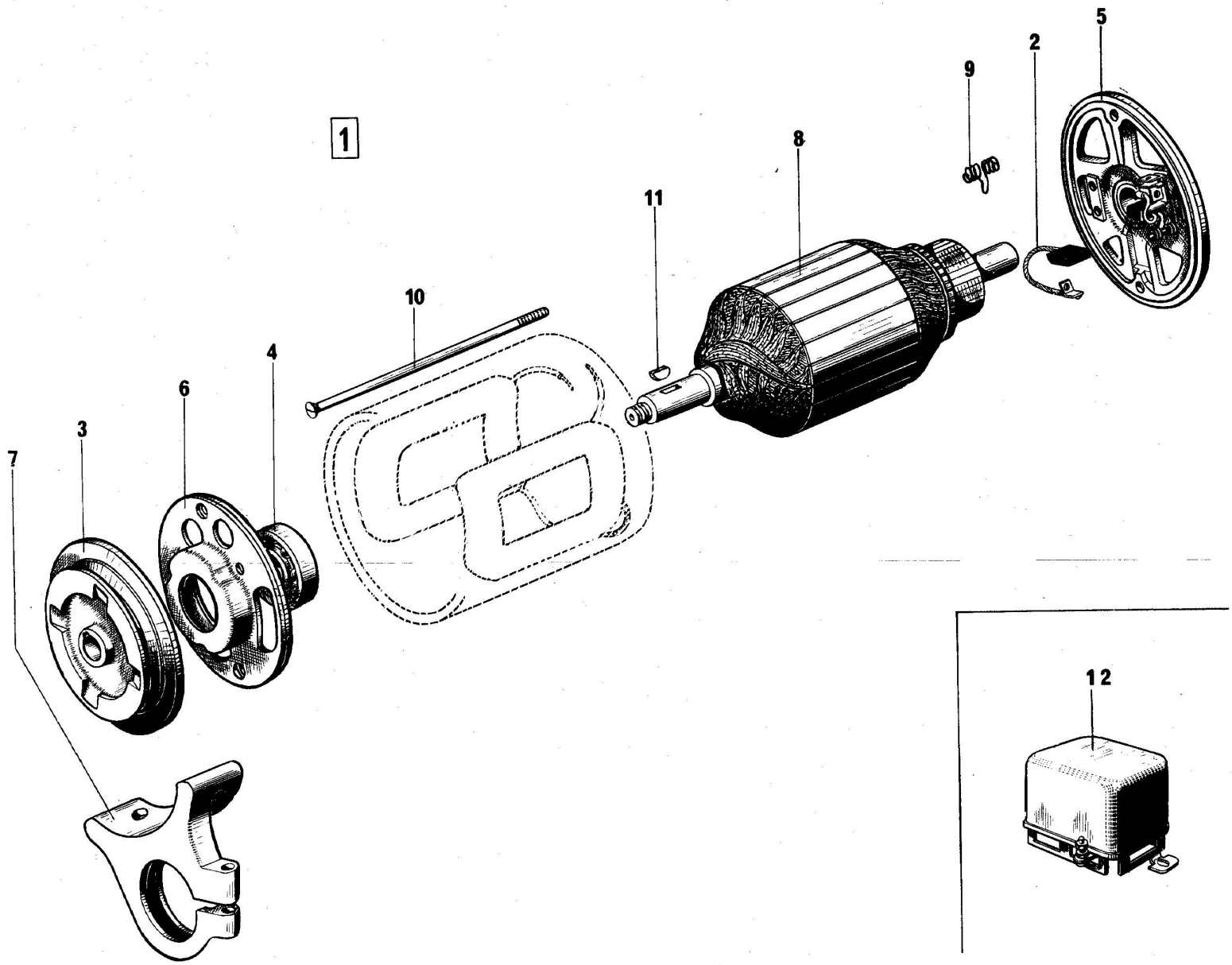

Scanned by Poul Christensen, for free-of-charge distribution to fellow enthusiasts

Dynamo 6 volts ⟶ 9/63

I	NUMEROS	K	PARIS - RHONE		I	NUMEROS	K		
1	ZC 9702 274 U	1	G 11 R 64 N.F.P.	Dynamo	10	ZC 9702 300 U	2	TF 6 × 155	Vis d'assemblage
2	ZC 9702 328 U	2		Balai prise et masse	11	ZD 9415 400 U	1	4 × 6,5 × 16	Clavette Woodruff
3	ZC 9702 376 U	1		Poulie	12	ZC 9700 700 U	1	« DUCELLIER » (1276)	Régulateur
4	ZC 9033 706 U	1	17 × 47 × 14	Roulement		ZD 9250 230 Z	2	TCB 5 × 12	Vis de régulateur
5	DF 532-03	1		Palier AR. complet		ZD 9347 500 U	1	TH 12 × 40	Vis de support
6	ZC 9702 384 U	1		Palier AV. complet		ZD 9231 900 U	2	H 5 × 75	Ecrou de régulateur
7	ZC 9700 180 U	1		Support		ZD 9522 700 U	1	H 12 × 175	Ecrou de poulie
8	ZC 9702 297 U	1		Induit complet		ZD 9269 400 U	1	Cr 12,5 × 21	Rondelle de poulie
9	ZC 9702 295 U	2		Ressort de balai					

Scanned by Poul Christensen, for free-of-charge distribution to fellow enthusiasts

601-55

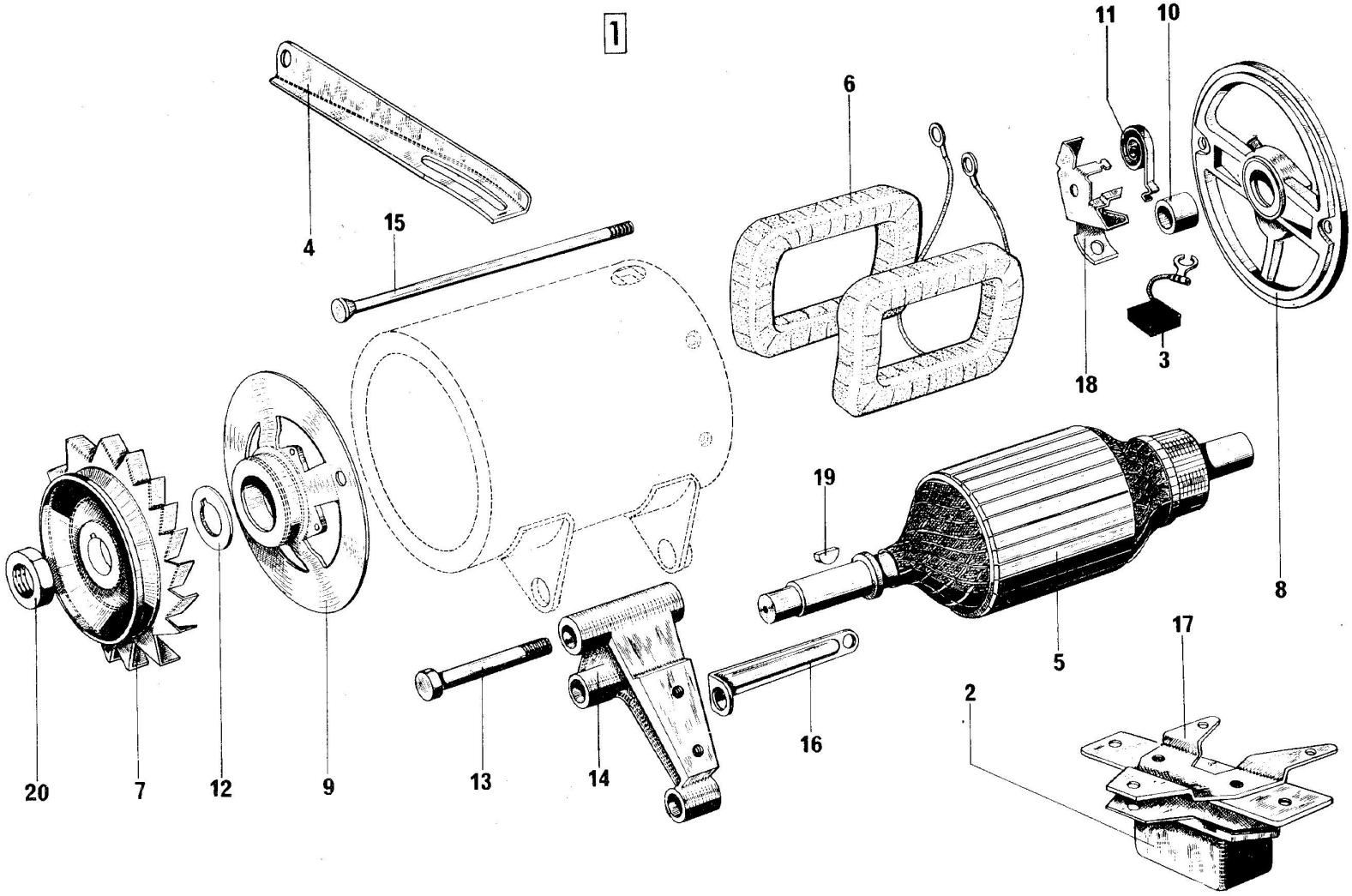

Scanned by Poul Christensen, for free-of-charge distribution to fellow enthusiasts

Dynamo 12 volts 9/63 ⟶ 12/68

I	NUMEROS	K	DUCELLIER		I	NUMEROS	K		
1	HY 532-0 B	1	(7299)	Dynamo 12 V	14	HY 532-82	1		Support de dynamo
2				Régulateur	15	HY 532-94	1		Jeu de tige d'assemblage
	DM 535-1 D	1	(8243) « DUCELLIER »	- 12 V					
	DS 535-1 D	1	(YT 2113) « PARIS-RHONE	- 12 V	16	HY 532-95	1		Renfort de support
3	HY 532-19 A	2		Balai prise et masse	17	HY 535-83	1		Support régulateur
4	HY 532-32	1	L 205	Tendeur de courroie	18	-			Porte-balai
						U 50.338	1		- prise
5	DS 532-28 C	1		Induit		U 50.339	1		- masse
6	HY 532-4 A	1		Jeu de bobines inductrices	19	ZD 9415 400 U	1	4 × 6,5 × 16	Clavette Woodruff
7	HY 532-34	1		Poulie	20	ZC 9615 025 U	1	H 16 × 125	Ecrou de fixation poulie
8	AM 532-03	1		Palier AR.		ZD 9382 430 W	1	TH 9 L 22	Vis de renfort support
9	DS 532-07 A	1		Palier AV. complet		ZD 9084 400 U	1	TH 10 × 20	Vis de renfort sur carter
10	DS 532-13	1	17 × 21 × 18	Bague de palier AR.		ZD 9404 000 U	2	TH 10 × 60	Vis du support
11	AM 532-15	2		Ressort de balai		ZD 9524 100 U	1	H 7 × 100	Ecrou de tendeur
12	DX 532-37 A	1		Jeu de rondelles de poulie		ZD 9230 300 Z	3	TF 4,85 × 19	Vis de régulateur
13	HY 532-81	1	TH 12 × 108	Axe d'articulation		ZD 9366 030 W	2	TH 5 × 14	Vis support sur tablier

Scanned by Poul Christensen, for free-of-charge distribution to fellow enthusiasts

601-56

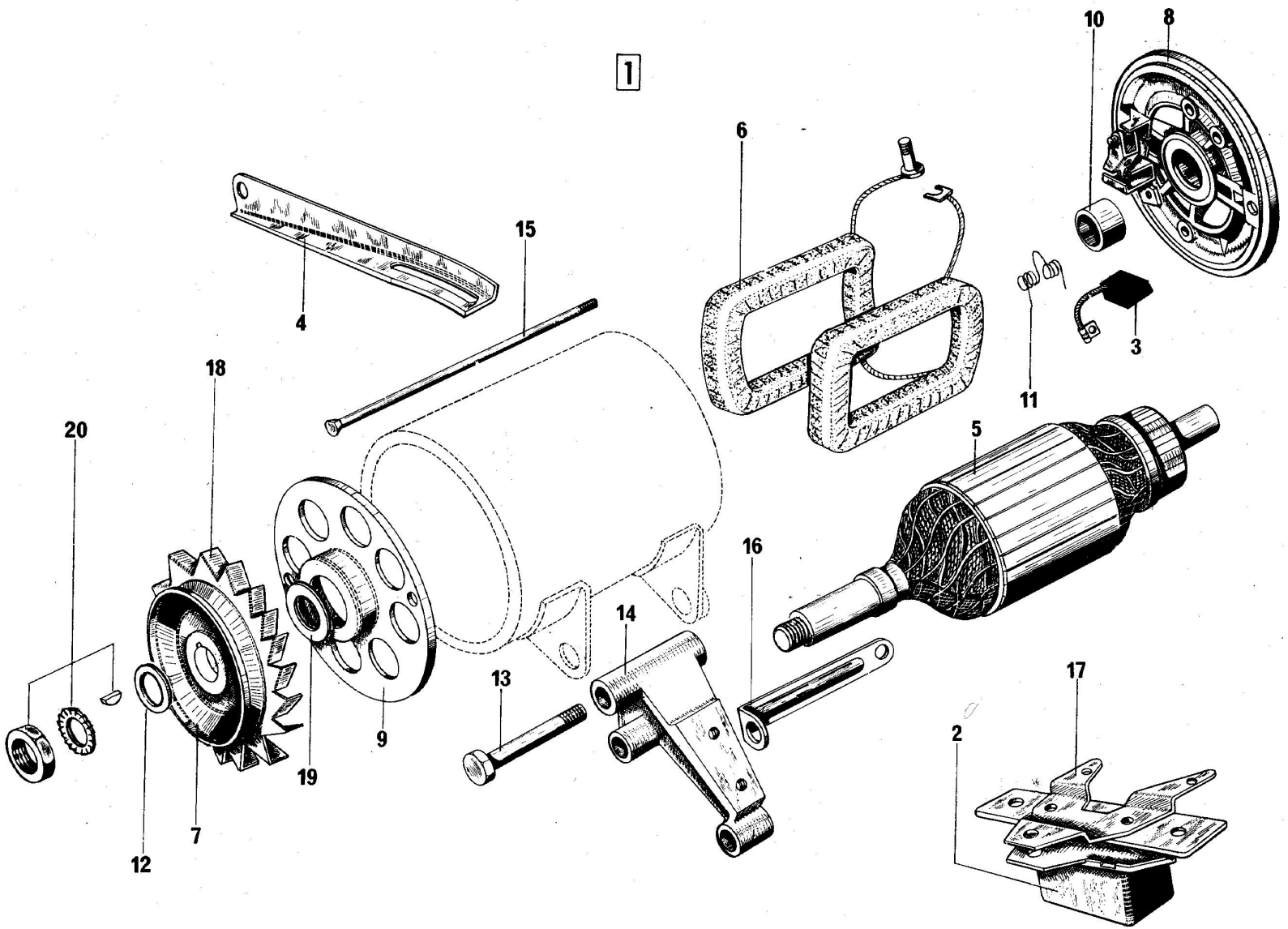

Scanned by Poul Christensen, for free-of-charge distribution to fellow enthusiasts

PARIS - RHONE - Dynamo 12 Volts

I	NUMEROS	K	9/63 ⟶ 12/68 - 22 Amp. 12/68 ⟶ 1/71 - 33 Amp.	
1				Dynamo 12 Volts
	HY 532-0 C	1	(G 10 - C 29) 22 Amp.	
			⟶ 12/68	
	HY 532-0 F	1	(G 10 - C 54) 33 Amp.	
			12/68 ⟶	
2				Régulateur 12 Volts
	DM 535-1 D	1	(8243) «DUCELLIER»	- 22 Amp.
			⟶ 12/68	
	DS 535-1 D	1	(YT 2113)«PARIS-RHONE»	- 22 Amp.
			⟶ 12 68	
	DX 535-1	1	(YT 2116)«PARIS-RHONE»	- 33 Amp.
			12 68 ⟶	
	DS 535-1 F	1	(8346 A) «DUCELLIER»	- 33 Amp.
			12/68 ⟶	
3	AM 532-19 B	2	⟶ 12 68	Balai positif et négatif
	HY 532-171 A	1	12 68 ⟶	Jeu de 2 balais
4				Tendeur de courroie
	HY 532-32	1	L. 205 ⟶ 12 68	
	HY 532-32 A	1	L. 213 12 68 ⟶	

I	NUMEROS	K		
5				Induit
	DS 532-28 D	1	⟶ 12 68	
	N 532 28	1	12 68 ⟶	
6				Jeu de bobines inductrices
	U 50 266	1	⟶ 12 68	
	HY 532-172 A	1	12 68 ⟶	
7				Poulie
	DX 532-34 G	1	⟶ 12/68	sans ventilateur
	HY 532-137 A	1	12 68 ⟶	sans ventilateur
8				Palier AR.
	HY 532-03	1	⟶ 12 68	sans balai
	HY 532-135 A	1	12 68 ⟶	sans balai
9				Palier AV.
	HY 532-07	1	⟶ 12 68	
	DS 5[illegible] B	1	12 68 ⟶	
10	DS 532-40	1		Bague de palier AR.
11	AM 532-15 A	2		Ressort de balai

Scanned by Poul Christensen, for free-of-charge distribution to fellow enthusiasts

PARIS - RHONE - Dynamo 12 Volts *(Suite)*

I	NUMEROS	K	9/63 ⟶ 12/68 - 22 Amp. 12/68 ⟶ 1/71 - 33 Amp.		I	NUMEROS	K		
12				Rondelle de réglage		HY 532-90 A	1	10,5 × 15 × 6 12/68 ⟶	Entretoise de tirant
	DS 532 85 B	?	15.2 × 23 × 1						sur pompe à eau
	DS 532-85 C	?	15.2 × 23 × 0.5			HY 532-105 A	1	ϕ 5 ext.	Borne complète
13	HY 532-81	1	12 × 175 - L 108	Axe d'articulation					
						ZD 9028 300 W	2	TH 5 × 14	Vis du support de régulateur
14	HY 532-82	1		Support		ZD 9345 400 W	2	THM 5 × 14	sur tablier
15				Tige d'assemblage		ZD 9382 430 W	1	TH 9 × 22 ⟶ 3/65	Vis du renfort sur support
	AM 532-94 A	2	⟶ 12/68						
		1	12/68 ⟶	- courte		ZD 9084 400 U	1	TH 10 × 20 ⟶ 3/65	Vis du renfort sur carter
	HY 532-194	1	12/68 ⟶	- longue		ZD 9404 000 U	1	TH 10 × 60 ⟶ 12/68	Vis de support sur carter
						ZD 9403 900 U	2	TH 10 × 55 12/68 ⟶	Vis de support sur carter
16	HY 532-95	1	⟶ 3/65	Renfort du support					
						ZD 9524 100 U	1	H 7 × 100	Ecrou de tirant sur dynamo
17	HY 532-83			Support de régulateur					
						ZD 9230 300 Z	3	4.85 × 19	Vis Parker de régulateur sur
18	DX 532-80	1		Ventilateur tôle					support
19	DX 9 532 981 L	1		Entretoise poulie		ZD 9524 500 U	2	H 10 × 150 12/68 ⟶	Ecrou de tirant sur pompe à
									eau
20	HY 532-161 A	1		Jeu pièces fixation poulie		ZD 9524 000 W	2	H 6 × 100	Ecrou de tige

Scanned by Poul Christensen, for free-of-charge distribution to fellow enthusiasts

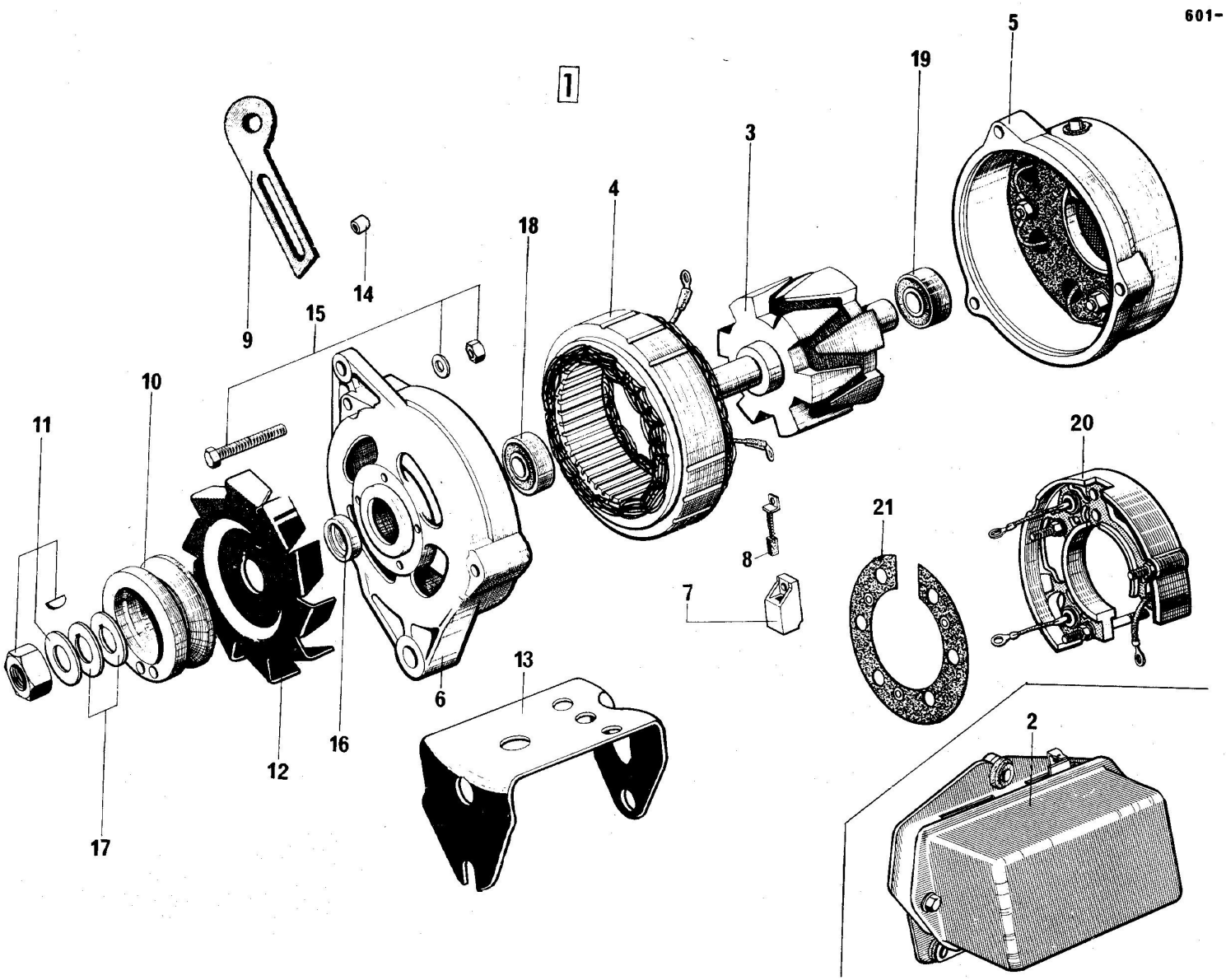

Scanned by Poul Christensen, for free-of-charge distribution to fellow enthusiasts

Alternateur 12 Volts

I	NUMEROS	K	PARIS - RHONE 4/67 ⟶		I	NUMEROS	K		
1				Alternateur	15	HY 532-94 A	1		Jeu de tiges
	HY 532-010	1	« A 13 R 53 » ⟶ 7/70	- Tous types option					
	2H 5 400 413 S	1	« A 13 R 108 » 7/70 ⟶	- Tous types option	16	DX 532-81 A	1		Entretoise de poulie
			1/71 ⟶	- Tous types serie					
					17	DX 532-37 A	1	⟶ 7 70	Jeu de rondelles réglage poulie
2				Régulateur					
	HY 535-1 A	1	(AYD 212) ⟶ 7 70	PARIS - RHONE	18	ZC 9620 103 U	1	17 × 40 × 12	Roulement AV.
	AK 535-1	1	(8347 - B) 7/70 ⟶	- DUCELLIER					
	AK 535-1 A	1	(AYA 213) 7/70 ⟶	- PARIS - RHONE	19	ZC 9620 316 U	1	12 × 32 × 10	Roulement AR.
3	HY 532-58	1	⟶ 7 70	Rotor	20	DX 532-6	1		Support diodes
	1H 5 400 415 X	1	7/70 ⟶						
					21	DX 532-83	1		Déflecteur
4	HY 532-59	1	⟶ 7/70	Stator					
	1H 5 400 416 Z	1	7/70 ⟶			GX 11 156 01 A	1		Bouchon de palier AR.
5	HY 532-03 A	1	AR.	Palier côté diode					
						ZD 9251 400 U	1	Cr 7.3 × 12	Rondelle de tirant
6	HY 532-07 A	1	AV.	Palier côté commande		ZD 9263 400 U	2	Cr 10.5 × 16.8	Rondelle de support
						ZD 9346 300 W	1	TH 7 × 30	Vis alternateur et support
7	HY 532-11	2		Porte Balai		ZD 9345 430 W	2	TH 5 × 11	Vis de régulateur
						ZD 9403 900 W	2	TH 10 × 55	Vis de support sur carter
8	HY 532-19 B	1		Jeu de balais		ZD 9290 300 U	2	Co 5.1 × 16.2	Rondelle de régulateur
						ZD 9526 100 W	1	H 7 × 100	Ecrou de vis de tirant sur alternateur
9	HY 532-32 B	1		Tirant					
						ZD 9526 500 W	1	H 10 × 150	Ecrou de tirant sur pompe à eau
10	HY 532-34 B	1		Poulie			1		- d'alternateur sur support
11	HY 532-37	1	R.P. S 532-112 A	Jeu de pièces de poulie		ZC 9619 151 U	1	7.5 × 25 × 3	Rondelle de tirant sur alternateur
12	HY 532-80	1		Ventilateur		ZC 9615 806 U	2		Ecrou en cage de régulateur
13	HY 532-82 A	1		Support		ZC 9621 103 U	1	TH 10 × 130	Vis d'articulation du support
14	HY 532-90	1	10,5×18×19 10/67 ⟶	Entretoise de tirant					

Scanned by Poul Christensen, for free-of-charge distribution to fellow enthusiasts

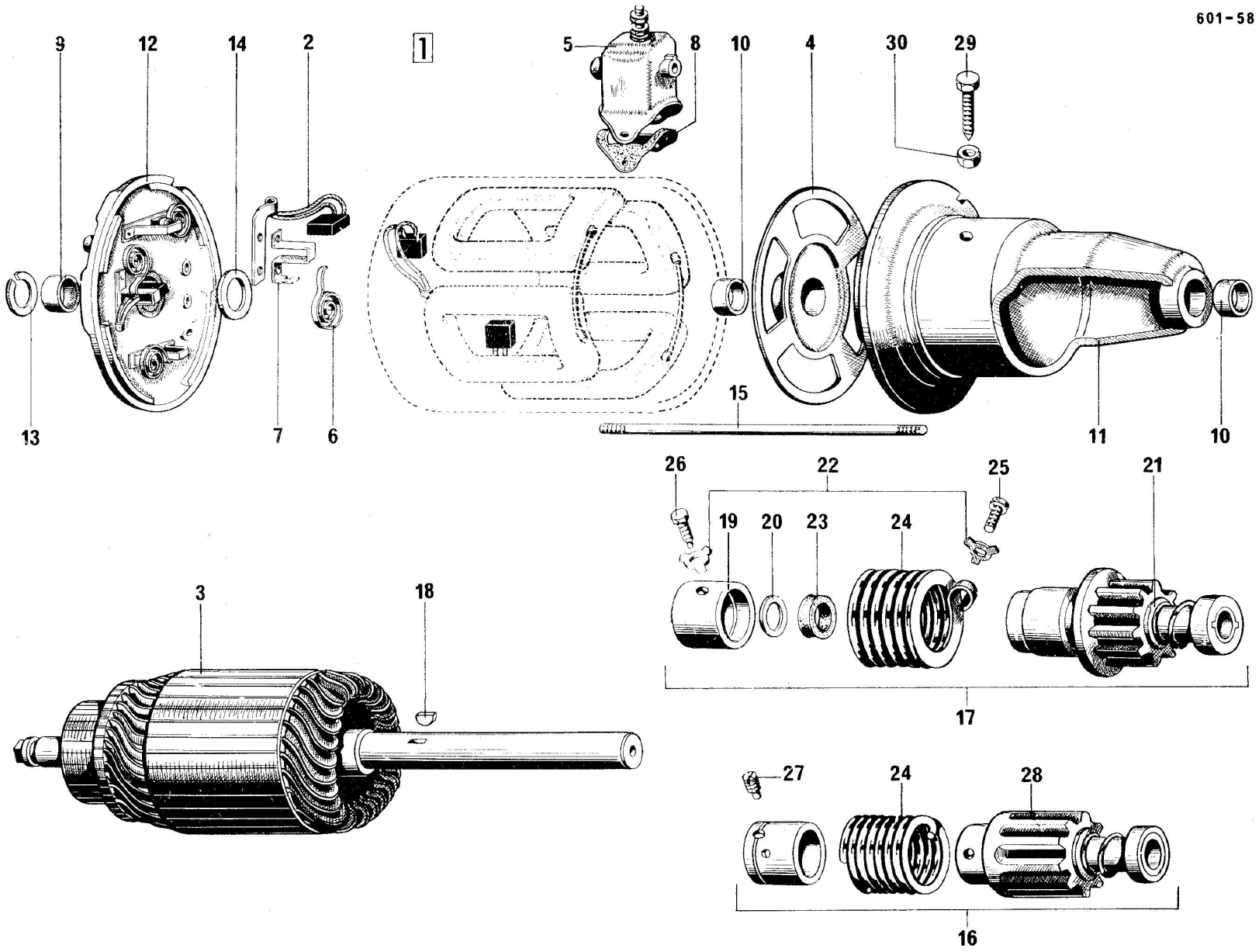

Scanned by Poul Christensen, for free-of-charge distribution to fellow enthusiasts

Démarreur 6 Volts

I	NUMEROS	K	DUCELLIER ⟶ 9 63		I	NUMEROS	K		
1	H 533-01 B	1	(423)	Démarreur complet	18	ZD 9415 400 U	1	4 × 6,5 × 6	Clavette Woodruff
2	DX 533-017	1		Jeu de balais	19	DS 533-28	1	« BENDIX »	Douille d'entrainement
3	ZC 9701 835 U	1		Induit	20	DS 533-85	1	16 × 21 × 0,3 « BENDIX »	Rondelle d'amortisseur
4	ZC 9701 836 U	1		Palier intermediaire	21	DS 533-89	1	« BENDIX »	Rondelle entretoise
5	ZC 9701 838 U	1		Contacteur complet	22	DS 533-90	2	« BENDIX »	Frein de vis de douille
6	ZC 9701 842 U	2		Ressort	23	DS 533 91	1	16 × 26,5 × 10,5 « BENDIX»	Bague de caoutchouc
7	ZC 9701 843 U	2		Porte balai	24	H 533-25	1	« BENDIX »	Ressort d'entrainement
						ZC 9701 883	1	« BENADA »	-
8	ZC 9701 844 U	1		Joint					
					25	ZC 9701 226 U	1	TH 9,5 × 16 « BENDIX »	Vis de douille filetée
9	ZC 9701 845 U	1	16,2 × 19 × 15	Bague AR.					
					26	ZC 9701 829 U	1	TH 9,5 × 20 « BENDIX »	Vis de douille entrainement
10	ZC 9701 846 U	2	16 × 19 × 14	Bague AV.					
11	ZC 9702 318 U	1		Palier AV.	27	ZC 9701 831 U	1	6 × 100 « BENADA »	Vis à téton de douille
12	ZC 9702 319 U	1		Palier AR.	28	ZC 9701 879 U	1	« BENADA »	Pignon
13	ZC 9701 848 U	1		Jonc d'arret	29	ZC 9701 325 U	1	TH 12 × 42	Vis de démarreur
14	ZC 9701 849 U	?		Rondelle butée	30	ZC 9088 294 U	1	H 12 × 150	Ecrou de démarreur
15	ZC 9702 320 U	2	H P H 533-032 A (Pour 2)	Tige d'assemblage					
						ZD 9524 000 W	2	H 6 × 100	Ecrou de tige
16	ZC 9701 874 U	1	« BENADA »	Lanceur complet					
						ZD 9269 400 U	1	12,5 × 21	Rondelle de vis démarreur
17	H 533-21	1	« BENDIX »	Lanceur complet					

Scanned by Poul Christensen, for free-of-charge distribution to fellow enthusiasts

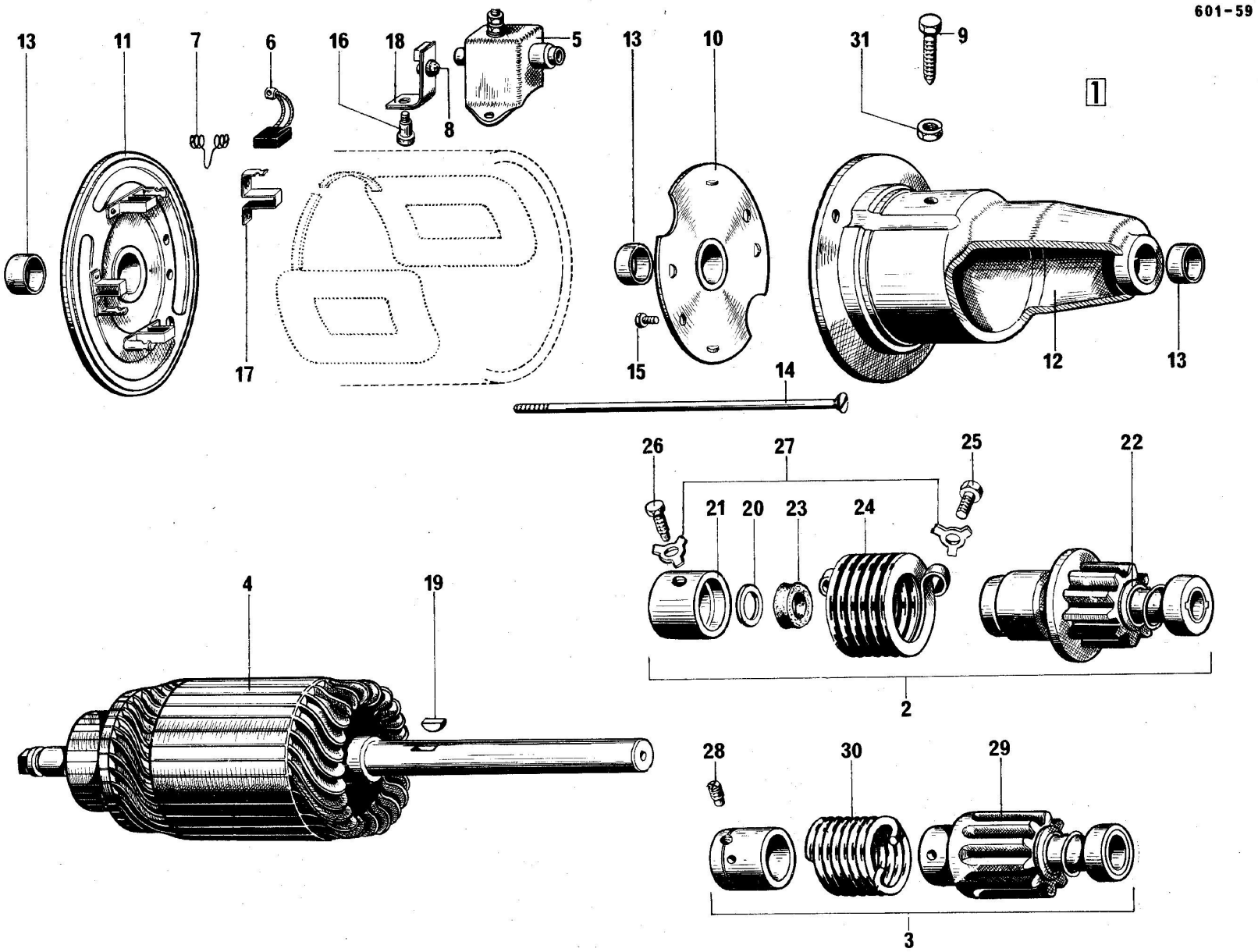

Scanned by Poul Christensen, for free-of-charge distribution to fellow enthusiasts

PARIS - RHONE - Démarreur 6 Volts

I	NUMEROS	K	—→ 9 63	
1	H 533-01 A	1	(D 11 B 26)	Démarreur
2	H 533-21	1	« BENDIX »	Lanceur
3	ZC 9701 874 U	1	« BENADA »	
4	DS 533-11 A	1		Induit
5	ZC 9701 857 U	1		Contacteur
6	H 533-024 A	1		Jeu de balais
7	A 533-17 B	2		Ressort de balai
8	U 50 159	1		Bouton de lamelle
9	ZC 9701 325 U	1	TH 12 × 42	Vis de démarreur
10	ZC 9701 868 U	1		Palier intermediaire
11	ZC 9701 871 U	1		Palier AR. complet
12	ZC 9701 852 U	1		Palier AV.
13	ZC 9701 854 U	3		Bague des paliers
14	ZC 9701 858 U	2	8 × 175	Tige d'assemblage
15	ZC 9701 859 U	2		Vis du palier
16	ZC 9701 860 U	1		Borne de contacteur

I	NUMEROS	K		
17	ZC 9701 861 U	2		Porte balai
18	ZC 9701 866 U	1		Lamelle de contacteur
19	ZD 9415 400 U	1	4 × 6,5 × 16	Clavette Woodruff
20	DS 533-85	1	16 × 21 × 0,3 « BENDIX »	Rondelle
21	DS 533-28	1	« BENDIX »	Douille d'entrainement
22	DS 533-89	1	« BENDIX »	Rondelle entretoise
23	DS 533-91	1	16 × 26,5 × 10,5 « BENDIX »	Bague caoutchouc
24	H 533-25	1	« BENDIX »	Ressort
25	ZC 9701 226 U	1	TH 9,5 × 16 « BENDIX »	Vis de douille filetée
26	ZC 9701 829 U	1	TH 9,5 × 20 « BENDIX »	Vis de douille
27	DS 533-90	2	« BENDIX »	Frein de vis de douille
28	ZC 9701 831 U	1	6 × 100 « BENADA »	Vis à téton de douille
29	ZC 9701 879 U	1	« BENADA »	Pignon
30	ZC 9701 883 U	1	« BENADA »	Ressort
31	ZC 9088 294 U	1	H 12 × 150	Ecrou de démarreur
	ZC 9524 200 U	2	H 8 × 125	Ecrou de tige
	ZD 9269 400 U	1	12,5 × 21	Rondelle de démarreur

Scanned by Poul Christensen, for free-of-charge distribution to fellow enthusiasts

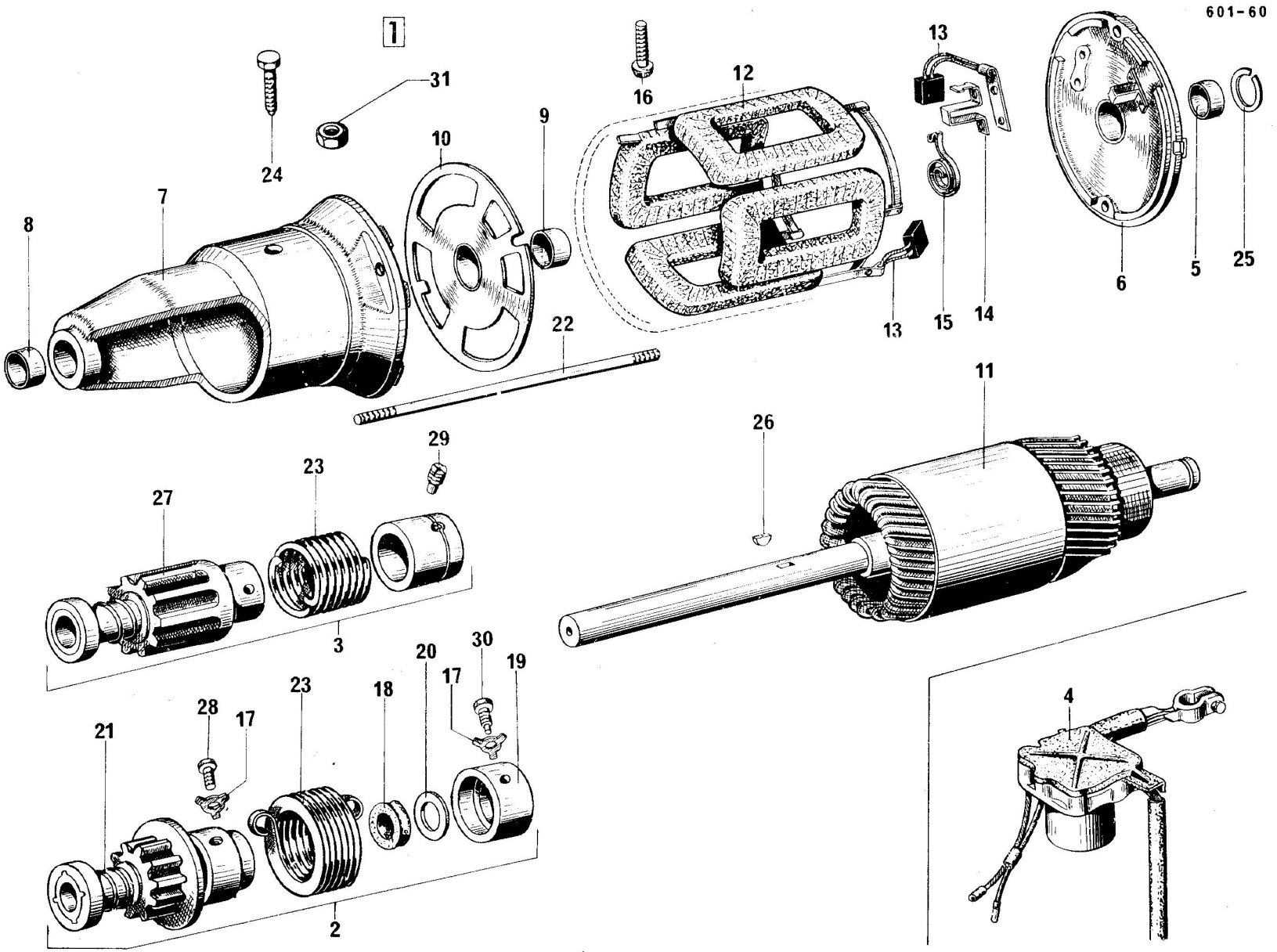

Scanned by Poul Christensen, for free-of-charge distribution to fellow enthusiasts

DUCELLIER - Démarreur 12 Volts

I	NUMEROS	K	(U,S,A.) 7/59 ⟶ T.T. 9/63 ⟶	
1	HY 533-01	1	« 6092 »	Démarreur
2	H 533-21	1	« BENDIX »	Lanceur
3	ZC 9701 874 U	1	« BENADA »	Lanceur
4		1	« GELBON » (USA)	Relais
	HY 524-01			-
	HY 524-01 A		⟶ 11/70	-
	IH 5 400 773 E		11/70 ⟶	- sans fiche mâle
5	DM 9 533 002 L	1	12 × 15 × 15	Bague
6	DM 533-13	1	AR.	Palier
7	DM 533-3	1	AV.	Palier
8	DM 533-12	1	16 × 19 × 12	Bague
9	ZC 9701 846 U	1	16× 19 × 14	Bague
10	DM 533-22	1		Palier
11	DM 533-11	1		Induit
12	HY 533-9	1		Jeu de bobines
13				Balai
	DM 533-15	1		- positif
	DM 533-15 A	1		- négatif
14	DM 533-14	2		Porte balai
15	A 533-17 A	1		Ressort de balais
16	DM 533-20	1		Borne

I	NUMEROS	K		
17	DS 533-90	2	« BENDIX »	Frein de vis
18	DS 533-91	1	16 × 26,5 × 10,5 « BENDIX»	Bague caoutchouc
19	DS 533-28	1	« BENDIX »	Douille
20	DS 533-85	1	16 × 21 × 0,3 « BENDIX»	Rondelle
21	DS 533-89	1	« BENDIX »	Rondelle entretoise
22	DM 533-97	1		Jeu de tiges
23		1		Ressort d'entrainement
	H 533-25		« BENDIX »	-
	ZC 9701 883 U		« BENADA »	-
24	ZC 9701 325 U	1	TH 12 × 42	Vis de démarreur
25	ZC 9701 848 U	1		Jonc
26	ZD 9415 400 U	1	4 × 6,5 × 16	Clavette Woodruff
27	ZC 9701 879 U	1	« BENADA »	Pignon
28	ZC 9701 226 U	1	TH 9,5 × 16 « BENDIX »	Vis
29	ZC 9701 831 U	1	6 × 100 « BENADA »	Vis à téton
30	ZC 9701 829 U	1	TH 9,5 × 20 « BENDIX »	Vis à téton
31	ZC 9088 294 U	1	H 12 × 150	Ecrou de démarreur
	ZD 9269 400 U	1	Cr 12,5 × 21	Rondelle de démarreur
	ZC 9619 008 U	1	10 ×65	Goujon patte de relais» boite de vitesses
	ZD 9522 500 U	2	H 10 × 150	Ecrou " "
	ZD 9263 400 U	1	Cr 10,5 × 17	Rondelle "

Scanned by Poul Christensen, for free-of-charge distribution to fellow enthusiasts

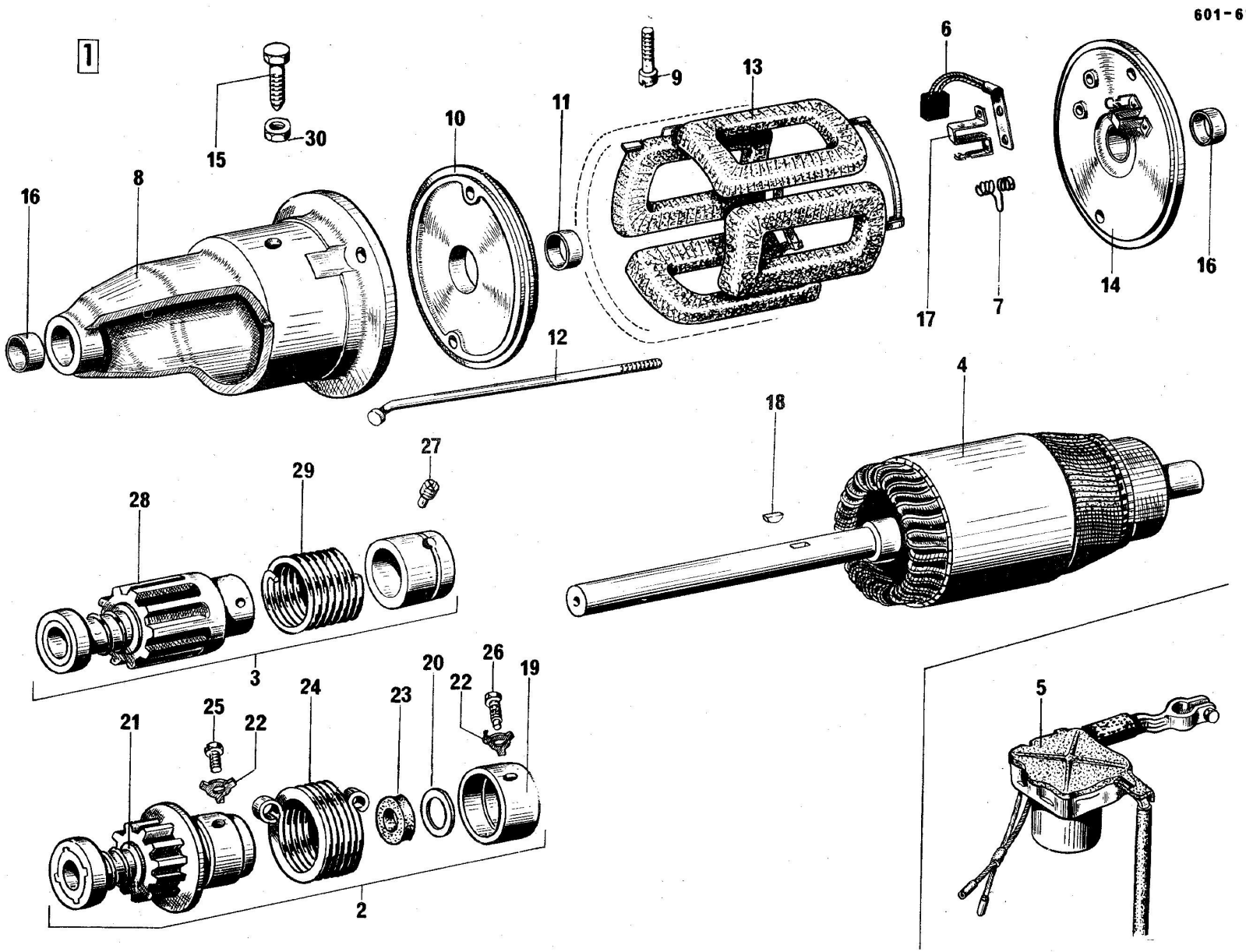

Scanned by Poul Christensen, for free-of-charge distribution to fellow enthusiasts

Démarreur 12 Volts

I	NUMEROS	K	PARIS-RHONE 9/63 ⟶		I	NUMEROS	K		
1	HY 533-01 A	1	« D 10 B 41 »	Démarreur	17	ZC 9701 861 U	2		Porte balai
2	HY 533-21	1	« BENDIX »	Lanceur	18	ZD 9415 400 U	1	4 × 6,5 × 16	Clavette Woodruff
3	ZC 9701 874 U	1	« BENADA »	Lanceur	19	DS 533-28	1	« BENDIX »	Douille
4	DM 533-11 A	1		Induit	20	DS 533-85	1	16 × 21 × 0,3 « BENDIX »	Rondelle
5		1	« GELBON »	Relais	21	DS 533-89	1	« BENDIX »	Rondelle entretoise
	HY 524-01 A		⟶ 11/70	-					
	HH 5 400 773 E		11/70 ⟶	- sans fiche mâle	22	DS 533-90	2	« BENDIX »	Frein de vis
6	DX 533-025 A	1		Jeu de balais	23	DS 533-91	1	16 × 26,5 × 10,5 « BENDIX »	Bague caoutchouc
7	A 533-17 B	2		Ressort	24	H 533-25	1	« BENDIX »	Ressort d'entrainement
8	DS 533-3 C	1	AV.	Palier	25	ZC 9701 226 U	1	TH 9,5 × 16 « BENDIX »	Vis
9	DS 533-20 A	1		Borne	26	ZC 9701 829 U	1	TH 9,5 × 20 « BENDIX »	Vis à téton
10	DF 533-22	1		Palier	27	ZC 9701 831 U	1	6 × 100 « BENADA »	Vis à téton
11	DF 533-40	1	16 × 20 × 16	Bague	28	ZC 9701 879 U	1	« BENADA »	Pignon
12	DX 533-97 C	2		Tige d'assemblage	29	ZC 9701 883 U	1	« BENADA »	Ressort d'entrainement
13	HY 533-9 A	1		Jeu de bobines	30	ZC 9088 294 U	1	H 12 × 150	Ecrou de démarreur
14	HY 533-13	1	AR.	Palier		ZC 9616 008 U	1	10 × 65	Goujon patte de relais, boite de vitesses
15	ZC 9701 325 U	1	TH 12 × 42	Vis de démarreur		ZD 9522 500 U	2	H 10 × 150	Ecrou " "
						ZD 9263 400 U	1	Cr 10,5 × 17	Rondelle " "
16	ZC 9701 854 U	2		Bague		ZD 9269 400 U	1	Cr 12,5 × 21	Rondelle de démarreur

Scanned by Poul Christensen, for free-of-charge distribution to fellow enthusiasts

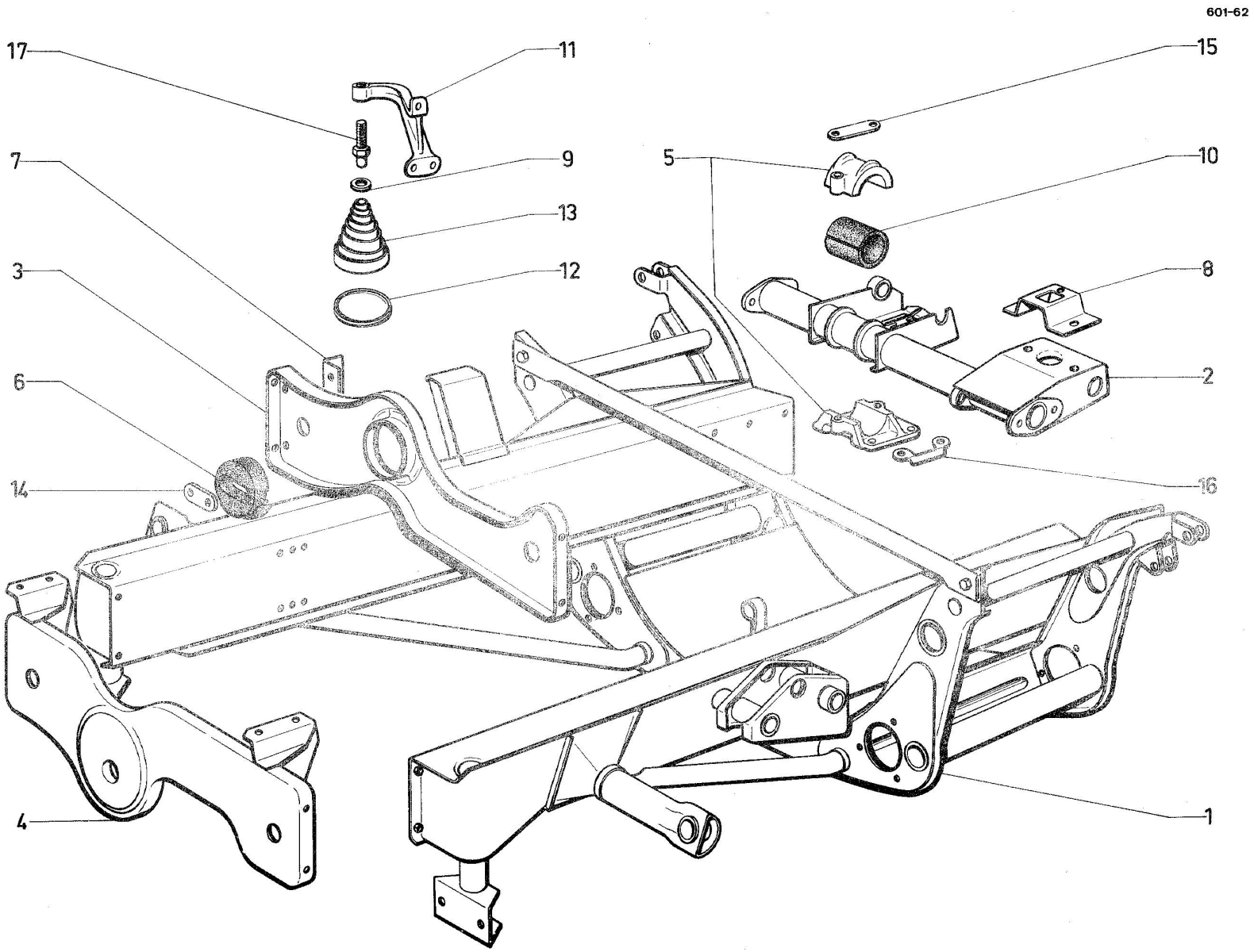

Scanned by Poul Christensen, for free-of-charge distribution to fellow enthusiasts

Berceau moteur et support boîte de vitesse ⟶ 9/63

I	NUMEROS	K		
1	HG 133-01	1	12/61 R.m.p. 10/58 ⟶ 12/61 deo 2 - HY 133-73 2 - ZC 9089 773 U 5/58 ⟶ 10/58 deo 1 - H 133-85 B	Berceau moteur
2		1		Traverse
	H 133-02		AR. H-HZ ϕ ent. 70 ⟶ 2/62	- support moteur et BV.
	HG 133-02		AR. HY ϕ ent. 130 R.P. HG 133-02 A 2/62 ⟶	
3	H 133-85 B	1	AV. R.m.p. deo 1 - H 133-2 B	- support moteur
4	H 133-76	1	AV.	- support radiateur
5	H 133-03	1	AR.	Support complet
6	H 133-2 B	1	AV. ϕ 80	Butée de suspension
7	HY 133-73	2	AV.	Equerre de traverse
8	H 334-97	1		Etrier commande de vitesse
9	ZC 9089 760 U	2	ϕ int. 15,5 × 28 e 2,4	Rondelle d'appui
10	H 133-83	1	ϕ int. 37 L 55	Palier caoutchouc
				Bras support moteur
11	ZC 9454 021 U	1	G.	-
	ZC 9454 022 U	1	D.	-

I	NUMEROS	K		
12	ZC 9479 065 U	2	inf. ϕ ext. 86 mm	Cuvette des ressorts
13	ZC 9479 095 U	2	H 90	Ressort de maintien
				Arrêtoir
14	ZC 9479 090 U	1	2 ϕ 11 ent. 26	- de butée
15	ZC 9088 658 U	1	2 ϕ 11 ent. 70	- de support
16	H 133-78	2	inf. 2 ϕ 7,5 ent. 62	- de support BV.
			FIXATION	
				Vis :
17	ZC 9452 403 U	2	L 76	- de réglage
	ZC 9371 800 W	2	TH 7 × 12,5	- de l'étrier commande vitesse
	ZD 9345 030 W	4	TH 7 × 15	- de traverse AV.
	ZD 9345 100 U	4	TH 7 × 17,5	- de support AR. BV.
	ZD 9048 630 W	4	TH 7 × 22,5	- de traverse AR.
	ZD 9372 530 U	1	TH 7 × 50	- de support plancher
	ZD 9084 400 U	2	TH 10 × 20	- de butée AV.
	ZD 9402 800 U	6	TH 10 × 25	- de bras support
	ZD 9403 600 U	2	TH 10 × 45	- de chapeau support BV.
				Ecrous
	ZD 9250 400 W	2	7 × 100	- carré de support
	ZD 9524 700 W	2	H 12 × 175	- des vis de réglage

Scanned by Poul Christensen, for free-of-charge distribution to fellow enthusiasts

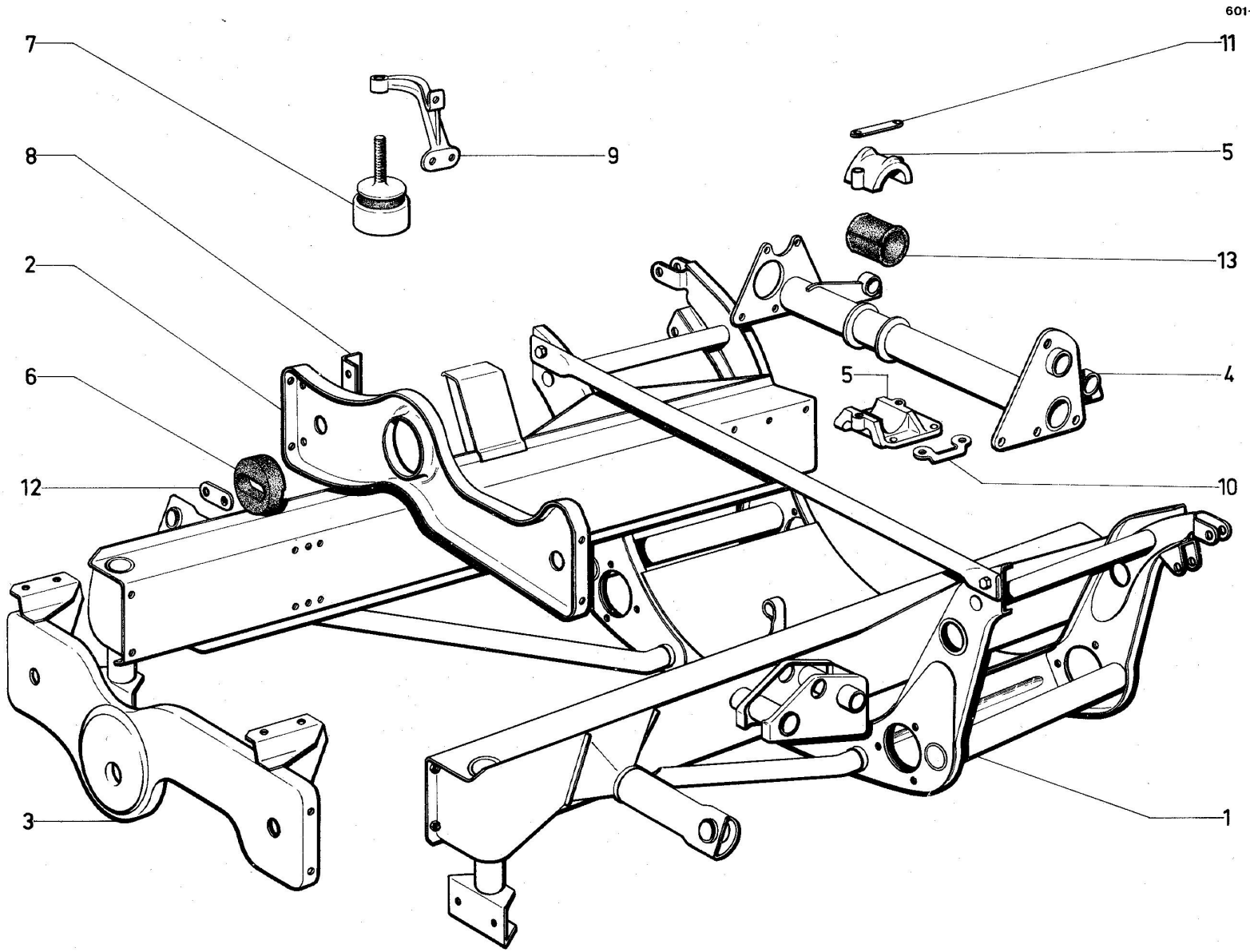

Scanned by Poul Christensen, for free-of-charge distribution to fellow enthusiasts

Berceau moteur et support boîte de vitesse 9/63 ⟶

I	NUMEROS	K		
1		1		Berceau sans traverses
	HY 133-17		3/64 ⟶ 11/69	- 4 supports amortisseurs
			R.m.p. deo 1 - HY 314-3 B	
	HY 133-217 A		11/69 ⟶	- 2 supports amortisseurs
				Traverses
2	H 133-85 B	1	AV. 1 ϕ 80	- support moteur
3	H 133-76	1	AV. 9/63 ⟶ 6/66	- support radiateur
	HY 133-76	1	AV. 6/66 ⟶	- support radiateur
4	HG 133-02 A	1	AR. R.m.p. 6/65 ⟶ 9/67	- de BV. avec grille
	HG 133-02 B	1	AR. 9/67 ⟶ 11/69	
	HY 133-907 A	1	AR. 11/69 ⟶	- sans axe commande de vitesse
5		1		Support assemblé
	H 133-03		AR. 4 ϕ 7,5 ⟶ 10/67	- avec chapeau de support
	HY 133-03		AR. 4 ϕ 9,5 10/67 ⟶	- avec chapeau et un goujon
6	H 133-2 B	1	AV. ϕ 80	Butée caoutchouc
7	HG 133-5			Bloc élastique
8	HY 133-73			Equerre de traverse
9		1		Bras support moteur
	HY 133-74		D.	
	HY 133-74 A		G.	
10	HY 133-78	2	2 ϕ 7,5 ent. 70	- de support de BV.
11	ZC 9088 658 U	1	2 ϕ 11,5 ent. 70	- de chapeau de palier
12	ZC 9479 090 U	1	2 ϕ 11 ent. 26	- de butée AV.
13	H 133-83	1	37 × 55,5 × 55	Palier caoutchouc

I	NUMEROS	K	FIXATION	
				Vis
	ZD 9371 800 W	2	TH 7 × 12	- d'étrier de commande
	ZD 9345 030 W	4	TH 7 × 15	- de traverse AV.
	ZD 9345 100 U	4	TH 7 × 17,5 ⟶ 10/67	- de support BV.
	ZD 9346 430 W	4	TH 7 × 22,5	- traverse AR. support
	ZD 9382 400 U	4	TH 9 × 22 10/67 ⟶	- support BV.
	ZD 9402 600 U	2	TH 10 × 20	- de butée AV.
	ZD 9402 800 U	6	TH 10 × 25	- de bras support moteur
	ZD 0403 600 U	2	TH 10 × 45	- chapeau de support AR. BV.
				Ecrous :
	ZC 9615 025 U	4	H 16 × 125	- de blocs élastiques
	ZC 9616 008		10 × 150 L 65 3/70 ⟶	Goujons de support AR.

Scanned by Poul Christensen, for free-of-charge distribution to fellow enthusiasts

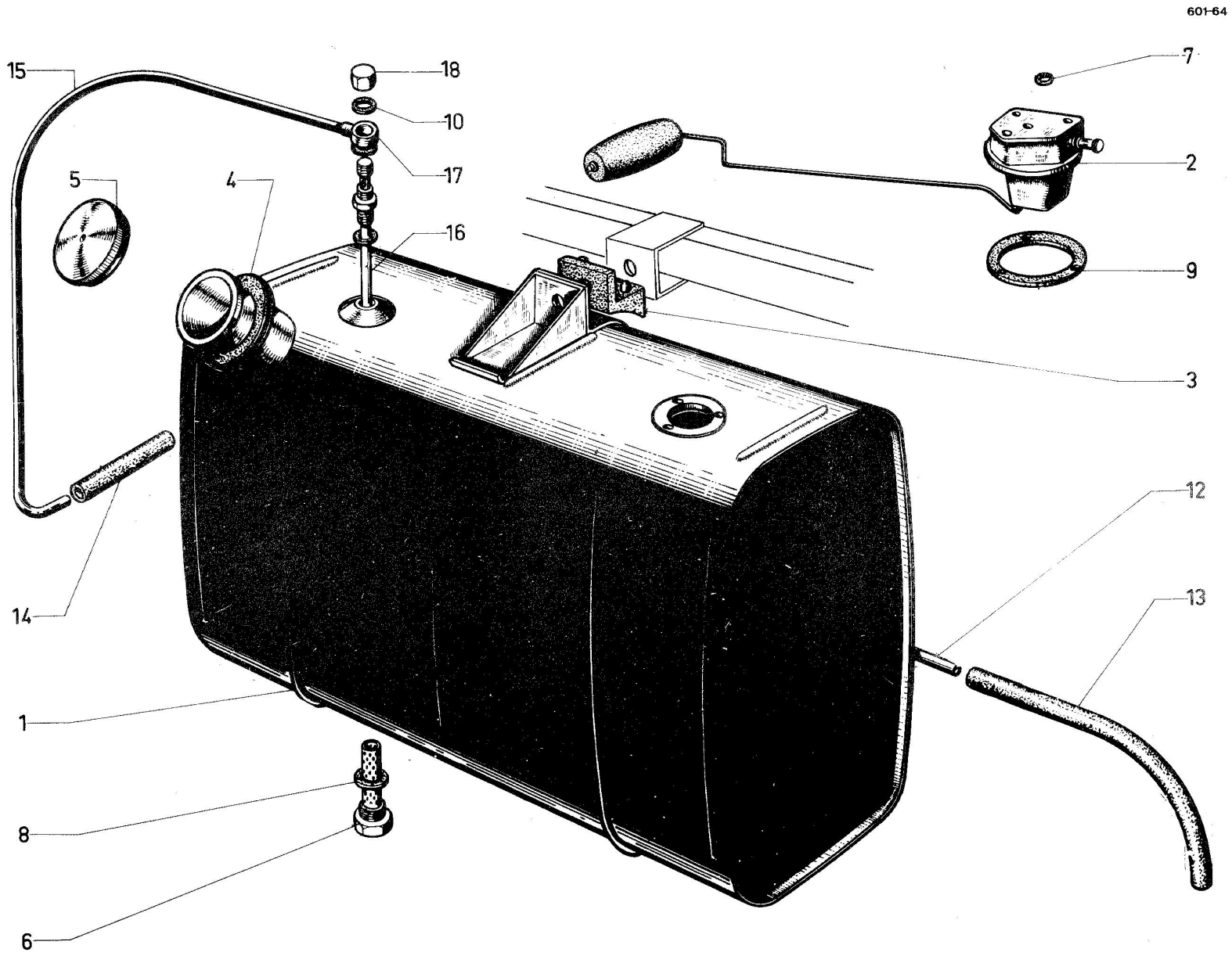

Scanned by Poul Christensen, for free-of-charge distribution to fellow enthusiasts

Alimentation d'essence Réservoir et tuyauteries → 9/63

I	NUMEROS	K		
1	H 175-1 E	1	640 × 250 h 470 5/54 →	Réservoir 60 litres
2		1	6 V	Rhéostat de jauge
	H 175-5		Jaeger → 5/59	- 2 bornes
	H 175-5 A		O.S. → 5/69	- 2 bornes
	H 175-5 B		E.D. 10/54 → 7/61	- 1 borne
	H 175-5 C		O.S. 5/69 → 7/61	- 1 borne
	H 175-5 D		Jaeger 5/69 → 7/61	- 1 borne
	HY 175-5 B		O.S. 7/61 →	- 1 fiche
3	H 175-8	3		Butée caoutchouc sur support
4		1		Collerette sur remplissage
	HG 175-15		34 × 84 × 15 5/54 →	
	A 175-15		34 × 95 × 10	(spéciale montage sur tube ϕ 45)
5	AY 175-03 A	1	R.m.p. 1/68 →	Bouchon de remplissage inox
	ZC 9857 101 U			- antivol à charnière
	ZC 9857 102 U			- antivol amovible
6	DS 175-14 A	1	ϕ 20 × 150	Bouchon de vidange avec joint et filtre

I	NUMEROS	K		
				Joint
7	A 174-84	3	4,5 × 8 × 0,5	- fibre de vis de rhéostat
8	ZC 9857 050 U	1	20 × 30	- de bouchon de vidange
9	ZC 9595 386 U	1	36 × 55 × 2 3 ϕ 4,5	- caoutchouc de rhéostat
10	ZD 9247 000 U	1	12,2 × 17 × 2	- sur tube plongeur
11	ZC 9589 168 U	1	ϕ 12 × 125	Ecrou borgne
				Tube
12	ZC 9910 513 U	?	6 × 8 × 3000	- Armco
13	ZC 9595 248 U	1	AV. de 7 × 16 × 570	- caoutchouc alimentation pompe
14	ZC 9595 157 U	1	AR. de 7 × 16 × 200	- caoutchouc de liaison
15	H 174-1	1	AR. L 1030	- Armco avec raccord
16	H 174-10		L 496	- plongeur d'aspiration
17	ZD 9207 100 U	1	ϕ int. 12	Raccord orientable
	ZD 9255 500 U	2	L 130 l 5	Collier sur tube souple
				Vis
	ZD 9452 300 U	3	TCBM 4 × 30	- de rhéostat
	ZD 9345 930 U	3	THM 7 × 35	- de fixation réservoir

Scanned by Poul Christensen, for free-of-charge distribution to fellow enthusiasts

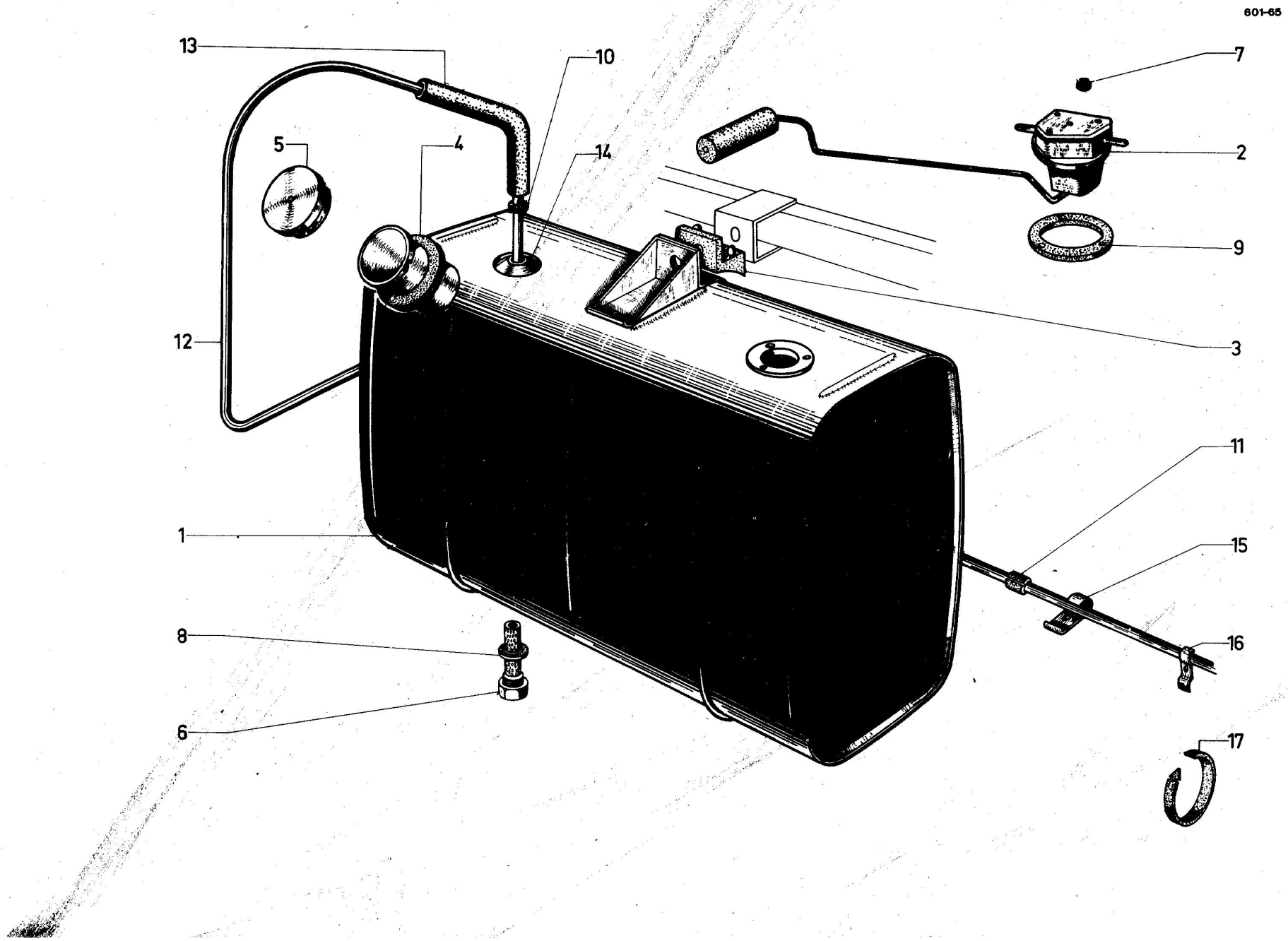

Scanned by Poul Christensen, for free-of-charge distribution to fellow enthusiasts

Alimentation d'essence Réservoir et tuyauteries 9/63 ⟶

I	NUMEROS	K		
1	H 175-1 C	1	L 640 *l* 250 h 470	Réservoir 60 litres
2		1	12 V	Rhéostat de jauge
	HY 175-5 E		O.S. ⟶ 9/64	
	HY 175-5 D		E.D. 9/64 ⟶	
3	H 175-8	1		Butée caoutchouc sur support
4		1	34 × 84 × 15	Collerette
	HG 175-15		⟶ 9/68	
	ZC 9807 107 U		9/68 ⟶	- grise
5		1		Bouchon de remplissage inox
	AY 175-03		R.m.p. 1/68 ⟶	-
	ZC 9857 101 U		12/70 ⟶	- antivol à charnière
	ZC 9857 102 U		12/70 ⟶	- antivol amovible
6	DS 175-14 A	1	ϕ 20 × 150	Bouchon de vidange avec filtre et joint
				Joint
7	A 174-84	3	4,5 × 8 × 0,5	- fibre de vis rhéostat
8	ZD 9179 700 U	1	20 × 30	- de bouchon vidange
9	ZC 9595 386 U	1	36 × 55 × 2 3 / 4,5	- caoutchouc de rhéostat
10	ZD 9247 000 U	1	12,2 × 17 × 2	- sur tube plongeur

I	NUMEROS	K		
11	D 174-75	8		Bague caoutchouc fendue
				Tube
12	HY 174-1	1	4,5 × 6 L 3,885	- Rilsan de réservoir à pompe
13	D 174-81	1		- caoutchouc coudé
14	HY 174-10	1	L 491	- plongeur d'aspiration
				Bride de tube souple
15	HY 174-76	4		- simple
16	ZD 9252 700 U	1		- double
17	HY 174-99	3		Collier
	ZD 9276 300 U	1	7,5 × 30 × 2,4	Rondelle
			FIXATION	
				Vis
	ZD 9450 100 W	3	TCBM 4 × 16	- de rhéostat
	ZD 9453 130 W	2	TCBM 5 × 12 ⟶ 5/70	- de patte simple
	ZD 9226 700 W	2	TR 4,85 5/70 ⟶	- Parker de patte dans passage de roue
	ZD 9345 930 U	3	THM 7 × 35	- fixation réservoir
	ZD 9247 100 U	1	TR 4,85 × 9,5	- Parker de bride double
		1		- Parker de bride simple
	ZD 9525 900 W	1	H 5 × 80 ⟶ 5/70	Ecrou

Scanned by Poul Christensen, for free-of-charge distribution to fellow enthusiasts

501-66

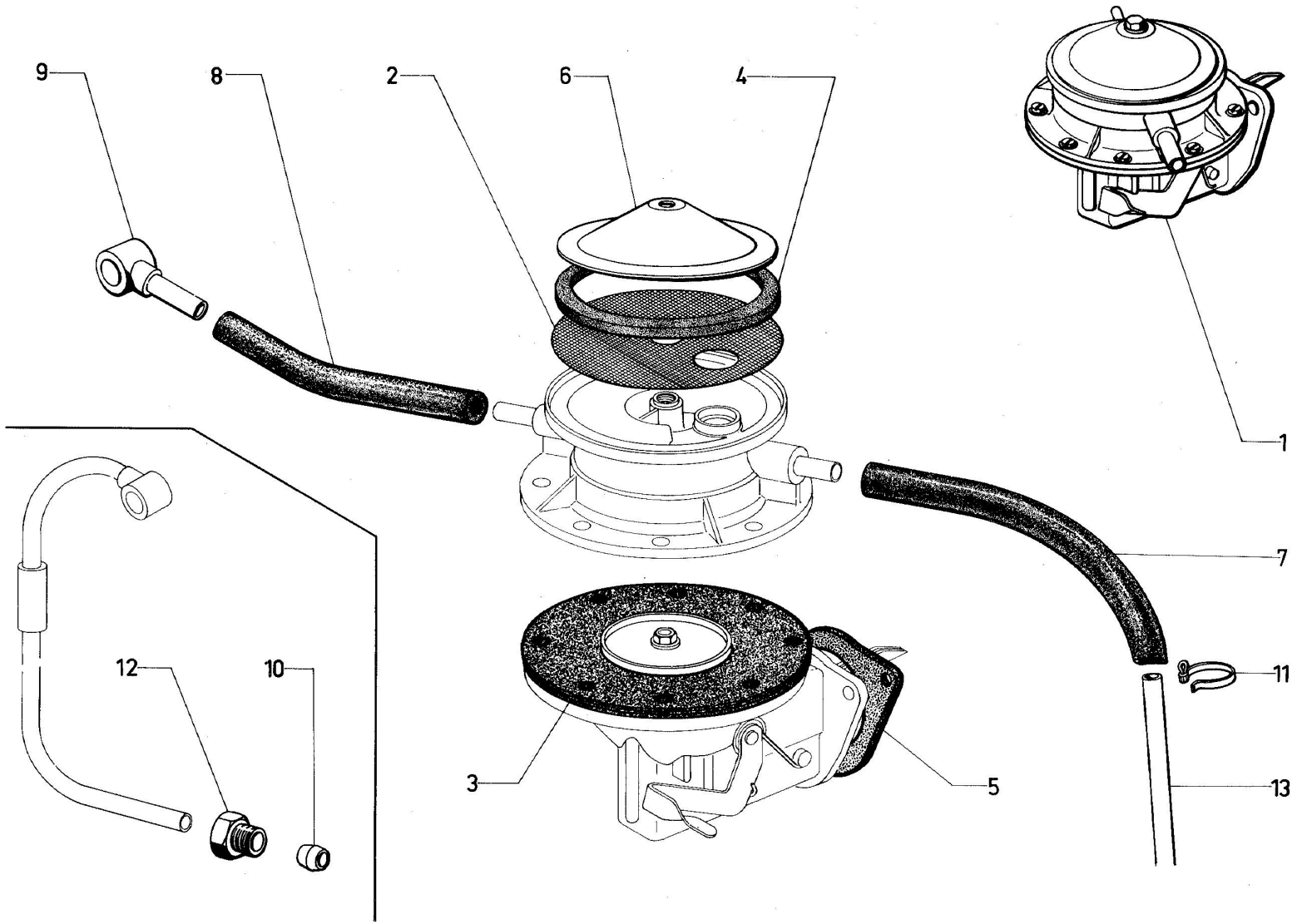

Scanned by Poul Christensen, for free-of-charge distribution to fellow enthusiasts

Alimentation essence pompe SEV.

I	NUMEROS	K		
1	H 173-0 B	1	R.m.p. deo 1 - ZC 9548 248 U	Pompe complète (Montage sans bicônes)
2	ZC 9587 796 U	1	ϕ 67	Filtre de cuve
3	ZC 9587 801 U	1	ϕ 102	Membrane
				Joint
4	ZC 9587 797 U	1	ϕ ext. 73 mm	- de cuve
5	ZC 9595 022 U	1	ϕ 9 ent. 66 mm	- entre pompe et cylindre
6	ZC 9595 927 U	1		Coupelle tôle nue

I	NUMEROS	K		
				Flexible caoutchouc
7	ZC 9595 157 U	1	7 × 16 L 200	- de liaison des tubes (avec bicônes)
	ZC 9595 248 U	2	7 × 16 L 570	- d'arrivée à la pompe (sans bicônes)
8	ZC 9595 345 U	1	7 × 16 L 730	- sortie de pompe (sans bicônes)
9	ZC 9595 341 U	1		Raccord orientable avec tube
10	ZD 9156 300 U	2	ϕ 8	Bicône
11	ZD 9255 500 U	1	l 5 L 130	Collier
12	ZD 9138 300 U	1	TH 12 × 100	Vis pour bicône
13	ZC 9910 513 U	?	6 × 8	Tube cuivré
	ZD 9376 600 U	2	TH 8 × 18	Vis fixation pompe

Scanned by Poul Christensen, for free-of-charge distribution to fellow enthusiasts

601-67

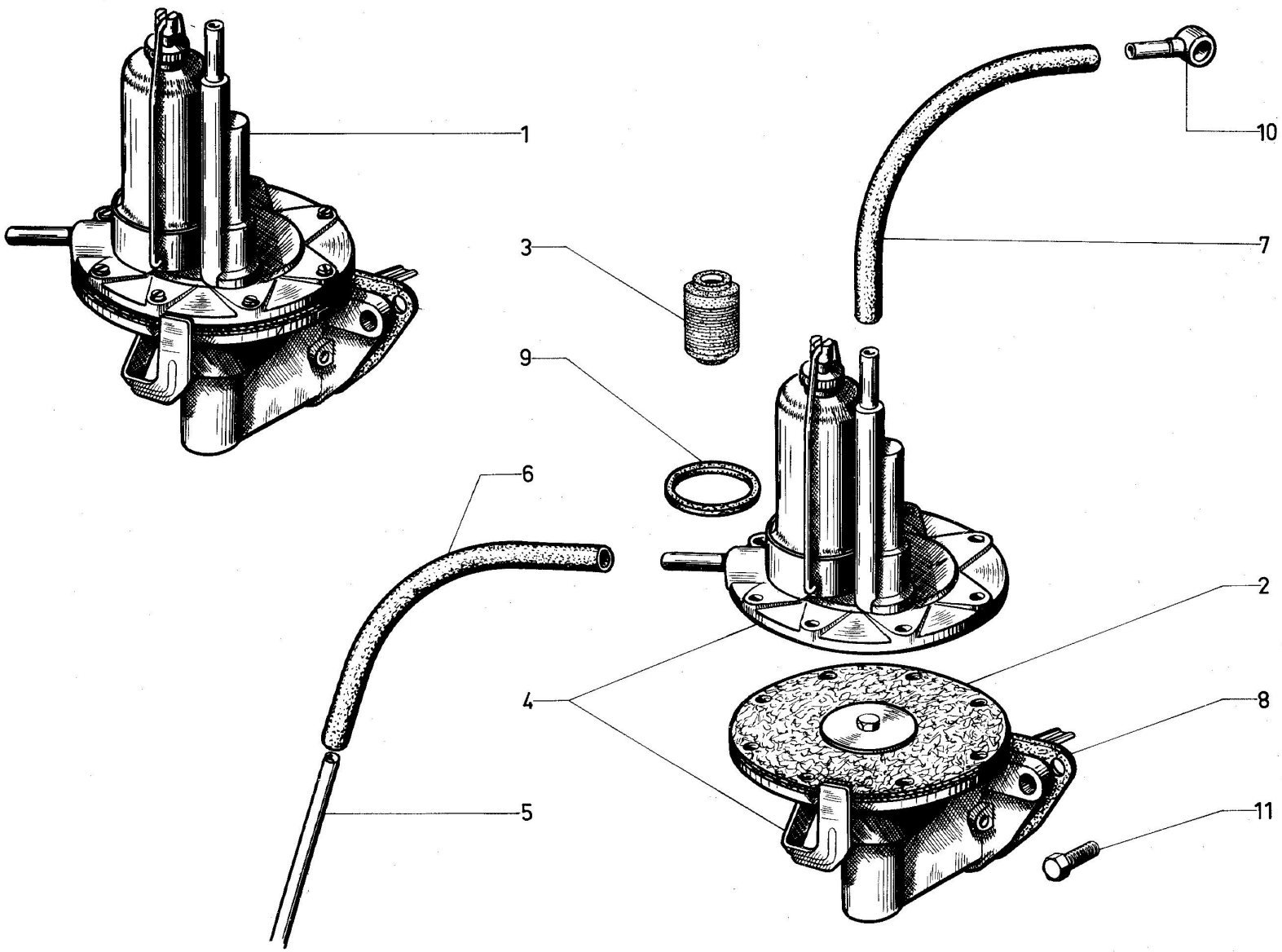

Scanned by Poul Christensen, for free-of-charge distribution to fellow enthusiasts

Alimentation d'essence Pompe AC et GUIOT

I	NUMEROS	K	GUIOT 4/58 ⟶		I	NUMEROS	K	AC 5/62 ⟶	
1	H 173-0 D	1	R.P. 2 H 5 400 346 N ⟶ 10/70	Pompe complète	1	HY 173-0 A	1		Pompe complète
	2 H 5 400 346 N		10/70 ⟶		2	DM 173-8	1		Membrane
2	ZC 9586 877 U	1		Membrane	3	DS 173-2	1	2/64 ⟶	Bloc filtrant
3	DS 173-2		2/64 ⟶	Bloc filtrant rellumix					
4		1		Corps de pompe assemblé					Tube de réservoir à pompe
	HY 173-51		SUP.	- avec filtre					
	HY 173-52		INF.	- avec membrane	5	ZC 9910 513 U	?	6 × 8 × 3000 ⟶ 9/63	- cuivré
				Tube de réservoir à pompe		HY 174-1	1	L 3885 9/63 ⟶	- souple
5	ZC 9910 513 U	?	6 × 8 × 3000 ⟶ 9/63	- cuivré					
	HY 174-1	1	L 3885 9/63 ⟶	- souple	6	ZC 9595 248 U	1	L 570 ⟶ 9/63	- caoutchouc
6	ZC 9595 248 U	1	L 570 ⟶ 9/63	- caoutchouc		D 174-82	1	L 280 9/63 ⟶	- caoutchouc
	D 174-82	1	L 280 9/69 ⟶	- caoutchouc					
7	DS 174-7	1	L 320	Tube caoutchouc de pompe à carburateur	7	DS 174-7	1	L 320	Tube caoutchouc pompe à carburateur
				Joint					Joint
8	ZC 9595 022 U	1	2 ϕ 9 cnt.66	- entre pompe et cylindre	8	ZC 9595 022 U	1		- entre pompe et cylindre
9	DS 173-9	1		- de cuve	9	DM 173-9	1		- de cuve
10	ZC 9595 341 U	1	ϕ 6 × 8 L 24	Raccord orientable avec tube	10	ZC 9595 341 U	1	ϕ 6 × 8 L 24	Raccord orientable
11	ZD 9376 600 U	2	THM 8 × 20 ⟶ 9/63	Vis fixation pompe	11	ZD 9376 600 U	2	THM 8 × 20 9/63 ⟶	Vis fixation pompe
	ZD 9081 500 U	2	9/63 ⟶ 10/70	Goujon		ZD 9081 500 U	2	9/63 ⟶ 10/70	Goujon fixation pompe
	ZD 9376 700 U	2	THM 8 × 20 10/70 ⟶	Vis		ZD 9376 700 U	2	THM 8 × 20 10/70 ⟶	Vis
	HY 173-53	8		Vis assemblage pompe		DM 173 100 A	1	11/69 ⟶	Pochette réparation
	ZD 9257 200 U	2	ϕ 8	Rondelle					
	ZD 9526 200 W	2	HM 8 × 125 h 5 9/63 ⟶ 10/70	Ecrou		ZD 9526 200 W	2	HM 8 × 125 h 5 9/63 ⟶ 10/70	Ecrou

Scanned by Poul Christensen, for free-of-charge distribution to fellow enthusiasts

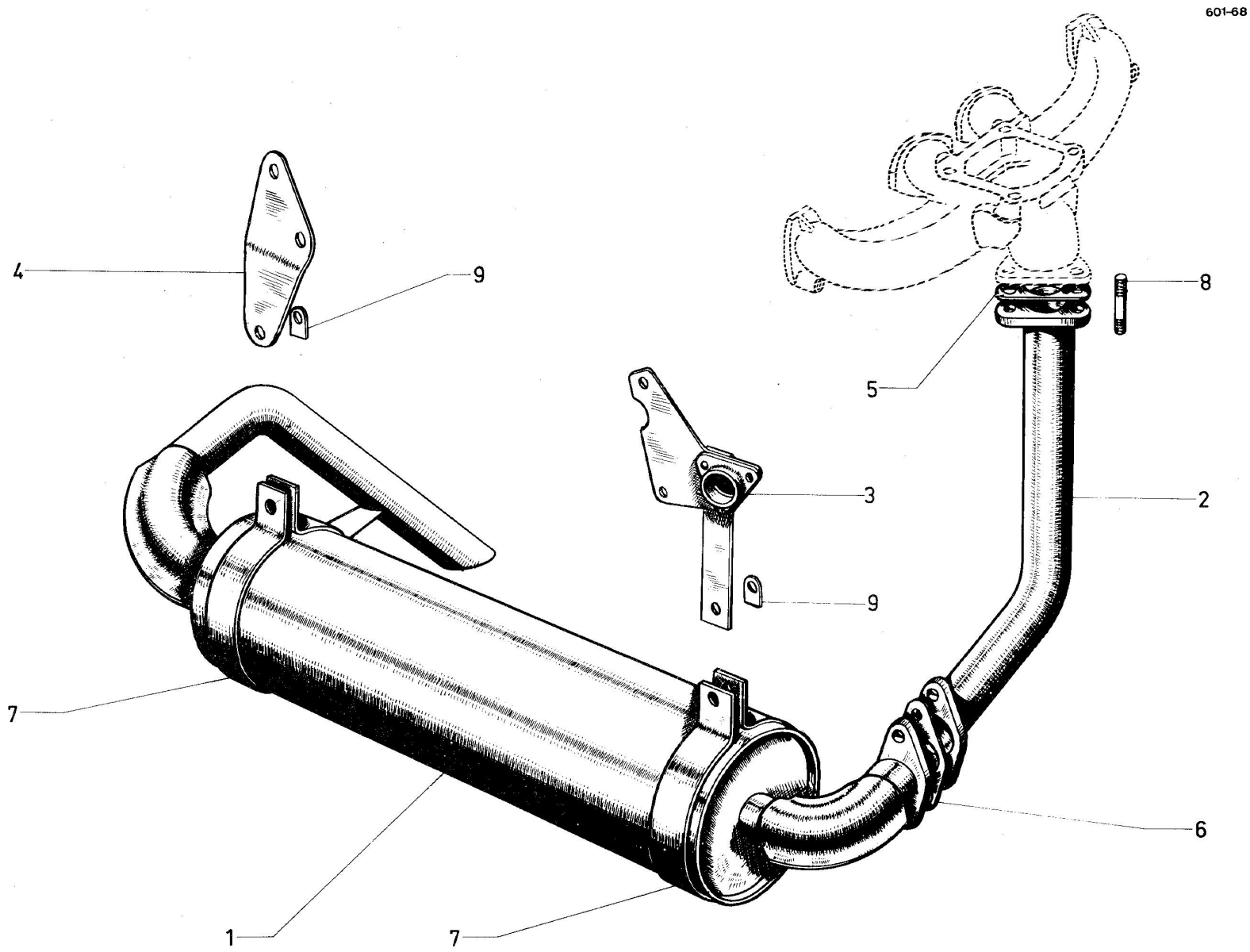

Scanned by Poul Christensen, for free-of-charge distribution to fellow enthusiasts

Echappement ⟶ 9/63

I	NUMEROS	K		
1	HY 183-0 A	1	Rmp.	Pot complet avec tube de sortie
2	H 182-1	1	ϕ ext. 48	Tube avec brides soudées
		1		Patte de fixation de pot
3	H 183-91		G.	- avec support dynamo
4	H 183-94 A		D.	Triangulaire
		1		Joint de bride
5	ZC 9308 324 U		3 ϕ 11 ent. 65	- entre tube et collecteur
6	ZC 9308 431 U		2 ϕ 11 ent. 70	- entre tube et pot
7	HG 183-95	2	ϕ int. 109 Rmp.	Collier support de pot
8	ZD 9100 000 U	3	10 × 50	Goujon sur collecteur
9	H 183-90	2	ϕ int. 10,5	Arretoir
				Vis
	ZD 9402 800 U	2	THM 10 × 25	- des colliers de pot
	ZD 9403 200 U	2	THM 10 × 35	- de bride inf.
				Ecrous
	ZC 9309 278 U	3	HM 10 × 150 h 20	- de bride sup.
	ZD 9524 500 U	2	HM 10 × 150	- de bride inf.
				- de colliers de pot

Scanned by Poul Christensen, for free-of-charge distribution to fellow enthusiasts

601-69

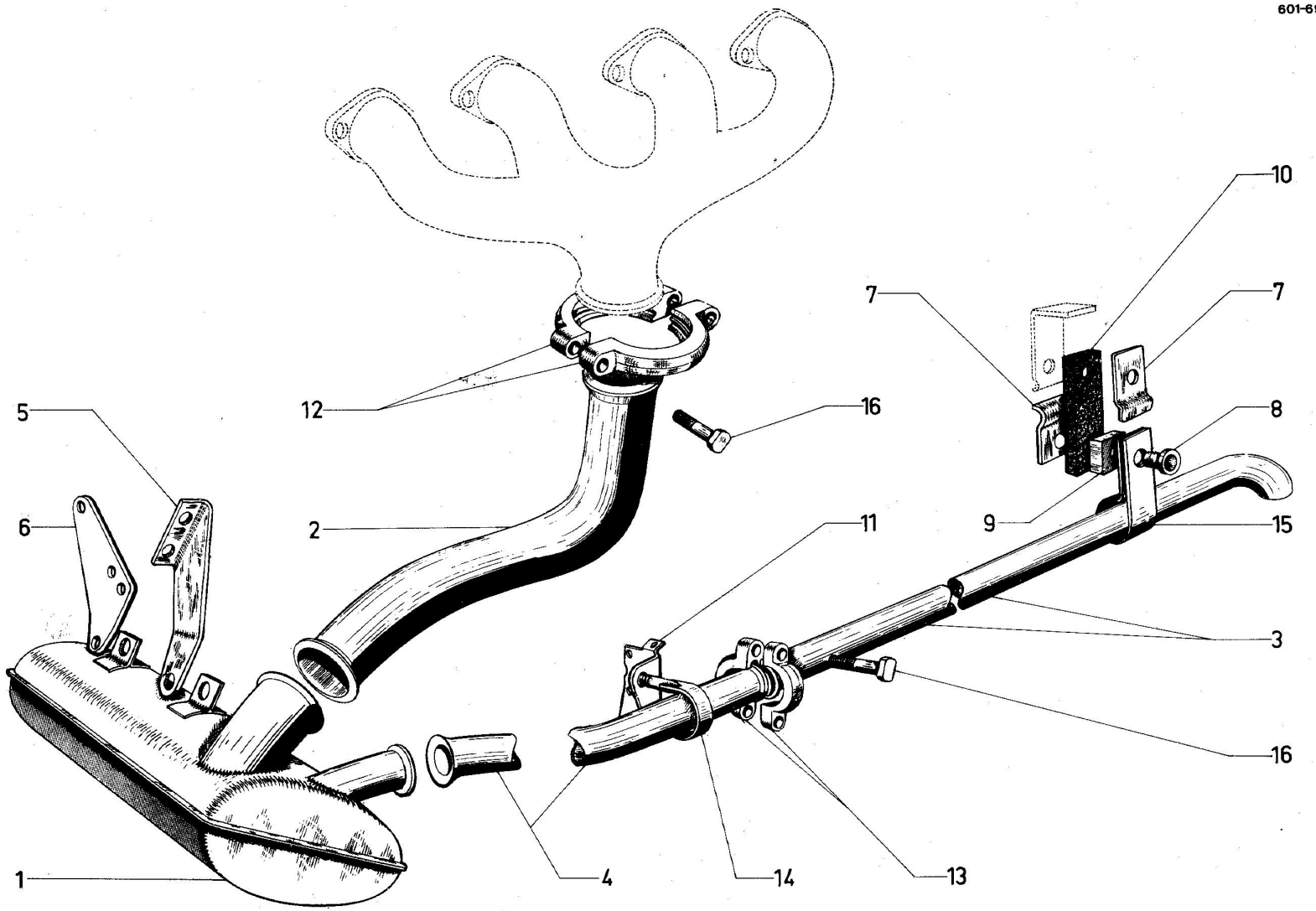

Scanned by Poul Christensen, for free-of-charge distribution to fellow enthusiasts

Echappement 9/63 ⟶

I	NUMEROS	K			I	NUMEROS	K		
1		1		Pot			1		Colliers
	HY 182-0		Rmp. 9/67 ⟶ 11/69		14	HY 182-79			- sur support
	HY 182-901 A		11/69 ⟶						
					15	HY 182-101			- sous plancher
				Tube					
2	HY 182-1	1	AV.	- entre collecteur et pot	16	0D 5 412 151 D	6	TC	Vis des 1/2 colliers (2meplats)
3	HY 182-4	1		- de sortie					
4	HY 182-204 A	1	11/69 ⟶	- intermediaire					
		1		Patte de fixation du pot					Vis
5	HY 183-91		G.	sur support dynamo		ZD 9371 930 U	2	THM 7 × 20	- de patte sur support BV
6	HY 183-100		D. ⟶ 9/67	-					
	HY 182-86		D. 9/67 ⟶	-		ZD 9346 400 U	1	THM 7 × 22	- de bande caoutchouc
7	D 182-84	2	28 × 28 × 1,5- 1 ϕ 7,5	Plaquette de serrage		ZD 9345 900 W	1	THM 7 × 35 inf.	- de bande caoutchouc
				Entretoise		ZD 9382 500 U	2	THM 9 × 25	- de patte sur pot
8	D 182-85	2	ϕ 10 × 8 h 7	dans collier					
9	HY 182-85	1	24 × 30 é. 10	- entre collier et bande					Ecrous
						ZD 9522 300 U	2	HM 9 × 125	- de pot
10	DS 182-80	1	90 × 30 × 8	Bande caoutchouc					
11		1		Support de tube		ZD 9524 100 U	2	HM 7 × 100	- de bande caoutchouc
	HY 182-82		⟶ 9/67	- sur carter					
	HY 182-82 A		9/67 ⟶ 11/69	- "		ZC 9615 775 U	2	H 7 × 100 Nylstop	- de collier sur support
	HY 182-277 A		11/69 ⟶	- "					
						ZC 9615 044 U	6	HM 7 × 100	- des demi-colliers
				Demi-colliers sur tube					
12	1D 5 412 150 T	4		Entre collecteur et pot					Rondelles
13	HY 182-6	2		Sur tube echappement		ZC 9619 105 U	2	ϕ 7,5 × 14 × 2	- de collier
						ZD 9221 700 U	4	ϕ 9,5 × 16 × 2	- de pattes sur pot

Scanned by Poul Christensen, for free-of-charge distribution to fellow enthusiasts

601-70

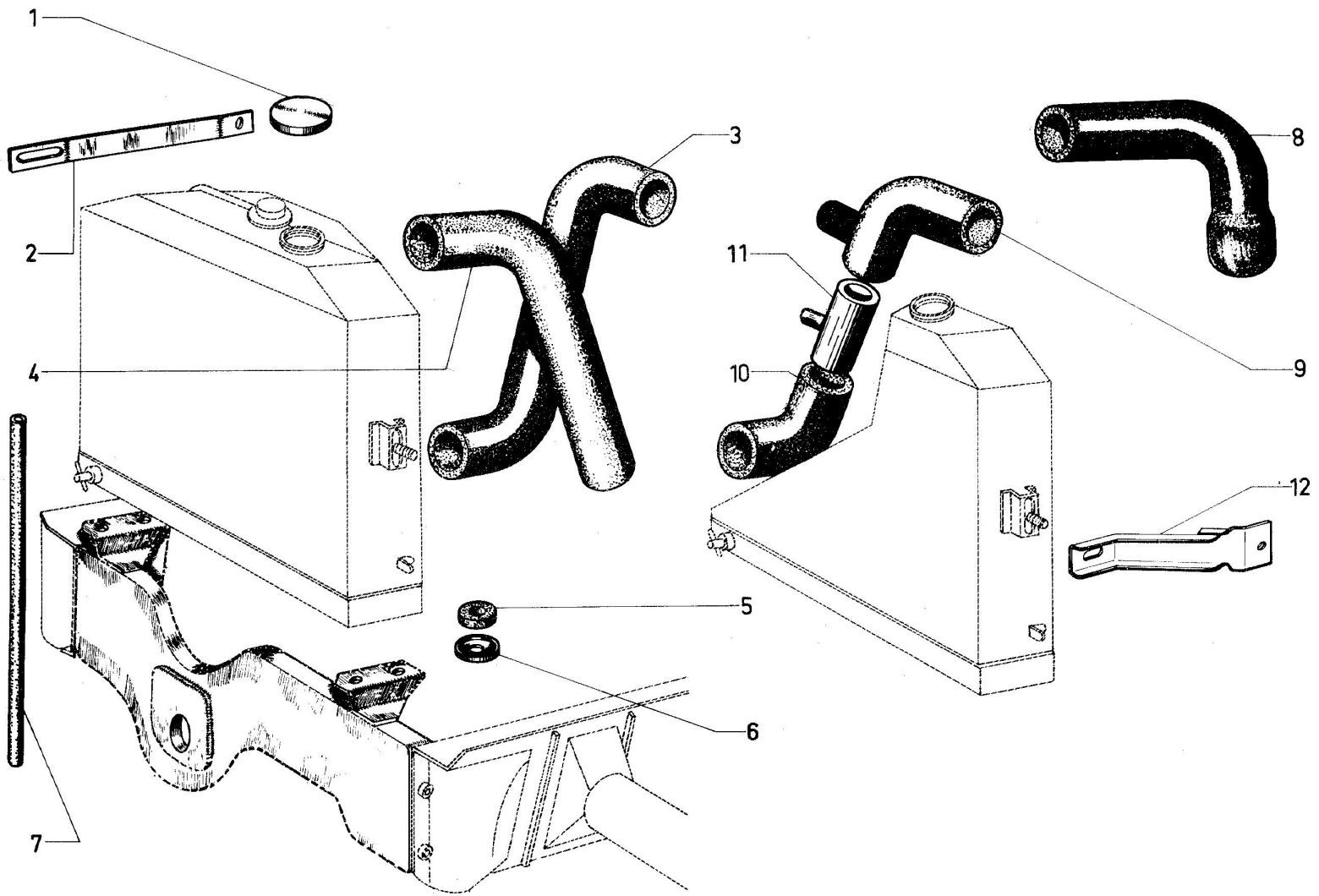

Scanned by Poul Christensen, for free-of-charge distribution to fellow enthusiasts

Canalisation d'Eau du Radiateur

I	NUMEROS	K	⟶ 9/63	
1	U 20 163	1	ϕ 60 × 200	Bouchon
2	H 232-83	1	L. 240 - 1 25	Tirant
				Raccord caoutchouc
3	H 235-1		Inf.	
4	H 235-3		sup. ⟶ 3/58	
			sup. 3/58 ⟶	
5	ZC 9329 600 U	1	25 × 12	Rondelle caoutchouc
6	ZC 9329 610 U	1	ϕ 34 - 1 ϕ 10	Cuvette
7	ZC 9329 696 U	1	L. 320	Tube de trop plein
	ZC 9329 628 U	1	44 × 59 × 3	Joint de bouchon radiateur
			9/63 ⟶ 6/66	
1		1		Bouchon à ergots
				avec soupape de dépression
	1D 5412 346 Y			-
	ZC 9857 105 U			-
2	H 232-83		L 240 - 1 25	Tirant
				Raccord caoutchouc
8	HY 235-3		sup.	- sortie d'eau
9	HY 235-10		L. 87	- de tube entrée à pompe
10	HY 235-11		L. 110	- de radiateur à pompe
11		1		Tube d'entrée d'eau
	HY 235-100		38 × 40 L. 72	-
	HY 235-1		38 × 40 L. 72 2/64 ⟶	- 3 voies

I	NUMEROS	K	6/66 ⟶	
1		1		Bouchon à ergots avec
				soupape de dépression
	D 232-03			-
	ZC 9857 105 U			-
8		1		Raccord caoutchouc de sortie
				d'eau
	HY 235-3 A		sup.	-
	HY 235-10 A			- 3 voies
10	HY 235-11 A			Radiateur à pompe
11	HY 235-100		38 × 40 - L. 72	Tube d'entrée d'eau
	HY 235-1		38 × 40 - L. 72	- 3 voies
12		1		Tirant de radiateur
	HY 232-78		G.	
	HY 232-78 A		D.	
				Colliers
	ZD 9288 400 U		⟶ 6/66	- de raccords
	ZD 9255 900 U		6/66 ⟶	- de raccords
	ZC 9614 028 U			- de raccord sur pompe
	ZD 9285 400 U		6/66 ⟶	Bouchon obturateur
	ZD 9251 400 U		7,3 × 12	Rondelle

Scanned by Poul Christensen, for free-of-charge distribution to fellow enthusiasts

Canalisation d'eau du radiateur - (AMBU)

I	NUMÉROS	K		
1	1 D 5 418 102 N	1		Bouchon à ergots avec soupape commandée.
2	HY 232-78 A	1	D.	Tirant :
	HY 232-78	1	G.	–
				Durite d'entrée moteur :
3	2 H 5 417 553 W	1	Inf.	– entre radiateur et raccord 4 voies.
4	2 H 5 417 556 D	1	Sup.	– entre raccord 4 voies et pompe.
				Durite de retour chauffage boîtier admission :
5	2 H 5 417 557 P	1		– entre tube et raccord.
6	HY 142-101	1		– entre tube et boîtier.
7	2 H 5 417 555 T	1		– raccord 4 voies.
8	2 H 5 417 558 A	1	18 × 20 × 229.	– tube retour de boîtier admission.
9	HY 235-3 A	1	Sup.	Durite d'entrée radiateur.
10	ZC 9329 696 U	1	*l* 320.	Tube caoutchouc trop-plein.
				Fixation radiateur :
11	1 H 5 435 474 P *ZC 9329 600 U*	2	Inf. - ø 25 - e 12.	– rondelle caoutchouc.
12	1 H 5 435 475 A *ZC 9329 610 U*	2	Inf. - ø 34 - 1 ø 10.	– cuvette.
				Vis :
	ZD 9346 430 W	2	TH M 7 × 22.	– de tirant sur caisse.
	ZD 9345 100 W	2	TH M 7 × 18.	– de tirant sur radiateur.
	ZD 9524 500 U	2	H M 10 × 150 - h 8.	Écrou.
				Colliers :
	ZC 9614 036 U	2	Sup.	– sur durite radiateur.
		2		– sur durite d'entrée moteur.
	ZC 9614 025 U	1	Inf.	– sur durite de sortie radiateur.
	ZC 9614 028 U	1		– sur sortie de pompe à eau.
	ZC 9299 600 U	1		– sur régulateur thermostatique.
	ZD 9299 100 U	4		– sur durite retour de réchauffage boîtier.

601-71

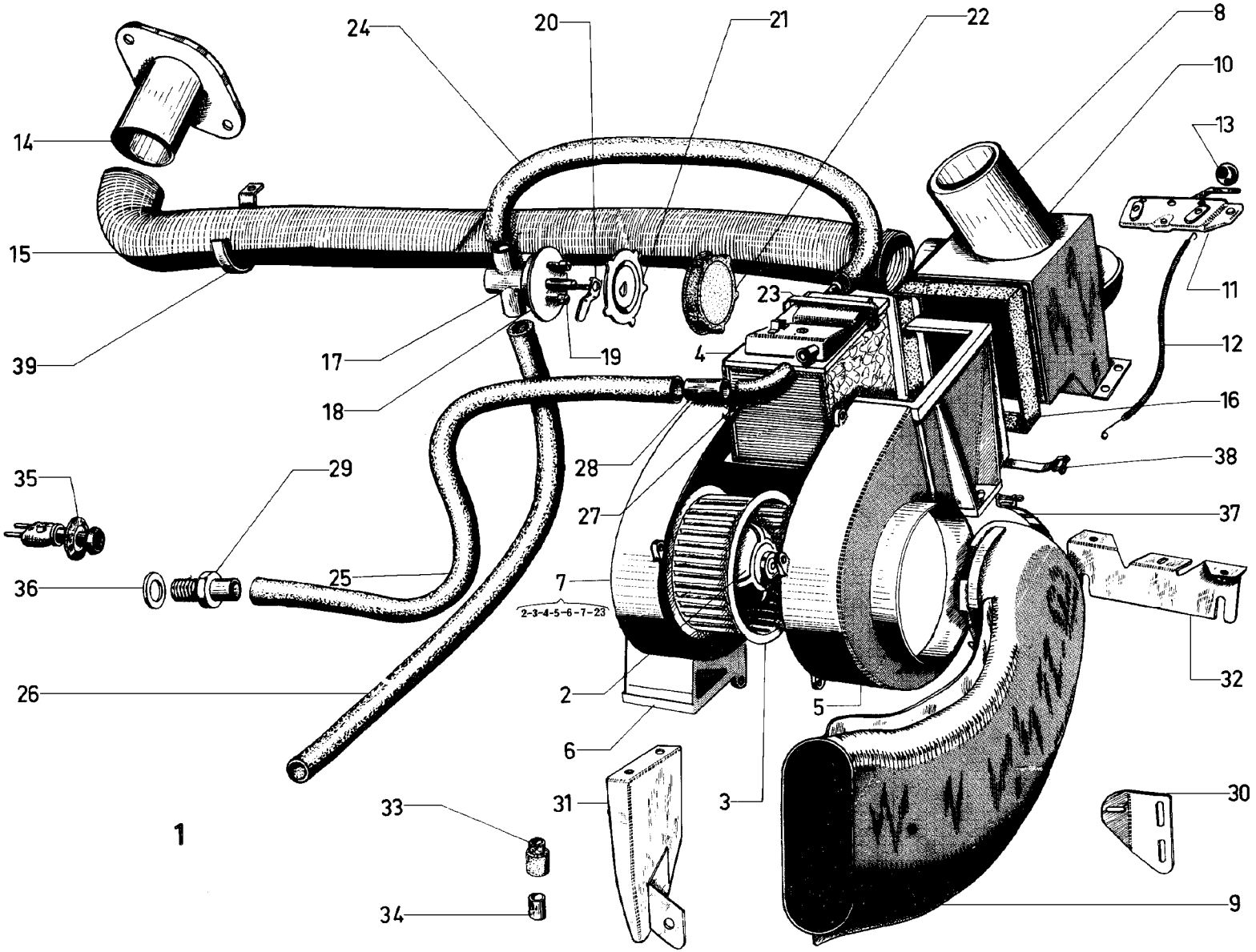
24
20
21
22
8
10
13
14
15
39
17
19
23
11
12
4
18
16
28
38
35
29
27
37
36
25
7
2-3-4-5-6-7-23
32
26
2
5
6
3
31
33
30
34
9
1

Chauffage

I	NUMÉROS	K		
1	HY 64-010	1		Ensemble chauffage dégivrage (voir MR nº 640-31).
2		1		Moteur 12 volts :
	DS 642-012		→ 9/68	–
			R.p. DX 642-228 A.	
	DX 642-012 A		9/68 → 9/69	–
			R.p. DX 642-228 A.	
	DX 642-228 A		9/69 →.	–
3		1		Turbine :
	DS 642-19		→ 9/68	–
			R.p. DX 642-903 A.	
	DX 642-903 A		9/68 → 9/69	–
			R.p. DX 642-225A.	
	DX 642-225 A		9/69 →.	–
4		1		Radiateur :
	DS 642-011		→ 9/68	–
			R.p. DX 642-011 A.	
	DX 642-011 A		e 80 × 135 9/68 → 12/69.	– 2 tubes.
	DX 642-212 A		– 80 × 80 12/69 →.	– 2 tubes.
				Demi-coquille :
5		1		– côté turbine.
	HY 642-23		→ 9/68	–
			R.p. DX 642-224 A.	
	DX 642-224 A		9/68 → 12/69.	–
	DX 642-231 A		12/69 →.	–
6		1		– côté moteur.
	DS 642-20		R.p. DX 642-223 A → 9/68.	–
	DX 642-223 A		9/68 → 12/69.	–
	DX 642-230 A		12/69 →.	–

I	NUMÉROS	K		
7		1		Groupe chauffage :
	HY 642-02		→ 9/68	–
			R.p. DX 642-016 A.	
	DX 642-02 A		9/68 → 9/69	–
			R.p. DX 642-016 A.	
	HY 642-013 A		9/69 → 12/69	–
			R.p. DX 642-016 A.	–
	DX 642-016 A		12/69 →.	
8	HY 643-10	1		Boîtier de répartition.
9	HY 643-5 A	1	G.	Conduit prise d'air.
10	HY 644-12	1		Volet de répartition.
11	HY 644-17	1		Commande de volet.
12	HY 644-66	1	0,470 m.	Câble, commande de volet.
13	ID 5 412 362 X	1		Boule, commande de volet.
14	HY 643-104	1	D.	Buse de chauffage.
		1		Conduit souple :
15	DM 643-145		ø 50 - L 0,880 → 6/66	–
			R.p. HG 643-201 A.	
	HY 643-82		ø 50 - L 1,020 6/66 → 10/69	–
			~~R.p. HY 642/282 A.~~	
	HY 643-282 A		ø 50 - L 1,020 10/69 →.	–
16	DM 643-137	1	ø 125 - H 45.	Caoutchouc.
17	HY 642-01	1		Robinet de chauffage :
	HY 642-020 A		4/70 →.	– nu.
18	HY 642-100	1	10,5 × 40 × 2,5.	Plaquette renfort.
19	ID 5 427 665 J *DM 642-51 A*	2	TR 4 × 16,5.	Vis fixation robinet.
20	DW 642-53	1		Butée de boisseau.

Chauffage (Suite)

I	NUMÉROS	K		
21	DM 642-93	1		Corps de bouton.
22	ZC 9804 104 U	1		Bouton caoutchouc.
23		1		Ressort fixation radiateur :
	DS 642-104		R.p. DX 642-269 A → 9/68.	–
	DX 642-269 A		9/68 →.	–
		I		Tube souple :
24	ZC 9732 104 U		13,5 × 19,5 × 420.	– de groupe à robinet.
25	ZC 9732 104 U		→ 6/66.	– de pompe à groupe.
	2 D 5 418 325 M *DX 642-84*		L 600 6/66 → 9/68.	–
	DEF 642-85		L 500 9/68 →.	–
26	DM 642-85	1	L 0,700 - R.p. DE 642-85.	– de robinet à radiateur de refroidissement.
	DE 642-85	1		–
27	DF 642-79	1	13,5 × 20,5.	Coudé.
28	1 D 5 427 825 Y *DF 642-80*	2	12 × 14 × 45 → 6/66.	Tube.
29	HY 642-103	1	ø 16 × 150.	Raccord sur pompe.
				Support :
30	HY 643-62	1		– de prise d'air.
31	HY 642-63	1	Inf.	– de groupe chauffage.
32	HY 642-63 A	1	Sup.	–
33	D 565-104	6	8 × 20 × 8.	Bague caoutchouc.
34	DS 644-70	3		Entretoise.
35	DW 522-10	1		Commutateur.
36	22 478 009 *ZD 9247 800 U*	1	16,3 × 22 × 2.	Joint de prise d'eau.
				Collier :
37	ZC 9614 053 U	1	R.p. ZC 9614 074 U → 4/66.	– sur prise d'air.
	ZC 9614 074 U	1	4/66 →.	–
38	26 140 049 *ZC 9614 004 U*	2		Collier sur conduit de liaison.
39	HY 643-95	1	D.	Collier sur conduit de chauffage :
	ZC 9614 038 U	2		– sur tube entre pompe et raccord coudé.
		2		– sur tube raccord coudé à groupe.
		2		– sur tube de groupe à robinet.
		2		– sur tube robinet au radiateur.
	ZC 9614 000 U	2	L 0,474.	– de conduit sur bouche.
	ZD 9525 900 W	5	H M 5 × 80 - sup. - inf.	Écrou de support.
				Rondelle crantée :
	22 334 019 *ZD 9233 400 U*	5	5,2 × 9,4.	– de support sur tablier.
		2		– de buse chauffage.
		3		– de groupe.
		3		– de plaquette support.
		4		– de contreplaque.
	ZD 9276 900 U	3	5,5 × 20 × 1.	– de support.
	ZD 9277 000 U	3	5,5 × 12 × 1.	– de plaquette support.
				– de support sur tablier.
				Vis :
	ZD 9226 700 Z	2	4,85 × 9,5.	– « Parker » des pattes de conduit.
	ZD 9366 030 W	3	TH M 5 × 14.	– de plaquette support.
	ZD 9366 530 W	3	TH M 5 × 25.	– de support.
				Sachet fixation moteur :
	DS 642-41		→ 9/68.	–
	DX 642-114		9/68 →.	–
	DS 642-07			Jeu de balai du moteur.

601-72

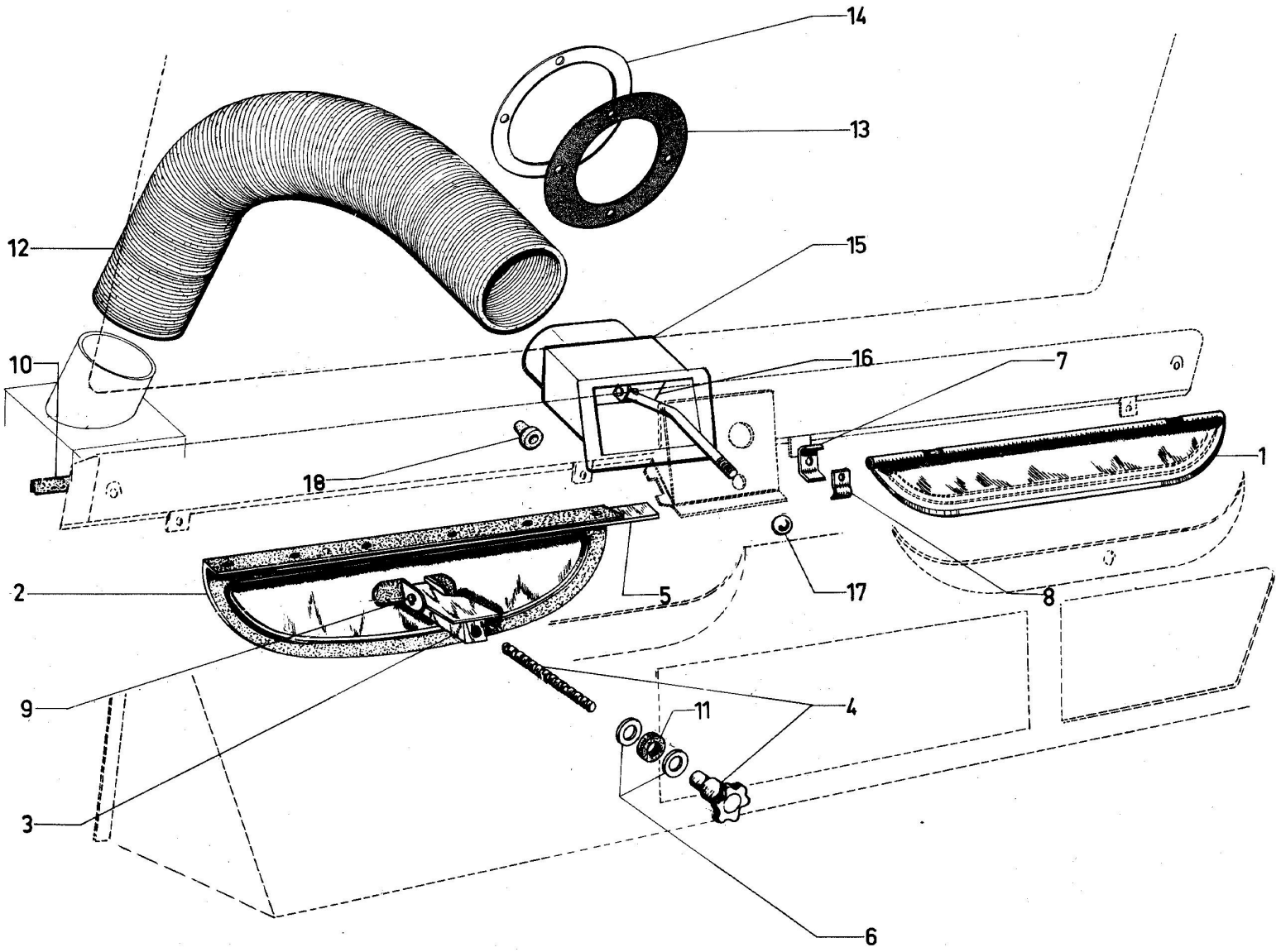

Scanned by Poul Christensen, for free-of-charge distribution to fellow enthusiasts

Aération - Dégivrage

I	NUMEROS	K	AERATION		I	NUMEROS	K	DEGIVRAGE	
				Volet d'aération avec axe	12	HY 564-114	1	ϕ 70 L. 0,660	Conduit souple
1		1			13	HY 564-74	1	ϕ int. 65	Joint caoutchouc
	H 644-85		⟶ 2/61						
	HY 644-85		2/64 ⟶						
2	H 644-70	2		Volet d'étanchéité	14	HY 564-81	1		Contreplaque tôle
3		2		Ecrou volet aération	15	HY 564-42	1		Conduit de réglage
	H 644-1		⟶ 7/70						
	HY 644-201 A		7/70 ⟶		16				Volet de réglage
4		2		Bouton et vis de volet étanchéité		HY 564-95	1	⟶ 9/70	- de dégivrage
						N 644-131	1	9/70 ⟶	-
	H 644-69								
	HY 644-264 A	2	7/70 ⟶		17	ID 5412 362 X	1		Boule de levier
5	H 644-91	2		Charnière volets d'étanchéité					
					18	DM 437-109	1		Coussinet de levier
6	HY 644-278 A	2		Bague cde des volets		ZC 9614 010 U	2	L. 0,500	Collier de conduit souple
				Patte de volet					
7	HY 644-99	4		- support d'axe					
8	ZC 9216 053 U	4		- maintien d'axe					
									Vis
9	H 744-103	2	ϕ 5 L. 31	Axe support d'écrou		ZD 9467 330 W	4	TFBM 4 × 14	- des volets aérateurs
10	H 824-79	2	550 × 50 × 2	Profile caoutchouc					
						ZD 9453 130 W	12	TCBM 5 × 12	- des volets d'étanchéité
11	ZD 9106 300 U	2	14 × 26 × 6	Oeillet caoutchouc					
	ZD 9266 200 U		12,5 × 27	Rondelle plate		ZD 9366 000 U	4	THM 5 × 14	- de contreplaque
				Vis					
	ZD 9467 330 W		TFB 4 × 12	Volet aérateur		ZD 9366 530 W	2	THM 5 × 25	- de commande sur tableau de bord
	ZD 9468 130 W		TCB 5 × 12	Volet d'étanchéité					

Scanned by Poul Christensen, for free-of-charge distribution to fellow enthusiasts

Tableau de bord - Commutateurs accessoires - (6 V - ⟶ 9/63)

NOTA : Les pièces ne figurant pas dans le texte ci-dessous ne sont plus fournis.

I	NUMEROS	K			
					Compteur en km :
	H 521-4 A	1	" OS "		
	H 521-4 D	1	" ED "	⟶ 7/61	-
				⟶ 7/61	Ampèremètre
	ZC 9330 230 U	1	Jaeger		-
	ZC 9723 163 U	1	"ED "		-
	ZC 9723 203 U	1	" OS "		-
					Indicateur d'essence :
	H 521-1 A	1	" OS "	⟶ 3 59	- à trois bornes
	H 521-1 E	1	" OS "	3 59 ⟶	- à deux bornes
	H 521-1 B	1	" ED "		- à deux bornes
	HY 521-1 B	1	" OS "		- à fiches

I	NUMEROS	K			
	ZC 9330 193 U	1			Verre de tableau
	ZC 9712 289 U	1			Interrupteur de tableau
					Commutateur
	H 522-02	1		⟶ 7/61	- de phares et d'avertisseur connexion par vis
	HY 522-01	1		7/61 ⟶	- de phares et d'avertisseur par fiches
	HY 522-05	1			- de feux indicateurs de direction
	HG 522-05	1	USA		-
	ZC 9712 439 U	1		5/60 ⟶ 7/61	- d'essuie-glace à cosses
	HY 522-10	1		7/61 ⟶	- d'essuie-glace à fiches
	HY 522-10 A	1	USA	7 61 ⟶	- d'essuie-glace à fiches
	H 522-8	1		⟶ 7/61	- de feux de stationnement

Scanned by Poul Christensen, for free-of-charge distribution to fellow enthusiasts

Tableau de bord - Commutateurs accessoires - (6V ⟶ 9/63) - *(Suite)*

I	NUMEROS	K		
				Commutateur :
	HY 522-8	1	7/61 ⟶	- de feux de stationnement, à fiches, montage 1 porte coulissante
	HY 522-8 A	1	7/61 ⟶	- de feux de stationnement, à fiches, montage 2 portes coulissantes
				Flexible de compteur :
	H 521-3	1	L 2400 4/59 ⟶	-
	HY 521-83	1	" ED " L 1565 4/59 ⟶	- côté BV
	HY 521-84	1	" ED " L 600 4/59 ⟶	- côté compteur

I	NUMEROS	K		
				Tirette :
	HY 525-1	1	L 1265	- de démarreur
	ZC 9481 196 U	1	L 1080	- de starter
	HY 525-2	1	(USA) L 930	- de starter Boutine
	ZC 9704 216 U	1	TR 5 × 30	Vis de commutateur de phares
	ZC 9704 518 U	1	H 5 × 90	Ecrou de commutateur de phares
	ZD 9221 230 U	7	TR 4 × 10	Vis de connexion de commutateur de phares

Scanned by Poul Christensen, for free-of-charge distribution to fellow enthusiasts

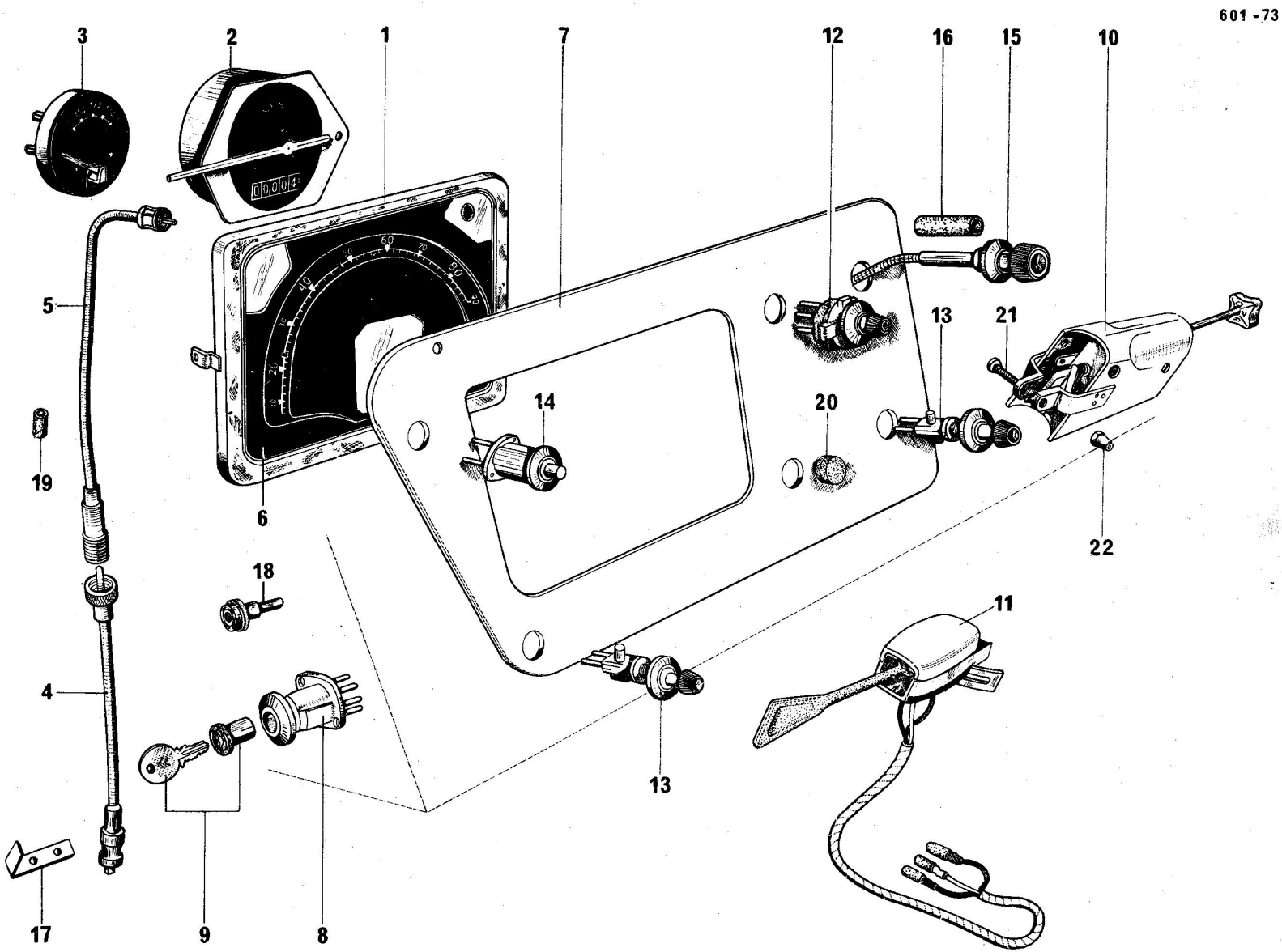

Scanned by Poul Christensen, for free-of-charge distribution to fellow enthusiasts

Tableau de bord - Commutateurs accessoires (12V 9/63 ⟶ 9/64)

I	NUMEROS	K		
1			" OS "	Tableau complet :
	HY 521-03 C	1		- en km
	HY 521-03 E	1	(USA)	- en miles
2				Compteur :
	ZC 9723 238 U	1		- en km
	HY 521-4 A	1	(USA)	- en miles
3	HY 521-1 F	1		Indicateur d'essence
			" ED "	Flexible :
4	HY 521-83	1	L 1565 - Rmp.	- côté BV
5	HY 521-84	1	L 600 - Rmp.	- côté compteur
6	ZC 9330 193 U	1		Verre de tableau
7	HY 521-91 B			Plaque support

I	NUMEROS	K		
8	DW 212-14 C	1		Commutateur d'allumage sans barillet
9	DS 861-43	1		Barillet
10	HY 522-01 A	1		Commutateur de phares et d'avertisseur
11	2H 5 403 436 A	1	Gelbon	Commutateur d'indicateur de direction
12				Commutateur de feu de stationnement :
	DW 522-9	1		- 1 porte coulissante
	HY 522-8 B	1		- 2 portes coulissante
13	DW 522-10			Commutateur de tableau
		1		- d'essuie-glace
14	DW 524-29	1		Contacteur de relais de démarreur

Scanned by Poul Christensen, for free-of-charge distribution to fellow enthusiasts

Tableau de bord - Commutateurs accessoires (12V 9/63 ⟶ 9/64) - (*Suite*)

I	NUMEROS	K		
15	HY 525-2 F	1		Tirette de starter
16	HY 525-60	1		Protecteur de tirette
17				Patte de tirette de starter :
				Option limiteur de vitesses
	HY 525-97	1		- sur culasse
	HG 142-142	1		- sur fond de coffre
18	D 512-7 A			Prise de courant
19	D 521-96	1	8 × 22 × 20	Bague de flexible
20	ZC 9232 932 U	1		Oeillet obturateur de commutateur de chauffage

I	NUMEROS	K		
21	ZC 9704 216 U	1	TR 5 × 30	Vis de commutateur
22	ZC 9704 518 U	1	H 5 × 90	Ecrou de commutateur
	ZC 9704 639 U	3	12 V - 1,5 W	Lampe de tableau
				Vis :
	ZD 9223 100 U	3	TF 4 × 40	- de commutateur de phares
	ZD 9250 230 Z	6	TR 5 × 12	- de tableau et de plaque
	ZD 9224 230 Z	7	TR 4 × 10	- de connexion de fils de commutateur de phares

Scanned by Poul Christensen, for free-of-charge distribution to fellow enthusiasts

601-74

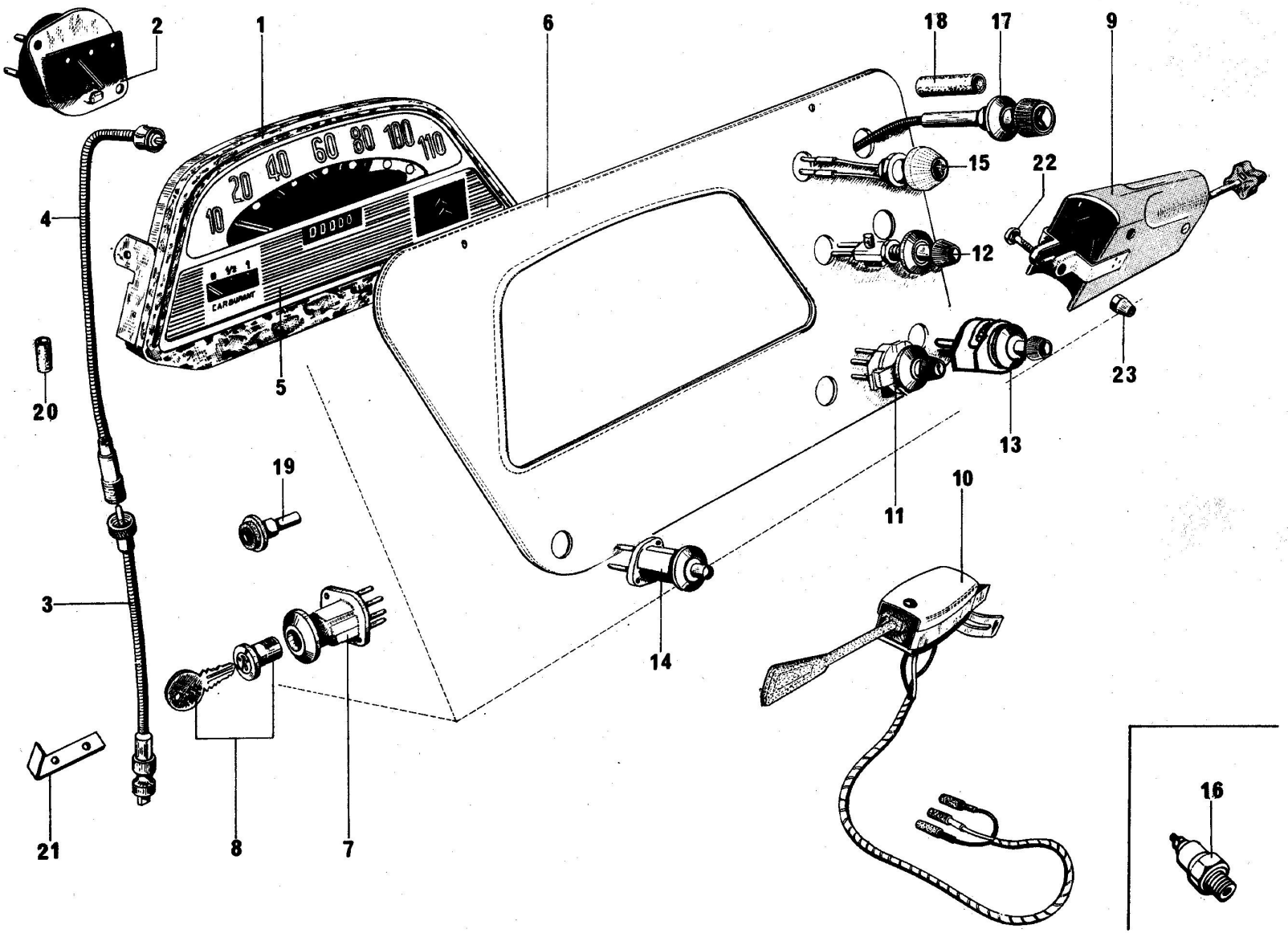

Scanned by Poul Christensen, for free-of-charge distribution to fellow enthusiasts

Tableau de bord - Commutateurs accessoires - (12V 9/63 ⟶ 9/64

I	NUMEROS	K			
1			" ED "		Tableau complet :
	HY 521-03 K	1			- en km, moteur 72 × 100
				⟶ 10/68	- en km, moteur 78 × 100
	HY 521-03 P	1		10/68 ⟶	- en km, moteur 78 × 100
	HY 521-03 J	1	(USA)		- en miles
2					Indicateur d'essence :
	HY 521-1 C	1		⟶ 10/64	-
	HY 521-1 I	1		10/64 ⟶	-
			" ED "		Flexible :
3	HY 521-83	1	L 1565 Rmp.		- côté BV
4	HY 521-84	1	L 600 Rmp.		- côté compteur
5					Verre de tableau :
	HY 521-102 A	1		⟶ 3/68	- en km
	HY 521-102 F	1		3/68 ⟶	- en km
	HY 521-102 D	1	(USA)		- en miles
6					Plaque support :
	HY 521-91 E	1		⟶ 1/70	-
	HY 521-285 A	1		1/70 ⟶	-
	HY 521-91 F	1	(D)		-
		1		7/69 ⟶	- PTC plus de 3000 Kg

I	NUMEROS	K			
7	DW 212-14 C	1			Commutateur d'allumage sans barillet
8	DS 861-43				Barillet
9					Commutateur de phares et d'avertisseur :
	HY 522-01 A	1		⟶ 12/68	- ville et route
	HY 522-01 B	1		12/68 ⟶	- route
10	2H 5 403 436 A	1	Gelbon		Commutateur d'indicateur de direction
11					Commutateur de feux de stationnement
	DW 522-9	1			- 1 porte coulissante
	HY 522 8 B	1			- 2 portes coulissantes
12	HY 522-12 B	1			Commutateur d'éclairage de tableau
13	DW 522-10	1			Commutateur d'éssuie-glace
		1			- de chauffage

Scanned by Poul Christensen, for free-of-charge distribution to fellow enthusiasts

Tableau de bord - Commutateur accessoires - (12V 9/64 ⟶ 7/70)

I	NUMEROS	K				I	NUMEROS	K		
14					Contacteur :	20	D 521-96	1	8 × 22 × 20	Bague de flexible
	DW 524-29 A	1		⟶ 1/70	- de démarreur	21				Patte de tirette de starter :
		1		1/70 ⟶	- de lave-glace					
	HY 522-210 A	1		1/70 ⟶	- de démarreur					Option limiteur de vitesses
15					Voyant :		HY 525-97	1		- sur culasse
	DW 532-10 A	1			- de charge		HG 142-142	1		- sur fond de coffre
		1		3/65 ⟶	- de pression d'huile					
		1		7/69 ⟶	- de liquide frein pour PTC plus de 3000 Kg	22	ZC 9704 216 U	1	TR 5 × 30	Vis de commutateur
						23	ZC 9704 518 U	1	H 5 × 90	Ecrou de commutateur
	HY 541-65	1	(D)		- de phares					Lampes :
	DV 521-5	1	(XT)		- d'huile moteur et de de charge		ZC 9706 639 U	1	12 × 1,5 W	- de voyant de pression d'huile
								1	(D)	- de voyant de phares
16	HY 614-06	1	JAEGER	3/65 ⟶	Mano-contact de pression d'huile moteur		ZC 9706 715 U	1	24 V 3W	- de voyant de charge
17					Tirette de starter :		ZC 9706 722 U	1	12 V - 3W	- de tableau
	HY 525-2 F	1	L 1160	⟶ 6/70	- moteur 72 × 100					Vis :
	HY 525-101 A	1	L 1310	9/66 ⟶	- moteur 78 × 100		ZD 9223 100 U	3	TF 4 × 10	- de commutateur de phares
		1		6/70 ⟶	- moteur 72 × 100		ZD 9250 230 Z	6	TR 5 × 12	- de tableau et plaque
18	HY 525-60	1			Protecteur de tirette		ZD 9224 230 Z	7	TR 4 × 10	- de connexion de commutateur de phares
19	D 512-7 A	1			Prise de courant					

Scanned by Poul Christensen, for free-of-charge distribution to fellow enthusiasts

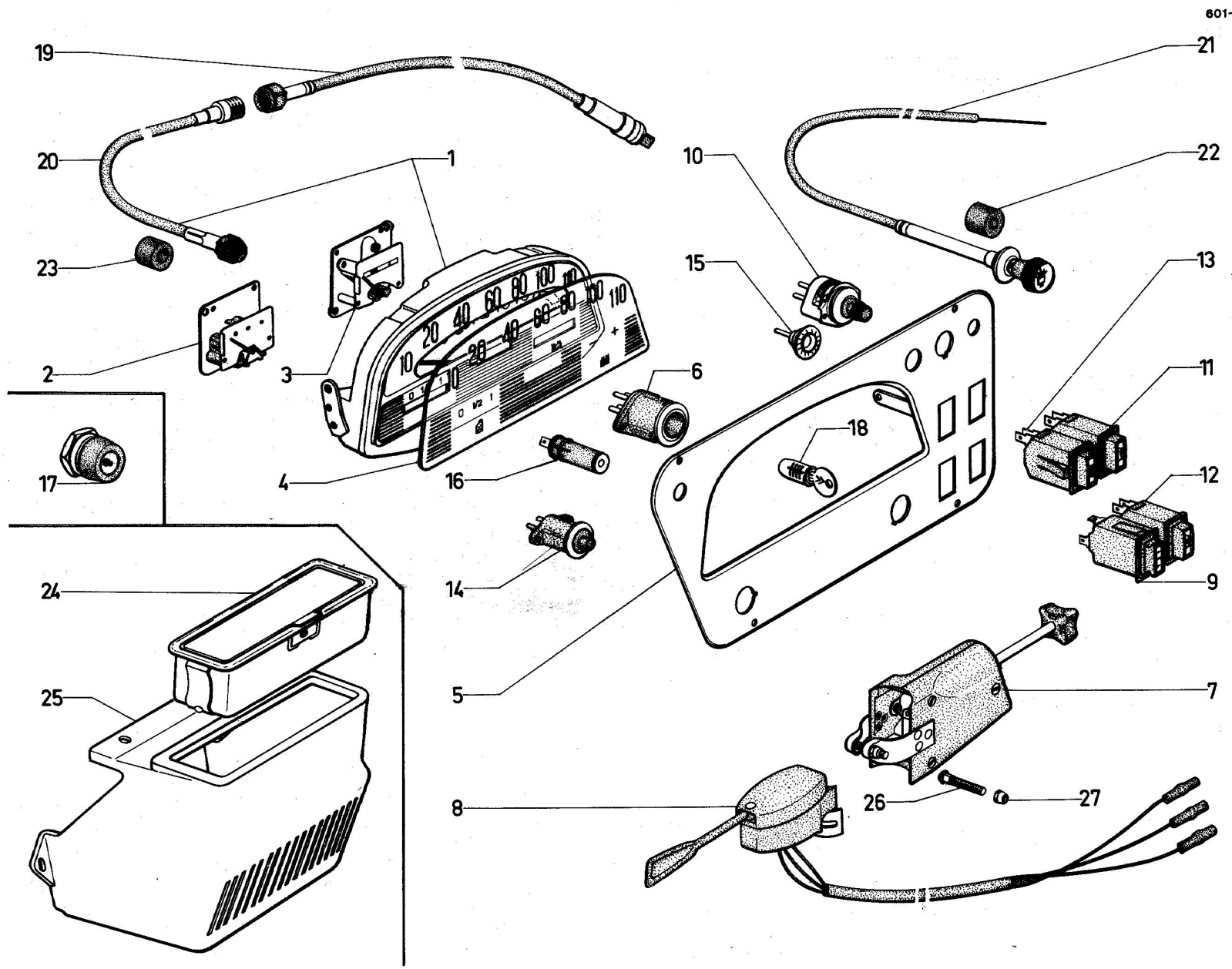

Scanned by Poul Christensen, for free-of-charge distribution to fellow enthusiasts

Tableau de bord - Commutateurs accessoires (12V 7/70 ⟶)

I	NUMEROS	K		
1			" ED "	Tableau complet :
	HY 521-120 A	1	L 1310	- Km 72 × 100
	HY 521-121 A	1	L 1615	- Km 78 × 100
2	HY 521-1 I	1		Indicateur jauge d'essence
3	AM 521-5	1		Volmètre
4	IH 5 403 196 S	1		Verre de tableau
5	HY 521-113 A	1		Plaque support
				Commutateur :
6	DW 212-14 C	1		- d'allumage sans barillet
7	HY 522-01 B	1		- de phare et d'avertisseur
8	2H 5 403 436 A	1	"GELBON "	- d'indicateur de direction
9	DX 522-8	1	"GELBON"	- de feux de stationnement
10	DM 522-12	1		- d'éclairage de tableau
				Interrupteur :
11	AM 522-10	1		- d'essuie-glace
12	AM 522-44	1		- de lave-glace
13	DX 522-38	1		- de chauffage

I	NUMEROS	K		
14	HY 522-210 A	1		Contacteur de démarreur
15	D 512-7 A	1		Prise de courant
			"SEIMA"	Voyant
16				Sans lampe
	DX 9521 233 A	1	rouge	- de pression d'huile
				- de niveau de frein
	DX 521-235 A	1	bleu (D)	- de phare
17	HY 614-06	1	"JEAGER"	Mano-contact de pression d'huile moteur
18	DS 861-43	1		Barillet
				Flexible de compteur :
19	HY 521-83	1	L 1565	- côté BV
20	HY 521-84	1	L 600	- Côté moteur

Scanned by Poul Christensen, for free-of-charge distribution to fellow enthusiasts

Tableau de bord - Commutateurs accessoires - (12V 7/70 ⟶)

I	NUMEROS	K			I	NUMEROS	K		
21				Tirette de starter :	26	ZC 9704 216 U	1	TR 5 × 30	Vis de commutateur de phare
	HY 525-101 A	1	L 1310	-	27	ZC 9704 518 U	1	H 5 × 90	Ecrou de commutateur de phare
	HY 525-102 A	1	L 1615	- Option limiteur de vitesses					
				Patte de tirette :					Lampes :
				Option limiteur de vitesses		ZC 9706 722 U	1	12 V - 3 W	- de tableau
	HY 525-97	1		- sur culasse		ZC 9706 741 U	3	12 V - 4 W	- de voyant
	HG 142-142	1		- sur fond de coffre		ZC 9706 749 U	1	24 V - 4 W	- de voyant
22	HY 525-60	1		Protecteur de tirette					
23	D 521-96	1	8 × 22 × 20	Bague de flexible					Vis :
24				Cendrier :		ZD 9223 100 U	3	TF 4 × 40	- de commutateur de phare
	HY 652-201 A	1	⟶ 3/71	- (gris)		ZD 9250 230 Z	6	TR 5 × 12	- de tableau et de plaque
	AY 652-1	1	3/71 ⟶	- (noir)		ZD 9224 230 Z	6	TR 4 × 10	- de connexion de fils sur commutateur de phare
25	HY 652-261 A	1		Carter de cendrier					

Scanned by Poul Christensen, for free-of-charge distribution to fellow enthusiasts

NOTA :

Les pièces ne figurant pas dans le texte ci-dessous ne sont plus fournies.

I	NUMEROS	K		
	H 561-1	1		Carter d'essuie-glace avec bavette
	H 824-79	2	L 550 *l* 50 e 2	Profilé d'étanchéité de carter d'essuie-glace
			« SEV. MARCHAL »	Moteur :
	H 561-2	1	6 V ⟶ 5/60	-
	H 561-2 A	1	6 V 5/60 ⟶ 9/63	-
	H 561-2 B	1	12 V (USA) 7/61 ⟶	-
			9/63 ⟶	-
				Tringlerie complète « sans moteur » :
	HY 565-01	1		- avec commande à main
	HY 565-01 A	1	» 5/62 ⟶	- sans commande à main
				Tringle nue :
	HY 565-4	1	G. L 334	
	HY 565-4 A	1	D. L 335	
	HY 565-2 A	2	R.m.p. deo HY 565-61	Porte raclette complet
	HY 565-12	2		Raclette :
	HY 565-5	1	D. ⟶ 5/62	Axe support de porte-raclette
		2	G. D. 5/62 ⟶	-
	H 565-3	1		Levier avec axe de commande à main
	HY 565-61	2		Tambour « pour remplacement de porte-raclette »
	H 561-86	1		Manette de commande
	H 561-87	1		Plaquette de butée de manette
	HY 561-82	1		Plaquette anti-bruit de moteur
	ZC 9804 011 U	2	8 × 12,5 × 20 × 11	Bague de support de raclette

Scanned by Poul Christensen, for free-of-charge distribution to fellow enthusiasts

601-76

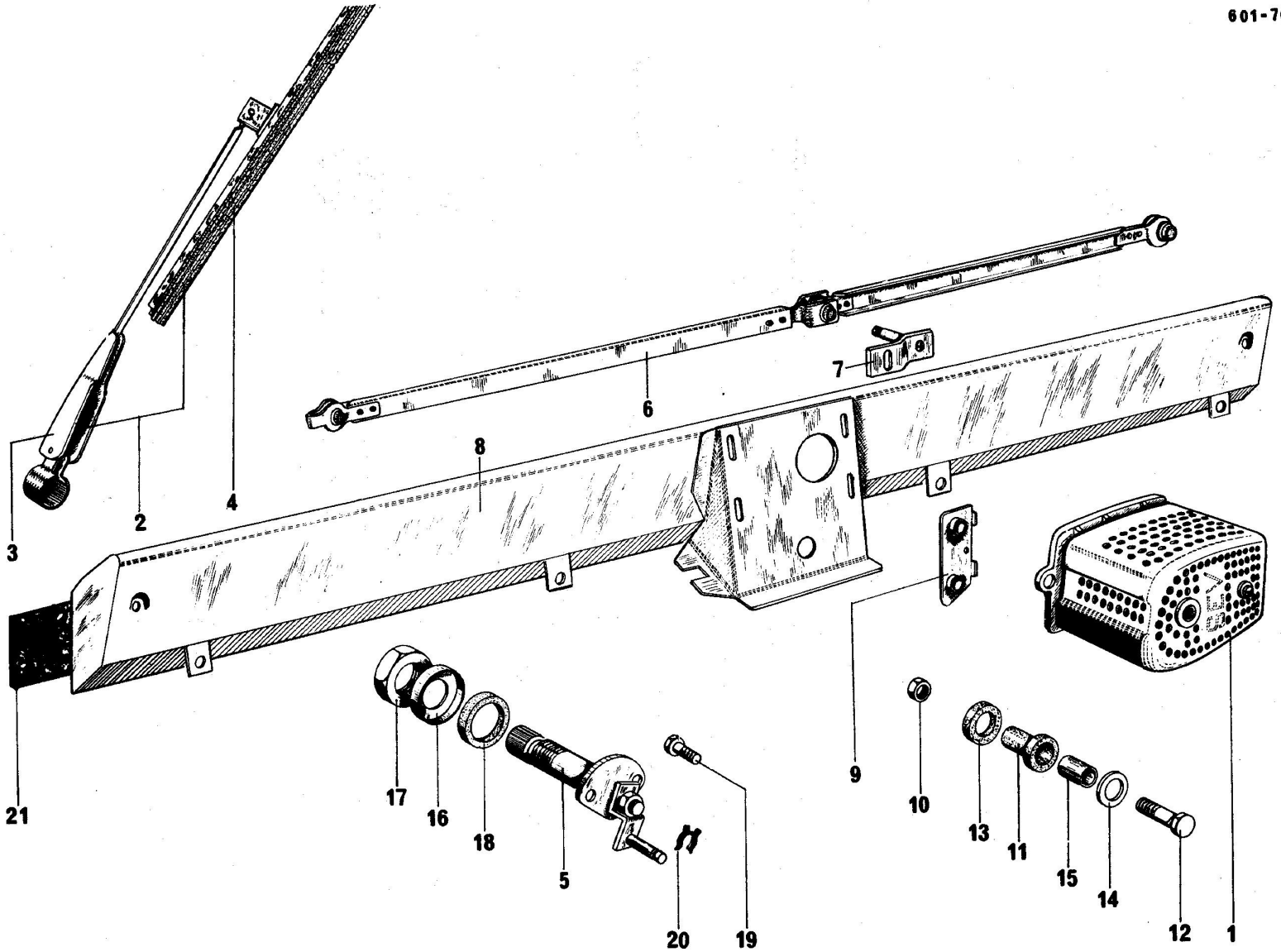

Scanned by Poul Christensen, for free-of-charge distribution to fellow enthusiasts

Essuie-glace 2/64 →

I	NUMEROS	K			I	NUMEROS	K		
			« SEV. MARCHAL »		11	AM 561-69	4	6,5 × 11 × 14	Bague
1	HY 561-2 A	1		Moteur	12	AM 561-77	4	TH 4 × 20	Vis
2	HY 565-2 A	2		Porte-raclette complet	13	AM 561-79	4	10 × 14 × 5	Bague
3	HY 565-10	2		Porte-raclette nu	14	AM 561-83	4	4,2 × 15 × 1	Rondelle
4	HY 565-12	2		Raclette	15	AM 561-97	4	4,2 × 6 × 11	Entretoise
5	HY 565-5 A	2		Axe support de porte-raclette	16	AZ 565-49	2		Rondelle cuvette
6	HY 565-7	1		Tringle assemblée	17	AZ 565-94	2	H 16 × 100	Ecrou
7	HY 565-113	1		Manivelle moteur	18	AZ 565-96	2		Rondelle
8				Carter :	19	AM 565-79	4	TH 5 × 8	Vis
	HY 561-1 A	1	⟶ 7/70	-					
	HY 561-103A	1	7/70 ⟶	-	20	DS 9565 970 L	3		Clip
9				Plaquette					
	HY 561-87	1	G.	-	21	H 824-79	2	L 550 / 50 e 2	Profilé caoutchouc
	AZ 561-6 A	1	D.	-					d'étanchéité de carter
10	AZ 561-64	4	H 4 × 75	Ecrou					

Scanned by Poul Christensen, for free-of-charge distribution to fellow enthusiasts

601-77

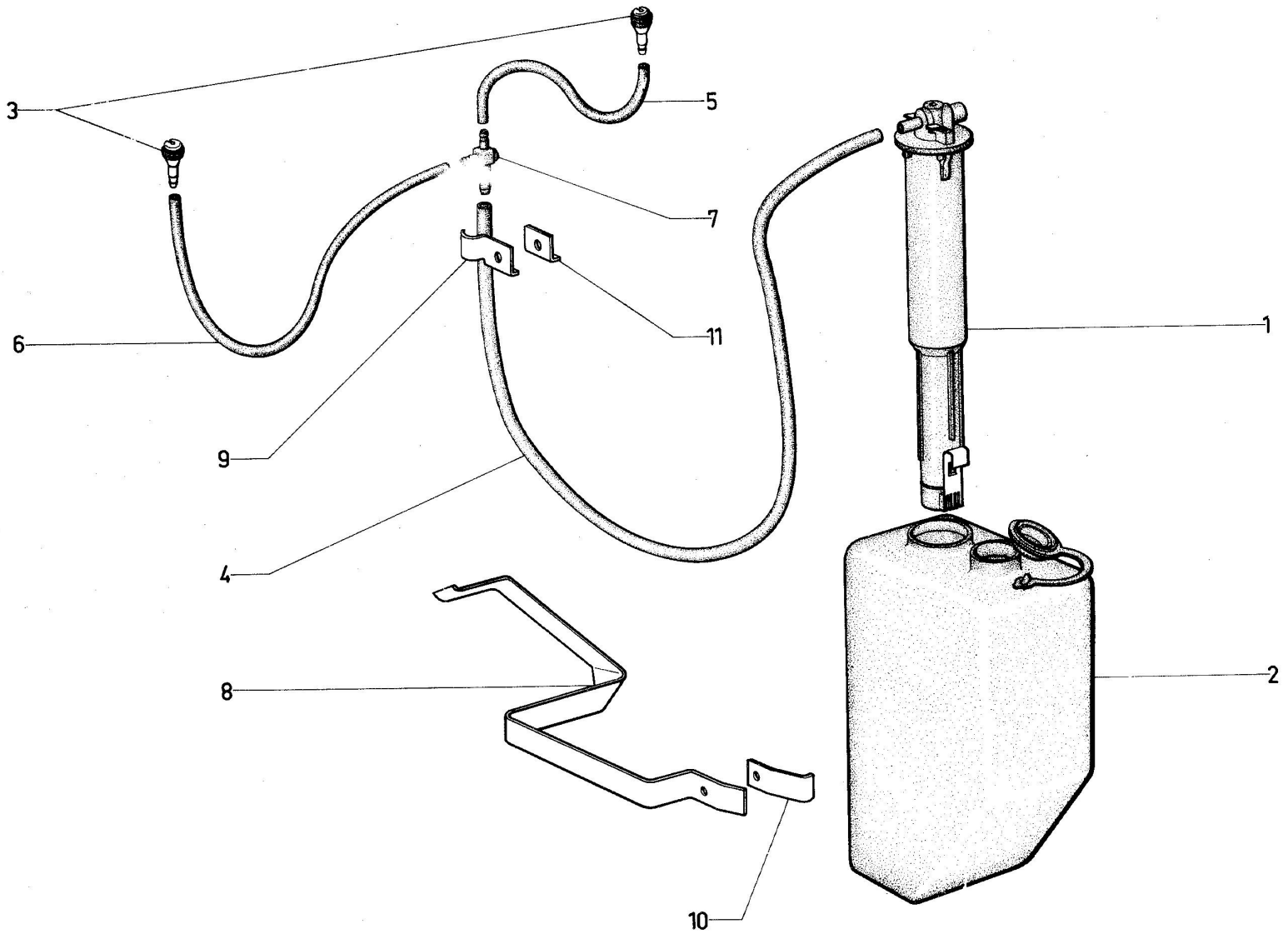

Scanned by Poul Christensen, for free-of-charge distribution to fellow enthusiasts

Lave-glace 1/70 →

I	NUMEROS	K			I	NUMEROS	K		
1	GX 53 229 01 A	1		Pompe	8	HY 564-225 A	1		Bride de réservoir
2	AM 564-72 B	1		Réservoir					Patte:
3	HY 564-208 A	2		Gicleur	9	HY 564-222 A	1	20 × 36 × 1,5	- de tube
				Tube:	10	HY 564-223 A	1	18 × 36 × 1,5	- de réservoir
4	AM 564-53	1	L 1040	- de pompe à raccord 3 voies	11	HY 564-224 A	1	20 × 20 × 1,5	- de tube
5	HY 564-256 A	1	L 430	- de raccord à gicleur gauche		ZD 9345 330 W	?	TH M 5 × 12	Vis de réservoir et de tube
6	HY 564-257 A	1	L 600	- de raccord à gicleur droit		ZD 9525 900 W	?	H M 5 × 80	Ecrou de réservoir et de tube
7	GX 53 226 01 A	1		Raccord 3 voies		ZD 9336 100 W	?	Cr 5,2 × 9,4	Rondelle de réservoir et de tube

Scanned by Poul Christensen, for free-of-charge distribution to fellow enthusiasts

Eclairage avant → 9/63

I	NUMEROS	K		
	HY 541-1 C	2	« CIBIE »	Phare complet «sans lampe»
	A 541-4 B	2	ϕ 145	Bloc optique
	A 541-74	2		Enjoliveur de phares
	HG 541-216 A	2		Connecteur de phares à fiches
	ZC 9706 529 U	2	ϕ 12,5 H 5,5	Entretoise de phares
			6 V « Klaxon »	Flèche de direction:
	H 575-1	2	→ 1/56	-
	H 575-1 B	2	N.F.P. 1/56 → 7/61	(voir MR 1884-38)
	H 575-19	1	« Klaxon » → 7/61	Relais de flèches de direction
	HY 522-05 B	1	« Gelbon » → 7/61	Commutateur de flèches de direction (solution réparation)
				Feu indicateur de direction sans lampe:
	HY 575-1 B	2	« Seima » 7/61 →	- blanc
	HY 575-1 D	2	« Axo » 1/62 →	- blanc
				Globe de feu indicateur:
	HY 544-89	2	« Seima » 7/61 →	- blanc
	HY 544-89 A	2	« Axo » 1/62 →	- blanc

I	NUMEROS	K		
	HY 575-100	1	« Cartier »	Centrale clignotante
	DS 391-127	1	L 272	Collier de fixation de centrale clignotante sur câblerie AV.
				Eclaireur intérieur :
	H 545-2	1	→ 7/61	- support de lampe
	HY 545-2	1	7/61 →	- à interrupteur
	ZC 9712 289 U	1	→ 7/61	Interrupteur à poussoir d'éclaireur
	HY 545-20	1	7/61 →	Couvercle d'éclaireur
				Lampes :
	ZC 9706 670 U	2	6 V 36/45 W	- de phare (jaune)
	ZC 9707 193 U	2	6 V 4 W	- de position
		1	7/61 →	- d'éclaireur intérieur
	ZC 9005 220 U	1	6 V 7 W → 7/61	- d'éclaireur intérieur
	ZC 9706 570 U	2	6 V 15 W → 7/61	- de feux indicateurs
	ZD 9524 700 W	2	H 12 × 175	Ecrou de phares
				Vis :
	ZD 9371 800 W	2	THM 7 × 12,5 → 7/61	- d'éclaireur intérieur
	ZD 9250 230 Z	2	TR 5 × 12 7/61 →	- d'éclaireur intérieur

Scanned by Poul Christensen, for free-of-charge distribution to fellow enthusiasts

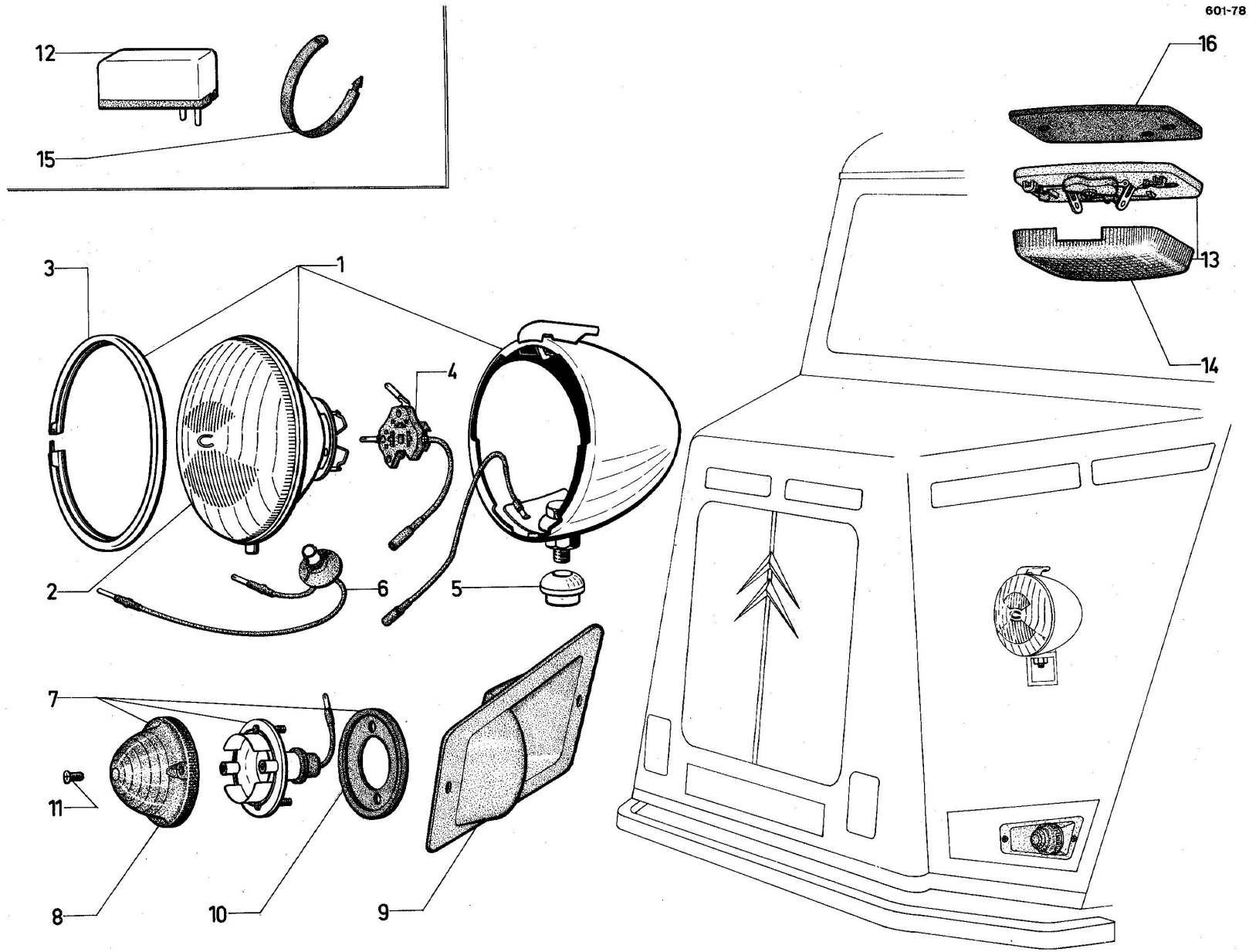

Scanned by Poul Christensen, for free-of-charge distribution to fellow enthusiasts

Eclairage avant 9/63 ⟶

I	NUMEROS	K		
1			"CIBIE"	Phare complet «sans lampe»
	HY 541-1 C	2	⟶ 9/69	-
		2	(D) ⟶ 12/63	-
	HY 541-1 F	2	(D) 12/63 ⟶ 9/69	-
	AZ 541-208 A	2	9/69 ⟶	-
2				Bloc optique
	A 541-4 B	2	⟶ 9/69	-
		2	(D) ⟶ 12/63	-
	AZ 541-4 E	2	(D) 12/63 ⟶ 9/69	-
	AZ 541-240 A	2	⟶ 9/69	-
3	A 541-74	2		Enjoliveur de phares
4				Connecteur
	HC 541-216 A	2	⟶ 9/69	-
	HY 541-16 A	2	(D) ⟶ 9/69	-
	AZ 541-213 A	2	9/69 ⟶	-
5	ZC 9706 529 U	2	ϕ 12,5 H 5,5	Entretoise de phares
6	AZ 541-291 A	2	9/69 ⟶	Douille de veilleuse
7				Feu indicateur de direction:
				« sans lampe »
	HY 575-1 B	2	« Seima » ⟶ 10/68	- blanc
	HY 575-1 D	2	« Axo » ⟶ 10/68	- blanc
	HY 575-2	2	« Seima » 10/68 ⟶ 9/69	- orange
	HY 575-2 B	2	« Axo » 10/68 ⟶ 9/69	- orange
	HY 575-201 A	2	« Axo » 9/69 ⟶	- orange
8				Cabochon de feu indicateur:
	HY 544-89	2	« Seima » ⟶ 10/68	blanc
	HY 544-89 A	2	« Axo » ⟶ 10/68	- blanc
	DF 544-89 A	2	« Seima » 10/68 ⟶ 9/69	- orange
	DF 544-89 C	2	« Axo » 10/68 ⟶ 9/69	- orange
	AZ 575-250 A	2	« Axo » 9/69 ⟶	- orange

I	NUMEROS	K		
9			« Axo » 9/69 ⟶	Support de feu
	HY 575-233 A	1	G.	-
	HY 575-234 A	1	D.	-
10				Semelle de feu indicateur
	DJF 544-144 A	2	« Axo »	-
	DJF 544-183 A	2	« Seima »	-
11	DJF 544-146 A	4	« Axo » ⟶ 9/69	Vis de feu indicateur
12			« Cartier »	Centrale clignotante
	HY 575-100	1	⟶ 11/69	-
	AZ 575-241 A	1	11/69 ⟶	-
13				Eclaireur intérieur
	HY 545-2	1	⟶ 7/70	-
	AM 545-03 C	1	7/70 ⟶	-
14				Couvercle
	HY 545-20	1	⟶ 7/70	-
	AM 545-107 A	1	7/70 ⟶	-
15	DS 391-127	1	L 272	Collier de fixation de centrale clignotante
16	HY 545-196 A	1		Semelle caoutchouc d'éclaireur
				Lampe :
	ZC 9706 734 U	2	12 V 36/45 W ⟶ 9/69	- de phare (jaune
	ZC 9706 727 U	2	12 V 40/45 W 9/69 ⟶	- de phare (jaune)
	ZC 9706 737 U	2	(D) 12 V 40/45 W	- de phare ((blanche)
	ZC 9706 604 U	2	12 V 15 W ⟶ 9/69	- de feu indicateur
	ZC 9706 750 U	2	12 V 21 W 9/69 ⟶	- de feu indicateur
	ZC 9706 729 U	2	12 V 4 W ⟶ 9/69	- de veilleuse
	ZC 9706 741 U	2	(D) 12 V 4 W	- de veilleuse
		2	T.T. 9/69 ⟶	-
	ZC 9706 717 U	1	12 V 7 W	- d'éclaireur

Scanned by Poul Christensen, for free-of-charge distribution to fellow enthusiasts

Eclairage avant 9/63 →

I	NUMEROS	K			I	NUMEROS	K		
				Vis :					Ecrou :
	ZD 9250 230 Z	2	TR 5 × 12 ⟶ 7/70	- d'éclaireur intérieur		ZD 9524 700 W	2	H 12 × 175	- de phares
						ZD 9232 000 W	2	H 5 × 75 ⟶ 7/70	- d'éclaireur intérieur
	ZD 9226 300 Z	2	TR 3,5 × 15,9 7/70 ⟶	- d'éclaireur intérieur		ZD 9231 900 U	4	H 5 × 75	- de feu
	ZD 9254 830 W	4	TR 5 × 16	- de support de feu			4		- de support

Scanned by Poul Christensen, for free-of-charge distribution to fellow enthusiasts

I	NUMEROS	K		
			HY - HZ	Eclaireur de plaque de police:
	A 544-1	1		Boîtier
	A 544-2	1		Platine
	A 544-3	1		Support de boîtier
	A 544-98	1		Support de lampe
	A 544-97	1		Plaque isolante
	ZC 9702 013 U	1	4,2 × 6,5 × 1	Canon isolant
	ZD 9224 400 U	1	TR 4 × 16	Vis de prise de courant
	ZD 9226 900 Z	2	H 4 × 75	Ecrou de vis de prise de courant
	ZD 9250 230 Z	2	TR 5 × 12	Vis de boîtier
	ZD 9233 400 U	2	Cr 5,2 × 9,5	Rondelle de vis de boîtier
	HP 544-03 B	1	HYP	Feu éclaireur de plaque, de position et de stop
		2	HYV	-
	HP 544-5 A	1	HYP ϕ 91	Verre rouge d'éclaireur
		2	HYV	-

I	NUMEROS	K		
	HP 544-5 B	1	HYP	Verre blanc d'éclaireur demi-cylindrique
		2	HYV	-
	H 544-04	2		Feu de stationnement à cosse
	H 544-06	2	« Axo » HY - HZ	Feu de position globe rouge
		1	HYP D	-
	ZC 9721 340 U	2	HY - HZ	Globe rouge de feu de position
		1	HYP D.	-
	ZC 9721 328 U	1	HY - HZ	Feu de stop globe orange
	ZC 9721 319 U	1	HY - HZ	Globe orange de feu de stop
	ZC 9721 323 U	3	HY - HZ	Joint liège de feu
		1	HYP D.	-
	ZC 9721 246 U	2	HY - HZ	Protecteur de passage de fil
		1	HYP D.	-
	ZC 9721 321 U	2	HY - HZ	Semelle de feu
		1	HYP D.	-
	A 579-1	2		Catadioptre
	H 576-02	1		Interrupteur de stop

Scanned by Poul Christensen, for free-of-charge distribution to fellow enthusiasts

Eclairage arrière → 7/61 *(Suite)*

I	NUMEROS	K			I	NUMEROS	K		
	H 576-98	1		Tige d'interrupteur de stop		ZC 9706 570 U	3	6 V - 15 W	- de stop
						ZC 9706 733 U	2	6 V - 4 W	- de feu de position
				Lampe :		ZD 9250 230 Z	?	TR 5 × 12	Vis d'interrupteur de stop et de catadioptre
	ZC 9707 255 U	2	6 V - 1,5 W	- de stationnement					
	ZC 9707 046 U	?	6 V - 7 W	- d'éclaireur de plaque de police		ZD 9231 900 U	?	H 5 × 75	Ecrou de feu

Scanned by Poul Christensen, for free-of-charge distribution to fellow enthusiasts

Eclairage arrière 7/61 → 9/63

I	NUMEROS	K		
	AZ 544-011	1	"Seima ou Axo" HY - HZ	Eclaireur de plaque de police
			HY - HZ	Boîtier d'éclaireur :
	AZ 544-1 B	1	"Seima"	-
	AZ 544-1 C	1	"Axo"	-
	HP 544-03 B	1	HYP	Feu éclaireur de plaque, de position et de stop : .
		2	HYV	-
				Verre d'éclaireur de plaque, de position et de stop :
	HP 544-5 A	1	ϕ 91 HYP	- rouge
		2	HYV	-
	HP 544-5 B	1	HYP	- blanc
		2	HYV	-
	H 544-04	2		Feu de stationnement
				Feu indicateur de direction orange
	HY 575-2	2	"Seima"	-
	HY 575-2 B	2	"Axo"	-

I	NUMEROS	K		
	H 576-1	1	"Seima"	Feu de stop rouge
				Feu de position rouge
	HY 544-06 A	2	"Seima"	-
	HY 544-06 B	2	"Axo"	-
				Globe orange de feu indicateur
	DF 544-89 A	2	"Seima"	-
	DF 544-89 C	2	"Axo"	-
				Globe rouge de feu indicateur
	DF 544-89	2	"Seima"	-
	DF 544-89 B	2	"Axo"	-
	A 579-1	2		Catadioptre
	HG 576-02	1		Interrupteur de stop
	H 576-98	1		Tige d'interrupteur de stop
				Lampes :
	ZC 9706 570 U	2	6 V - 15 W	- de feu indicateur
		1		- de stop
	ZC 9706 255 U	2	6 V - 1,5 W	- de feu de stationnement
	ZC 9706 721 U	1	6 V - 4 W	- d'éclaireur de plaque
	ZC 9706 733 U	2	6 V - 4 W	- de feu de position

Scanned by Poul Christensen, for free-of-charge distribution to fellow enthusiasts

601 - 79

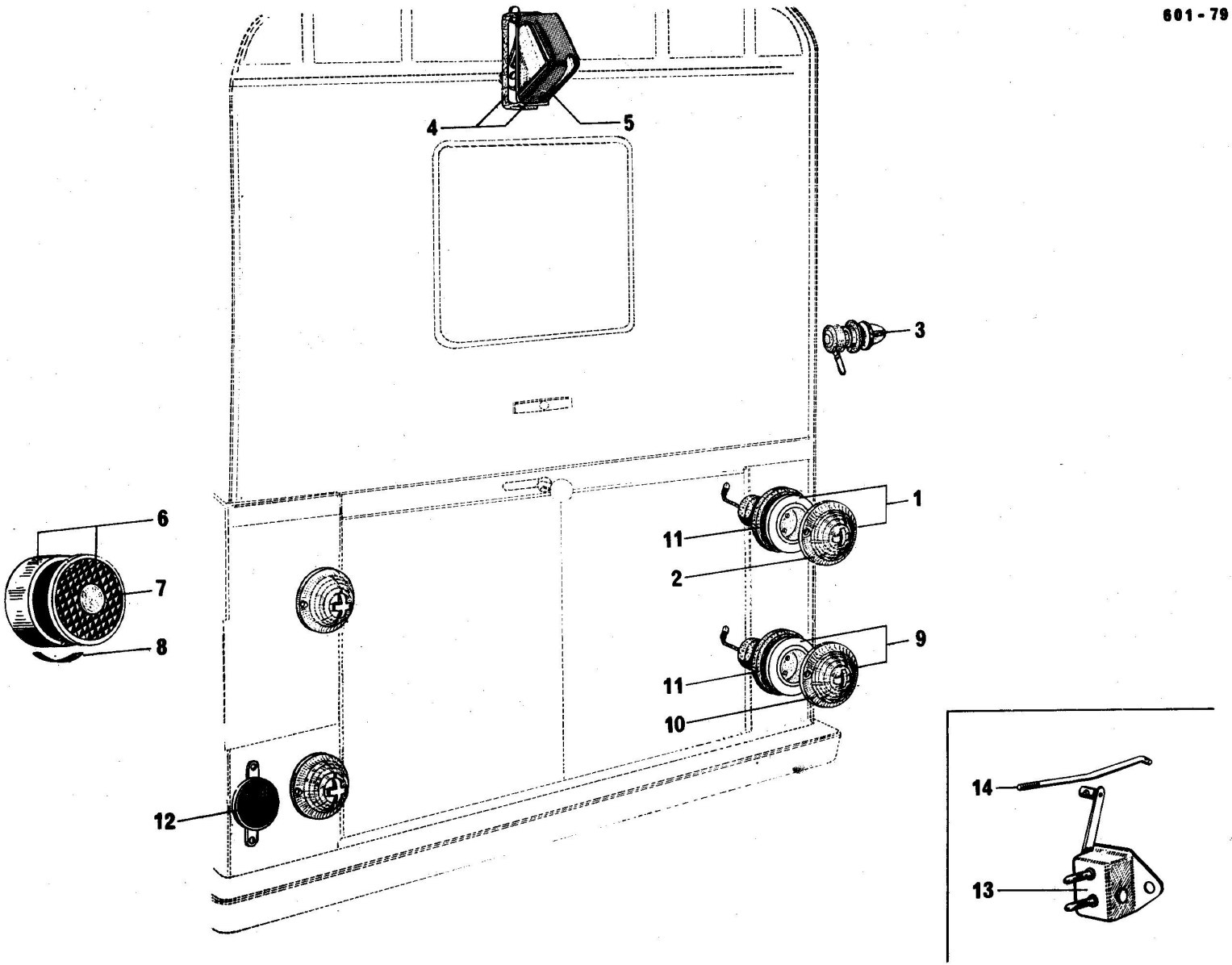

Scanned by Poul Christensen, for free-of-charge distribution to fellow enthusiasts

Eclairage arrière 9/63 → 11/69

I	NUMEROS	K		
1				Feu indicateur de direction sans lampe :
	HY 575-2	2	"Seima"	- orange
	HY 575-2 B	2	"Axo"	-
2				Globe orange de feu indicateur
	DF 544-89 A	2	"Seima"	-
	DF 544-89 C	2	"Axo"	-
3	HY 544-04	2		Feu de stationnement sans lampe
4	AZ 544-011	1	"Axo" HY - HZ	Eclaireur de plaque de police
5	AZ 544-1 C	1	"Axo" HY - HZ	Boîtier d'éclaireur de plaque
6	HP 544-03 B	1	"Harpon" HYP	Feu éclaireur de plaque, de position et de stop, sans lampe
		2	HYV	-
7	HP 544-5 A	1	HYP	Verre rouge de feu éclaireur de plaque, de position et de stop
		2	HYV	-
8	HP 544-5 B	1	HYP	Verre blanc de feu éclaireur de plaque, de position et de stop
		2	HYV	-
9				Feu de position et de stop sans lampe :
	AZU 544-016	2	"Seima" HY - HZ	- rouge
		1	D. HYP	-
	AZU 544-016 A	2	"Axo" HY - HZ	- rouge
		1	D. HYP	-
10				Globe rouge de feu de position, et de stop
	DF 544-89	2	"Seima" HY - HZ	-
		1	D. HYP	-
	DF 544-89 A	2	"Axo" HY - HZ	-
		1	D. HYP	-
11				Semelle de feu
	DJF 544-183 A	4	"Seima" HY - HZ	-
		3	HYP - HYV	-
	DJF 544-144 A	4	"Axo" HY - HZ	-
		3	HYP - HYV	-
12	A 579-1	2		Catadioptre
13	HG 576-02	1		Interrupteur de stop
14	H 576 98	1		Tige de commande d'interrupteur de stop

Scanned by Poul Christensen, for free-of-charge distribution to fellow enthusiasts

Eclairage arrière 9/63 → 11/69

I	NUMEROS	K		
				Lampes :
	ZC 9706 639 U	2	12 V - 1,5 W	- de feu de stationnement
	ZC 9706 604 U	2	12 V - 15 W	- de feu indicateur de direction
	ZC 9706 743 U	1	12 V - 7 W	- d'éclaireur de plaque
	ZC 9706 736 U	2	12 V - 18 - 4 W	- de feu de position et de stop
	ZC 9706 742 U	1	12 V - 15 W HYP	- de stop

I	NUMEROS	K		
	ZD 9250 230 Z	?	TR 5 × 12	Vis d'interrupteur de stop, de catadioptre
				Ecrou :
	ZD 9226 900 Z	2	H 4 × 75	- de tige de stop
	ZD 9231 900 U	?	H 5 × 75	- de feu de catadioptre et d'interrupteur de stop

Scanned by Poul Christensen, for free-of-charge distribution to fellow enthusiasts

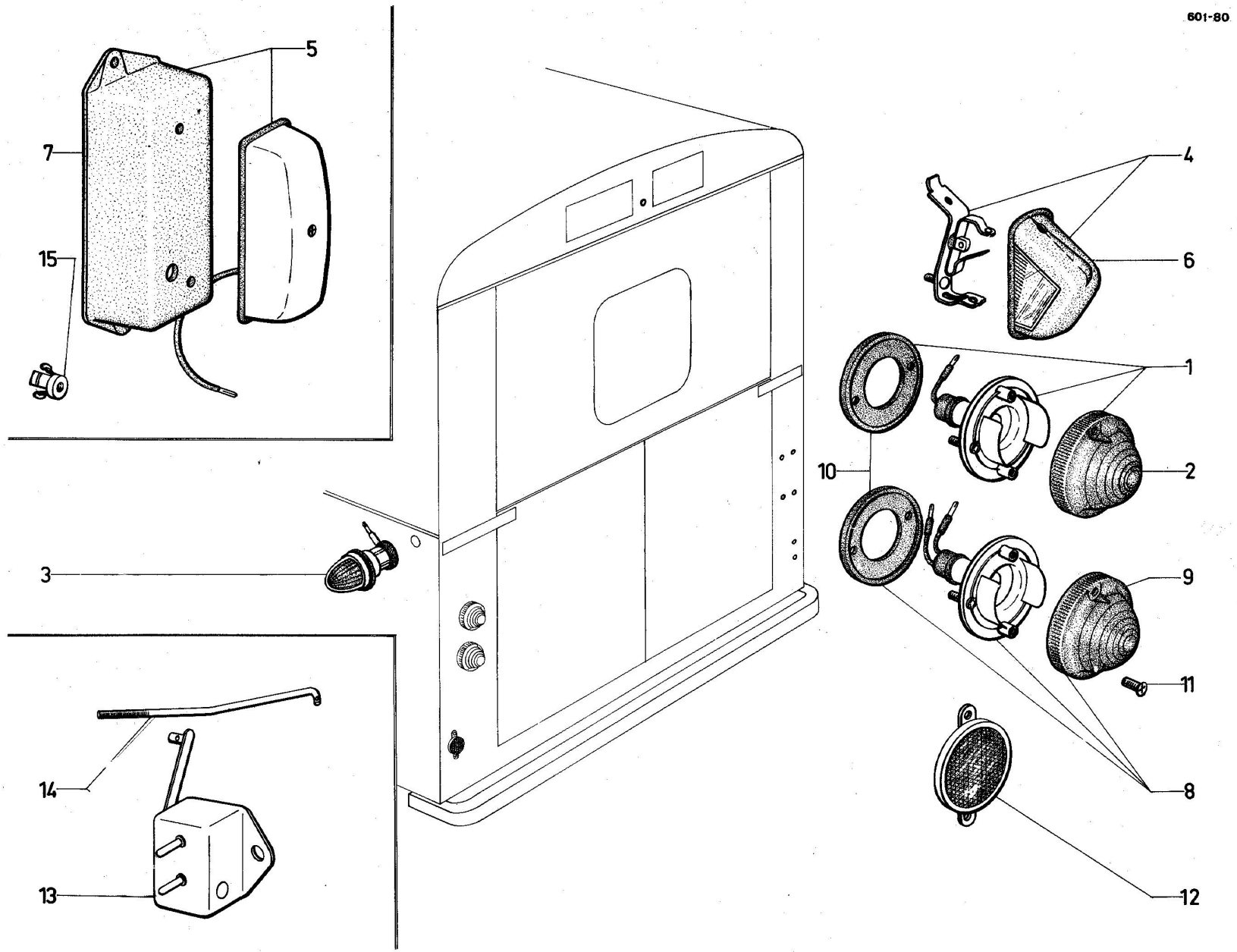

Scanned by Poul Christensen, for free-of-charge distribution to fellow enthusiasts

Eclairage arrière 11/69 →

I	NUMEROS	K		
1	HY 575-202 A	2	"Axo"	Feu orange indicateur de direction sans lampe
2	HY 575-250 A	2	"Axo"	Globe orange de feu indicateur
3	HY 544-04	2	(D)	Feu de stationnement sans lampe. Montage 2 portes latérales.
				Eclaireur de plaque de police sans lampe
4	AZ 544-011	1	"Axo" HY - HZ	-
5	HY 544-021 A	1	"Seima" HYP	-
6	AZ 544-1 C	1	"Axo" HY - HZ	Boîtier d'éclaireur de plaque
7	HY 544-185 A	1	HYP	Support d'éclaireur de plaque
8	AK 544-143 A	2	"Axo"	Feu rouge de position et de stop
9	AK 544-144 A	2	"Axo" HY - HZ	Globe rouge de position et de stop
10	DJF 544-144 A	4		Semelle de feu
11				Vis de fixation de globe de feu :
	DJF 544-117 A	?	"Seima"	-
	DJF 544-146 A	?	"Axo"	-

I	NUMEROS	K		
12	A 579-1	2		Catadioptre
13	HG 576-02	1		Interrupteur de stop
14	H 576-98	1		Tige de commande d'interrupteur de stop
15	ZC 9615 791 U	2	HYP	Ecrou en cage de fixation de support d'éclaireur
				Lampes :
	ZC 9706 639 U	2	12 V - 4,5 W (D)	de feu de stationnement
	ZC 9706 750 U	2	12 V - 21 W	de feu indicateur de direction
	ZC 9706 752 U	2	12 V - 21/5 W	de feu de position et stop
	ZC 9706 729 U	1	12 V - 4 W HY HZ	de plaque
	ZC 9706 741 U	1	12 V - 4 W HYP	de plaque
				Vis :
	ZD 9250 230 Z	?	TR 5 × 12	d'interrupteur de stop, et de catadioptre
	ZD 9251 830 W	2	TR 5 × 16 HYP	de support d'éclaireur
				Ecrou :
	ZD 9226 900 Z	?	H 4 × 35	de tige de stop
	ZD 9231 900 U	?	H 5 × 35	de feux de catadioptre et d'interrupteur de stop

Scanned by Poul Christensen, for free-of-charge distribution to fellow enthusiasts

Avertisseur

I	NUMEROS	K			I	NUMEROS	K		
			Scima	Avertisseur :		H 571-98	4	L 104 / 25 ⟶ 4/66	Support :
	A 571-1	1	6 V ⟶ 7/61	- de ville			2	4/66 ⟶	-
	ZC 9703 343 U	1	12 V ⟶ 7/61	- de route					
	DM 571-1 D	1	6 V 7/61 ⟶ 9/63	- de ville (à fiches)		ZD 9367 900 U	2	TH 6 × 12	Vis de support
	DM 571-2	1	6 V 7/61 ⟶ 9/63	- de route (à fiches)		ZD 9524 000 W	2	6 × 100	Ecrou de support
	DM 571-3 A	1	12 V 9/63 ⟶ 4/66	- de ville					
	2 D 5 412 822 X	1	12 V 9/63 ⟶	- de route					

Scanned by Poul Christensen, for free-of-charge distribution to fellow enthusiasts

NOTA :

Les pièces ne figurant pas dans le texte ci-dessous ne sont plus fournies.

I	NUMEROS	K		
				Câblerie avant :
	H 511-9 B	1	→ 7/61	-
	HY 511-9 A	1	7/61 → 9/63	-
	HY 511-35	1	9/63 → 9/64	-
	HY 511-23	1	9/64 → 11/69	- Montage dynamo
	HY 511-23 A	1	9/64 → 11/69	- Option alternateur
	HY 511-209 A	1	11/69 →	- Montage dynamo
	HY 511-210 A	1	11/69 →	- Option alternateur
	H 511-6	1	→ 7/61	Câblerie de phares
				Câblerie de dynamo
	H 511-2 B	1	→ 7/61	- à régulateur
	HY 511-2 A	1	7/61 → 9/63	- " « Cibié »
	HY 511-2 B	1	7/61 → 9/63	- " « Ducellier »
	HY 511-22	1	9/63 →	- "

I	NUMEROS	K		
	HY 511-9 D	1	4/67 →	Câblerie d'alternateur à régulateur
				Câblerie arrière :
	H 511-3 B	1	HY - HZ → 7/61	-
	HY 511-3	1	C 7/61 → 9/63	-
	HY 511-3 A	1	D. 7/61 → 9/63	-
	HY 511-26	1	G. 9/63 →	-
	HY 511-26 A	1	D. 9/63 →	-
	H 511-18	1	HY - HZ → 7/61	Câblerie de feu arrière

Scanned by Poul Christensen, for free-of-charge distribution to fellow enthusiasts

Câblerie 7/70 →

I	NUMEROS	K			I	NUMEROS	K		
				Câblerie avant :					Câblerie arrière
	HY 511-210 B	I	⟶ I/71	- montage dynamo		HY 511-26	I	G.	
	2 H 5 400 656 H	I		- montage alternateur		HY 511-26 A	I	D.	
				Câblerie de régulateur					
	HY 511-22	I	⟶ I/71	- à dynamo					
	HY 511-215 A	I		- à alternateur					

Scanned by Poul Christensen, for free-of-charge distribution to fellow enthusiasts

Equipement électrique

I	NUMEROS	K		
	DS 531-1 I	1	12 V - 40 A H	Batterie
				Câble de batterie :
	H 511-5	1	L 750 ⟶ 9/63	- de borne positive
	H 511-8	1	L 260 ⟶ 9/63	- de borne négative
	H 511-8 A	1	L 230 9/63 ⟶	- de borne négative
				Boîtier support de fusibles :
	DW 523-6	1	9/69 ⟶ 11/69	- 4 fusibles
	AM 523-6 B	1	11/69 ⟶	- 4 fusibles
				Fusible :
	DM 9523 004 B	?	16 A ϕ 7 L 32	-
	DX 9523 004 L	?	10 A ϕ 7 L 32	-
	DM 523-99	1	80 × 68 × 2	Semelle de support de fusibles
	ZD 9250 800 U	2	TFB 4,85 × 16	Vis de support
				Gouttière plastique de protection de câblerie :
	HY 512-98 C	1	L 550	- à l'intérieur de la caisse
	HYP 512-98	1	L 300	- sur face AV. de poutre de caisse
	H 561-83	1		Protecteur de câblerie sur borne d'alternateur
	ZC 9722 429 U	2	16 × 40 × 3	Rondelle feutre de borne
	ZC 9003 684 U	?		Attache cable

I	NUMEROS	K		
				Câble un conducteur :
	ZC 9003 732 U	?	ϕ 20/10	-
	ZC 9003 733 U	?	ϕ 10/10	-
	ZC 9233 400 U	1	e 19	Butée anti-bruit de batterie
	1 D 5 412 806 Y	4	4 × 16 × 20	Bague de passage de câblerie sur caisse
				Fiche femelle :
	AZ 512-3	?	ϕ 3	-
	A 512-3 B	?	ϕ 4	-
				Fiche mâle :
	AZ 512-4	?	ϕ 3	-
	A 512-4 A	?	ϕ 4	-
			6.35	Clip :
	1 D 5 412 142 F	?		- (femelle)
	DX 511-99	?		- (femelle avec ergot)
	1 D 5 412 143 S	?		- (mâle)
				Jeu de 100 embouts de 10 couleurs :
	DX 511-151 A	?		- pour cosse
	DX 511-152 A	?		- pour clip femelle de 6,35
				Bague caoutchouc de fiche femelle
	AZ 512-5	?	ϕ 3 × 6 × 12	-
	A 512-5 B	?	ϕ 3,5 × 6,5 × 20	-

Scanned by Poul Christensen, for free-of-charge distribution to fellow enthusiasts

Equipement électrique

I	NUMEROS	K			I	NUMEROS	K		
				Cosse de câblerie					Collier :
	ZC 9614 540 U	?	ϕ 3,25	-					
	ZC 9614 541 U	?	ϕ 4,5			ZC 9722 592 U	1		- de câble positif de batterie
	ZC 9614 542 U	?	ϕ 5,5	-					
	ZC 9614 543 U	?	ϕ 6,25	-		ZC 9722 593 U	1		- de câble négatif de batterie
	ZC 9614 544 U	?	ϕ 8,5	-					
	ZC 9711 472 U	?	ϕ 8,5	Cosse de câble de batterie		1 D 5 413 292 F	?	L 77	- de maintien de câblerie
				Œillet caoutchouc					
	ZD 9106 100 U	?	« 8 × 18 × 4	-					
	ZD 9106 200 U	?	12 × 12 × 5	-					
	ZD 9106 300 U	?	14 × 12 × 6	-		ZC 9001 217 U	1	12 V « C 155 »	Coffret de lampes
	ZD 9106 400 U	?	16 × 32 × 7	-					
	ZD 9106 500 U	?	22 × 38 × 8	-					
	ZC 9232 932 U	1		- sur poutre centrale					

Scanned by Poul Christensen, for free-of-charge distribution to fellow enthusiasts

Caisse et cabine

I	NUMEROS	K			I	NUMEROS	K		
			⟶ 7/61					2/64 ⟶	
			Montage avec flèches de direction. N.F.P.					Montage glace de pare-brise en 1 pièce.	
			7/61 ⟶ 9/63						Caisse et cabine nue
			Montage avec feux de direction. Equipements 6 V. N.F.P.					1 porte coulissante	
						HY 008-056 A	1	HY - HZ	
						HY 008-059 A	1	HY - HZ BENELUX (D)	
			9/63 ⟶ 2/64					2 portes coulissantes	
			Montage glace de pare-brise en deux pièces.			HY 008-057 A	1	HY -HZ	
						HY 008-060 A	1	HY - HZ BENELUX (D)	
									Plateau fermé avec cabine nue
				Caisse et cabine nue		HYP 008-062 A	1	HYP	
			1 porte coulissante			HYP 008-061 A	1	HYP BENELUX (D)	
	HY 8-05 F	1	HY - HZ	-					
									Plateau ouvert avec cabine nue
			2 portes coulissantes			HYP 008-064 A	1	HYP	
	HY 8-05 G	1	HY - HZ	-		HYP 008-063 A	1	HYP BENELUX (D)	
	HYP 8-05 B	1	HYP - HZP	Plateau avec cabine nue					Cabine avancée nue
	HY 8-06 A	1		Cabine avancée nue		HY 008-058 A	1		
	HY 8-07 E	1	BENELUX (D)	-		HY 008-055 A	1	BENELUX (D)	

Scanned by Poul Christensen, for free-of-charge distribution to fellow enthusiasts

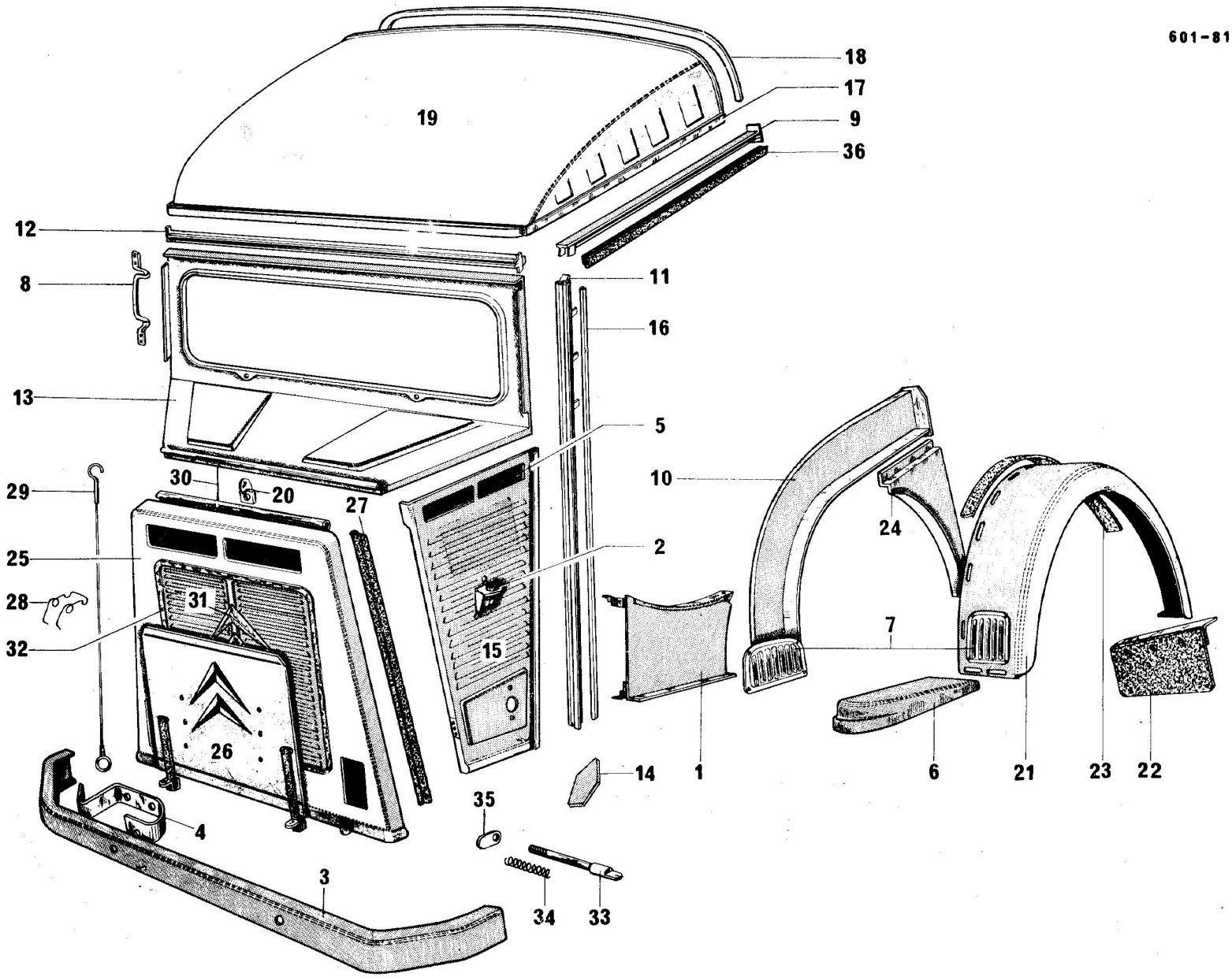

Scanned by Poul Christensen, for free-of-charge distribution to fellow enthusiasts

Cabine - Pare-chocs AV.- Marchepieds - Ailes AV.

	NUMEROS	K		
1				Bas de marche
	HY 81-03	1	G.	-
	HY 81-03 A	1	D.	-
2	H 541-99	2		Support de phare
3	H 615-5 A	1		Pare-chocs AV. avec supports
4	H 615-95 B	2		Support de pare-chocs
5	H 643-88		530 × 60	Grillage
		2		- du capot calandre
		4		- de tôle latérale d'auvent
6			AV.	Marchepieds
	H 664-1 B	1	G.	-
	H 664-1 C	1	D.	-
7			AV.	Enjoliveurs de marchepieds
	H 664-97	2		- sur ailes
	H 664-98	2		- sur caisse
8	H 664-99	2		Poignée montoire
9				Traverse d'entrée de porte
	HY 811-1	1	SUP. G.	-
	HY 811-1 A	1	SUP. D.	-

I	NUMEROS	K		
10			AV.	Joue de passage de roue
	HY 811-69	1	G. HY - HYV	-
	HY 811-69 V	1	D. HY - HYV	-
	HYP 811-69	1	G. HYP	
	HYP 811-69 A	1	D. HYP	-
11			AV.	Pied d'entrée de porte
	H 812-81	1	G.	
	H 812-81 A	1	D.	-
12	HY 813-97	1	SUP.	Traversedde pare-brise
13				Tôle de baie de pare-brise
	H 822-25	1	⟶ 2 64	- 2 glaces
	HY 822-25	1	2 64 ⟶	- 1 glace
14				Gousset entre tôle latérale et berceau moteur
	H 814-68	1	G.	-
	H 814-68 V	1	D.	-
15				Tôle latérale d'auvent
			⟶ 7 61	- montage flèche direction
	H 822-71	1	G.	
	H 822-71 A	1	D.	

Scanned by Poul Christensen, for free-of-charge distribution to fellow enthusiasts

Cabine - Pare-chocs AV. - Marchepieds - Ailes AV. *(Suite)*

I	NUMEROS	K		
15				Tôle latérale d'auvent
			7/61 ⟶ 11/69	- avec patte support prise d'air
	HY 822-71 B	1	G.	
	HY 822-71 C	1	D.	
			11/69 ⟶	
	HY 822-206 A	1	G.	
	HY 822-207 A	1	D.	
16	H 824-95	2		Jet d'eau de pied d'auvent
17	H 824-98 B	2	L 775	Profilé étanchéité latéral
18	H 824-99	1		Profilé étanchéité
19	H 825-94	1		Tôle de pavillon de cabine
20	H 844-93	1		Butée mobile d'arrêt de charnière de capot calandre
21			AV.	Aile
	H 851-1 B	1	G.	-
	H 851-1 C	1	D.	-
22			AV. Larg. 300	Bavette pare-boue
	H 851-4	1	G.	-
	H 851-4 D	1	D.	-
23	H 851-96 A		AV. L 1326	Jonc d'ailes
24			AV.	Joue d'aile
	H 851-98	1	G.	-
	H 851-98 A	1	D.	-

I	NUMEROS	K		
25				Capot calandre complet
	HY 852-01 A	1	R.P. HY 852-01 B ⟶ 9/64	-
	HY 852-01 B	1	9/64 ⟶	
26	H 852-3 A	1		Rideau de capot calandre
27	H 852-73	2	L 840	Etanchéité caoutchouc capot calandre
28	H 852-76	1		Tendeur crochet attache capot
29	H 852-78	1		Câble avec crochet attache capot calandre
30				Charnière de capot calandre
	H 852-81	1	L 682	- femelle
	H 852-88	1		- mâle
31				Chevron de capot calandre
	H 854-2	2	G. ⟶ 9/64	-
	H 854-2 A	2	D. ⟶ 9/64	-
	HY 854-2 A	2	9/64 ⟶	-
32				Encadrement de capot calandre
	H 854-95	1	R.P. HY 854-58 ⟶ 9/64	- chromé
	HY 854-58	1	9/64 ⟶	-
33	H 863-2 A	2		Pêne de loquet de capot calandre
34	H 863-3	2		Ressort de loquet

Scanned by Poul Christensen, for free-of-charge distribution to fellow enthusiasts

Cabine - Pare-chocs AV. - Marchepieds - Ailes AV. *(Suite)*

I	NUMEROS	K		
35	H 863-96	2		Doigt de commande de loquet
36	HY 988-74	2	L 750 9/63 ⟶	Caoutchouc de protection de traverse d'entrée de porte
			ALLEMAGNE BELGIQUE 7/68 ⟶ HOLLANDE	
			Pièces spéciales	
	HY 81-03 D	1	G.	Bas de marche avec tôle et supp. de fix. de marchepied -
	HY 81-03 E	1	D.	-
			INF.	Marchepied avec renfort
	HY 664-1 B	1	G.	-
	HY 664-1 C	1	D.	-
			SUP.	Joue et marchepied assemblés
	HY 664-76	1	G.	-
	HY 664-76 A	1	D.	-
	HY 664-99	2		Poignée montoire
			AV.	Pied d'entrée de porte
	HY 812-81 C	1	G.	-
	HY 812-81 D	1	D.	-
			AV.	Aile
	HY 851-1	1	G.	-
	HY 851-1 A	1	D.	-
			7/68 ⟶ 11/69	Tôle latérale d'auvent
	HY 822-2 F	1	G.	-
	HY 822-2 G	1	D.	
			11/69 ⟶	
	HY 822-209 A	1	G.	-
	HY 822-210 A	1	D.	-

I	NUMEROS	K		
				Caoutchouc de protection de marchepied
	HY 664-251 A	1	G.	-
	HY 664-252 A	1	D.	-
			L 450	Profilé de protection de marchepied
	HY 664-253 A	1	G.	-
	HY 664-254 A	1	D.	-
	HY 851-96 A	2	D.	-
	ZD 9254 800 U	4	TR 5 × 16	Vis de fixation de poignée
				Vis :
	ZD 9210 230 U	16	TFB 4 × 18	
	ZD 9250 230 Z	1	TR 5 × 12	
	ZD 9225 100 U	18	TR 5 × 20	
	ZD 9377 130 U	4	TH 8 × 30	
	ZD 9402 800 U	4	TH 10 × 25	
	ZD 9250 800 U	2	TFB 4,85 × 16	
	ZD 9366 000 U	6	TH 5 × 14	
				Ecrou :
	ZD 9226 900 Z	16	H 4 × 75	
	ZD 9232 300 U	25	H 5 × 75	
	ZD 9522 100 U	2	H 7 × 100	
	ZD 9254 900 U	4	H 8 × 125	
	ZD 9524 500 U	4	H 10 × 150	
	ZC 9292 281 U	2	ϕ 28	Butée caoutchouc de capot
				Agrafe de fixation d'encadrement de capot calandre
	ZC 9619 839 U	16	7/65 ⟶	-
	ZC 9802 943 U	16	⟶ 7/65	-

Scanned by Poul Christensen, for free-of-charge distribution to fellow enthusiasts

601-82.

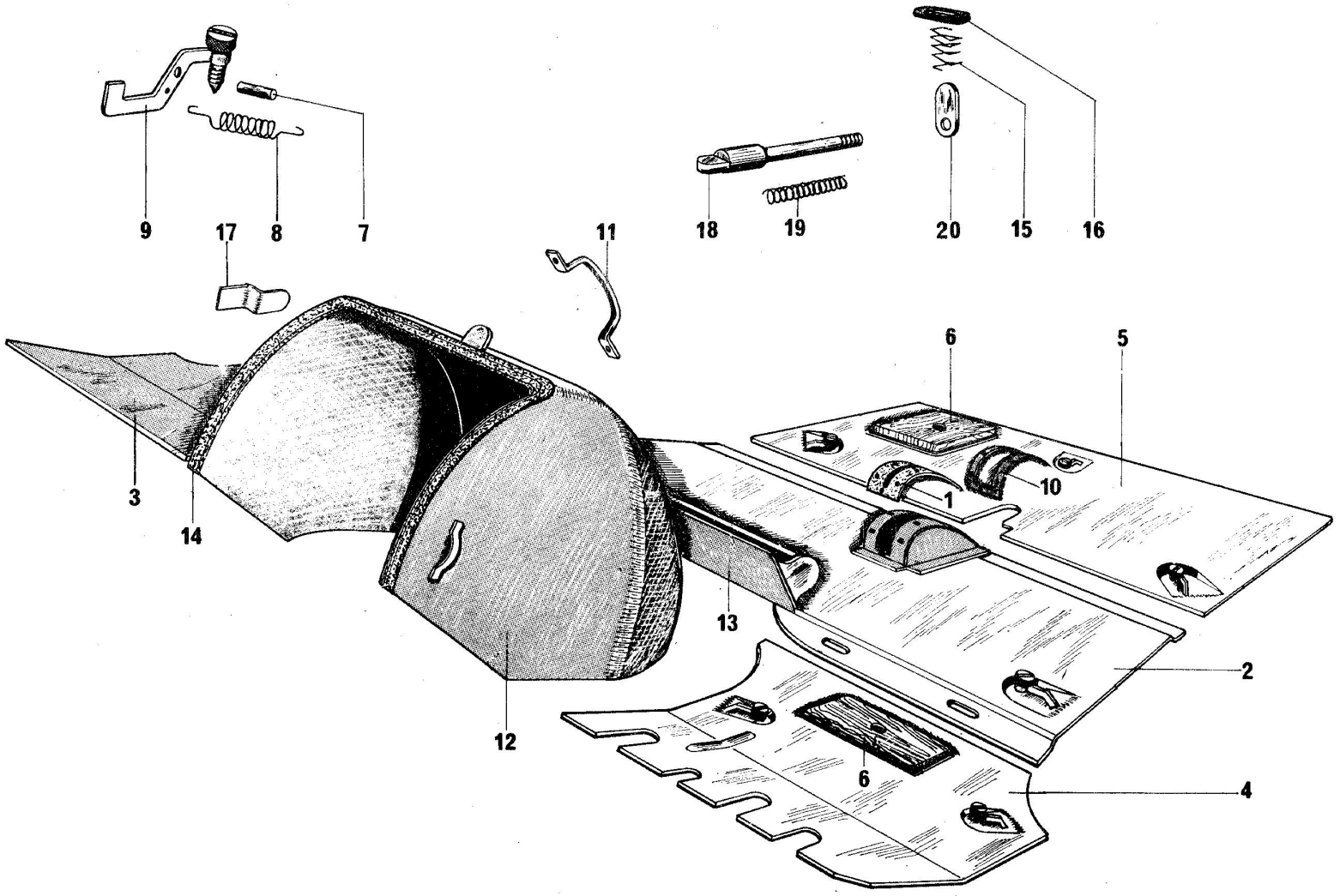

Scanned by Poul Christensen, for free-of-charge distribution to fellow enthusiasts

Capot moteur - Planchers

I	NUMEROS	K		
1	HY 981-121	1	150 × 43	Caoutchouc étanchéité
2				Plancher mobile milieu de cabine
	H 744-62	1	H - HP - HV ⟶ 10/58	-
			HZ ⟶ 2/62	-
	HY 744-62	1	HY - HYP - HYV 10/58 ⟶ 3/63	- avec boîtier étanchéité
			HZ 2/62 ⟶ 3/63	
	HY 744-62 A	1	3/63 ⟶ 9/67	- avec boîtier étanchéité
	HY 744-62 B	1	9/67 ⟶ 4/69	- avec boîtier étanchéité
	HG 744-112 A	1	4/69 ⟶	- insonorisé
3			AV. D.	Plancher mobile de cabine
	H 744-63	1	⟶ 4/69	-
	HG 744-014 A	1	4/69 ⟶	- insonorisé
4			AV. G.	Plancher mobile de cabine
	HY 744-114	1	⟶ 4/69	-
	HG 744-013 A	1	4/69 ⟶	- insonorisé
5			AR.	Plancher mobile de caisse
	H 744-117	1	H - HP - HV ⟶ 10/58	-
			HZ ⟶ 2/62	-
	HY 744-117	1	HY - HYP - HYV 10/58 ⟶ 3/63	-
			HZ 2/62 ⟶ 3/63	-
	HY 744-117 A	1	3/63 ⟶ 9/67	-
	HY 744-117 B	1	9/67 ⟶	-
6	H 744-83	2		Couvercle de visite de plancher
7	H 744-103	11	ϕ 5 L 31	Axe
8	H 744-104	11		Ressort
9	H 744-105	11	AV.	Crochet avec vis fixation plancher
10	HY 744-133	1		Tôle de maintien de caoutchouc
11	H 844-72	1		Poignée de capot moteur
				Capot moteur
12	H 852-1 B	1	T.T. 11/54 ⟶	-
13				Charnière de capot moteur
	H 852-67	1		- femelle
	H 852-98	1		- mâle
14	H 852-68	11		Profilé étanchéité capot moteur
15	H 852-71	1		Ressort
16	H 852-72	1		Rondelle étanchéité de loquet
17			11/54 ⟶	Guide de capot
	H 852-92 A	1	G.	-
	H 852-92 B	1	D.	-
18	H 863-2	1		Pêne de loquet
19	H 863-3	1		Ressort de loquet
20	H 863-96	1		Doigt de commande de pêne
	HY 334-413 A	1	9/70 ⟶	Etiquette indication vitesses
			PIECES SPECIALES BENELUX	
	H 852-1 B	1	⟶ 11/69	Capot moteur
	HG 852-1	1	11 69 ⟶	-
	HG 982-59	1	11/69 ⟶	Doublure insonorisation capot
	HG 982-64	1	INT. 11/69 ⟶	Garniture de capot
	ZD 9522 100 U	1	H 7 × 100	Ecrou

Scanned by Poul Christensen, for free-of-charge distribution to fellow enthusiasts

601-83

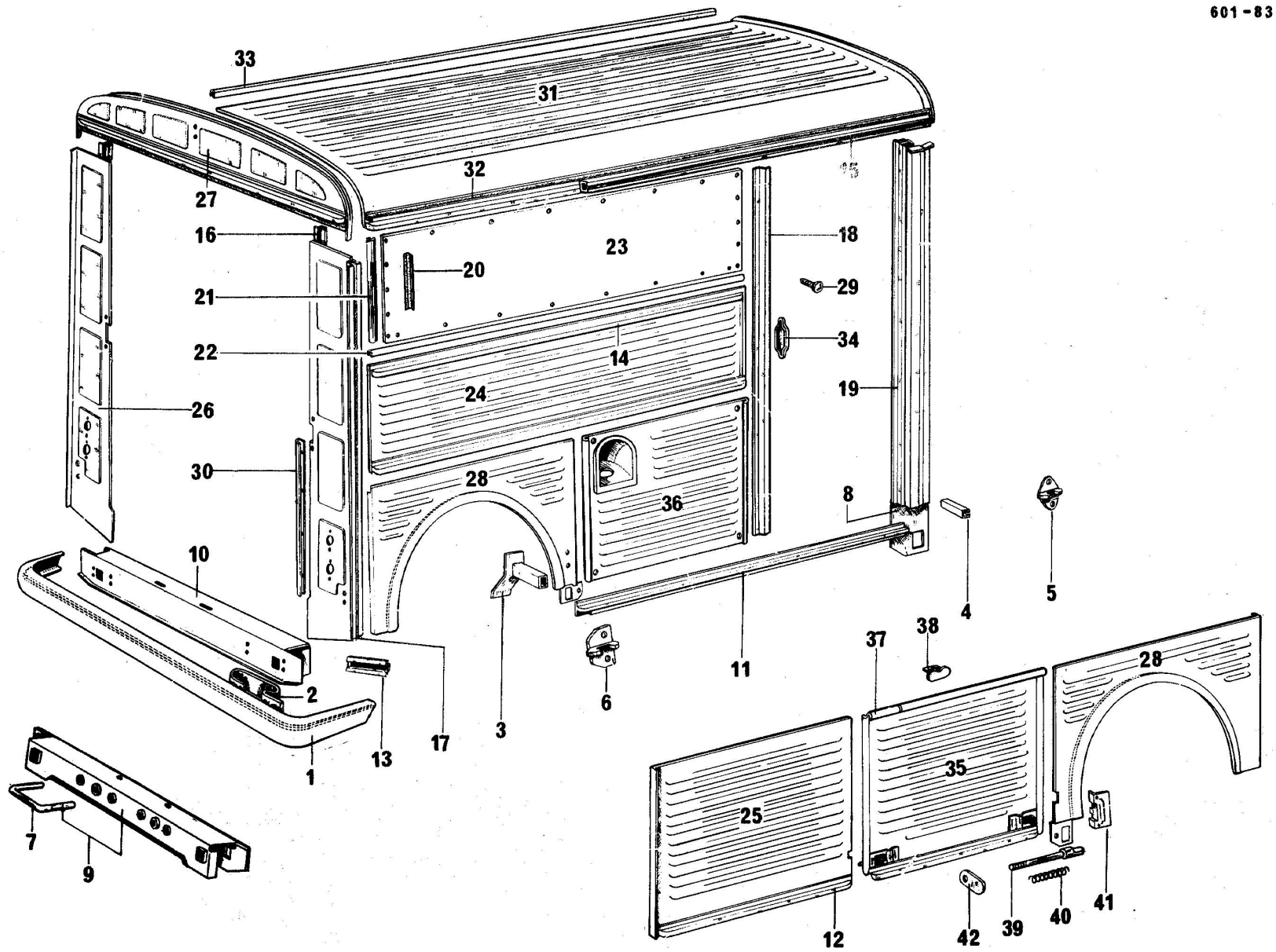

Scanned by Poul Christensen, for free-of-charge distribution to fellow enthusiasts

Eléments de caisse (extérieurs droit et gauche H - HZ - HY)

Flèches de direction ⟶ 7/61

Feux indicateurs de direction 7/61 ⟶

I	NUMEROS	K			
1	HY 615-02	1	AR.	9/63 ⟶	Pare-chocs
2	HY 615-82	2	AR.	9/63 ⟶	Ressort fix. pare-chocs
					Tube support de cric
3			AR.	9/63 ⟶	-
	HY 623-78	1	G.		-
	HY 623-78 A	1	D.		-
4	H 623-90	2	AR.	⟶ 9/63	-
		2	AV.		-
					Guide de bras de cric
5	H 623-85	2	AV.		-
6	HY 623-89	2	AR.	9/63 ⟶	-
7	H 663-99	2		⟶ 9/63	Support de poulain
8			INF.		Tôle de fermeture
	H 741-83	1	G.		-
	H 741-83 A	1	D.		-
			AR. INF.		Traverse de panneau
9	H 744-1	1		⟶ 9/63	-
10	HY 744-67	1		9/63 ⟶	-

I	NUMEROS	K			
					Rambarde
			INF.		
11	H 811-91 A	1	D.	⟶ 9/63	de portes latérales
	HY 811-91	1	G.		-
	HY 811-91 A	1	D.	9/63 ⟶	-
12	H 811-97	1	AV.		- de panneau
13	H 814-92	2	AR. L. 280	⟶ 9/63	-
	HY 814-92 A	2	AR. L. 215	9/63 ⟶	-
			SUP.		
14	H 811-95		L. 1698		- de panneau central
15	H 811-99		L. 2600		
		2			- de demi-pavillon
		1	G.		- de panneau central
16			AR. L. 1860		Pied de panneau latéral
	H 812-69	1	G.		-
	H 812-69 A	1	D.		-
					Montant
			AR.		
17	H 812-70	1	G. L. 1530		- de panneau latéral
	H 812-70 A	1	D. L. 1530		-

Scanned by Poul Christensen, for free-of-charge distribution to fellow enthusiasts

Eléments de caisse (extérieurs droit et gauche H - HZ - HY) *(Suite)*

					Montant						Panneau
				AR.					SUP.		
18	H	812-77	1	D.	- d'entrée de porte latérale	24					- central nu
	HY	812-77	1	G.			HY	821-84	1	G. L 1760	-
							HY	821-84 A	1	D. L 1760 2/62 →	-
				AV.			H	821-98	1	G. L 2625 → 2/62	-
19	H	812-84 A	1	D. → 7/61	- de caisse		HY	821-98	1	G. L 2625 2/62 →	-
	HY	812-84 A	1	G.	-					→ 11/69	- avec rembardes
	HY	812-84 B	1	D. 7/61 →	-		HY	821-90	1	G. L 2625	-
							HY	821-96	1	G. L 1760	-
				→ 3/61	Caoutchouc d'étanchéité		HY	821-96 A	1	D. L 1760	-
20										11/69 →	-
	H	821-53	10	L 700	-		HY	821-268 A	1	G. L 2625	-
	H	821-54	4	L 920	-		HY	821-269 A	1	G. L 1760	-
	H	821-101	8	14,5 × 65 × 5	-		HY	821-270 A	1	D. L 1760	
						25	H	821-97	1	INF. AV. G.	- de caisse
				SUP.	Profilé encadrement panneau					AR.	
21	H	821-55	4	L 610 → 9/64	-	26					- latéral avec médaillons
	HY	821-55	3	L 620 9/64 →	-		H	823-2 A	1	G. → 7/61	-
							HY	823-2	1	G. 7/61 → 9/63	-
22	H	821-65	2	G. L 2396 → 9/64	-		HY	823-2 C	1	G. 9/63 →	-
	H	821-65 A	2	D. L 1630 → 9/64	-		H	823-3 A	1	D. → 7/61	-
	HY	821-65	2	G. L 2396 9/64 →	-		HY	823-3	1	D. 7/61 → 9/63	-
	HY	821-65 A	2	D. L 1630 9/64 →	-		HY	823-2 F	1	D. 9/63 →	-
						27	HY	823-95	1	AR. SUP.	Partie de panneau
					Panneau					AR.	Panneau formant aile
23				SUP.	- de fermeture de caisse	28	H	851-2	1	G. → 9/63	-
	H	821-71	1	D. L 1674	-		H	851-2 A	1	D. → 9/63	-
	H	821-78	1	G. L 2437	-		HY	851-2	1	G. → 9/63	- avec support de butée
							HY	851-2 A	1	G. 9/63 → 11/69	- avec tôle fixation cric
							HY	851-302 A	1	G. 11/69 →	-
							HY	851-2 B	1	D. 9/63 → 11/69	-
							HY	851-303 A	1	D. 11/69 →	-

Scanned by Poul Christensen, for free-of-charge distribution to fellow enthusiasts

Eléments de caisse (extérieurs droit et gauche H - HZ - HY) *(Suite)*

I	NUMEROS	K			I	NUMEROS	K		
29	H 821-100	60	5 × 14	Vis de fixation de panneau				PIECES SPECIALES BENELUX	
30	H 824-87	2	AR.	Couvre-joint sur panneau					
31				Demi-pavillon de caisse				AV. 7/68 ⟶	Montant de caisse
	H 825-1	1	G.	-		HY 812-284 A	1	G.	
	H 825-1 A	1	D.	-		HY 812-285 A	1	D.	
32				Brancard de pavillon					
	H 825-85	1	D.	-					
	HY 825-85	1	G.	-				AR.	Bavette d'aile
33	H 825-86	1		Profilé étanchéité		H 851-4	1	G.	
						H 851-4 D	1	D.	
34	H 842-64	1		Tôle de protection					
35				Porte de coffre latéral		HY 823-201 A	1	SUP. AR.	Partie de panneau
	H 844-1	1	G.	- pour roue de secours					
	HY 844-17	1	G.	- avec glissière inférieure					
	HY 844-1 A	1	G.	- Zone bleue					Vis
36	H 844-2 A	1	5/54 ⟶	Porte de réservoir		ZD 9254 800 U	1	TR 5 × 16	
37				Charnière de porte de coffre		ZD 9371 900 U	8	TH 7 × 20	
	H 844-90	1		- femelle					
	H 844-110	1		- mâle					
38				Butée					Ecrous
	H 844-93	1		- mobile de charnière		ZD 9231 900 U	60	H 5 × 75	
	H 844-93 B	1	28 × 16	- réglable de porte de coffre		ZD 9522 100 U	8	H 7 × 100 9/63 ⟶	
39	H 863-2	2		Pêne de loquet		ZD 9524 100 U	2	H 7 × 100	
40	H 863-3	2		Ressort de loquet					
41	H 863-94	1		Gâche de fermeture		ZC 9233 400 U	2		Butée anti-bruit
42	H 863-96	2		Doigt de commande		ZD 9063 500 U	8	7 × 30 9/63 ⟶	Goujon

Scanned by Poul Christensen, for free-of-charge distribution to fellow enthusiasts

601-84

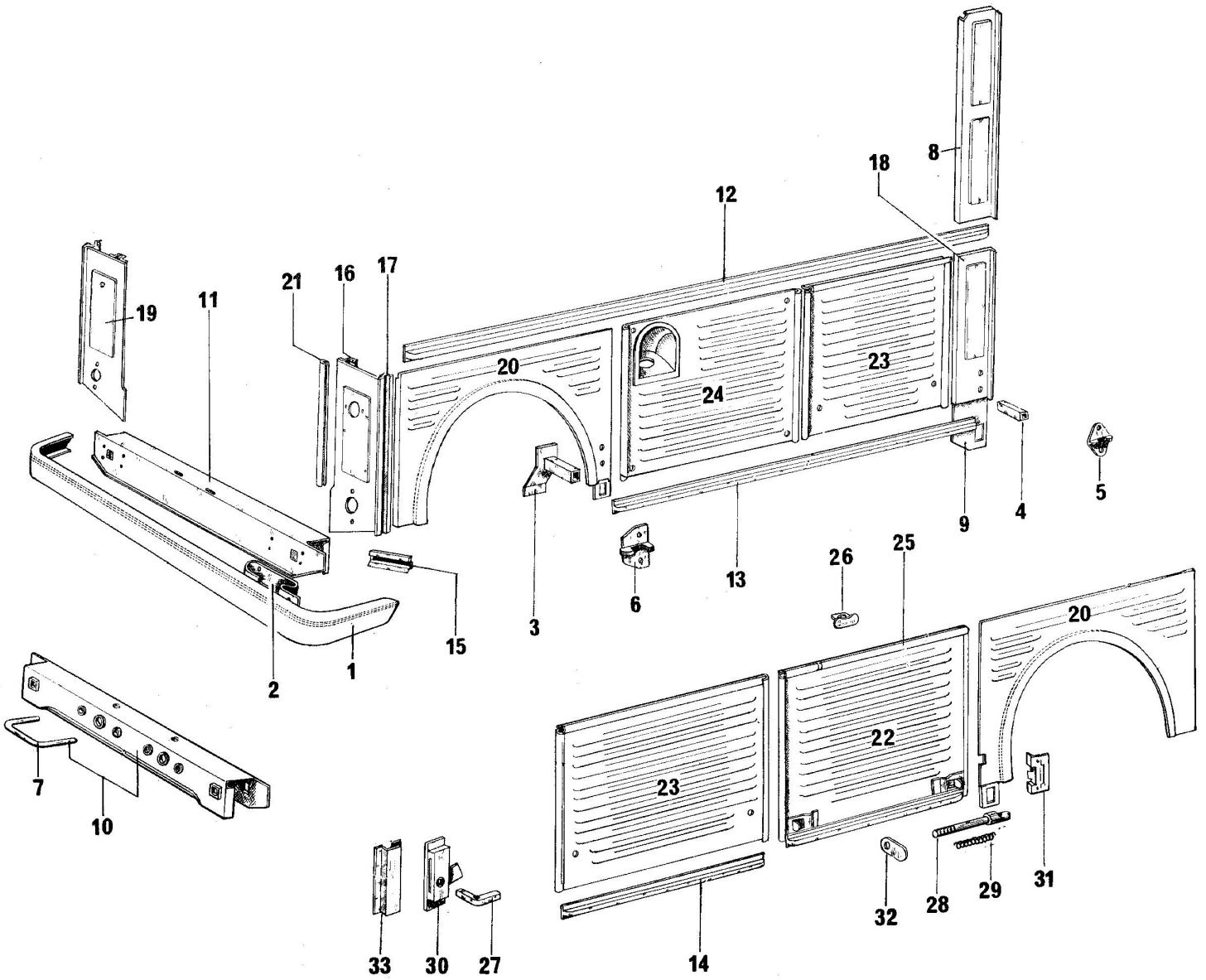

Scanned by Poul Christensen, for free-of-charge distribution to fellow enthusiasts

Elements de plateau - (exterieurs droit et gauche HP - HYP)

I	NUMEROS	K			
			Flèches de direction ⟶ 7/61		
			Feux indicateurs de direction ⟶ 7/61		
1	HY 615-02	1	AR.	9/63 ⟶	Pare-chocs
2	HY 615-82	2		9/63 ⟶	Ressort fix. pare-chocs
3					Tube support de cric:
	HY 623-78	1	G.	⟶ 9/63	-
	HY 623-78 A	1	D.	⟶ 9/63	-
4	H 623-90	2	AV.		-
		2	AR.	⟶ 9/63	-
					Guide de bras de cric:
5	H 623-85	2	AV.		-
6	HY 623-89	2	AR.	9/63 ⟶	-
7	H 663-99	2			Support de poulain
8			Ext.		Tôle de fermeture de montant:
	HP 741-265 A	1	G. - HP	⟶ 7/61	-
	HP 741-266 A	1	D. - HP	⟶ 7/61	-
	HYP 741-65	1	G. - HP	7/61 ⟶	-
	HYP 741-65 A	1	D. - HP	7/61 ⟶	-
	HYP 741-265 A	1	G. - HYP	7/61 ⟶	-
	HYP 741-266 A	1	D. - HYP	7/61 ⟶	-
9			Inf.		Tôle de fermeture:
	H 741-83	1	G.		-
	H 741-83 A	1	D.		-
			AR. - INF.		Traverse de panneau:
10	H 744-1	1		⟶ 9/63	-
11	HY 744-67	1		9/63 ⟶	-
12	HP 811-77	1	SUP. G. - L 2620		Rambarde: -
	HP 811-77 A	1	D. - L 2620		-
			INF.		
13	HP 811-91	1	D. - L 1620	⟶ 9/63	-
	HP 811-91	1	D. - L 1620	9/63 ⟶	-
14	HP 811-97	1	G. - L 848		-
15			AR.		- de panneau
	H 814-92	1		⟶ 9/63	-
	HY 814-92 A	1	L 215	9/63 ⟶	-
16			AR.		Pied de panneau latéral:
	HP 812-69 B	1	G. - L 687		-
	HP 812-69 C	1	D. - L 687		-
17			AR.		Montant de panneau latéral:
	HP 812-70 B	1	G. - L 592		-
	HP 812-70 C	1	D. - L 592		-
					Panneau:
18			AV. - INF.		-
	HP 821-97 B	1	G.		-
	HP 821-97 C	1	D.		-
			AR.		
19				⟶ 7/61	- de fermeture de plateau
	HP 823-2 A	1	G.		-
	HP 823-3 A	1	D.		-

Scanned by Poul Christensen, for free-of-charge distribution to fellow enthusiasts

Elements de plateau (extérieurs droit et gauche HP - HYP) - *(Suite)*

I	NUMEROS	K		
				Panneau de fermeture de plateau
			7/61 ⟶ 9/63	
	HYP 823-2	1	G.	-
	HYP 823-3	1	D.	-
			9/63 ⟶ 11/69	
	HYP 823-2 A	1	G.	-
	HYP 823-3 A	1	D.	-
			11/69 ⟶	
	HYP 823-201 A	1	G.	
	HYP 823-202 A	1	D.	
20				Formant aile :
			⟶ 9/63	
	H 851-2	1	G.	
	H 851-2 A	1	D.	
			9/63 ⟶ 11/69	
	HY 851-2 A	1	G.	-
	HY 851-2 B	1	D.	-
			11/69 ⟶	
	HY 851-302 A	1	G.	-
	HY 851-303 A	1	D.	-
21	H 824-87	1	AR.	Couvre joint sur panneau
				Porte de coffre latéral :
22	H 844-1	1	662 × 584	- pour roue de secours
23	HP 844-1	2	662 × 531 -	-
24	H 844-2 A	1	5/64 ⟶	Porte de reservoir

I	NUMEROS	K		
25				Charnière de porte de coffre:
	H 844-90	1		- femelle
	H 844-40	1		-mâle
26	H 844-93 D	1		Butée mobile de charnière
27	HP 861-83	1		Clé carrée de condammation
28	H 863-2	2		Pène de loquet
29	H 863-3	2		Ressort de loquet
30	HP 863-9	1	AV.	Loqueteau de porte de coffre
31	H 863-94	1		Gâche de fermeture
32	H 863-96	2		Doigt de commande
33	HP 863-99	1		Support de loqueteau
				Vis
	ZD 9254 800 U	1	TR 5 × 16	
	ZD 9371 900 U	8	TH 7 × 20	
				Ecrous
	ZD 9522 100 U	8	H 7 × 100 9/63 ⟶	
	ZD 9524 106 U	2	H 7 × 100	
	ZC 9233 400 U	2		Butée anti-bruit
	ZD 9063 500 U	8	7 × 30 9/63 ⟶	Goujon

Scanned by Poul Christensen, for free-of-charge distribution to fellow enthusiasts

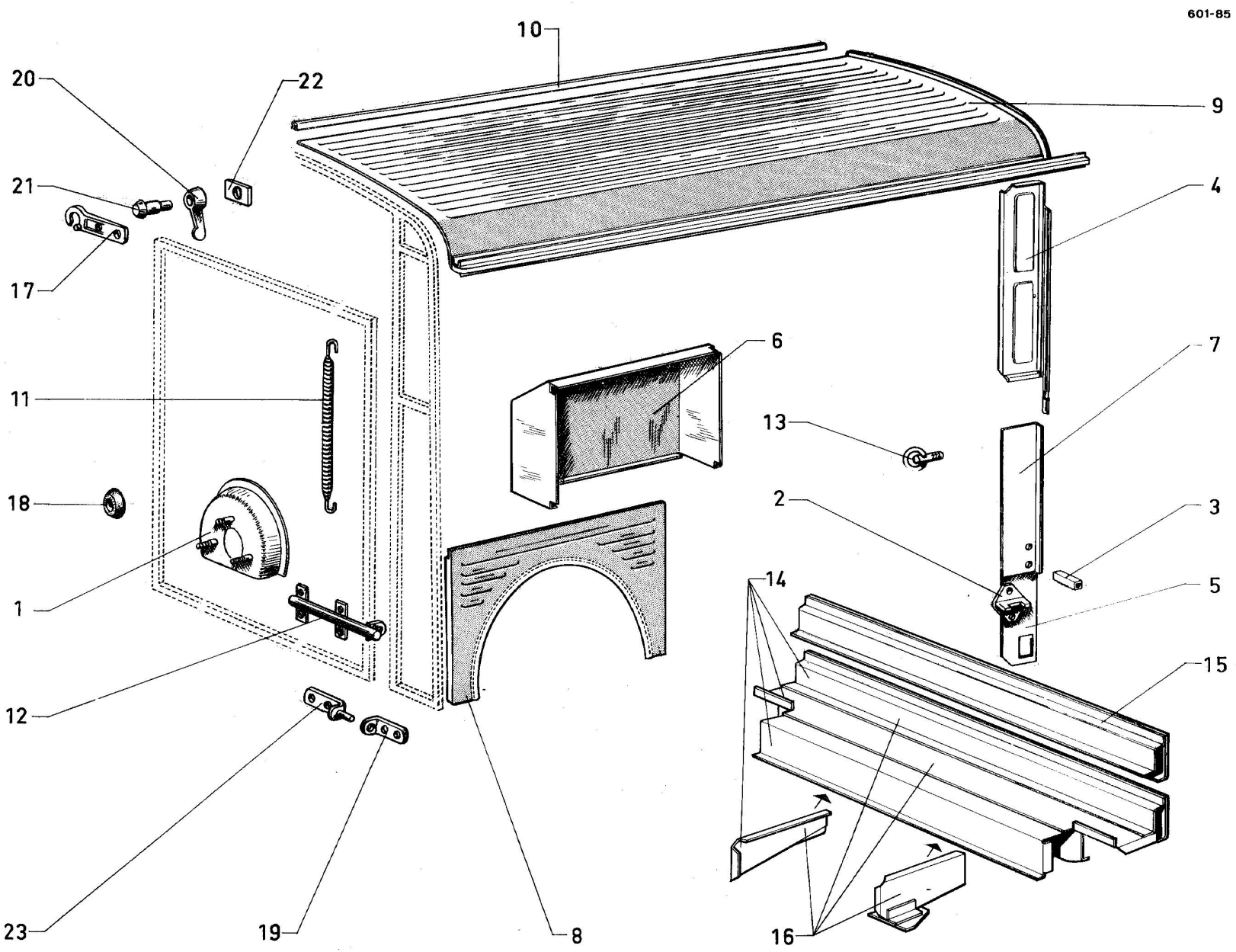

Scanned by Poul Christensen, for free-of-charge distribution to fellow enthusiasts

Elements de Caisse HV -- HYV

Flèches de direction ⟶ 7/61

Feux indicateurs de direction 7/61 ⟶

I	NUMEROS	K			
1	HV 622-2	1			Support de roue de secours
2	H 623-85	2	AV.		Guide de bras de cric
3	H 623-90	2			Support de cric
4	HY 741-65	1	G.	⟶ 7/61	Tôle fermeture poutre centrale:
	HYP 741-65	1	G.	7/61 ⟶	-
	HYP 741-65 A	1	D.	7/61 ⟶	-
			INF.		
5	H 741-83	1	G.		-
	H 741-83 A	1	D.		-
6					Passage de roue:
	HY 821-60	1	G.	⟶11/69	-
	HYV 821-205 A	1	G.	11/69 ⟶	-
	HYV 821-206 A	1	D. - Rmp	11/69 ⟶	-
7			AV. - INF.		Panneau:
	HV 821-97	1	G.		-
	HV 821-97 A	1	D.		-
8			AR.		Formant aile:
	H 851-2	1	G.	⟶11/69	-
	H 851-2 A	1	D.	⟶11/69	-
	HY 851-302 A	1	G.	11/69 ⟶	-
	HY 851-303 A	1	D.	11/69 ⟶	-

I	NUMEROS	K		
9				Demi-pavillon de caisse:
	HV 825-1	1	G.	-
	HV 825-1 A	1	D.	-
10	H 825-86	1		Profilé étancheité
11	HY 844-104	2	AR.	Ressort de maintien de porte
12	HV 844-123	2	AR.	Patte fix. ressort de porte
13	HV 871-1	2		Anneau d'amarrage
14	HYV 744-010	1	AR.	Allongement plancher
15	HYV 744-70	1	AR.	Traverse
16	HYV 744-126	1	AR.	Rallonge et traverse
17			AR.	Patte fermeture porte:
	ZC 9805 463 U	1	D.	-
	ZC 9805 464 U	1	G.	-
18	ZC 9292 281 U	2		Butée caoutchouc
19	ZC 9803 434 U	3		Gond femelle fix. porte
20	ZC 9805 461 U	2	AR.	Aile de mouche fermet. porte
21	ZC 9806 250 U	2		Axe d'aile de mouche
22	ZC 9806 250 U	2		Contre plaque
23	ZC 9806 251 U	2		Gond de fix. porte

Scanned by Poul Christensen, for free-of-charge distribution to fellow enthusiasts

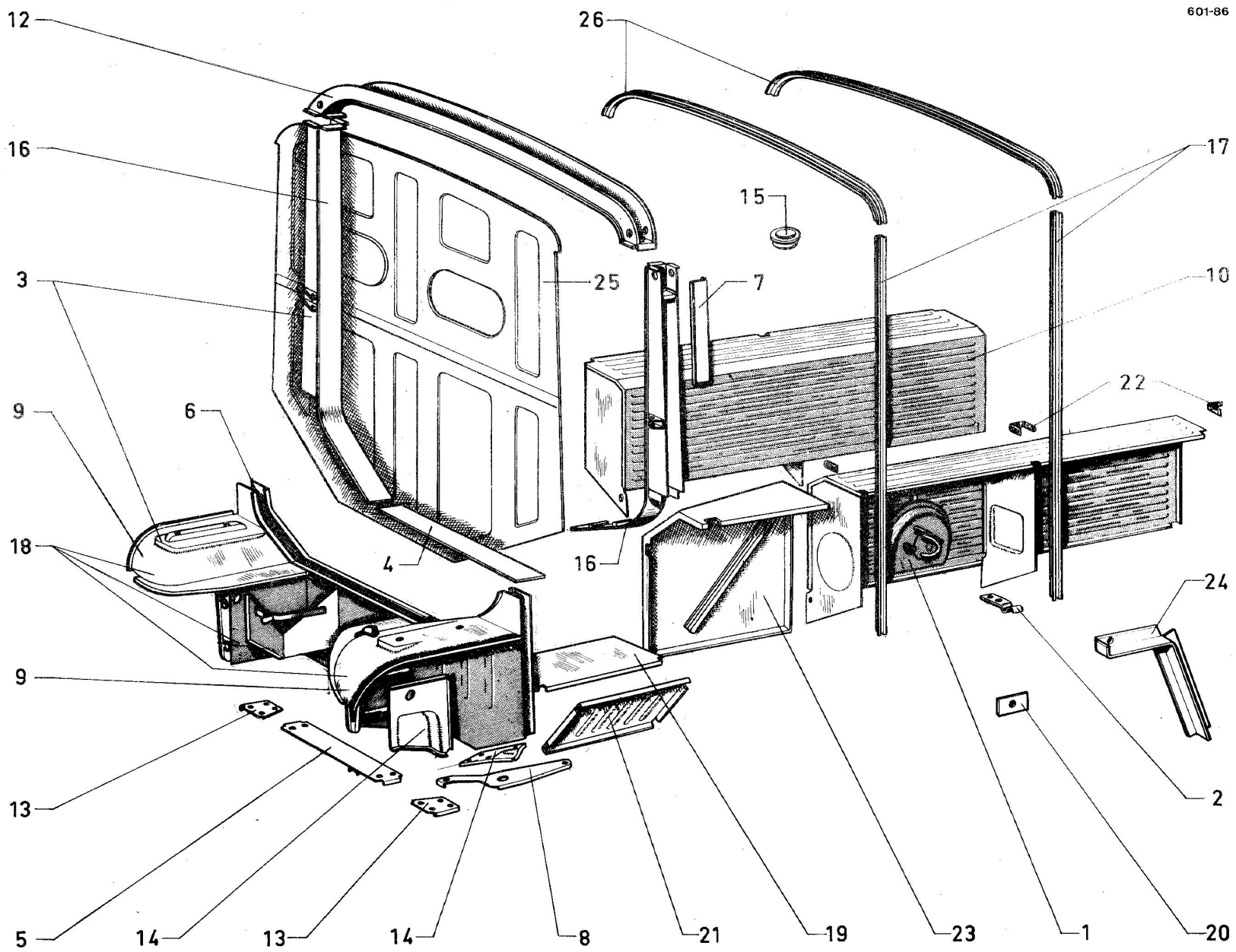

Scanned by Poul Christensen, for free-of-charge distribution to fellow enthusiasts

Elements de cabine et caisse (intérieur - sauf plateau)

I	NUMEROS	K		
			Flèches de direction ⟶ 7/61	
			Feu indicateurs de direction 7/61 ⟶	
1	H 622-2	1		Support roue de secours
2	H 622-81	2		Ressort attache de vilebrequin
3				Poutre centrale:
	HY 741-0 B	1	HZ - HY - HYV ⟶ 2/64	
	HY 741-0 C	1	HZ - HY - HYV 2/64 ⟶	-
4	H 741-1	1		Partie centrale tôle fermeture
5	H 741-2			Cloison centrale
				Tôle de fermeture:
6	HY 741-53	1	AV.	- de flasque
			EXT.	- de montant poutre centrale
7	H 741-65	1	G. - L 612 ⟶ 7/61	-
	HY 741-65	1	G. - L 612 7/61 ⟶	-
			INF. - AV.	- de passage de roue
8	H 741-69	1	G.	-
	H 741-69 A	1	D.	-

I	NUMEROS	K		
	-		AV.	Passage de roue :
9	HY 741-61	1	D.	-
	HY 741-71 A	1	G.	-
10			AR.	
	HY 821-56 B	1	D. ⟶ 11/69	-
	HY 821-60 A	1	G. ⟶ 11/69	-
	HY 821-256 A	1	D. 11/69 ⟶	-
	HY 821-260 A	1	G. 11/69 ⟶	-
11			AV. - EXT.	Tôle de passage de roue :
	H 741-73 A	1	D.	-
	HY 741-73	1	G.	-
12			SUP.	Partie de poutre centrale:
	HY 741-95 A	1	⟶ 10/70	-
	H 741-95	1	10/70 ⟶	-
			INF.	Cloison:
13	H 741-75	1	G.	-
	H 741-75 A	1	D.	-
14	H 741-110	1	G.	- oblique de poutre centrale
	H 741-110 A	1	D.	

Scanned by Poul Christensen, for free-of-charge distribution to fellow enthusiasts

Eléments de cabine et caisse (intérieur sauf plateau) - *(Suite)*

I	NUMEROS	K		
15	HY 741-106	9	2/68 ⟹	Obturateur dessous de caisse
				Montant:
16				- de poutre centrale
	H 741-116	1	G.	-
	H 741-116 A	1	D.	-
17	H 812-64 A	4	L 1578	- de caisse
18	HY 741-117 C		INF. - AV.	Partie de flasque
19				Plancher latéral
	H 744-04	1	G. 729 × 306	-
	H 744-04 A	1	D. 729 × 306	-
20	HY 744-83	1		Plaquette avec écrou soudé
21	H 744-118	2	727 × 330	Tôle fermeture caisson
22			⟶ 9/64	Joint caoutchouc
	H 821-79	2	L 28	-
	H 821-80	4		- en forme d'équerre
	H 821-81	2		- en forme de U

I	NUMEROS	K		
23	HYV 821-110	1	HYV	Carter limiteur de frein
24	HY 821-111	1	HY - HYV	Entretoise
25	HY 821-124 A	4	11/69 ⟶	Renfort raidisseur
26	H 825-84	3		Arceau de pavillon
			PIECES SPECIALES	
			BENELUX	
			7/68 ⟶	
	HY 741-0 D	1	HY	Poutre centrale
				Montant de poutre centrale
	HY 741-116	1	G. HY	-
	HY 741-116 A	1	D. HY	-

Scanned by Poul Christensen, for free-of-charge distribution to fellow enthusiasts

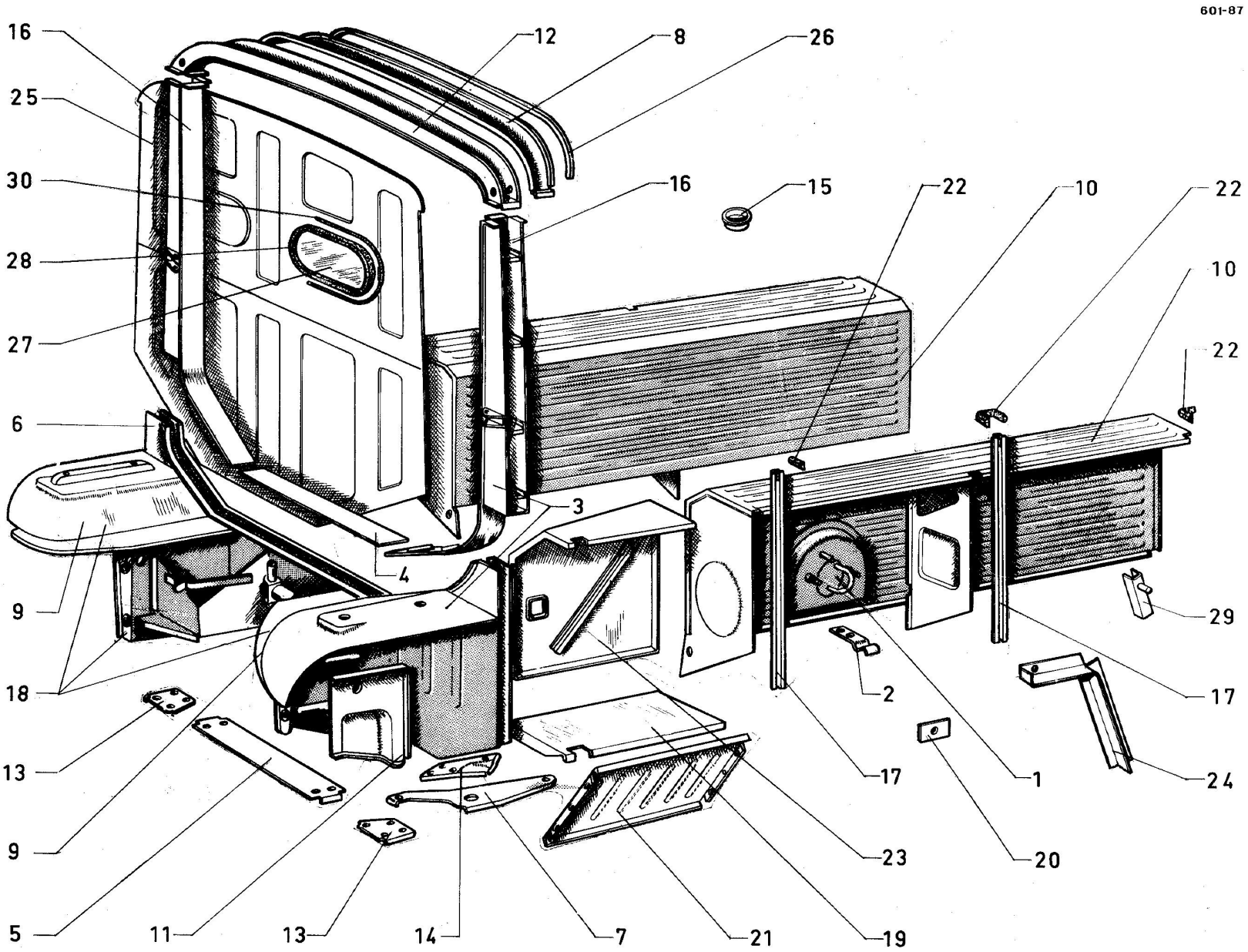

Scanned by Poul Christensen, for free-of-charge distribution to fellow enthusiasts

Elements de cabine et plateau (intérieur)

I	NUMEROS	K			I	NUMEROS	K		
			Flèches de direction ⟶ 7/61						
			Feu indicateurs de direction 7/61 ⟶						
1	H 622-2	1		Support de roue de secours				AR.	Passage de roue:
					10	HY 821-56 B	1	D. ⟶ 11/69	
2	H 622-81	2		Ressort d'attache		HY 821-60 A	1	G. ⟶ 11/69	
						HY 821-256 A	1	D. 11/69 ⟶	
3				Poutre		HY 821-260 A		G. 11/69 ⟶	
	HYP 741-0 A	1	⟶ 9/63	-					
	HYP 741-0 B	1	9/63 ⟶ 2/64	-	11			AV. - EXT.	Tôle de passage de roue:
	HYP 741-0 C	1	2/64 ⟶	-		H 741-73 A	1	D.	-
						HY 741-73	1	G.	-
4	H 741-1	1		Partie centrale tôle fermeture					
					12			SUP.	Partie de poutre centrale:
5	H 741-2	1	INF.	Cloison centrale		HYP 741-95	1	⟶ 10/70	-
				Tôle de fermeture		HP 741-95	1	10/70 ⟶	-
6	HY 741-53	1	AV.	- de flasque					
								INF.	Cloison:
7			AV. - INF.	- de passage de roue	13	H 741-75	1	G.	-
	H 741-69	1	G.	-		H 741-75 A	1	D.	-
	H 741-69 A	1	D.	-					
					14	H 741-110	1	G.	- oblique de poutre centrale
8	HP 741-94		EXT. - SUP.	- de poutre centrale		H 741-110 A	1	D.	-
			AV.	Passage de roue					
9	HY 741-61	1	D.	-					
	HY 741-71 A	1	G.	-	15	HY 741-106	9	2/68 ⟶	Obturateur dessous de caisse

Scanned by Poul Christensen, for free-of-charge distribution to fellow enthusiasts

Elements de cabine et plateau (intérieur) - *(Suite)*

I	NUMEROS	K		
				Montant :
16				- de poutre centrale
	HP 741-116	1	G.	-
	HP 741-116 A	1	D.	-
17				- de plateau
	HP 812-63 C	4	L 637 - AR.	-
	HP 812-64 B	2	L 596 - AV.	-
18	HY 741-117 C	1	INF. - AV.	Partie de flasque
19			AV.	Tôle plancher coffre :
	HP 744-68	1	G.	-
	HP 744-68 A	1	D.	-
20	HY 744-83	1		Plaquette avec écrou soudé
21	H 744-118	2	727 × 330	Tôle fermeture caisson
22			⟶ 9/64	Joint caoutchouc :
	H 821-79	2	L 28	
	H 821-80	4		- en forme d'équerre
	H 821-81	2		- en forme d'U
23				Prolongement passage de roue
	HP 821-90	1	G.	-
	HP 821-90 A	1	D.	-

I	NUMÉROS	K		
24	HY 821-111	1		Entretoise
25	HP 823-7 A	1		Panneau fermeture cabine
26	H 824-99	1	L 1760	Profilé U d'étancheité
27	H 961-7	1	AR. 449 × 210 × 4	Glace panneau
28	H 961-79	1	⟶ 4/58	Encadrement caoutchouc :
	ZC 9806 743 U	1	L 1200 4/58 ⟶	-
29	HY 821-124 A	4	11/69 ⟶	Renfort raidisseur
30	ZC 9806 744 U	1	L 1200 4/58 ⟶	Clé caoutchouc
			PIECES SPECIALES BENELUX 7/68 ⟶	
	HYP 741-0 D	1		Poutre centrale
	HYP 741-116	1		Montant poutre centrale :
	HYP 741-116 A	1		-

Scanned by Poul Christensen, for free-of-charge distribution to fellow enthusiasts

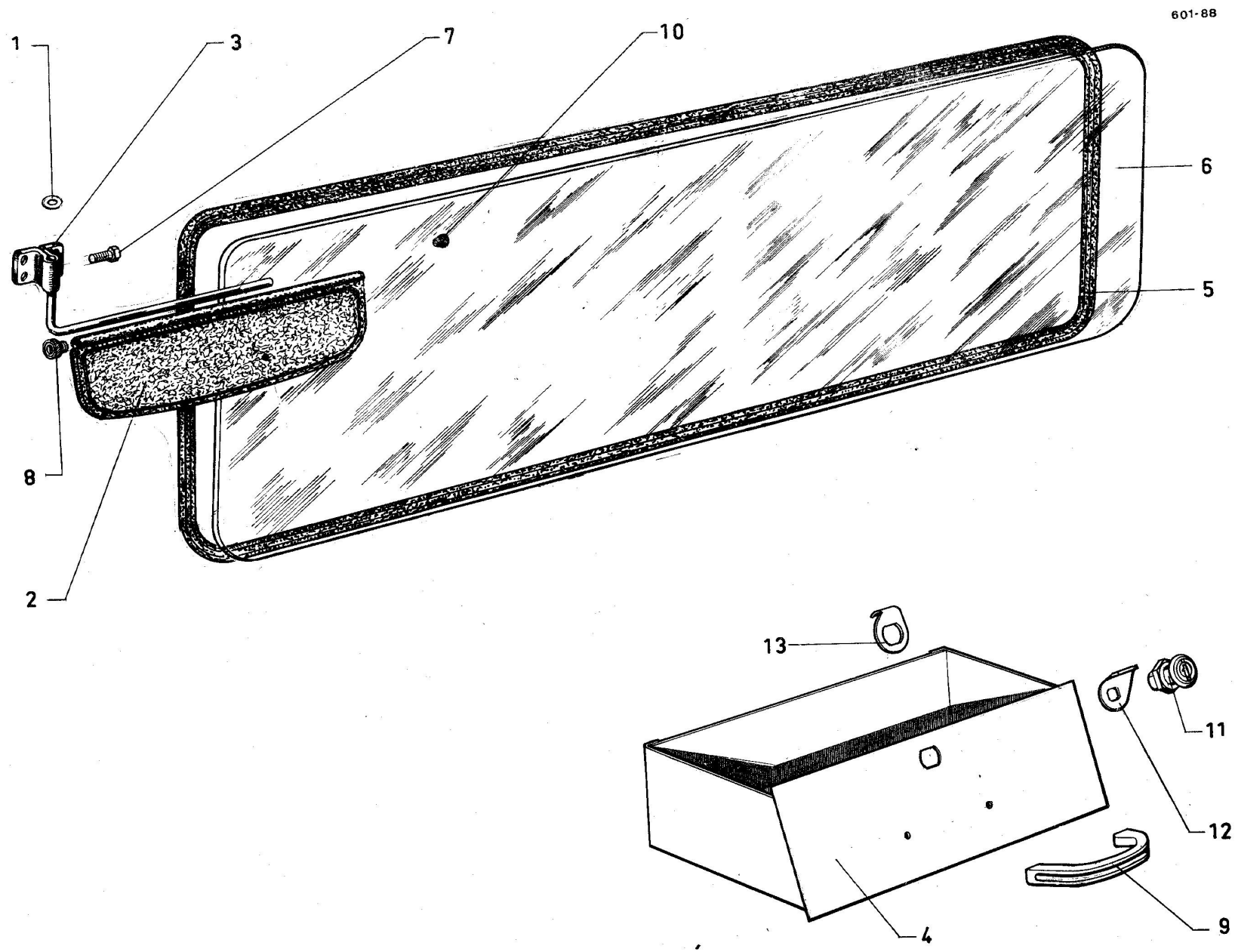

Scanned by Poul Christensen, for free-of-charge distribution to fellow enthusiasts

Pare brise - Accessoires sur planche de bord

I	NUMEROS	K			I	NUMEROS	K			
1	A 554-92	1		Jonc d'arrêt de pare soleil	7	H 426-94	1	TH 5 × 75		Vis serrage pare soleil
2				Ecran de pare soleil	8	N 554-76	1		9/66 ⟶	Vis réglage pare soleil
	H 554-1 A	1	⟶ 12/66	-	9					Poignée tirage tiroir caisse
	N 554-1	1	L 476 12/66 ⟶	-		ZC 9810 130 U	1		⟶ 9/70	-
3				Support et axe pare soleil		HY 651-203 A	1		9/70 ⟶	-
	H 554-2 B	1	⟶ 12/66	-						
	HY 554-2	1	12/66 ⟶	-	10	ZC 9295 502 U	1			Bouchon maintien pare soleil
4				Tiroir caisse						
	H 651-1	3	⟶ 2/64	-	11	HY 861-239 A	1		9/70 ⟶	Serrure de tiroir
	HY 651-1 A	1	2/64 ⟶ 9/70	-						
	HY 651-202 A	1	9/70 ⟶	-	12	HY 861-302 A	1		9/70 ⟶	Pene de serrure
5				Scellement glace pare brise	13	HY 861-390 A	1		9/70 ⟶	Ressort maintien tiroir
	H 961-83	2	⟶ 2/64	-						
	HY 961-83	1	2/64 ⟶	-						Vis :
6				Glace de pare brise						
	H 961-86	1	D. ⟶ 2/64	-						
	H 961-86 B	1	G. ⟶ 2/64	-		ZD 9224 300 Z	4	TR 4 × 12	9/66 ⟶	- support pare soleil
	HY 961-86	1	(USA) ⟶ 2/64	-						
	HY 961-86 A	1	T.T. 1354 × 400 × 5 2/64 ⟶	-		ZC 9613 682 W	2	M 5 × 10	9/70 ⟶	- de poignée de tiroir

Scanned by Poul Christensen, for free-of-charge distribution to fellow enthusiasts

601-89

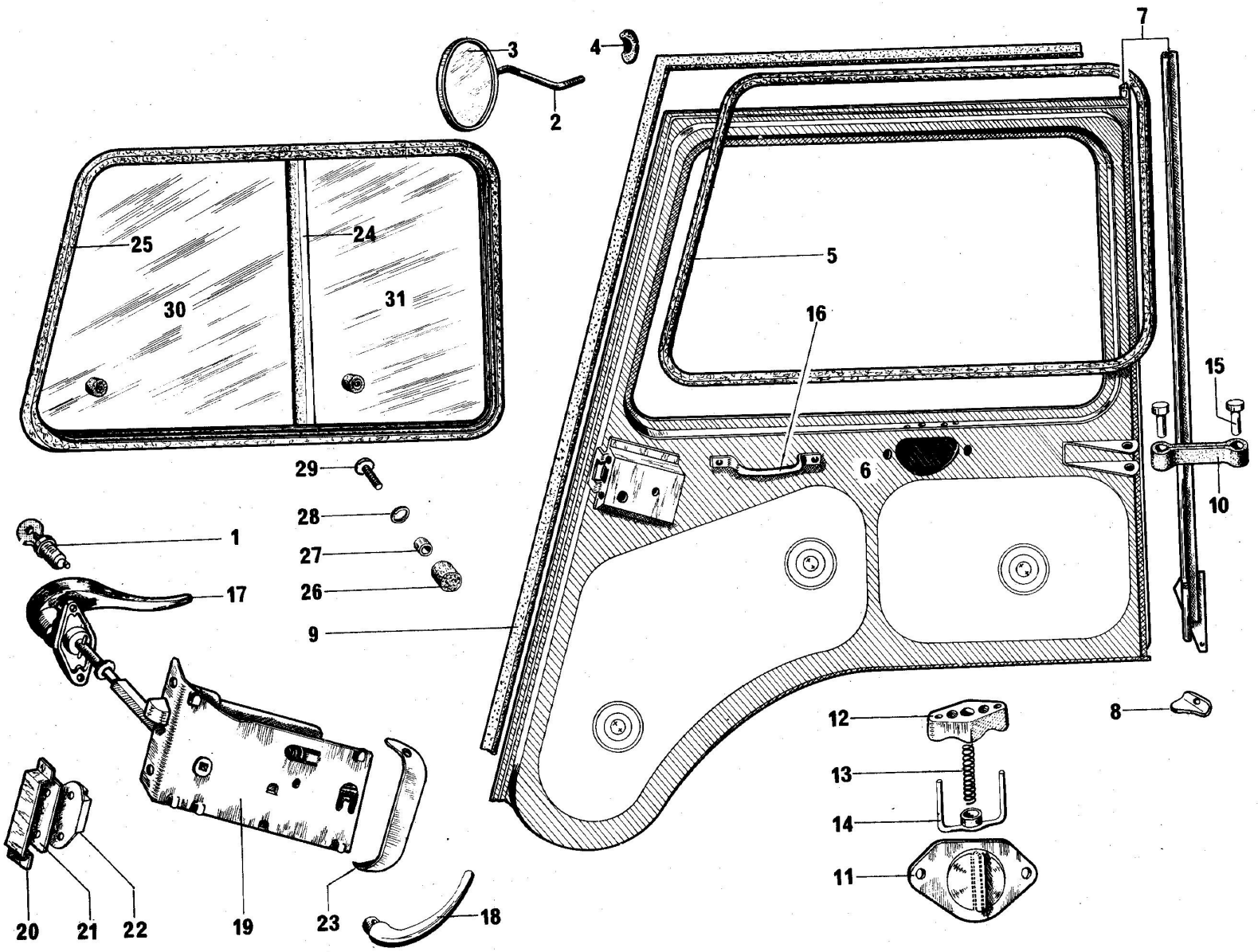

Scanned by Poul Christensen, for free-of-charge distribution to fellow enthusiasts

Portes de cabine - Glaces - Serrures - Poignées

I	NUMEROS	K			
1					Barillet de porte
	A 861-35	1			-
	HY 861-13	1		⟶ 9/70	- Jeu de 3
	HY 861-13 A	1		9/70 ⟶	- Jeu de 4
	HY 861-13 B	1		9/70 ⟶	- Jeu de 5
	HYV 861-235 A	1	HGV	9/70 ⟶	- Jeu de 3
	HY 861-235 A	1	HG - HL	9/70 ⟶	- Jeu de 5
	HY 861-236 A	1	HG - HL	9/70 ⟶	- Jeu de 6
2	H 551-2	1		⟶ 9/70	Support rétroviseur
3					Rétroviseur
	H 551-3	1		⟶ 9/70	- sous support
	HY 551-104 A	1	EXT. G.	9/70 ⟶	- sur porte
	HY 551-105 A	1	EXT. D.	9/70 ⟶	- sur porte
4	H 551-50	1			Embout protection écrou
5	H 824-89 B	2			Encadrement caoutchouc
6					Porte
	HY 841-02 B	1	G.	⟶ 9/70	- nue
	HY 841-02 C	1	D.	⟶ 9/70	- nue
	HY 841-218 A	1	G.	9/70 ⟶	- avec fix. rétro et poignée tirage
	HY 841-219 A	1	D.	9/70 ⟶	-

I	NUMEROS	K			
7					Charnière
	HP 841-7	1	G.		- mâle
	HP 841-7 A	1	D.		-
	H 841-90	1	G.		- femelle
	H 841-90 A	1	D.		-
8					Butée de charnière
	H 841-59	1	G.	⟶ 2/64	-
	H 841-59 A	1	D.	⟶ 2/64	-
	HY 841-59	1	G.	2/64 ⟶	-
	HY 841-59 A	1	D.	2/64 ⟶	-
	H 844-93	1	G.		- mobile
	H 844-93 A	1	D.		- mobile
9					Profilé étanchéité caoutchouc
	H 841-68	1	G.		-
	H 841-68 A	1	D.		-
10	H 841-70	2			Tirant de portes
11	H 841-74	2			Bouton commande blocage glaces
12	H 841-80	2			Guide blocage glaces
13	H 841-81	2			Ressort blocage glaces
14	H 841-82	2	2		Baïonnette blocage glaces
15	HY 841-122	4	6 × 32	5/66 ⟶	Axe de tirant de porte

Scanned by Poul Christensen, for free-of-charge distribution to fellow enthusiasts

Portes de cabine - Glaces - Serrures - Poignées *(Suite)*

I	NUMEROS	K			
					Poignée tirage
16			INT.		-
	H 844-72	2		⟶ 9/70	-
	HY 844-186 A	1	G.	9/70 ⟶	-
	HY 844-185 A	1	D.	9/70 ⟶	-
17			EXT.		
	H 861-3	1	G.		
	H 861-6 D	1	D.		
18	H 861-4		INT.		Poignée des serrures
19					Serrures.
	H 861-5	1	D.		-
	H 861-7	1	G.	⟶ 9/63	-
	HY 861-7	1		9/63 ⟶	-
20	H 861-73	2			Pontet des contreplaques
21	H 861-74	2			Contreplaque fix. gâches
22	H 861-79	2			Gâches de portes
23					Carter protection serrure
	HY 861-80	1	G.	9/63 ⟶	-
	HY 861-80 A	1	D.	9/63 ⟶	-
24	HY 961-51	2	L. 435	5/64 ⟶ 1/68	Caoutchouc étanchéité gris
	HY 961-51 A	2	L. 435	1/68 ⟶	noir
25					Coulant de glaces de portes
	H 961-81	2		⟶ 3/67	
	HY 961-81	2		3/67 ⟶	
26	H 961-88 A	4		10/60 ⟶	Têton de manœuvre
27	H 961-89	4			Bague de vis de têton
28	H 961-90	4			Rondelle de têton
29	H 961-91	4			Vis de têtons de glaces
30	H 961-93	2	AV.		Glace
31	H 961-96	2	AR.		Glace

Scanned by Poul Christensen, for free-of-charge distribution to fellow enthusiasts

Portes de cabine - Serrures - Poignées (Pièces spéciales BENELUX 7/68 →)

I	NUMEROS	K			I	NUMEROS	K		
			EXT.	Bouton poussoir poignée		D 861-62	2		Axe de doigt de condamnation
	AM 861-19	1	G.	-		D 861-63	2		Ressort rappel doigt
	AM 861-20	1	D.	-		D 861-70	2		Biellette commande serrure
			EXT.	Poignée		D 861-74	4	23 × 42	Rondelle caoutchouc
	AM 861-76 F	1	G.	-					Gâche de porte
	AM 861-76 G	1	D.	-		D 861-79 B	1	G.	
				Jeu de barillets		D 861-79 C	1	D.	
	HY 861-13 C	1	⟶ 9/70	- (4)		D 861-84	2	AR. 7,5 - 17 - 1	Rondelle fibre d'appui
	HY 861-13 D	1	⟶ 9/70	- (5)		D 861-101	2	45 × 75	Ecrou de blocage de vis de réglage de bouton poussoir
	HYP 861-239 A	1	HGP - HLP 9/70 ⟶	- (3)					
	HY 861-237 A	1	HGV 9/70 ⟶	- (5)		DS 861-102 A	1		Verrou de barillet
	HV 861-236 A	1	HG - HL 9/70 ⟶	- (4)		D 861-116	2		Plaquette de gâche
	HY 861-238 A	1	HG - HL 9/70 ⟶	- (6)		DM 861-117	2		Doigt de condamnation
	DS 861-21	2		Ressort rappel bouton		D 861-118	2	AR. 10,5 × 26 - 1	Rondelle fibre d'appui
			INT.	Poignée de porte		DS 861-119 A	2		Vis fix. poignée inter.
	DM 861-24 D	1	G.	-		DS 861-120	2	6,4 × 20	Rondelle de fixation poignée
	DM 861-24 E	1	D.	-		DS 861-121 A	2		Embase serrage poignée
			INT. 9/70 ⟶	Poignée de tirage		DS 861-132	2		Coupelle maintien bouton
	HY 844-186 A	1	G.	-					
	HY 844-185 A	1	D.	-					

Scanned by Poul Christensen, for free-of-charge distribution to fellow enthusiasts

Portes de cabine - Serrures - Poignées BENELUX 7/68 → *(Suite)*

I	NUMEROS	K		
	D 861-148	2		Gaine insonorisation biellette
	D 861-149	4		Plaquette insonorisation
	D 861-158	2		Cale réglage de gâche
	HY 551-103 A	1	→ 9/70	Rétroviseur
	HY 551-104 A	1	G 9/70 →	-
	HY 551-105 A	1	D. 9/70 →	-
				Porte de cabine
	HY 841-3 A	1	G. → 9/70	-
	HY 841-6 A	1	D. → 9/70	-
	HY 841-214 A	1	G. 9/70 →	-
	HY 841-215 A	1	D. 9/70 →	-
				Tirant de porte
	HY 841-50	1	G.	-
	HY 841-50 A	1	D.	-
	HY 841-60	2	50 × 65 × 37 × 1,5	Cale de réglage
			SUP.	Charnière femelle de porte
	HY 841-65	1	G.	-
	HY 841-65 A	1	D.	-
			INF.	
	HY 841-90	1		-
	HY 841-90 A	1		-
	HY 841-66	2	12 × 25 × 4	Butée caoutchouc tirant
				Profilé étanchéité de porte
	HY 841-68 A	1	D.	-
	HY 841-68 B	1	G.	-
	HY 841-71	2	13 × 30 × 3	Butée de tirant

I	NUMEROS	K		
				Charnière mâle de porte
	HY 841-92	2	SUP.	
			INF.	
	HY 841-99 C	1	G.	
	HY 841-99 D	1	D.	
	H 841-108	4		Axe de charnière
				Renfort fixation tirant
	HY 841-82	1	G.	-
	HY 841-82 A	1	D.	-
	HY 841-91	8		Semelle de charnière
				Support tirant de porte
	HY 841-93	1	G.	-
	HY 841-93 A	1	D.	-
			SUP. 50 × 30 × 43	Garniture étanchéité porte
	HY 841-114	1	G.	-
	HY 841-115	1	D.	-
				Patte fixation garniture sup.
	HY 841-116	1	G.	-
	HY 841-117	1	D.	-
	HY 861-23	2		Arrêtoir fix. poignée ext.
				Gousset supp. de gâche
	HY 861-60	1	G.	-
	HY 861-60 A	1	D.	-

Scanned by Poul Christensen, for free-of-charge distribution to fellow enthusiasts

Portes de cabine - Serrures - Poignées BENELUX 7/68 → *(Suite)*

I	NUMEROS	K			I	NUMEROS	K		
	HY 861-100	2		Vis réglage bouton poussoir		ZC 9062 306 U	12	23 × 2	Clou Parker
				Accoudoir		ZC 9132 690 U	2		Cuvette de ressort de poignées
	HY 941-1	1	G.	-					
	HY 941-1 A	1	D.	-		ZC 9132 691 U	2		Ressort entrée porte
				Serrure		ZC 9132 741 U	2	15,2 × 21 × 2,4	Rondelle entrée de poignée
	N 861-7	1	G.	-					
	N 861-8	1	D.	-		ZC 9210 018 U	2		Ressort de pêne
	PY 532-81 A	4	7,5 × 18 × 13,5	Entretoise fix, charnière		ZC 9215 009 U	2		Entrée poignées portes
				Vis		ZC 9215 054 U	1		Jonc d'arrêt de barillet
				de fixation de					
	ZD 9225 730 U	4	TF 5 × 16	- guide blocage glaces		ZC 9805 008 U	2	INT. ϕ 27	Embase des poignées
	ZD 9251 630 U		TFB 5 × 16			ZC 9805 009 U	2	ϕ 24	Ressort d'embase
		4		- des poignées extérieures					
		4		- des boutons de glace					
	ZD 9231 630 U	6	TF 6 × 20	- des serrures					VISSERIE POUR BENELUX
	ZD 9250 230 Z	4	TR 5 × 12 9/63 →	- carter de protection					
	ZC 9089 303 U	4	TFB 7 × 12	- des gâches		ZD 9029 530 U	4	TH 5 × 16	- fixation tirant
	ZC 9622 556 Z	4	CBM 8-30	- rétroviseur		ZD 9048 000 U	2	TH 7 × 14	- fixation poignée
	ZD 9470 800 U	6	TFBM 5 × 16	- poignée tirage		ZD 9254 700 U	6	TFB 5 × 12	- fixation serrure
	ZD 9524 500 U	1	H 10 × 150 → 9/70	Ecrou		ZD 9275 600 U	4	TR 3 ×10	- fixation garniture

Scanned by Poul Christensen, for free-of-charge distribution to fellow enthusiasts

601-90

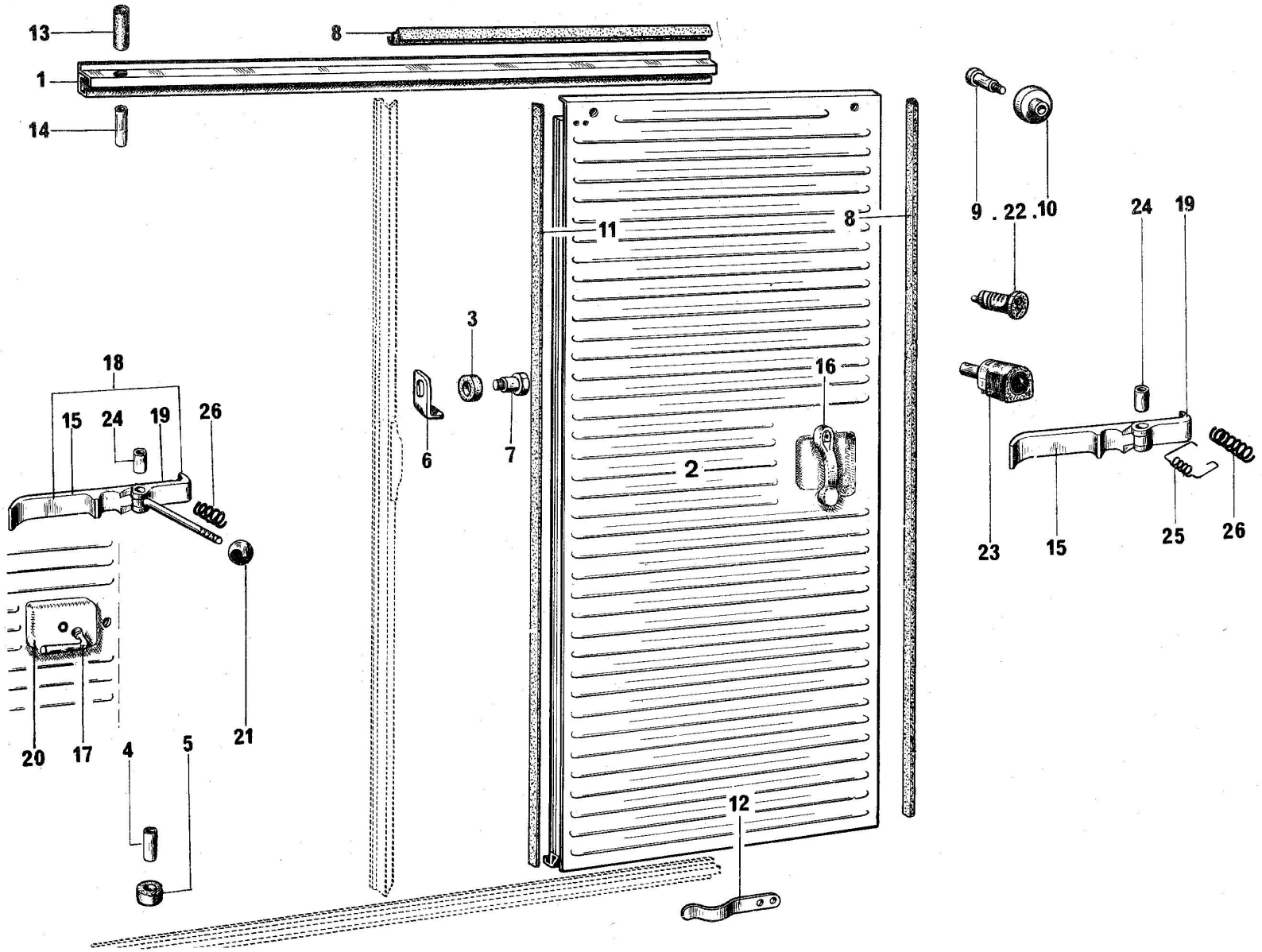

Scanned by Poul Christensen, for free-of-charge distribution to fellow enthusiasts

Porte coulissante H - HZ - HY

I	NUMEROS	K		
1 1				Rail de porte
	H 842-01	1	D.	-
	HY 842-01	1	G.	-
2				Porte latérale coulissante
	HY 842-06 B	1	G. ⟶ 9/66	-
	HY 842-06 C	1	D. ⟶ 9/66	-
	HY 842-06 D	1	G. 9/66 ⟶	-
	HY 842-06 E	1	D. 9/66 ⟶	-
3	H 842-52	2		Rondelle caoutchouc
4	H 842-55	1	8,2 × 10,2 × 56	Tube entretoise de butée porte
5	H 842-56	1	10,5 × 24 × 30	Butée de porte
6				Doigt de maintien de porte
	H 842-57	1	D.	-
	HY 842-57	1	G.	-
7	H 842-59	2		Axe du doigt de maintien
8				Caoutchouc d'entrée de porte
	H 842-62	2	L 1730	- vertical
	H 842-63	2	SUP. L 695 ⟶ 10/68	-
	HY 842-63	1	10/68 ⟶	-
9	H 842-71 A			Axe des galets de porte

I	NUMEROS	K		
10				Galet de porte
	H 842-72	4	⟶ 1/70	-
	HY 842-272 A	4	1/70 ⟶	
11	H 842-76	2	L 1620	Profilé caoutchouc étanchéité
12	H 842-80	6		Ressort maintien de porte
13	H 842-91	2	SUP. ϕ 10 L 58	Tube caoutchouc d'arrêt
14	H 842-96	2	SUP	Tube entretoise d'arrêt
15			INT.	Poignée de porte
	H 861-1	1	D. 2/62 ⟶	-
	HY 861-86	2	2/62 ⟶ 9/66	-
	HY 861-86 A	2	9/66 ⟶	-
16	HY 861-08	2	EXT. 2/62 ⟶	-
17	H 861-83	1	⟶ 2/62	Clé carré de condamnation
18	H 861-84	1	D. ⟶ 2/62	Poignée et pêne assemblés
19	H 861-2	2		Pêne de serrure
20	H 861-85	1	D. ⟶	Serrure de porte

Scanned by Poul Christensen, for free-of-charge distribution to fellow enthusiasts

Porte coulissante H - HZ - HY *(Suite)*

I	NUMEROS	K			
21	H 861-87	1	D.	2/62 ⟶	Boule de commande de serrure
22				2/62 ⟶	Jeu de barillets
	HY 861-13 A	1			- (4)
	HY 861-13 B	1			- (5)
23	HY 861-18	1		⟶ 2/62	Bouton poussoir avec barillet
24	H 861-88	2			Entretoise assemblage poignée pêne
25			INT. 24 × 28 × 42		Ressort de poignée
	HY 861-90	2		2/62 ⟶ 9/66	-
	HY 861-90 A	2		9/66 ⟶	-
26	H 861-94	2			Ressort du pêne de serrure
					Vis
	ZD 9224 200 Z	2	TR 4 × 10	2/62 ⟶	- fixation poignée intérieure
	ZD 9225 300 Z	2	TR 5 × 40	2/62 ⟶	- articulation poignée intérieure
	ZD 9041 200 U	2	TH 6 × 70		- fixation entretoise supérieure
	ZD 9048 200 U	2	TH 7 × 12	2/62 ⟶	- fixation poignée extérieure
	ZD 9047 900 U	1	TH 7 × 75		- fixation butée inférieure
	ZD 9028 800 U	1	TH 5 × 40		- fixation poignée et pêne

I	NUMEROS	K			
					Ecrous
	ZD 9232 300 U	2	H 5 × 75		- fixation poignée et pêne
	ZD 9524 000 W	2	H 6 × 100		- fixation entretoise arrêt super.
	ZD 9522 100 U	4	H 7 × 100		- fixation axe galet
					Rondelle
	ZC 9001 015 U	2	10,5 × 20 × 1,5		- fixation du doigt
	ZC 9232 932 U	2			- Œillet étanchéité
	ZC 9233 400 U	2			Butée caoutchouc anti-bruit
	ZD 9260 600 U	2	ϕ 10,5		Arrêtoir de fixation du doigt
	ZD 9242 200 U	2	2 × 20	2/62 ⟶	Goupille fixation poussoir

Scanned by Poul Christensen, for free-of-charge distribution to fellow enthusiasts

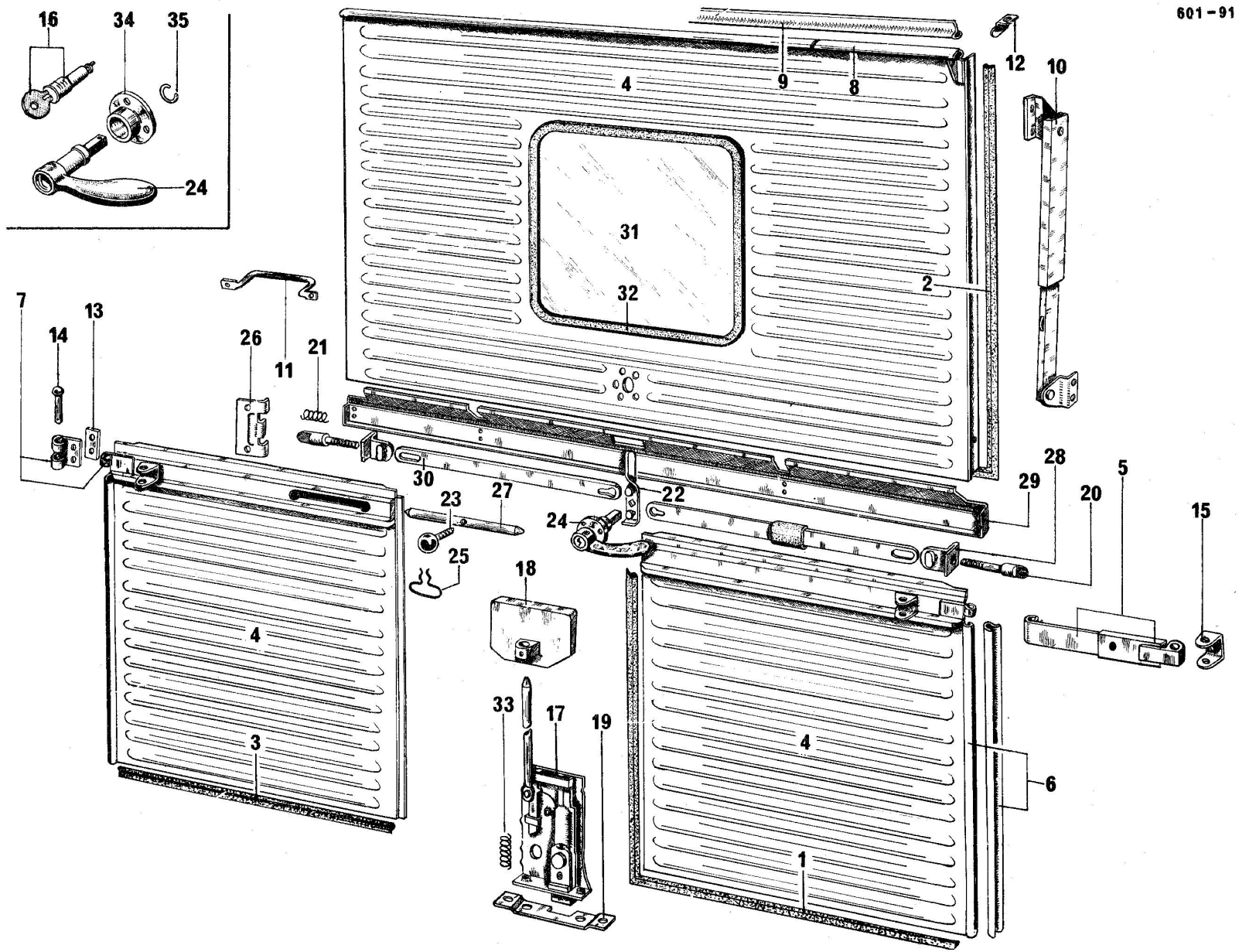

Scanned by Poul Christensen, for free-of-charge distribution to fellow enthusiasts

Portes sur panneau AR. H - HZ - HY

I	NUMEROS	K		
				Caoutchouc étanchéité
1	H 824-84	1	INF. D. 680 × 635	- de porte
2	H 824-85	1	SUP.	- de porte
3	H 824-91	1	INF. G. L 630	- de porte
4				Porte
	H 844-02 A	1	INF. D.	-
	H 844-03 A	1	INF. G.	-
	HY 844-09		SUP.	-
5			INF.	Branche des tirants de portes
	H 844-9	2		- femelle
	H 844-100	2	L 180	- mâle
				Charnière
6			INF.	- des portes
	H 844-60	2		- femelle
	H 844-96	2	L 651	- mâle
7			INF.	Demi-charnière des portes
	H 844-63	2		- mâle
	H 844-101	2		- femelle
8	H 844-85	1	SUP.	Charnière soudée sur porte
9	H 844-98	1		Charnière fixation porte sur panneau
10			SUP.	Béquille maintien de porte
	H 844-71	1	⟶ 12/64	-
	HY 844-71	1	12/64 ⟶	-
11	H 844-72	1	INF. SUP.	Poignée de tirage de porte
12	H 844-93	1		Butée mobile de charnière
13	H 844-102	2		Contreplaque fixation demi-charnière
14	H 844-103	6		Axe des charnières et tirants
15				Chape d'arrêt de porte
	H 844-105	1	G.	
	H 844-105 A	1	D.	
16				Jeudde barillets
	HY 861-13	1	⟶ 2/62	(3)
	HY 861-13 A	1	2/62 ⟶	(4)
	HY 861-13 B	1		(5)
	H 863-35	1	SUP. 6/60 →	Barillet de porte
	ZC 9215 075 U	1	⟶ 6/60	Barillet
17	H 861-14	1	INF. D.	Serrure de porte
18	H 861-17	1	INF. D.	Poignée commande serrure
19	H 861-58	1	INF. D.	Plaquette fix. serrure porte
20	H 863-2	2		Pêne de loquet
21	H 863-3	2		Ressort de loquet
22	H 863-4	1		Poignée de commande pênes
23	H 863-5	1		Boule avec tige fermeture
24	H 863-8	1	EXT. SUP.	Poignée de porte
25	H 863-63	1		Ressort blocage
26	H 863-65	2		Gâche de porte
27	H 863-76	1	INF. G.	Jambe fermeture de porte
28	H 863-77	2		Tirette avec axe des pênes

Scanned by Poul Christensen, for free-of-charge distribution to fellow enthusiasts

Portes sur panneau AR. H - HZ - HY *(Suite)*

I	NUMEROS	K		
29				Tôle de protection
	H 863-84	1	⟶ 9/63	-
	HY 863-84	1	9/63 ⟶	-
30	H 863-89	2		Biellette commande pênes
31			AR.	Glace lunette
	H 961-7	1	449 × 210 × 4 ⟶ 9/63	-
	HY 961-7 A	1	467 × 467 9/63 ⟶	-
	HY 961-7 B	1	467 × 467 9/63 ⟶	-
			(USA)	
32				Encadrement caoutchouc
	H 961-79	2	⟶ 3/58	-
	ZC 9806 743 U	1	L 1200 3/58 ⟶ 9/63	-
	HY 961-130	1	9/63 ⟶	-
	ZC 9806 744 U	1	L 1200 3/58 ⟶ 9/63	Clé sertissage caoutchouc
	HY 961-84	1	9/63 ⟶	-
33	ZC 9210 018 U	1		Ressort rappel pêne
34	ZC 9224 192 U	1	SUP	Embase poignée porte
35	ZC 9224 199 U	1		Jonc d'arrêt de poignée
			PIECES SPECIALES BENELUX	
			L 180	Branche mâle des tirants portes
	H 844-100	2	⟶11/69	-
	HP 844-100	2	11/69 ⟶	-
				Vis de fixation :
	ZD 9210 230 U	3	TFB 4 × 18 SUP. AR.	- poignée porte
	ZD 9250 230 Z		TR 5 × 12	
		1		- de butée mobile charnière
		2		- plaquette serrure

I	NUMEROS	K		
	ZD 9231 400 U		TF 6 × 10	Vis de fixation :
		1	INF. D.	- de serrure de porte
		2	INF.	- de plaquette
	ZD 9250 700 Z		TFB 5 × 10	
		4		- des demi-charnières
		4	SUP.	- des gâches de portes
	ZD 9048 100 U	4	TH 7 × 10	- des chapes d'arrêt
	ZD 9254 830 U		TR 5 × 16	
		4	SUP.	- de béquille maintien porte
		1		- de poignée commande serrure
	ZD 9258 100 U	9	3,5 × 10	Vis Parker tôle
	ZD 9028 300 U	2	TH 5 × 14	- ressort blocage
	ZD 9232 300 U		5 × 75	Ecrou de :
		1		- butée mobile
		2		- ressort blocage
	ZD 9524 100 U	2	H 7 × 100	- du pêne
	ZC 9233 400 U			Butée anti-bruit de :
		2	INF. D.	- poignée de porte
		1	INF. D.	- bas de porte
		1	INF. G.	- bas de porte

Scanned by Poul Christensen, for free-of-charge distribution to fellow enthusiasts

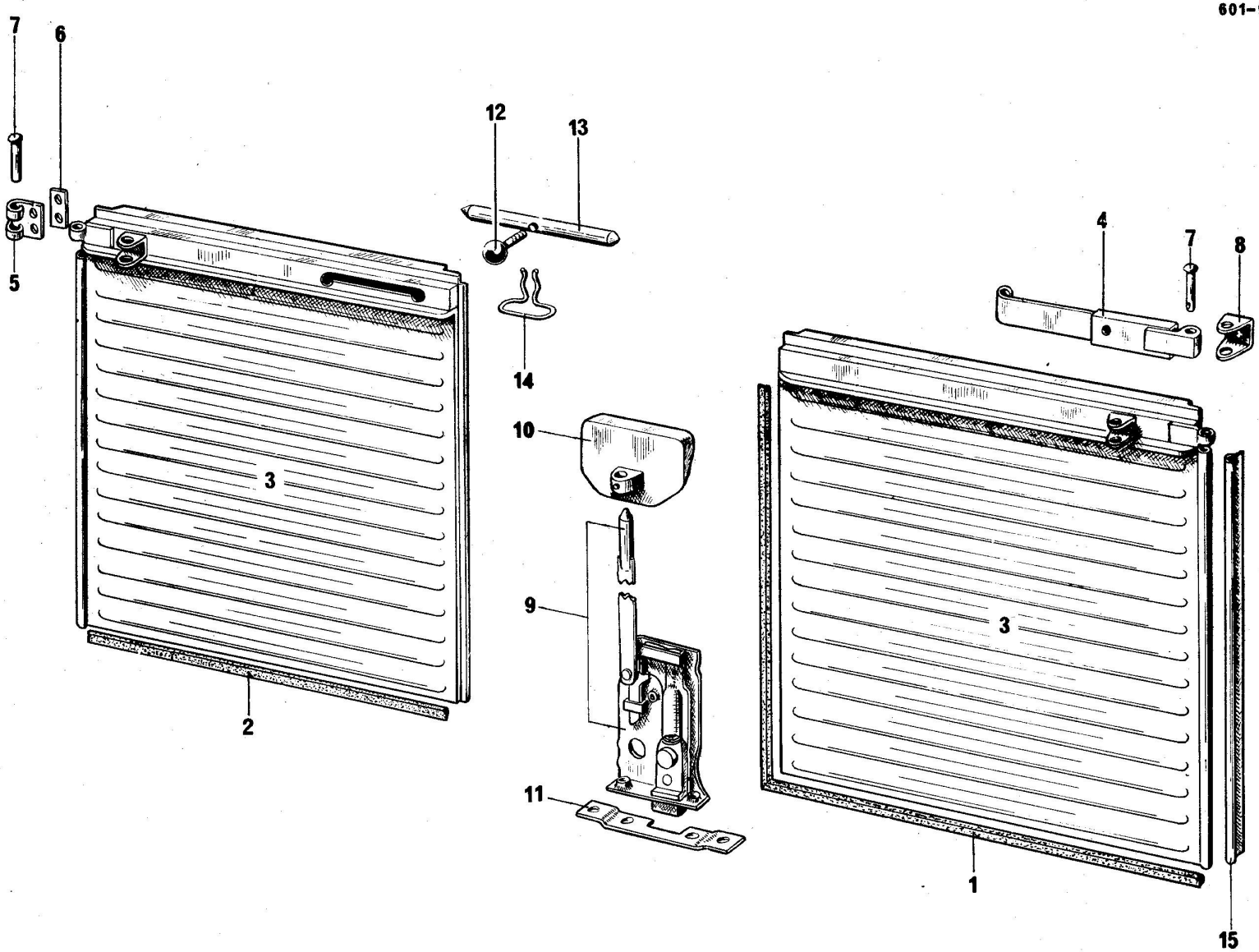

Scanned by Poul Christensen, for free-of-charge distribution to fellow enthusiasts

Portes AR. HP - HYP

I	NUMEROS	K		
				Caoutchouc étanchéité
1	H 824-84	1	680 × 635 INF. D.	- de porte
2	H 824-91	1	L 630 INF. G.	- de porte
3			AR.	Porte
	HP 844-02 A		D.	-
	HP 844-03 A		G. ⟶ 11/69	-
	HYP 844-903 A		G. 11/69 ⟶	-
4			INF.	Branches des tirants de porte
	H 844-9	2		-
	H 844-100	1	AR. D. L 180 ⟶ 1/62	-
	HP 844-100	1	AR. G. L 218	-
		1	AR. D. 1/62 ⟶	-
5	H 844-101	2	AR.	Demi-charnière de portes
6	H 844-102	2		Contreplaque pour fix. demi-charnières
7	H 844-103	6		Axe charnières et tirants
8				Chape d'arret de porte
	H 844-105	1	G.	-
	H 844-105 A	1	D.	-
9	HP 861-14	1	AR.	Serrure de porte
10	H 861-17	1		Poignée commande serrure

I	NUMEROS	K		
11	H 861-58	1	AR. D.	Plaquette fix. serrure porte
12	H 863-5	1		Boule avec tige
13	H 863-76	1	AR. G.	Jambe fermeture de porte
14	H 863-63	1		Ressort blocage
15	HP 844-96	2	AR. L 505	Charnière mâle porte
				Vis de fixation de :
	ZD 9250 230 Z	2	TR 5 × 12	- plaquette serrure
	ZD 9254 800 U	1	TR 5 × 16	- poignée de commande serrure
	ZD 9250 700 Z		TFB 5 × 10	- demi-charnières
	ZD 9231 400 U		TF 6 × 10	
		1		- serrure de porte
		2		- plaquette de serrure
	ZD 9048 100 U	4	TH 7 × 10	- chapes de portes
	ZD 9028 300 U	2	TH 5 × 14	- ressort de blocage
	ZC 9210 018 U	1	11 × 56	Ressort de rappel de pêne
	ZD 9232 300 U	2	H 5 × 75	Ecrou de fixation ressort blocage
	ZC 9233 400 U	4		Butée anti-bruit

Scanned by Poul Christensen, for free-of-charge distribution to fellow enthusiasts

Accessoires de roues - Outillage

I	NUMEROS	K			I	NUMEROS	K			
				Accessoires de roues			1			Vilebrequin de roue :
						H 622-3			⟶ 4/70	-
	H 854-3	4		Enjoliveur		HY 251-201 A			4/70 ⟶	-
							2			Attache de vilebrequin
	H 854-98	4	TH 7 × 16	Vis		H 622-81			⟶ 4/70	-
						N 623-62			4/70 ⟶	-
	ZC 9292 281 U	4		Butée caoutchouc						
							1			Cric élévateur :
						HY 623-0			⟶ 4/70	-
				Outillage		HY 623-903 A			4/70 ⟶	-
										Clé :
						ZC 9621 951 U	1	12 × 14		- à oeil
		1		Manivelle mise en marche:		ZC 9650 133 U	1	L 75	⟶ 9/63	- de bougies
	H 251-1		L 515 ⟶ 5/57			HY 621-7	1	L 215	9/63 ⟶	-
	H 251-1 A		L 490 5/57 ⟶ 4/70			ZC 9650 139 U	1	21		- fermée 12 pans
	HY 251-201 A		L 560 4/70 ⟶			ZC 9650 147 U	1	8 × 10		- plate
	H 251-97	1		Coffrage de manivelle		ZC 9650 137 U	1			Tourne vis

Scanned by Poul Christensen, for free-of-charge distribution to fellow enthusiasts

601-93

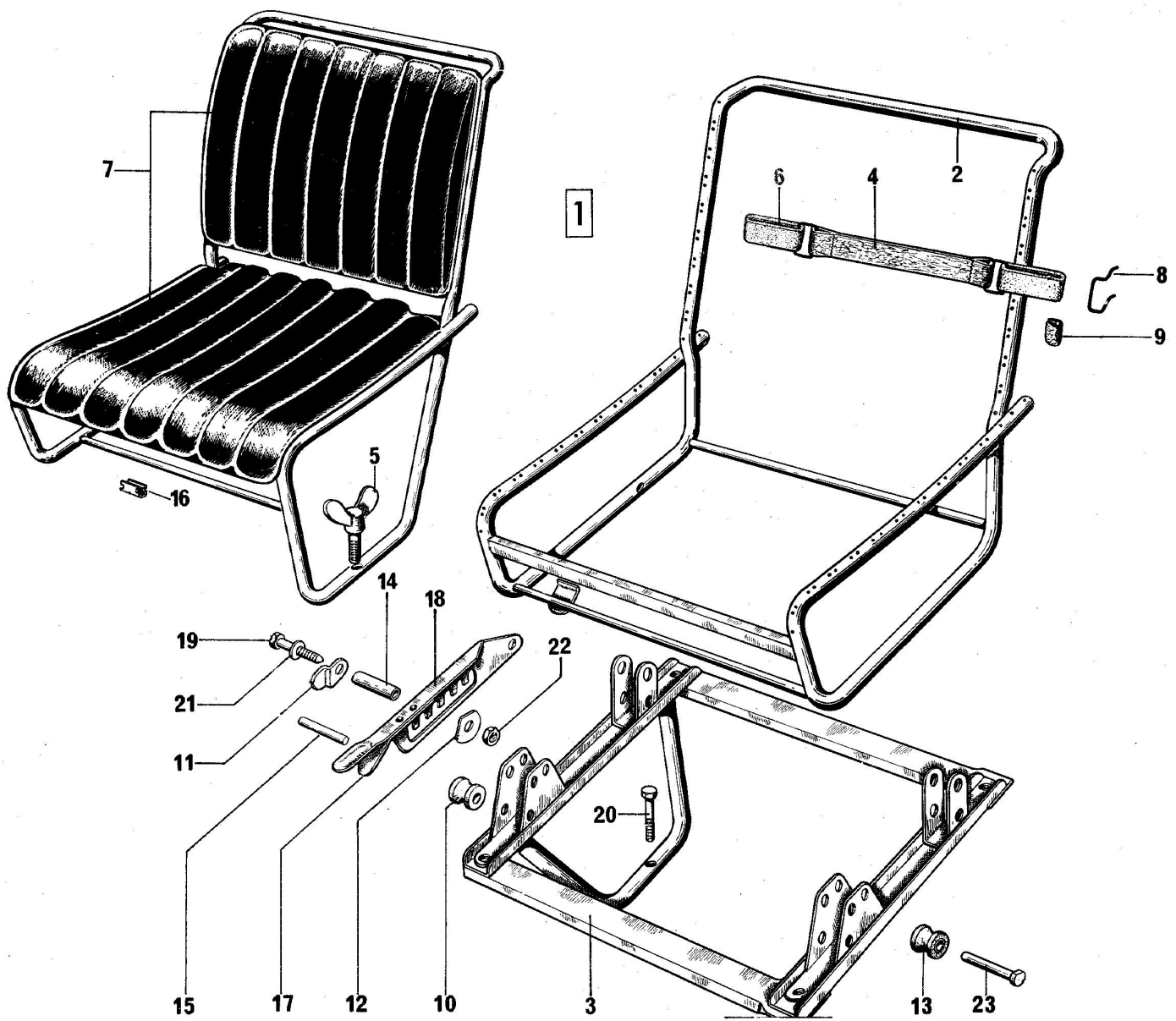

Scanned by Poul Christensen, for free-of-charge distribution to fellow enthusiasts

Sièges - AV.

I	NUMEROS	K		
1				Siège garni simili «Havane»
	HY 912-1	1	G.	-
	HY 912-2 G	1	D.	-
2				Armature nue :
	HY 912-92	1	G.	-
	HY 912-77	1	D.	-
3	H 912-79	1	G.	Soubassement
4				Lanière sans crochets :
	H 912-5	18	L 249	- de dossier
	H 912-6	18	L 217	- de coussin
	H 912-9	8	L 217	- de coussin (renforcée)
5	H 912-52	2		Vis à oreilles
6				Anneau élastique :
	H 912-73	88		- de dossier
	H 912-74	88		- de coussin
7				Garniture confectionnée «Havane»
	HY 912-87	2		- de dossier
	HY 912-88	2		- de coussin
8	H 912-90	88		Crochet de lanière
9	H 912-108	176		Protecteur d'anneau
10	ZC 9224 415 U	4		Galet inférieur
11	ZC 9232 793 U	2		Arrêtoir d'axe
12	ZC 9232 888 U	1		Rondelle de poignée
13	ZC 9233 163 U	2		Galet supérieur
14	ZC 9298 748 U	4	9 × 28	Entretoise
15	ZC 9612 001 U	4	6 × 36	Axe de galet inférieur
16	ZC 9619 764 U	16		Agrafe de garniture
17	ZC 9802 483 U	1		Ressort de poignée
18	ZC 9802 487 U	1		Poignée de commande
19	ZD 9369 500 U	4	TH 6×50	Vis d'entretoise
20				Vis de soubassement :
	ZD 9371 900 U	4	TH 7× 20	
	ZD 9372 200 W	1	TH 7× 40	
21	ZD 9277 100 U	4	6,25	Rondelle d'entretoise
22	ZD 9526 000 U	4	H 6 × 100	Ecrou d'entretoise
23	HY 841-122	2	6 × 32	Axe de galet supérieur

Scanned by Poul Christensen, for free-of-charge distribution to fellow enthusiasts

601-94

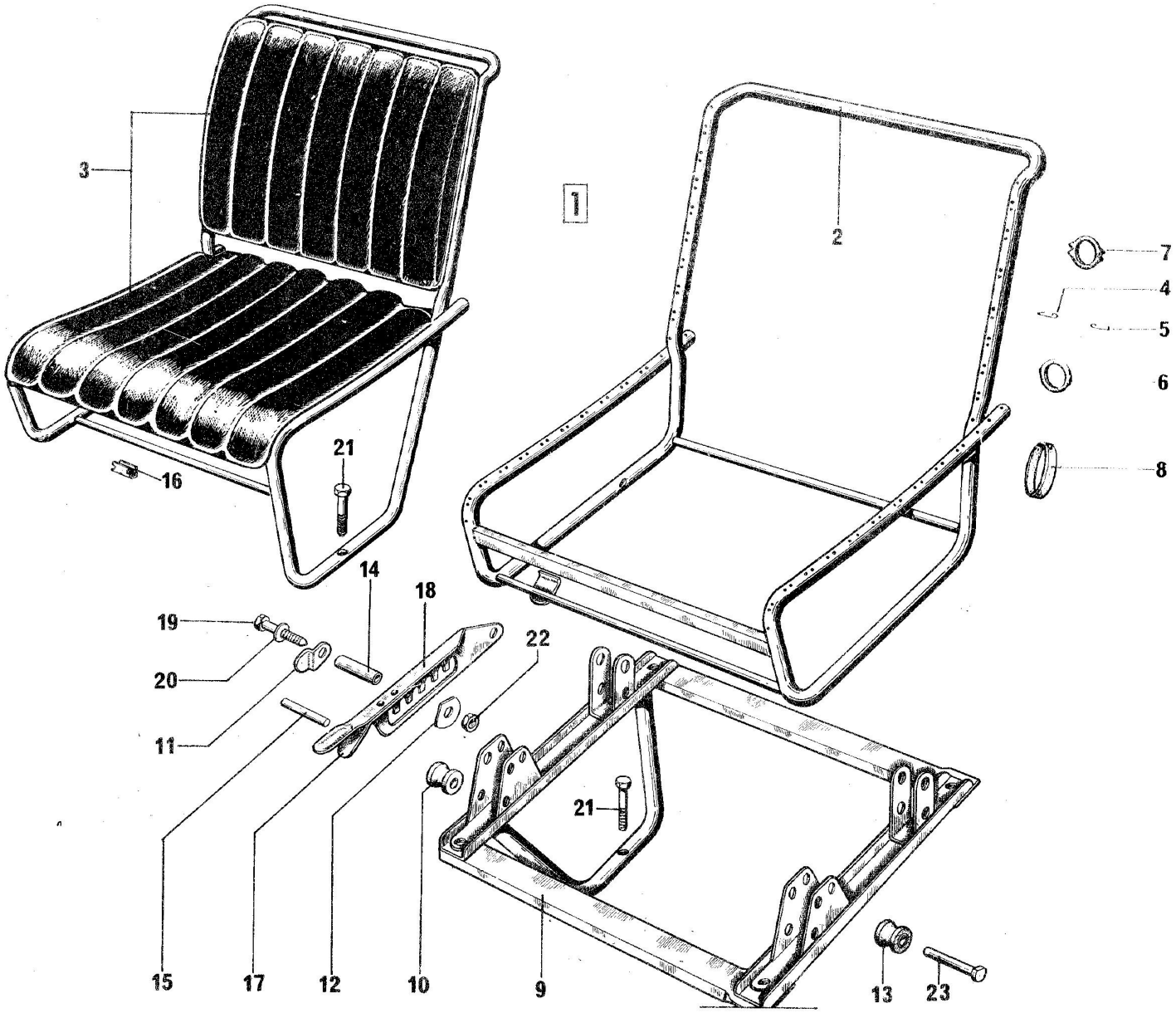

Scanned by Poul Christensen, for free-of-charge distribution to fellow enthusiasts

Sièges - AV.

I	NUMEROS	K			I	NUMEROS	K		
				10/68 ⟶ Option confort amélioré					
1				Siège garni :	9	H 912-79	1	G.	Soubassement
				⟶ 9/70 - simili gris					
	HY 912-1 A	1	G.	-	10	ZC 9224 415 U	4		Galet infer.
	HY 912-2 A	1	D.	-					
				9/70 ⟶ - simili marron	11	ZC 9232 793 U	2		Arrêtoir d'axe
	6H 5 409 923 L	1	G.	-					
	6H 5 409 924 X	1	D.	-	12	ZC 9232 888 U	1		Rondelle de poignée
2				Armature nue :	13	ZC 9233 163 U	2		Galet super.
	HY 912-92 A	1	G.	-					
	HY 912-77 A	1	D.	-	14	ZC 9298 748 U	4	9 × 28	Entretoise
	HY 912-11	2		Sommier de dossier	15	ZC 9612 001 U	4	6 × 36	Axe de galet infer.
	HY 912-12	2		Sommier de coussin					
					16	ZC 9619 810 U	?		Agrafe de garniture
	HY 912-66	2		Matelassure de dossier	17	ZC 9802 483 U	1		Ressort de poignée
	HY 912-61	2		Matelassure de coussin					
					18	ZC 9802 487 U	1		Poignée de commande
3				Garniture confectionnée :					
	HY 912-19	2		⟶ 9/70 - simili gris	19	ZC 9369 500 U	4	TH 6 × 50	Vis d'entretoise
	3H 5 405 571 G	2		9/70 ⟶ - simili marron					
4	AM 9922 111 L	?		Crochet inter.	20	ZD 9278 200 U	4	6,25 × 20	Rondelle d'entretoise
5	AM 9922 112 L	?		Crochet exter.	21				Vis de soubassement
						ZD 9371 900 U	4	TH 7 × 20	-
6	1A 5 413 581 X	?		Anneau de coussin		ZD 9372 200 W	1	TH 7 × 40	-
7	AM 9922 113 L	?		Anneau de dossier	22	ZD 9526 000 U	4	H 6 × 100	Ecrou d'entretoise
8	1A 5 413 322 G	4		Tendeur AR.	23	HY 841-122	2	6 × 32	Axe de galet super.

Scanned by Poul Christensen, for free-of-charge distribution to fellow enthusiasts

Tapis

I	NUMEROS	K			I	NUMEROS	K		
				Tapis de cabine					
	H 981-98	1	T.T.	- côté droit					
		1		- côté gauche					
	H 981-99		H						
	HY 981-99		HY	⟶ 9/67					
	HY 981-99 A		HY	9/67 ⟶					

Scanned by Poul Christensen, for free-of-charge distribution to fellow enthusiasts

Scanned by Poul Christensen, for free-of-charge distribution to fellow enthusiasts