AMI 8

566

CITROËN

"AMI 8"

BERLINE-BREAK

MODÈLES 1969 ET 1970

PIÈCES DÉTACHÉES - ERSATZTEILE

SPARE PARTS

PIEZAS DE RECAMBIO - PEZZI DI RICAMBIO

N° 566

SEPTEMBRE 1969

CITROËN

"AMI 8"

BERLINE-BREAK

MODELES 1969 ET 1970

N° 566

SOCIÉTÉ ANONYME AUTOMOBILES CITROËN
Capital 737 000 000 F — Siège Social : 117 à 167, quai André-Citroën, PARIS-XVe
SERVICE DES PIÈCES DÉTACHÉES
23, rue Ernest-Cognacq, 92-LEVALLOIS-PERRET
Adresse télégraphique : Citroën-Levallois Telex : 62732 - 62733 Téléphone : 737-52-10

R. C. SEINE 64 B 501

INDICATIONS GÉNÉRALES

Le présent catalogue comprend des illustrations et la nomenclature des pièces mécaniques et de carrosserie des voitures particulières modèles « AMI 8 ».

a) **Présentation.** — La reliure est constituée par un système permettant le remplacement facile des pages, lorsque des corrections importantes y seront apportées.

b) **Classement et nomenclature.** — Les pièces sont classées par organes ou ensembles. Sur les planches illustrées, elles sont groupées en ordre de montage avec indication d'un repère pour chaque pièce. Dans le texte placé en regard, elles sont classées en ordre correspondant au repère (colonne 1).

Le nombre d'exemplaire de chaque pièce figurant dans un organe ou sous-ensemble est indiqué dans la colonne coefficient (K).

Les cotes et caractéristiques figurant dans les textes ne sont données qu'à titre indicatif, notre Bureau d'Études pouvant à tout moment y apporter des modifications.

Les cotes sont indiquées en millimètres.

Pour lecture des caractéristiques figurant dans les textes se reporter à la page VIII.

c) **Lecture du catalogue.** — Consulter tout d'abord la légende des symboles (page XIII) pour identifier le type de châssis et de carrosserie; se reporter ensuite à la table des matières (pages XV et XVI) qui renvoie au texte et à l'illustration. Rechercher la pièce sur la planche illustrée qui en indique le repère, se reporter au repère sur la page de texte, et lire le numéro qui y correspond.

Pour les pièces qui ne comportent pas d'illustration, rechercher directement dans le texte désignation et numéro.

Si, exceptionnellement, vous n'avez pas la certitude de nous passer commande d'une façon exacte, il est utile de nous indiquer : numéro de châssis et numéro de moteur.

Pour vous faciliter la recherche d'une pièce, dont vous ne connaîtriez que le numéro, nous avons établi dans le présent catalogue un index numérique (pages XXV-XXXV) vous indiquant la page du catalogue où figure la pièce considérée.

d) **Recommandation.** — Vous devrez apporter le plus grand soin à respecter scrupuleusement :

— Les lettres (majuscules en préfixe ou suffixe),

— Les tirets séparant les deux nombres.

L'omission d'un de ces éléments dans la rédaction d'un numéro en modifie totalement le sens, vous risqueriez donc en faisant une erreur dans la rédaction du numéro de pièce, de recevoir une pièce totalement différente de celle désirée.

e) **Prix et conditions de vente.** — Les prix sont donnés dans un fascicule distinct, ils peuvent être modifiés à tout moment.

Les conditions de vente figurent en tête de nos tarifs (pièces détachées et échanges-standard).

GENERELLE HINWEISE

Der vorliegende Ersatzteil-Katalog enthält die Abbildungen und die Bezeichnungen der mechanischen Teile und der Karosserieteile speziell der Wagentypen « AMI 8 ».

a) **Aufmachung.** — Der Einband des Kataloges ist so vorgenommen, dass die einzelnen Seiten leicht auswechselbar sind, damit wichtige Korrekturen und Ergänzungen nachgetragen werden können.

b) **Kennzeichnung und Listen-Numerierung.** — Die einzelnen Bauteile sind gemäss ihren Baugruppen und Untergruppen gekennzeichnet. Auf den Bildseiten sind sie nach dem Montagesinn angeordnet, mit Angabe einer Kennziffer für jedes Ersatzteil. Im gegenüberstehenden Textteil, sind Sie in der der Kennziffer entsprechenden Reihenfolge angeordnet (erste Spalte).

Die zweite Spalte enthält die Referenz-Nummer eines jeden Teiles, die bei jeder Bestellung angegeben werden muss.

Die Zahl in der dritten Spalte zeigt an, in welcher Anzahl jedes Teil in dem in dem betreffenden Kapitel behandelten Organteil enthalten ist.

Die Abmessungen und die Beschreibung sind nur als Anhaltspunkt angegeben, wobei werksseitig jederzeit Änderungen vorgenommen werden können.

Die Abmessungen der Teile sind in Millimetern angegeben.

Die Zeichenerklärung finden Sie auf Seite IX.

c) **Handhabung des Kataloges.** — Zunächst Kennzeichnung der Chassis- und Karosserietypen (Seite XIII) nachschlagen, dann im Verzeichnis der Bauteile (Seiten XVII-XVIII), wo Text und Bilder der entsprechenden Baugruppen zu suchen sind. Dann das gesuchte Bauteil auf der Bildseite ermitteln und seine Kennziffer feststellen, sie im Textteil suchen und die zugehörige Beschreibung und die Referenz-Nummer lesen.

Bei den Bauteilen, die im Bildteil nicht gezeigt sind und deren Auffinden zu keinerlei Verwechslung Anlass gibt, ist die Listennummer direkt im beschreibenden Text zu suchen.

Wenn ausnahmsweise ein Bauteil nicht sicher und exakt genug angefordert werden kann, muss üblicherweise folgendes zusätzlich angegeben werden : Fahrgestellnummer, Motornummer und Karosserietyp.

Um das Auffinden eines Teiles zu erleichtern, dessen Nr. Sie nur kennen, haben wir ein »Inhaltsverzeichnis« aufgestellt, welches die Katalogseite angibt, auf welcher Sie das betreffende Teil finden.

d) **Empfehlungen.** — Sie sollten die grösste Sorgfalt bei Abfassung der Bestellungen walten lassen und die Teile-Nrn. wie folgt angeben :

— grosse Buchstaben vor und nach der Zahl stehend,

— beide Zahlen durch Bindestrich getrennt.

Ein Fehler bei der Wiedergabe eines dieser Buchstaben oder Zeichen entstellt die Bauteilbezeichnung vollständig. Man läuft dann Gefahr, ein ganz anderes Bauteil als das gewünschte zu erhalten.

e) **Preise und Lieferungsbedingungen.** — Die Preise sind in einer besonderen Preisliste niedergelegt; sie können jederzeit geändert werden.

Die Lieferungsbedingungen erscheinen in der Einleitung der Preisliste (für Ersatzteile und Austauschteile).

GENERAL INFORMATION

This catalogue consists of illustrations and descriptions of the mechanical and body parts for the " AMI 8 " models.

a) **Arrangement.** — The binding is of a type which allows easy replacement of the pages, when any considerables changes are made.

b) **Classification and names.** — The parts are classified by units or groupes. In the illustration, they are grouped in the order in which they are assembled, with a mark number shown for each part. In the text, on the opposite page, they are arranged in the order of the mark numbers (1st column).

The number of each part used in a unit or group is shown in the " K " column.

Dimensions and particulars are given in the text for identification only and are subject to modification as may become necessary.

Dimensions are quoted in millimetres.

For explanation of particulars given in the text, please report to the page X.

c) **Reading the catalogue.** — Consult the symbols used to designate car types (page XIII) in order to identify the car type. Consult the table of contents (pages XIX-XX) which refers to the text and illustration. Look for the part in the illustration on which the mark number is shown, look up this number on the text page and read the corresponding part number.

For parts not illustrated, look for the name and number directly in the text.

If it should happen that in some rare case, you are not certain of being able to write out the order correctly, it is advisable to give us the chassis and engine numbers.

To make it easier to find a part the number of which you know, we have compiled an " Index " that shows you the page on which the part concerned appears.

d) **Recommendation.** — You should take great care to make out your order and respect:

— capital letters as prefix and as suffix,

— hyphens separating the two numbers.

The omission of one of these items, when composing a number, completely alters the meaning and you would thus risk making an error in writing out the number of a part and being sent a part entirely different from the one required.

e) **Prices and conditions of sale.** — Prices are given in a separate list; they are subject to alteration without notice.

The conditions of sale are shown at the head of our price lists (spare parts and standard exchanges).

INDICACIONES GENERALES

El presente catálogo comprende ilustraciones y nomenclatura de las piezas mecánicas y de carrocería de los coches del modelo « AMI 8 ».

a) **Presentación.** — La encuadernación está constituida por un sistema que permite la sustitución facil de las páginas cuando se efectúen modificationes importantes.

b) **Clasificacion y nomenclatura.** — Las piezas están clasificadas por órganos o conjuntos. Sobre las planchas ilustradas son agrupadas en orden de montaje con indicación de una cifra de señal para cada pieza. En el texto de la página de enfrente son clasificadas por orden correspondiente a la cifra de señal (columna 1).

El número de unidades de cada pieza, dentro de un órgano o subconjunto, está indicato en la columna de « coeficiente » (K).

Las medidas y características son dadas nada mas que a titulo informativo, ya que nuestra oficina de estudio puede en todo momento volver a modificarlas.

— Las dimenciones son indicadas en milimetros,

— El significado de los simbolos se encuentra en la página XI...

c) **Lectura del catalogo.** — Consultar antes la leyenda de los simbolos (página XIII) para identificar eltipo de chasis y de carrocería ; pasar después a la tabla de las materias (páginas XXI-XXII) y volver al texto y a la ilustración. Localisar la pieza sobre la página ilustrada que indicará la cifra de señal, buscarla sobre la página de texto y leer el número que corresponde.

Para piezas que no estén ilustradas, buscar directamente en el texto la designación y el número.

Excepcionalmente, si no se tiene la certeza de pasar el pedido con exactitud, es necesario nos indiquen el número de chasis y de motor.

Para facilitar la localización de una pieza de la que solo se conoce el número, hemos establecido un « indice numerico » (páginas XXV-XXXV) que indica la página donde se encuentra.

d) **Recomendaciones.** — Se debe de aportar el mayor cuidado y respectar escrupulosamente :

— las letras (majusculas en prefijo o sufijo),

— los guiones separando los dos números.

La omision de uno de estos elementos, dentro de la redacción de un numero, modifica totalmente la significatión, arriesgando asi a que cometan un error dentro de la redacción del número de piezas, y asi recibir una pieza totalmente diferente a la que deseen.

e) **Precios y condiciones de venta.** — Los precios son editados en una tarifa especial, que se puede modificar en todo momento.

Las condiciones de venta figuran en cabeza de nuestra tarifa (piezas de recambio y « cambios standard »).

INDICAZIONI GENERALI

Il presente catalogo comprende le illustrazioni e la denominazione di parti meccaniche e di carrozzeria per vetture del modello « AMI 8 ».

a) **Prestazione.** — La rilegatura consta di un sistema che permette la facile sostituzione delle pagine quando vengono apportate sostanziali modifiche.

b) **Classificazione e denominazione.** — I pezzi sono classificati per organi o complessivi. Sulle tavole, i pezzi sono illustrati, raggruppati per ordine di montaggio, con indicazióne di un numero de segno per ogni pezzo. Nell' opposita tabella loro sono elencati in ordine corrispondente al numero de segno (colonna 1).

I quantitativi delle parti occorrenti per la formazione di un organo, di un sotto-gruppo, sono indicati nella colonna coefficiènte (K.)

Le quote e caratteristiche sono date a titolo indicativo, potendo l'ufficio studi apportare eventuali modifiche resesi necessarie.

Le quote sono indicate in millimetri.

Il significato dei simboli si trova alla pagina II.

c) **Lettura del catalogo.** — Consultare innánzi il prospetto dei simboli (pagina XIII) per individuare il tipo di telai e carrozzeria e passare poi, alla tabella delle materie (págine XIII-XXIV) che rimanderá alla pagina del testo e alla tavola illustrata. Ricercare il ricambio sulla tavola che ne il indichera numero de segno, cercarlo sulla pagina del testo e leggere il numero correspondente.

Per i ricambi senza disegno, cercare direttamente nel testo la denominazione ed il numero.

Se, eccezionalmente, non si è certi di richiedere una ordinazione esatta, è indispensabile indicare : il numero del telaio e di motore.

Per facilitare la ricerca di un pezzo, di cui non si conosce che il numero, abbiamo stabilito un « indice numerico (págine XXV-XXXV) indicando la pagina del catalogo dove é figurato il pezzo in questione.

d) **Raccommandazione.** — Si dovra fare molta attenzione e rispettare scrupolosamente :

— le lettere (majuscule in prefisso e suffisso),

— il trattino che separa i due numeri.

L'omissione di uno dei suddetti elementi nella trascrizione del numero, ne modifica totalmente il senso, ció che comporta il rischio di ricevere, per un errore di trascrizione, un pezzo di ricambio totalmente differente da quello richiesto.

e) **Prezzi e condizioni di vendita.** — Prezzi sono forniti su listino a parte; loro possono essere modificati ad ogni momento.

Le condizioni di vendita figurano in cima alle nostre tariffe (pezzi di ricambio e « cambi-standard »).

SYMBOLES UTILISÉS DANS LES TEXTES

A	Montage AUTRICHE	ext	Extérieur	sup	Supérieur
AR	Arrière	F	Longueur de filetage	T.F.	Tête fraisée
AV	Avant	G	Côté gauche	T.F.B.	Tête fraisée bombée
BV	Boîte de vitesses	G.B.	Montage GRANDE-BRETAGNE	T.H.	Tête hexagonale
C.D.N.	Montage CANADA	H	Hexagonal	TOURISME	Habillage ordinaire
C.H.	Montage SUISSE	h	Hauteur	T.R.	Tête ronde
Ch	Chauffage	I	Montage ITALIE	T.T.	Tous Types
CLUB	Habillage « CLUB »	inf	Inférieur	U.S.A.	Montage U.S.A
Co	Contact (rondelle spéciale)	int	Intérieur	V	Volt
Cr	Crantée (rondelle spéciale)	L	Longueur	VEG	Circuit Végétal
CONF	Habillage « CONFORT »	l	Largeur	W	Watt
D	Côté droit	MIN	Circuit minéral	⌀	Diamètre, alésage ou filetage
(D)	Montage ALLEMAGNE	N.F.P.	Ne fournissons plus	?	Nombre d'exemplaires
D à D	Direction à Droite	N.L.	Montage HOLLANDE		Variable dans le montage
D à G	Direction à Gauche	P.O.	Équipement antipoussière	1°	1re Possibilité
d.e.o.	Demander en outre	R.m.p.	Remplace modèle précédent	2°	2e Possibilité
e	Épaisseur	R.p.	Remplacé par	⊢►	Depuis
entr	Entr'axes	Sauf	Excepté	►⊣	Jusque

ZEICHENERKLÄRUNG

A	Montage ÖSTERREICH	ext	Aussenseite	sup	Oben
AR	Hinten	F	Gewinde	T.F.	Fräskopf
AV	Vorn	G	Linke Seite	T.F.B.	Gewölbter Fräskopf
VB	Getriebe	G.B.	Montage GROSSBRITANNIEN	T.H.	Sechskantkopf
C.D.N.	Montage KANADA	H	Sechskant	TOURISME	Einfache Ausrüstung
C.H.	Montage SCHWEIZ	h	Höhe	T.R.	Rundkopf
Ch	Heizung	I	Montage ITALIEN	T.T.	Alle Typen
CLUB	Ausrüstung « CLUB »	inf	Unten	U.S.A.	Montage U.S.A.
Co	Kontakt (auf konvexer Fläche geriffelt)	int	Innen	V	Volt
Cr	Verzahnt	L	Länge	VEG	Hydr. Kreislauf Pflanzl. Flüssigk.
CONF	Ausrüstung « KOMFORT »	l	Breite		Watt
D	Rechte Seite	MIN	Hydr. Kreislauf (Mineral. Flüssigk.)	W	Durchmesser oder Bohrung
(D)	Montage DEUTSCHLAND	N.F.P.	Nicht mehr lieferbar	⌀	Stückzahl nach Bedarf
D à D	Rechtslenkung	N.L.	Montage HOLLAND	?	1. Ausführung
D à G	Linkslenkung	P.O.	Ausrüstung gegen Staub	1°	2. Ausführung
d.e.o.	Dazu	R.m.p.	Ersetzt die früheren Ausführungen	2°	Ab
e	Stärke	R.p.	Ersetzt durch	⊢→	Bis
entr	Achsabstand	Sauf	Mit Ausnahme	→⊣	

SYMBOLS USED IN THE TEXT

A	Fitting for AUSTRIA	ext	External	sup	Upper
AR	Rear	F	Length of threading	T.F.	Countersunk head
AV	Front	G	Left hand side	T.F.B.	Rounded countersunk head
BV	Gearbox	G.B.	Fitting for GREAT BRITAIN	T.H.	Hexagonal head
C.D.N.	Fitting for CANADA	H	Hexagonal	TOURISME	Fitting, « PLAIN »
C.H.	Fitting for SWITZERLAND	h	Height	T.R.	Round head
Ch	Heating	I	Fitting for ITALY	T.T.	All types
CLUB	Fitting « CLUB »	inf	Lower	U.S.A.	Fitting for U.S.A.
Co	Contact (special washer)	int	Internal	V	Volt
Cr	Shakeproof (washer)	L	Length	VEG	Vegetal based hydraulic fluid
CONF	Fitting « COMFORT »	l	Width	W	Watt
D	Right hand side	MIN	Mineral based hydraulic fluid	⌀	Diameter, bore or thread
(D)	Special fitting fot GERMANY	N.F.P.	No longer supplied	?	As necessary
D à D	Right hand steering	N.L.	Fitting for HOLLAND	1°	1st Possibility
D à G	Left hand steering	P.O.	Special fitting, dust-proof	2°	2nd Possibility
d.e.o.	Order in addition	R.m.p.	Replaces preceding models	⊢►	Since
e	Thickness	R.p.	Superseded by	►⊣	Until
entr	Distance between centres	Sauf	Except		

LEYENDA DE LOS SIMBOLOS

A	Montaje para AUSTRIA	ext	Lado exterior	sup	Superior
AR	Atras	F	Enroscamiento	T.F.	Cabeza Avellanada
AV	Delante	G	Lado izquierdo	T.F.B.	Cabeza Avellanada bombeada
BV	Caja de velocidades	G.B.	Montaje para GRAN BRETAÑA	T.H.	Cabeza exagonal
C.D.N.	Montaje para CANADA	H	Hexagonal	TOURISME	Equipo sencillo
C.H.	Montaje para SUIZA	h	Altura	T.R.	Cabeza Redonda
Ch	Calefacción	I	Montaje para ITALIA	T.T.	Todos Tipos
CLUB	Equipo « CLUB »	inf	Inferior	U.S.A.	Montaje para los ESTADOS UNIDOS
Co	Contacto (estrias sobre lado convexo)	int	Interior	V	Voltio
Cr	Dentado	L	Longitud	VEG	Circuito hidraulico vegetal
Conf	Equipo « CONF. »	l.	Anchura	W	Vatio
D	Lado Derecho	MIN	Circuito hidraulico mineral	⌀	Diametro o alisadura
(D)	Montaje para ALEMANIA	N.F.P.	No fabricamos mas	?	Segun necesidades
D à D	Dirección a Derecha	N.L.	Montage para HOLANDA	1ª	1º Posibilidad
D à G	Dirección a Izquierda	P.O.	Equipo contra el polvo	2ª	2º Posibilidad
d.e.o.	Pedir ademas	R.m.p.	Reemplaza los modelos precedentes	⊢►	Desde
e	Espesor	R.p.	Reemplazado por	►⊣	Hasta
entr	Entre ejes	Sauf	Excepto		

PROSPETTO DEI SIMBOLI

A	Montaggio AUSTRIA	ext	Esterno	Sup	Superiore
AR	Posteriore	F	Filettatura	T.F.	Testa Svasata
AV	Anteriore	G	Lato sinistro	T.F.B.	Testa Svasata tonda
BV (S.C.)	Scatola cambio	G.B.	Montaggio GRAN BRETAGNA	T.H.	Testa Svasata esagonale
C.D.N.	Montaggio CANADA	H	Esagonale	T.R.	Testa tonda
C.H.	Montaggio SVIZZERA	h	Altezza	TOURISME	Equipaggiamento ordinario
CLUB	Equipaggiamento « CLUB »	I	Montaggio ITALIA	T.T.	Tutti i tipi
Ch	Riscaldamento	inf	Inferiore	U.S.A.	Montaggio stati UNITI D'AMERICA
Co	Contatto (striato sulla faccia convessa)	int	Interno	V	Volt
Cr	Dentado	L	Lunghezza	VEG	Circuito idraulico vegetale
CONF	Equipaggiamento « CONFORT »	l.	Larghezza	W	Watt
D	Lato Destro	MIN	Circuito Idraulico minerale	⌀	Diametro o alesaggio
(D)	Speciale GERMANIA	N.F.P.	Non più fornito	?	Secondo richiesta
D à D	Guida a destra	N.L.	Montaggio OLANDA	1°	1ª Possibilitá
D à G	Guida a sinistra	P.O.	Equipaggiamento contro la polvere	2°	2ª Possibilitá
d.e.o.	Richiedere inoltre	R.m.p.	Sostituisce i modelli precedent	⊢►	Da
e	Spessóre	R.p.	Sostituito da	►⊣	Fino a
entr	Interasse	Sauf	Salvo		

LÉGENDE DES SYMBOLES SERVANT A LA DÉSIGNATION DES TYPES DE VÉHICULES

TECHNISCHE DATEN ZUR KENNZEICHNUNG DER WAGENTYPEN

SYMBOLS USED TO DESIGNATE CAR TYPES

LEYENDA DE LOS SIMBOLOS UTILIZADOS PARA LA DESIGNACIÓN DE LOS TIPOS DE VEHICULOS

PROSPETTO DEI SIMBOLI USATI PER LA DENOMINAZIONE DEI TIPPI DI VETTURE

Ami 8	Berline.	AM 3	Moteur : 2 cyl. 74 × 70.	Motor : 2 Zyl. 74 × 70.	Engine: 2 cyl. 74 × 70.	Motor: 2 cil. 74 × 70.	Motore : 2 cil. 74 × 70.
			Embrayage : normal ou centrifuge.	Kupplung : Normal-oder Fliehkraftkupplung.	Clutch: normal or centrifugal.	Embrague : normal o centrifugo.	Frizione : normale o centrifuga.
			Couple conique : 8 × 31.	Kegel-u. Tellerrad : 8 × 31.	Crown wheel and pinion: 8 × 31.	Grupo conico : 8 × 31.	Coppia conica : 8 × 31.
			Freins à tambours.	Trommelbremsen.	Drum brakes.	Frenos de tambores.	Freni a tamburi.
			(Freins à disques à l'avant depuis Septembre 1969).	(Scheibenbremsen, vorn, seit September 1969).	(Disc brakes in front since September 1969).	(Frenos de discos delant. desde Septiembre 1969).	(Freni a dischi anteriori da Settembre 1969).
Ami 8	Break.	AMB 3	Mêmes caractéristiques sauf carrosserie.	Dieselben Charakteristiken, mit Ausnahme der Karosserie.	Same characteristics except body.	Mismas caracteristicas salvo carroceria.	Stesse caratteristiche salvo carrozzeria.
		AMF 3	Version « FAMILIALE ».	Modell « FAMILIALE ».	« FAMILIALE » version.	Version « DE FAMILIA ».	Versione « FAMIGLIALE ».
		AMC 3	Version « COMMERCIALE ».	Modell « COMMERCIALE ».	« COMMERCIALE » version.	Version « COMERCIAL ».	Versione « COMMERCIALE ».

TABLE DES MATIÈRES

	NUMÉROS DES PAGES
ACCESSOIRES :	
De roues	271
Outillage	269
AÉRATION	150 – 151
AILES :	
Avant	208 à 211
Arrière	212 – 213
ALIMENTATION D'ESSENCE	134 à 137
BOITE DE VITESSES :	
Carter	30 à 33
Commande des vitesses	40 à 43
Différentiel	44 – 45
Pignons	34 à 39
CAPOT	216 à 219
CARROSSERIE :	
Carrosseries	179
Éléments d'unit AV	180 à 183
Éléments d'unit AR	200 à 207
Panneau de côté	184 à 199
CEINTURES DE SÉCURITÉ	272 – 273
CHAUFFAGE-DÉGIVRAGE	146 à 149
DIRECTION :	
Barres	114 – 115
Crémaillère	110 à 113
Volant	108 – 109
ÉCHAPPEMENT	138 à 141
ÉLECTRICITÉ :	
Allumage	116 à 119
Alternateur	120 à 127
Câbleries	173
Câbles élect. - Avertisseur	174 – 175
Démarreur	128 à 131
Éclairage AV - Plafonnier	166 à 169
Éclairage AR	170 – 171
Support batterie	160 – 161
EMBRAYAGE	24 à 29
ENJOLIVEMENT EXTÉRIEUR	242 à 245
ESSIEUX :	
Avant	88 à 91
Pivots - Moyeux avant	92 à 95
Arrière	96 à 99

TABLE DES MATIÈRES (suite)

	NUMÉROS DES PAGES
ESSUIE-GLACE	162 – 163
FREINS :	
Avant	50 à 55
Arrière	56 – 57
Cylindres	58 à 67
Tuyauteries	68 à 77
A main	82 à 85
Câble frein à main	86 – 87
GARNITURES INTÉRIEURES	308 à 317
GLACES DE PORTES	234 à 237
INSONORISATION - TAPIS	318 à 323
LAVE-GLACE	164 – 165
MOTEUR :	
Culasses - soupapes	6 à 9
Filtres à air	16 à 19
Moteurs	2 à 5
Pompe à huile - réfrigérateur	20 à 23
Suspension moteur, B.V.	132 – 133
Tubulures - accélérateur	14 – 15
Ventilateur - collecteur air	142 à 145
Vilebrequin - arbre à cames	10 à 13
PARE-CHOCS :	
Avant	152 – 153
Arrière	154 – 155
PARE-SOLEIL	267

	NUMÉROS DES PAGES
PAVILLON	220 à 224
PÉDALIER	78 à 81
PLANCHE DE BORD	258 – 265
PLATE FORME	176 – 177
PORTES :	
Avant	226 à 229
Arrière	230 à 233
PORTE DE COFFRE	246 à 255
POSTE RADIO	172
RÉTROVISEUR INTÉRIEUR	268
SERRURES	238 à 241
SIÈGES :	
Avant	274 à 298
Arrière	299 à 307
SUSPENSION :	
Barre anti-roulis - amortisseurs	104 à 107
Suspension	100 à 103
TABLEAU DE BORD	156 à 159
TOLE D'HABILLAGE	214 – 215
TRANSMISSIONS	46 à 49

VERZEICHNIS DER ORGANTEILE

	SEITEN NUMMER
ACHSEN :	
Vorn	88 – 91
Hinten	96 – 99
Vorderachskörper und Naben	92 – 95
ARMATURENBRETT	156 – 159
ARMATURENBRETT	258 – 265
AUSPUFFANLAGE	138 – 141
BREMSEN :	
F. Vorderrad	50 – 55
F. Hinterrad	56 – 57
Leitungen	68 – 77
Zylinder	58 – 67
Handbremse	82 – 85
Handbremszug	86 – 87
DACH	220 – 224
ELEKTRIZITÄT :	
Anlasser	128 – 131
Batterieträger	160 – 161
Beleuchtung, vorn - Innenleuchte	166 – 169
Beleuchtung, hinten	170 – 171
Elektrische Kabel, Horn	174 – 175
Kabelbündel	173
Weghselstromlichtmaschine	120 – 127
Zündanlage	116 – 119

	SEITEN NUMMER
FEDERUNG :	
Federung	100 – 103
Stabilisatorstab - Stossdämpfer	104 – 107
GELENKWELLEN	46 – 49
GERAÜSCHDÄPFUNG - BODENMATTEN	318 – 323
GETRIEBE :	
Differential	44 – 45
Getriebegehäuse	30 – 33
Getriebeschaltung	40 – 43
Ritzel	34 – 39
HEIZUNG-ENTFROSTUNG	146 – 149
INNENRÜCKBLICKSPIEGEL	268
INNENVERKLEIDUNG	308 – 317
KAROSSERIE :	
Karosserien	179
Karosserieteile, vorn	180 – 183
Karosserieteile, hinten	200 – 207
Seitenbleche	184 – 199

VERZEICHNIS DER ORGANTEILE (Forts.)

	SEITEN NUMMER
KOFFERRAUMDECKEL	246 – 255
KOTFLÜGEL :	
Vorn	208 – 211
Hinten	212 – 213
KRAFTSTOFFZUFUHR	134 – 137
KUPPLUNG	24 – 29
LENKUNG :	
Lenkrad	108 – 109
Spurstangen	114 – 115
Zahnstange	110 – 113
LÜFTUNG	150 – 151
MOTOR :	
Kurbelwelle - Nockenwelle	10 – 13
Krümmer - Gashebelgestänge	14 – 15
Luftfilter	16 – 19
Motoren	2 – 5
Motor und Getriebeaufhängung	132 – 133
Ölpumpe - Ölkühler	20 – 23
Ventilator - Luftführung	142 – 145
Zylinderköpfe - Ventile	6 – 9
MOTORHAUBE	216 – 219
PEDALWERK	78 – 81
RADIOGERÄT	172
RAHMEN	176 – 177
SITZE :	
Vorn	274 – 298
Hinten	299 – 307
SCHEIBENWASCHER	164 – 165
SCHEIBENWISCHER	162 – 163
SICHERHEITSGURTE	272 – 273
SONNENBLENDE	267
STOSSSTANGEN	152 – 155
TÜREN :	
Vorn	226 – 229
Hinten	230 – 233
TÜRSCHEIBEN	234 – 237
TÜRSCHLÖSSER	238 – 241
VORDERES VERKLEIDUNGSBLECH	214 – 215
ZIERLEISTEN, AUSSEN	242 – 245
ZUBEHÖR :	
Für Rad	271
Werkzeuge	269

TABLE OF CONTENTS

	PAGE NUMBERS
ACCESSORIES:	
For wheels	271
Tools	269
AXLES:	
Front	88 – 91
Pivots - Front hubs	92 – 95
Rear	96 – 99
BODY:	
Bodies	179
Front elements	180 – 183
Rear elements	200 – 207
Lateral panels	184 – 199
BONNET	216 – 219
BOOT DOOR	246 – 255
BRAKES:	
Front	50 – 55
Rear	56 – 57
Cylinders	58 – 67
Piping	68 – 77
Handbrake	82 – 85
Handbrake cable	86 – 87

	PAGE NUMBERS
BUMPERS:	
Front	152 – 153
Rear	154 – 155
CLUTCH	24 – 29
ELECTRICITY:	
Alternator	120 – 127
Battery support	160 – 161
Electrical wiring-Horn	174 – 175
Front lighting - Interior light	166 – 169
Harness	173
Ignition	116 – 119
Rear lights	170 – 171
Starter motor	128 – 131
ENGINE:	
Air filter	16 – 19
Crankshaft - Camshaft	10 – 13
Cylinder heads - Valves	6 – 9
Engines	2 – 5
Engine and gearbox suspension	132 – 133
Fan - Air intake	142 – 145
Manifold - Accelerator	14 – 15
Oil pump - Oil cooler	20 – 23
EXHAUST	138 – 141

TABLE OF CONTENTS (Cont.)

	PAGE NUMBERS
EXTERIOR-EMBELLISHERS	242 – 245
DASHBOARD	258 – 265
DOORS:	
Front	226 – 229
Rear	230 – 233
DOOR GLASSES	234 – 237
DRIVESHAFTS	46 – 49
FRONT PANEL	214 – 215
GEAR BOX:	
Casing	30 – 33
Control	40 – 43
Differential	44 – 45
Pinions	34 – 39
HEATING-DEFROSTING	146 – 149
INSTRUMENT PANEL	156 – 159
INTERIOR TRIMMINGS	308 – 317
INTERNAL REAR VIEW MIRROR	268
LOCKS	238 – 241
PEDAL GEAR	78 – 81
PETROL SYSTEM	134 – 137
PLATFORM	176 – 177
RADIO SET	172
ROOF	220 – 224
SAFETY BELTS	272 – 273
SEATS:	
Front	274 – 298
Rear	299 – 307
SOUNDPROOFING-CARPETS	318 – 323
STEERING:	
Rack	110 – 113
Rods	114 – 115
Steering wheel	108 – 109
SUN VISOR	267
SUSPENSION:	
Anti-roll bar - Shockabsorbers	104 – 107
Suspension	100 – 103
VENTILATION	150 – 151
WINDSCREEN WASHER	164 – 165
WINDSCREEN WIPER	162 – 163
WINGS:	
Front	208 – 211
Rear	212 – 213

TABLA DE MATERIAS

	Nº DE LAS PAGINAS
ACCESORIOS :	
De ruedas	271
Herramienta	269
ADORNO EXTERIOR	242 – 245
AIREACIÓN	150 – 151
ALETAS :	
Delanteras	208 – 211
Traseras	212 – 213
ALIMENTACIÓN DE GASOLINA	134 – 137
APARATO DE RADIO	172
ASIENTOS :	
Delanteros	274 – 298
Traseros	299 – 307
CAJA DE VELOCIDADES :	
Carter	30 – 33
Diferencial	44 – 45
Mando	40 – 43
Piñones	34 – 39
CALEFACCIÓN-ANTIHIELO	146 – 149
CAPÓ	216 – 219
CARROCERIA :	
Carrocerias	179
Elementos delanteros	180 – 183
Elementos traseros	200 – 207
Paneles laterales	184 – 199
CERRADURAS	238 – 241
CHAPA DELANTERA	214 – 215
CINTURONES DE SEGURIDAD	272 – 273
CRISTALES DE PUERTAS	234 – 237
DIRECCIÓN :	
Barras	114 – 115
Cremallera	110 – 113
Volante	108 – 109
EJES :	
Delantero	88 – 91
Pivotes y nucleos delanteros	92 – 95
Trasero	96 – 99

TABLA DE MATERIAS (Cont.)

	Nº DE LAS PAGINAS
ELECTRICIDAD :	
Alternador	120 – 127
Alumbrado delant. - Luz int. de techo	166 – 169
Alumbrado trasero	170 – 171
Arrancador	128 – 131
Cables electricos - Bocina	174 – 175
Encendido	116 – 119
Haces de cables	173
Soporte de bateria	160 – 161
EMBRAGUE	24 – 29
ESCAPE	138 – 141
FRENOS :	
Delanteros	50 – 55
Traseros	56 – 57
Cilindros	58 – 67
Tubos	68 – 77
A mano	82 – 85
Cable de freno a mano	86 – 87
GUARNECIDOS INTERIORES	308 – 317
INSONORIZACIÓN-ALFOMBRAS	318 – 323
LAVAPARABRISAS	164 – 165
LIMPIAPARABRISAS	162 – 163
MOTOR :	
Bomba de olio, - Refrigerador	20 – 23
Cigüeñal - Arbol de levas	10 – 13
Colector - Acelerador	14 – 15
Culatas - Valvulas	6 – 9
Filtro de aire	16 – 19
Motores	2 – 5
Suspens. de motor y de caja de velocidad	132 – 133
Ventilador - Colector de aire	142 – 145

	Nº DE LAS PAGINAS
PARACHOQUES :	
Delanteros	152 – 153
Traseros	154 – 155
PARASOL	267
PEDALES	78 – 81
PLANCHA DE ABORDO	258 – 265
PLATAFORMA	176 – 177
PUERTAS :	
Delanteras	226 – 229
Traseras	230 – 233
PUERTA DE MALETA	246 – 255
RETROVISOR INTERIOR	268
SUSPENSIÓN :	
Barra estabilizadora - Amortiguadores	104 – 107
Suspensión	100 – 103
TABLERO DE ABORDO	156 – 159
TECHO	220 – 224
TRANSMISIONES	46 – 49

TABELLA DELLE MATERIE

	N. DELLE PAGINE
ACCESSORI :	
Dotazione	269
Ruote	271
AERAZIONE	150 – 151
ALIMENTAZIONE BENZINA	134 – 137
ASSALE :	
Anteriore	88 – 91
Pivots - Mozzi ant	92 – 95
Posteriore	96 – 99
CARROZZERIA :	
Carrozzerie	179
Elementi scocca ant	180 – 183
Elementi scocca post	200 – 207
Panelli laterali	184 – 199
CINTURE SICUREZZA	272 – 273
COFANO MOTORE	216 – 219
CRISTALLI PORTIERE	234 – 237
CRUSCOTTO	258 – 265

	N. DELLE PAGINE
ELETTRICITA :	
Accensione	116 – 119
Alternatore	120 – 127
Cavetteria	173
Cavi elet.-Segnal acustico	174 – 175
Illumin. ant.-Plafoniera	166 – 169
Luci post. - Fanalino	170 – 171
Motorino d'avviamento	128 – 131
Supporto batteria	160 – 161
FRIZIONE	24 – 29
FRENI :	
Anteriori	50 – 55
Posteriori	56 – 57
Canalizzazioni	68 – 77
Cilindri	58 – 67
A mano	82 – 85
Cavo	86 – 87
INSONORIZZAZIONE-TAPETTI	318 – 323
LAMIERA DI RIVEST. ANTERIORE	214 – 215
LAVA CRISTALLO	164 – 165
MODANATURE ESTERNE	242 – 245

TABELLA DELLE MATERIE (Cont.)

	N. DELLE PAGINE
MOTORE :	
Albero mot. - Albero distrib.	10 – 13
Collettore - Acceleratore	14 – 15
Filtro aria	16 – 19
Motore completo	2 – 5
Pompa olio - Radiatore olio	20 – 23
Sospensione motore - S.C.	132 – 133
Testate - Valvole	6 – 9
Ventilatore - Convogliatore aria	142 – 145
PARAFANGHI :	
Anteriori	208 – 211
Posteriori	212 – 213
PARASOLE	267
PARAURTI :	
Anteriori	152 – 153
Posteriori	154 – 155
PEDALIERA	78 – 81
PIATTAFORMA	176 – 177
PORTIERE :	
Anteriore	226 – 229
Posteriore	230 – 233
PORTELLO COFANO BAULE	246 – 255
POSTO RADIO	172
QUADRO STRUMENTAZIONI	156 – 159
RETROVISORE INTERNO	268
RISCALDAMENTO-SBRINATURA	146 – 149
RIVESTIMENTI INTERNI	308 – 317
SCARICO	138 – 141
SCATOLA CAMBIO :	
Carter	30 – 33
Comando cambio marce	40 – 43
Differenziale	44 – 45
Ingranaggi	34 – 39
SEDILI :	
Anteriori	274 – 298
Posteriori	299 – 307
SERRATURE	238 – 241
SOSPENSIONE :	
Barra antirrullio - Ammort.	104 – 107
Sospensione	100 – 103
STERZO :	
Barre	114 – 115
Cremagliera	110 – 113
Volante	108 – 109
TERGICRISTALLO	162 – 163
TETTO	220 – 224
TRASMISSIONI	46 – 49

INDEX

NUMÉROTATION A

NUMÉROS	PAGES	NUMÉROS	PAGES	NUMÉROS	PAGES	NUMÉROS	PAGES
AM 001-003 I	3	AY 114-88	11	A 133-64	132	AZ 174-59	135
AM 001-021 A	–	AY 114-88 A	–	AM 133-86	–	AY 174-66 A	–
AM 008-017	179	AZ 114-91	3–20	AM 133-86 A	–	AZ 174-66	–
AMB 008-018 A	–	A 114-93	–	AM 133-96	–	AY 174-68	–
AM 008-019 A	–	AM 114-94 C	–	AM 141-1 K	15	A 174-84	–
AM 008-019 B	–	AM 114-95 C	–	AM 141-2 D	–	A 174-98 A	–
AM 008-021 A	–	A 114-96 A	–	AM 141-2 E	–	AM 174-98	–
AM 008-037 A	180	AM 121-05 J	11	A 141-4	15–139	AM 174-266 A	–
AM 008-037 B	–	AM 121-023 A	–	AM 142-05 K	15	AM 175-03 W	136
AM 008-039 A	–	AM 121-036 A	–	AM 142-010 A	–	AM 175-1 A	–
AM 008-039 B	–	AM 121-2	–	AM 142-020 A	–	AM 175-4 K	–
AM 008-1	176	AM 121-4	–	AM 142-1 B	–	AM 175-4 M	–
AM 008-3	–	AM 121-6 E	–	AM 142-5 B	–	AM 175-5 S	–
AM 008-5	–	AM 121-6 G	–	AM 142-61	–	A 175-14	–
AM 008-50	184–192	AM 121-15 A	–	AM 142-67	–	AY 175-16	200–204
AM 008-50 A	– –	AM 121-92	–	AM 142-98 C	–	AM 175-51	136
AM 008-96 E	200	AM 121-100	–	AM 142-104 A	–	AM 175-83	–
AM 008-191 A	180	AM 121-100 A	–	AM 142-190 A	–	AM 175-84	–
AM 008-191 B	–	AM 121-101	12	AM 171-0 J	19	AM 175-113	–
AMB 008-194 A	204	AM 121-101 A	–	AM 171-0 K	16	AY 182-0	139
AM 008-195 A	180	A 122-98	–	AM 171-0 M	19	AM 182-1 D	–
AM 008-195 B	–	AM 123-0 B	–	AM 171-3 A	16	AM 182-1 E	–
AMB 008-195 A	204	AM 124-1 A	7	AM 171-5 C	16–19	AM 182-4 C	–
AM 33-06 D	31	AM 124-2 F	–	AM 171-5 D	19	AM 182-6 B	–
AM 33-06 F	–	A 124-2 G	–	AM 171-49 A	16–19	AY 182-6	–
AM 41-04 H	88	AM 124-4	–	AM 171-76 B	19	AM 182-13	–
AM 41-04 I	91	AM 124-5 C	–	AM 171-76 C	–	AM 182-14	–
AMF 41-04	88	AM 124-7 E	–	AM 171-85 A	16–19	AY 182-64	–
AMF 41-04 A	91	AM 124-8 D	–	AYA 171-99 A	– –	AM 182-68 B	–
AM 42-0 G	96	AM 124-9 A	–	AM 171-102	– –	AM 182-75	–
AMN 42-0	–	AM 124-11 C	–	AM 171-104 A	– –	AY 182-78	–
AMN 42-0 A	–	AM 124-14 B	–	AM 171-111 A	– –	AM 182-84	–
AM 111-02 D	3	AM 124-18	–	AM 171-123	– –	AY 182-93	–
AM 112-01 J	7	AM 124-25 A	–	AY 173-0	135	AY 182-93 A	–
AM 112-01 K	–	AYA 124-63	–	AY 173-0 A	–	AM 182-100	–
AM 112-02 M	–	AM 124-84 B	–	AZ 173-2	–	AY 182-101	–
AM 112-02 N	–	AM 124-85 A	8	A 173-8	–	AY 182-106	139–216
AM 112-69	–	AM 124-86 B	–	A 173-8 A	–	AM 182-118	140
AM 112-86	–	A 124-93	–	AZ 173-82	–	AY 182-123	–
AM 112-98	–	A 132-1	3–31	A 173-98	–	AM 182-285 A	–
AM 113-2 A	11	AM 132-2 B	8	AY 173-99	–	AM 182-293 A	139
AM 113-6 C	11–20	AM 132-3 A	–	AZ 174-1 B	–	AM 182-294 A	–
A 113-99	11	AM 132-90 A	–	A 174-7	–	AM 183-48	140
A 113-99 B	–	AM 132-104	–	AM 174-7 B	–	AM 183-75	–
AM 114-01 G	3	AM 133-1 A	132	AM 174-17	–	AM 183-88	–
AM 114-01 H	–	AM 133-2	–	AM 174-49	–	AZ 211-05	116

NUMÉROS	PAGES	NUMÉROS	PAGES	NUMÉROS	PAGES	NUMÉROS	PAGES
A 211-4 A	116	AM 241-904 A	143	AM 331-73	31	A 334-73	40
AYA 211-6	–	AM 242-1 D	–	AM 331-86 A	31–47	AY 334-73	–
AZ 211-8	–	AM 242-55	–	AZ 331-99	3–31	AM 334-80 B	–
AZ 211-9	–	AM 242-62 A	–	AM 332-1 H	35	A 334-81 A	–
AZ 211-17	–	AM 242-B	–	AZ 332-2	–	AM 334-95 A	32
AM 211-92 B	–	AM 242-83 B	–	AZ 332-3	–	AM 334-97	–
A 211-93	–	AM 242-91 B	–	AZ 332-4	–	AM 334-100	–
AZ 211-116	–	AM 242-91 C	–	AZ 332-5	28	AM 334-103 A	–
AZ 211-212 A	–	AM 242-94 B	–	AZ 332-48	35	AM 334-104	43
AM 212-08 A	–	AM 242-94 C	–	A 332-96	–	AM 334-106	–
AY 212-6	–	AM 242-119	116	A 332-97	–	AW 334-157	216
AM 212-73 E	–	AM 242-124	143	AZ 332-99	28	AZ 335-01 B	35
AYA 212-77	–	AM 251-1 B	143–269	AZ 332-99 A	–	AM 335-03	–
AM 212-140	–	AY 312-0	24–27	AZ 332-99 B	–	AM 335-04 B	36
AM 212-205 A	–	AM 312-01 A	27	AZ 332-99 C	–	A 335-90 A	–
AM 221-1 f	20	A 312-1 A	24–27	AZ 332-99 D	–	AM 335-90	–
AM 221-3 C	–	AY 312-2	– –	AZ 332-99 E	–	AZ 343-1	44
AM 221-87 B	–	A 312-3	– –	AM 333-2 A	35	AZ 343-2 A	–
AM 221-92 A	–	AY 312-3	– –	AM 333-5 C	–	AM 343-3	–
AM 221-92 B	–	AM 312-7 D	27	AZ 333-7	–	AM 343-4 A	–
AM 221-96 C	3	AY 312-10	24–27	AZ 333-92	–	AZ 343-5	–
AM 222-5 A	20	AY 312-11	– –	A 333-98	–	A 343-6 B	–
AM 222-6 A	–	AM 312-86	– –	AM 333-220	–	AM 343-7	–
AM 222-7 B	–	AZ 312-87	– –	AM 333-221	–	AM 343-7 B	–
AM 222-8 B	–	AZ 312-87	27	AM 333-222	–	AM 343-7 D	–
AM 222-13	–	A 312-99	24–27	AM 333-223	–	AM 343-7 F	–
AM 222-13 A	–	AY 313-01	– –	AM 333-224	–	AM 343-8	–
AM 222-17	–	AM 314-01 C	– –	AM 333-225	–	AM 343-8 B	–
AM 222-87 A	–	AM 314-2 K	79	AM 333-226	–	AM 343-8 D	–
AM 222-98 A	–	AM 314-3 D	–	AM 333-227	–	AM 343-8 F	–
AM 224-1	–	AM 314-4 C	24–27	AM 333-905 A	–	AM 343-8 H	–
AM 224-85	–	AM 314-9	– –	AM 334-025 B	40	AM 343-8 J	–
AM 224-95 B	8	AM 314-16	– –	AM 334-1	–	AM 343-8 L	–
AM 224-96 B	–	AM 314-25 C	79	AM 334-2 D	–	A 343-98	–
AM 224-97	–	AM 314-55	–	AM 334-2 E	–	A 343-98 A	–
AM 224-98 A	–	A 314-72	24–27	AM 334-3 H	–	A 343-98 B	–
AM 224-99 B	–	AM 314-77	– –	AM 334-6	–	A 343-98 C	–
AM 225-1 C	20	A 314-85	– –	AM 334-7	–	A 343-98 D	–
AY 225-83	–	A 314-89	24–28	AM 334-8 A	–	AM 344-01 F	36–44
A 225-86	23	A 314-92	83	AM 334-9	–	A 344-5 A	– –
A 225-86 A	–	AY 314-92	79	AM 334-10	–	AM 344-96 A	– –
A 225-87	–	AM 314-125	24–28	AM 334-11	–	AM 344-300 à AM 344-330	36–39
A 225-97	–	AM 314-403 A	80	AM 334-23 A	32		
AY 225-97	3	AM 331-01 I	31	A 334-51	40		
AY 225-97 A	–	AM 331-01 K	–	AM 334-53 G	32	AM 371-3	47
AY 225-97 B	–	AM 331-03 B	–	A 334-57	40	AM 371-3 A	–
AM 241-3 D	143	AM 331-3 C	–	AM 334-60 B	–	AM 371-3 B	–
AM 241-93	–	AM 331-11	–	AM 334-62 B	–	AM 371-3 C	–
AM 241-95 A	–	AM 331-30 B	–	A 334-67	40–79–83–84	AM 371-92	–

NUMÉROS	PAGES	NUMÉROS	PAGES	NUMÉROS	PAGES	NUMÉROS	PAGES
AM 371-93	47	AM 422-1 M	96	AM 435-180	104	AZ 442-75	111–115
AM 371-94 A	–	AM 422-1 N	–	AM 436-02 E	–	AM 442-76 A	111
AM 371-96	–	AM 422-1 P	–	AM 436-04 A	–	AM 442-78	–
A 372-88 A	–	AM 422-1 Q	–	AM 436-7 M	–	AM 442-79	–
AM 373-01 G	–	AMB 422-1 F	–	AM 436-7 N	–	AM 442-80	–
AZ 373-03 A	–	AMB 422-1 G	–	AMF 436-7	–	AM 442-80 A	112
AZ 373-88 A	–	AM 422-50	–	AMF 436-7 A	–	A 442-83	111
AM 373-99 A	–	AM 422-50 A	–	AM 436-51	–	AM 442-83	111–115
AM 373-102	–	AM 424-01 B	99	AMB 436-51	–	A 442-84	111
AM 381-1 B	31	AMB 424-01 A	–	AMB 436-52 A	–	AM 442-87 A	–
AM 381-2	–	AZ 424-01 A	–	AM 436-54	–	A 442-95	–
AT 381-3 A	–	A 426-0	–	AM 436-54 A	–	A 442-97 A	112
AK 412-1 B	88	A 426-2	–	AMB 436-54	–	AM 442-99 A	–
AK 412-1 C	–	AZ 426-3	–	AM 436-56	–	AM 443-1	115
AM 412-1 F	–	AM 426-97	–	AMB 436-56	–	AZ 443-2	112–115
AM 412-1 G	–	AM 431-1 B	100	AM 436-58	107	AM 443-10 A	115
AK 412-75	–	AMB 431-1	–	AM 436-58 A	–	A 443-13 B	–
A 412-93	88–96	AM 431-2 A	–	AM 436-59 A	104	AM 443-98	–
A 412-93 A	– –	AMB 431-2	–	AMB 436-59 A	–	AM 443-98 A	–
AK 412-93	88	AM 434-0 E	–	A 437-1 A	107	AM 451-01 H	51
AK 412-93 A	–	AMB 434-0	–	A 437-85	–	AM 451-01 I	–
AM 413-01	92	AM 434-60	–	AW 437-85	–	AM 451-02 J	–
AM 413-01 A	–	AMB 434-66	–	AZ 437-86 B	–	AM 451-02 K	–
A 413-2	–	A 434-84	–	AZ 437-88	–	AMN 451-020	55
A 413-3 B	–	AM 434-84 A	–	AZ 437-88 A	–	AM 451-022	51
AM 413-4	–	A 434-85	–	A 437-89	–	AM 451-023	–
AM 413-4 A	–	A 434-86	–	AZ 437-90 B	–	A 451-2	56
A 413-5 A	–	AM 434-87	–	AM 441-1 D	108	AM 451-2	51
A 413-7	–	AM 434-88 A	–	AM 441-2	–	A 451-3	56
A 413-7 A	–	AM 434-91	–	AM 441-14	–	AM 451-3 A	51
A 413-7 B	–	AU 434-91	–	AM 441-53 B	–	AM 451-6 A	–
A 413-8	–	AW 434-92	–	AM 441-53 C	–	AM 451-14	–
A 413-9	–	AM 434-93 A	–	AM 441-68	–	A 451-15 C	56
AM 413-89	–	AM 434-96 B	–	AM 441-83 A	–	AM 451-15	51
A 413-90	–	AM 434-99 A	–	AM 441-84	–	A 451-16	51–56
A 413-95	–	AMB 434-108	–	AM 441-86	–	AM 451-19 J	56
AM 414-01 D	88	AY 435-01	103	AM 441-88	–	AM 451-19 K	–
AM 414-01 E	91	AY 435-01 A	–	AM 441-91 A	–	AM 451-19 M	–
A 414-89	88–96	AY 435-01 B	–	AM 442-01 A	111	AM 451-20 J	–
AZ 414-90	– –	AM 435-23	104	AM 442-05 F	–	AM 451-20 K	–
AM 414-91	– –	AM 435-62	–	AM 442-05 G	112	AM 451-20 M	–
AZ 414-92 A	– –	AM 435-67	–	AM 442-1 A	111	AM 451-21 A	–
AM 414-100	–	A 435-76	103	A 442-2 A	–	AM 451-21 B	–
AM 416-01 A	92	AK 435-76	–	AM 442-4 D	–	AM 451-23	55
A 416-2	–	AK 435-77	–	AM 442-4 E	112	AM 451-32	–
AM 416-4 A	–	AM 435-77	–	A 442-7	111–115	AZ 451-65	56
A 416-7	92–96	AM 435-153	104	AM 442-8	111	A 451-83	–
AZ 416-8 A	92	AM 435-153 A	–	AM 442-18	–	AM 451-83	51
AM 416-99	–	AM 435-153 B	–	A 442-74	–	A 451-85	51–56

NUMÉROS	PAGES	NUMÉROS	PAGES	NUMÉROS	PAGES	NUMÉROS	PAGES
A 451-86	56	AK 453-31 A	68	AM 453-260 A	76	AM 454-152	87
AM 451-86 A	51	AM 453-31 D	75	AMN 453-261	64	AM 454-173 B	83–84
A 451-87	56	AM 453-32 F	–	AM 453-269 B	79	AM 454-180	87
AM 451-90	55	AM 453-32 G	68	AM 453-269 C	–	AM 454-181	83–84
AM 451-146	–	AM 453-32 H	71	AM 453-269 D	–	AM 454-182	– –
AM 451-148	–	AM 453-33 A	68	AM 453-269 E	–	AM 454-189	87
AM 453-03 G	59	AM 453-33 B	71	AM 453-302 A	80	AM 454-267 A	–
AM 453-03 H	63	AM 453-33 D	75	AM 453-303 A	–	AM 454-279 A	–
AMN 453-03	64	AM 453-34 D	68	AM 453-304 A	–	AM 454-293 A	83–84
AZU 453-04	60	AM 453-34 E	–	AMN 453-305 A	67	AM 511-5 H	174
AM 453-05 A	–	AM 453-34 I	75	AMN 453-306 A	64	AM 511-8 F	–
AMN 453-05	64	AM 453-35	68	AM 453-313 A	59	AY 511-52	–
AM 453-026 A	59	AM 453-35 C	75	AM 453-314 A	–	AM 511-209 A	173
AMN 453-032	64	AM 453-46	55	AM 453-315 A	–	AM 511-210 A	–
AM 453-034 A	60	AK 453-53 A	68	AM 453-325 A	79	AM 511-211 A	–
AM 453-035	–	AM 453-53 E	71	AM 453-330 A	76	AM 511-215 A	–
AM 453-036	–	AM 453-61 C	–	AM 453-332 A	–	AM 511-216 A	–
AM 453-037	–	AM 453-67	68	AM 453-333 A	–	AM 511-225 A	–
AMN 453-042 A	75	AM 453-67 A	–	AM 453-334 A	–	AM 511-226 A	–
AMN 453-043 A	–	AM 453-69	67	AM 453-338 A	75	AM 511-289 A	167
AM 453-1 H	79	AM 453-70 A	68	AMN 453-366 A	67	A 512-3 B	175
AM 453-1 I	–	AM 453-73 C	79	AMN 453-372 A	–	AZ 512-3	–
AM 453-2	–	AM 453-77 A	68	AM 453-375 A	76	A 512-4 A	–
AM 453-3 D	–	AM 453-78	71	AM 453-379 A	–	AZ 512-4	–
AM 453-3 E	–	AK 453-80	68	AK 454-1 A	83	A 512-5 B	–
AM 453-5 A	59	AY 453-80 A	71	AM 454-1 B	87	AZ 512-5	–
AM 453-5 C	63	AM 453-93	55	AM 454-3 C	83	AM 521-3 W	156
AM 453-10	59	AM 453-105	71–76	AM 454-3 D	84	AM 521-63	–
AMN 453-10	64	AMN 453-108	64	AM 454-4	83	AM 521-64	–
A 453-11	59	AZ 453-111 A	68	AM 454-9	–	AM 521-96	148
AM 453-11 A	64	AM 453-112	60	AM 454-10	–	AZ 521-96	76
AM 453-12 A	–	AM 453-113 A	72	A 454-18	51	AM 521-221 A	156
AM 453-13 C	59	AMN 453-119	55	A 454-18 A	–	AM 521-261 A	–
AM 453-14 A	64	AM 453-123	75	AM 454-38	87	AM 521-262 A	–
AM 453-15	59	AM 453-124	–	AM 454-42	–	AM 521-266 A	–
AM 453-19 A	60	AM 453-134	–	AM 454-49 F	83–84	AM 521-282 A	–
AM 453-21	–	AM 453-159	–	AM 454-49 G	– –	AM 522-12 A	–
AM 453-21 B	67	AM 453-162	63–67	AM 454-50 B	– –	AM 522-33	–
AMB 453-21	–	AMN 453-165	55	AM 454-53 A	84	AM 522-43	–
A 453-24	60	AY 453-171	79	AM 454-54	87	AM 522-48	–
AM 453-24	–	AY 453-175	68	AM 454-66	–	AM 522-222 A	–
AM 453-25 C	79	AM 453-190	–	AY 454-67	252	AM 522-245 A	–
A 453-26	60–67	AM 453-192 A	79	A 454-74	83	AM 523-6 B	174
AM 453-26	–	AM 453-195 C	72	A 454-75	–	AY 525-2 J	159
A 453-28	60–67–75	AM 453-211	59–64	AM 454-79	87	AY 525-82 A	–
AM 453-29 D	68	AM 453-223	– –	AM 454-85	–	AM 531-8	160
AY 453-29 A	71	AM 453-228	75	AM 454-86	–	AM 531-8 A	–
AK 453-30 A	68	AM 453-256	–	AM 454-122	–	AZ 531-55	–
AM 453-30 D	75	AM 453-257	–	AM 454-151	–	AM 531-72	–

NUMÉROS	PAGES	NUMÉROS	PAGES	NUMÉROS	PAGES	NUMÉROS	PAGES
AM 531-87 A	160	AM 533-254 A	128	AMB 551-98	227	AM 615-91	152
AM 531-87 B	–	AM 533-255 A	131	AM 551-103 A	268	AM 615-93 F	155
AMF 532-03 B	124	AM 533-256 A	–	AM 551-192 A	268	AM 615-93 G	–
AY 532-03	120	AM 533-257 A	–	AM 554-1 B	267	AM 615-98 B	152
AY 532-03 C	124	AM 533-258 A	–	AM 554-1 C	–	AM 615-98 C	–
AY 532-07	120	AK 535-1	120	AM 554-1 E	–	AM 615-108	155
AY 532-07 A	124	AK 535-1 A	127	AM 554-93 B	–	AM 615-117	–
AM 532-010 A	120	AM 541-013 B	167	AM 554-283 A	–	AM 615-118	–
AM 532-010 B	124	AM 541-015 A	–	AM 561-2 C	163	AM 615-120	–
AY 532-013	120	AM 541-016 A	–	AM 561-2 D	–	AM 616-12	184–192
AY 532-015	124	AM 541-017 A	–	AM 564-8	164	AM 616-12 A	– –
AY 532-016 A	–	AM 541-018 A	–	AM 564-10 D	–	AM 616-12 B	– –
AY 532-017	120	AM 541-12 C	–	AM 564-53	–	AM 616-12 C	– –
AY 532-11	–	AM 541-12 D	–	AM 564-70 A	–	AM 616-68	272
AY 532-11 A	124	AM 541-201 A	–	AM 564-72 B	–	AM 616-87	–
AY 532-12	–	AM 541-203 A	–	AM 564-84 E	147	AM 616-99 A	–
AY 532-17	120–124	AM 541-217 A	–	AM 564-248 A	–	AM 622-4 A	271
AM 532-32 A	– –	AM 541-218 A	–	AM 564-271 A	164	AM 622-6 A	–
AY 532-34	120	AM 541-219 A	–	AM 565-1	163	AM 622-50 D	–
AY 532-34 A	124	AM 541-220 A	–	AM 565-10 C	–	AM 622-122	–
AY 532-58	120	AM 541-296 A	–	AM 565-13	–	AM 622-204 A	–
AY 532-58 A	124	AM 541-297 A	–	AZ 565-49	–	AM 622-206 A	–
AY 532-59	120	AM 541-298 A	–	AM 565-77	–	AM 623-0	269
AY 532-59 A	124	AM 541-299 A	–	AM 565-82	–	AM 623-67	180
AM 532-60 A	120–124	AM 544-036 A	168	AM 565-82 A	–	AM 623-67 A	–
AY 532-61	120	AM 544-037 A	–	AZ 565-94	–	AM 623-77	269
AMF 532-62 B	124	AM 544-12 D	171	AZ 565-96	–	AM 643-22	151
AY 532-62	120	AM 544-16 B	–	AM 565-204 A	–	AM 643-23	–
AY 532-72	124	AM 544-16 C	–	AM 565-205 A	–	AM 643-44 A	147
AM 532-73	120–124	AM 544-16 D	–	AZ 571-99 B	175	AM 643-52	151
AY 532-81	– –	AM 544-17 C	–	AM 571-191 A	–	AM 643-53	–
AY 532-93	120	AM 544-21 E	–	AZU 575-16 D	168	AM 643-75 B	147
AY 532-94	–	AM 544-125 A	–	AM 575-100	–	AM 643-91 D	–
AY 532-95 B	124	AM 544-126 A	–	AY 576-02 A	171	AM 643-133	151
AM 533-05 J	128	AM 544-127 A	167	AZ 576-02	–	AM 643-143	–
AM 533-017	–	AM 544-128 A	–	AM 611-11 B	108	AM 643-144 A	147
AM 533-028 A	–	AM 544-129 A	–	AM 615-02 G	155	AM 643-153	151
AM 533-029 A	–	AM 544-130 A	–	AM 615-1 C	152	AK 643-155	147
A 533-1 A	12–128	AM 544-189 A	–	AM 615-1 D	–	AM 643-164	–
AM 533-13	128	AM 544-190 A	168	AM 615-5 C	–	AM 643-164 A	–
A 533-17 A	–	AM 544-906 A	171	AM 615-19 D	–	AM 643-177	151
AM 533-211 A	–	AM 544-907 A	–	AM 615-19 E	–	AM 643-178	–
AM 533-244 A	–	AM 545-03 C	168	AM 615-20	–	AM 643-184	–
AM 533-245 A	–	AM 545-107 A	–	AM 615-20 A	–	AM 643-292 A	147
AM 533-248 A	–	AM 551-3 F	268	AM 615-22 A	155	AM 643-296 A	–
AM 533-249 A	–	AMB 551-3	227	AM 615-64	152	AM 643-298 A	–
AM 533-250 A	–	AM 551-92 A	268	A 615-84	140–208	AM 643-299 A	–
AM 533-252 A	–	AMB 551-95	227	AM 615-89 D	155	AM 644-17 D	148
AM 533-253 A	–	AU 551-95	132	AM 615-89 E	–	AM 644-17 E	–

INDEX *(suite)*

NUMÉROS	PAGES	NUMÉROS	PAGES	NUMÉROS	PAGES	NUMÉROS	PAGES
AM 644-79	148	AM 812-60	187	AM 821-90	188	AM 822-127	180
AZ 644-79	168	AMB 812-60 B	195	AM 821-91	–	AM 822-134 B	183
AZ 644-84	–	AMB 812-60 C	–	AM 821-92	–	AM 822-288 A	–
AM 644-94 E	148	AMU 812-60	198	AM 821-93	–	AM 822-290 A	–
AM 644-94 F	–	AM 812-61	187	AMU 821-95	198	AM 822-294 A	–
AY 644-94 C	–	AMU 812-61	198	AMB 821-96	204	AM 822-296 A	–
AZU 644-97	–	AM 812-76 B	184–195	AMB 821-96 A	–	AM 823-72	223
AM 644-98	–	AM 812-76 C	– –	AMU 821-96	198	AM 825-44	220
AM 644-101	–	AM 812-96	187–195	AMU 821-106	–	AM 825-45	–
AZU 644-101	–	AM 812-107	187	AMU 821-106 A	–	AM 825-46	–
AM 644-103	–	AM 812-108	–	AMU 821-107	–	AM 825-68	–
AM 644-103 A	–	AM 812-109	–	AMU 821-107 A	–	AM 825-72	223
AZ 644-103	168	AM 812-110	–	AMU 821-115	–	AM 825-82	220
AY 644-118	148	AM 812-118	–	AMU 821-116	–	AM 825-83	–
AM 644-217 A	–	AM 812-119	–	AMU 821-117	–	AMB 825-202 A	223
AM 644-294 A	–	AMB 812-202 A	192	AM 821-118	200	AMB 825-268 A	–
AM 644-298 A	–	AMB 812-203 A	–	AMB 821-118 A	204	AMB 825-284 A	–
AM 652-1 C	159	AM 812-266 A	187–192	AMU 821-118	198	AMF 825-286 A	–
AM 652-1 E	–	AM 812-267 A	– –	AM 821-119	200	AMF 825-293 A	–
AM 652-101 C	–	AM 812-276 A	184	AMB 821-119 A	204	AMF 825-294 A	–
AM 653-0 N	172	AM 812-277 A	–	AMU 821-119	198	AMF 825-295 A	–
AM 653-1	–	AM 813-51 B	180	AMU 821-120	–	AMF 825-297 A	–
AM 653-55 B	–	AM 813-51 C	–	AMU 821-121	–	AMF 825-298 A	–
AM 653-69 D	–	AM 813-58 B	–	AMU 821-122	–	AMF 825-299 A	–
AM 653-83 A	–	AM 813-58 C	–	AMU 821-123	–	AM 831-1 H	183
AM 653-101 A	–	AM 813-65	200	AMU 821-124	–	AM 831-2 A	200–204
AM 653-103 A	–	AM 813-201 A	180	AMU 821-125	199	AM 831-69 A	– –
AM 653-110 A	–	AMB 814-90	204	AMU 821-126	–	AM 831-72 B	– –
AM 653-111 A	–	AMB 814-90 A	–	AMU 821-201 A	–	AM 831-72 C	– –
AM 653-167 A	–	AMB 814-91	195	AMU 821-202 A	–	AM 831-73	188–196
AM 721-1 U	176	AMB 814-91 A	–	AMU 821-209 A	–	AM 831-73 A	– –
AM 721-2	–	AMB 814-93	–	AMU 821-210 A	–	AM 831-74	183
AM 721-58 B	–	AMB 814-93 A	–	AM 821-211 A	184	AM 831-74 A	–
AM 721-58 C	–	AMB 814-95	–	AMB 821-211 A	192	AM 831-85 H	188–196
AM 721-84	–	AMB 814-95 A	–	AM 821-212 A	184	AM 831-85 G	– –
AY 721-103	–	AM 814-99 B	187–195	AMB 821-212 A	192	AM 831-201 A	183
AM 811-76	184–192	AM 814-99 C	– –	AM 821-213 A	184	AM 832-67	200–204
AM 811-89	184	AM 821-37	188	AM 821-214 A	–	AM 832-68	– –
AM 811-90	–	AM 821-43	200	AMB 821-262 A	195	AM 832-73	200–207
AM 811-96	184–192	AM 821-44	–	AMB 821-263 A	–	AM 832-75	– –
AM 811-96 A	– –	AM 821-65	188	AMB 821-274 A	204	AM 832-78	– –
AMB 811-297 A	192	AM 821-75	187	AMB 821-275 A	–	AM 832-109	– –
AMB 811-298 A	–	AM 821-76	–	AMB 821-298 A	196	AM 832-130	– –
AM 812-1 F	187–192	AM 821-81	188	AMU 821-298 A	199	AM 832-134	203–207
AM 812-1 G	– –	AM 821-82	–	AMB 821-299 A	196	AM 832-201 A	– –
AMU 812-2	198	AM 821-83	–	AMU 821-299 A	199	AMB 832-265 A	207
AMU 812-3	–	AM 821-84	–	AM 822-2 B	180	AM 833-1 J	183
AM 812-5	187	AMB 821-89	195	AM 822-2 C	–	AM 833-201 A	–
AM 812-6	–	AMB 821-89 A	–	AM 822-99 B	–	AMF 841-05 E	227

NUMÉROS	PAGES	NUMÉROS	PAGES	NUMÉROS	PAGES	NUMÉROS	PAGES
AMF 841-09 B	227	AM 844-07 A	247	AM 851-193	212	AM 854-129	243
AM 841-15	227–231	AM 844-19 B	–	AM 851-197 B	208	AMB 854-133	–
AM 841-60	– –	AM 844-23 A	–	AM 851-304 A	–	AMB 854-134	–
AM 841-60 A	– –	AMB 844-23	252	AM 852-013 A	216	AMB 854-135	–
AM 841-60 B	– –	AM 844-89	247	AM 852-2 D	–	AMB 854-137	–
AM 841-60 C	– –	AMB 844-115 A	252	AM 852-8	215	AM 854-138	–
AM 841-66	– –	AMB 844-120	247	AM 852-50	216	AM 854-138 A	244
AM 841-71	227	AM 844-147	207	AM 852-51	–	AM 854-139	243
AM 841-76 B	227–231	AM 844-147 A	–	AM 852-91 A	–	AM 854-139 A	244
AM 841-77 A	227	AMB 844-160	252	AM 852-93 D	215	AM 854-140	243
AM 841-77 B	–	AM 844-215 A	247	AM 852-156 C	216	AM 854-140 A	244
AM 841-79	183	AMB 844-219 A	252	AM 852-121	–	AM 854-141	243
AM 841-79 A	–	AMF 844-219 A	–	AM 852-129 B	–	AM 854-141 A	244
AM 841-81	227	AMF 844-230 A	–	AM 852-168	–	AMF 854-143	243
AM 841-81 A	–	AMF 844-231 A	–	AM 852-261 A	–	AMF 854-144	–
AM 841-89	183	AMF 844-261 A	–	AM 852-263 A	–	AMF 854-145	–
AM 841-89 A	–	AM 844-264 A	247	AM 852-289 A	–	AMF 854-146	–
AM 841-90	227–231	AMB 844-287 A	252	AM 853-87	215	AMF 854-147	244
AM 841-90 A	– –	AMB 844-295 A	–	AM 853-88	–	AMF 854-148	–
AM 841-92 B	– –	AMF 844-907 A	–	AM 853-93 B	220	AM 854-149	–
AM 841-92 C	– –	AM 851-4 A	208	AM 853-141	215	AM 854-151	–
AM 841-93	228–231	AM 851-43	212	AM 853-201 A	–	AM 854-152	–
AM 841-95	183	AM 851-44	–	AM 854-1 B	271	AM 854-212 A	247–252
AM 841-95 A	–	AM 851-47 V	208	AM 854-9	247–252	AM 854-219 A	– –
AM 841-100	228	AM 851-47 W	–	AM 854-23 F	– –	AM 854-223 A	– –
AM 841-101	–	AM 851-51	–	AMF 854-29	212	AM 854-224 A	– –
AM 841-104 D	227	AM 851-54	–	AMF 854-29 A	–	AM 856-26	259–263
AM 841-105	228–231	AM 851-57	–	AMF 854-48	243	AM 856-78	259
AM 841-130	227–232	AM 851-60 C	–	AMF 854-48 A	–	AM 856-79	–
AM 842-05	231	AM 851-60 D	–	AMF 854-49	–	AM 856-81	259–263
AMB 842-05 B	–	AM 851-60 E	–	AMF 854-49 A	–	AM 856-85	259
AM 842-06	–	AM 851-60 F	–	AM 854-76	220–223	AM 856-85 A	–
AMB 842-07 B	–	AM 851-61	212	AM 854-77	220	AM 856-85 B	–
AM 842-69	188–196	AM 851-62	208	AM 854-77 A	–	AM 856-85 C	–
AM 842-69 A	– –	AM 851-68	212	AMF 854-79	252	AM 856-85 D	–
AM 842-76 B	– –	AM 851-76 A	208	AMF 854-80	–	AM 856-85 E	–
AM 842-76 C	– –	AM 851-77 A	–	AM 854-87	243–315	AM 856-85 F	–
AM 842-88 B	231	AM 851-77 B	–	AMB 854-87	243	AM 856-85 G	–
AM 842-88 C	–	AM 851-81 B	212	AMB 854-93 A	223	AM 856-95	–
AMB 842-88	–	AM 851-81 C	–	AMB 854-94 A	–	AM 856-95 A	–
AMB 842-88 A	–	AM 851-83 A	208	AM 854-98 A	271	AM 856-96	–
AM 842-91	–	AM 851-124	–	AMB 854-105 B	223	AM 856-103	–
AMB 842-91	–	AM 851-146	212	AMB 854-105 C	–	AM 856-104	259–263
AM 842-92	–	AM 851-162	–	AMF 854-114	252	AM 856-105	– –
AMB 842-92	–	AM 851-172 A	235	AMF 854-118	243	AM 856-110	259
AM 842-93 A	232	AM 851-180	212	AMF 854-119	–	AM 856-111	–
AM 842-93 B	–	AM 851-189	183	AM 854-120	–	AM 856-112	259–263
AM 842-94	–	AM 851-189 A	–	AM 854-121	–	AM 856-115 A	263
AM 842-104 B	–	AM 851-192	212	AM 854-128	–	AM 856-117 A	–

INDEX *(suite)*

NUMÉROS	PAGES	NUMÉROS	PAGES	NUMÉROS	PAGES	NUMÉROS	PAGES
AM 856-119 A	263	AM 861-177	219	AM 922-24 T	301	AMF 922-617 A	307
AM 856-120 A	–	AM 861-188	219–299–302–307	AM 922-43 E	299	AM 922-619 A	298
AM 856-124 A	–	AM 861-191	247	AMB 922-60 B	302–304	AM 922-624 A	–
AM 856-126 A	–	AM 861-205	239	AMB 922-60 C	– –	AM 922-625 A	–
AM 856-207 A	259	AM 861-207	228–232	AMB 922-60 D	299–304	AM 922-627 A	–
AM 856-232 A	259–263	AM 861-208	– –	AMB 922-60 E	– –	AM 922-630 A	–
AM 856-238 A	260–263	AM 861-211	228	AM 922-61 E	299–302	AM 922-641 A	300
AM 856-239 A	260	AM 861-212	–	AM 922-61 F	– –	AMF 922-641 A	307
AM 856-246 A	263	AM 861-213	232	AM 922-62 H	288	AMF 922-642 A	–
AM 856-278 A	–	AM 861-214	–	AM 922-62 I	–	AM 922-642 A	300
AM 856-279 A	–	AM 861-215	228	AM 922-62 J	294	AM 922-643 A	294
AM 856-295 A	–	AM 861-231	–	AM 922-62 K	–	AM 922-644 A	302–304
AM 856-296 A	–	AM 861-232	239	AMB 922-64 A	299–302–304	AM 922-654 A	288–294
AM 861-03 B	247–256	AM 861-233	–	AMB 922-80	299–302	AMF 922-661 A	304
AM 861-20	– –	AM 861-234	–	AM 922-84 E	– –	AMF 922-662 A	–
AM 861-33	239	AM 861-234 A	–	AM 922-94 M	288	AM 922-664 A	294
AM 861-33 A	–	AM 861-313 A	228–248–256	AM 922-94 N	294	AMF 922-680 A	304
AM 861-36 C	216	AM 861-314 A	248–256	AMF 922-101 A	307	AMB 922-684 A	–
AM 861-37 C	–	AM 861-333 A	239	A 922-102	299–302–307	AM 932-1 A	275
AM 861-38 A	–	AM 861-334 A	–	AY 922-102	307	AM 932-1 B	–
AM 861-39 B	239	AMF 861-357 A	256	AM 922-104 E	291–297–299–302–307	AM 932-1 C	282
AM 861-40 B	216	AM 861-370 A	239	AM 922-108	299–302–307	AM 932-1 D	–
AM 861-40 C	239	AM 861-392 A	248–256	AM 922-109 C	282	AM 932-20 P	279–280
AM 861-41	–	AM 861-397 A	239	A 922-111	288–294–299–302–304	AM 932-20 Q	– –
AM 861-41 A	–	AM 861-398 A	–	AM 922-111	275–276–282–285	AM 932-20 R	– –
AM 861-48 E	216	AM 861-399 A	–	AM 922-112	275–282–288–294–299–302–304	AM 932-20 S	– –
AM 861-51 A	239	AM 912-4	276–285	A 922-113	275–282–288–294–299–302–304	AM 932-25	275
AM 861-51 B	–	AM 912-78	276–282	AM 922-113	282–288–294–299–302–304	AM 932-25 A	–
AM 861-57 A	247	AM 922-9 S	293	AM 922-121 D	288	AM 932-55	–
AM 861-59 A	–	AM 922-9 T	–	AM 922-127 C	–	AM 932-55 A	–
AM 861-69	256	AM 922-10 H	288	AM 922-132	275–282–288–294	AM 932-55 B	–
AM 861-70 A	239	AM 922-12 B	276–285–288–294	AM 922-135 C	275–299–302–307	AM 932-55 C	–
AM 861-80 A	247	AM 922-16 C	299	AM 922-158 A	276–285–288–294	AM 932-60 B	281
AM 861-89 A	–	AM 922-23 Q	302	AM 922-166	299–302	AM 932-60 C	–
AM 861-93 A	239	AM 922-23 R	–	AMF 922-166 A	307	AM 932-60 D	–
AM 861-95	191	AM 922-23 S	–	AMB 922-173	–	AM 932-60 E	–
AM 861-95 A	–	AM 922-23 V	–	AM 922-271 B	276–285–288–294	AM 932-60 H	–
AM 861-98 A	239	AM 922-23 Y	–	AM 922-273	288–294	AM 932-60 I	–
AM 861-99 A	–	AM 922-24	–	AM 922-609 A	298	AM 932-60 J	–
AM 861-100 B	–	AM 922-24 A	–	AM 922-610 A	–	AM 932-60 K	–
AM 861-102 B	228	AM 922-24 C	301	AM 922-612 A	293	AM 932-60 M	–
AM 861-125	216	AM 922-24 D	–	AM 922-613 A	–	AM 932-60 N	–
AM 861-136	239	AM 922-24 E	–	AM 922-614 A	–	AM 932-60 P	–
AM 861-137 A	219	AM 922-24 F	–	AM 922-615 A	–	AM 932-60 Q	–
AM 861-150 A	–	AM 922-24 G	–	AM 922-616 A	294	AM 932-63	282
AM 861-155	–	AM 922-24 H	–	AMF 922-616 A	307	AM 932-63 A	–
AM 861-156	–	AM 922-24 Q	–	AM 922-617 A	302	AM 932-63 B	275
AM 861-166	–	AM 922-24 R	–			AM 932-63 C	–
AM 861-171	247	AM 922-24 S	–			AM 932-68	282

NUMÉROS	PAGES	NUMÉROS	PAGES	NUMÉROS	PAGES	NUMÉROS	PAGES
AM 932-68 A	275	AM 961-3 D	220–223	AM 961-377 A	235	AM 983-250 A	312
AM 932-120	275–282	AM 961-3 E	– –	AM 961-398 A	220–224	AM 983-251 A	–
AM 932-132	–	AMB 961-4	235	AY 971-116	248	AM 983-263 A	–
AM 932-325 A	282	AMB 961-5	–	AM 981-3	319	AM 983-264 A	–
AM 932-355 A	–	AM 961-6 F	–	AM 981-3 A	–	AM 983-265 A	–
AM 932-402 A	287	AMB 961-6 B	–	AM 981-96 G	320–323	AM 983-266 A	–
AM 932-403 A	–	AM 961-7 B	220	AM 981-96 I	– –	AM 983-268 A	311
AM 932-404 A	–	AMB 961-7	223–255	AM 981-96 J	– –	AM 983-269 A	–
AM 932-405 A	–	AM 961-32	220	AM 981-156 C	319	AM 983-270 A	–
AM 932-406 A	–	AMF 961-32	223	AM 981-156 D	323	AM 983-271 A	–
AM 932-407 A	–	AM 961-33	220	AM 981-178 H	319	AM 983-283 A	312
AM 932-416 A	–	AMF 961-33	223	AM 981-178 I	–	AM 985-78 P	319
AM 932-417 A	–	AM 961-35	220	AM 981-178 J	–	AM 985-78 Q	–
AM 932-418 A	–	AMF 961-35	223	AM 981-178 K	–	AM 985-79 D	–
AM 932-419 A	–	AY 961-56	235	AM 981-178 P	323	AM 985-86 J	–
AM 932-420 A	–	AM 961-61 A	220	AM 981-178 Q	–	AM 985-99 J	–
AM 932-421 A	–	AMB 961-61	235–255	AM 981-178 R	–	AM 985-127 A	323
AM 932-422 A	–	AM 961-68 A	235	AM 981-178 S	–	AM 985-128 A	–
AM 932-423 A	–	AMB 961-72 B	–	AM 982-188	203–207	AM 985-129	319
AM 932-428 A	279	AMB 961-73 B	–	AM 982-254 A	319	AM 985-130	–
AM 932-429 A	–	AM 961-74	–	AM 982-255 A	323	AM 985-278 A	323
AM 932-430 A	–	AM 961-74 A	–	AM 983-102 A	308	AM 985-279 A	–
AM 932-431 A	–	AM 961-76	–	AM 983-103 A	–	AM 985-286 A	–
AM 932-432 A	–	AM 961-76 A	–	AM 983-104 A	–	AM 985-299 A	–
AM 932-433 A	–	AMB 961-76	–	AM 983-105 A	–	AM 986-64	316
AM 932-434 A	–	AMB 961-76 A	–	AM 983-106 A	–	AM 986-64 A	–
AM 932-435 A	–	AM 961-85 M	–	AM 983-107 A	–	AM 986-72	–
AM 932-438 A	280	AMB 961-85 R	–	AM 983-108 A	–	AM 986-72 A	–
AM 932-439 A	–	A 961-87 A	260	AM 983-109 A	–	AM 986-88 H	315
AM 932-440 A	–	AM 961-94 B	235	AM 983-216 A	311	AM 986-88 I	–
AM 932-441 A	–	AM 961-98 A	220–224	AM 983-217 A	–	AM 986-91 H	316
AM 932-442 A	–	AMU 961-106 A	224	AM 983-218 A	312	AM 986-91 I	–
AM 932-443 A	–	AMB 961-109 F	235	AM 983-219 A	–	AMB 986-247 A	–
AM 932-444 A	–	AM 961-111	–	AM 983-224 A	311	AMB 986-248 A	–
AM 932-445 A	–	AMB 961-119	236	AM 983-225 A	–	AM 987-1	–
AM 941-96 I	308	AY 961-123 A	151	AM 983-226 A	312	AM 987-1 A	–
AM 941-96 J	–	AM 961-129 D	236	AM 983-227 A	–	AM 987-96 A	315
AM 941-202 A	–	AM 961-129 E	–	AM 983-232 A	311	AM 987-96 B	–
AM 941-203 A	–	AM 961-129 F	–	AM 983-233 A	–	AM 988-2 C	–
AM 941-204 A	–	AM 961-129 G	–	AM 983-234 A	312	AM 988-258 A	–
AM 941-205 A	–	AM 961-170	–	AM 983-235 A	–	AMF 988-266 A	–
AM 941-902 A	–	AMU 961-174 A	224	AM 983-244 A	311	AMF 988-267 A	–
AM 941-903 A	–	AMU 961-175 A	–	AM 983-245 A	–	AMF 988-268 A	–
AM 941-904 A	–	AM 961-180 A	236	AM 983-246 A	312	AMF 988-269 A	–
AM 941-905 A	–	AMB 961-180	–	AM 983-247 A	–	AM 989-99	320
AM 961-2 D	235	AY 961-185	–	AM 983-248 A	311		
AMB 961-2 B	–	AM 961-376 A	235	AM 983-249 A	–		

NUMÉROS	PAGES	NUMÉROS	PAGES	NUMÉROS	PAGES	NUMÉROS	PAGES
NUMÉROTATION D							
DS 175-63	15	DX 521-67	156	DS 616-1 E	272	DS 861-33	248–256
DS 182-80 B	140	DX 521-68	–	DS 616-1 G	–	D 861-51	256
D 182-85	–	DX 522-7 A	168	DS 616-1 I	–	DS 861-88	215
DX 212-94	116	DV 522-8	156	DX 616-69	–	DX 861-92	240
D 331-6 A	3–31	DX 522-36	–	DX 616-69 A	–	D 861-101	248–256
DV 381-61	31	DM 523-4 B	174	DX 616-88 B	–	DS 861-102 A	– –
D 391-125	174	DX 523-4	–	DX 616-88 C	–	D 861-104	256
DS 391-127	136–147–156	DX 523-6 B	–	DX 616-93	–	DS 861-105	–
D 435-150	68–76	DM 523-99	–	D 643-84	143	DS 861-132	248–256
D 443-70	115	DX 523-99	–	DS 744-128	203–207	DX 932-203	275–282
D 454-63	79	DX 533-019	131	D 841-93	228–232	DX 932-205	– –
DF 511-76	174	DX 533-5	128	DX 842-47	84–252	DX 932-207	– –
DS 511-96	156	DX 541-132	163–172	DS 854-77	248	DS 983-81	312
DS 511-97	159	DM 571-4	175	DS 854-101	212–244		
DM 512-86 A	175	DS 616-1 C	272	DS 861-21	248–256		
NUMÉROTATION DE 0 A 999 000							
269	4	550.887	59	613.019	191–196–272	614.543	175
3.732	174	550.909	72–76	613.020	191–196	614.544	–
3.733	–	595.386	136	613.172	260–264	615.001	80–171
33.531	4	611.020	132	613.652	244	615.024	228–232
88.119	103	612.523	95–99	613.657	260–264	615.030	48–52
88.284	15	612.546	112	613.682	172	615.033	71
88.539	95–99	612.604	12	614.000	47	615.703	191–196
89.964	44	612.644	47	614.004	–	615.721	151
295.502	212	612.648	12	614.011	–	615.725	312
438.155	56	612.649	–	614.041	143	615.745	260–264
438.157	51–56	612.654	–	614.540	175	615.757	215
451.187	32	612.701	103	614.541	–	615.761	260–264
457.707	119	613.018	272	614.542	–	615.791	136–171

NUMÉROS	PAGES	NUMÉROS	PAGES	NUMÉROS	PAGES	NUMÉROS	PAGES
615.795	123–127–148–163–168–219–248–255–260–264	618.747	264	620.041	91–99	621.140	211–215
		618.751	164	620.042	– –	621.506	268
615.796	151–244–315	619.051	52–56	620.103	28	621.508	260–264
615.797	84–240	619.106	87	620.135	95–99	621.951	269
615.798	171	619.120	219	620.178	39	622.009	151
615.810	211–215	619.133	255	620.219	48	622.810	43
615.812	260–264	619.154	248–255	620.229	39	622.812	8
615.816	– –	619.156	248	620.232	–	624.020	240
615.817	168–171–211	619.171	276–285–291–297	620.275	–	624.021	8
615.900	112–115	619.174	171	620.306	–	624.022	. 43
615.901	107	619.502	260–264	620.308	–	624.026	276–285–288–294
615.906	–	619.755	224	620.319	–	650.137	269
615.916	108	619.799	164	620.320	11	650.146	–
615.917	43	619.807	248–255	620.323	–	650.147	–
616.061	8	619.810	276–285–291–299–302–307	620.512	240	706.717	168
616.104	4	619.817	– – – – – –	620.534	39	706.727	–
616.500	32	619.825	71–136	620.542	–	706.737	–
616.501	–	619.867	248–255	620.559	12	706.741	159
616.504	8	619.868	15	620.563	248	706.747	159–168
617.257	48	619.870	148	621.026	28	706.750	168–171
617.810	8	619.871	168	621.068	148	706.751	– –
617.812	23	619.873	175	621.077	228	706.752	171
618.734	228–232	619.874	–	621.106	4	722.429	160

NUMÉROTATION H

HY 453-134	68	HY 841-122	276–285–291–297	H 961-89	236		

NUMÉROTATION N

N 511-99	174						

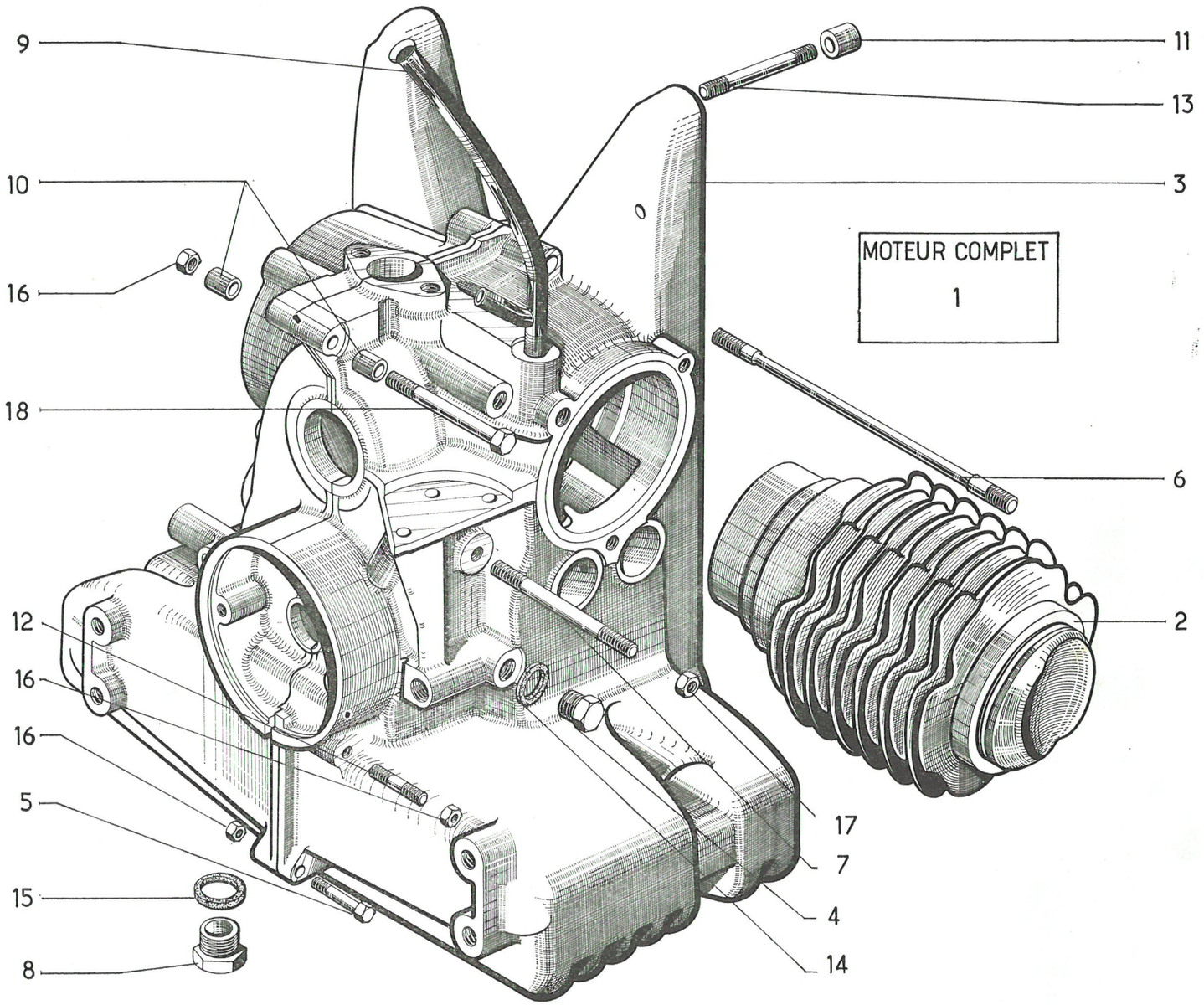
9
10
16
18
12
16
16
5
15
8
11
13
3
MOTEUR COMPLET
1
6
2
17
7
4
14

I	NUMÉROS	K		Moteur	Motor	Engine	Motor	Motore
				Les moteurs sont fournis : **Avec :** Réfrigérateur, allumeur et jauge d'huile. **Sans :** Autre équipement.	Die Motoren werden geliefert : **Mit :** Ölkühler und Unterbrecher. **Ohne :** Sonstige Ausrüstung.	Engines are supplied : **With :** Oil cooler and contact breaker. **Without :** Other equipment.	Los motores son entregados : **Con :** Refrigerador y encendido. **Sin :** Otro equipo.	I motori sono fornitti **Con :** refrigeratore e spinterogeno. **Senza :** Altro equipaggiamento.
1				Moteur, compression 9 :	Motor, Verdichtung 9 :	Engine, compression 9 :	Motor, compresion 9 :	Motore compressione 9 :
	AM 001-021 A	1		– pour embrayage normal.	– für Normalkupplung.	– for normal clutch.	– para embrague normal.	– per frizione normale.
	AM 1-03 I	1		– pour embr. centrifuge.	– für Fliehkraftkupplung.	– for centrif. clutch.	– para embrague centrifugo.	– per frizione centrifuga.
2	AM 111-02 D AM 111-01A	1	⌀ 74.	Jeu de 2 cylindres avec pistons complets.	Satz von 2 Zylindern, mit kompl. Kolben.	Set of 2 cylinders with complete pistons.	Juego de 2 cylindros con pistones completos.	Serie di 2 cilindri con pistoni completi.
3	AM 114-01 G	1	⟶| 5/69.	Carter.	Kurbelgehäuse.	Crankcase.	Carter	Carter.
	AM 114-01 H		|⟶ 5/69.					
4	AZ 114-91	1	TH 12 × 150.	Bouchon.	Gewindestopfen	Plug.	Tapon	Tappo.
5	A 114-93	1	TH 7 × 30.	Vis de centrage.	Zentrierschraube.	Centring screw.	Tornillo de centrado.	Vite di centraggio.
	413-S	1	TH 7 × 85.	Vis d'assemblage.	Verbindungsschraube.	Assembling screw.	Tornillo de union.	Vite d'assemblaggio.
	491-S-30	2	TH 7 × 35.					
6	AM 114-94 C	2	⌀ 8, L 204, ⌀ 9, inf.	Goujon.	Stiftschraube.	Stud.	Esparrago.	Prigioniero.
	AM 114-95 C	4	⌀ 8, L 234,5, ⌀ 9, sup.					
7	A 114-96 A	4	⌀ 10, L 97.	Goujon.	Stiftschraube.	Stud.	Esparrago.	Prigioniero.
8	A 132-1	1	TH 16 × 150 ⟶| 5/69.	Bouchon de vidange.	Ablassschraube.	Drain plug.	Tapon de vacillado :	Tappo di scarico
	D 331-6 A		|⟶ 5/69.	Aimanté.	Magnetisch.	Magnetic.	(Imantado).	– Magnetizzato.
9	AM 221-96 C	1	L 375.	Guide de jauge.	Führung für Ölmessstab.	Guide for dipstick.	Guia de galga.	Guida astina controllo.
10	AY 225-97	?	7,5 × 15, L 20.	Entretoise.	Abstandsscheibe.	Distance bush.	Separador.	Distanziale.
	AY 225-97 A	?	7,5 × 15, L 19,7.					
	AY 225-97 B	?	7,5 × 15, L 20,3.					
11	AZ 331-99	2	10 × 14 × 27,5.	Pied de centrage.	Zentrierstück.	Centring dowel.	Pie de centraje.	Grano di centraggio.

I	NUMÉROS	K		**Moteur** *(Suite)*	**Motor** *(Forts.)*	**Engine** *(Cont.)*	**Motor** *(Cont.)*	**Motore** *(Cont.)*
12	635-S	1	7 × 30,5.	Goujon.	Stiftschraube.	Stud.	Esparrago.	Prigioniero
	648-S	1	7 × 65,5.					
13	1.008-S	1	10 × 75, inf.	Goujon.	Stiftschraube.	Stud.	Esparrago.	Prigioniero.
	1.009-S	1	10 × 80, inf.					
	616.104	2	10 × 87, sup.					
14	2.458-S	1	12,7 × 17 × 1.	Joint cuivre.	Kupferdichtung.	Copper joint.	Junta de cobre.	Guarnizione di rame.
15	2.478-S	1	16,3 × 22 × 2.	Joint cuivre.	Kupferdichtung.	Copper joint.	Junta de cobre.	Guarnizione di rame.
16	2.489-S	7	H 7 × 100.	Écrou.	Mutter.	Nut.	Tuerca.	Dado.
17	33.531	4	H 10 × 150.	Écrou (borgne).	Blindmutter.	Cap nut.	Tuerca ciega.	Dado cieco.
18	621.106	1	TH 7 × 105.	Vis.	Schraube.	Screw.	Tornillo	Vite.
	269			Pochette de joints.	Satz von Dichtungen.	Set of gasket.	Conjunto de juntas.	Insieme di guarnizioni.

566.1

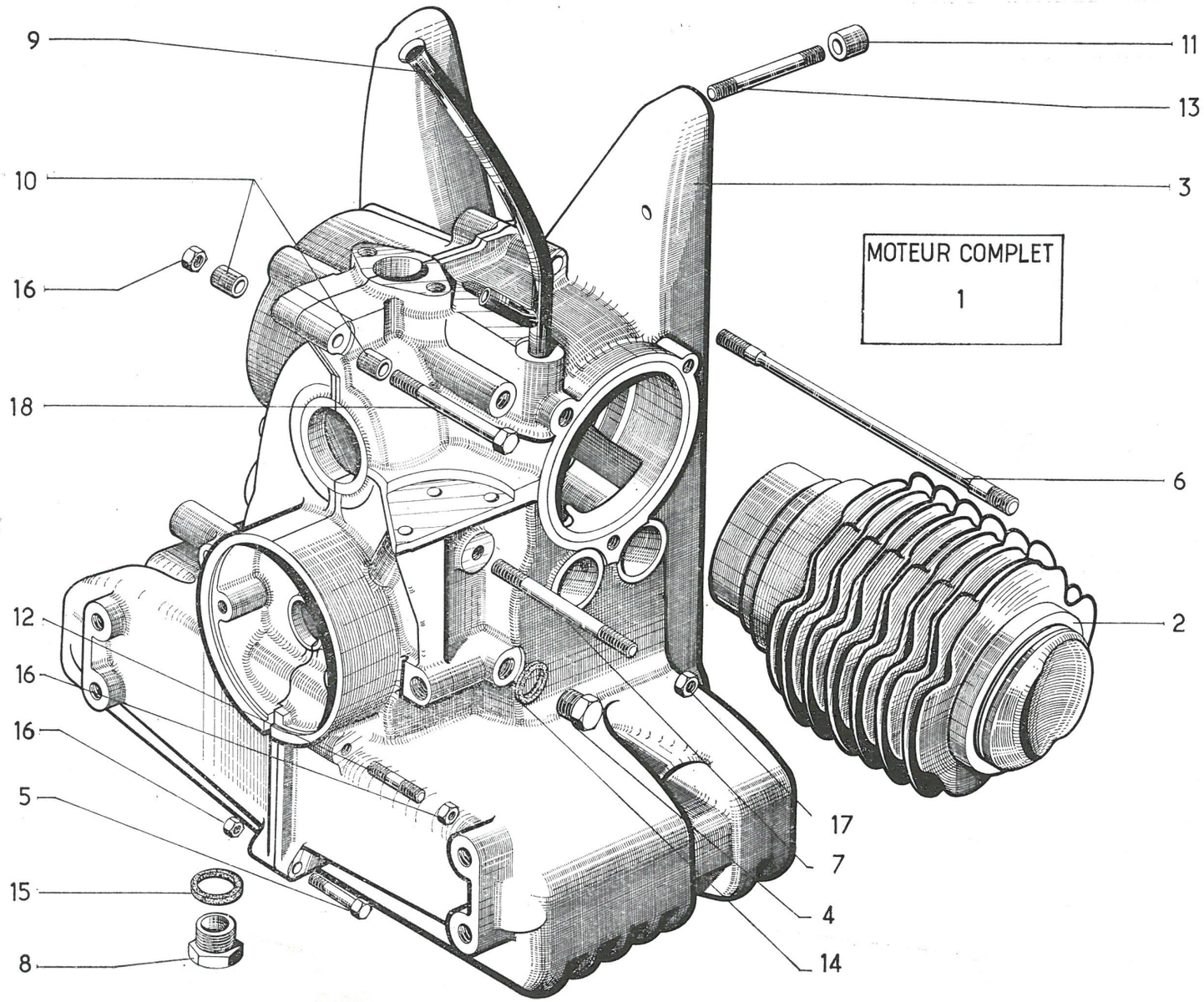

566..2.

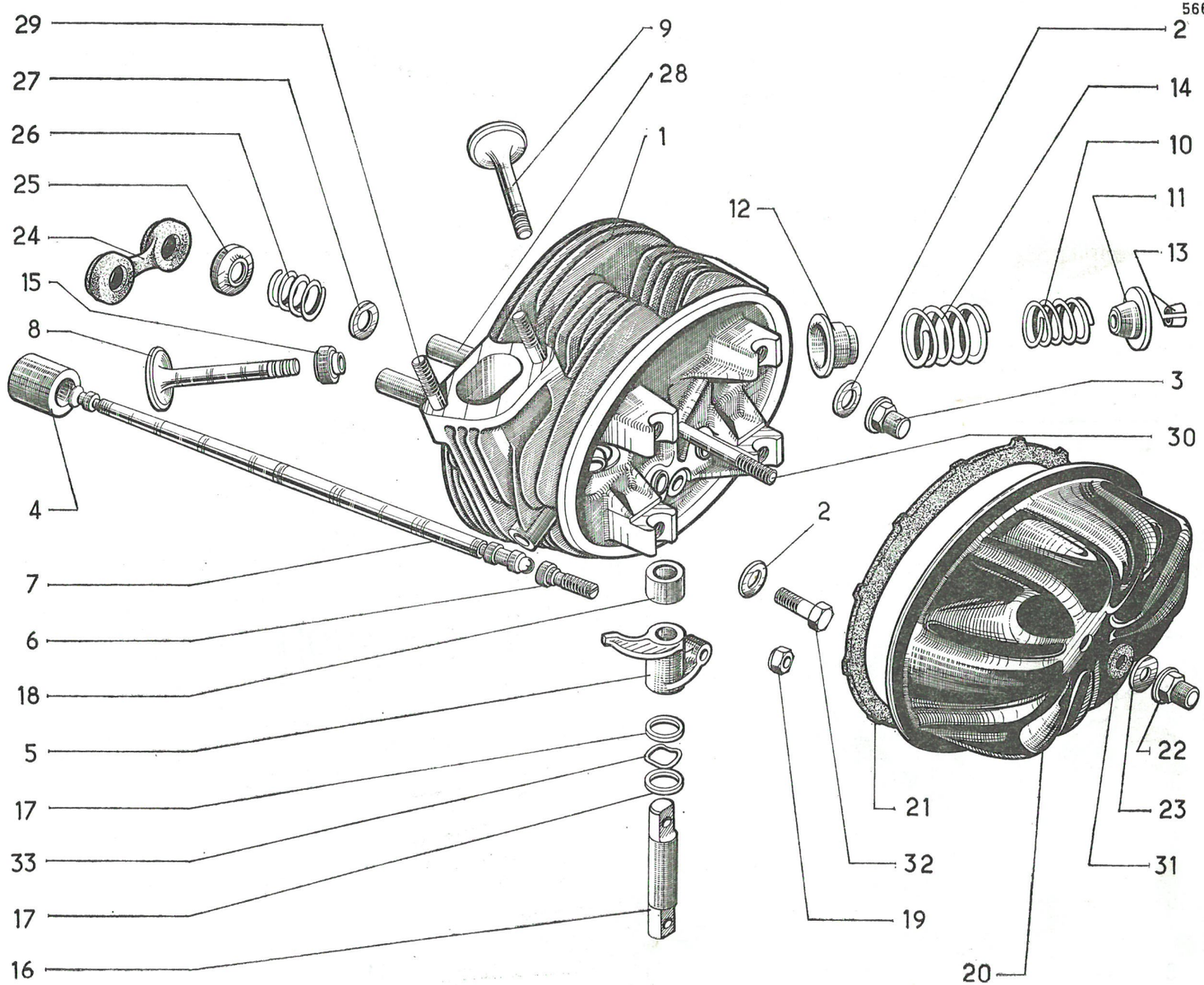
29
27
26
25
24
15
8
4
7
6
18
5
17
33
17
16
9
28
1
12
2
14
10
11
13
3
30
2
21
32
19
20
22
23
31

I	NUMÉROS	K		Culasses	Zylinderköpfe	Cylinder heads	Culatas	Testate
1	AM 112-01 J	1	G.	Culasse nue.	Zylinderkopf o. Ausrüst.	Cyl. head, only.	Culata desnuda.	Testata nuda.
	AM 112-01 K	1	D.					
	AM 112-02 M	1	G.	Culasse complète.	Zylinderkopf, komplett.	Cyl. head, complete.	Culata completa.	Testata completa.
	AM 112-02 N	1	D.					
2	AM 112-69	2	8,25 × 16 × 2,25.	Rondelle.	Scheibe.	Washer.	Arandela.	Rondella.
	AM 112-86	8	8,2 × 14,5 × 0,9.	Joint cuivre.	Kupferdichtung.	Copper joint.	Junta de cobre.	Guarnizione di rame.
3	AM 112-98	6	H 8 × 125, h 20.	Écrou.	Mutter.	Nut.	Tuerca.	Dado.
4	AM 124-1 A	4	⌀ 24, L 42.	Poussoir.	Stössel.	Tappet.	Empujador.	Punteria.
5	AM 124-2 F	1	AV D.	Culbuteur.	Kipphebel.	Valve rocker.	Balancin.	Bilanciere.
		1	AR G.					
	AM 124-2 G	1	AV G.					
		1	AR D.					
6	A 124-4	4	⌀ 7.	Vis rotule.	Schraube mit Kugelkopf.	Ball screw.	Tornillo-rotula.	Vite a rotula.
7	AM 124-5 C	4	L 286,3.	Tige.	Stösselstange.	Push rod.	Varilla.	Asta.
8	AM 124-8 D	2	⌀ 34.	Soupape échap.	Auslassventil.	Exhaust valve.	Valvula de escape.	Valvola di scarico.
9	AM 124-7 E	2	⌀ 40.	Soupape admis.	Einlassventil.	Inlet valve.	Valvula de admision.	Valvola d'aspirazione.
10	AM 124-9 A	4	⌀ int. 17,3.	Ressort.	Feder.	Spring.	Muelle.	Molla.
11	AM 124-11 C	4	⌀ 30, e 7,95.	Cuvette.	Teller.	Cup.	Cubeta.	Scodellino.
12	AM 124-14 B	4	⌀ 31,6, h 9,5.	Centrage.	Federteller.	Centring cup.	Cubeta de centrado.	Centraggio.
13	AM 124-18	8	h 7,5.	Demi-segment.	Sicherungsringhälfte.	Split cotter.	Medio segmento.	Semirosetta.
14	AM 124-25 A	4	⌀ int. 24.	Ressort.	Feder.	Spring.	Muelle.	Molla.
15	AYA 124-63	1		Pochette de 4 joints.	Satz von 4 Dichtungen.	Kit of 4 seals.	Conjunto de 4 juntas.	Sacchetto di 4 guarnizioni.
16	AM 124-84 B	4	⌀ 14.	Axe.	Achse.	Rocker shaft.	Eje.	Perno.

I	NUMÉROS	K		**Culasses** *(Suite)*	**Zylinderköpfe** *(Forts.)*	**Cylinder heads** *(Cont.)*	**Culatas** *(Cont.)*	**testate** *(Cont.)*
17	AM 124-85 A	4	14 × 19 × 0,8.	Rondelle.	Scheibe.	Washer.	Arandela.	Rondella.
18	AM 124-86 B	4	14 × 18,5 × 8,95.	Entretoise.	Abstandshülse.	Distance bush.	Separador.	Distanziale.
19	A 124-93	4	H 7 × 100, h 5.	Écrou.	Mutter.	Nut.	Tuerca.	Dado.
20	AM 132-2 B	2		Couvre-culasse.	Zylinderkopfdeckel.	Cyl. head cover.	Tapa de culata.	Coperchio testata.
21	AM 132-3 A	2		Joint.	Dichtung.	Joint.	Junta.	Guarnizione.
22	AM 132-90 A	2	H 7 × 100, h 20.	Écrou.	Mutter.	Nut.	Tuerca.	Dado.
23	AM 132-104	2	9,8 × 28 × 3.	Rondelle.	Scheibe.	Washer.	Arandela.	Rondella.
24	AM 224-95 B	2		Joint double.	Doppeldichtung.	Double joint.	Junta doble.	Guarnizione doppia.
25	AM 224-96 B	4		Coupelle.	Teller.	Cup.	Copela.	Scodellino.
26	AM 224-97	4		Ressort.	Feder.	Spring.	Muelle.	Molla.
27	AM 224-98 A	4	17 × 25 × 1,5.	Rondelle.	Scheibe.	Washer.	Arandela.	Rondella.
28	AM 224-99 B	4	⌀ 18. (⌀ 17 × L 35).	Tube.	Rohr.	Sleeve.	Tubo.	Tubo.
29	616.061	4	7 × 36.	Goujon.	Stiftschraube.	Stud.	Esparrago.	Prigioniero.
30	616.504	2	7 × 83,5.	Goujon.	Stiftschraube.	Stud.	Esparrago.	Prigioniero.
31	617.810	2	6,5 × 29 × 1,8.	Joint caoutchouc.	Gummidichtung.	Rubber joint.	Junta de caucho.	Guarnizione di Gomma.
32	622.812	4	TH 8 × 44.	Vis.	Schraube.	Screw.	Tornillo.	Vite.
33	624.021	4	14,9 × 18,8.	Rondelle élastique.	Federscheibe.	Flexible washer.	Arandela elastica.	Rondella elastica.

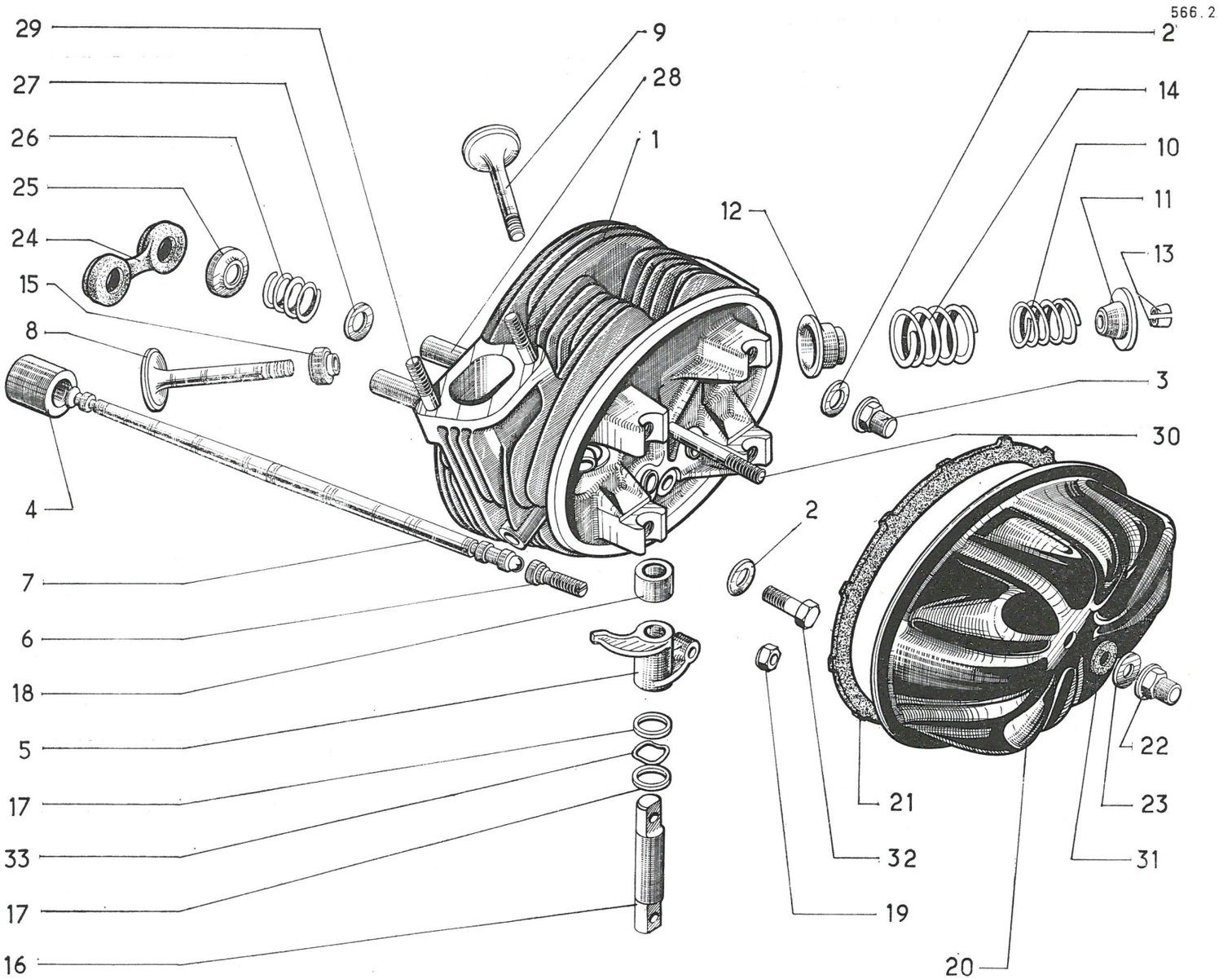
566.2
29
27
26
25
24
15
8
4
7
6
18
5
17
33
17
16
9
28
1
12
2
14
10
11
13
3
30
2
21
32
19
20
22
23
31

566.3

Kromtopsæt 1964
AM 121.038A

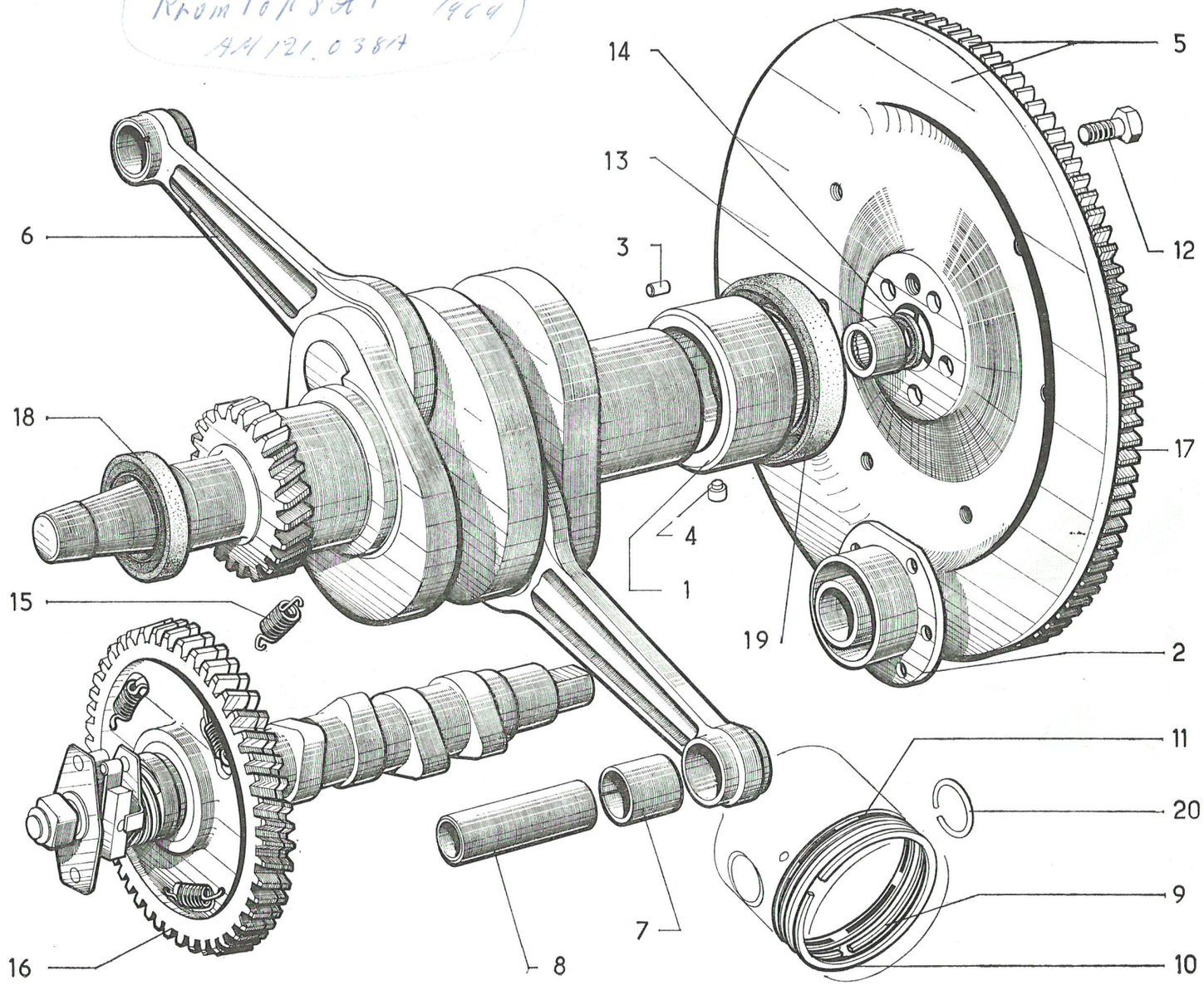

I	NUMÉROS	K		Vilebrequin Arbre à cames	Kurbelwelle Nockenwelle	Crankshaft Camshaft	Cigüeñal Arbol de levas	Albero motore Albero distribuzione
				NOTA : Les pistons ne sont vendus qu'assemblés avec les cylindres.	ANM. : Die Kolben werden nur zusammen mit den Zylindern geliefert.	NOTE : Pistons are only sold assembled with the cylinders.	NOTA : Los pistones se venden ensamblados con los cilindros.	NOTA : I pistoni pono venduti con cilindri.
1	AM 113-2 A	1	56 × 63 × 34.	Coussinet.	Lagerschale.	Bearing.	Cosinete.	Bronzina.
2	AM 113-6 C	1		Coussinet.	Lagerschale.	Bearing.	Cosinete.	Bronzina.
3	A 113-99	2	8 × 16 (1°).	Ergot.	Zentrierstift.	Dowel pin.	Pie de centraje.	Grano.
	A 113-99 B	2	8,2 × 16 (2°).					
4	AY 114-88	2	⌀ 8 × ⌀ 4 (1°).	Ergot.	Zentrierstift.	Dowel pin.	Pie de centraje.	Grano.
	AY 114-88 A	2	⌀ 8,2 × ⌀ 4 (2°).					
5	AM 121-023 A	1	5 ⌀ 8, entr. 43, e 13.	Volant (emb. normal).	Schwungrad (Normalkupplung).	Flywheel (normal clutch).	Volante (embr. normal).	Volano (friz. normale).
	AM 121-05 J	1	5 ⌀ 8, entr. 43.	Volant (emb. centrifuge).	Schwungrad (Fliehkraftkuppl.).	Flywheel (centrif. clutch).	Volante (embr. centrifugo).	Volano (friz. centrifugo).
6	AM 121-036 A	1		Vilebrequin avec bielles.	Kurbelwelle mit Pleueln.	Crankshaft with connecting rods.	Cigüeñal con bielas.	Albero motore con bielle.
7	AM 121-2	2	20 × 22 × 25.	Bague fendue.	Büchse, geschlitzt.	Split bush.	Anillo hendido.	Boccola tagliata.
8	AM 121-4	2	20 × 63,9.	Axe de piston.	Kolbenbolzen.	Gudgeon pin.	Eje de piston.	Spinotto.
9	AM 121-6 E	2	74 × 2.	Segment racleur.	Abstreifring.	Scraper ring.	Segmento rascador.	Segmento raschiaolio.
10	AM 121-6 G	2	74 × 1,5.	Segment chromé.	Verchromter Ring.	Ring, chromed.	Segmento, cromado.	Segmento cromato.
11	AM 121-15 A	2	74 × 4.	Segment refouleur.	Abstreifring.	Scraper ring.	Segmento rascador.	Segmento raschiaolio.
12	AM 121-92	5	TH 8 × 26,5.	Vis de volant.	Schraube f. Schwungrad.	Screw for flywheel.	Tornillo de volante.	Vite del volano.
13	620.320	1	12 × 18 × 10 (1°).	Douille à aiguilles.	Nadellagerbüchse.	Needle bearing.	Cojinete de agujas.	Boccola a rullini.
	620.323	1	12 × 18,2 × 10 (2°).					
	AM 121-100	1	12 × 18 × 16 (3°).	Bague « Calcar ».	« Calcar » Ring.	« Calcar » bush.	Anillo « calcar ».	Boccola « calcar ».
	AM 121-100 A	1	12 × 18.2 × 16 (4°).					

I	NUMÉROS	K		Vilebrequin Arbre à cames *(Suite)*	Kurbelwelle Nockenwelle *(Forts.)*	Crankshaft Camshaft *(Cont.)*	Cigüeñal Arbol de levas *(Cont.)*	Albero Motore Albero distribuzione *(Cont.)*
14	612.648	1	12 × 18 × 3 (1º).	Bague d'étanchéité de douille à aiguilles.	Dichtring f. Nadellagerbüchse.	Sealing bush for needle bearing.	Anillo de estanqueidad del cojinete de agujas.	Boccola di tenuta per boccola a rullini.
	612.649	1	12 × 18,2 × 3 (2º).					
	AM 121-101	1	12 × 18 × 4 (3º).	Bague d'étanchéité de bague Calcar.	Dichtring f. « Calcar » Ring.	Sealing bush for « Calcar » bush.	Anillo de estanqueidad para anillo « calcar ».	Boccola di tenuta per boccola « calcar ».
	AM 121-101 A	1	12 × 18,2 × 4 (4º).					
15	A 122-98	3	⌀ 10,5, L 21.	Ressort.	Feder.	Spring.	Muelle.	Molla.
16	AM 123-0 B	1		Arbre à cames.	Nockenwelle.	Camshaft.	Arbol de levas.	Albero distribuzione.
17	A 533-1 A	1	e 9.	Couronne (107 dents).	Zahnkranz (107 Zähne).	Gear ring (107 teeth).	Aro (107 dientes)	Corona (107 denti).
18	612.604	1	30 × 42 × 8.	Bague d'étanchéité.	Dichtring.	Sealing ring.	Anillo de estanqueidad.	Boccola di tenuta.
19	612.654	1	56 × 69 × 10.	Bague d'étanchéité.	Dichtring.	Sealing ring.	Anillo de estanqueidad.	Boccola di tenuta.
20	620.559	4	1,5 × 21.	Segment d'arrêt.	Seegerring.	Circlip.	Segmento de retención.	Arresto spinotto.

566.3

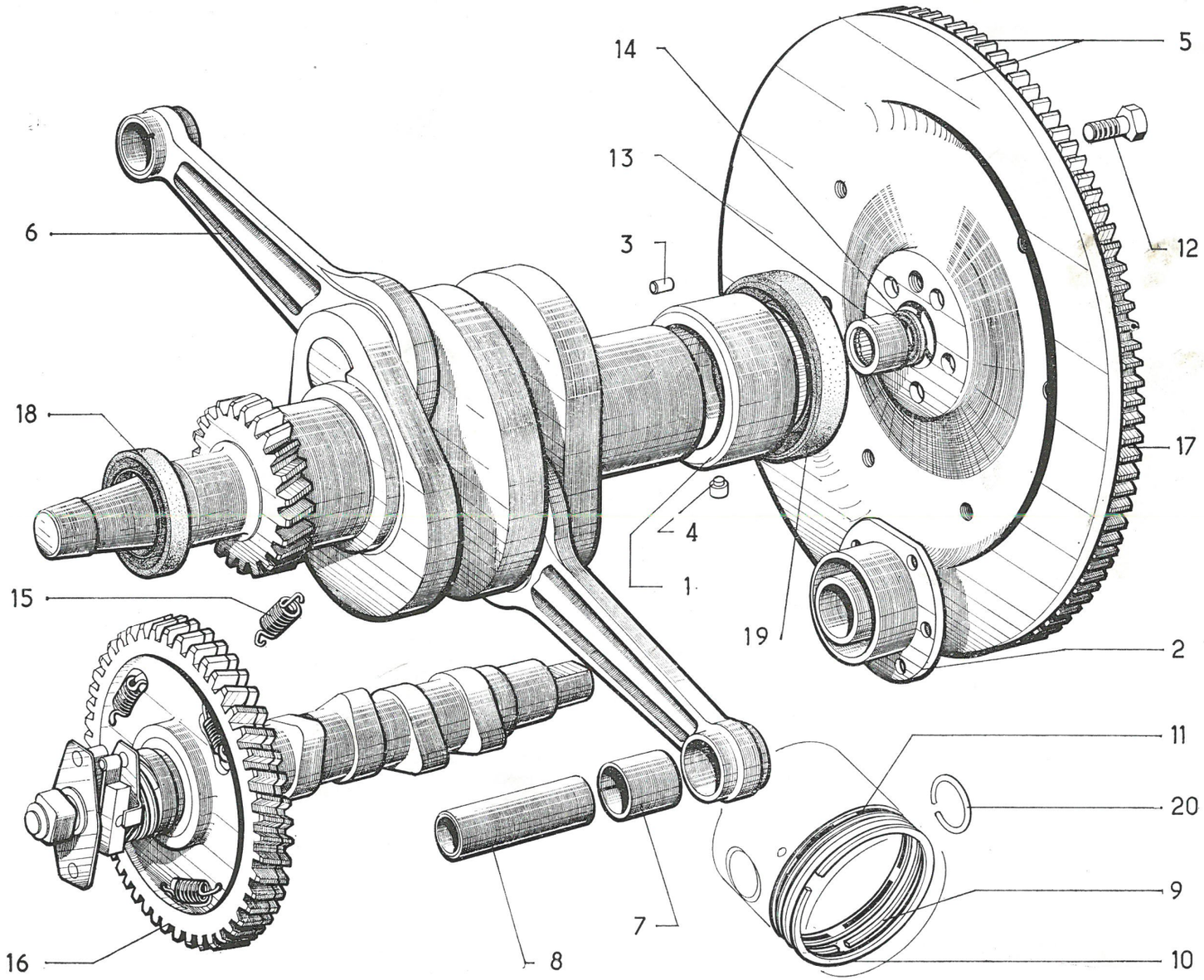

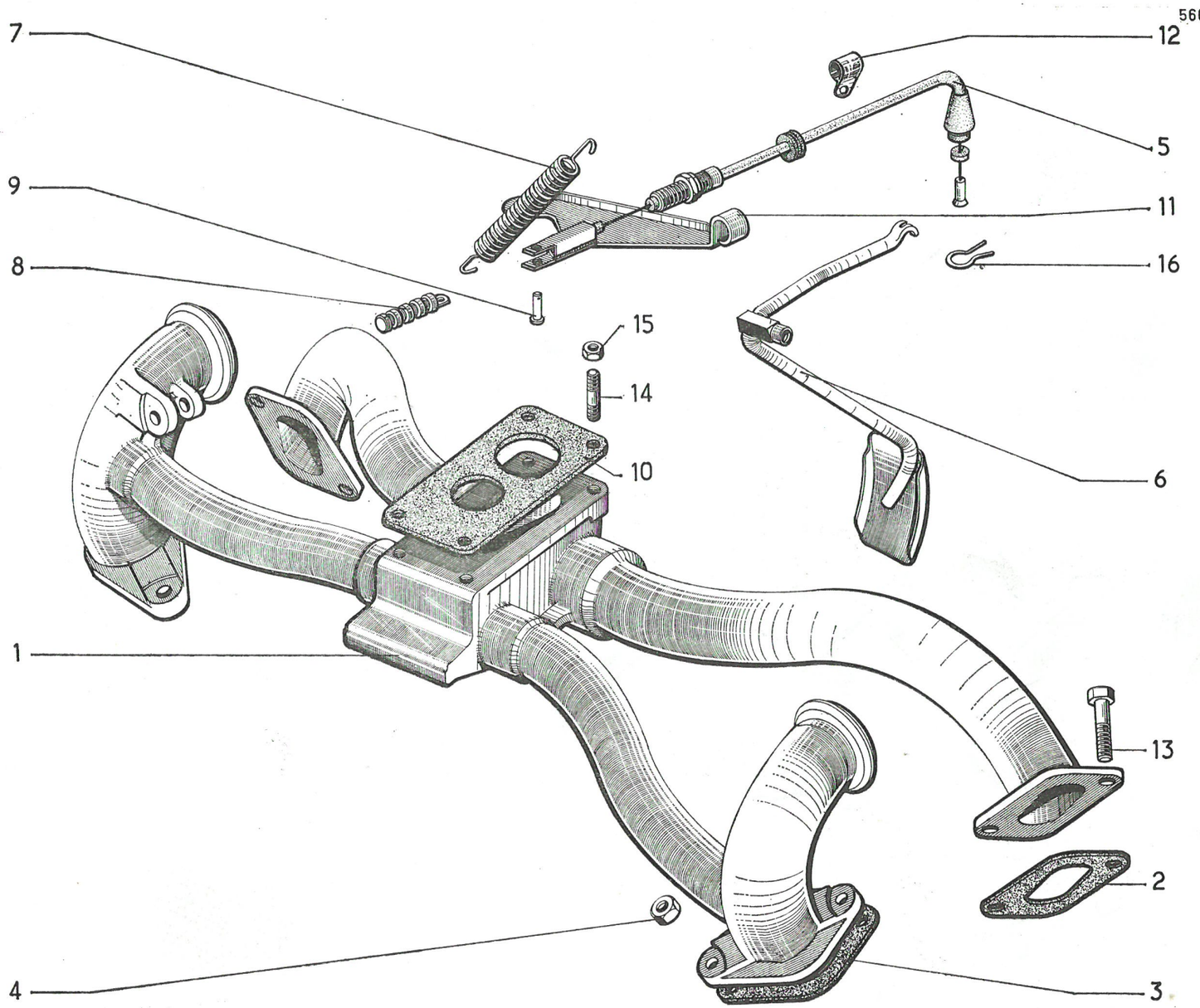
566.4
7
12
5
9
11
8
16
15
14
10
6
1
13
2
4
3

I	NUMÉROS	K		Tubulure Accélérateur	Krümmer Gashebelgestänge	Manifold Accelerator	Colector Acelerador	Colletore Acceleratore
				NOTA : Carburateur, voir Solex.		NOTE : For carburettor, see Solex.	NOTA : para carburador dirigirse a « Solex ».	NOTA : carburatore vedere Solex.
1	AM 141-1 K	1		Tubulure.	Krümmer.	Manifold.	Colector.	Colletore.
2	AM 141-2 D	2	28,3 × 43,75.	Joint d'admission.	Dichtung (Einlasseite).	Inlet joint.	Junta de admisión.	Guarnizione asp'razione.
3	AM 141-2 E	2	entr. 63.	Joint d'échappement.	Dichtung (Auslasseite).	Exhaust joint.	Junta de escape.	Guarnizione scarico.
4	A 141-4	4	H 7 × 100.	Écrou.	Mutter.	Nut.	Tuerca.	Dado.
5	AM 142-05 K	1	L 826. **D à G.**	Câble :	Kabel :	Cable :	Cable :	Cavo :
	AM 142-020 A	1	Ch —20°. **D à G.**	– avec bague anti-bruit.	– m. Ring zur (Geräuschdämpfung).	– with anti-rattle bush.	– con anillo antirruido.	– con boccola antirumore.
	AM 142-010 A	1	L 1214. **D à D.**					
6	AM 142-1 B	1		Pédale.	Gaspedal.	Pedal.	Pedal.	Pedale.
7	AM 142-5 B	1	∅ ext. 13.	Ressort.	Feder.	Spring.	Muelle.	Molla.
8	AM 142-61	1	L 52,25.	Tige de réglage.	Einstellstift.	Adjusting rod.	Varilla de reglaje.	Asta di regolazione.
9	AM 142-67	1	5 × 19,7 - 1 ∅ 2,5.	Axe.	Achse.	Spindle.	Eje.	Perno.
10	AM 142-98 C	1	e 10.	Entretoise.	Flansch.	Distance piece.	Separador.	Distanziale.
11	AM 142-190 A	1	2 ∅ 8,75.	Support :	Trägerplatte :	Support :	Soporte :	Supporto :
	AM 142-104 A	1	2 ∅ 8,75. P.O.	– avec patte pour filtre à air.	– mit Lasche für Luftfilter.	– with lug for air filter	– con patilla para filtro de aire.	– con staffa per filtro aria.
12	DS 175-63	1	∅ int. 12 - Ch —20°.	Patte nylon.	Lasche (Nylon).	Nylon strap.	Patilla de nylon.	Staffa di nylon.
13	487-S	4	TH 7 × 25.	Vis.	Schraube.	Screw.	Anillo.	Vite.
14	818-S	2	8 × 39.	Goujon.	Stiftschraube.	Stud.	Esparago.	Prigioniero.
	820-S	2	8 × 44.					
15	88.284	4	H 8 × 125, h 7.	Écrou.	Mutter.	Nut.	Tuerca.	Dado.
16	619.868	1	∅ int. 12,1.	Pincette.	Klammer.	Clip.	Pinza.	Arresto.

I	NUMÉROS	K	Sauf P.O.	Filtre à air	Luftfilter	Air filter	Filtro de aire	Filtro aria
1	AM 171-0 K	1		Filtre complet.	Luftfilter, komplett.	Air filter, complete.	Filtro, completo.	Filtro completo.
2	AM 171-3 A	1	∅ int. 60.	Tube coudé.	Gummiknie.	Elbowed tube.	Tubo acodado.	Manicotto a gomito.
3	AM 171-5 C	1		Cartouche.	Filterpatrone.	Cartridge.	Cartucho.	Elem. filtrante.
4	AM 171-49 A	1		Joint.	Dichtung.	Joint.	Junta.	Guarnizione.
5	AM 171-85 A	1	entr. 186,3.	Support.	Träger.	Bracket.	Soporte.	Supporto.
6	AYA 171-99 A	1		Raccord.	Anschlussstück.	Tube.	Tubo.	Manicotto.
7	AM 171-102	1		Bague caoutchouc.	Gummiring.	Rubber bush.	Anillo de caucho.	Boccola di gomma.
8	AM 171-104 A	1		Couvercle nu.	Deckel o. Ausrüstung.	Cover, only.	Tapa desnuda.	Coperchio nudo.
9	AM 171-111 A	1	∅ int. 50.	Tube.	Rohr.	Tube.	Tubo.	Manicotto flessibile.
10	AM 171-123	1	∅ 6 × 100.	Écrou papillon.	Flügelmutter.	Wing nut.	Tuerca-palomilla.	Dado ad alette.
11	2.319-S	3	H 5 × 75.	Écrou.	Mutter.	Nut.	Tuerca.	Dado.
12	2.496-S	1	H 10 × 150.	Écrou.	Mutter.	Nut.	Tuerca.	Dado.
13	2.559-S	3	L 485.	Collier.	Schelle.	Collar.	Collar.	Fascetta.
14	2.996-S	1	L 595.	Collier.	Schelle.	Collar.	Collar.	Fascetta.

566.5a

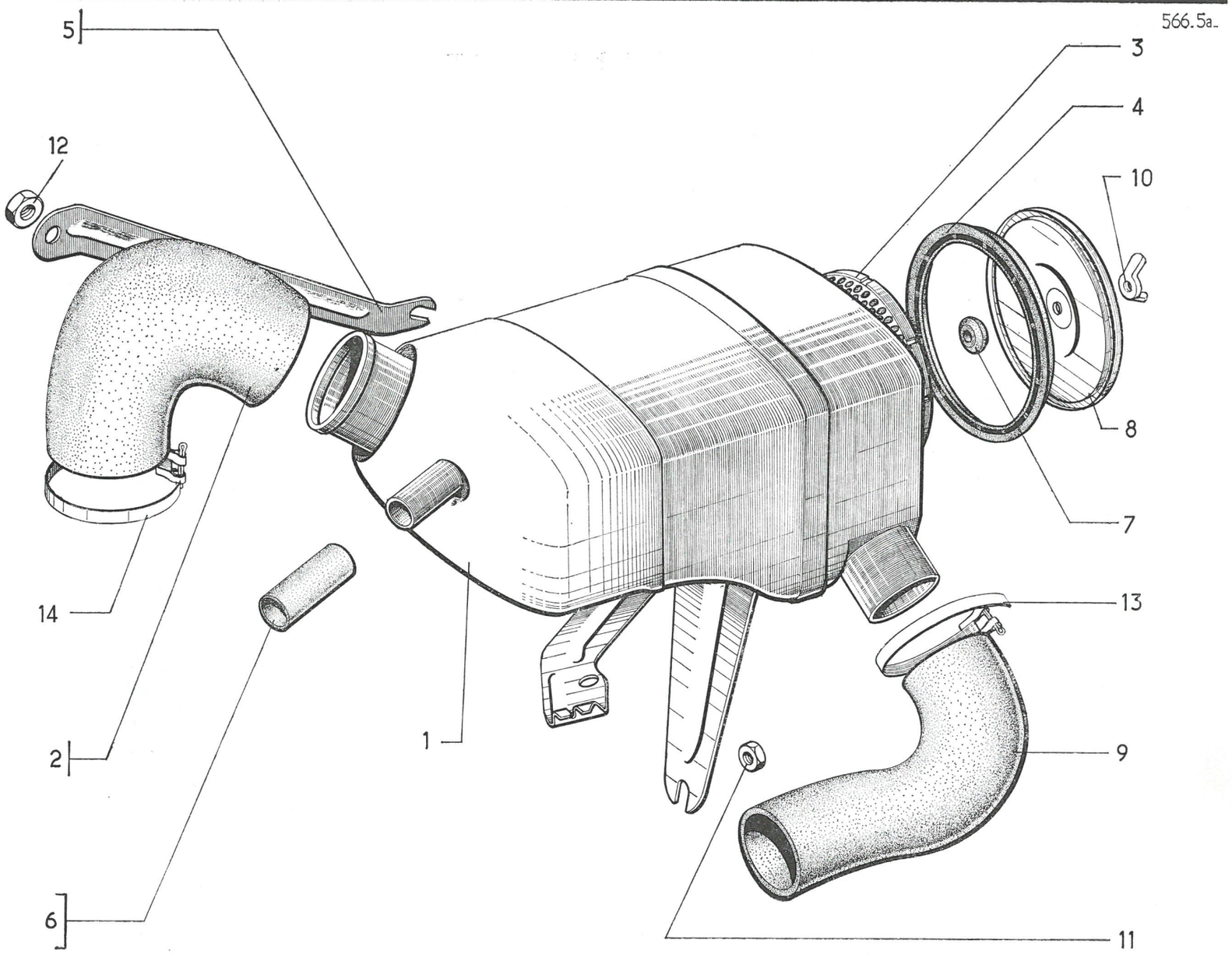

566.5

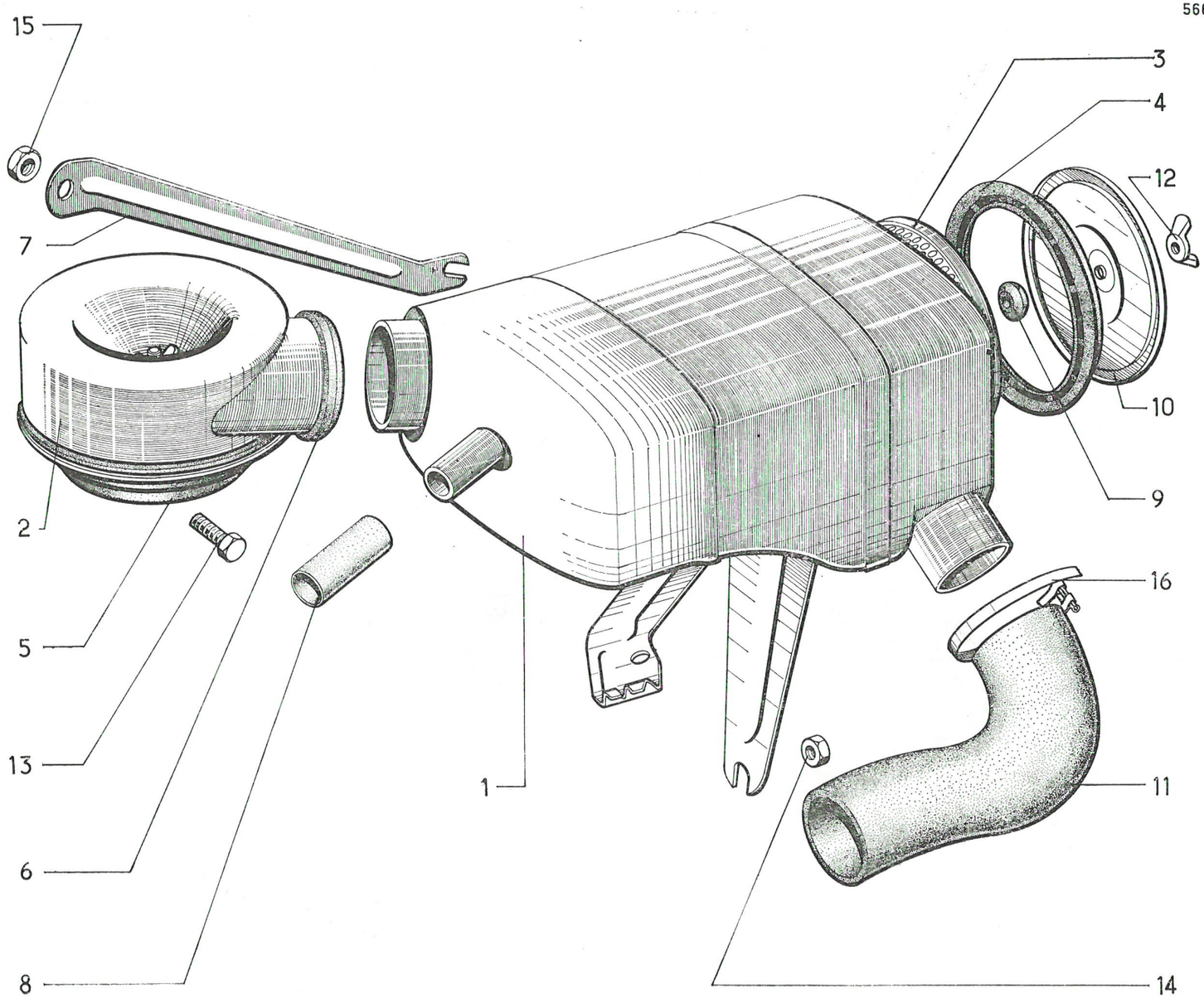

I	NUMÉROS	K	P.O.	Filtre à air	Luftfilter	Air filter	Filtro de aire	Filtro aria
1	AM 171-0 M	1		Filtre complet.	Filter, komplett.	Air filter, complete.	Filtro, completo.	Filtro completo.
2	AM 171-0 J	1		Filtre complet.	Filter, komplett.	Air filter.	Filtro completo.	Filtro completo.
	AM 171-5 D	1		Cartouche.	Filterpatrone.	Cartridge.	Cartucho.	Elem. filtrante.
3	AM 171-5 C	1		Cartouche.	Filterpatrone.	Cartridge.	Cartucho.	Elem. filtrante.
4	AM 171-49 A	1		Joint.	Dichtung	Joint	Junta.	Guarnizione.
5	AM 171-76 B	1	80 × 54	Manchon sur carbu.	Stutzen am Vergaser	Sleeve on carbur.	Casquillo sobre carbur.	Manicotto sul carburatore.
6	AM 171-76 C	1	60,5 × 65 × 16,5	Manchon.	Stutzen.	Sleeve.	Casquillo.	Manicotto.
7	AM 171-85 A	1	entr. 186,3.	Support.	Träger.	Bracket.	Soporte.	Staffa.
8	AYA 171-99 A	1		Raccord.	Anschlussstück.	Tube.	Tubo.	Manicotto.
9	AM 171-102	1		Bague caoutchouc.	Gummiring.	Rubber bush.	Casquillo de caucho.	Boccola di gomma.
10	AM 171-104 A	1		Couvercle nu.	Deckel o. Ausrüstung.	Cover, only.	Tapa desnuda.	Coperchio nudo.
11	AM 171-111 A	1	⌀ int. 50.	Tube.	Rohr.	Tube.	Tubo.	Manicotto flessibile.
12	AM 171-123	1	⌀ 6 × 100.	Écrou papillon.	Flügelmutter.	Wing nut.	Tuerca-palomilla.	Dado ad alette.
13	281-S	1	TH 5 × 12.	Vis.	Schraube.	Screw.	Tornillo.	Vite.
14	2.319-S	4	H 5 × 75.	Écrou.	Mutter.	Nut.	Tuerca.	Dado.
15	2.496-S	1	H 10 × 150.	Écrou.	Mutter.	Nut.	Tuerca.	Dado.
16	2.559-S	2	L 485.	Collier.	Schelle.	Collar.	Collar.	Fascetta.

I	NUMÉROS	K		Pompe à huile Réfrigérateur	Ölpumpe Ölkühler	Oil pump Oil cooler	Bomba de olio Refrigerador	Pompa olio Radiatore olio
1	AM 113-6 C	1		Corps de pompe.	Pumpengehäuse.	Pump body.	Cuerpo de bomba.	Corpo della pompa.
2	AZ 114-91	1	TH 12 × 150.	Bouchon.	Stopfen.	Plug.	Tapón.	Tappo.
3	AM 221-1 F	1		Reniflard.	Entlüfter.	Breather.	Boca de llenado.	Sfiatatoio.
4	AM 221-3 C	1	L 473,5.	Jauge d'huile.	Ölmessstab.	Oil dipstick.	Galga de aceite.	Astina controllo olio.
5	AM 221-87 B	1	7 × 16 × 40.	Tube.	Gummirohr.	Pipe.	Tubo.	Tubetto flessibile.
6	AM 221-92 B	1	1 ⌀ 27 - 2 ⌀ 8, entr. 48.	Joint.	Dichtung.	Joint.	Junta.	Guarnizione.
7	AM 221-92 A	1		Joint de bouchon.	Dichtung für Stopfen.	Cap joint.	Junta de tapón.	Guarniz. per tappo.
8	AM 222-5 A	1	8,5 × 11,3.	Ressort (15 spires).	Feder (15 Wicklungen).	Spring (15 coils).	Muelle (15 espiras).	Molla (15 spire).
9	AM 222-6 A	1	⌀ 89.	Tamis.	Ölfiltersieb.	Strainer.	Tamiz.	Filtro olio.
10	AM 222-7 B	1	⌀ int. 15.	Pignon (4 dents).	Antriebsrad (4 Zähne).	Pinion (4 teeth).	Piñon (4 dientes).	Ingranaggio (4 denti).
11	AM 222-8 B	1	e 10,5.	Roue (5 dents).	Rad (5 Zähne).	Wheel (5 teeth).	Rueda (5 dientes).	Ingranaggio (5 denti)..
12	AM 222-13 AM 222-13 A	1	L 31, ⌀ 12 × ⌀ 8,2 →| 5/69. L 29,6, ⌀ 12 × ⌀ 8,2 |→ 5/69.	Piston.	Kolben.	Piston.	Piston.	Pistone.
13	AM 222-17	1	⌀ int. 63.	Joint papier.	Papierdichtung.	Paper joint.	Junta de papel.	Guarnizione di carta.
14	AM 222-87 A	1		Couvercle.	Deckel.	Cover.	Tapa.	Coperchio.
15	AM 222-98 A	1	TH 21 × 150, ⌀ 13.	Bouchon.	Stopfen.	Plug.	Tapón.	Tappo.
16	AM 224-1	1		Tube (3 raccords).	Rohr (3 Verbindungen).	Oil feed pipe (3 ends).	Tubo (3 vias).	Tubo (3 vie).
17	AM 224-85	1	1 ⌀ 8.	Patte support.	Traglasche.	Lug.	Pata de soporte	Staffa.
18	AM 225-1 C	1		Réfrigérateur.	Ölkühler.	Oil cooler.	Refrigerador.	Radiatore olio.
19	AY 225-83	2	10,5 × 13,6 × 12,5.	Garniture caoutchouc.	Gummidichtung.	Rubber seal.	Junta de goma.	Guarnizione di gomma

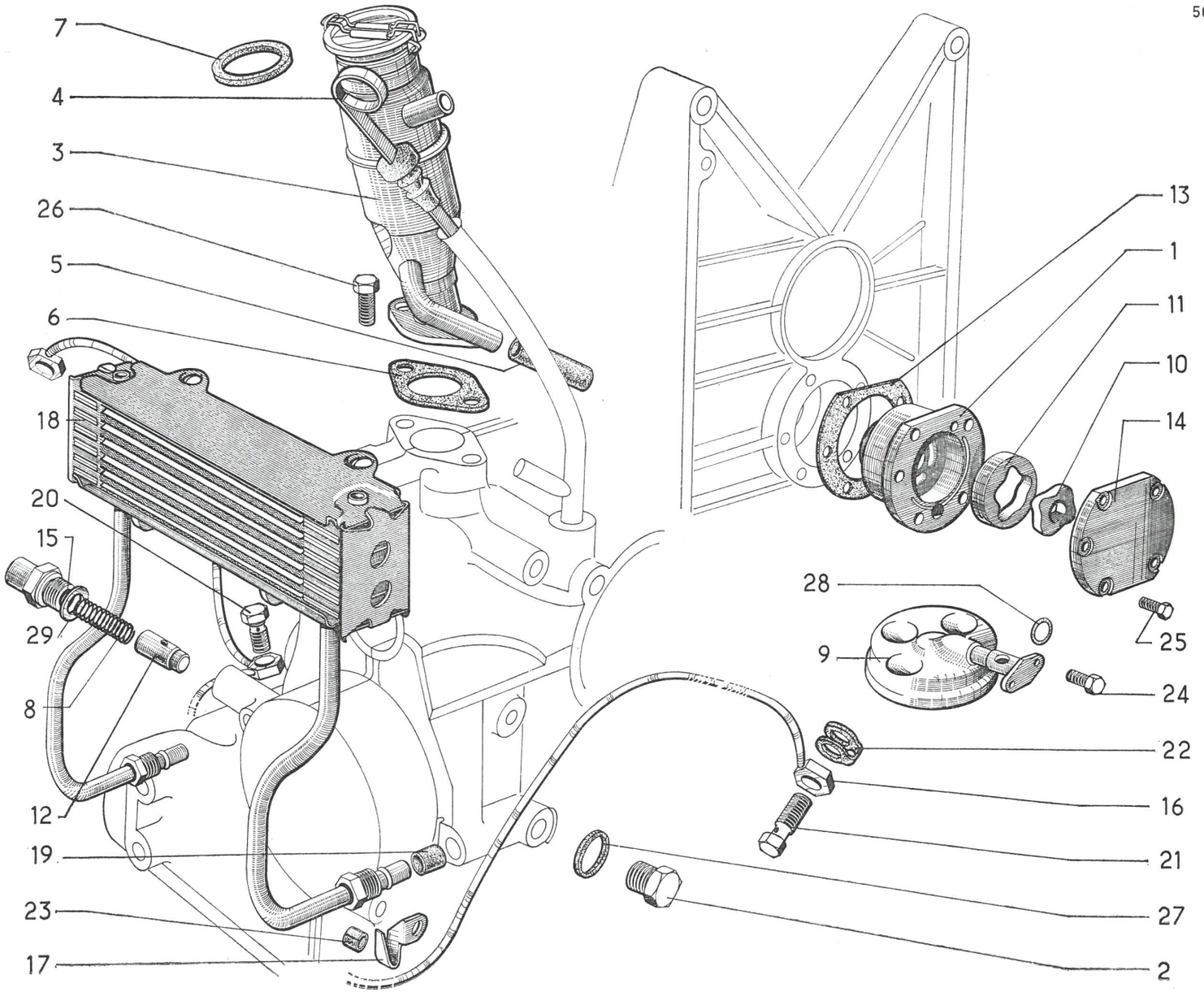
566.6
7
4
3
26
5
6
18
20
15
29
8
12
19
23
17
13
1
11
10
14
28
9
25
24
22
16
21
27
2

566.6

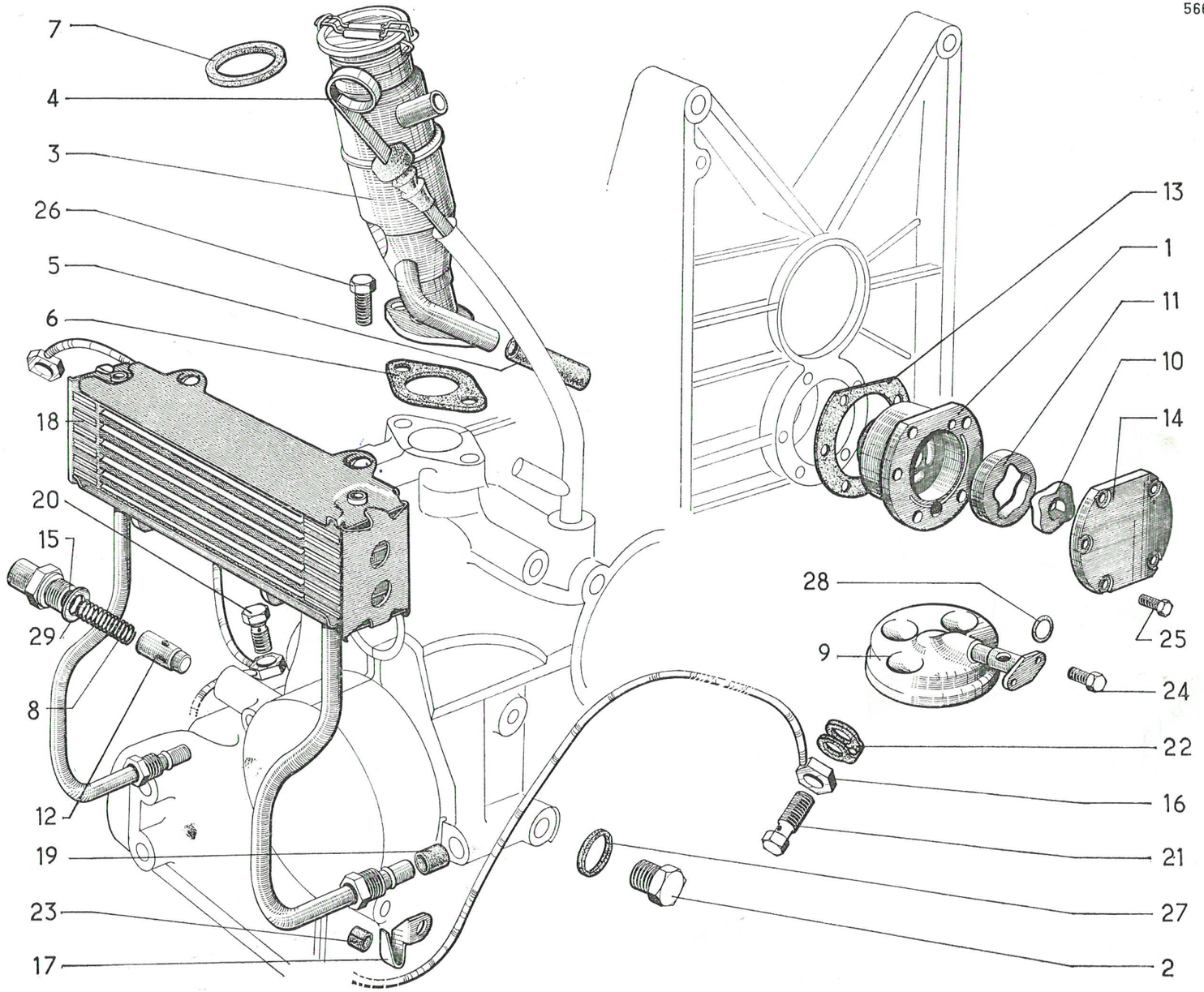

I	NUMÉROS	K		**Pompe à huile Réfrigérateur** *(Suite)*	**Ölpumpe Ölkühler** *(Forts.)*	**Oil pump Oil cooler** *(Cont.)*	**Bomba de olio Réfrigerador** *(Cont.)*	**Pompa olio Radiatore olio** *(Cont.)*
20	A 225-86	1	TH 7 × 18, 1 ⌀ 2.	Vis raccord.	Verbindungsschraube.	Union screw.	Tornillo de unión.	Vite raccordo.
21	A 225-86 A	2	TH 7 × 18, 1 ⌀ 1.	Vis raccord.	Verbindungsschraube.	Union screw.	Tornillo de unión.	Vite raccordo.
22	A 225-87	3	⌀ 7,2.	Joint double.	Doppeldichtung.	Double joint.	Junta doble.	Guarnizione doppia.
23	A 225-97	3	4 × 7 × 30.	Bague fenduc.	Spalthülse.	Split bush.	Anillo hendido.	Boccola tagliata.
24	283-S	2	TH 5 × 13.	Vis.	Schraube.	Screw.	Tornillo.	Vite.
25	485-S	5	TH 7 × 20.	Vis.	Schraube.	Screw.	Tornillo.	Vite.
26	487-S	2	TH 7 × 25.	Vis.	Schraube.	Screw.	Tornillo.	Vite.
27	2.458-S	1	12,7 × 17 × 1.	Joint cuivre.	Kupferdichtung.	Copper joint.	Junta de cobre.	Guarnizione di rame.
28	4.863-S	1	12,1 × 15,9 × 1,9.	Joint torique.	Ringdichtung.	Sealing ring.	Anillo de estanqueidad.	Gommino.
29	617.812	1	20,8 × 26,5 × 0,5.	Joint.	Dichtung.	Joint.	Junta.	Guarnizione.

I	NUMÉROS	K		Embrayage (normal)	Normalkupplung	Normal clutch	Embrague (normal)	Frizione (normale)
1	AY 312-0	1		Mécanisme complet.	Mechanismus.	Mechanism.	Mecanismo.	Meccanismo.
2	A 312-1 A	1	⌀ 185.	Support.	Kuppl.-Platte.	Carrier plate.	Soporte de lengüetas.	Portalevette.
3	AY 312-2	6		Ressort, Rubis.	Feder, « rot ».	Spring, Ruby.	Muelle, « Rubi ».	Molla rubino.
4	A 312-3	1	⌀ 160.	Plateau.	Druckplatte.	Driving plate.	Plato de embrague.	Spingidisco.
5	AY 312-10	3		Ressort.	Feder.	Spring.	Muelle.	Molla.
6	AY 312-11	3		Ressort.	Feder.	Spring.	Muelle.	Molla.
7	AM 312-86	3		Linguet.	Ausrückhebel.	Toggle.	Lingüeta.	Levetta.
8	A 312-99	6	⌀ int. 19, h 20.	Cuvette.	Federteller.	Cup.	Cubeta.	Scodellino.
9	AY 313-01	1	⌀ 160.	Disque garni.	Scheibe mit Belägen.	Disc with lining.	Disco guarnecido.	Disco guarnito.
10	AM 314-01 C	1		Butée à billes.	Kugel-Drucklager.	Ball bearing.	Tope de bolas.	Reggispinta a sfere.
11	AM 314-4 C	1	l 47.	Fourchette.	Ausrückgabel.	Fork.	Horquilla.	Forcella.
12	AM 314-9	1		Ressort.	Feder.	Spring.	Muelle.	Molla.
13	AM 314-16	1	9 × 126.	Axe de fourchette.	Achse für Gabel.	Fork spindle.	Eje de horquilla.	Perno per forcella.
14	A 314-72	3	6 × 27,5.	Vis de réglage.	Einstellschraube.	Adjusting screw.	Tornillo de reglaje.	Vite di regolazione.
15	AM 314-77	1	L 81.	Ressort.	Feder.	Spring.	Muelle.	Molla.
16	A 314-85	3	6,2 × 10 × 1.	Rondelle.	Scheibe.	Washer.	Arandela.	Rondella.
17	A 314-89	3	H 6 × 75, h 9.	Écrou de réglage.	Einstellmutter.	Adjusting nut.	Tuerca de reglaje.	Dado di regolazione.
18	AM 314-125	2	9 × 11 × 33.	Bague nylon.	Büchse (Nylon).	Nylon bush.	Anillo de nylon.	Boccola di nylon.
19	92-S-30	1	TR 4 × 15.	Vis.	Schraube.	Screw.	Tornillo.	Vite.
20	303-S	6	TH 6 × 12,5.	Vis.	Schraube.	Screw.	Tornillo.	Vite.

566.7

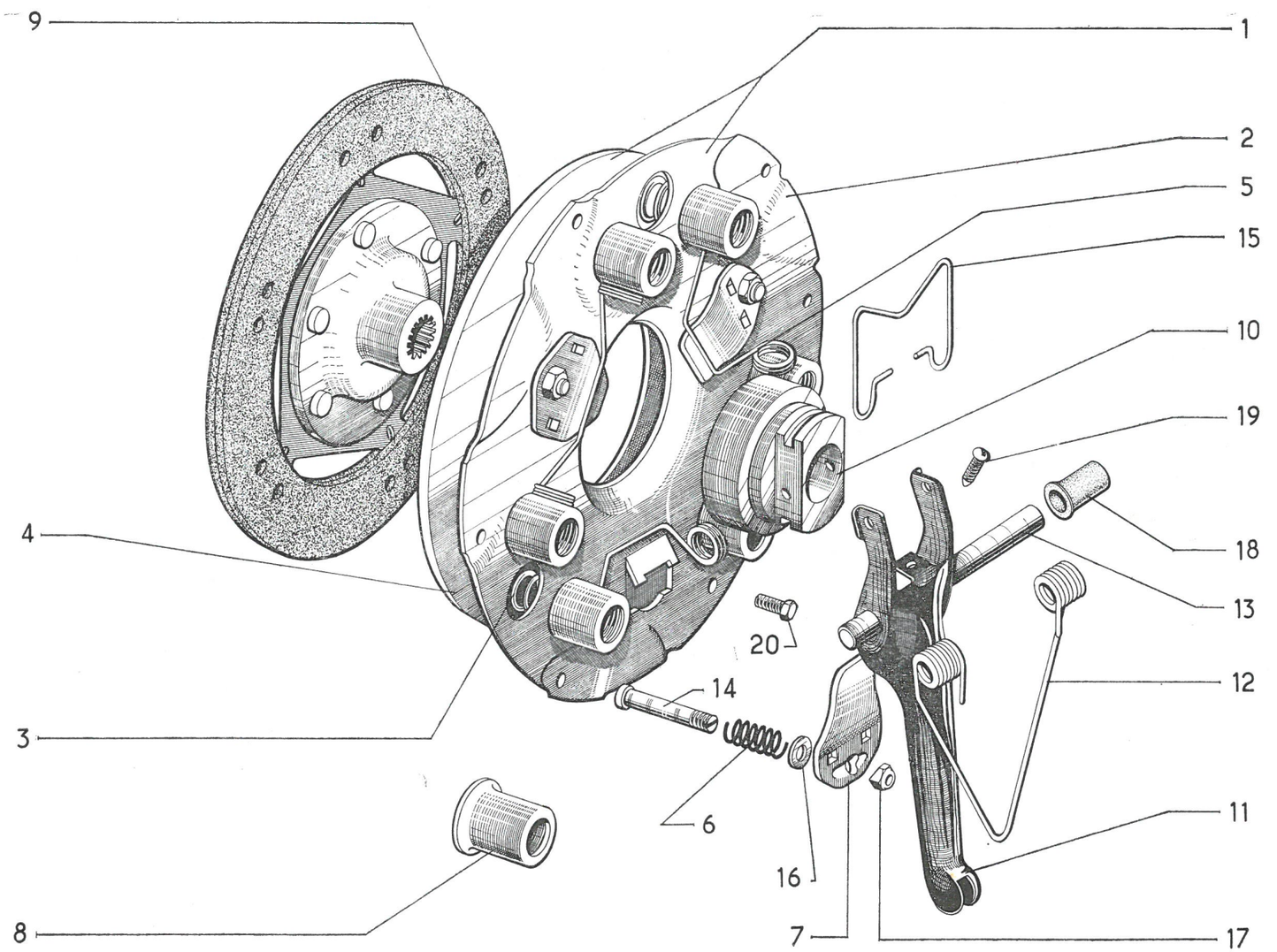

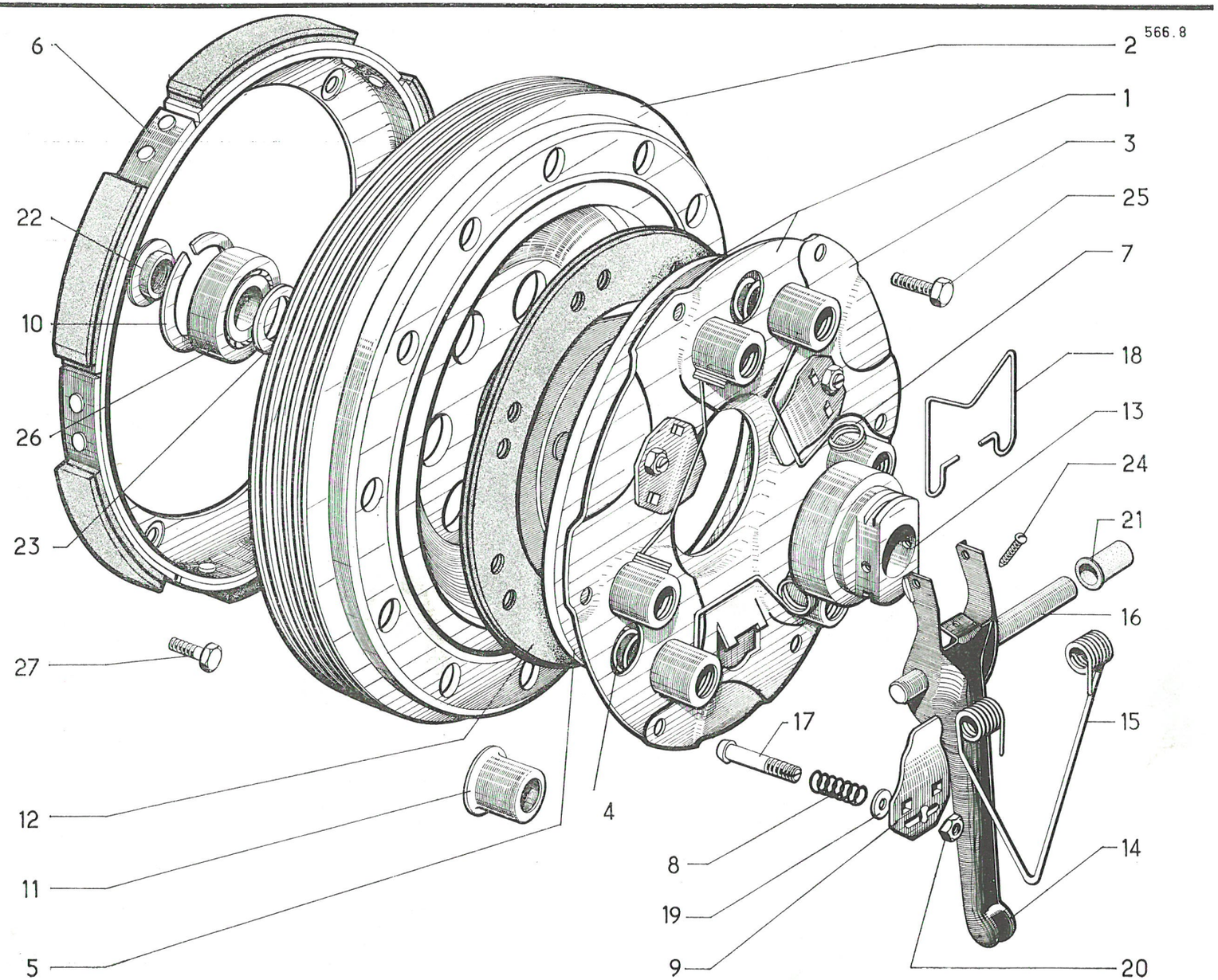
566.8
6
22
10
26
23
27
12
11
5
4
2
1
3
25
7
18
13
24
21
16
15
17
8
19
9
14
20

I	NUMÉROS	K		Embrayage (centrifuge)	Fliehkraftkupplung	Centrifugal clutch	Embrague (centrifugo)	Frizione (centrifuga)
1	AY 312-0	1		Mécanisme.	Mechanismus.	Mechanism.	Mecanismo.	Meccanismo.
2	AM 312-01 A	1		Tambour avec roulement.	Trommel mit Kugellager.	Drum with ball bearing.	Tambor con rodamiento	Tamburo con cuscine.
3	A 312-1 A	1		Support.	Druckplatte.	Carrier plate.	Soporte de lengüetas.	Portalevette.
4	AY 312-2	6		Ressort, Rubis.	Feder, « rot ».	Spring, Ruby.	Muelle, « Rubi »	Molla, rubino.
5	A 312-3	1	⌀ 160.	Plateau.	Druckplatte.	Driving plate.	Plato de embrague.	Spingidisco.
6	AM 312-7 D	1		Couronne avec segments.	Kranz mit Belägen.	Coupling ring with segments.	Corona con segmentos.	Corona con segmenti.
7	AY 312-10	3		Ressort.	Feder.	Spring.	Muelle.	Molla.
8	AY 312-11	3		Ressort.	Feder.	Spring.	Muelle.	Molla.
9	AM 312-86	3		Linguet.	Ausrückhebel.	Toggle.	Lengüetas.	Levetta.
10	AZ 312-87	1	⌀ 42, e 1,7.	Segment d'arrêt.	Sperring.	Stop ring.	Segmento de retención.	Segmento d'arresto.
11	A 312-99	6	⌀ int. 19, h 20.	Cuvette.	Federteller.	Cup.	Cubeta.	Scodellino.
12	AY 313-01	1	⌀ 160.	Disque garni.	Scheibe mit Belägen.	Disc with lining.	Disco guarnecido.	Disco guarnito.
13	AM 314-01 C	1		Butée à billes.	Kugel-Drucklager.	Ball bearing.	Tope de bolas.	Reggispinta a sfere.
14	AM 314-4 C	1	l 47.	Fourchette.	Ausrückgabel.	Fork.	Horquilla.	Forcella.
15	AM 314-9	1		Ressort.	Feder.	Spring.	Mulle.	Molla.
16	AM 314-16	1	9 × 126.	Axe de fourchette.	Achse für Gabel.	Fork spindle.	Eje de horquilla.	Perno per forcella.
17	A 314-72	3	6 × 27,5.	Vis de réglage.	Einstellschraube.	Adjusting screw.	Tornillo de reglaje.	Vite di regolazione.
18	AM 314-77	1	L 81.	Ressort.	Feder.	Spring.	Muelle.	Molla.
19	A 314-85	3	6,2 × 10 × 1.	Rondelle.	Scheibe.	Washer.	Arandela.	Rondella.

I	NUMÉROS	K		Embrayage (centrifuge) *(Suite)*	Fliehkraftkupplung *(Forts.)*	Centrifugal Clutch *(Cont.)*	Embrague (centrifugo) *(Cont.)*	Frizione (centrifuga) *(Cont.)*
20	A 314-89	3	H 6 × 75, h 9.	Écrou de réglage.	Einstellmutter.	Adjusting nut.	Tuerca de ajuste.	Dado di regolazione.
21	AM 314-125	2	9 × 11 × 33.	Bague nylon.	Nylonbüchse.	Nylon bush.	Anillo de nylon.	Boccola di nylon.
22	AZ 332-5	1	H 16 × 150.	Écrou de roulement.	Mutter für Kugellager.	Nut for bearing.	Tuerca de rodamiento.	Dado per cuscinetto.
23	AZ 332-99	?	⌀ 17 × ⌀ 22, e 2,5.	Entretoise de réglage.	Einstellscheibe.	Adjusting washer.	Arandella de reglaje.	Distanziale per regolaz.
	AZ 332-99 A	?	e 2,8.					
	AZ 332-99 B	?	e 3,1.					
	AZ 332-99 C	?	e 3,4.					
	AZ 332-99 D	?	e 3,7.					
	AZ 332-99 E	?	e 4.					
24	92-S-30	1	TR 4 × 15.	Vis.	Schraube.	Screw.	Tornillo.	Vite.
25	303-S	6	TH 6 × 12,5.	Vis.	Schraube.	Screw.	Tornillo.	Vite.
26	620.103	1	17 × 40 × 12.	Roulement à billes.	Kugellager.	Ball bearing.	Rodamiento de bolas.	Cuscinetto a sfere.
27	621.026	5	TH 7 × 9,2.	Vis.	Schraube.	Screw.	Tornillo.	Vite.

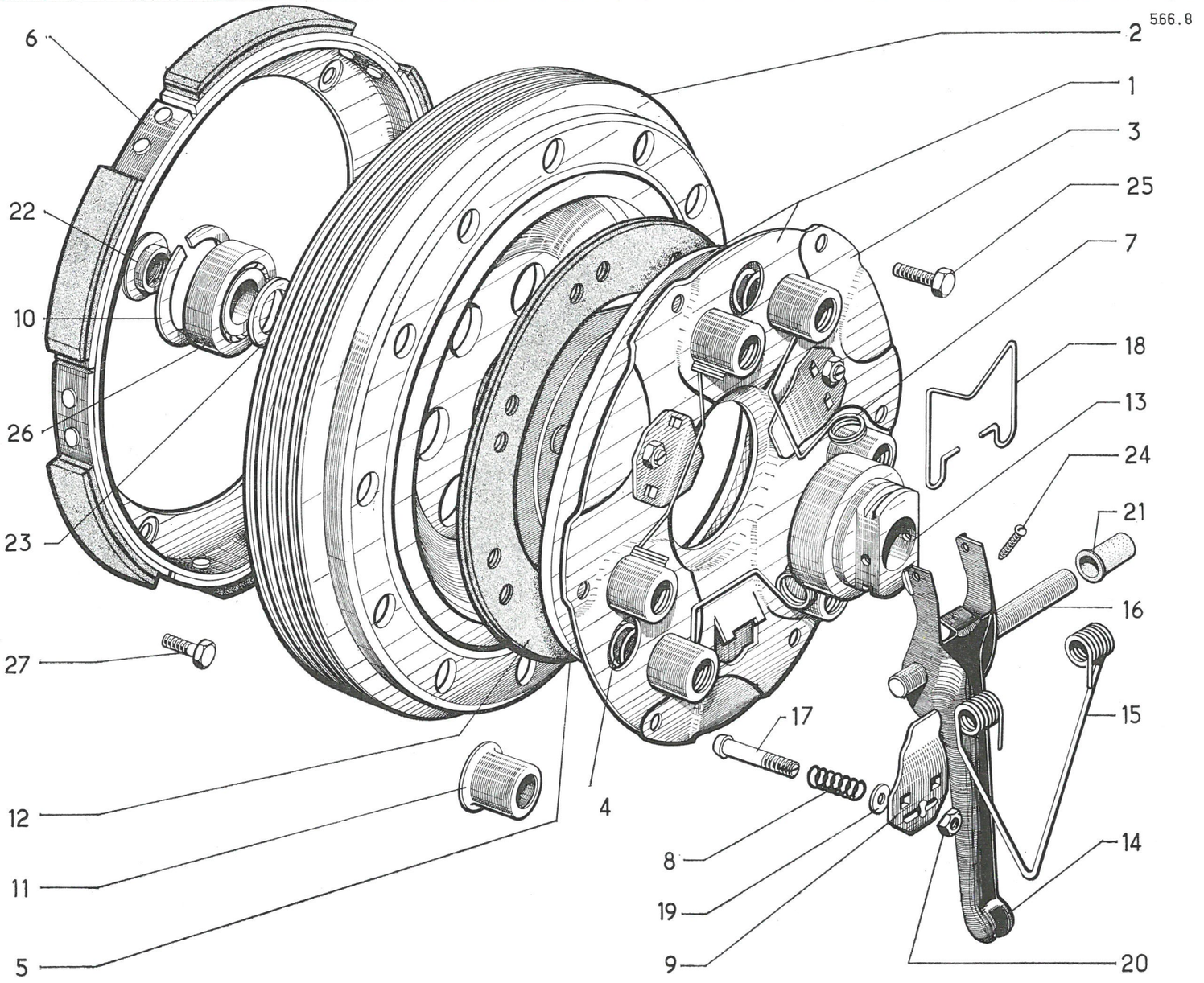
566.8
6
2
1
3
25
22
7
10
18
13
26
24
21
23
16
27
15
17
12
4
8
14
11
19
9
20
5

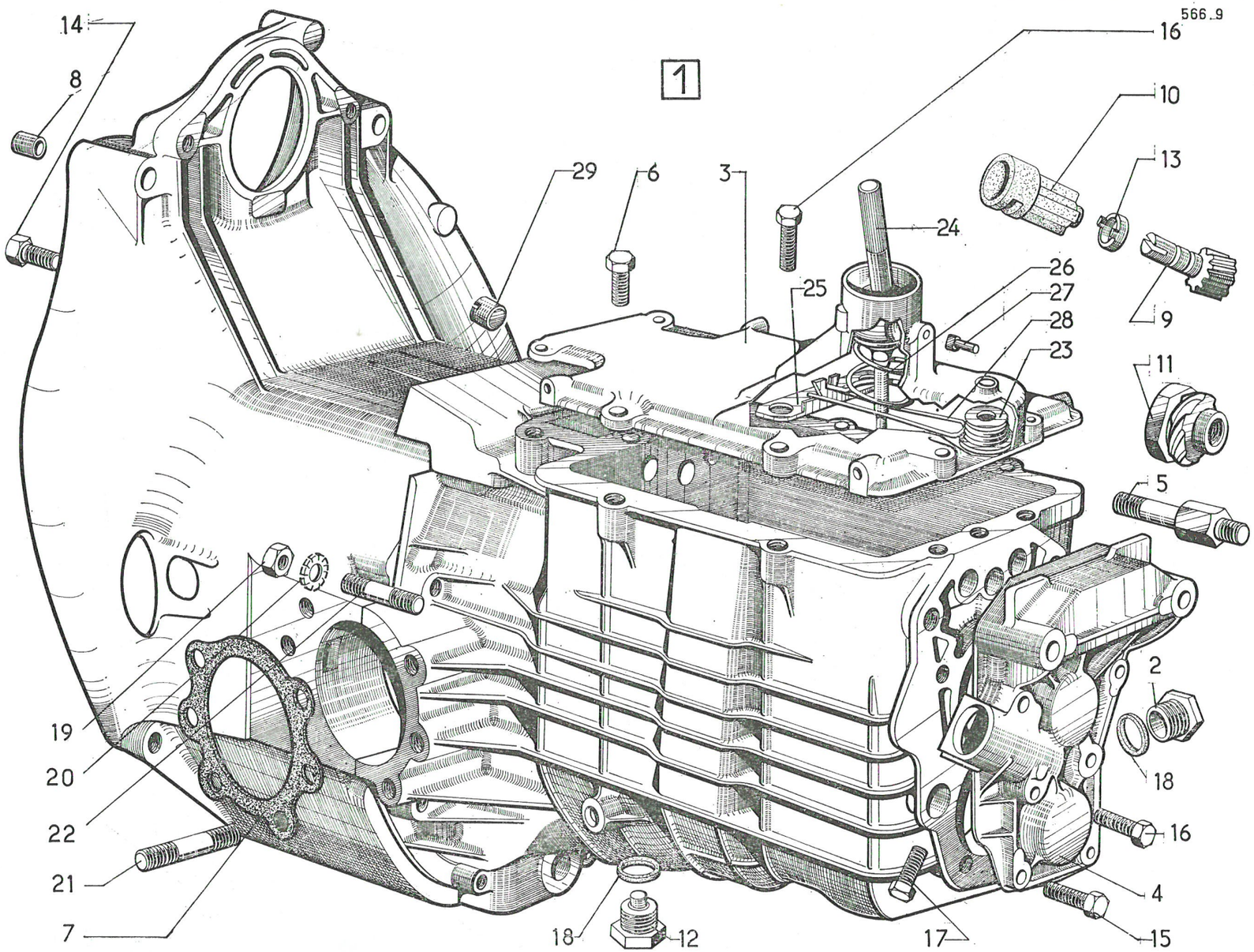
566.9
1
14
8
29
6
3
16
10
13
24
26
27
28
23
25
9
11
5
2
18
16
4
15
17
12
18
7
21
22
20
19

I	NUMÉROS	K		Boîte de vitesses Carter	Getriebe Getriebegehäuse	Gear box Casing	Caja de velocidades Carter	Scatola cambio Carter
1	AM 33-06 F	1	→|← 9/69.	Boîte de vitesse compète (pour transmissions à billes) :	Getriebe, komplett, (für Kugelgelenkwellen) :	Gear box, complete (for ball driveshafts) :	Caja de velocidades compl. (para transmisiones de bolas :	Scatola cambio completa (per tras. a sfere) :
	AM 33-06 D		→|← 9/69.	– freins à disque.	– Scheibenbremsen.	– disc brakes.	– (para frenos de discos).	– con freni a dischi.
	AM 331-01 I	1	→|← 9/69.	Carters de boîte et d'embrayage.	Getriebe- und Kupplungsgehäuse.	Gear box casing and clutch housing assy.	Carter de caja y de embrague.	Carter S. C. e campana frizione.
	AM 331-01 K		4 ⌀ 10 × 150 →|← 9/69.					
2	A 132-1	1	TH 16 × 150.	Bouchon.	Stopfen.	Plug.	Tapón.	Tappo.
3	AM 331-03 B	1		Couvercle avec levier.	Deckel mit Hebel.	Cover with lever.	Tapa con palanca.	Coperchio con leva.
	AM 331-11		3 ⌀ 7.	Couvercle nu.	Deckel o. Ausrüstung.	Cover, only.	Tapa desnuda.	Coperchio nudo.
4	AM 331-3 C	1		Couvercle arrière.	Hinterer Deckel.	Rear cover.	Tapa trasera.	Coperchio post.
5	AM 331-30 B	2	2 ⌀ 10 × 150, L 106.	Vis entretoise.	Abstandsschraube.	Shouldered screw.	Tornillo separador.	Vite distanziale.
6	AM 331-73	1	2 ⌀ 7 × 100, L 51.	Vis colonnette.	Schraube.	Shouldered screw.	Tornillo columnita.	Vite a colonnetta.
	489-S	4	TH 7 × 30.	Vis.	Schraube.	Screw.	Tornillo.	Vite.
7	AM 331-86 A	2	6 ⌀ 9.	Joint.	Dichtung.	Joint.	junta.	Guarnizione.
8	AZ 331-99	2	10 × 14 × 27,5.	Pied de centrage.	Zentrierstück.	Locating dowel.	Pie de centraje.	Grano di centraggio.
9	AM 381-1 B	1		Pignon (16 dents).	Ritzel (16 Zähne).	Pinion (16 teeth).	Piñon (16 dientes).	Pignoncino (16 denti).
10	AM 381-2	1	L 47.	Prise (nylon).	Nylon-Führungsstück.	Socket (nylon).	Toma (nylon).	Presa (nylon).
11	AT 381-3 A	1	⌀ 16 × 150, ⌀ ext. 28,6.	Vis (4 filets).	Schraubenrad (4 Gänge).	Screw (4 threads).	Tornillo (4 roscas).	Vite (4 filetti).
12	D 331-6 A	1	TH 16 × 150.	Bouchon de vidange.	Ablassschraube.	Drain plug.	Tope de vaciado.	Tappo magnetizzato.
13	DV 381-61	1	⌀ int. 12, h 6,2.	Cuvette.	Teller.	Cup.	Cubeta.	Scodellino.
14	487-S	4	TH 7 × 25.	Vis.	Schraube.	Screw.	Tornillo.	Vite.
15	488-S	4	TH 7 × 28.	Vis.	Schraube.	Screw.	Tornillo.	Vite.
16	495-S	5	TH 7 × 45.	Vis.	Schraube.	Screw.	Tornillo.	Vite.

I	NUMÉROS	K		Boîte de vitesses Carter (Suite)	Getriebe Getriebegehäuse (Forts.)	Gear box Casing (Cont.)	Caja de velocidades Carter (Cont.)	Scatola cambio Carter (Cont.)
17	497-S	1	TH 7 × 50.	Vis.	Schraube.	Screw.	Tornillo.	Vite.
18	2.478-S	2	16,3 × 22 × 2.	Joint de bouchon.	Dichtung.	Joint.	Junta.	Guarnizione di tappo.
19	2.496-S	8	H 10 × 150.	Écrou.	Mutter.	Nut.	Tuerca.	Dado.
20	2.633-S	4	⌀ 10.	Rondelle.	Scheibe.	Washer.	Arandela.	Rondella.
21	616.500	12	9 × 44.	Goujon.	Stiftschraube.	Stud.	Espárrago.	Prigioniero.
22	616.501	4	10 × 57,5.	Goujon.	Stiftschraube.	Stud.	Espárrago.	Prigioniero.
23	AM 334-23 A	1	⌀ 7.	Cuvette.	Teller.	Cup.	Espárrago.	Scodellino.
24	AM 334-53 G	1		Levier.	Hebel.	Lever.	Palanca.	Leva.
25	AM 334-95 A	1	⌀ 7,8.	Guide.	Führungsstück.	Guide.	Guia.	Guida.
26	AM 334-97	1		Ressort.	Feder.	Spring.	Muelle.	Molla.
27	AM 334-100	1	L 15.	Doigt.	Bolzen.	Pin.	Espárrago.	Nasello.
28	AM 334-103 A	1	h 17.	Ressort.	Feder.	Spring.	Muelle.	Molla.
29	451.187	1	12 × 150.	Bouchon.	Stopfen.	Plug.	Tapón.	Tappo.

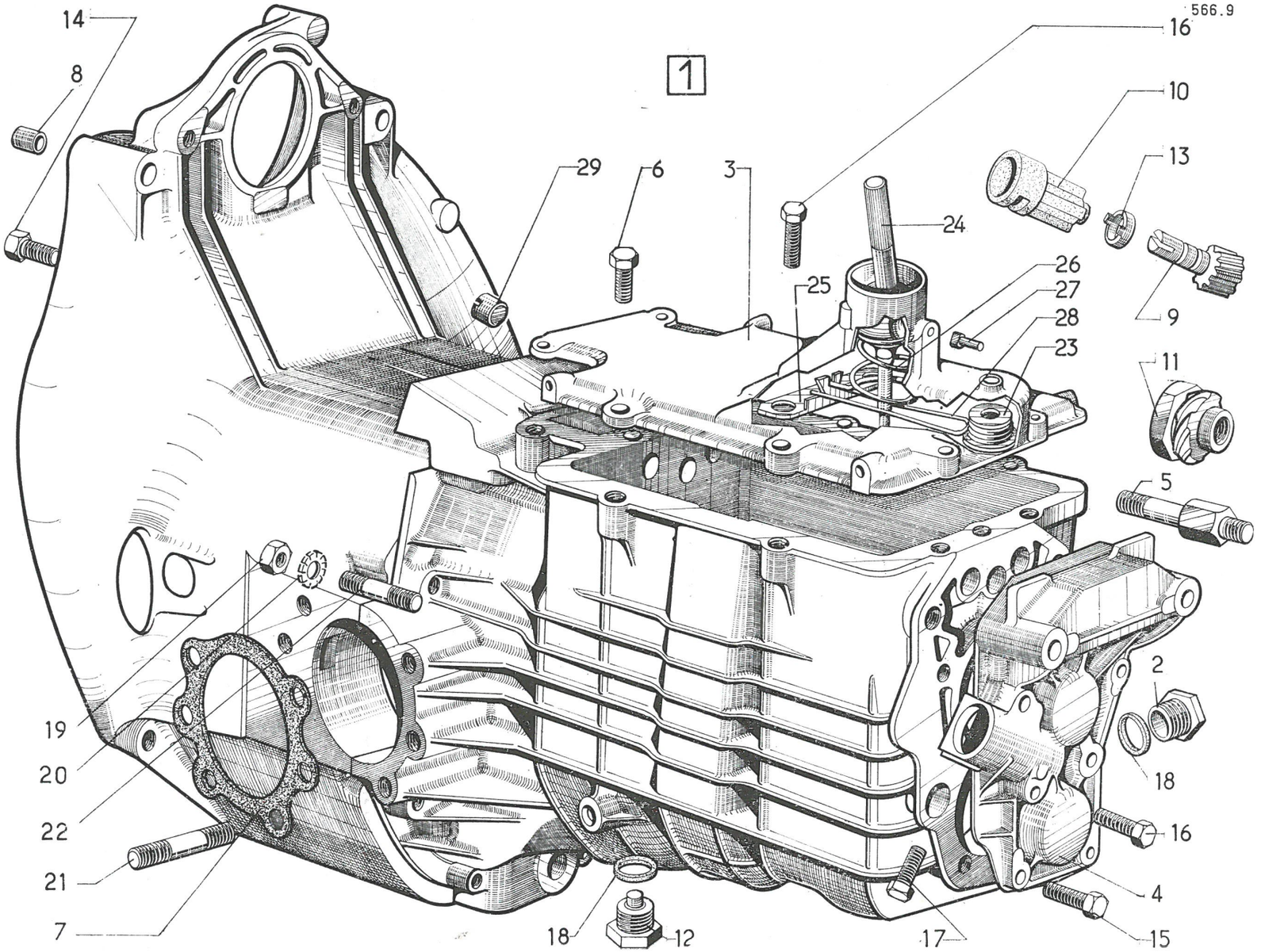
566.9
1
14
8
29
6
3
16
10
13
24
26
27
28
23
25
9
11
5
2
18
16
4
15
17
12
18
7
21
22
20
19

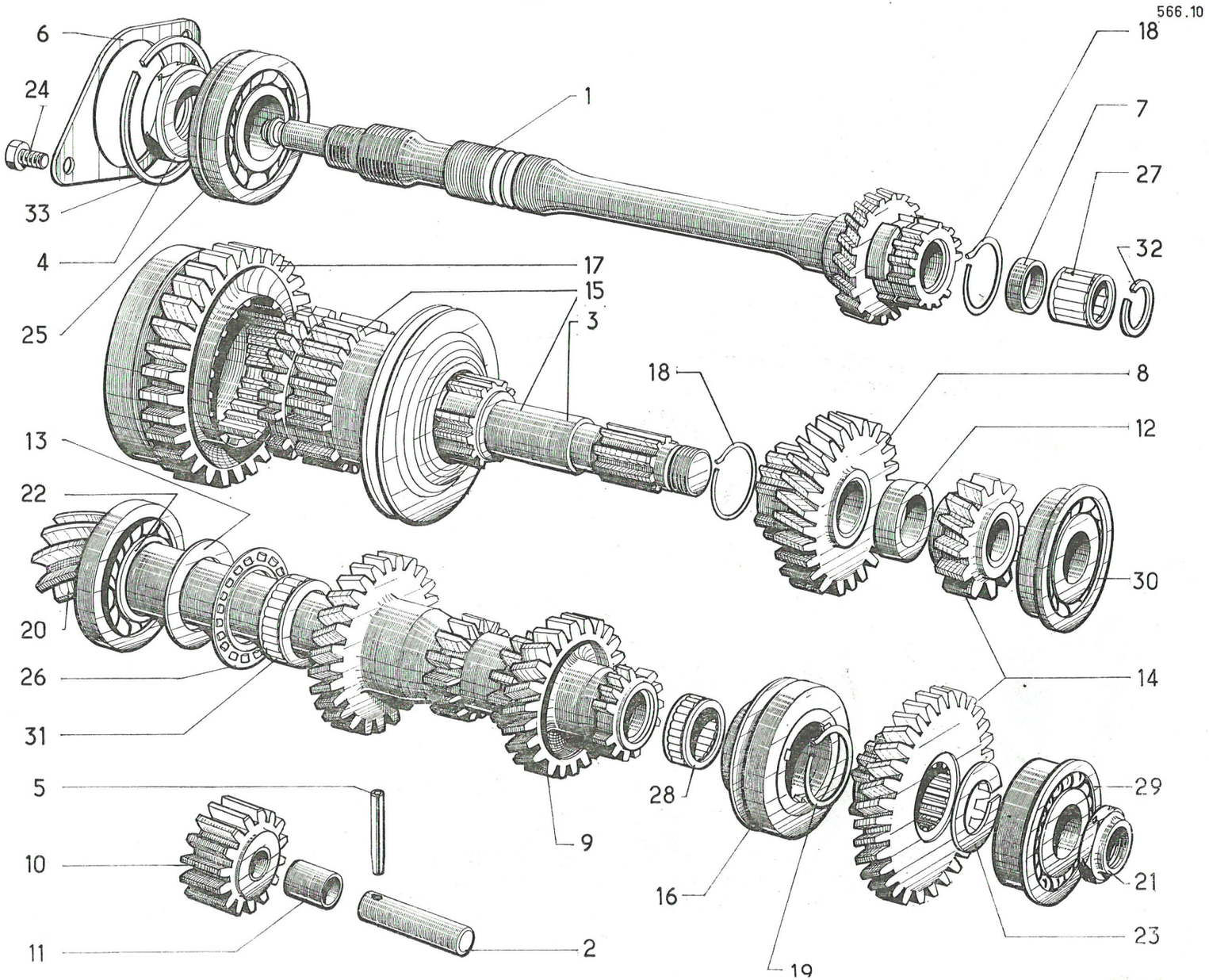
566.10
6
24
33
4
25
1
18
7
27
32
17
15
3
18
8
12
13
22
20
26
31
30
14
5
10
11
2
9
28
16
19
29
21
23

I	NUMÉROS	K		Boîte de vitesses Pignons	Getriebe Ritzel	Gear box Pinions	Caja de velocidades Piñones	Scatola cambio Ingranaggi
1	AM 332-1 H	1	L 326,75.	Arbre (18 cannelures) (20 dents).	Welle (18 Nuten,) (20 Zähne).	Shaft (18 splines) (20 teeth).	Arbol (18 acanaladuras,) (20 dientes).	Albero (18 scanal.) (20 denti).
2	AZ 332-2	1	12 × 48,5.	Axe.	Achse.	Spindle.	Eje.	Perno.
3	AZ 332-3	1	L 182.	Arbre (18 cannelures).	Welle (18 Nuten).	Shaft (18 splines).	Arbol (18 acanaladuras).	Albero (18 scanal.).
4	AZ 332-4	1	H 22 × 150, e 10.	Écrou (pas à gauche).	Mutter (Linksgewinde).	Nut (L.H. thread).	Tuerca (rosca a izquierdas)	Dado (fil. sinistro).
5	AZ 332-48	1	5 × 35.	Goupille.	Kerbstift.	Pin.	Pasador.	Copiglia.
6	A 332-96	1	∅ 46, e 3,5.	Bride.	Flansch.	Flange.	Brida.	Flangia.
7	A 332-97	1	15,5 × 20 × 7.	Entretoise.	Abstandshülse.	Distance bush.	Separador.	Distanziale.
8	AM 333-2 A	1		Pignon (26 dents).	Ritzel (26 Zähne).	Pinion (26 teeth).	Piñon (26 dientes).	Ingranaggio (26 denti).
9	AM 333-5 C	1	14 × 14 × 23 × 27.	Train intermédiaire.	Zahnradblock.	Gear train.	Tren intermediario.	Treno intermedio.
10	AZ 333-7	1		Pignon (15 dents).	Ritzel (15 Zähne).	Pinion (15 teeth).	Piñon (15 dientes).	Ingranaggio (15 denti).
11	AZ 333-92	1	12 × 14,5 × 24.	Bague.	Büchse.	Bush.	Casquillo.	Boccola.
12	A 333-98	1	20 × 28 × 12,4.	Entretoise.	Abstandsbüchse.	Distance bush.	Separador.	Distanziale.
13	AM 333-220	?	∅ 29,5 × 43, e 1,64.	Rondelle.	Scheibe.	Washer.	Arandela.	Rondella.
	AM 333-221	?	e 1,73.					
	AM 333-222	?	e 1,82.					
	AM 333-223	?	e 1,91.					
	AM 333-224	?	e 2,00.					
	AM 333-225	?	e 1,55.					
	AM 333-226	?	e 1,46.					
	AM 333-227	?	e 1,37.					
14	AM 333-905 A	1	13 × 25.	Couple réducteur.	Übertrag.-Zahnradsatz.	Set of 2 pinions.	Grupo reductor.	Coppia ingran.
15	AZ 335-01 B	1		Arbre avec baladeur.	Welle mit Schiebemuffe.	Shaft with sliding sleeve.	Arbol con piñon móvil.	Albero con scorrevole.
16	AM 335-03	1		Baladeur de 4e.	Schiebemuffe für 4. Gang.	Sliding sleeve (4th).	Piñon movil de 4a.	Scorrevole di 4a.

I	NUMÉROS	K		Boîte de vitesses **Pignons** *(Suite)*	Getriebe **Ritzel** *(Forts.)*	Gear box **Pinions** *(Cont.)*	Caja de velocidades **Piñones** *(Cont.)*	Scatola cambio **Ingranaggi** *(Cont.)*
17	AM 335-04 B	1		Baladeur de 1re.	Schiebemuffe für 1. Gang.	Sliding sleeve (1st).	Piñon móvil de 1ª.	Scorrevole di 1ª.
18	A 335-90 A	2	⌀ ext. 29,5.	Segment (2e et 3e).	Synchronsperring (2. u. 3. Gang).	Circlip (2nd and 3rd).	Segmento (2ª y 3ª).	Segmento (2ª e 3ª).
19	AM 335-90	1	⌀ ext. 32.	Segment de 4e.	Synchronsperring (4. Gang).	Circlip (4th).	Segmento de 4ª.	Segmento (4ª).
20	AM 344-01 F	1	8 × 31.	Couple conique.	Kegel- und Tellerrad.	Crown wheel and pinion.	Grupo conico.	Coppia conica.
21	A 344-5 A	1	H 20 × 150.	Écrou.	Mutter.	Nut.	Tuerca.	Dado.
22	AM 344-96 A	1	27,7 × 34,1 × 2,5.	Segment d'arrêt.	Sicherungsring.	Stop ring.	Segmento de retención.	Segmento d'arresto.
23	AM 344-300	?	20 × 32, e 2,01.	Rondelle de réglage.	Einstellschraube.	Adjusting washer.	Arandela de reglaje.	Rondella di regol.
	AM 344-301	?	e 2,05.					
	AM 344-302	?	e 2,09.					
	AM 344-303	?	e 2,13.					
	AM 344-304	?	e 2,17.					
	AM 344-305	?	e 2,21.					
	AM 344-306	?	e 2,25.					
	AM 344-307	?	e 2,29.					
	AM 344-308	?	e 2,33.					
	AM 344-309	?	e 2,37.					
	AM 344-310	?	e 2,41.					
	AM 344-311	?	e 2,45.					
	AM 344-312	?	e 2,49.					
	AM 344-313	?	e 2,53.					
	AM 344-314	?	e 2,57.					
	AM 344-315	?	e 2,61.					
	AM 344-316	?	e 2,65.					
	AM 344-317	?	e 2,69.					
	AM 344-318	?	e 2,73.					

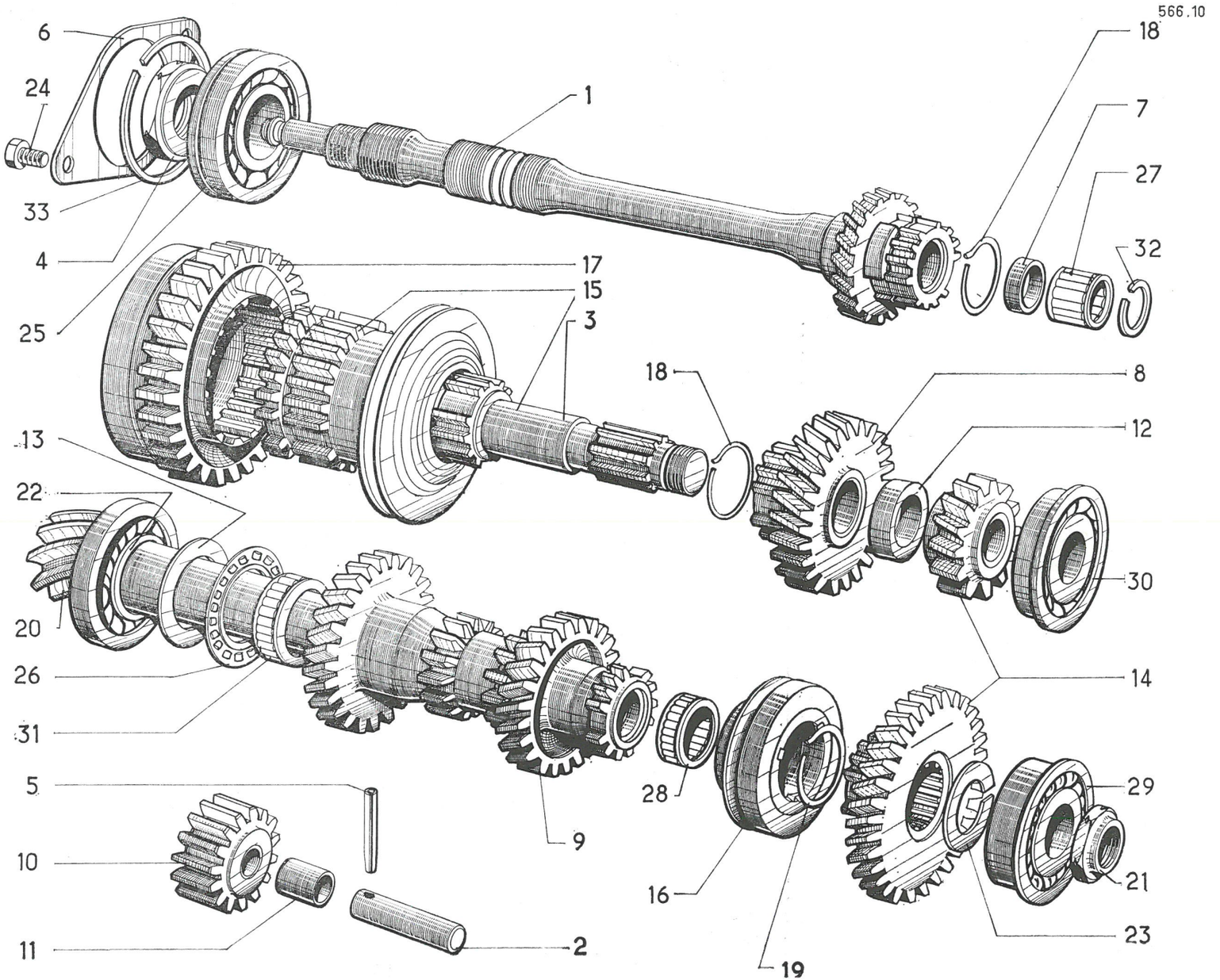
566.10
6
24
33
4
25
1
18
7
27
32
17
15
3
18
8
12
13
22
20
26
31
30
14
5
10
11
9
28
16
19
29
21
23
2

566.10

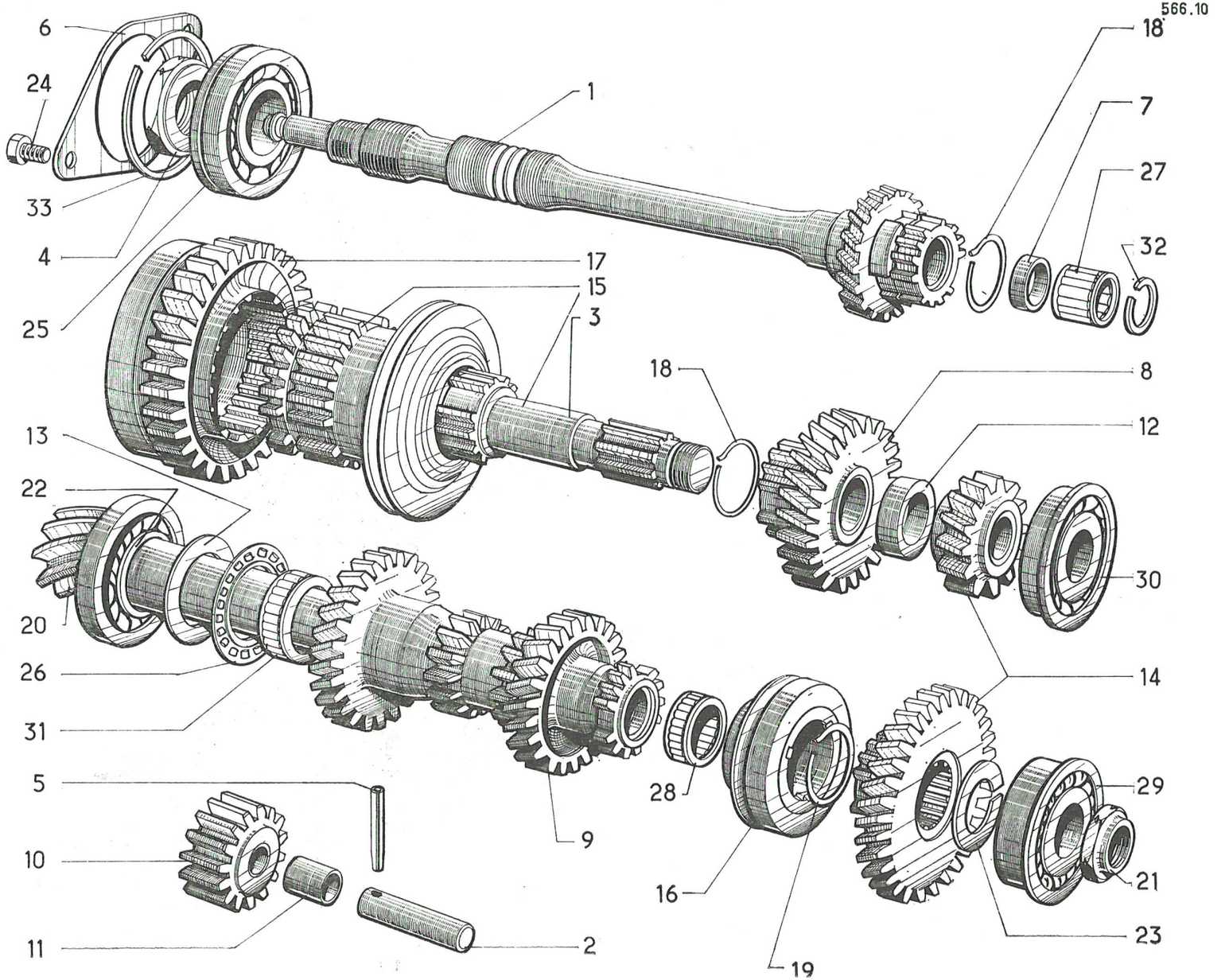
6
24
33
4
25
1
18
7
27
32
17
15
3
18
8
12
13
22
20
26
31
30
14
5
10
11
2
9
28
16
19
29
21
23

I	NUMÉROS	K		Boîte de vitesses **Pignons** *(Suite)*	Getriebe **Ritzel** *(Forts.)*	Gear box **Pinions** *(Cont.)*	Caja de velocidades **Piñones** *(Cont.)*	Scatola cambio **Ingranaggi** *(Cont.)*
23	AM 344-319	?	20 × 32, e 2,77.	Rondelle de réglage.	Einstellscheibe.	Adjusting washer.	Arandela de reglaje.	Rondella di regol.
	AM 344-320	?	e 2,81.					
	AM 344-321	?	e 2,85.					
	AM 344-322	?	e 2,89.					
	AM 344-323	?	e 2,93.					
	AM 344-324	?	e 2,97.					
	AM 344-325	?	e 3,01.					
	AM 344-326	?	e 3,05.					
	AM 344-327	?	e 3,09.					
	AM 344-328	?	e 3,13.					
	AM 344-329	?	e 3,17.					
	AM 344-330	?	e 3,21.					
24	486-S	2	TH 7 × 22,5.	Vis.	Schraube.	Screw.	Tornillo.	Vite.
25	620.178	1	25 × 52 × 16.	Roulement à billes.	Kugellager.	Ball bearing.	Rodamiento de bolas.	Cuscinetto a sfere.
26	620.229	1	29,5 × 45,25 × 2,02.	Butée à aiguilles.	Nadellager-Anschlag.	Needle bearing.	Tope de agujas.	Reggispinta a rulli.
27	620.232	1	15 × 20 × 19,5.	Cage à aiguilles.	Nadellager-Käfig.	Needle cage.	Jaula de agujas.	Gabbia a rulli.
28	620.275	1	19 × 23 × 17.	Cage à aiguilles.	Nadellager-Käfig.	Needle cage.	Jaula de agujas.	Gabbia a rulli.
29	620.306	1	20 × 52 × 57,15 × 22,2.	Roulement double.	Doppel-Kugellager.	Double ball bearing.	Rodamiento doble.	Cuscinetto doppio.
30	620.308	1	20 × 52 × 57 × 15.	Roulement à billes.	Kugellager.	Ball bearing.	Rodamiento de bolas.	Cuscinetto a sfere.
31	620.319	1	29,5 × 33,5 × 18,2.	Cage à aiguilles.	Nadellager-Käfig.	Needle cage.	Jaula de agujas.	Gabbia a rulli.
32	620.534	1	⌀ ext. 23.	Segment d'arrêt.	Sicherungsring.	Stop ring.	Segmento de retención.	Segmento d'arresto.
33	620.542	1	49 × 55,5 × 1,35.	Segment d'arrêt.	Sicherungsring.	Stop ring.	Segmento de retención.	Segmento d'arresto.

I	NUMÉROS	K		Commande des vitesses	Getriebeschaltung	Gear box control	Mando de velocidades	Comando cambio marce
1	AM 334-025 B	1		Commande complète.	Schaltgestänge.	Control unit.	Mando completo.	Comando completo.
2	AM 334-1	1		Axe (1re).	Achse für 1. Gang.	Spindle (1st speed).	Eje (1a).	Asta (1a).
3	AM 334-2 D	1	∅ 10 × 150.	Demi-boule supér.	Obere Knopfhälfte.	Half knob, upper.	Mediabola superior.	Semipomello super.
4	AM 334-2 E	1		Demi-boule infér.	Untere Knopfhälfte.	Half knob, lower.	Mediabola inferior.	Semipomello infer.
5	AM 334-3 H	1	entr. 172.	Levier.	Schalthebel.	Lever.	Palanca.	Leva.
6	AM 334-6	1		Fourchette (1re).	Gabel für 1. Gang.	Fork (1st speed).	Horquilla (1a).	Forcella (1a).
7	AM 334-7	1		Fourchette (2e).	Gabel für 2. Gang.	Fork (2nd speed).	Horquilla (2a).	Forcella (2a).
8	AM 334-8 A	1		Fourchette (4e).	Gabel für 4. Gang.	Fork (4th speed).	Horquilla (4a).	Forcella (4a).
9	AM 334-9	1		Axe (2e).	Achse für 2. Gang.	Spindle (2nd speed).	Eje (2a).	Asta (2a).
10	AM 334-10	1		Axe (4e).	Achse für 4. Gang.	Spindle (4th speed).	Eje (4a).	Asta (4a).
11	AM 334-11	3	∅ ext. 7,5.	Ressort (14 spires).	Feder (14 Wicklungen).	Spring (14 coils).	Muelle (14 espiras).	Molla (14 spire).
12	A 334-51	1		Biellette.	Verbindungslasche.	Lug.	Bieleta.	Biellctta.
13	A 334-57	2	13,7 × 20 × 12.	Bague.	Büchse.	Bush.	Casquillo.	Boccola.
14	AM 334-60 B	1	∅ ext. 50,3.	Jonc chromé.	Zierring (verchromt).	Ring, chromed.	Anillo cromado.	Ghiera cromata.
15	AM 334-62 B	1		Parre-poussière.	Dichtstulpen.	Dust cover.	Gardapolvo.	Parapolvere.
16	A 334-67	1	∅ 6, L 20.	Axe.	Achse.	Spindle.	Eje.	Perno.
17	A 334-73	2	6 × 16 × 12,5.	Bague caoutchouc.	Gummibüchse.	Rubber bush.	Casquillo de caucho.	Boccola di gomma.
18	AY 334-73	2	6,1 × 17 × 5,87.	Bague nylon.	Nylonbüchse.	Nylon bush.	Casquillo de nylon.	Boccola di nylon.
19	AM 334-80 B	1	∅ 41.	Joint.	Dichtung.	Joint.	Junta.	Guarnizione.
20	A 334-81 A	2	12 × 14 × 18 × 14,2.	Coussinet.	Lager.	Bush.	Cusinete.	Boccola cuscinetto.

566.11

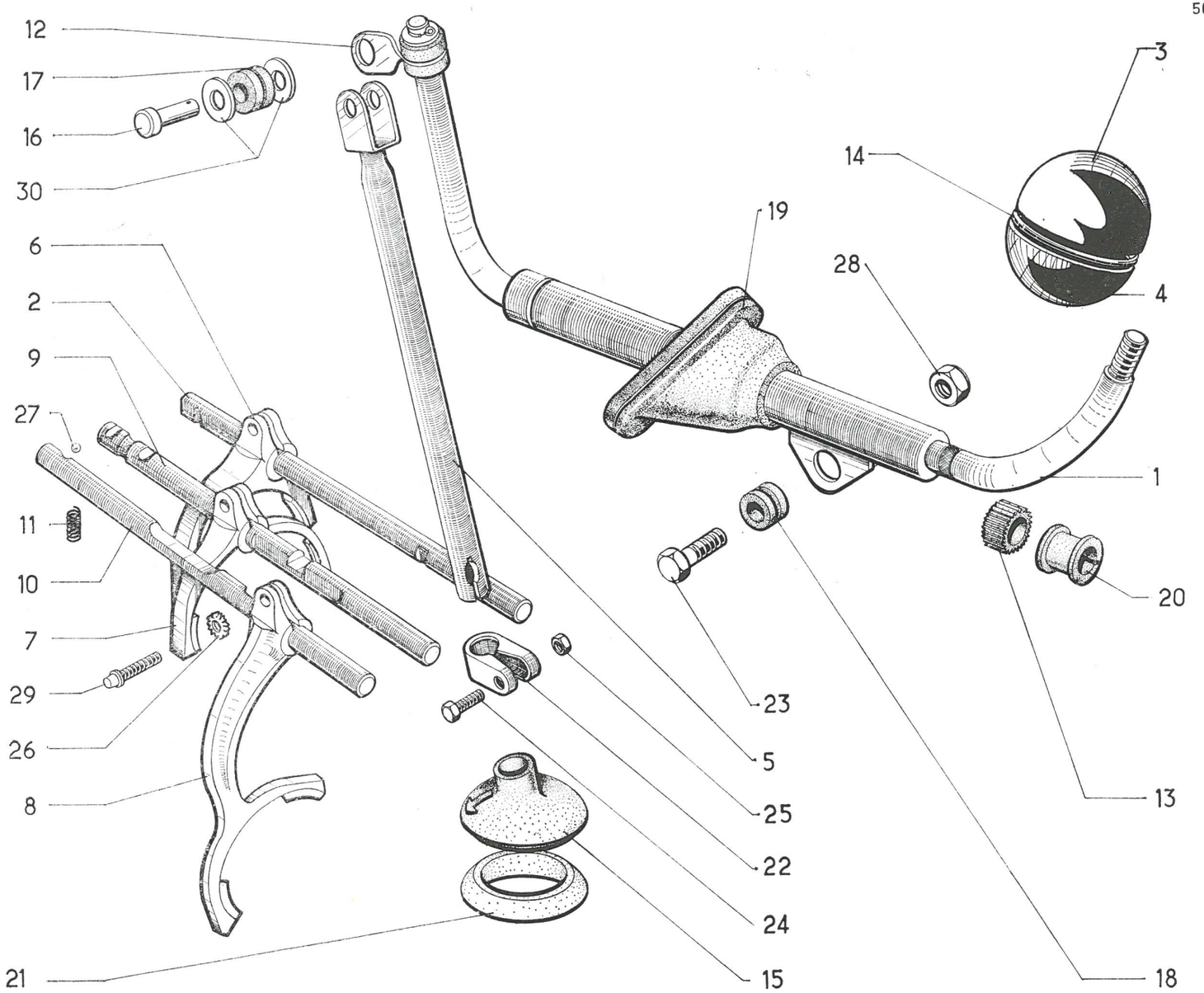
12
17
16
30
6
2
9
27
11
10
7
29
26
8
21
19
28
14
3
4
1
20
13
18
23
5
25
22
24
15

566.11

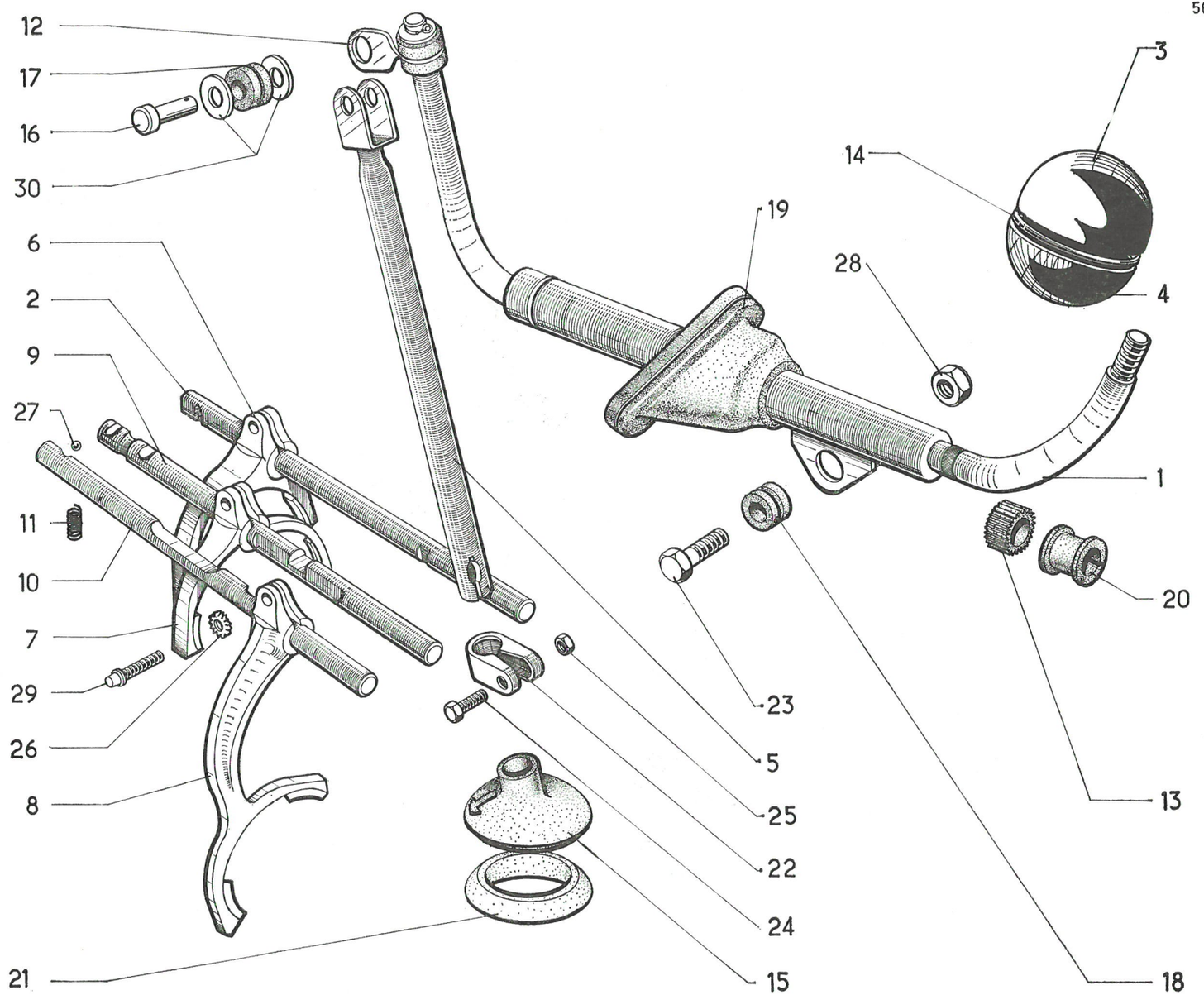
12
17
16
30
6
2
9
27
11
10
7
29
26
8
21
3
14
19
28
4
1
20
23
5
25
22
24
15
13
18

I	NUMÉROS	K		Commande des vitesses *(Suite)*	Getriebeschaltung *(Forts.)*	Gear box control *(Cont.)*	Mando de velocidades *(Cont.)*	Comando cambio marce *(Cont.)*
21	AM 334-104	1	⌀ int. 37, h 13,5.	Anneau nylon.	Nylon-Hülse.	Nylon ring.	Anillo de goma.	Anello di nylon.
22	AM 334-106	1	⌀ int. 14.	Collier.	Schelle.	Clamp.	Collar.	Collare.
23	309-S	1	TH 6 × 27,5.	Vis.	Schraube.	Screw.	Tornillo.	Vite.
24	617-S	1	TH 7 × 30.	Vis.	Schraube.	Screw.	Tornillo.	Vite.
25	2.489-S	1	H 7 × 100.	Écrou.	Mutter.	Nut.	Tuerca.	Dado.
26	2.514-S	4	Cr 7,3 × 12.	Rondelle.	Scheibe.	Washer.	Arandela.	Rondella.
27	4.113-S	5	⌀ 7,5.	Bille.	Kugel.	Ball.	Bola.	Sfera.
28	615.917	1	⌀ 6 × 100.	Écrou.	Mutter.	Nut.	Tuerca.	Dado.
29	622.810	3	7 × 18.	Vis de fourchette.	Schraube für Gabel.	Fork screw.	Tornillo de horquilla.	Vite per forcella.
30	624.022	2	6,5 × 14,2.	Rondelle élastique.	Elastische Scheibe.	Flexible washer.	Arandela flexible.	Rondella elastica.

I	NUMÉROS	K		Différentiel	Differential	Differential	Diferencial	Differenziale
1	AZ 343-1	1	6 ⌀ 10 × 125.	Boîtier.	Gehäuse.	Casing.	Caja.	Scatola.
2	AZ 343-2 A	2		Planétaire (16 dents).	Planetenrad (16 Zähne).	Planet wheel (16 tee.).	Piñon planetario (16 dient).	Planetario (16 denti).
3	AM 343-3	2	h : 11,7.	Satellite (10 dents).	Satellitenrad (10 Zähne).	Satellite (10 teeth).	Piñon satélite (10 dientes).	Satellite (10 denti).
4	AM 343-4 A	1	⌀ 13, L 94.	Axe.	Achse.	Spindle.	Eje.	Perno.
5	AZ 343-5	1	TH 10 × 28.	Vis.	Schraube.	Screw.	Tornillo.	Vite.
6	A 343-6 B	5	TH 10 × 20.	Vis.	Schraube.	Screw.	Tornillo.	Vite.
7	AM 343-7	?	28,25 × 52, e 1,35.	Rondelle.	Scheibe.	Washer.	Arandela.	Rondella.
	AM 343-7 B	?	e 1,47.					
	AM 343-7 D	?	e 1,59.					
	AM 343-7 F	?	e 1,71.					
8	AM 343-8	?	13 × 28, e 1,47.	Rondelle.	Scheibe.	Washer.	Arandela.	Rondella.
	AM 343-8 B	?	e 1,61.					
	AM 343-8 D	?	e 1,75.					
	AM 343-8 F	?	e 1,89.					
	AM 343-8 H	?	e 2,03.					
	AM 343-8 J	?	e 2,17.					
	AM 343-8 L	?	e 2,31.					
9	A 343-98	?	62 × 72, e 0,05.	Rondelle.	Scheibe.	Washer.	Arandela.	Rondella.
	A 343-98 A	?	e 0,10.					
	A 343-98 B	?	e 0,20.					
	A 343-98 C	?	e 0,50.					
	A 343-98 D	?	e 1,00.					
10	AM 344-01 F	1	8 × 31.	Couple conique.	Kegel-und Tellerrad.	Crown wheel and pinion	Grupo conico.	Coppia conica.
11	89.964	2	35 × 72 × 17.	Roulement à rouleaux.	Rollenlager.	Roller bearing.	Rodamiento de rodillos.	Cuscinetto a rulli.

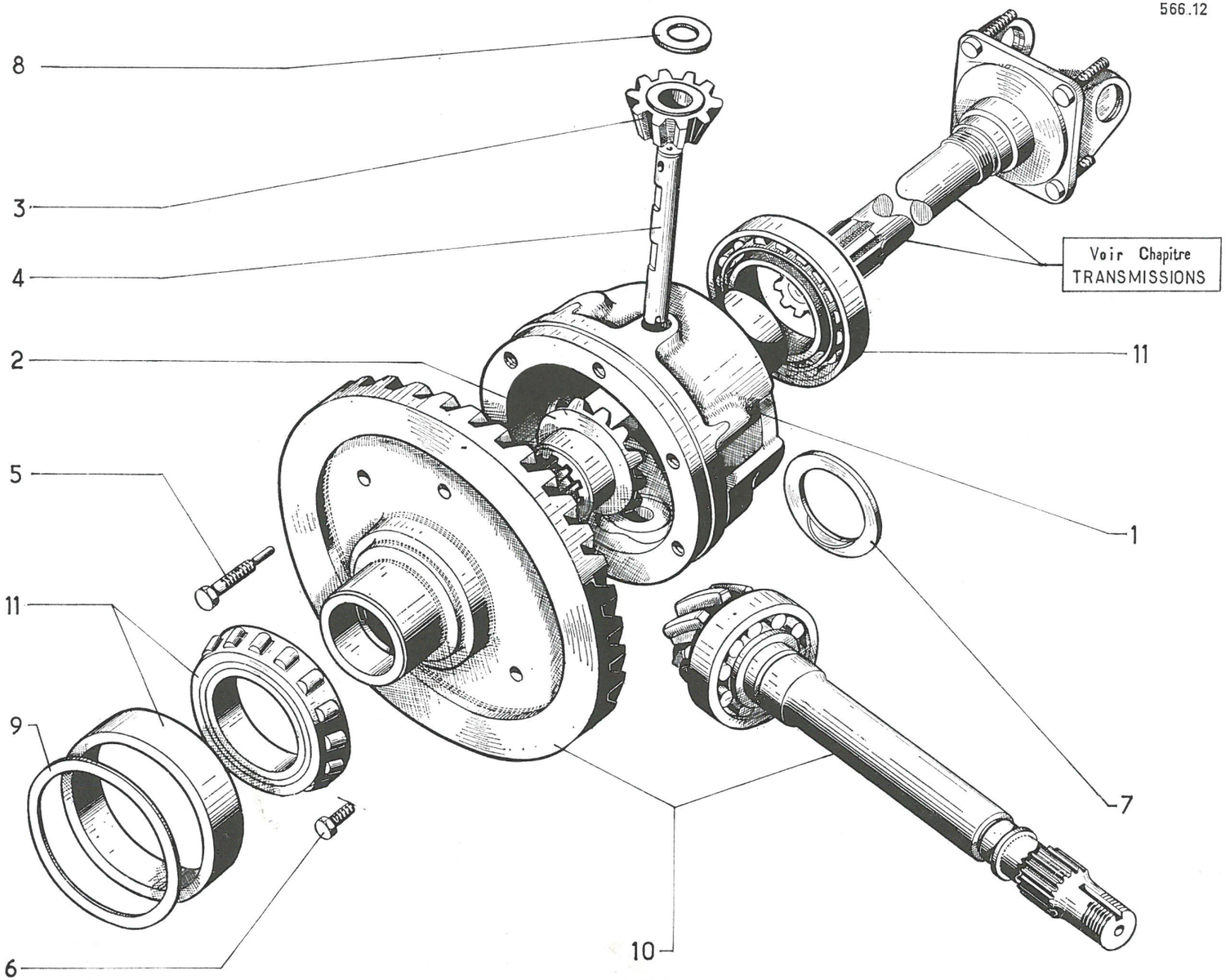
566.12
8
3
4
2
5
11
9
6
10
11
1
7
Voir Chapitre
TRANSMISSIONS

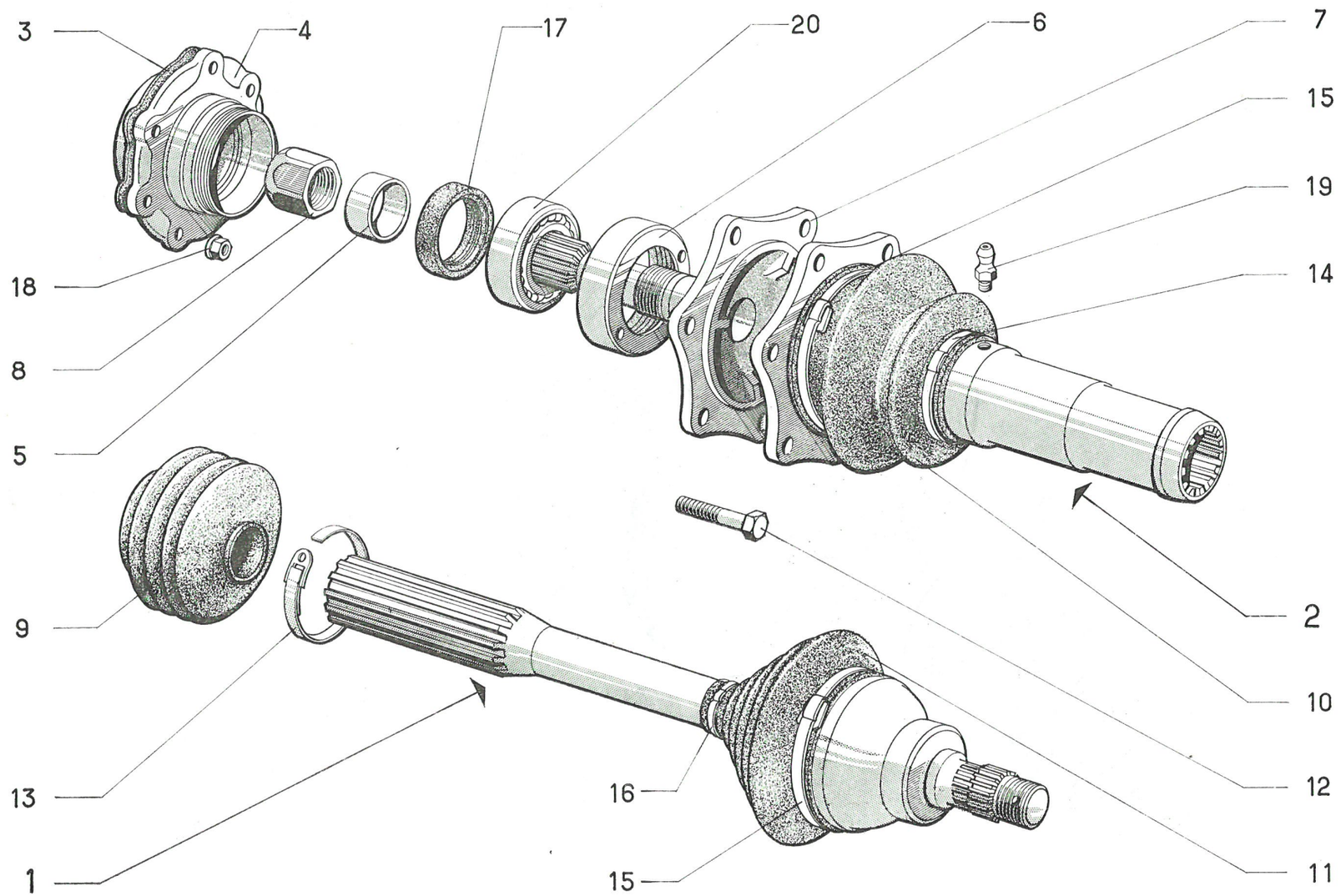
3
4
17
20
6
7
15
19
14
18
8
5
9
13
1
16
15
2
10
12
11

I	NUMÉROS	K		Transmissions	Gelenkwellen	Driveshafts	Transmisiones	Trasmissioni
1	AM 373-01 G	2		Transmission, c. roue.	Gelenkwelle (Radseite).	Driveshaft, wheel side.	Transmision, lado rueda.	Trasmissione lato ruota.
2	AZ 373-03 A	2		Transmission, c. B.V.	Gelenkwelle (Getriebeseite).	Driveshaft, gear box side.	Transmision, lado caja c.	Trasmissione lato S. C.
3	AM 331-86 A	2		Joint de palier.	Dichtung f. Lagerung.	Joint for bearing.	Junta del palier.	Guarn. del supporto.
4	AM 371-3	1	G →| 9/69.	Palier de différ.	Lagerung f. Differential.	Bearing for differ.	Palier de differencial.	Supporto del differenz.
	AM 371-3 A	1	D →| 9/69.					
	AM 371-3 B	1	G |→ 9/69.					
	AM 371-3 C	1	D |→ 9/69.					
5	AM 371-92	2	25 × 31 × 11.	Entretoise.	Abstandshülse.	Distance bush.	Separador.	Distanziale.
6	AM 371-93	2	46 × 67,6 × 14,5 - f 61 × 150.	Écrou de roulement.	Mutter f. Rollenlager.	Nut for bearing.	Tuerca de rodamiento.	Dado per cuscinetto.
7	AM 371-94 A	2	L 156.	Arbre de différ.	Differentialwelle.	Shaft.	Arbol.	Albero di differenz.
8	AM 371-96	2	⌀ 25 × 150.	Écrou d'arbre.	Mutter f. Differential.	Nut for shaft.	Tuerca de arbol.	Dado per albero.
9	A 372-88 A	2		Gaine des arbres.	Dichtstulpen f. Welle.	Sheath for shafts.	Funda de arboles.	Parapolvere per alberi.
10	AZ 373-88 A	2		Gaine, côté B.V.	Dichtstulpen (Getriebeseite).	Sheath, gear box side	Funda, lado caja c.	Parapolvere lato s. c.
11	AM 373-99 A	2		Gaine, côté roue.	Dichtstulpen (Radseite).	Sheath, wheel side.	Funda, lado rueda.	Parapolvere lato ruota.
12	AM 373-102	12	TH 9 × 125, L 26	Vis.	Schraube.	Screw.	Tornillo.	Vite.
13	2.854-S	4	L 208.	Collier.	Schelle.	Collar.	Collar.	Fascetta.
14	614.000	2	L 474.	Collier.	Schelle.	Collar.	Collar.	Fascetta.
15	614.004	4	L 765.	Collier.	Schelle.	Collar.	Collar.	Fascetta.
16	614.011	2	L 240.	Collier.	Schelle.	Collar.	Collar.	Fascetta.
17	612.644	2	29,8 × 42,15 × 8.	Bague d'étanchéité.	Dichtring.	Sealing bush.	Casquillo de estanqueidad.	Boccola di tenuta.

I	NUMÉROS	K		**Transmissions** *(Suite)*	**Gelenkwellen** *(Forts.)*	**Driveshafts** *(Cont.)*	**Transmisiones** *(Cont.)*	**Trasmissioni** *(Cont.)*
18	615.030	12	H 9 × 125.	Écrou à collerette.	Mutter.	Flanged nut.	Tuerca de collar.	Dado a collarino.
19	617.257	2		Graisseur.	Schmiernippel.	Lubricator.	Engrasador.	Ingrassatore.
20	620.219	2	25 × 52 × 15.	Roulement à billes.	Kugellager.	Ball bearing.	Rodamiento de bolas.	Cuscinetto a sfere.

566.13

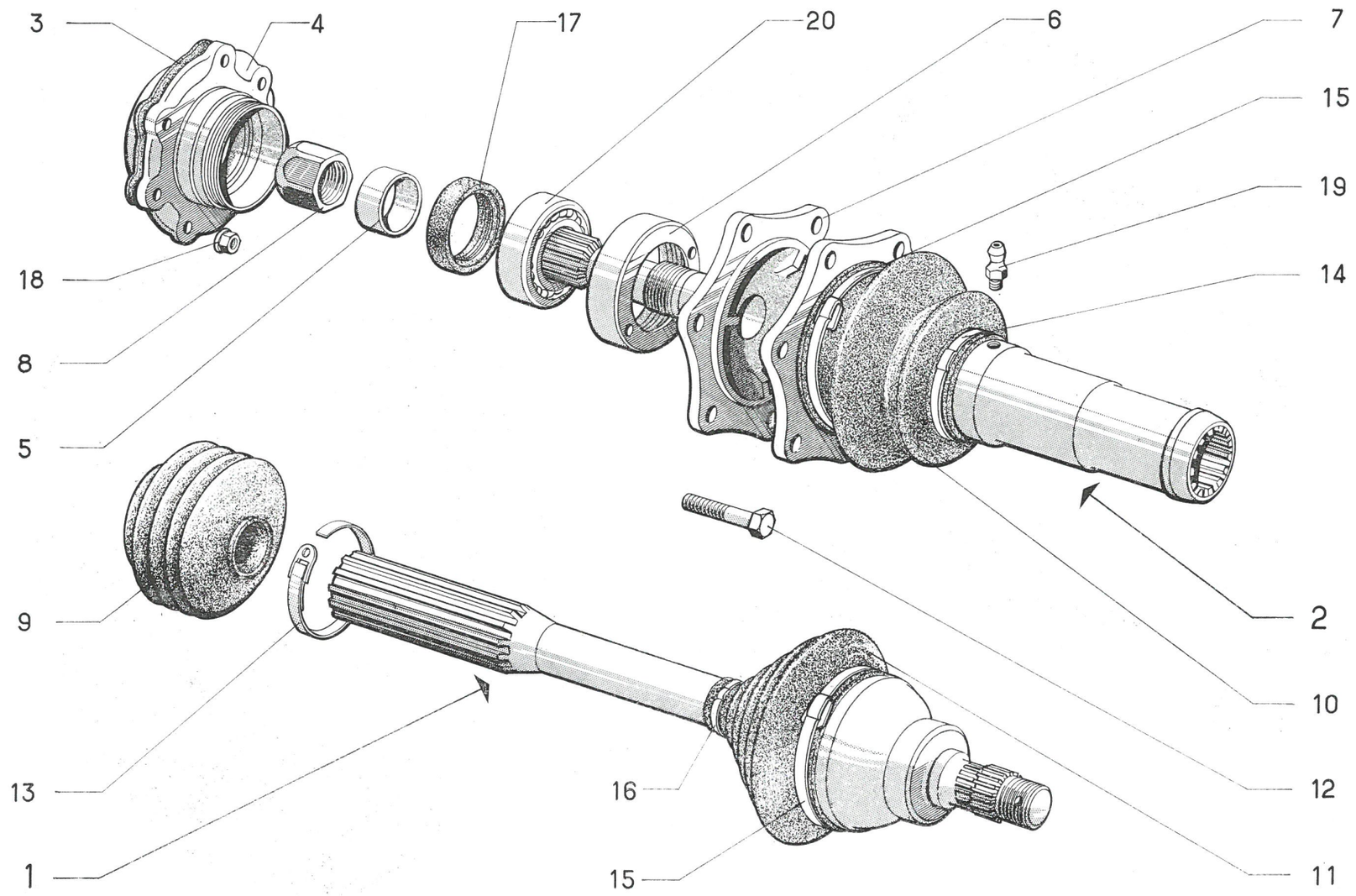

566.14

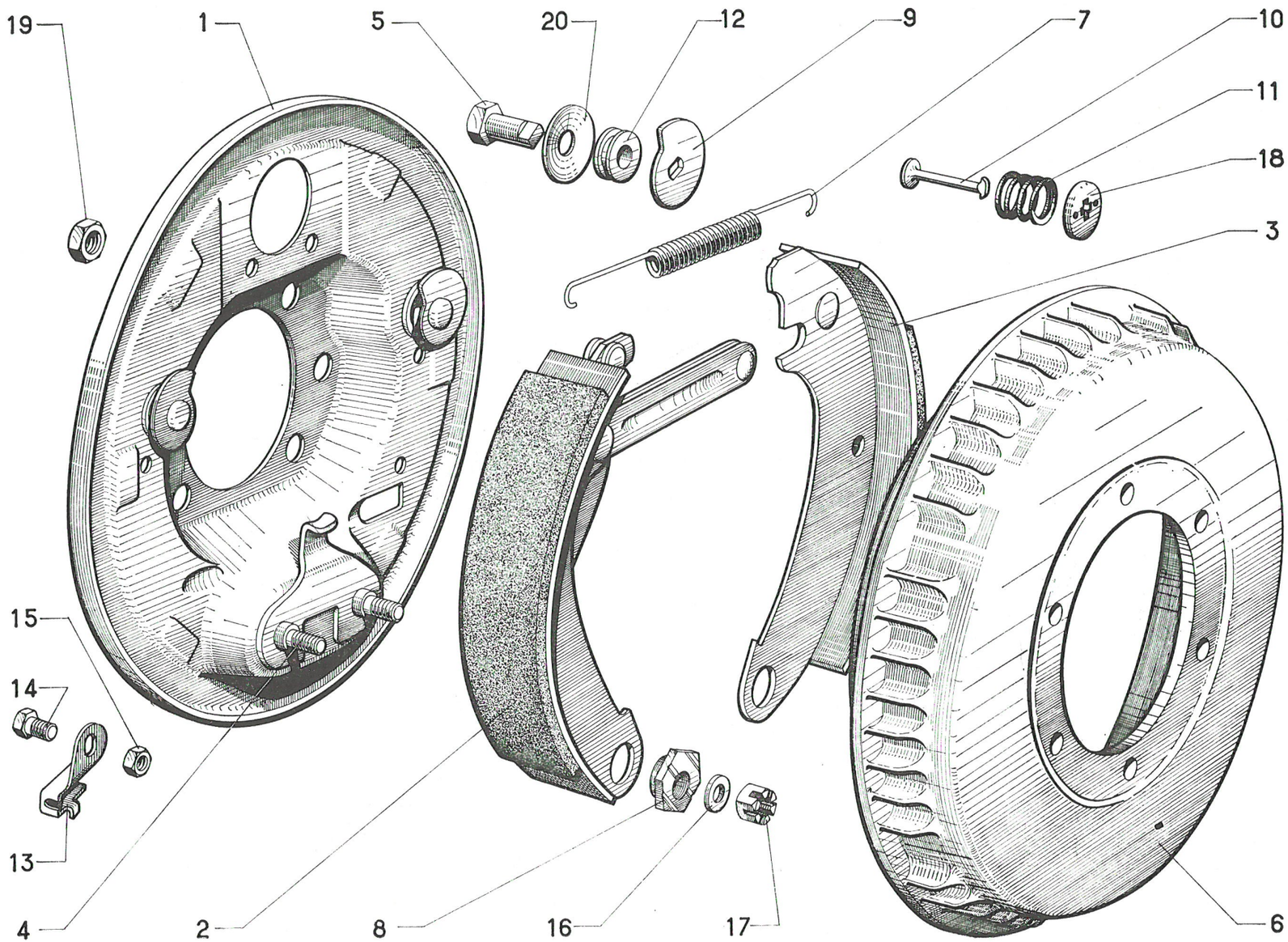

I	NUMÉROS	K	→I 9/69	Freins avant	Vorderradbremsen	Front brakes	Frenos delanteros	Freni anteriori
1	AM 451-01 H	1	G.	Plateau.	Bremsteller.	Backplate.	Plato.	Platto.
	AM 451-01 I	1	D.					
2	AM 451-02 J	1	AV G.	Segment avec levier.	Bremsbacke mit Hebel.	Brake shoe with lever.	Segmento con leva.	Ceppo con leva.
	AM 451-02 K	1	AV D.					
3	AM 451-022	1	AR G.	Segment.	Bremsbacke.	Brake shoe.	Segmento.	Ceppo.
	AM 451-023	1	AR D.					
4	AM 451-2	4	L 37.	Axe.	Lagerbolzen.	Anchor pin.	Eje.	Perno.
5	AM 451-3 A	4	TH ⌀ 9, L 23.	Axe de came.		Cam bolt.	Eje de leva de reglaje.	Perno per camma.
6	AM 451-6 A	2	⌀ int. 220, 6 ⌀ 9,75.	Tambour.	Trommel.	Drum.	Tambor.	Tamburo.
7	AM 451-14	2		Ressort, 20 spires.	Feder (20 Wicklungen).	Spring, 20 coils.	Muelle, 20 espiras.	Molla 20 spire.
8	AM 451-15	4	h 7,7.	Excentrique.	Einstellexzenter.	Eccentric.	Excéntrica.	Eccentrico.
9	A 451-16	4	l 32.	Came de réglage.	Einstellnocken.	Adjusting cam.	Leva de reglaje.	Camma di regolazione.
10	AM 451-83	4	L 38.	Tige de ressort.	Führungsbolzen.	Rod for spring.	Varilla del muelle.	Astina per molla.
11	A 451-85	4	⌀ 18.	Ressort.	Feder.	Spring.	Muelle.	Molla.
12	AM 451-86 A	4		Entretoise.	Abstandsbüchse.	Distance bush.	Separador.	Distanziale.
13	A 454-18	1	G.	Arrêt de gaine.	Fangstück.	Sheath stop.	Retèn de funda.	Fermaguaina.
	A 454-18 A	1	D.					
14	302-S	2	TH 6 × 10.	Vis.	Schraube.	Screw.	Tornillo.	Vite.
15	2.433-S	2		Écrou.	Mutter.	Nut.	Tuerca.	Dado.
16	2.482-S	4	7,5 × 16.	Rondelle.	Scheibe.	Washer.	Arandela.	Rondella.
17	2.494-S	4	H 7 × 100.	Écrou crénelé.	Kronenmutter.	Castellated nut.	Tuerca almenada.	Dado a corona.
18	438.157	4		Calotte.	Halteblech.	Cap.	Cazoleta.	Calottina.

I	NUMÉROS	K	→I 9/69	**Freins avant** *(Suite)*	**Vorderradbremsen** *(Forts.)*	**Front brakes** *(Cont.)*	**Frenos delanteros** *(Cont.)*	**Freni anteriori** *(Cont.)*
19	615.030	12	H 9 × 125.	Écrou.	Mutter.	Nut.	Tuerca.	Dado.
20	619.051	8	9.5 × 27.	Rondelle élastique.	Elastische Scheibe.	Flexible washer.	Arandela elàstica.	Rondella elastica.

566.14

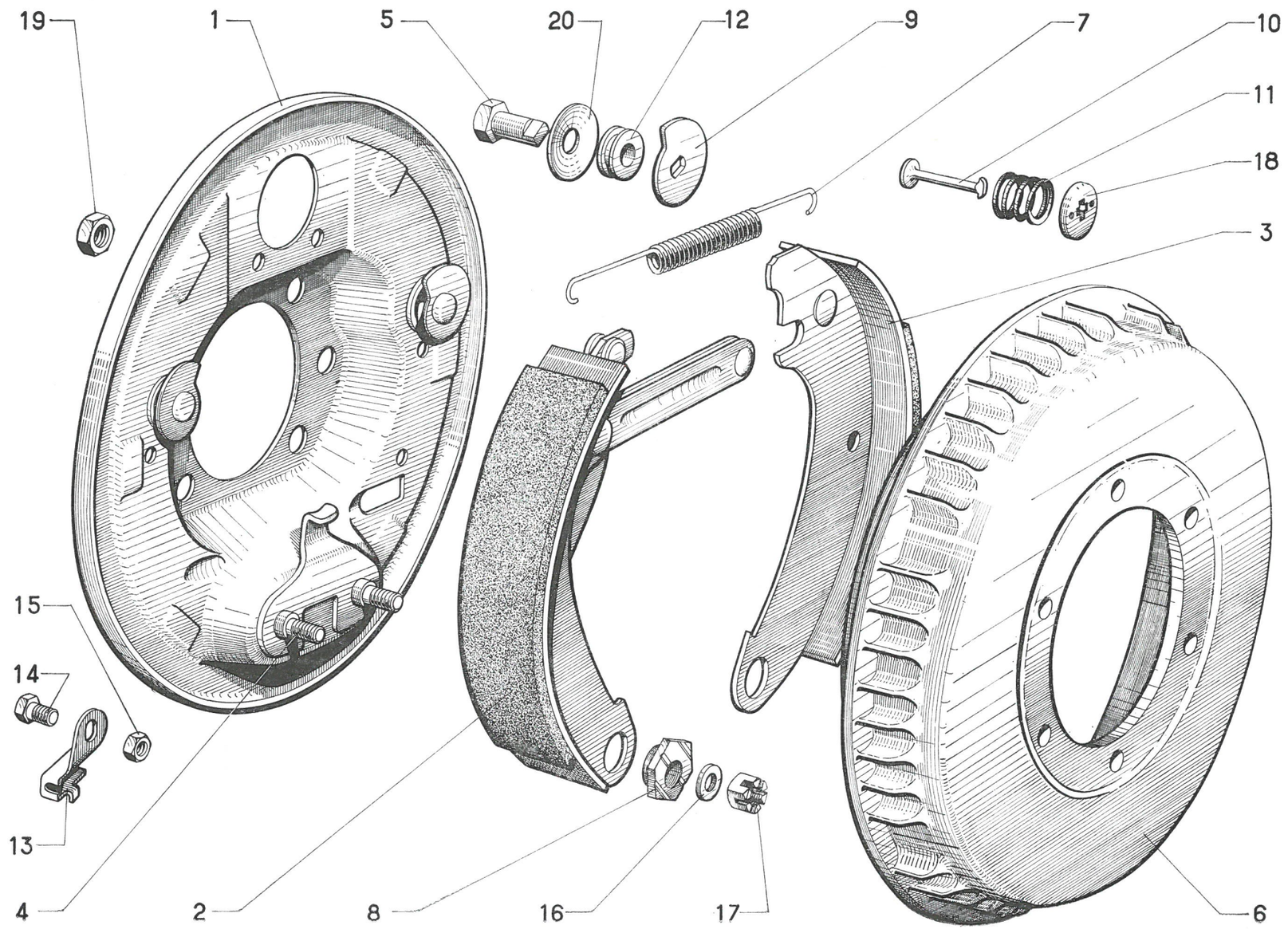

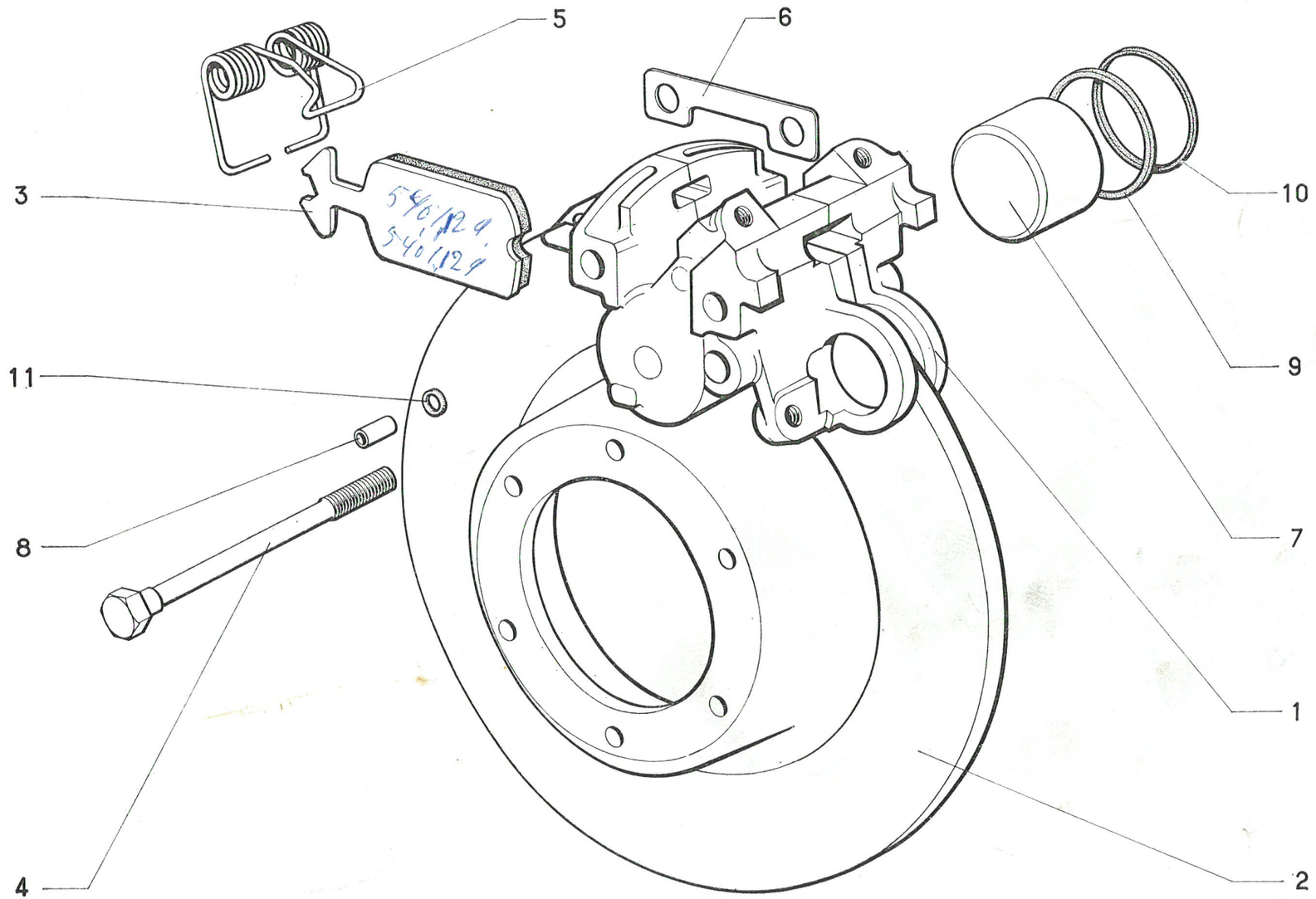
5
6
3
10
9
11
7
8
1
2
4

I	NUMÉROS	K	⟼ 9/69	Freins avant	Vorderradbremsen	Front brakes	Frenos delanteros	Freni anteriori
				ATTENTION MIN : repère vert ou blanc.	**ACHTUNG** MIN : grüne oder weisse Markierung.	**RECOMMENDATION** MIN : green or white mark.	**CUIDADO** MIN : marca verde o blanca.	**ATTENZIONE** MIN : segno verde o bianco.
1	AMN 451-020	2	MIN.	Étrier complet.	Tragplatte, komplett.	Housing complete.	Estribo completo.	Supporto completo.
2	AM 451-23	2	⌀ 244.	Disque.	Scheibe.	Disc.	Disco.	Disco.
3	AM 451-32	4		Plaquette.	Bremsschuh.	Plate with lining.	Plaqueta.	Placchetta.
4	AM 451-90	4	TH 10 × 150, L 135.	Vis.	Schraube.	Screw.	Tornillo.	Vite.
5	AM 451-146	2		Ressort.	Feder.	Spring.	Muelle.	Molla.
6	AM 451-148	?		Cale de réglage.	Einstellscheibe	Adjusting shim.	Suplemento de reglaje.	Spessore di regolazione.
7	AM 453-46	4	⌀ 42, h 28.	Piston.	Druckkolben.	Piston.	Pistón.	Pistone.
8	AM 453-93	2		Tube de positionnement.	Zentrierrohr.	Locating tube.	Tubo de centraje.	Tubetto di centraggio.
9	AMN 453-119	4	MIN : 42 × 47 × 2,5.	Joint.	Dichtung.	Joint.	Junta.	Guarnizione.
10	AMN 453-165	4	MIN : 40,8 × 47 × 2,8.	Pare-poussière.	Dichtstulpen.	Dustproof ring.	Guarda-polvo.	Parapolvere.
11	4.870-S	2	7,2 × 9 × 1,9.	Joint torique.	Dichtring.	Sealing ring.	Anillo de estanqueidad.	Gommino.

I	NUMÉROS	K		Freins arrière	Hinterradbremsen	Rear brakes	Frenos traseros	Freni posteriori
1	A 451-2	4	⌀ 10, L 28.	Axe.	Lagerbolzen.	Anchor pin.	Eje.	Perno.
2	A 451-3	4	TH ⌀ 9.	Axe.	Lagerbolzen.	Bolt.	Eje.	Perno.
3	A 451-15 C	4	h 6,7.	Excentrique.	Einstellexzenter.	Eccentric.	Excentrica.	Eccentrico.
4	A 451-16	4	l 32.	Came de réglage.	Einstellnocken.	Adjusting cam.	Leva de reglaje.	Camma di regolazione.
5	AM 451-19 J	1	G, →| 9/69.	Segment avant.	Vordere Bremsbacke.	Front brake shoe.	Segmento delantero.	Ceppo anteriore.
	AM 451-19 K	1	D, →| 9/69.					
	AM 451-19 M	1	G, |→ 9/69.					
	AM 451-20 M	1	D, |→ 9/69.					
6	AM 451-20 J	1	G, →| 9/69.	Segment arrière.	Hintere Bremsbacke.	Rear brake shoe.	Segmento trasero.	Ceppo posteriore.
	AM 451-20 K	1	D, →| 9/69.					
	AM 451-20 M	1	G, |→ 9/69.					
	AM 451-19 M	1	D, |→ 9/69.					
7	AM 451-21 A	2	⌀ 5,5 →| 9/69.	Ressort.	Feder.	Spring.	Muelle.	Molla.
	AM 451-21 B	2	|→ 9/69.					
8	AZ 451-65	2	2 ⌀ 8.	Arrêtoir.	Sicherungsblech.	Locking plate.	Retén.	Arresto.
9	A 451-83	4	L 35.	Tige de ressort.	Führungsbolzen.	Rod for spring.	Varilla del muelle.	Astina per molla.
10	A 451-85	4	⌀ 18.	Ressort.	Feder.	Spring.	Muelle.	Molla.
11	A 451-86	4	⌀ 9, h 10.	Entretoise.	Abstandsbüchse.	Distance bush.	Separador.	Distanziale.
12	A 451-87	8	L 24.	Colonnette.	Stützbolzen.	Stud.	Columneta.	Colonnetta.
13	2.489-S	4	H 7 × 100, h 7.	Écrou.	Mutter.	Nut.	Tuerca.	Dado.
14	438.155	4	⌀ int. 19.	Cuvette.	Federteller.	Cup.	Cubeta.	scodellino.
15	438.157	4		Calotte.	Halteblech.	Cap.	Cazoleta.	Calottina.
16	619.051	8	9,5 × 27.	Rondelle élastique.	Elastische Scheibe.	Flexible washer.	Arandela elástica.	Rondella elastica.

566.16

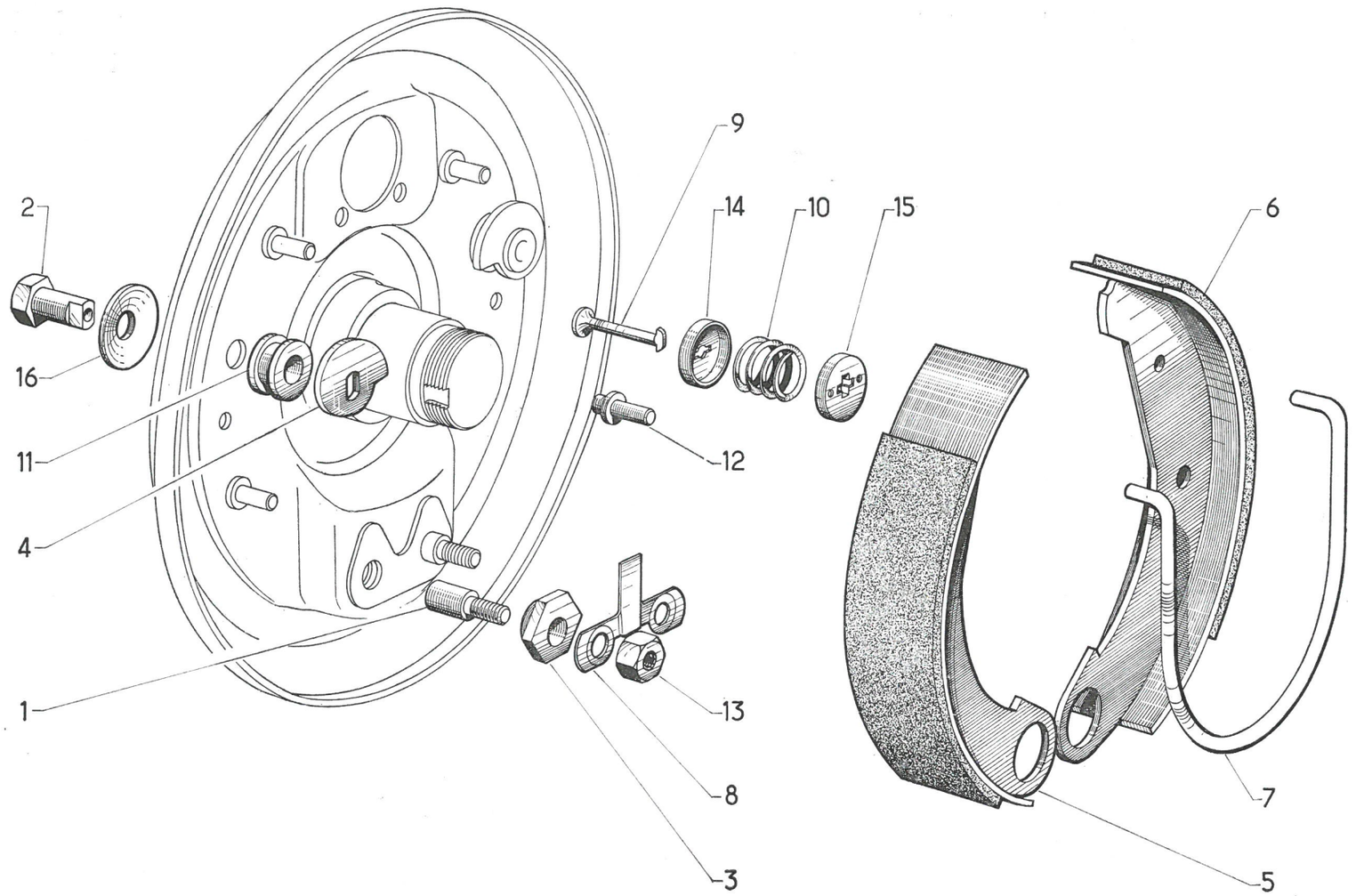

566.17

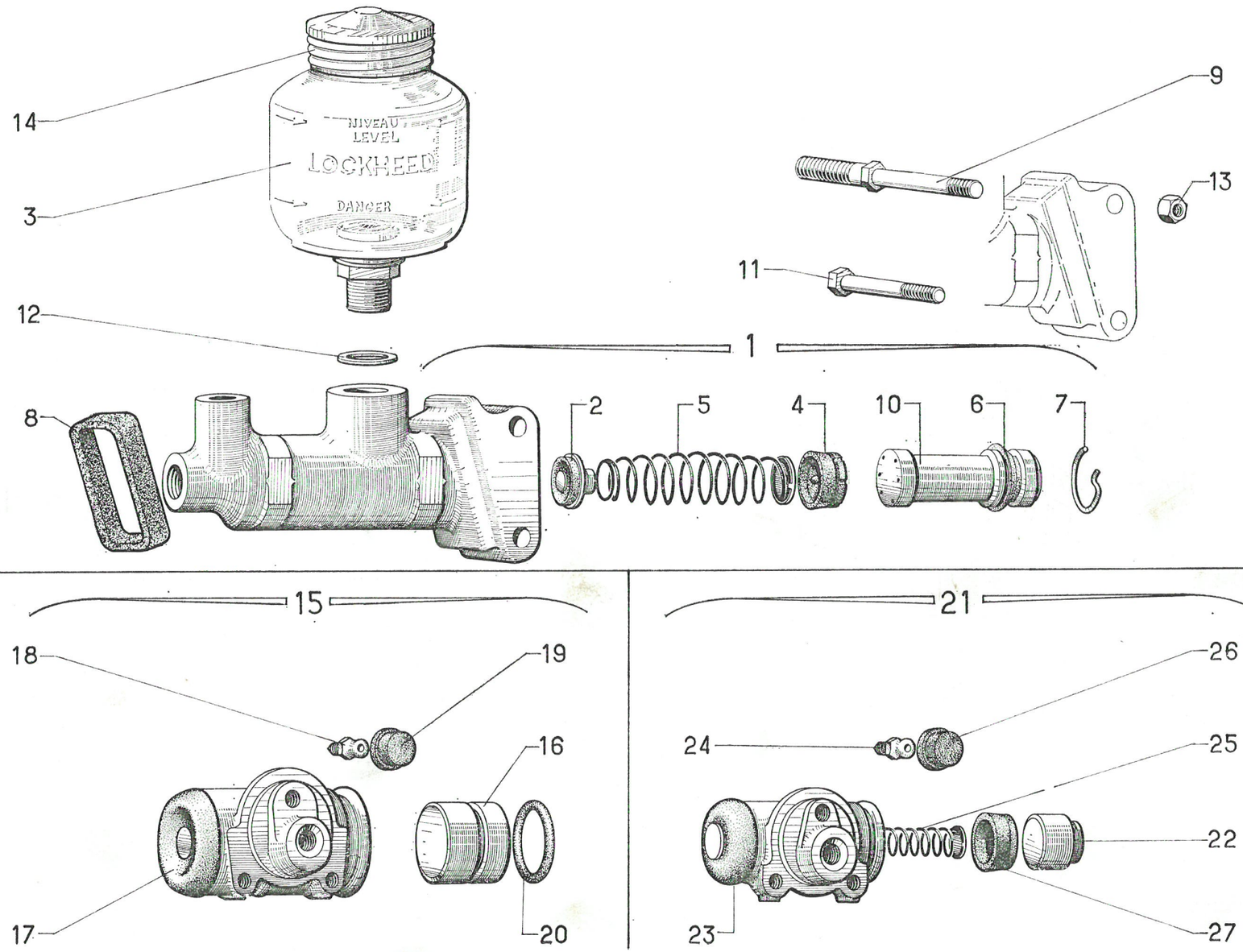
14
3
NIVEAU
LEVEL
LOCKHEED
DANGER
9
13
11
12
1
8
2
5
4
10
6
7
15
18
19
16
17
20
21
26
24
25
22
23
27

I	NUMÉROS	K	→I 9/69	Cylindres de freins	Bremszylinder	Brake cylinders	Cilindros de frenos	Cilindri dei freni
				ATTENTION VEG : repère rouge ou blanc.	**ACHTUNG** VEG : rote oder weisse Markierung.	**RECOMMENDATION** VEG : red or white marking.	**CIUDADO** VEG : Marca roja o blanca.	**ATTENZIONE** VEG : Segno rosso o bianco.
				Maître cylindre	**Hauptzylinder**	**Master cylinder**	**Bomba principal**	**Cilindro maestro**
1	AM 453-03 G	1	VEG, D à G.	Maître cyl. complet.	Hauptzylinder, komplett.	Master cyl. complete.	Bomba principal completa.	Cil. maestro completo.
2	AM 453-026 A	1	VEG.	Soupape avec ressort.	Ventil mit Feder.	Valve with spring.	Valvula con muelle.	Valvola con molla.
3	AM 453-5 A	1	VEG, ⌀ 16 × 150, D à G.	Réservoir.	Behälter.	Réservoir.	Depósito.	Serbatoio.
4	AM 453-10	1	VEG.	Coupelle principale.	Primärmanschette.	Main cup.	Copela principal.	Scodellino principale.
5	A 453-11	1		Ressort avec embout.	Feder mit Endstück.	Spring with end piece.	Muelle con terminal.	Molla con terminale.
6	AM 453-13 C	1	VEG.	Coupelle secondaire.	Sekundärmanschette.	Secundary cup.	Copela segundaria.	Scodellino secondario.
7	AM 453-15	1		Jonc de piston.	Sicherungsring f. Kolben.	Ring for piston.	Retén de pistón.	Arresto di pistone.
8	AM 453-211	1	44 × 59.	Joint sur tablier.	Dichtung am Spritzbl.	Joint on scuttle.	Junta sobre salpicadero.	Guarnizione sulla paratia.
9	AM 453-223	1	1 ⌀ 9 × 125 × 1 ⌀ 7 × 100.	Vis colonnette.	Stützschraube.	Shouldered screw.	Tornillo columneta.	Vite a colonetta.
10	AM 453-313 A	1	VEG ⌀ 20,6, L 48,2.	Piston avec coupelle.	Kolben mit Manschette.	Piston with cup.	Piston con copela.	Pistone con scodellino.
11	498-S	1	TH 7 × 55.	Vis.	Schraube.	Screw.	Tornillo.	Vite.
12	2.478-S	1	16,3 × 22 × 1.	Joint cuivre.	Kupferdichtung.	Copper joint.	Junta de cobre.	Guarnizione di rame.
13	2.490-S	2	H 7 × 100.	Écrou.	Mutter.	Nut.	Tuerca.	Dado.
14	550.887	1	VEG.	Bouchon.	Dichtstopfen.	Cap.	Tapón.	Tappo.
	AM 453-314 A	1		Nécessaire réduit.	Kleines Reparatur-Necessaire	Repair kit reduced.	Neceser. de repar. reducido.	Occorente ridotto.
	AM 453-315 A	1		Nécessaire complet.	Kompl. Reparatur-Necessaire	Repair kit complete.	Neceser. de repar. completo	Occorente completo.

I	NUMÉROS	K	→ 9/69	Cylindres de freins *(Suite)*	Bremszylinder *(Forts.)*	Brake cylinders *(Cont.)*	cilindros de frenos *(Cont.)*	Cilindri dei freni *(Cont.)*
				Cylindre de roue AV	**Vorderer Radzylinder**	**Front wheel cylinder**	**Bombin de rueda delantera**	**Cilindretto ruota ant.**
15	AZU 453-04	2	VEG.	Cylindre complet.	Zylinder, komplett.	Cylinder, complete.	Bombin completo.	Cilindretto completo.
16	AM 453-19 A	4	⌀ 28,57.	Piston.	Kolben.	Piston.	Piston.	Pistone.
17	AM 453-24	4	⌀ 34.	Capuchon.	Dichtkappe.	Dust cover.	Guardapolvo.	Cappuccio.
18	A 453-26	2		Vis de purge.	Entlüftungsschraube.	Drain screw.	Tornillo de vacillado.	Vite di spurgo.
19	A 453-28	2		Capuchon de vis.	Kappe.	Cap for screw.	Guardapolvo del tornillo.	Cappuccio per vite.
20	4.982-S	4	VEG : 22,5 × 27,9 × 2,7.	Joint torique.	Ringdichtung.	Sealing ring.	Anillo de estanqueidad.	Gommino.
	AM 453-035	2		Nécessaire réduit.	Kleines Reparatur-Necessaire.	Repair kit, reduced.	Neceser. de repar. reducido.	Occorente ridotto.
	AM 453-034 A	2		Nécessaire complet.	Kompl. Reparatur-Necessaire.	Repair kit, complete.	Neceser. de repar. completo.	Occorente completo.
				Cylindre de roue AR	**Hinterer Radzylinder**	**Rear wheel cylinder**	**Bombin de rueda trasera**	**Cilindretto ruota post.**
21	AM 453-05 A	2	VEG.	Cylindre complet.	Zylinder, komplett.	Cylinder, complete.	Bombin completo.	Cilindretto completo.
22	AM 453-21	4	⌀ 17,5, h 16,5.	Piston.	Kolben.	Piston.	Piston.	Pistone.
23	A 453-24	4	⌀ 30.	Capuchon.	Dichtkappe.	Dust cover.	Guardapolvo.	Capuccio.
24	A 453-26	2		Vis de purge.	Entlüftungsschraube.	Drain screw.	Tornillo de vacillado.	Vite di spurgo.
25	AM 453-26	2		Ressort avec embout.	Feder mit Endstück.	Spring with end piece.	Muelle con terminal.	Molla con terminale.
26	A 453-28	2		Capuchon de vis.	Kappe.	Cap for screw.	Guardapolvo de tornillo.	Cappuccio per vite.
27	AM 453-112	4	VEG : ⌀ 19.	Coupelle.	Manschette.	Cup.	Copela.	Scodellino.
	AM 453-037	2		Nécessaire réduit.	Kleines Reparatur-Necessaire.	Repair kit, reduced.	Neceser. reducido.	Occorente ridotto.
	AM 453-036	2		Nécessaire complet.	Kompl. Reparatur-Necessaire.	Repair kit, complete.	Neceser. de repar. completo.	Occorente completo.

566.17

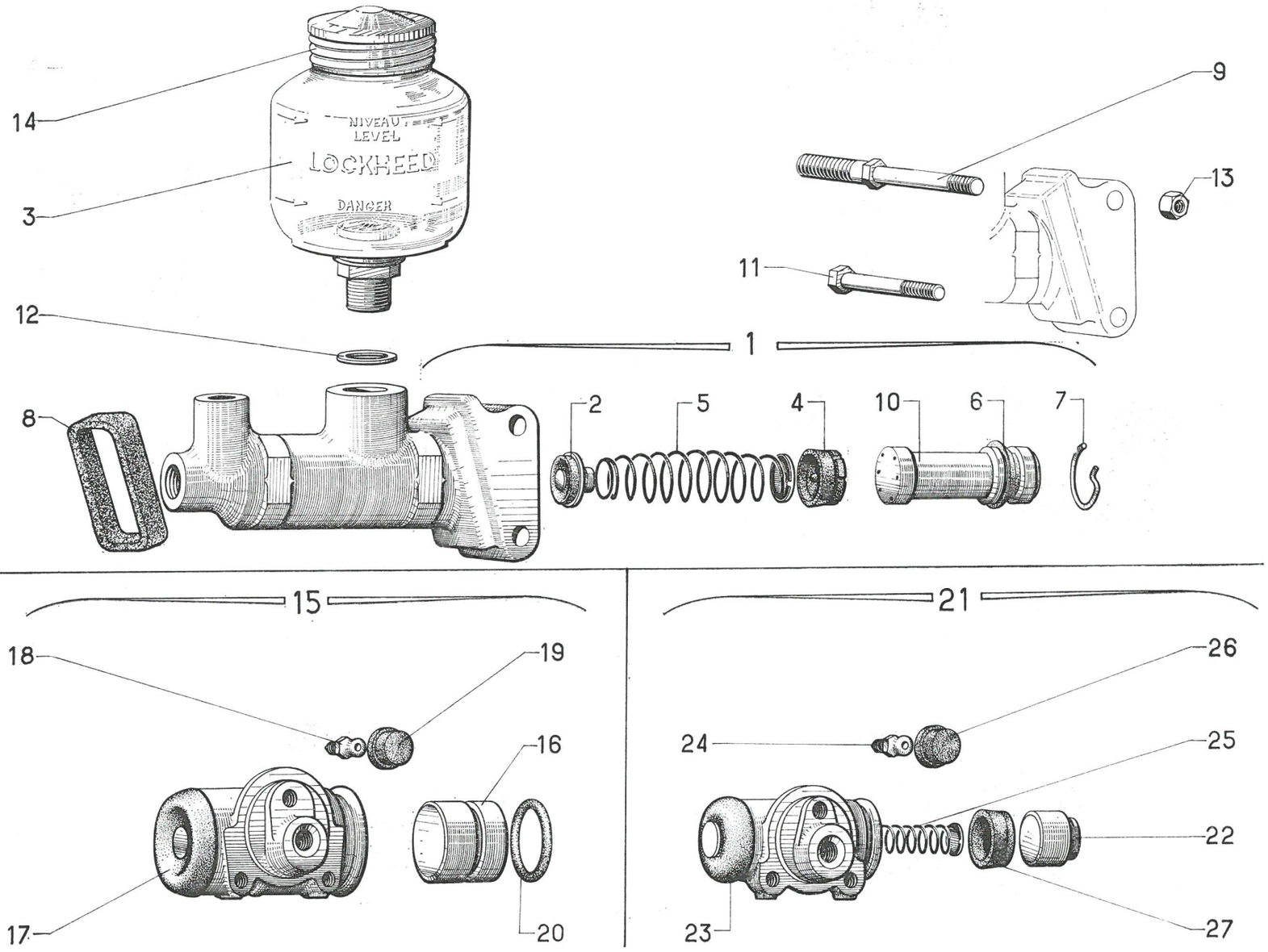
14
3
NIVEAU
LEVEL
LOCKHEED
DANGER
9
13
11
12
1
8
2
5
4
10
6
7
15
18
19
16
17
20
21
26
24
25
22
23
27

566.17..

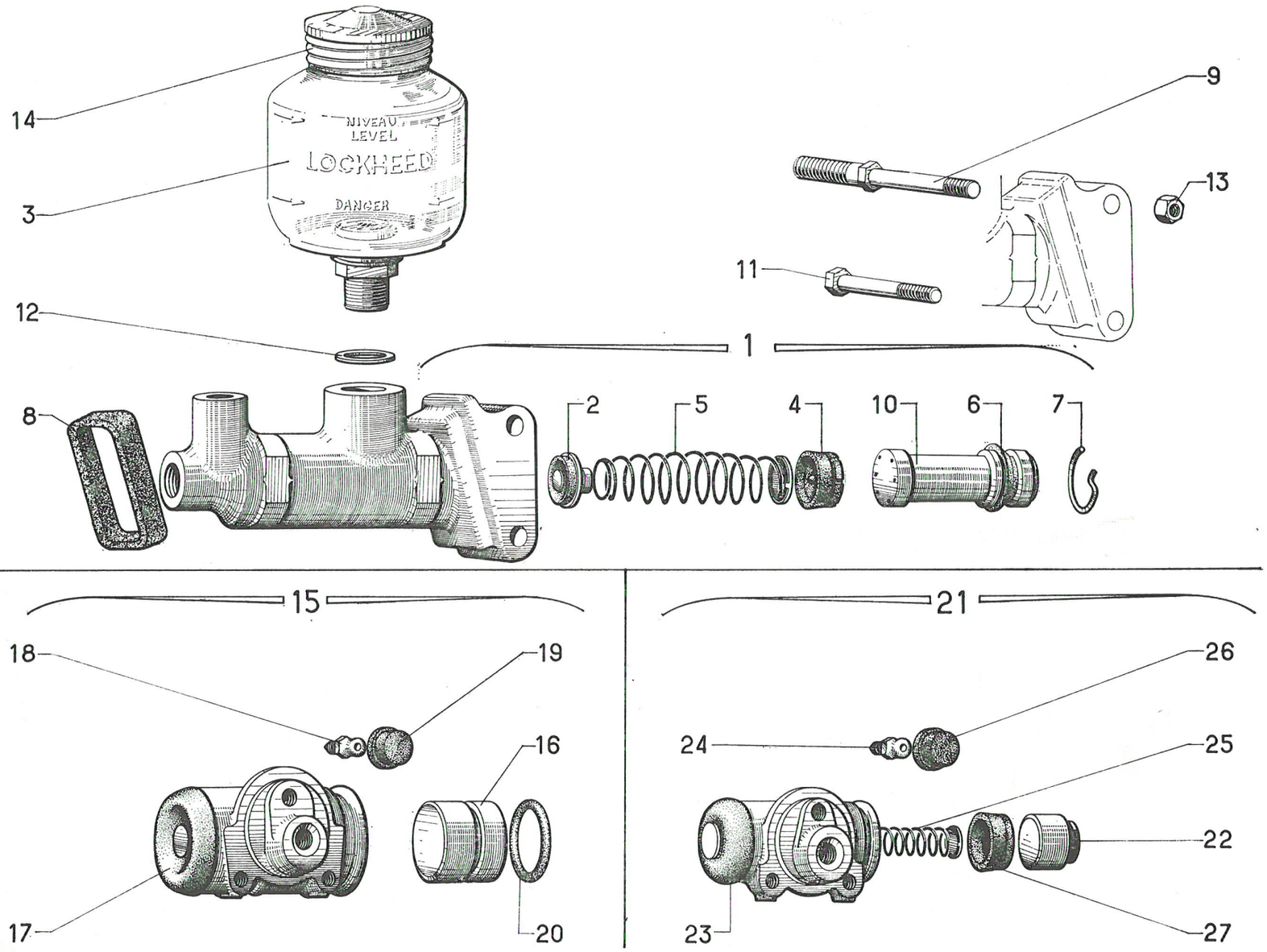
14
3
NIVEAU
LEVEL
LOCKHEED
DANGER
9
13
11
12
1
8
2
5
4
10
6
7
15
18
19
16
17
20
21
26
24
25
22
23
27

I	NUMÉROS	K	→I 9/69	Cylindres de freins *(Suite)*	Bremszylinder *(Forts.)*	Brake cylinders *(Cont.)*	Cilindros de frenos *(Cont.)*	Cilindri dei freni *(Cont.)*
				Pièces spéciales direction à droite	**Spezialteile für Rechtslenkung**	**Special parts right hand steering**	**Piezas especiales para direccion a derechas**	**Pezzi speciali guida destra**
1	AM 453-03 H	1	VEG.	Maître-cyl. complet.	Hauptzylinder, kompl.	Master cyl. complete.	Bomba principal.	Cil. maestro completo.
3	AM 453-5 C	1	VEG.	Réservoir avec raccord caoutchouc.	Behälter mit Gummi-Verbindung.	Réservoir with rubber union.	Depósito con tubo de caucho.	Serbatoio con raccordo di gomma.
	AM 453-162	1		Support de réservoir.	Träger f. Behälter.	Bracket for reservoir.	Soporte de depósito.	Supporto per serbatoio.

I	NUMÉROS	K	⟼ 9/69	Cylindres de freins	Bremszylinder	Brake cylinders	Cilindros de frenos	Cilindri dei freni
				ATTENTION MIN : Repère vert ou blanc.	**ACHTUNG** MIN : Grüne oder weisse Markierung.	**RECOMMENDATION** MIN : Green or white mark.	**CUIDADO** MIN : marca verde o blanca.	**ATTENZIONE** MIN : segno verde o bianco.
				Maître-cylindre	**Hauptzylinder**	**Master cylinder**	**Bomba principal**	**Cilindro maestro**
1	AMN 453-03	1	MIN.	Maître-cyl. complet.	Hauptzylinder, komplett.	Master cyl. complete.	Bomba principal.	Cil. maestro completo.
2	AMN 453-10	2	MIN.	Coupelle.	Manschette.	Cup.	Copela.	Scodellino.
3	AM 453-11 A	1	⌀ ext. 13,6.	Ressort, 8 spires.	Feder (8 Wicklungen).	Spring, 8 coils.	Muelle (8 espiras).	Molla (8 spire).
4	AM 453-12 A	1	⌀ 17,5.	Piston primaire.	Primärkolben.	Primary piston.	Pistón primario.	Pistone primario.
5	AM 453-14 A	1	⌀ 16 × 150.	Butée de piston.	Kolbenanschlag.	Stop for piston.	Tope de pistón.	Reggispinta per pistone.
6	AMN 453-108	1		Piston avec tige.	Kolben mit Stange.	Piston with rod.	Pistón con varilla.	Pistone con astina.
7	AM 453-211	1	44 × 59.	Joint sur tablier.	Dichtung am Spritzbl.	Joint on scuttle.	Junta sobre salpicadero.	Guarnizione sulla paratia.
8	AM 453-223	1	1 ⌀ 9 × 125 × 1 ⌀ 7 × 100.	Vis colonnette.	Stützschraube.	Shouldered screw.	Tornillo columneta.	Vite colonnetta.
9	AMN 453-261	1	MIN.	Clapet.	Ventil.	Valve.	Valvula.	Valvola.
10	AMN 453-306 A	1	MIN. **D à G.**	Réservoir complet.	Behälter.	Reservoir, complete.	Depósito.	Serbatoio completo.
11	498-S	1	TH 7 × 55.	Vis.	Schraube.	Screw.	Tornillo.	Vite.
12	2.478-S	1	16,3 × 22 × 1.	Joint cuivre.	Kupferdichtung.	Copper joint.	Junta de cobre.	Guarnizione di rame.
13	2.490-S	2	H 7 × 100.	Écrou.	Mutter.	Nut.	Tuerca.	Dado.
				Cylindre de roue AR	**Hinterer Radzylinder**	**Rear wheel cylinder**	**Bombin de rueda trasera**	**Cilindretto ruota post.**
14	AMN 453-05 AMN 453-032	2 2	MIN : AM 3. MIN : AMC 3 - AMF 3.	Cylindre complet.	Zylinder, komplett.	Cylinder, complete.	Bombin completo.	Cilindretto completo.

566.18

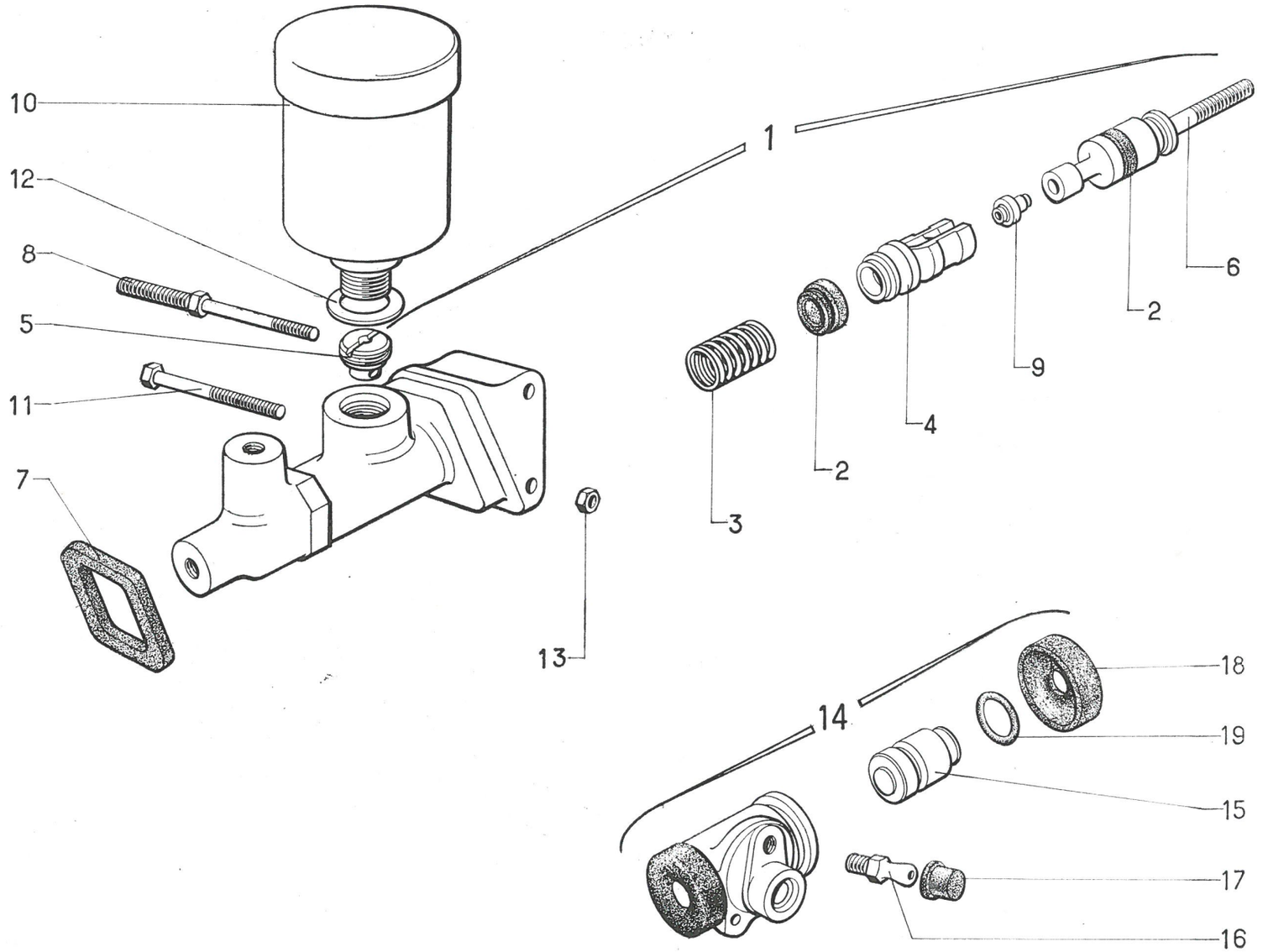

566.18

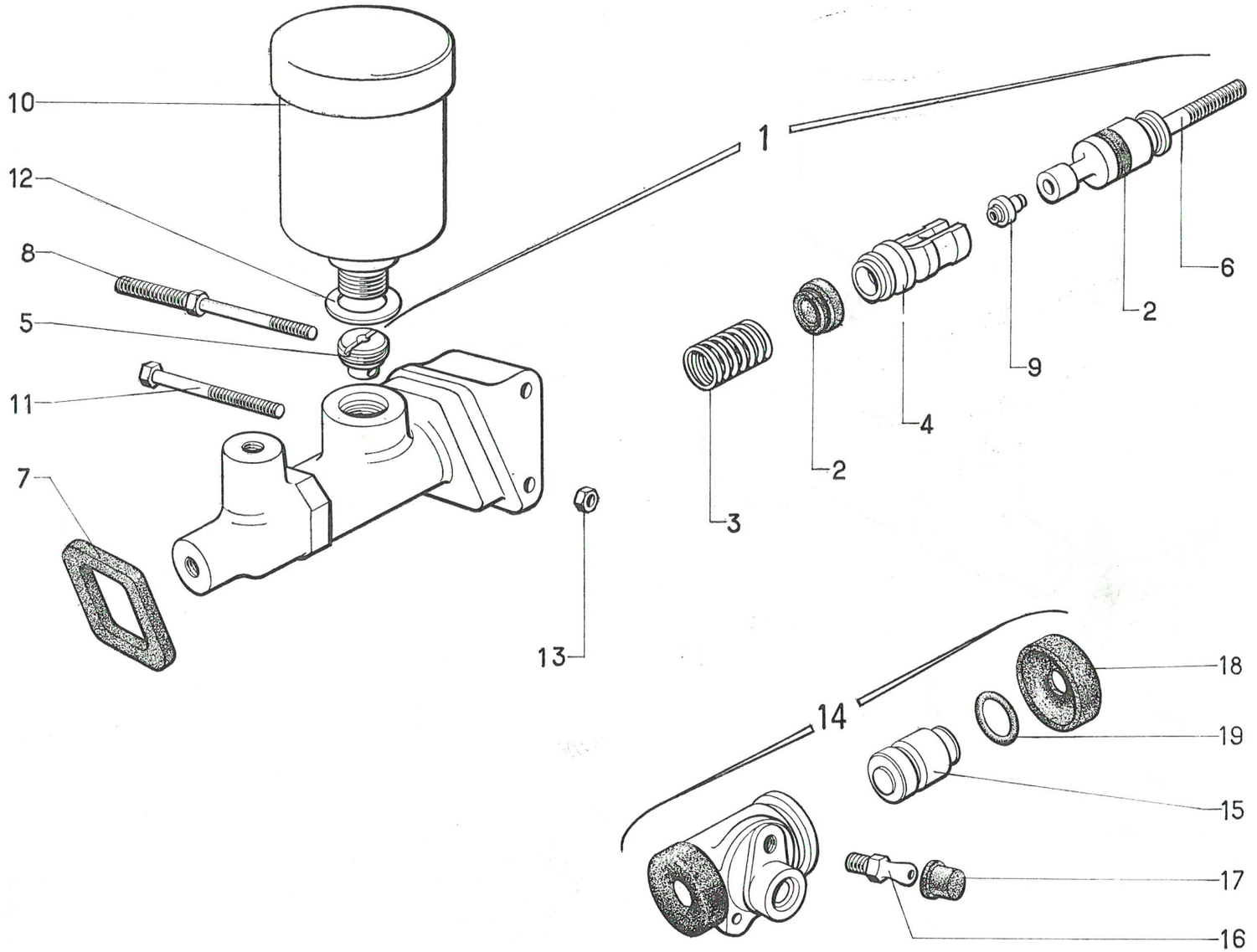

I	NUMÉROS	K	⟵ 9/69	Cylindres de freins *(Suite)*	Bremszylinder *(Forts.)*	Brake cylinders *(Cont.)*	Cilindros de frenos *(Cont.)*	Cilindri dei freni *(Cont.)*
15	AM 453-21 B	4	h 26, ⌀ 16 - AM 3.	Piston.	Kolben.	Piston.	Pistón.	Pistone.
	AMB 453-21	4	h 26, ⌀ 17,5 - AMC 3 - AMF 3.					
16	A 453-26	2		Vis de purge.	Entlüftungsschraube.	Drain screw.	Tornillo de vacillado.	Vite di spurgo.
17	A 453-28	2		Capuchon de vis.	Kappe.	Cap for screw.	Guarda-polvo de tornillo.	Cappuccio per vite.
18	AM 453-69	4		Capuchon.	Kappe.	Cap.	Guarda-polvo.	Cappuccio.
19			MIN.	Joint torique.	Dichtring.	Sealing ring.	Anillo de estenqueidad.	Gommino.
	5.050-S	4	12,7 × 18 × 2,7 - AM 3.					
	5.062-S	4	11,2 × 16,6 × 2,7. AMC 3 - AMF 3.					
				Pièces spéciales direction à droite	**Spezialteile für Rechtslenkung**	**Special parts right hand steering**	**Piezas especiales para dirección a derechas**	**Pezzi speciali guida destra**
	AM 453-162	1		Support de réservoir.	Träger f. Behälter.	Bracket for reservoir.	Soporte de depósito.	Supporto per serbatoio.
	AMN 453-305 A	1	MIN.	Réservoir complet.	Behälter, komplett.	Reservoir, complete.	Depósito completo.	Serbatoio completo.
	AMN 453-366 A	1	MIN.	Bouchon de réservoir.	Stopfen f. Behälter.	Cap for reservoir.	Tapón para depósito.	Tappo del serbatoio.
	AMN 453-372 A	1	MIN : 34 × 45 × 3.	Joint de bouchon.	Dichtung f. Stopfen.	Joint for cap.	Junta de tapón.	Guarnizione per tappo.

I	NUMÉROS	K	→ 9/69	Tuyauteries de freins	Bremsleitungen	Brake piping	Tubos de frenos	Canalizzazioni dei freni
				ATTENTION VEG : Repère rouge ou blanc.	**ACHTUNG** VEG : Rote oder weisse Markierung.	**RECOMMENDATION** VEG : Red or white mark.	**CUIDADO** VEG : marca rosa o blanca.	**ATMENZIONE** VEG : segno rosso o bianco.
1	AM 453-29 D	1	VEG - L 207 - **D à G.**	Flexible.	Bremsleitung.	Flexible pipe.	Tubo flexible.	Flessibile.
2	AK 453-30 A	1	AV G.	Tube.	Verbindungsrohr.	Pipe.	Tubo.	Canalizzazione.
3	AK 453-31 A	1	AV D.	Tube.	Verbindungsrohr.	Pipe.	Tubo.	Canalizzazione.
4	AM 453-32 G	1	**D à G.**	Tube.	Verbindungsrohr.	Pipe.	Tubo.	Canalizzazione.
5	AM 453-33 A	1	L 936 - **D à G.**	Tube.	Verbindungsrohr.	Pipe.	Tubo.	Canalizzazione.
6	AM 453-34 D AM 453-34 E	1 1	AR G. AR D.	Tube.	Verbindungsrohr.	Pipe.	Tubo.	Canalizzazione.
7	AM 453-35	2	AR - L 304.	Flexible.	Bremsleitung.	Flexible pipe.	Tubo flexible.	Flessibile.
8	AK 453-53 A	1	**D à G.**	Tube.	Verbindungsrohr.	Pipe.	Tubo.	Canalizzazione.
9	AM 453-67	1	AR G.	Support.	Tragwinkel.	Bracket.	Soporte.	Supporto.
10	AM 453-67 A	1	AR D.	Support.	Tragwinkel.	Bracket.	Soporte.	Supporto.
11	AM 453-70 A	1		Raccord orientable.	Drehbare Verbindung.	Orientable union.	Unión orientable.	Raccordo girevole.
12	AM 453-77 A	1		Raccord.	Verbindung.	Union.	Unión.	Raccordo.
13	AK 453-80	1	**D à G.**	Support.	Halterung.	Bracket.	Soporte.	Supporto.
14	AZ 453-111 A	3	7,5 × 14 × 11.	Entretoise.	Abstandshülse.	Distance bush.	Separador.	Distanziale.
15	AY 453-175	1		Patte.	Lasche.	Clamp.	Patilla.	Staffa.
16	AM 453-190	5	14,5 × 20 × 2.	Rondelle.	Scheibe.	Washer.	Arandela.	Rondella.
17	D 435-150	?	4 × 9 × 15.	Gaine caoutchouc.	Gummihülle.	Rubber sheath.	Funda de caucho.	Guaina di gomma.
18	HY 453-134	1		Raccord 3 voies.	Dreiwege-Verbindung.	3 way-union.	Racor de 3 bocas.	Raccordo 3 vie.

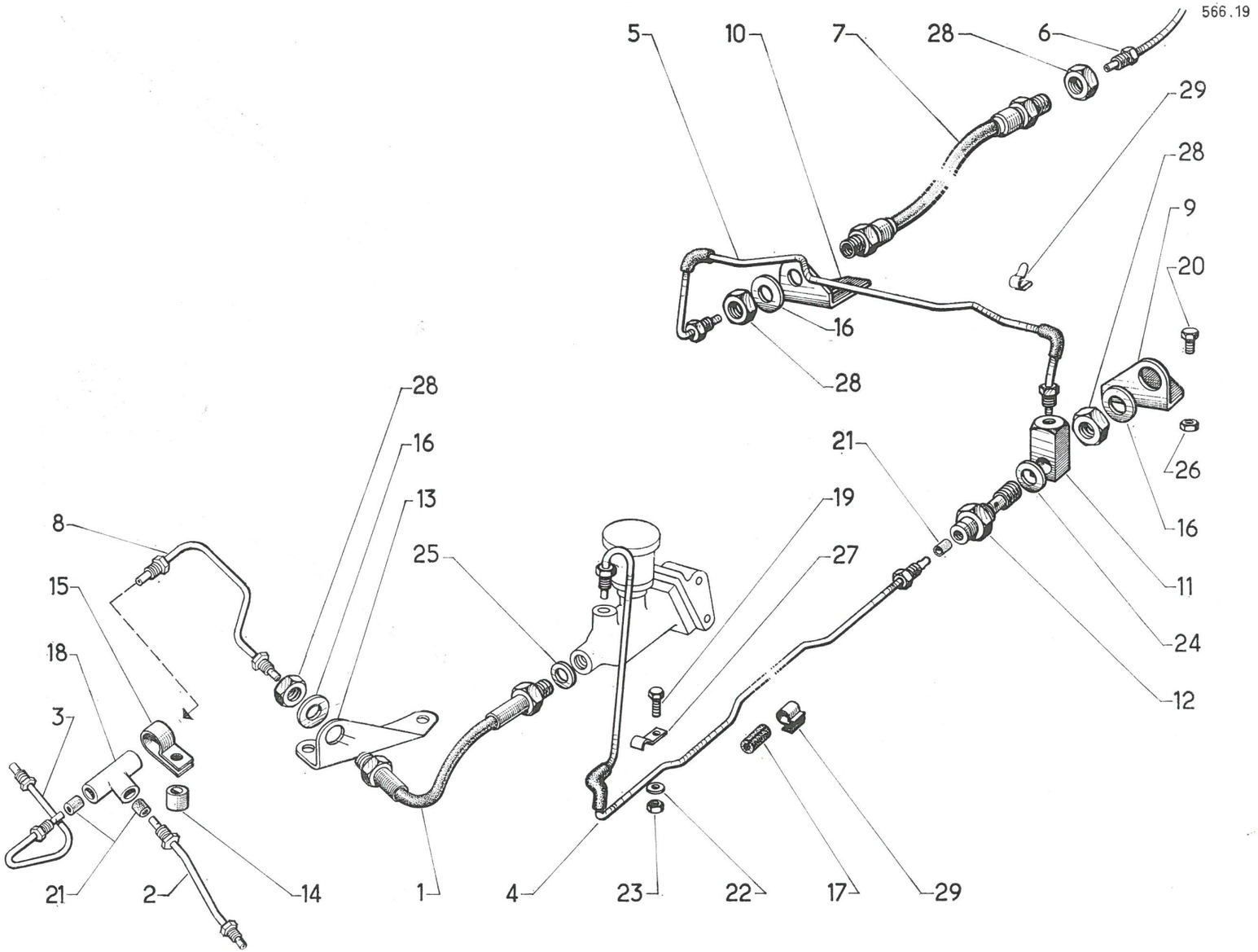
566.19
5
10
7
28
6
29
28
9
20
16
28
26
16
11
24
12
21
19
27
25
8
15
18
3
13
16
28
1
4
23
22
17
29
21
2
14

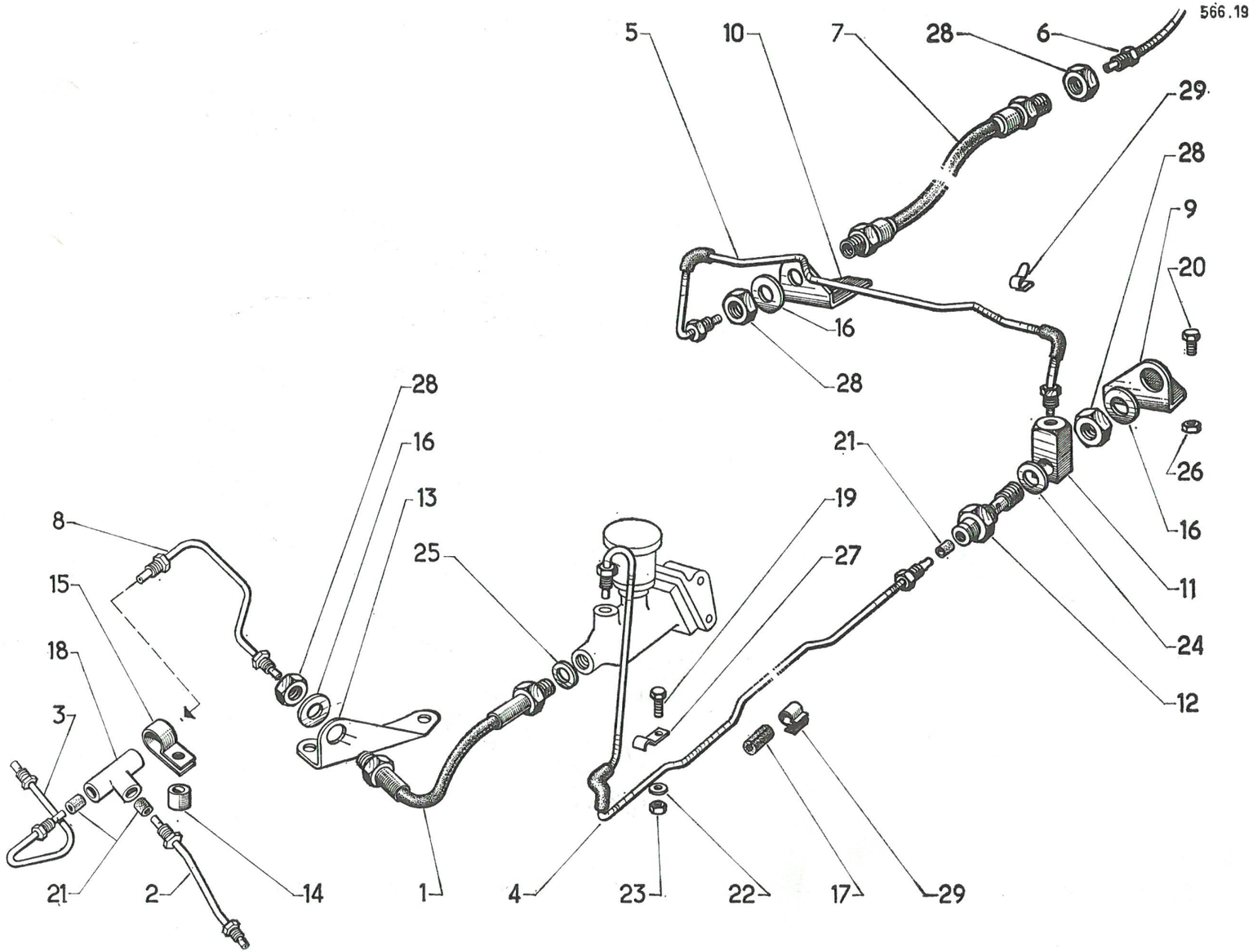
566.19
5
10
7
28
6
29
28
9
20
16
28
26
16
11
24
12
21
19
27
25
8
15
18
3
13
16
28
1
4
23
22
17
29
21
2
14

I	NUMÉROS	K	→ 9/69	Tuyauteries de freins *(Suite)*	Bremsleitungen *(Forts.)*	Brake piping *(Cont.)*	Tubos de frenos *(Cont.)*	Canalizzazioni dei freni *(Cont.)*
19	283-S	1	TH 5 × 13.	Vis.	Schraube.	Screw.	Tornillo.	Vite.
20	483-S	2	TH 7 × 15.	Vis.	Schraube.	Screw.	Tornillo.	Vite.
21	1.584-S	?	VEG : 4,5 × 6,5 × 11.	Garniture d'étanchéité.	Dichthülse.	Sealing sleeve.	Guarnición de estanq.	Guarnizione di tenuta.
22	2.312-S	1	5,5 × 9.	Rondelle.	Scheibe.	Washer.	Arandela.	Rondella.
23	2.319-S	1	H 5 × 75.	Écrou.	Mutter.	Nut.	Tuerca.	Dado.
24	2.417-S	2	9,2 × 14 × 1,1.	Joint cuivre.	Kupferdichtung.	Copper joint.	Junta de cobre.	Guanizione di rame.
25	2.458-S	1	12,2 × 17 × 1.	Joint cuivre.	Kupferdichtung.	Copper joint.	Junta de cobre.	Guarnizione di rame.
26	2.489-S	2	H 7 × 100.	Écrou.	Mutter.	Nut.	Tuerca.	Dado.
27	2.525-S	1		Patte.	Lasche.	Lug.	Patilla.	Staffa.
28	615.033	5	H 14 × 150, h 19.	Écrou.	Mutter.	Nut.	Tuerca.	Dado.
29	619.825	2		Agrafe.	Spange.	Clip.	Grapa.	Graffetta.
				Pièces spéciales direction à droite	**Spezialteile für Rechtslenkung**	**Special parts right hand steering**	**Piezas especiales para dirección a derchas**	**Pezzi speciali guida destra**
1	AY 453-29 A	1	VEG : L 255.	Flexible.	Bremsleitung.	Flexible pipe.	Tubo flexible.	Flessibile.
4	AM 453-32 H	1		Tube.	Verbindungsrohr.	Pipe.	Tubo.	Canalizzazione.
5	AM 453-33 B	1		Tube.	Verbindungsrohr.	Pipe.	Tubo.	Canalizzazione.
	AM 453-53 E	1		Tube entre M.C. et flexible.	Rohr zw. Hauptbremszyl. und Bremsleitung.	Pipe between M.C. and flexible pipe.	Tubo entre bomba princ. y tubo flexible.	Canal. tra cil. maestro e flessibile.
8	AM 453-61 C	1		Tube.	Verbindungsrohr.	Pipe.	Tubo.	Canalizzazione.
13	AM 453-78	1		Support avec ergot.	Halterung mit Zapfen.	Bracket with stop.	Soporte con reten	Supporto con arresto.
	AY 453-80 A	1		- sans ergot.	- o. Zapfen.	- without stop.	- sin retén.	- senza arresto.
	AM 453-105	1	⌀ 16 × 150.	Vis raccord de tube sur M.C.	Verbindungsschraube am Hauptbremszyl.	Union screw for pipe on M.C.	Tornillo-racor de tubo sobre bomba principal.	Vite raccordo per canal sul cilindro maestro.

I	NUMÉROS	K	→ 9/69	**Tuyauteries de freins** *(Suite)*	**Bremsleitungen** *(Forts.)*	**Brake piping** *(Cont.)*	**Tubos de frenos** *(Cont.)*	**Canalizzazioni dei freni** *(Cont.)*
14	AM 453-113 A	1	7,5 × 14 × 7.	Entretoise.	Abstandshülse.	Distance bush.	Separador.	Distanziale.
	AM 453-195 C	1		Tube du réservoir au M.C.	Rohr zw. Behälter und Hauptbremszyl.	Pipe from reservoir to master cyl.	Tubo entre depósito y bomba principal.	Canal tra serbatoio e cilindro maestro.
	2.478-S	1	16,3 × 22 × 1.	Joint cuivre.	Kupferdichtung.	Copper joint.	Junta de cobre.	Guarnizione di rame.
	550.909	1	19,5 × 24 × 0,8.	Joint cuivre.	Kupferdichtung.	Copper joint.	Junta de cobre.	Guarnizione di rame.

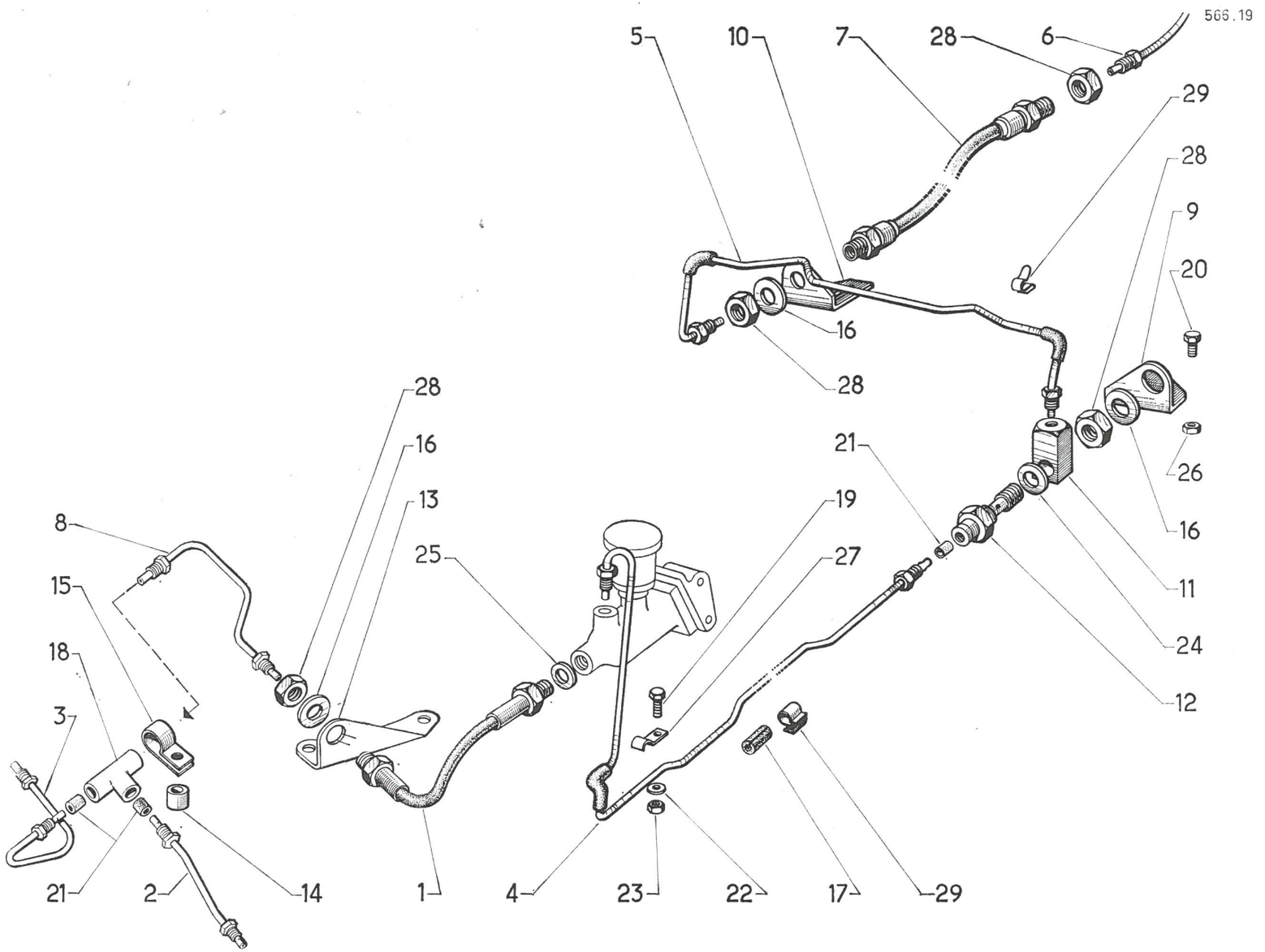
566.19
5
10
7
28
6
29
28
9
20
16
28
21
26
16
11
24
12
19
27
25
8
15
18
3
28
16
13
21
2
14
1
4
23
22
17
29

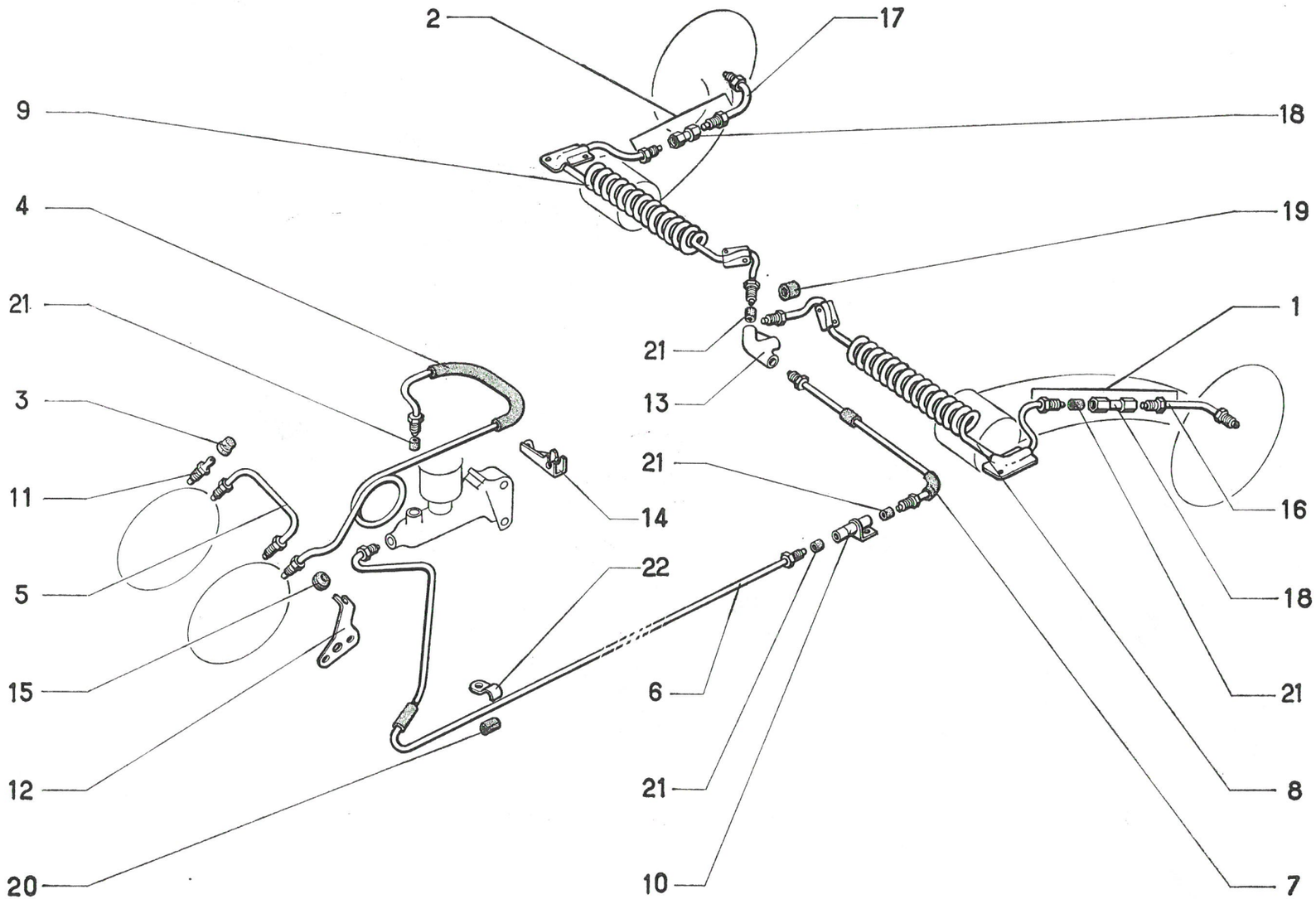
2
17
9
18
4
19
21
1
21
3
13
21
11
14
16
22
5
18
15
6
21
12
21
8
20
10
7

I	NUMÉROS	K	⟼ 9/69	Tuyauteries de freins	Bremsleitungen	Brake piping	Tubos de frenos	Canalizzazioni dei freni
				ATTENTION MIN : Repère vert ou blanc.	ACHTUNG MIN : Grüne oder weisse Markierung.	RECOMMENDATION MIN : Green or white mark.	CUIDADO MIN : marca verde o blanca.	ATTENZIONE MIN - Segno verde o bianco.
1	AMN 453-042 A	1	AR G.	Nécessaire de tubes (solution réparation).	Satz von Rohren (Reparatur-Necessaire).	Set op pipes (repair kit).	Conjunto de tubos (neceser. de reparacion).	Occorente di tubi per riparazione.
2	AMN 453-043 A	1	AR D.	Nécessaire de tubes (solution réparation).	Satz von Rohren (Reparatur-Necessaire).	Set of pipes (repair kit).	Conjunto de tubos. (neceser. de reparacion).	Occorente di tubi per riparazione.
3	A 453-28	I		Capuchon.	Stulpen.	Cap.	Guardapolvo.	Cappuccio.
4	AM 453-30 D	1	AV G.	Tube.	Verbindungsrohr.	Pipe.	Tubo.	Canalizzazione.
5	AM 453-31 D	1	AV D.	Tube.	Verbindungsrohr.	Pipe.	Tubo.	Canalizzazione.
6	AM 453-32 F	1		Tube.	Verbindungsrohr.	Pipe.	Tubo.	Canalizzazione.
7	AM 453-33 D	1		Tube.	Verbindungsrohr.	Pipe.	Tubo.	Canalizzazione.
8	AM 453-34 I	1	AR G.	Tube en spirale.	Spiralrohr.	Coiled pipe.	Tubo espiral.	Canal in spirale.
9	AM 453-35 C	1	AR D.	Tube en spirale.	Spiralrohr.	Coiled pipe.	Tubo espiral.	Canal in spirale.
10	AM 453-338 A	1		Raccord avec patte.	Verbindung mit Lasche.	Union with lug.	racor con pata.	Raccordo con staffa.
11	AM 453-123	1		Vis de purge.	Ablassschraube.	Drain screw.	Tornillo de vacillado.	Vite di spurgo.
12	AM 453-124	1		Support de tube.	Rohrträger.	Bracket for tube.	Soporte de tubo.	Supporto per canal.
13	AM 453-134	1		Raccord 3 voies.	Dreiwege-Verbindung.	3 way-union.	Racor de 3 bocas.	Raccordo 3 vie.
14	AM 453-159	1	2 ⌀ 10, entr. 64.	Patte de pédalier.	Lasche am Pedalwerk.	Clamp on pedal gear.	Pata sobre soporte de pedal.	Staffa sulla pedaliera.
15	AM 453-228	1		Bague caoutchouc.	Gummibüchse.	Rubber bush.	Casquillo de goma.	Boccola di gomma.
16	AM 453-256	1	AR G.	Tube.	Verbindungsrohr.	Pipe.	Tubo.	Canalizzazione.
17	AM 453-257	1	AR D.	Tube.	Verbindungsrohr.	Pipe.	Tubo.	Canalizzazione.

I	NUMÉROS	K	⟼ 9/69	**Tuyauteries de freins** *(Suite)*	**Bremsleitungen** *(Forts.)*	**Brake piping** *(Cont.)*	**Tubos de frenos** *(Cont.)*	**Canalizzazioni dei freni** *(Cont.)*
18	AM 453-260 A	2		Raccord sur bras.	Verbind. am Lenkerarm.	Union on arm.	Racor sobre brazo.	Raccordo sul braccio.
19	AZ 521-96	2		Bague caoutchouc.	Gummihülse.	Rubber bush.	Casquillo de goma.	Boccola di gomma.
20	D 435-150	?		Gaine caoutchouc.	Gummihülle.	Rubber sheath.	Funda de caucho.	Guaina di gomma.
21	1.886-S	?	MIN, 3,5 × 5,6 × 10,5.	Garniture d'étanchéité.	Dichtgarnitur.	Sealing sleeve.	Guarnición de estanq.	Guarnizione di tenuta.
22	2.525-S	1		Patte.	Lasche.	Lug.	Pata.	Staffa.
				Pièces spéciales direction à droite	**Spezialteile für Rechtslenkung**	**Special parts right hand steering**	**Piezas especiales para dirección a derechas**	**Pezzi speciali guida destra**
4	AM 453-105	1	⌀ 16 × 150.	Vis raccord de tube sur M.C.	Verbindungsschraube am Hauptbremszyl.	Union screw for pipe on M.C.	Tornillo-racor de tubo sobre bomba princ.	Vite raccordo per canal sul cilindro maestro.
	AM 453-330	1	AV D.	Tube.	Verbindungsrohr.	Pipe.	Tubo.	Canalizzazione.
6	AM 453-332 A	1		Tube.	Verbindungsrohr.	Pipe.	Tubo.	Canalizzazione.
7	AM 453-333 A	1		Tube.	Verbindungsrohr.	Pipe.	Tubo.	Canalizzazione.
	AM 453-334 A	1		Tube de réservoir.	Rohr für Behälter.	Pipe for reservoir.	Tubo del deposito.	Canal. del serbatoio.
12	AM 453-375 A	1		Support de tube.	Rohrträger.	Bracket for tube.	Soporte de tubo.	Supporto per canal.
14	AM 453-379 A	1		Patte sur pédalier.	Lasche am Pedalwerk.	Clamp on pedal gear.	Pata sobre soporte de pedal.	Staffa sulla pedaliera.
	2.478-S	1	16,3 × 22 × 1.	Joint cuivre.	Kupferdichtung.	Copper joint.	Junta de cobre.	Guarnizione di rame.
	550.909	1	19,5 × 24 × 0,8.	Joint cuivre.	Kupferdichtung.	Copper joint.	Junta de cobre.	Guarnizione di rame.

566.20

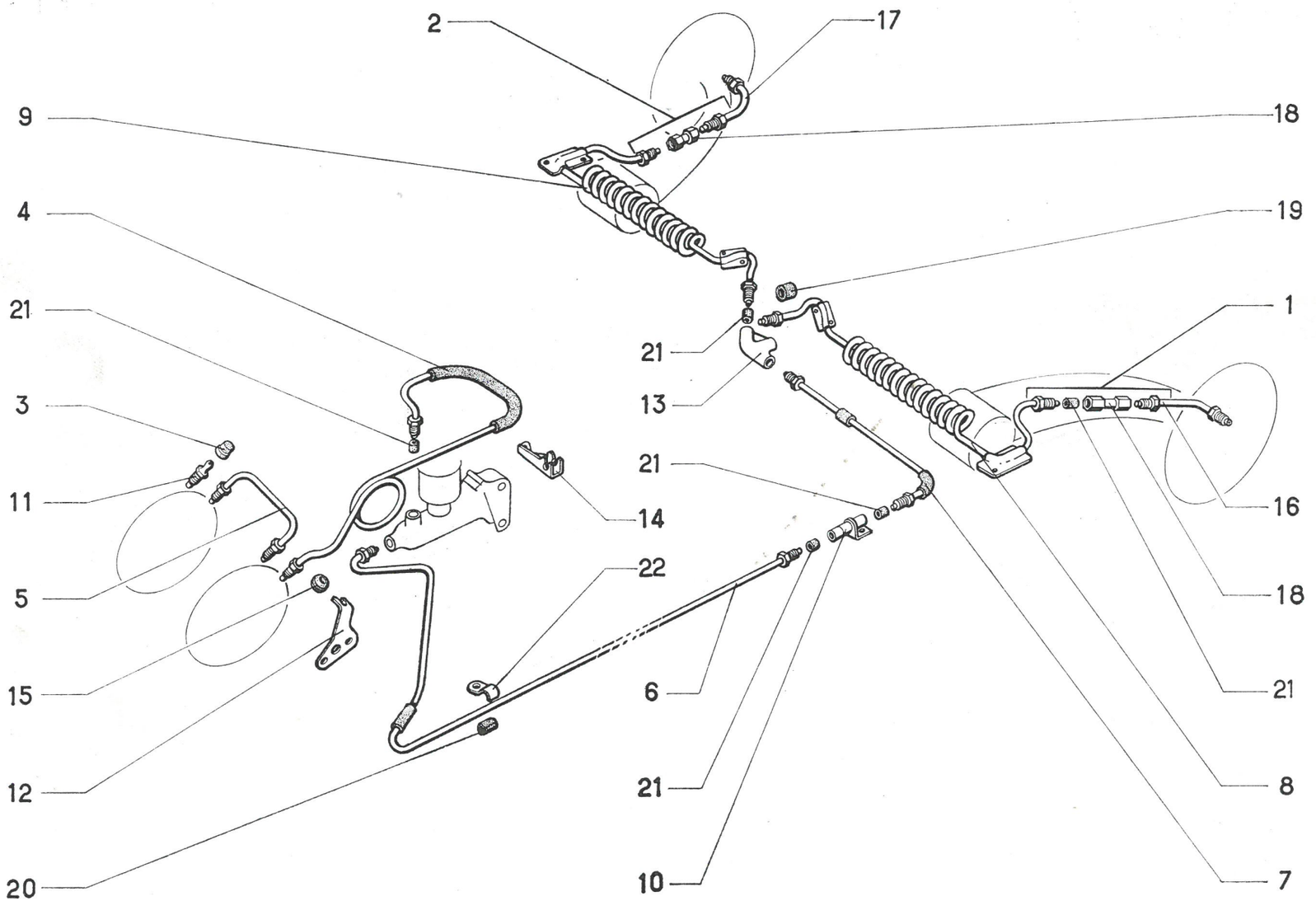

1

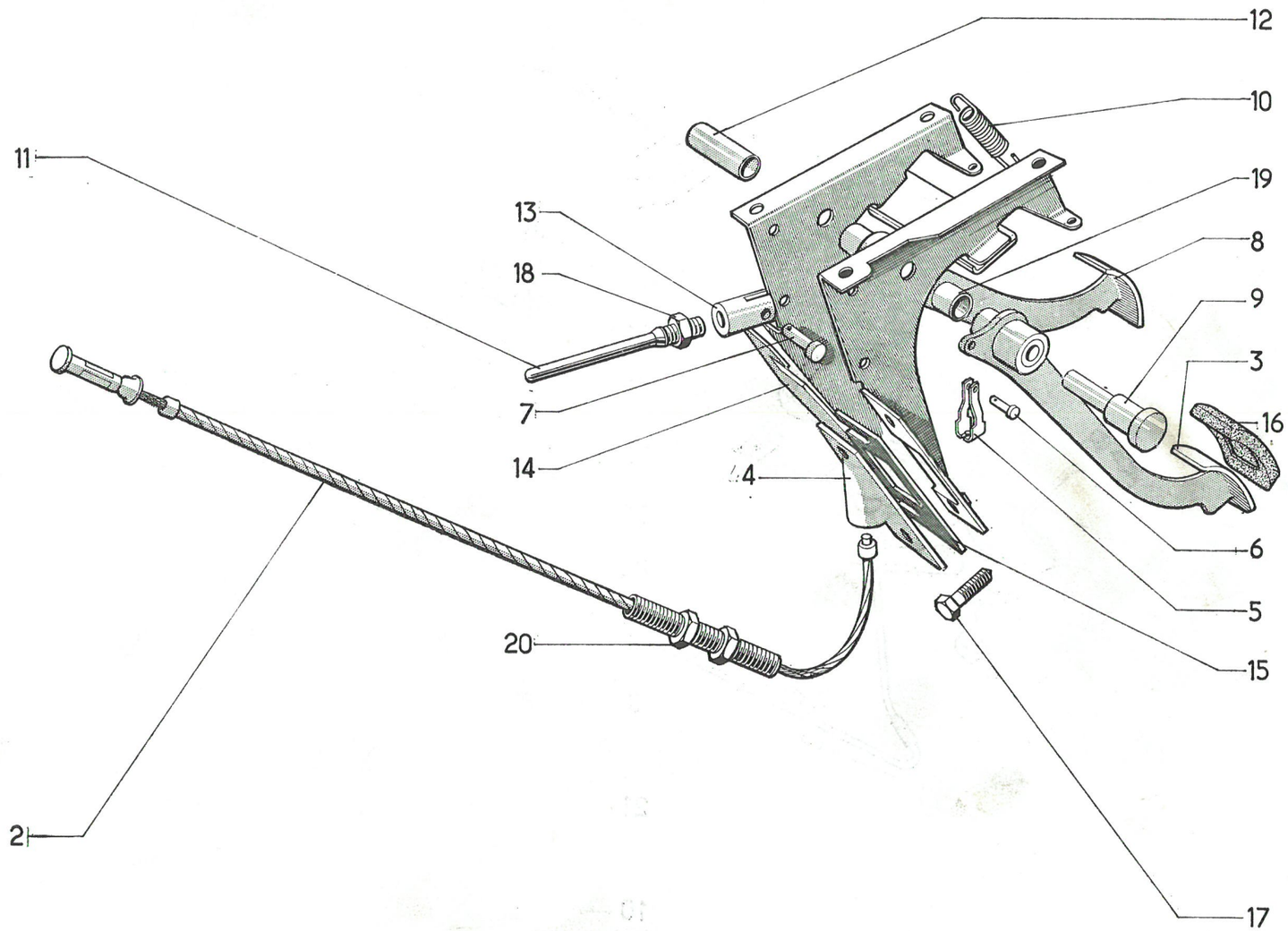

I	NUMÉROS	K		Pédalier	Pedalwerk	Pedal gear	Pedales	Pedaliera
1	AM 453-3 D	1	D à G ⟶| 9/69.	Support et pédales assemblés.	Gesamtteil Träger und Pedale.	Bracket and pedal assy.	Soporte y pedale ensamblados.	Supporto e pedali assiemati.
	AM 453-3 E	1	D à G ⟼ 9/69.					
2	AM 314-2 K	1	L 634.	Câble de débrayage.	Kupplungszug.	Cluth cable.	Cable de desembrague.	Cavo frizione.
3	AM 314-3 D	1	D à G.	Pédale baguée.	Pedal, ausgebüchst.	Pedal, bushed.	Pedal con anillos.	Pedale imboccolata.
4	AM 314-25 C	1	⌀ 12,5.	Support.	Halterung.	Bracket.	Soporte.	Supporto.
5	AM 314-55.	1		Chape.	Gabelstück.	Fork.	Terminal.	Attaco.
6	AY 314-92	1	5 × 14.	Axe.	Bolzen.	Pin.	Eje.	Perno.
7	A 334-67	1	6 × 20.	Axe.	Bolzen.	Pin.	Eje.	Perno.
8	AM 453-1 H	1	⟶| 9/69.	Pédale baguée.	Pedal, ausgebüchst.	Pedal, bushed.	Pedal con anillos.	Pedale imboccolata.
	AM 453-1 I	1	⟼ 9/69.					
9	AM 453-2	1	L 75 D à G.	Axe.	Achse.	Spindle.	Eje.	Perno.
10	AM 453-25 C	1	⌀ ext. 16 ⟶| 9/69.	Ressort (14 spires).	Feder (14 Wicklungen).	Spring (14 coils).	Muelle (14 espiras).	Molla (14 spire).
	AM 453-325 A	1	⌀ ext. 20 ⟼ 9/69.	- (9 spires).	- (9 Wicklungen).	- (9 coils).	- (9 espiras).	- (9 spire).
11	AM 453-73 C	1	⌀ 7 × 100, L 70,5, ⟶| 9/69.	Tige de poussée.	Stösselstange.	Push-rod.	Varilla de empuje.	Asta di spinta.
12	AY 453-171	1	9 × 12 × 39,75.	Entretoise.	Zwischenstück.	Distance bush.	Separador.	Distanziale.
13	AM 453-192 A	1	⌀ 7 × 100, L 34.	Chape.	Gabelstück.	Fork.	Terminal.	Attacco.
14	AM 453-269 B	?	65 × 20, e 1, D.	Cale de réglage.	Einstellscheibe.	Adjusting shim.	Suplemento de reglaje.	Spessore di regolazione.
	AM 453-269 C	?	65 × 20, e 2, D.					
15	AM 453-269 D	?	109 × 24, e 1, G.	Cale de réglage.	Einstellscheibe.	Adjusting shim.	Suplemento de reglaje.	Spessore di regolazione.
	AM 453-269 E	?	109 × 24, e 2, G.					
16	D 454-63	2		Garniture caoutchouc.	Gummigarnitur.	Rubber pad.	Guarnición de caucho.	Copripattino di gomma.

I	NUMÉROS	K		**Pédalier** *(Suite)*	**Pedalwerk** *(Forts.)*	**Pedal gear** *(Cont.)*	**Pedales** *(Cont.)*	**Pedaliera** *(Cont.)*
17	483-S-30	7	TH 7 × 15.	Vis.	Schraube.	Screw.	Tornillo.	Vite.
18	2.490-S	1	H 7 × 100.	Contre-écrou.	Kontermutter.	Locknut.	Contratuerca.	Controdado.
19	3.288-S	4	12 × 15 × 12.	Bague.	Hülse.	Bush.	Anillo.	Boccola.
20	615.001	2	H 12 × 100.	Écrou de réglage.	Einstellmutter.	Adjusting nut.	Tuerca de raglaje.	Dado di regolazione.
				Pièces spéciales direction à droite	**Spezialteile für Rechtslenkung**	**Special parts right hand steering**	**Piezas especiales para dirección a direchas**	**Pezzi speciali guida destra**
1	AM 453-303 A	1	→| 9/69.	Support et pédales assemblés.	Gesamtteil Träger und Pedale.	Bracket and pedal assy.	Soporte y pedales ensamblados.	Supporto e pedali assiemati.
	AM 453-304 A	1	|→ 9/69.					
3	AM 314-403 A	1		Pédale baguée.	Pedal, ausgebüchst.	Pedal, bushed.	Pedal con anillos.	Pedale imboccolata.
9	AM 453-302 A	1	L 140.	Axe.	Achse.	Spindle.	Eje.	Perno.

566 . 21

1

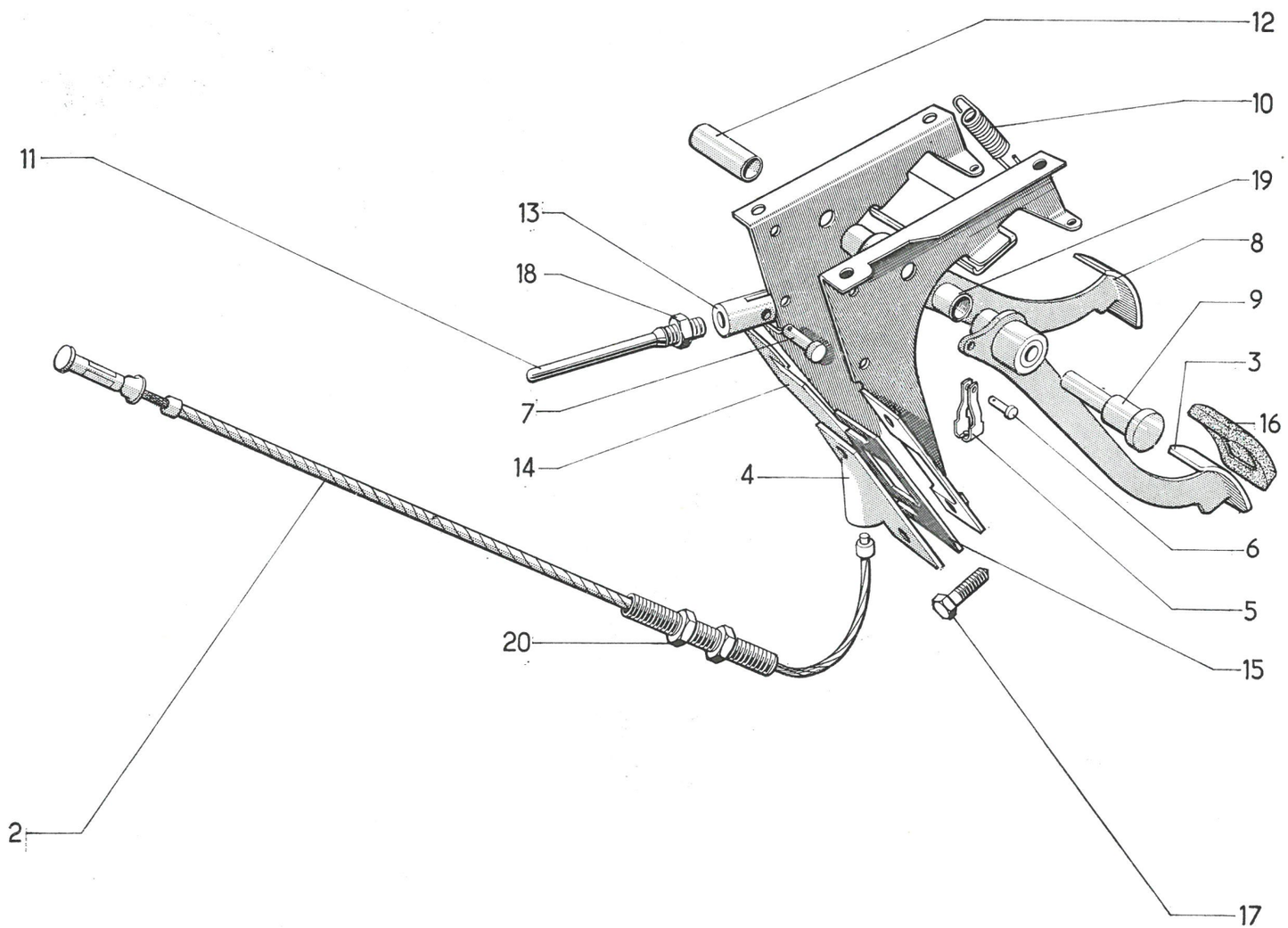

566.22

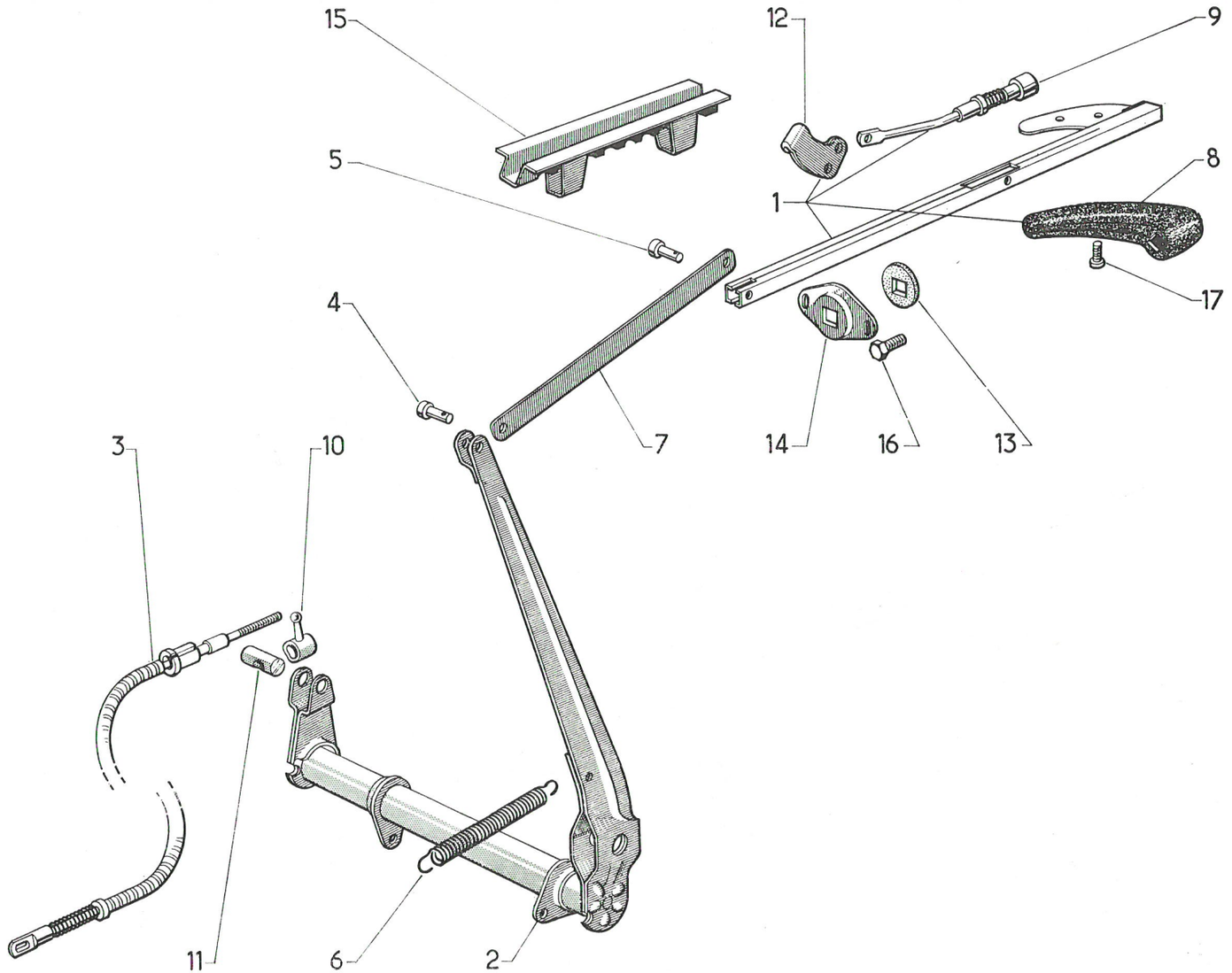

I	NUMÉROS	K	→I 9/69	Frein à main	Handbremse	Handbrake	Freno a mano	Freno a mano
1	AM 454-3 C	1		Tirette.	Zugstange.	Handle assy.	Tirador.	Tirante.
2	AM 454-4	1		Levier intermédiaire.	Übertragungshebel.	Intermediate lever.	Palanca intermediaria.	Leva intermedia.
3	AK 454-1 A	1	L 419.	Câble avec butée.	Zug mit Anschlag.	Cable with stop.	Cable con tope.	Cavo con fermaguaina.
4	A 314-92	1	6 × 17.	Axe sur levier.	Bolzen am Hebel.	Pin on lever.	Eje sobre palanca.	Perno sulla leva.
5	A 334-67	2	6 × 20.	Axe sur tirette.	Bolzen an Zugstange.	Pin on handle.	Eje sobre tirador.	Perno sul tirante.
6	AM 454-9	1		Ressort.	Feder.	Spring.	Muelle.	Molla.
7	AM 454-10	1		Biellette de commande.	Betätigungsgestänge.	Control rod.	Bieleta de mando.	Bielletta comando.
8				Poignée noire :	Handgriff, schwarz :	Handle, black :	Manecilla negra :	Impugnatura nera :
	AM 454-49 F	1	2 ⌀ 4,5.	– partie gauche.	– linker Teil.	– L.H. part.	– parte izquierda.	– parte sinistra.
	AM 454-49 G	1		– partie droite, avec écrous.	– rechter Teil mit Muttern.	– R.H. part, with nuts.	– parte derecha con tuercas,	– parte destra con dadi.
9	AM 454-50 B	1		Tige, avec ressort et bouton noir.	Stange mit Feder und schwarzem Knopf.	Rod, with spring and black button.	Varilla con muelle y boton negro.	Asta con molla e bottone nero.
10	A 454-74	2	⌀ 7 × 100.	Écrou à oreille.	Schraubstück m. Griff.	Wing nut.	Tuerca palomilla.	Dado a alette.
11	A 454-75	2	8,5 × 15 × 28.	Barillet.	Klemmstück.	Trunnion.	Barrilete.	Morsetto.
12	AM 454-173 B	1	e 7,4.	Cliquet.	Sperrklinke.	Ratchet.	Trinquete.	Dente.
13	AM 454-181	1		Feutre d'étanchéité.	Dichtfilz.	Sealing felt.	Fieltro de estanqueidad.	Feltro di tenuta.
14	AM 454-182	1		Cage du feutre.	Teller f. Dichtfilz.	Cage for felt.	Casa del fieltro.	Gabbia per feltro.
15	AM 454-293 A	1		Crémaillère.	Zahnstange.	Rack.	Cremalliera.	Cremagliera.
16	283-S	2	TH 5 × 13.	Vis.	Schraube.	Screw.	Tornillo.	Vite.
17	2261-S	2	TFB 4 × 12,5.	Vis.	Schraube.	Screw.	Tornillo.	Vite.

I	NUMÉROS	K	⟼ 9/69	Frein à main	Handbremse	Handbrake	Freno a mano	Freno a mano
1	AM 454-3 D	1		Tirette complète.	Zugstange.	Handle assy.	Tirador completo.	Tirante completo.
2	A 334-67	1	6 × 20.	Axe.	Bolzen.	Pin.	Eje.	Perno.
3		1		Poignée noire :	Handgriff, schwarz :	Handle black :	Manecilla negra :	Impugnatura nera
	AM 454-49 F			– partie gauche.	– linker Teil.	– L.H. part.	– parte izquierda	– parte sinistra.
	AM 454-49 G	1		– partie droite.	– rechter Teil.	– R.H. part.	– parte derecha.	– parte destra.
4	AM 454-50 B	1		Tige de cliquet.	Stange f. Klinke.	Ratchet rod.	Varilla del trinquete.	Asta per dente.
5	AM 454-53 A	1	L 227,5.	Tirant intérieur.	Innere Strebe.	Inner rod.	Tirante interior.	Tirante interiore.
6	AM 454-173 B	1		Cliquet.	Sperrklinke.	Ratchet rod.	Trinquete.	Dente.
7	AM 454-181	1		Feutre d'étanchéité.	Dichtfilz.	Sealing felt.	Fieltro de estanqueidad.	Feltro di tenuta.
8	AM 454-182	1		Cage du feutre.	Teller f. Dichtfilz.	Cage for felt.	Casa del fieltro.	Gabbia per feltro.
9	AM 454-293 A	1		Crémaillère.	Kersbtück.	Rack.	Cremallera.	Cremagliera.
10	DX 842-47	1		Épingle d'axe.	Stift f. Achse.	Clip for pin.	Pasador de eje.	Spina del perno.
11	295-S-30	2	TH 5 × 16.	Vis.	Schraube.	Screw.	Tornillo.	Vite.
12	2261-S	2	TR 4 × 12,5.	Vis.	Schraube.	Screw.	Tornillo.	Vite.
13	615.797	2	⌀ 5 × 75. « rapide ».	Écrou en cage.	Teller f. Dichtfilz.	Nut with cage.	Tuerca con jaula.	Dado in gabbia.

566.23

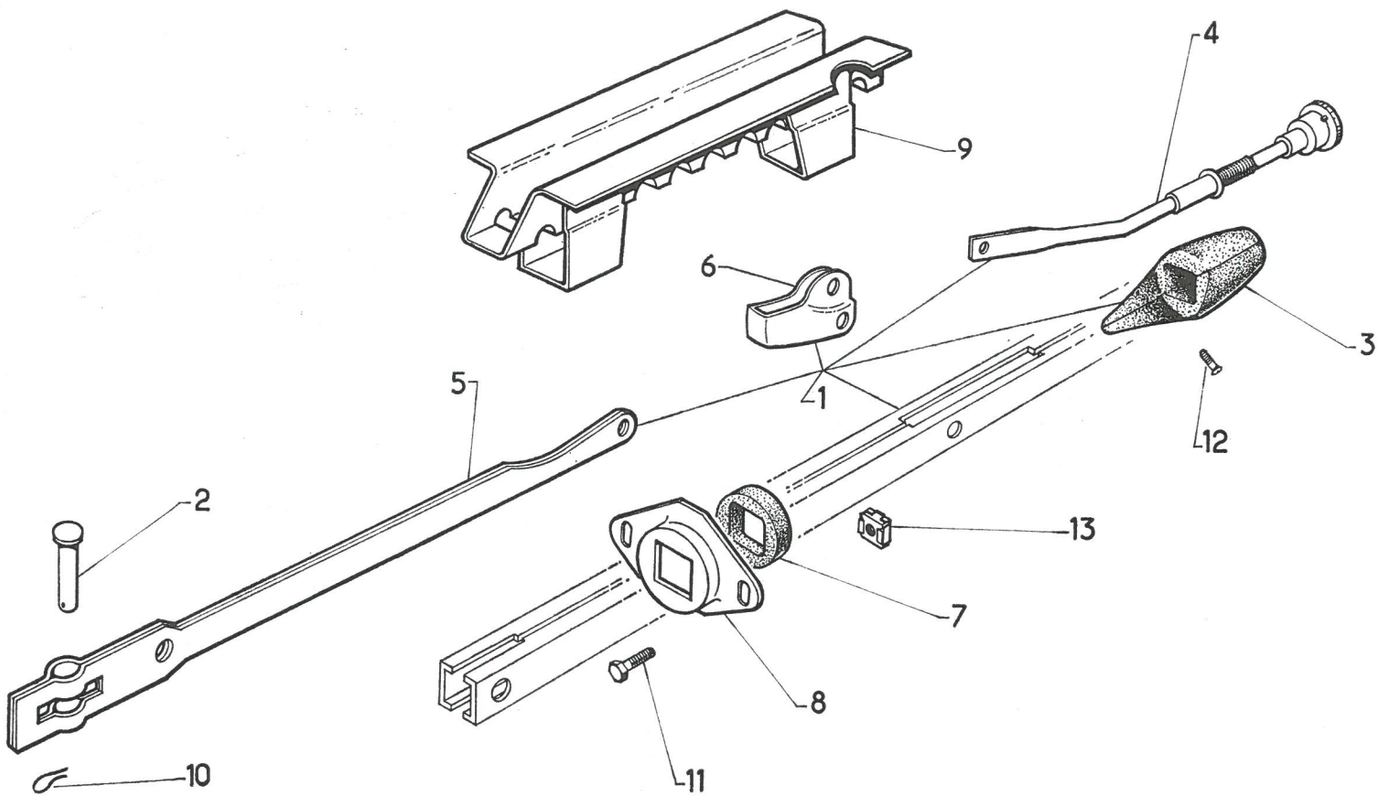

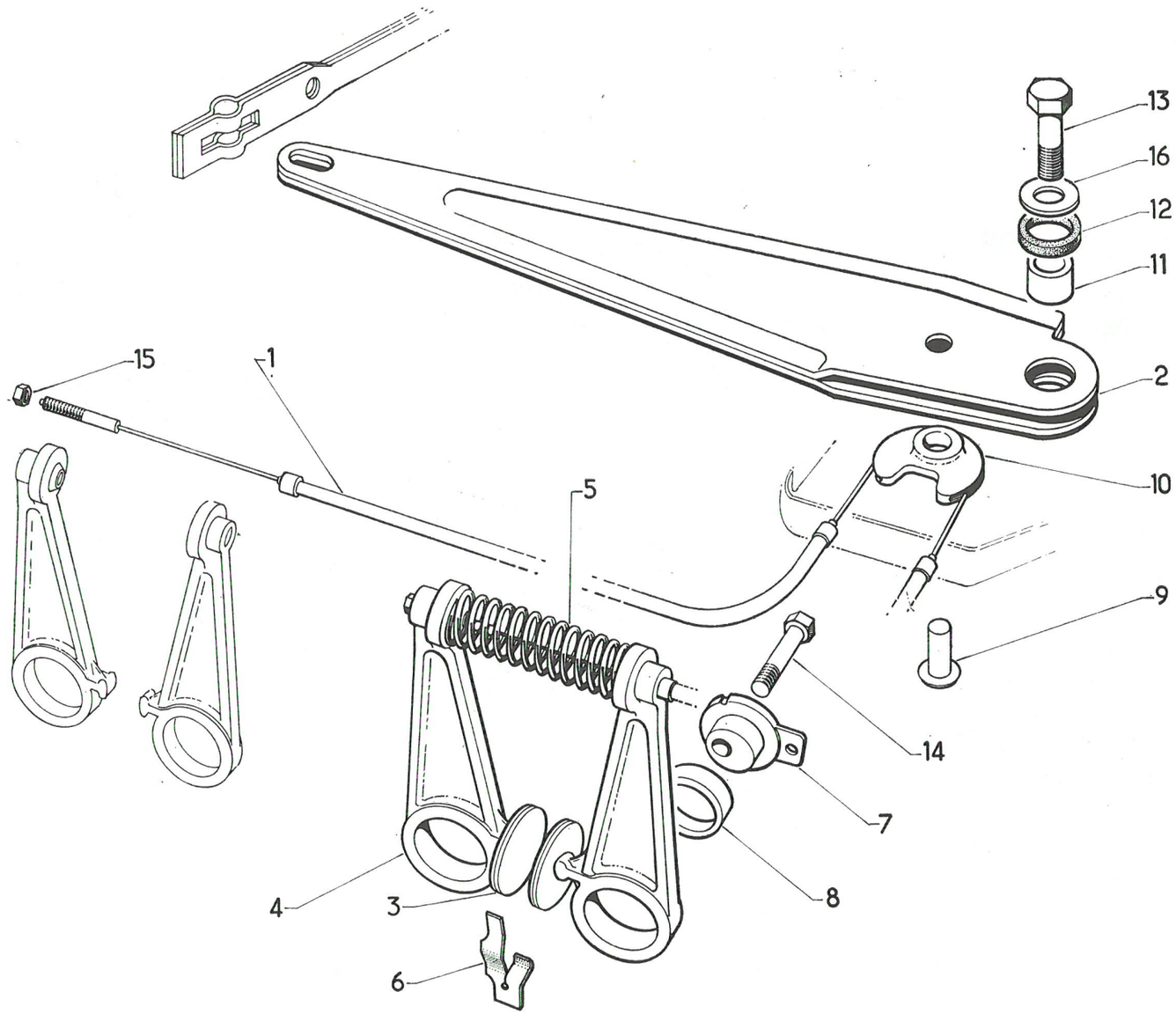
13
16
12
11
15
1
2
10
5
9
14
7
8
4
3
6

I	NUMÉROS	K	⟼ 9/69	Cable de frein à main	Handbremszug	Handbrake cable	Freno a mano	Cavo di freno a mano
1	AM 454-1 B	1	L 380, L 515.	Câble (2 gaînes).	Bremszug (2 Hüllen).	Cable (2 sheath).	Cable (2 fundas).	Cavo (2 guaine).
2	AM 454-38	1		Levier de renvoi.	Übertragungshebel.	Bell-crank lever.	Leva de reenvio.	Leva di rinvio.
3	AM 454-42	4		Plaquette garnie.	Plakette, mit Belag.	Plate with lining.	Plaqueta guarnecida.	Placchetta guarnita.
4	AM 454-54	4		Levier bagué.	Hebel, ausgebüchst.	Lever bushed.	Leva con anillo.	Leva imboccolata.
5	AM 454-66	4		Ressort, 14 spires.	Feder, 14 Wicklungen.	Spring (14 coils).	Muelle (14 espiras).	Molla (14 spire).
6				Ressort anti-bruit.	Feder f. Geräuschdämpf.	Spring, anti-rattle.	Muelle antirruido.	Molla antirumore.
	AM 454-79	2	ext. G - int. D.					
	AM 454-279 A	2	int. G - ext. D.					
7	AM 454-85	2	G.	Excentrique.	Exzenter.	Eccentric.	Excentrica.	Eccentrico.
	AM 454-86	2	D.					
8	AM 454-122	4		Coussinet.	Lagerschale.	Bush.	Cosinete,	Bronzina.
9	AM 454-151	1	∅ 8, L 17.	Axe de roulette.	Achse für Rolle.	Pin for roller.	Eje del rodillo.	Perno per roletta.
10	AM 454-152	1		Roulette.	Rolle.	Roller.	Rodillo.	Roletta.
11	AM 454-180	1	9,2 × 16 × 15.	Entretoise.	Abstandstück.	Distance bush.	Separador.	Distanziale.
12	AM 454-189	1	16,2 × 25,2 × 3,5.	Rondelle anti-bruit.	Scheibe f. Geräuschdämpf.	Washer, anti-rattle.	Arandela antirruido.	Rondella antirumore.
13	518-S	1	TH 9 × 30.	Vis.	Schraube.	Screw.	Tornillo.	Vite.
14	AM 454-267 A	4	TH 9 × 125, L 35.	Vis.	Schraube.	Screw.	Tornillo.	Vite.
15	2489-S	2	H 7 × 100.	Écrou.	Mutter.	Nut.	Tuerca.	Dado.
16	619106	1	9,5 × 24 × 2.	Rondelle.	Scheibe.	Washer.	Arandela.	Rondella.

I	NUMÉROS	K		Essieu avant	Vorderachse	Front axle	Eje delantero	Assale anteriore
1				Essieu complet avec direction.	Achse komplett mit Lenkung.	Axle, complete, with steering gear.	Eje completo con dirección.	Assale completo con sterzo.
	AM 41-04 H	1	AM 3.					
	AMF 41-04	1	AM 3. PO. AMF 3 - AMC 3.					
2	AM 412-1 F	1	G : AM 3.	Bras :	Schwingarm :	Arm :	Brazo :	Braccio :
	AM 412-1 G	1	D : AM 3.	–	–	–	–	–
	AK 412-1 B	1	G : AM 3. PO. AMF 3 - AMC 3.	– Butée avec rondelle.	– Anschlag mit Scheibe.	– Stop with washer.	– Tope con arandela.	– Reggispinta con dischetto.
	AK 412-1 C	1	D - AM 3 PO. AMF 3 - AMC 3.					
3	AK 412-75	2	AM 3. P.O. - AMF 3 - AMC 3.	Renfort de butée.	Verstärkung für Anschlag.	Reinforce. for stop.	Refuerzo del tope.	Rinforzo per reggispinta.
4	A 412-93	1	G : AM 3.	Butée de levage.	Anschlag für Arm.	Arm stop.	Tope de alzado.	Reggispinta per braccio.
	A 412-93 A	1	D : AM 3.					
	AK 412-93	1	G : AM 3 - P.O. - AMF 3 - AMC 3.	Butée avec rondelle.	Anschlag mit Scheibe.	Arm stop with washer.	Tope con arandela.	Reggispinta con dischetto.
	AK 412-93 A	1	D : AM 3 - P.O. - AMF 3 - AMC 3.					
5	AM 414-01 D	1		Traverse.	Traverse.	Crossmember.	Traviesa.	Traversa.
6	A 414-89	2	entr. 102.	Arrêtoir double.	Doppel-Sicherungsblech.	Lockplate, double.	Retén doble.	Arresto doppio.
7	AZ 414-90	4	TH 10 × 150, L 125.	Vis.	Schraube.	Screw.	Tornillo.	Vite.
8	AM 414-91	2	⌀ 63 × 150.	Écrou à encoches.	Mutter m. Einkerbungen.	Ring nut, slotted.	Tuerca de muescas.	Ghiera a corona.
9	AZ 414-92 A	4	71,7 × 96 × 7.	Joint.	Dichtung.	Ring seal.	Junta.	Guarnizione.
10	AM 414-100	1		Support moteur.	Träger für Motor.	Bracket for engine.	Soporte del motor.	Supporto motore.
11	487-S	2	TH 7 × 25.	Vis butée.	Anschlagschraube.	Stop screw.	Tornillo de tope.	Vite.
12	2.490-S	2	H 7 × 100.	Contre-écrou.	Kontermutter.	Locknut.	Contratuerca.	Controdado.

566.25

1

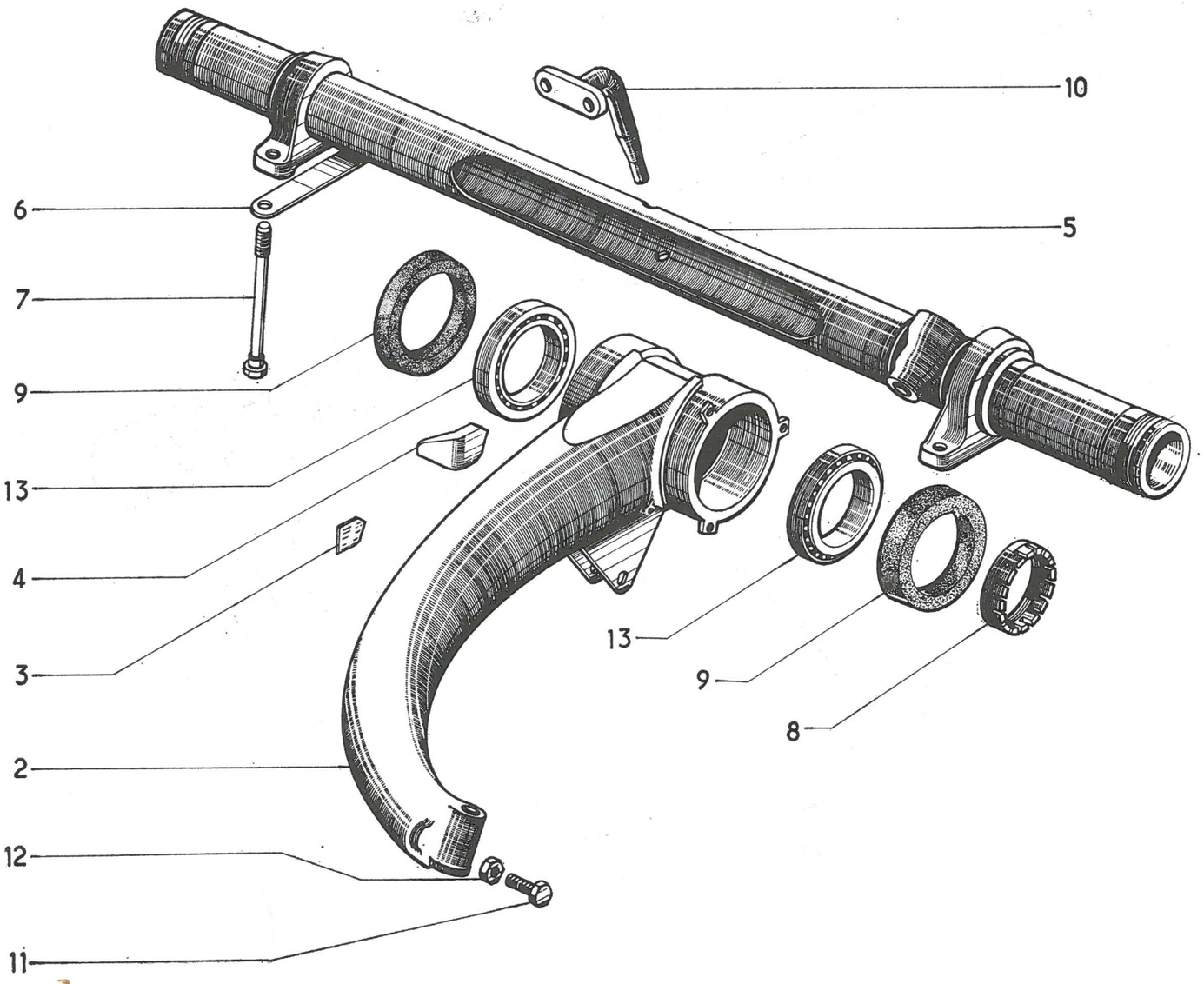

566.25

1

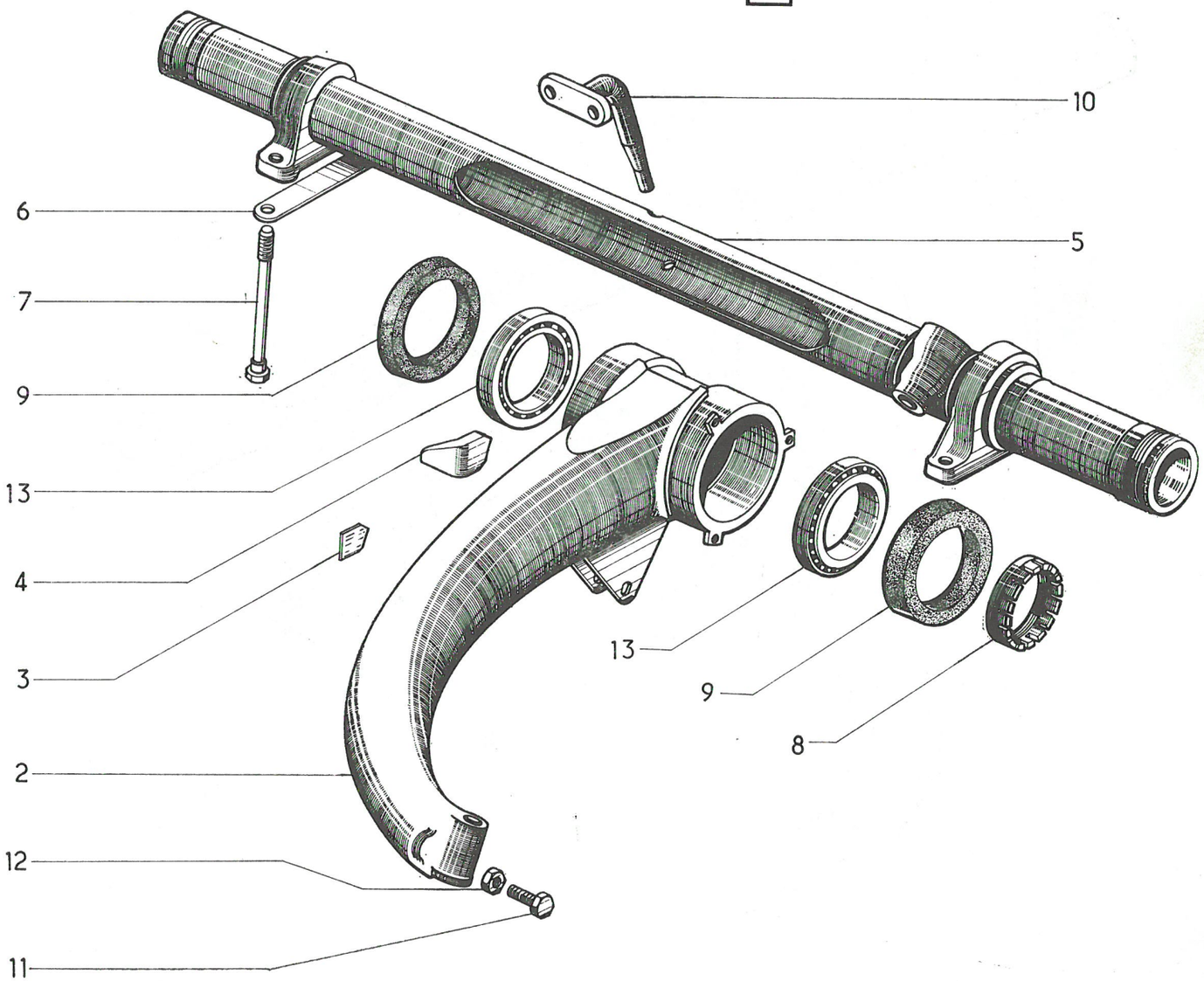

I	NUMÉROS	K		**Essieu avant** *(Suite)*	**Vorderachse** *(Forts.)*	**Front axle** *(Cont.)*	**Eje delantero** *(Cont.)*	**Assale anteriore** *(Cont.)*
13	620-041 620-042	4	63,5 × 95 × 17. SKF - (1º). TIMKEN - (2º).	Roulement à galets.	Rollenlager.	Taper roller bearing.	Rodamiento de rodillos.	Cuscinetto a rulli.
				Pieces spéciales direction à droite	**Spezialteile für Rechtslenkung**	**Special parts right hand steering**	**Piezas especiales para dirección a derechas**	**Pezzi speciali guida destra**
1	AM 41-04 I AMF 41-04 A	1	AM 3. AM 3 - P.O. - AMF 3 - AMC 3.	Essieu complet avec direction.	Achse komplett mit Lenkung.	Axle, complete, with steering gear.	Eje complete con dirección.	Assale completo con sterzo.
5	AM 414-01 E	1		Traverse.	Traverse.	Crossmember.	Traviesa.	Traversa.

I	NUMÉROS	K		Pivots Moyeux avant	Vorderachskörper und Naben	Pivots Front hubs	Pivotes y nucleos Delanteros	Pivots Mozzi ant.
1	AM 413-01	1	G - 1 ⌀ 78 × 150	Pivot bagué.	Achskörper, ausgebüchst.	Pivot, bushed.	Pivote con anillo.	Pivot imboccolato.
	AM 413-01 A	1	D.					
2	A 413-2	2	21 × 17 × 19.	Bague supérieure.	Obere Laufbüchse.	Upper bush.	Anillo superior.	Boccola superiore.
	A 413-3 B	2	21 × 17 × 31.	Bague inférieure.	Untere Laufbüchse.	Lower bush.	Anillo inferior.	Boccola inferiore.
3	AM 413-4 A	1	G.	Levier.	Spurstangenhebel.	Lever.	Palanca.	Leva.
	AM 413-4	1	D.					
4	A 413-5 A	2	110 × 17.	Axe de pivot.	Lagerbolzen.	King pin.	Eje de pivote.	Perno del pivot.
5	A 413-7	?	17,1 × 27, e 2,3.	Rondelle acier.	Stahlscheibe.	Steel washer.	Arandela de acero.	Rondella d'acciaio.
	A 413-7 A	?	17,1 × 27, e 2,5.					
	A 413-7 B	?	17,1 × 27, e 2,7.					
6	A 413-8	2	17,1 × 27 × 2.	Rondelle bronze.	Bronzescheibe.	Bronze washer.	Arandela de bronce.	Rondella di rame.
7	A 413-9	2	31,5 × 17,1 × 6,5.	Pare-poussière.	Dichtkappe.	Dust cover.	Guardapolvos.	Parapolvere.
8	AM 413-89	2		Arrêtoir.	Sicherungsblech.	Lockplate.	Retén.	Arresto.
9	A 413-90	2	⌀ 22 × 100.	Bouchon.	Gewindestopfen.	Plug.	Tope.	Tappo.
10	A 413-95	2	3 × 24.	Rondelle.	Scheibe.	Washer.	Arandela.	Rondella.
11	AM 416-01 A	2		Moyeu.	Flanschnabe.	Hub.	Nucleo.	Mozzo.
12	AM 416-4 A	5		Jante de roue (peinte).	Radfelge (gestrichen).	Wheel rim (painted).	Llanta de rueda (pintada).	Cerchio di ruota (verniciate).
13	A 416-2	6	⌀ 12 × 125, L 30,5.	Toc de roue.	Mitnehmerbolzen.	Wheel stud.	Espárrago.	Colonnetta.
14	A 416-7	6	⌀ 12 × 125.	Écrou de roue.	Radmutter.	Wheel nut.	Tuerca de rueda.	Dado per ruota.
15	AZ 416-8 A	2	⌀ 22 × 150, h 19,25.	Écrou.	Mutter.	Nut.	Tuerca.	Dado.
16	AM 416-99	2	78 × 150.	Bague écrou.	Ringmutter.	Ring nut.	Anillo-tuera.	Ghiera maschio
17	488-S	2	TH 7 × 28.	Vis.	Schraube.	Screw.	Tornillo.	Vite.
	492-S	2	TH 7 × 38.					

566.26

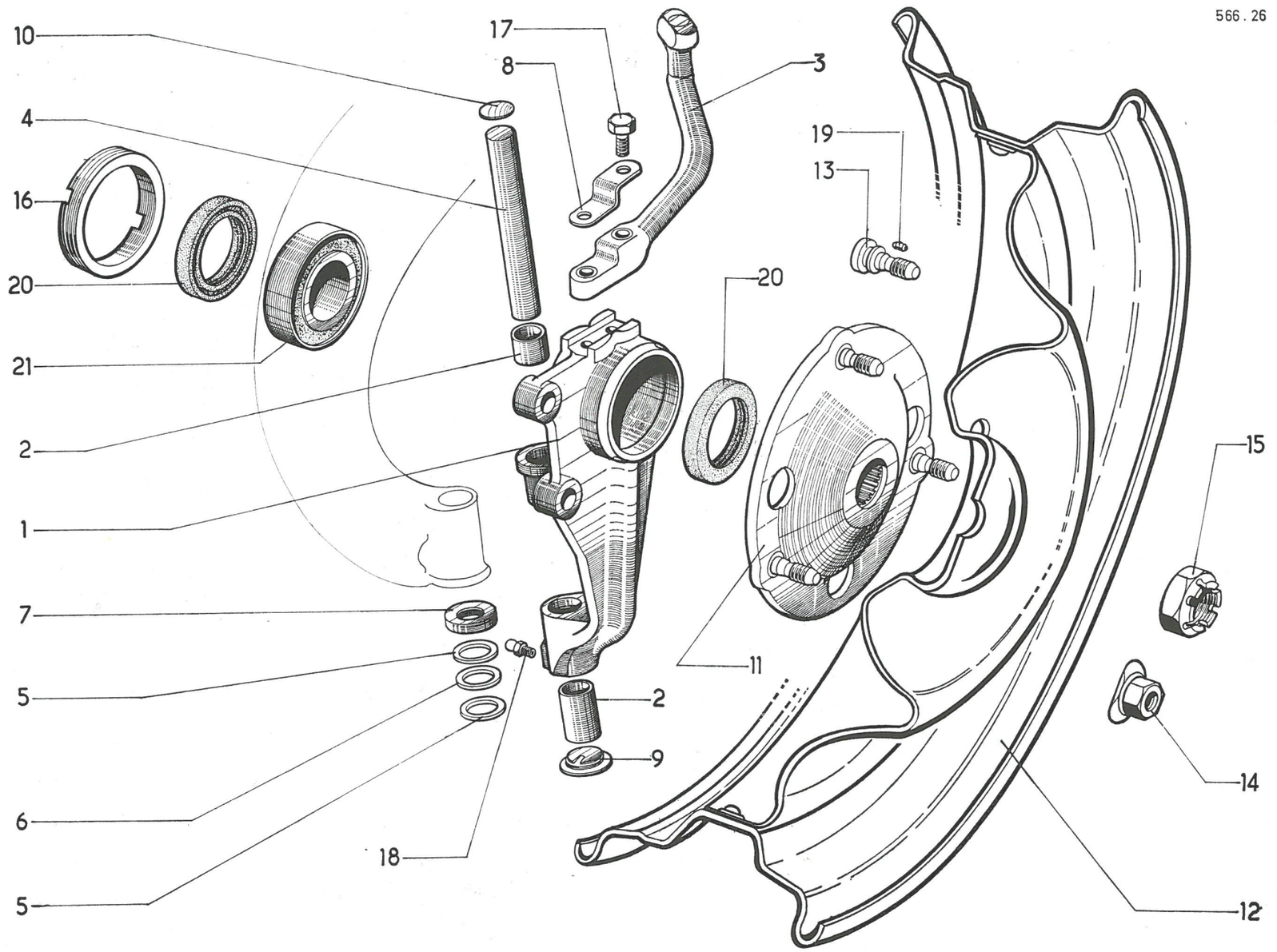

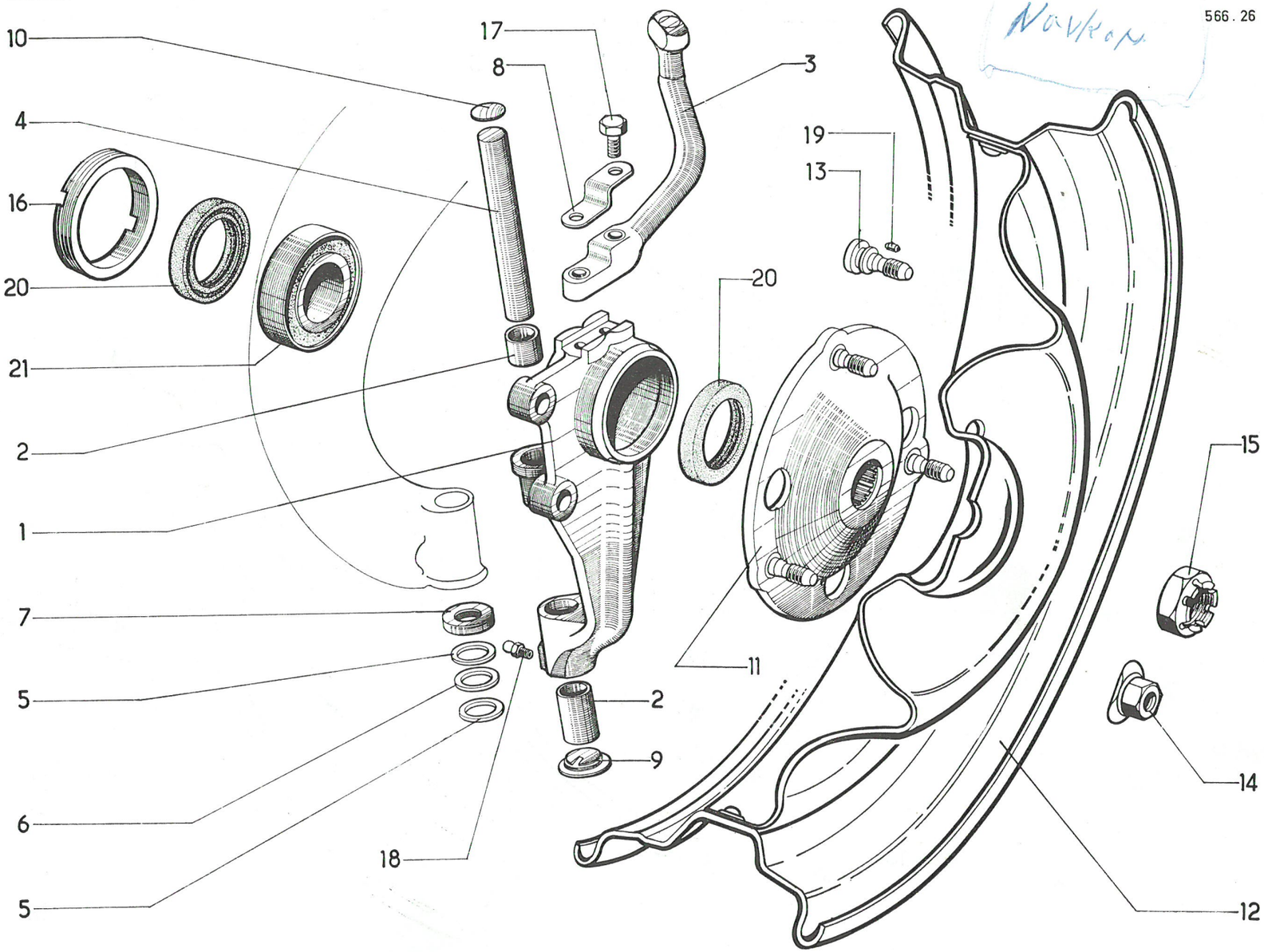
566.26
10
4
16
20
21
2
1
7
5
6
5
17
8
3
19
13
20
11
2
9
18
15
14
12

I	NUMÉROS	K		**Pivots** **Moyeux avant** *(Suite)*	**Vorderachskörper** **und Naben** *(Forts.)*	**Pivots** **Front hubs** *(Cont.)*	**Pivotes y nucleos** **Delanteros** *(Cont.)*	**Pivots Mozzi ant.** *(Cont.)*
18	4.737-S	2	⌀ 7 × 100.	Graisseur.	Schmiernippel.	Lubricator.	Engrasador.	Ingrassatore.
19	88.539	6	3,5 × 4,5.	Ergot.	Haltebolzen.	Dowel pin.	Espiga.	Grano di bloccaggio.
20	612.523	4	45 × 62 × 8.	Joint.	Dichtung.	Ring seal.	Junta.	Guarnizione.
21	620.135	2	36 × 76 × 29.	Roulement à billes.	Rollenlager.	Ball bearing.	Rodamiento de bolas.	Cuscinetto a sfere.

I	NUMÉROS	K		Essieu arrière	Hinterachse	Rear axle	Eje trasero	Assale posteriore
				ATTENTION	**ACHTUNG**	**RECOMMENDATION**	**CUIDADO**	**ATTENZIONE**
				MIN : Repère vert ou blanc.	MIN : Grüne oder weisse Markierung.	MIN : Green or white mark.	MIN : marca verde o blanca.	MIN : segno verde o bianco.
				VEG : Repère rouge ou blanc.	VEG : Rote oder weisse Markierung.	VEG : Red or white mark.	VEG : marca roja o blanca.	VEG : segno rosso o bianco.
1		1		Essieu complet avec freins.	Hinterachse komplet. mit Bremsen.	Axle, complete, with brakes.	Eje completo con frenos.	Assale completo con freni.
	AM 42-0 G		VEG : AM 3 →| 9/69.					
	AMN 42-0		MIN : AM 3 |→ 9/69.					
	AMN 42-0 A		MIN : AMF 3 - AMC 3.					
2	A 412-93	1	D.	Butée de levage.	Federungsanschlag.	Armstop.	Tope de alzado.	Reggispinta per braccio.
	A 412-93 A	1	G.					
3	A 414-89	2	entr. 102.	Arrêtoir double.	Doppel-Sicherungsblech.	Lockplate, double.	Retén doble.	Arresto doppio.
4	AZ 414-90	4	TH 10 × 150, L 125.	Vis.	Schraube.	Screw.	Tornillo.	Vite.
5	AM 414-91	2	⌀ 63×150.	Écrou à encoches.	Muter m. Einkerbungen.	Ring nut, slotted.	Tuerca con muescas.	Ghiera a corona.
6	AZ 414-92 A	4	71,7 × 96 × 7.	Joint.	Dichtung.	Ring seal.	Junta.	Guarnizione.
7	A 416-7	6	⌀ 12 × 125.	Écrou de roue.	Radmutter.	Wheel nut.	Tuerca de rueda.	Dado per ruota.
8	AM 422-1 M	1	G AM 3 →| 9/69.	Bras.	Schwingarm.	Arm.	Brazo.	Braccio.
	AM 422-1 N	1	D AM 3 →| 9/69.					
	AM 422-1 P	1	G AM 3 |→ 9/69.	Bras (2 encoches l. 10).	Schwingarm (2 Einkerb. 10 lang.).	Arm (2 slots, 10 width).	Brazo (2 muescas l. 10).	Braccio (2 tacche l. 10).
	AM 422-1 Q	1	D AM 3 |→ 9/69.					
	AMB 422-1 F	1	G AMF 3 - AMC 3.					
	AMB 422-1 G	1	D AMF 3 - AMC 3.					
9	AM 422-50	2	→| 9/69.	Pare poussière :	Dichtstulpen :	Dust cover:	Gardapolvo :	Parapolvere :
	AM 422-50 A	2	1 ⌀ 3,5 |→ 9/69.	– avec trou pour tube de frein.	– mit Loch für Bremsrohr.	– with hole for brake pipe	– con agujero para tubo del freno.	– con foro per canalizzazione di freno.

566.27

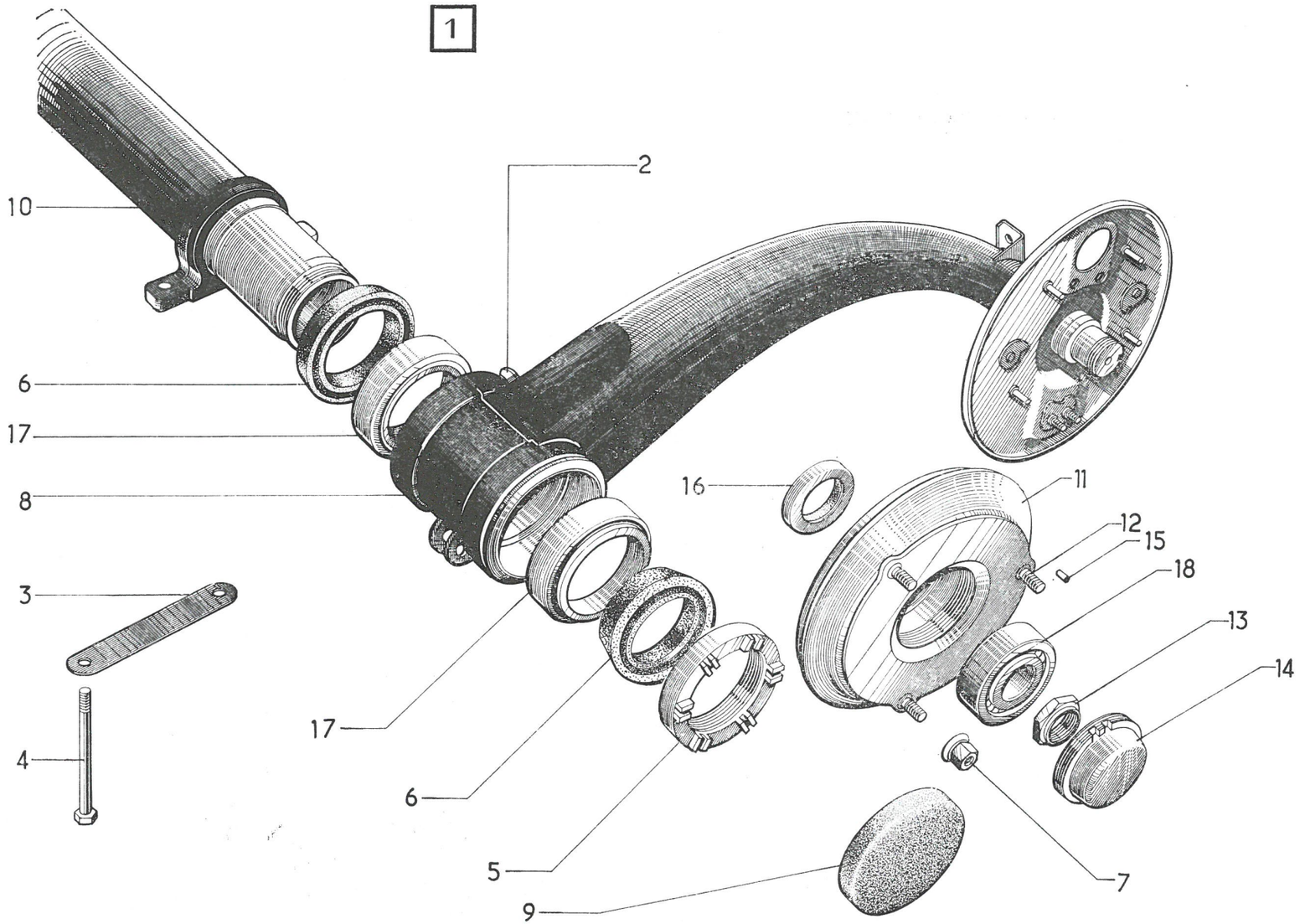

566.27

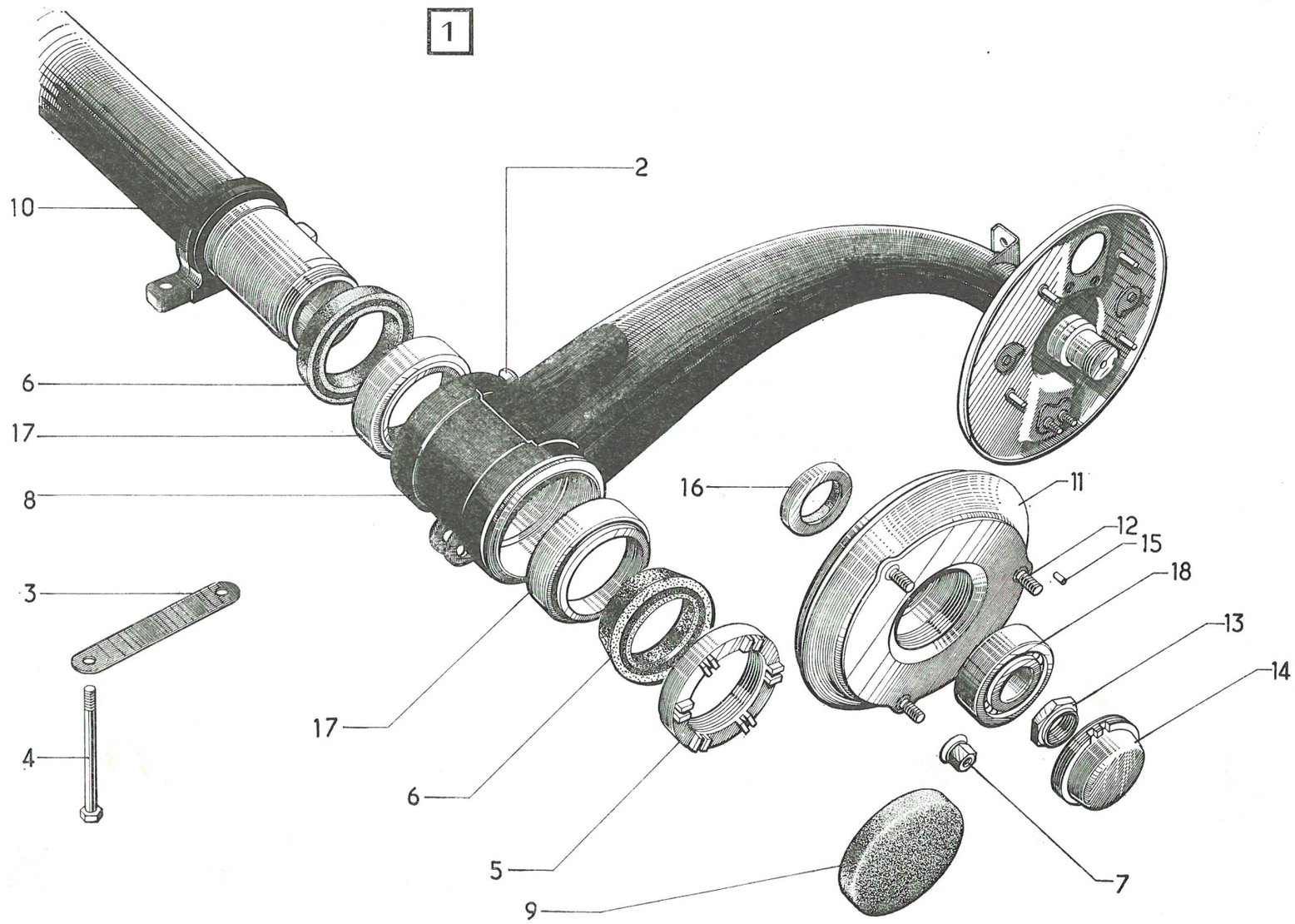

I	NUMÉROS	K		Essieu arrière *(Suite)*	Hinterachse *(Forts.)*	Rear axle *(Cont.)*	Eje trasero *(Cont.)*	Assale posteriore *(Cont.)*
10	AZ 424-01 A AM 424-01 B	1 1	AM 3 →| 9/69. 2 ⌀ 21 - AM 3 |→ 9/69.	Traverse : – avec trous de passage de tubes de freins.	Traverse : – mit Löchern für Durchgang der Bremsrohre.	Crossmember : – with holes for brake pipes.	Traviesa : – con agujeros de paso de tubos de frenos.	Traversa : – con fori per passaggio canal dei freni.
	AMB 424-01 A	1	2 ⌀ 21 - AMF 3 - AMC 3.	Traverse, avec trous.	Traverse mit Löcher.	Crossmember, with holes.	Traviesa con agujeros.	Traversa con fori.
11	AM 426-0	2	⌀ 76.	Moyeu tambour.	Bremstrommelnabe.	Drum.	Nucleo-tambor.	Mozzo-tamburo.
12	A 426-2	6	⌀ 12 × 125, L 35,5.	Toc de roue.	Mitnehmerbolzen.	Wheel stud.	Espàrrago de rueda.	Colonnetta.
13	AZ 426-3	2	⌀ 34 × 150, h 14,5.	Écrou.	Mutter.	Nut.	Tuerca.	Dado.
14	AM 426-97	2	⌀ 78 × 150.	Écrou avec bouchon.	Abschluss-Ringmutter.	Ring nut with cap.	Tuerca con tapón.	Dado con tappo.
15	88.539	6	3,5 × 4,5.	Ergot.	Zapfen.	Dowel pin.	Espiga.	Grano di bloccaggio.
16	612.523	2	45 × 62 × 8.	Joint.	Dichtung.	Ring seal.	Junta.	Guarnizione.
17	620.041 620.042	4	63,5 × 95 × 17. SKF (1°). TIMKEN (2°).	Roulement à galets.	Rollenlager.	Taper roller bearing.	Rodamiento de rodillos.	Cuscinetto a rulli.
18	620.135	2	36 × 76 × 29.	Roulement à billes.	Kugellager.	Ball bearing.	Rodamiento de bolas.	Cuscinetto a sfere.

I	NUMÉROS	K		Suspension	Federung	Suspension	Suspensíon	Sospensione
1	AM 434-0 E	2	AM 3.	Pot complet.	Federungstopf, komplett.	Susp. unit, complete.	Tubo completo.	Cilindro sosp. completo.
	AMB 434-0	2	AMF 3 - AMC 3.					
2	AM 431-1 B	2	AV, h 160 - AM 3.	Ressort.	Wagenfeder.	Spring.	Muelle.	Molla.
	AMB 431-1	2	AV, h 195 - AMF 3 - AMC 3					
	AM 431-2 A	2	AR, h 222 - AM 3.					
	AMB 431-2	2	AR, h 243 - AMF 3 - AMC 3.					
3	AM 434-60	4	29 × 39 × 5.	Rondelle feutre.	Filzscheibe.	Felt washer.	Arandela de fieltro.	Rondella di feltro.
4	AMB 434-66	2		Sangle avec crochet.	Gurt mit Hacken.	Strap with hook.	Cinturon con enganche.	Cinghia con gancio.
5	A 434-84	2	AV, 41 × 12.	Couteau.	Kantenbolzen.	Pin.	Cuchillo.	Coltello.
	AM 434-84 A	2	AR, 43 × 14.					
6	A 434-85	4	⌀ 11 × 100, L 75.	Embout.	Endstück.	End piece.	Terminal.	Terminale.
7	A 434-86	4	8 × 34 × 60.	Pare-poussière.	Dichtstulpen.	Dust cover.	Guardapolvo.	Parapolvere.
8	AM 434-87	8	H 40 × 150.	Écrou.	Mutter.	Nut.	Tuerca.	Dado.
9	AM 434-88 A	4	⌀ 40 × 150, L 197.	Embout.	Einstellende.	End piece.	Terminal.	Terminale.
10	AU 434-91	2	AR, L 642.	Tirant.	Einstellstange.	Adjusting rod.	Tirante.	Tirante.
	AW 434-92	2	AV, L 600 - AM 3.					
	AM 434-91	2	AV, L 618 - AMF 3 - AMC 3.					
11	AM 434-93 A	4	⌀ ext. 131,5.	Coupelle garnie.	Federteller mit Garnit.	Cup, with lining.	Copela guarnecida.	Scodellino.
12	AM 434-96 B	4	⌀ ext. 135,3.	Embout bagué.	Abschlussdeckel, ansgebüchst.	End piece, bushed.	Copela-casquillo.	Terminale imboccolato.
13	AM 434-99 A	2	⌀ ext. 135.	Carter.	Gehäuse.	Casing.	Carter.	Carter.
14	AMB 434-108	2		Tôle de protection de canalisation.	Schutzblech für Leitung.	Protective panel for piping.	Chapa de proteccion de canalisacion.	Lamiera di protezione per canalizzazione.

566.28

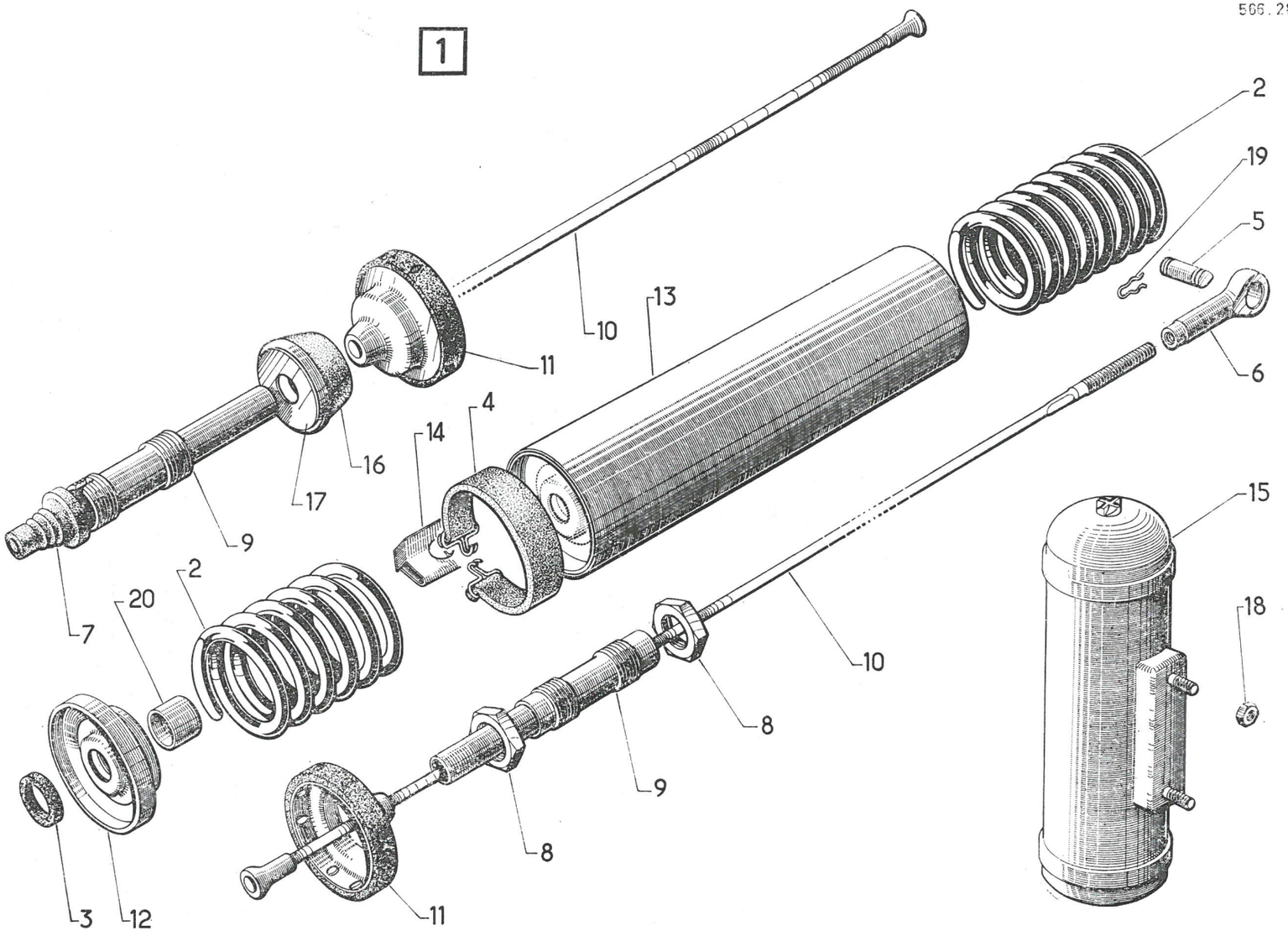

566.28

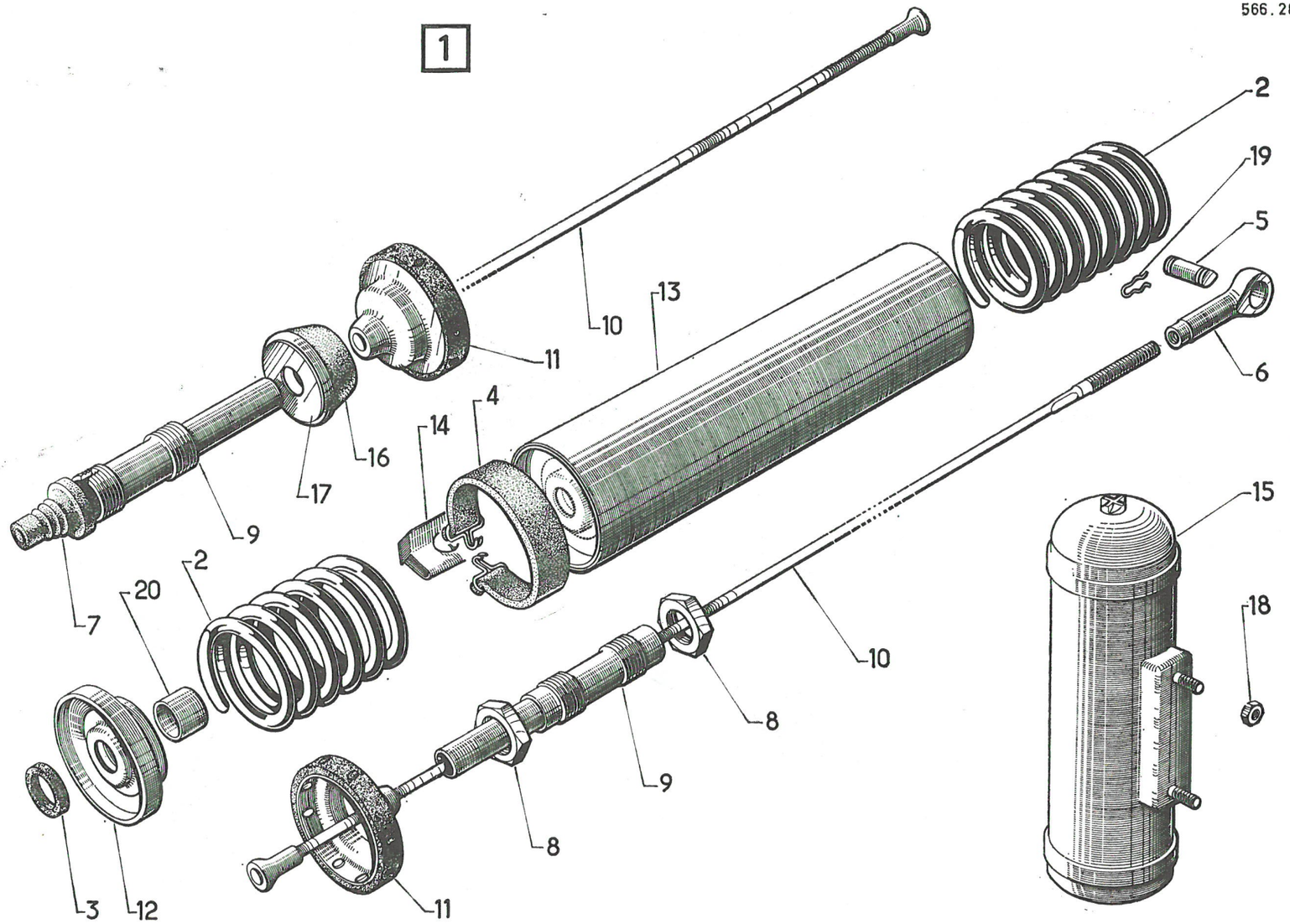

I	NUMÉROS	K		**Suspension** *(Suite)*	**Federung** *(Forts.)*	**Suspension** *(Cont.)*	**Suspensíon** *(Cont.)*	**Sospensione** *(Cont.)*
15	AY 435-01	2	AR.	Batteur.	Trägheitsdämpfer.	Damper.	Batidor.	Battente.
	AY 435-01 A	1	AV G.					
	AY 435-01 B	1	AV D.					
16				Butée caoutchouc.	Gummianschlag.	Rubber buffer.	Tope de caucho.	Reggispinta di gomma.
	A 435-76	4	75 × 30 - AV - AR - AM 3.					
		2	75 × 30 - AV - AMF 3 - AMC 3.					
	AK 435-76	2	110 × 30 - AR - AMF 3 - AMC 3.					
17				Coupelle.	Teller.	Cup.	Copella.	Scodellino.
	AM 435-77	4	AV - AR - AM 3.					
		2	AV - AMF 3 - AMC 3.					
	AK 435-77	2	⌀ 111,5 - AR - AMF 3 - AMC 3.					
18	2.609-S	8	H 10 × 150.	Écrou.	Mutter.	Nut.	Tuerca.	Dado.
19	88.119	8	L 32, ⌀ int. 8,8.	Pincette.	Federklammer.	Clip.	Pinza.	Moletta d'arresto.
20	612.701	4	29,2 × 33,5 × 18.	Bague.	Büchse.	Bush.	Anillo.	Boccola.

I	NUMÉROS	K		Barre anti-roulis Amortisseurs	Stabilisatorstab Stossdämpfer	Anti-roll bar Shock absorbers	Barra estabilizadora Amortiguadores	Barra antirullio Ammortizzatori
1	AM 435-23	1	⌀ 15.	Barre anti-roulis.	Stabilisator-Stab.	Anti roll bar.	Barra estabilizadora.	Barra antirullio.
2	AM 435-62	?	e 0,5.	Cale à ergots.	Unterlegscheibe m. Zapfen.	Shim with stop.	Suplemento con retén.	Spessore con grani.
3	AM 435-67	4	l 30.	Collier.	Schelle.	Collar.	Collar.	Collare.
4	AM 435-153	?	30 × 30,5, e 0,5.	Cale de réglage.	Einstellscheibe.	Adjusting shim.	Suplemento de reglaje.	Spessore di regolazione.
	AM 435-153 A	?	30 × 30,5, e 1.					
	AM 435-153 B	?	30 × 30,5, e 2.					
5	AM 435-180	4	24 × 30 × 7.	Plaquette.	Plakette.	Plate.	Plaqueta.	Placchetta.
6	AM 436-02 E	2	AR.	Amortisseur (gris).	Stossdämpfer (grau).	Shock absorber (grey).	Amortiguador (gris).	Amortizzatore (grigio).
	AM 436-04 A	2	AV.	Amortisseur (bleu).	Stossdämpfer (blau).	Shock absorber (blue).	Amortiguador (azul).	Amortizzatore (blu).
7	AM 436-7 M	1	G - AM 3.	Support sur bras.	Träger am Schwingarm.	Bracket on arm.	Soporte sobre brazo.	Supporto sul braccio.
	AM 436-7 N	1	D - AM 3.					
	AMF 436-7	1	G - AMF 3 - AMC 3.					
	AMF 436-7 A	1	D - AMF 3 - AMC 3.					
8	AM 436-51	4	AV - 24 × 35 × 2.	Rondelle rilsan.	Dämpfungsscheibe.	Washer rilsan.	Arandela rilsan.	Rondella rilsan.
	AMB 436-51	8	AR - 26 × 40 × 2.					
9			⌀ 14 × 150.	Axe d'amortisseur :	Dämpferachse :	Spindle :	Eje de amortiguador :	Perno per ammortizzatore:
	AMB 436-52 A	2	L 112 - 1 ⌀ 12 × 125.	– sur bras arrière.	– am hint. Schwingarm.	– on rear arm.	– sobre brazo trasero.	– sul braccio post.
	AM 436-59 A	2	L 130 - 1 ⌀ 9 × 125.	– avant sur plateforme.	– vorn, am Rahmen.	– front on platform.	– delantero sobre plataforma.	– ant. sulla piattaforma.
	AMB 436-59 A	2	L 137 - 1 ⌀ 12 × 125.	– arrière sur plateforme.	– hinten, am Rahmen.	– rear on platform.	– trasero sobre plataforma.	– post. sulla piattaforma.
10				Rondelle :	Scheibe :	Washer :	Arandela :	Rondella :
	AM 436-54	2	AV - 9,5 × 35 × 2.	– épaulée.	– abgefast.	– shouldered.	– respaldada.	– a spallamento.
	AM 436-54 A	2	AV - 9,5 × 35 × 24 × 4.	– épaulée.	– abgefast.	– shouldered.	– respaldada.	– a spallamento.
	AMB 436-54	4	AR - 12,5 × 40 × 26 × 4.					
11	AM 436-56	2	AV - 12 × 24 × 35 × 6.	Entretoise.	Abstandshülse.	Distance bush.	Separador.	Distanziale.
	AMB 436-56	4	AR - 14 × 26 × 40 × 6.					

566.29

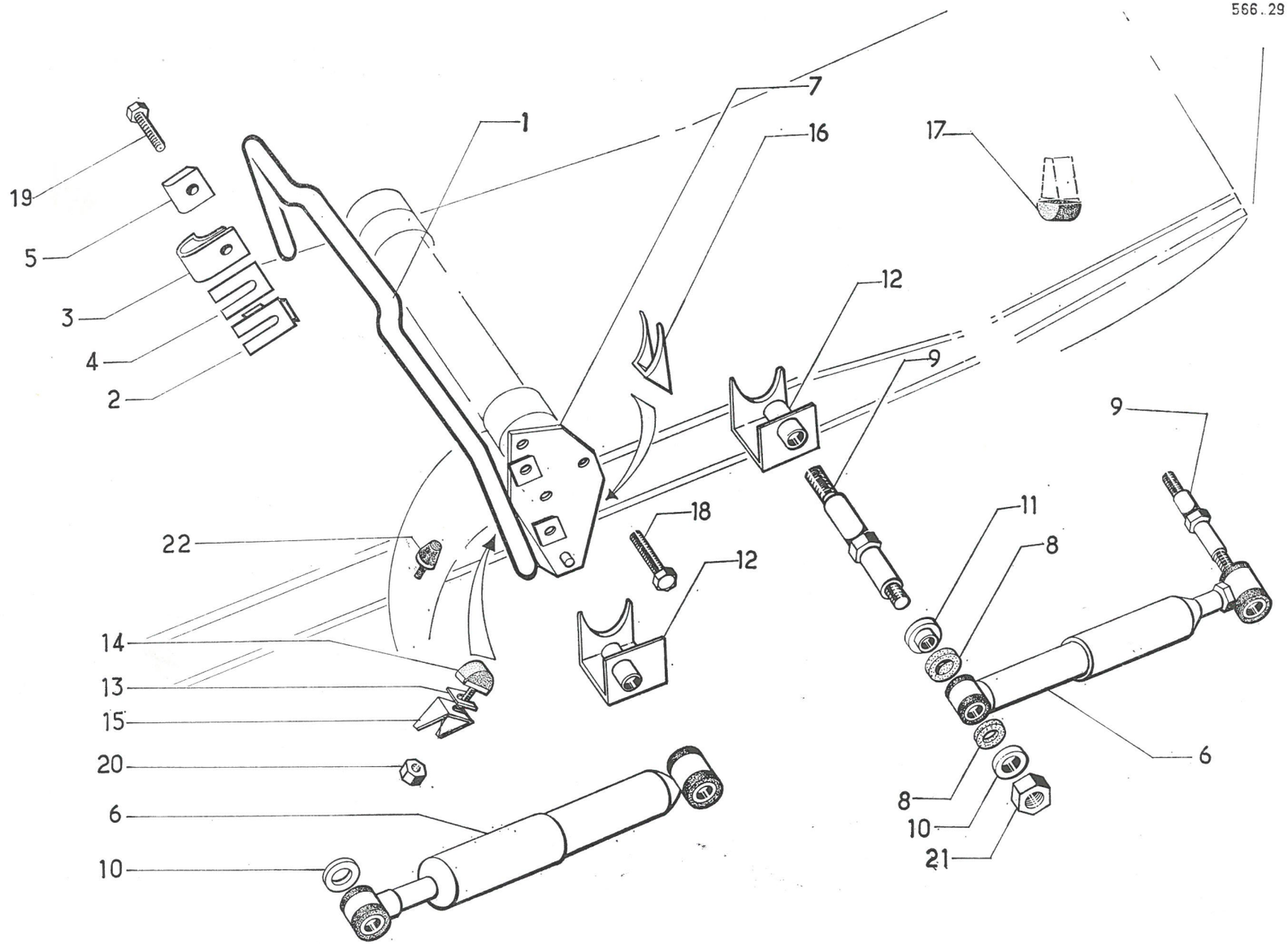

566.29

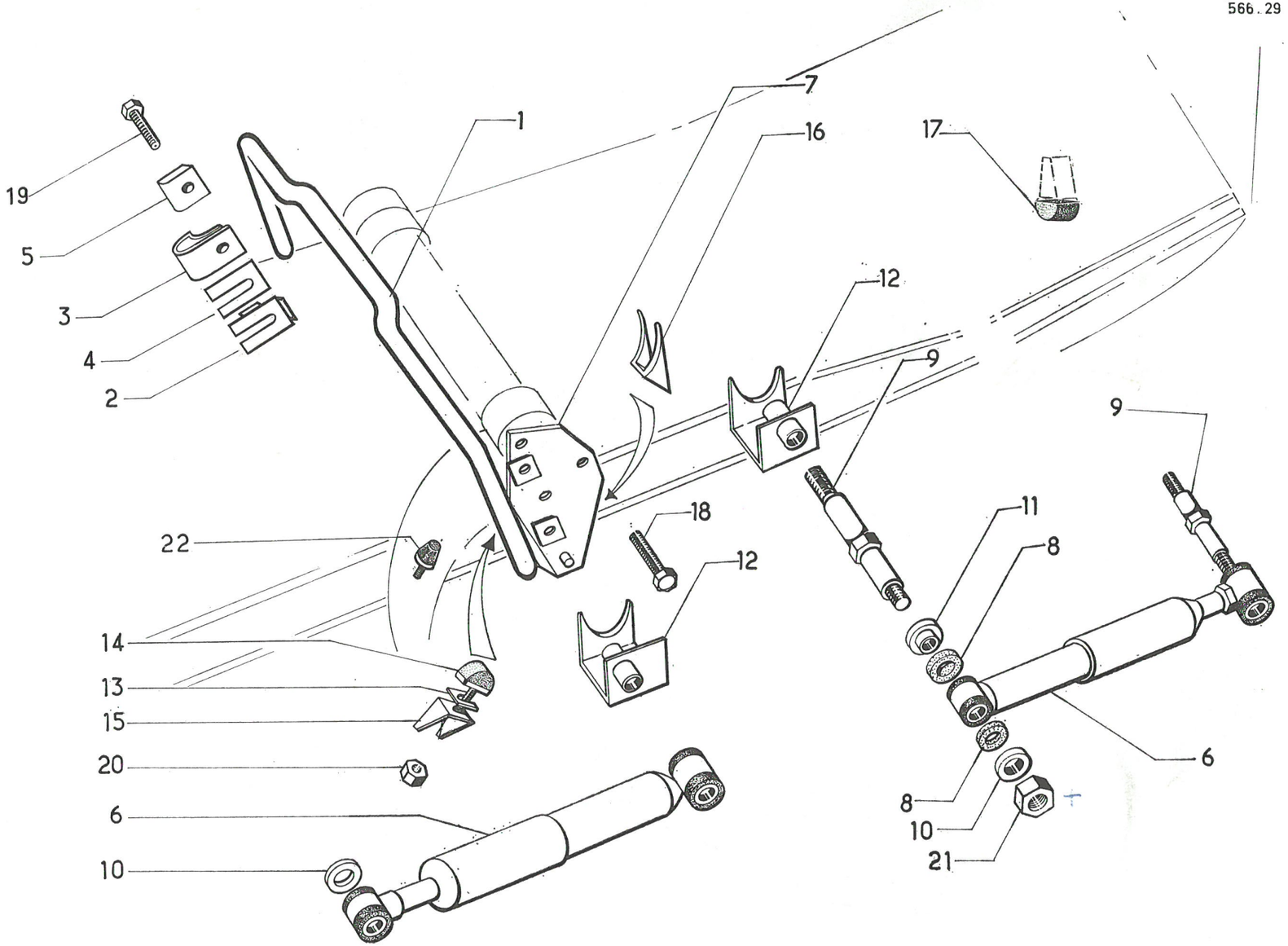

I	NUMÉROS	K		Barre anti-roulis Amortisseurs *(Suite)*	Stabilisatorstab Stossdämpfer *(Forts.)*	Anti-roll bar Shock absorbers *(Cont.)*	Barra estabilizadora Amortiguadores *(Cont.)*	Barra antirullio Ammortizzatori *(Cont.)*
12			⌀ int. 14 × 150.	Support sur plateforma.	Träger am Rahmen.	Bracket on platforma.	Soporte sobre plataforma.	Supporto sulla piattaforma.
	AM 436-58	2	AV G - AR D.					
	AM 436-58 A	2	AV D - AR G.					
13	A 437-85	?	30 × 43 × 1,1.	Cale de butée :	Anschlagscheibe.	Shim for buffer.	Suplemento del tope.	Spessore per reggispinta.
	AW 437-85	?	30 × 43 × 4.					
14	AZ 437-86 B	2		Butée.	Anschlagstück.	Buffer.	Tope.	Reggispinta.
15	AZ 437-88	1	G.	Support de butée.	Anschlagträger.	Bracket for buffer.	Soporte de tope.	Supporto per reggispinta.
	AZ 437-88 A	1	D.					
16	A 437-89	2	29 × 44.	Butée sur bras.	Anschlag am Arm.	Stop on arm.	Tope sobre brazo.	Reggispinta sul braccio.
17	AZ 437-90 B	2		Butée caoutchouc.	Gummianschlag.	Rubber buffer.	Tope de caucho.	Reggispinta di gomma.
18	521-S	6	TH 9 × 16.	Vis.	Schraube.	Screw.	Tornillo.	Vite.
19	847-S	2	TH 10 × 28.	Vis.	Schraube.	Screw.	Tornillo.	Vite.
	850-S	2	TH 10 × 35.					
20	2.496-S	2	H 10 × 150.	Écrou.	Mutter.	Nut.	Tuerca.	Dado.
21	615.901	4	H 12 × 125.	Écrou « Nylstop ».	« Nylstop »-Mutter.	Nut « Nylstop ».	Tuerca « Nylstop ».	Dado « Nylstop ».
	615.906	4	H 9 × 125.					
22	A 437-1 A	2	40 × 32 - AMF 3 - AMC 3.	Butée sur plateforme.	Anschlag am Rahmen.	Buffer on plateforme.	Tope sobre plataforma.	Reggispinta sulla piat.

I	NUMÉROS	K		Volant de direction	Lenkrad	Steering wheel	Volante de dirección	Sterzo volante
1	AM 441-1 D	1	L 435.	Volant.	Lenkrad.	Steering wheel.	Volante.	Volante.
2	AM 441-2	1	L 200.	Tube fixe, bagué.	Lenkrohr, ausgebüchst.	Fixed tube, bushed.	Tubo fijo con anillo.	Tubo imboccolato (fisso).
3	AM 441-14	1	L 355.	Arbre à cardans.	Kardanwelle.	Cardanshaft.	Arbol de cardan.	Arbole a cardani.
4	AM 441-53 B AM 441-53 C	1 1	Sup. Inf.	Demi-coquille.	Halbschale.	Half shell.	Media-coquilla.	Semiconchiglia.
5	AM 441-68	1	∅ 5, 1 13,5.	Écrou.	Mutter.	Nut.	Tuerca.	Dado.
6	AM 441-83 A	2	26,5 × 36,7 × 25,5.	Bague caoutchouc.	Gummihülse.	Rubber bush.	Anillo de caucho.	Boccola di gomma.
7	AM 441-84	2	24 × 30 × 25.	Bague fendue.	Hülse, geschlitzt.	Split bush.	Anillo hendido.	Boccola tagliata.
8	AM 441-86	1	h 80.	Pare-poussière.	Dichtstulpen.	Dust cover.	Guardapolvo.	Parapolvere.
9	AM 441-88	1	45 × 70 × 20.	Bague sur traverse.	Hülse an Traverse.	Bush on crossmember.	Anillo sobre traviesa.	Boccola sulla traversa.
10	AM 441-91 A	1		Enjoliveur.	Zierstück.	Embellisher.	Embellecedor.	Modanatura.
11	483-S-30 487-S-30	2 2	TH 7 × 15, sup. TH 7 × 25, inf.	Vis.	Schraube.	Screw.	Tornillo.	Vite.
12	491-S	2	TH 7 × 35.	Vis.	Schraube.	Screw.	Tornillo.	Vite.
13	2.489-S	2	H 7 × 100.	Écrou.	Mutter.	Nut.	Tuerca.	Dado.
14	2.516-S-30	1	TR 5 × 15.	Vis.	Schraube.	Screw.	Tornillo.	Vite.
15	615.916	2	H 7 × 100.	Écrou « Nylstop ».	« Nylstop »-Mutter.	Nut « Nylstop ».	Tuerca « Nylstop »,	Dado « Nylstop ».
16	AM 611-11 B	1	« Simplex ».	Antivol avec contacteur 5 fils.	Diebstahlsicherung mit Kontaktstück (5 Kabel).	Antithelf device with 5 wire switch.	Contra-robo con contactor de 5 hilos.	Antifurto con contattore 5 fili.

506.30

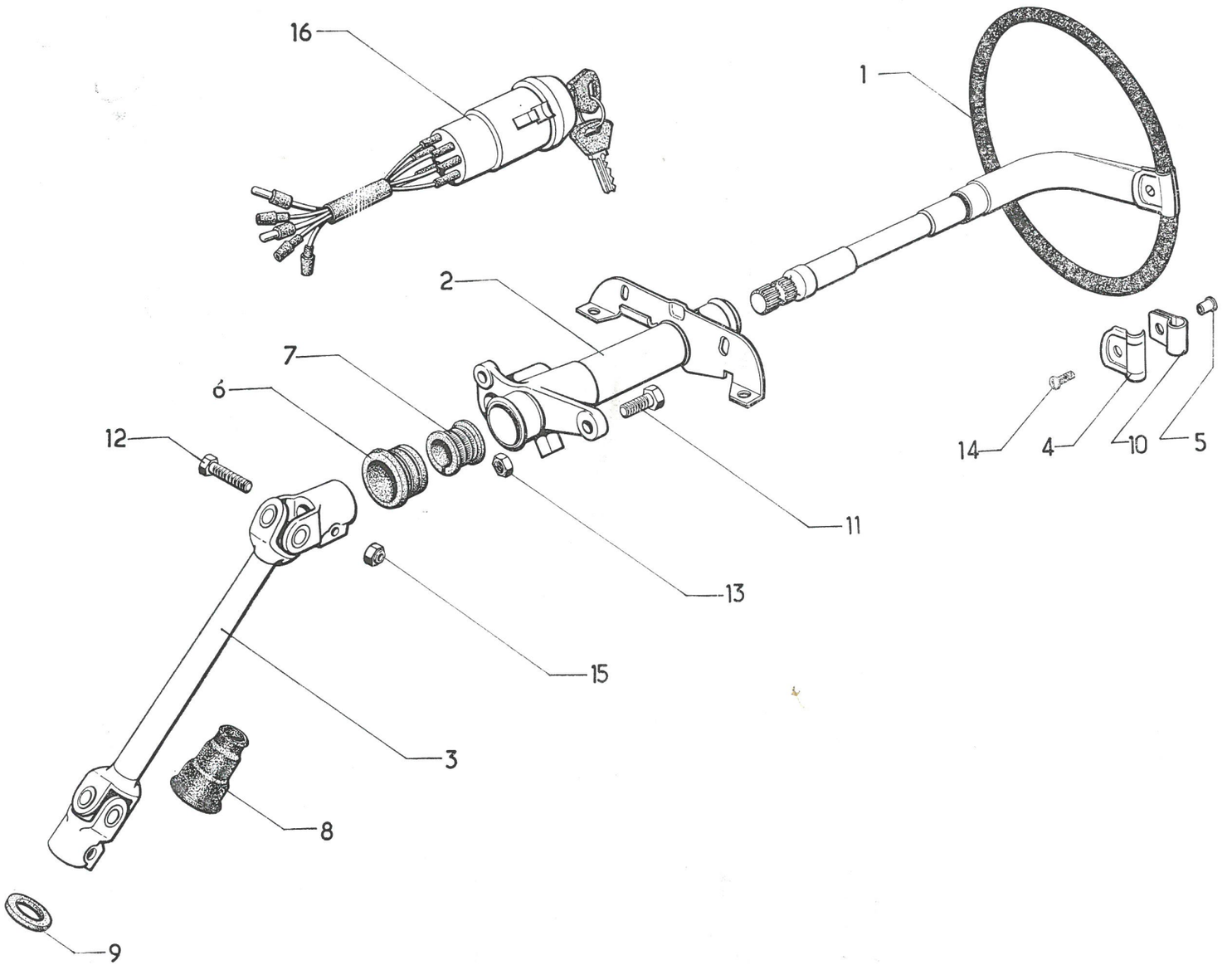

566.31

1

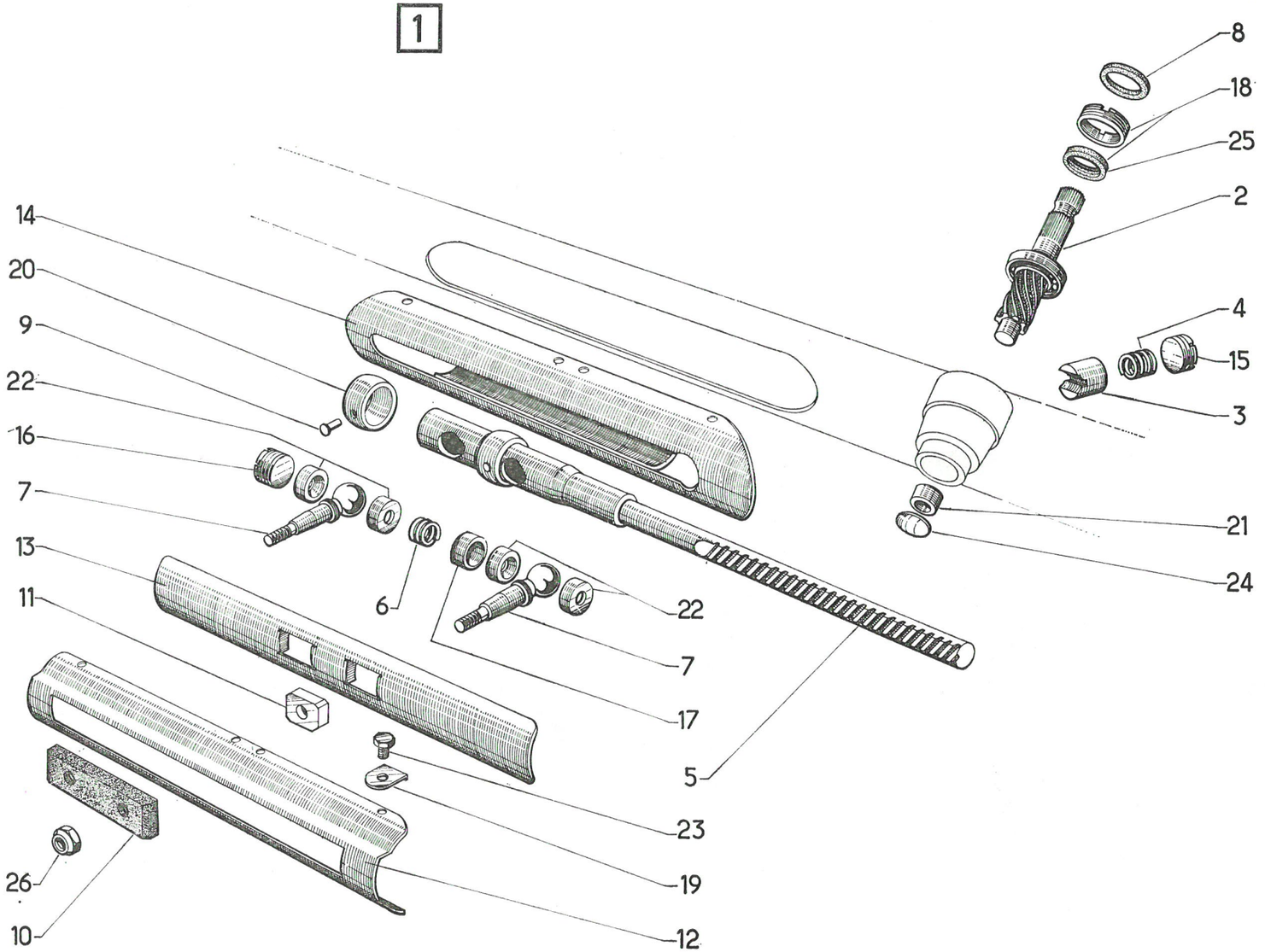

I	NUMÉROS	K		Crémaillère de direction	Zahnstange für Lenkung	Steering rack	Cremallera de dirección	Sterzo cremagliera
1	AM 442-05 F	1	**D à G.**	Crémaillère complète.	Zahnstange, komplett.	Rack, complete.	Cremallera completa.	Cremagliera completa.
2	AM 442-01 A	1		Pignon, 8 dents, avec roulement.	Ritzel (8 Zähne) mit Kugellager.	Pinion (8 teeth) with ball bearing.	Piñon (8 dientes) con rodamiento.	Pignone 8 denti con cuscinetto.
3	AM 442-1 A	1	L 24,5.	Guide.	Führungsstück.	Guide.	Guia.	Guida.
4	A 442-2 A	1	⌀ ext. 16,5.	Ressort.	Feder.	Spring.	Muelle.	Molla.
5	AM 442-4 D	1	**D à G.**	Crémaillère 32 dents.	Zahnstange (32 Zähne).	Rack (32 teeth).	Cremallera.	Cremagliera, 32 denti.
6	A 442-7	1	⌀ 18.	Ressort.	Feder.	Spring.	Muelle.	Molla.
7	AM 442-8	2	⌀ 22, L 71.	Rotule.	Kugelbolzen.	Ball pin.	Rotula.	Rotula.
8	AM 442-18	1	16,5 × 41 × 2.	Rondelle caoutchouc.	Gummischeibe.	Rubber washer.	Arandela de caucho.	Rondella di gomma.
9	A 442-74	1	4 × 7.	Rivet.	Niet.	Rivet.	Remanche.	Rivetto.
10	AZ 442-75	1		Plaquette anti-bruit.	Plakette z. Geräusch-dämpf.	Plate, anti rattle.	Plaquetta antirruido.	Placchetta antirumore.
11	AM 442-76 A	2	8,75 × 13,2 × 20.	Dé de guidage.	Führungstück.	Guide block.	Dado de guia.	Piastrina di guida.
12	AM 442-78	1	L 236,5.	Glissière.	Führungblech.	Slide plate.	Deslizadera.	Slitta.
13	AM 442-79	1	L 319.	Cache-mobile.	Abdeckung.	Cover plate.	Protector mouil.	Coprirotule mobile.
14	AM 442-80	1	**D à G.**	Guide des rotules.	Führung f. Kugelbolzen.	Guide for ball pins.	Guia de rotulas.	Guidarotule.
15	A 442-83	1	h 12.	Écrou.	Mutter.	Nut.	Tuerca.	Dado.
16	AM 442-83	1	⌀ 24 × 150, h 9.	Écrou.	Mutter.	Nut.	Tuerca.	Dado.
17	A 442-84	1	14 × 19 × 22.	Entretoise.	Abstandshülse.	Distance piece.	Separador.	Distanziale.
18	AM 442-87 A	1	h 11.	Écrou avec bague d'étanchéité.	Mutter mit Dichtring.	Ring nut with sealing bush.	Tuerca con anillo de estanq.	Dado con boccola di tenuta.
19	A 442-95	6	⌀ 7,5.	Arrêtoir.	Sicherungsblech.	Lockplate.	Retén.	Arresto.

I	NUMÉROS	K		**Crémaillère de direction** *(Suite)*	**Zahnstange für Lenkung** *(Forts.)*	**Steering rack** *(Cont.)*	**Cremallera de dirección** *(Cont.)*	**Sterzo cremagliera** *(Cont.)*
20	A 442-97 A	1	⌀ ext. 34.	Rotule.	Kugelbolzen.	Ring.	Anillo-rotula.	Rotula.
21	AM 442-99 A	1	10 × 17 × 9,5.	Coussinet.	Lagerschale.	Bush.	Cojinete.	Boccola cuscinetto.
22	AZ 443-2	4	⌀ 22,5, h 7.	Siège.	Sitz.	Seating cup.	Asiento.	Sede.
23	482-S	6	TH 7 × 12,5.	Vis.	Schraube.	Screw.	Tornillo.	Vite.
24	4.800-S	1	⌀ 20.	Bouchon.	Federstopfen.	Plug.	Tapón.	Tappo.
25	612.546	1	18 × 27 × 4.	Bague d'étanchéité.	Dichtring.	Sealing ring.	Anillo de estanqueidad.	Boccola di tenuta.
26	615.900	2	H 10 × 150, h 12.	Écrou « Nylstop ».	« Nylstop »-Mutter.	Nut « Nylstop ».	Tuerca « Nylstop ».	Dado « Nylstop ».
				Pièces spéciales direction à droite	**Spezialteile für Rechtslenkung**	**Special parts right hand steering**	**Piezas especiales dirección a isquierdas**	**Pezzi speciali guida destra**
1	AM 442-05 G	1		Crémaillère complète.	Zahnstange, komplett.	Rack, complete.	Cremallera completa.	Cremagliera completa.
5	AM 442-4 E	1		Crémaillère (32 dents).	Zahnstange (32 Zähne).	Rack (32 teeth).	Cremallera (32 dientes).	Cremagliera (32 denti).
14	AM 442-80 A	1		Guide des rotules.	Führung f. Kugelbolzen.	Guide for ball pins.	Guia de rotulas.	Guidarotule.

566.31

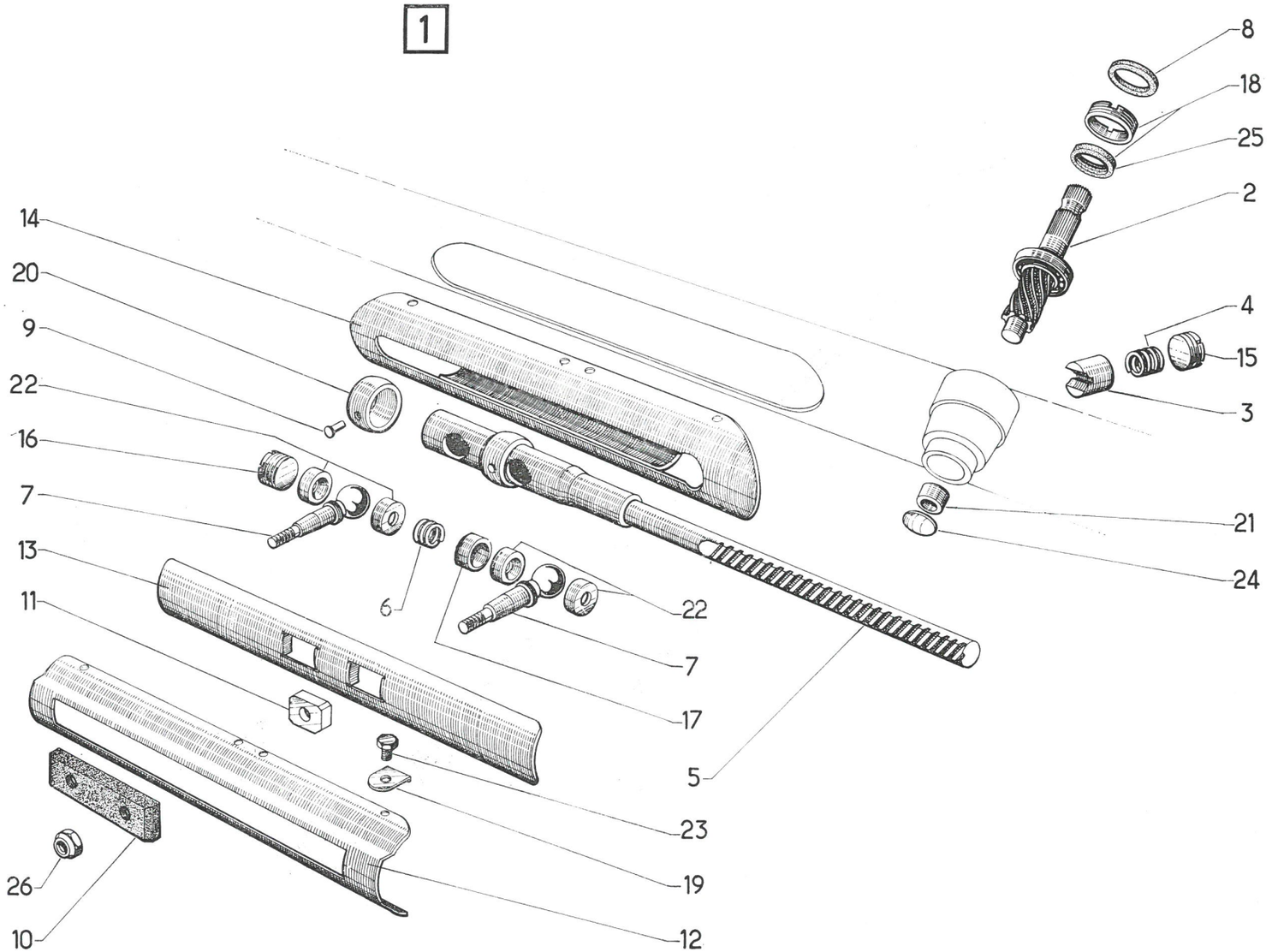

566.32

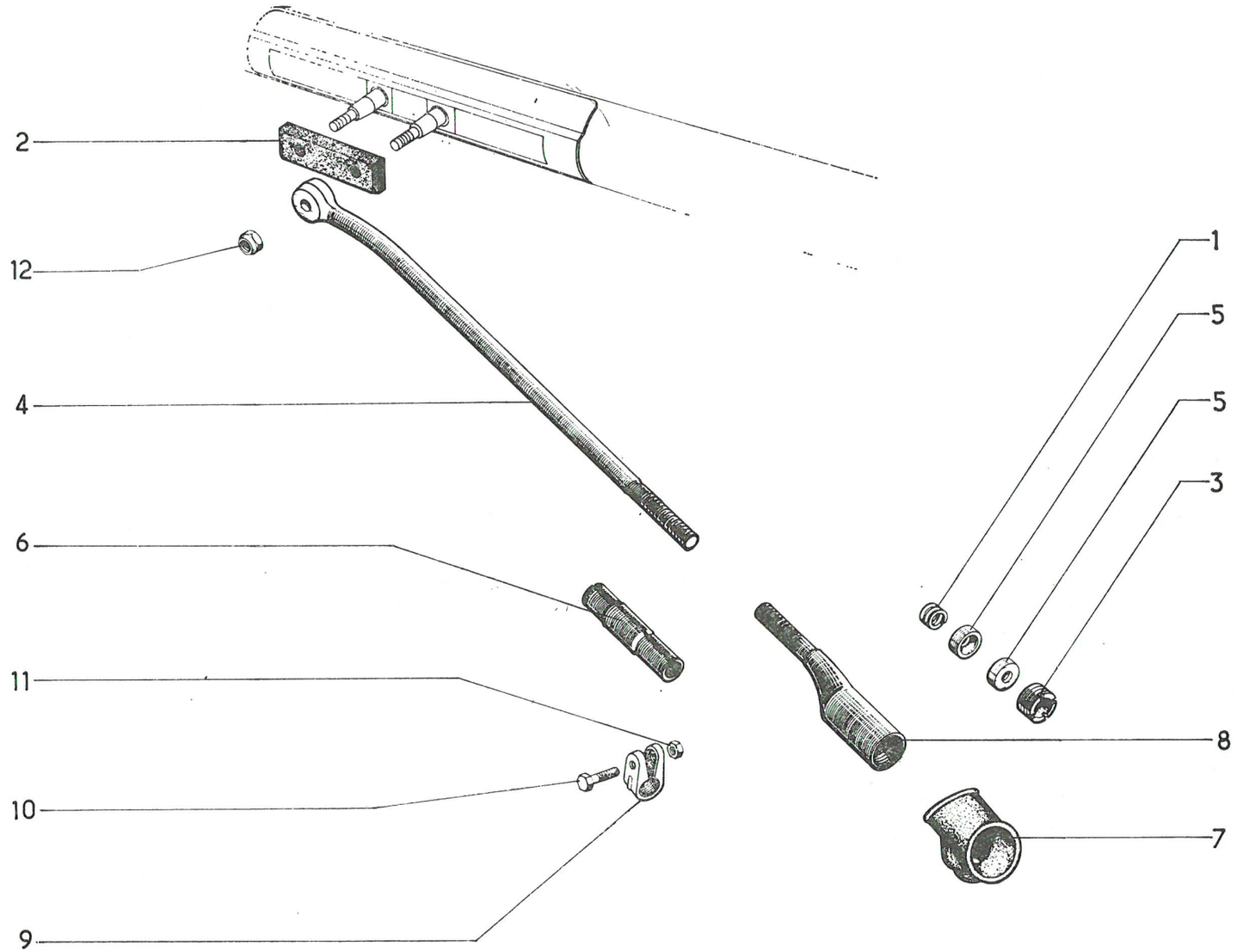

I	NUMÉROS	K		Barres de direction	Spurstangen	Steering rods	Barras de dirección	Sterzo barre
1	A 442-7	2	⌀ 18.	Ressort.	Feder.	Spring.	Muelle.	Molla.
2	AZ 442-75	1		Plaquette anti-bruit.	Plakette z. Geräusch-dämpf.	Plate, anti-rattle.	Plaqueta antirruido.	Placchetta antirumore.
3	AM 442-83	2	⌀ 24 × 150, h 9.	Écrou.	Mutter.	Nut.	Tuerca.	Dado.
4	AM 443-1	2	L 451,6, ⌀ 14 × 125.	Barre.	Spurstange.	Rod.	Barra.	Barra.
5	AZ 443-2	4	⌀ 22,5, h 7.	Siège.	Sitz.	Seating cup.	Asiento.	Sede.
6	AM 443-10 A	2	⌀ 14 × 125.	Manchon.	Schraubhülse.	Sleeve.	Manguito.	Manicotto.
7	A 443-13 B	2		Cache-poussière.	Staubfang.	Dust cover.	Guardapolvo.	Parapolvere.
8			⌀ 14 × 125, L 149.	Embout.	Endstück.	End piece.	Terminal.	Terminale.
	AM 443-98	1	G.					
	AM 443-98 A	1	D.					
9	D 443-70	4	⌀ 17,7.	Collier.	Spannschelle.	Clamp.	Collar.	Collare.
	489-S	4	TH 7 × 30.	Vis.	Schraube.	Screw.	Tornillo.	Vite.
	2.489-S	4	H 7 × 100.	Écrou.	Mutter.	Nut.	Tuerca.	Dado.
	615.900	2	H 10 × 150, h 12.	Écrou « Nylstop ».	« Nylstop »-Mutter.	Nut « Nylstop ».	Tuerca « Nylstop ».	Dado « Nylstop ».

I	NUMÉROS	K	« Ducellier »	Allumage	Zündanlage	Ignition	Encendido	Accensione
1	AZ 211-05	1		Allumeur.	Zündverteiler.	Distributor assy.	Conjunto distribuidor.	Spinterogeno.
2	A 211-4 A	1		Came.	Unterbrechernocken.	Cam.	Leva.	Camma.
3	AYA 211-6	2		Masse d'avance, plaquette L. 31.	Fliehgewicht, untere Platte 31 lang.	Advance weight plate 31. length.	Masa de avance, plaqueta L. 31.	Massa d'anticipo placchetta L. 31.
4	AZ 211-8	1		Condensateur.	Kondensator.	Condenser.	Condesador.	Condensatore.
5	AZ 211-9	1		Couvercle avec joint.	Deckel mit Dichtung.	Cover with joint.	Tapa con junta.	Coperchio con guarn.
6	AZ 211-17	1		Rupteur complet.	Unterbrecher, komplett.	Contact breaker, comp.	Ruptor completo.	Ruttore completo.
7	AM 211-92 B	1		Tôle de protection.	Abdeckblech.	Protection plate.	Chapa de proteccion.	Lamiera di protezione.
8	A 211-93	1	⌀ 8.	Jonc d'arrêt.	Sicherungsdraht.	Circlip.	Clip de retención.	Anello d'arresto.
9	AZ 211-116	1		Joint de couvercle.	Dichtung f. Deckel.	Joint for cover.	Junta de tapa.	Guarn. per coperchio.
10	AZ 211-212 A	1		Jeu de pièces de connexion.	Satz v. Kontaktteilen.	Set of connecting parts.	Juego de piezas de contacto.	Pezzi di connessione.
11	AM 212-08 A	1	12 V - « 4.009 C ».	Bobine.	Zündspule.	Ignition coil.	Bobina.	Bobina.
12	AY 212-6 AM 212-205 A	1 1	L 500 - D. L 550 - G.	Fil de bougie.	Zündkerzenkabel.	Sparking pulg lead.	Hilo de bujía.	Cavo della candela.
13	AM 212-73 E	2		Support de bobine.	Träger f. Zündspule.	Support for coil.	Soporte de bobina.	Supporto per bobina.
14	AYA 212-77	4	6,5 × 15 × 50.	Protecteur.	Schutzhülse.	Protective sleeve.	Trotector.	Protettore.
15	AM 212-140	1		Support de fil.	Träger f. Kerzenkabel.	Bracket for lead.	Soporte de hilo.	Supporto per cavo.
16	AM 242-119	2	⌀ 38.	Obturateur.	Abschluss.	Obturator.	Obturador.	Otturatore.
17	DX 212-94	2		Œillet.	Öse.	Eyelet.	Ojete.	Passafilo.

566.33

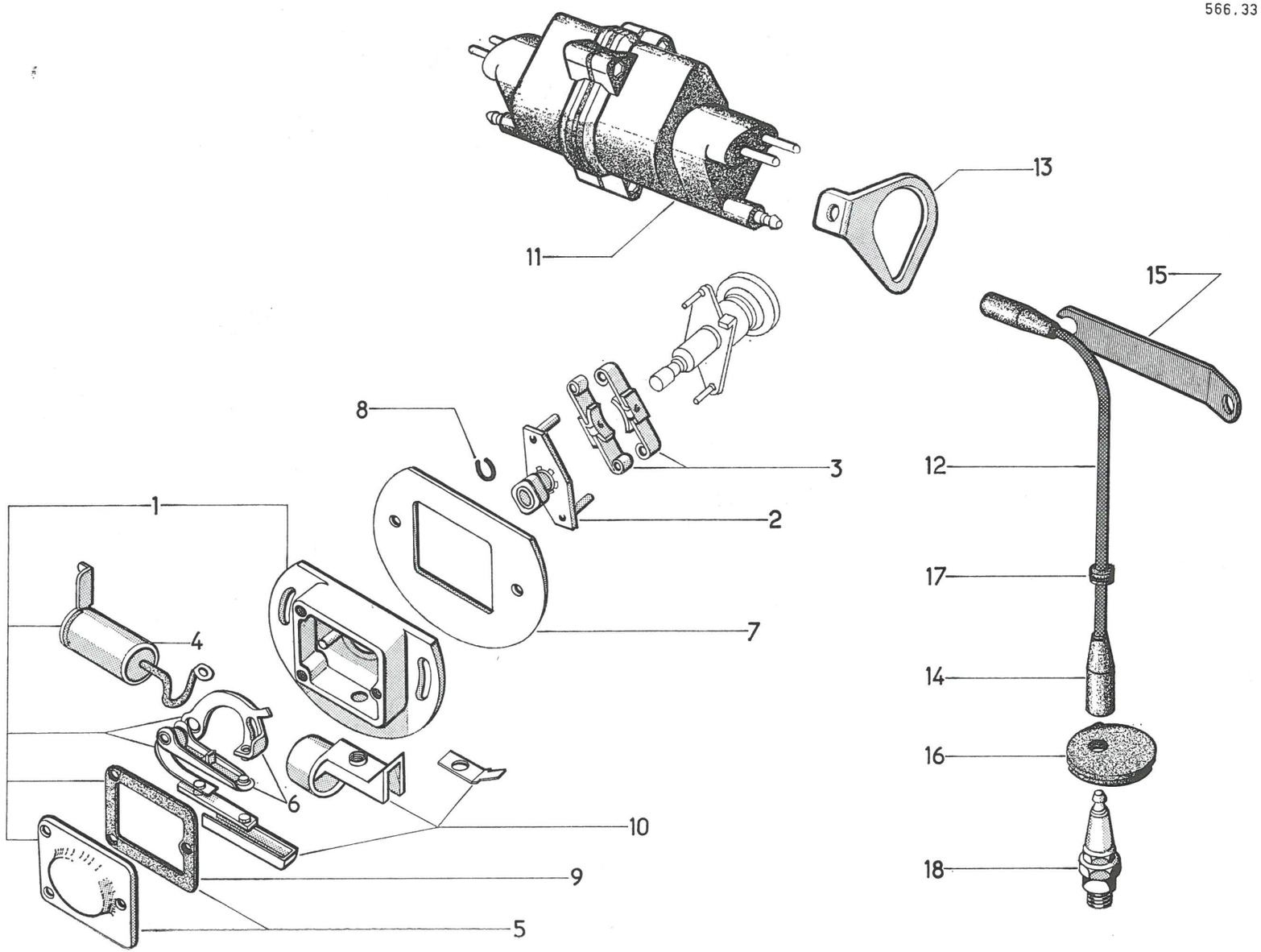

566.33

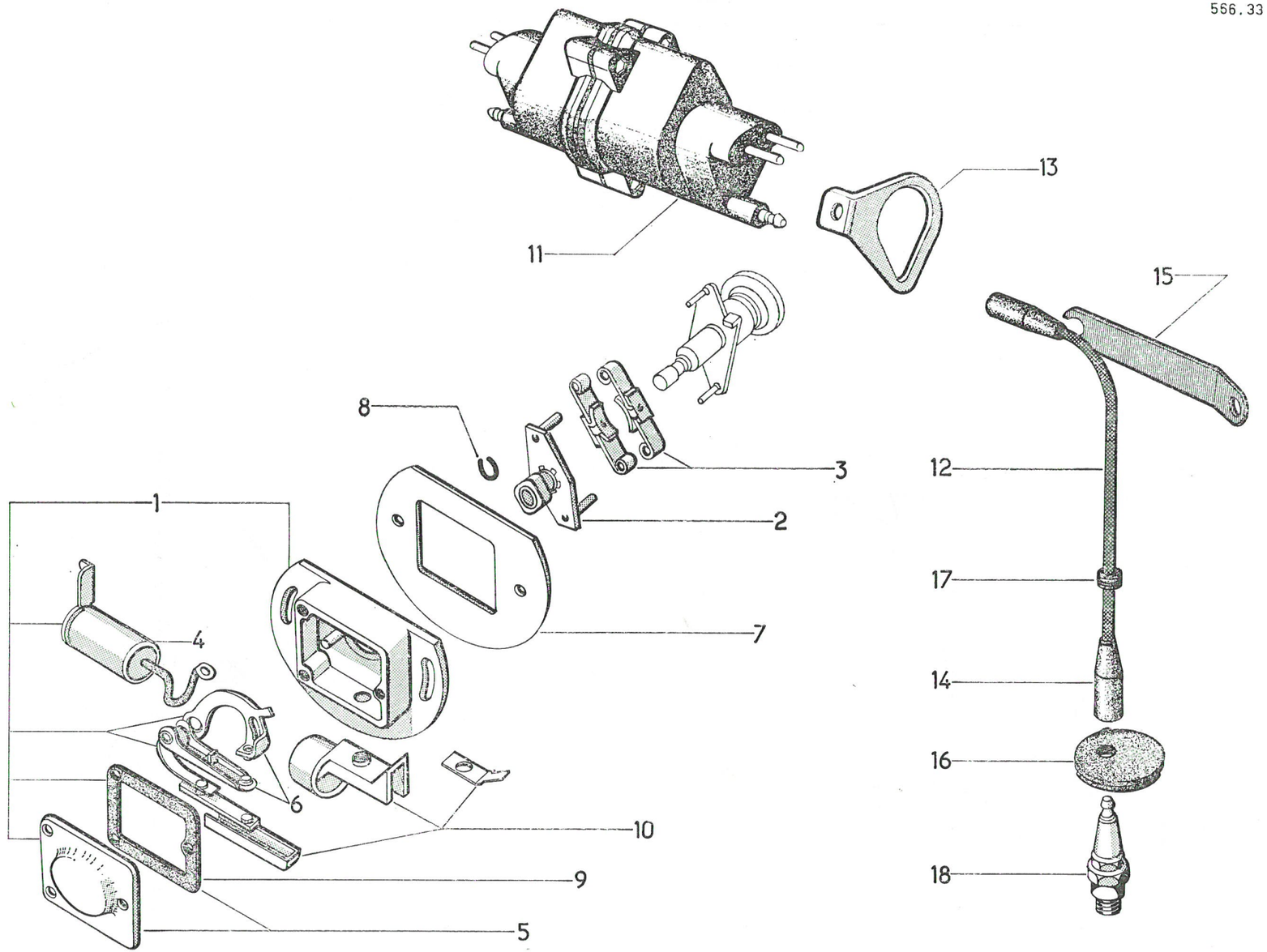

I	NUMÉROS	K	« Ducellier »	**Allumage** *(Suite)*	**Zündanlage** *(Forts.)*	**Ignition** *(Cont.)*	**Encendido** *(Cont.)*	**Accensione** *(Cont.)*
18	457.707	2	« Marchal 34 S».	Bougie.	Zündkerzen.	Sparking plug.	Bujía.	Candela.
				Fixation	**Befestigung**	**Fixing parts**	**Piezas de sujeción**	**Fissaggio**
	283-S-30	2	TH 5 × 40.	Vis.	Schraube.	Screw.	Tornillo.	Vite.
	485-S	2	TH 7 × 20.	Vis.	Schraube.	Screw.	Tornillo.	Vite.
	2.240-S	1	TR 4 × 5.	Vis.	Schraube.	Screw.	Tornillo.	Vite.
	2.241-S	3	TR 4 × 7,5.	Vis.	Schraube.	Screw.	Tornillo.	Vite.
	2.324-S	2	⌀ 5 × 75.	Écrou carré.	Vierkantmutter.	Square nut.	Tuerca cuadrada.	Dado quadro.
	2.902-S	2	5,1 × 12,2.	Rondelle.	Scheibe.	Washer.	Arandela.	Rondella.

I	NUMÉROS	K	« Ducellier »	Alternateur	Wechselstrom-Lichtmaschine	Alternator	Alternador	Alternatore
1	AM 532-010 A	1	« 7.532 ».	Alternateur complet.	Wechseltromlichtmasch.	Alternator assy.	Alternador completo.	Alternatore completo.
2	AY 532-03	1		Palier porte-diodes.	Lagerdeckel als Diodentr.	Bearing, diode-holder.	Palier porta-diodes.	Supporto portadiodi.
3	AY 532-07	1		Palier côté com.	Lagerdeckel (Antriebsseite).	Bearing, drive end.	Palier lado-mando.	Supporto lato comando.
4	AY 532-013	1		Jeu de balais.	Satz Kohlen.	Set of brushes.	Juego de escobillas.	Serie di spazzole.
5	AY 532-017	1		Jeu de pièces.	Mutter u. Scheibe.	Nut and washer.	Tuerca y arandela.	Dado e rondella.
6	AY 532-11	1		Porte-balai complet.	Kohleträger.	Brush-holder, complete.	Porta-escobillas completo.	Porta spazzola completa.
7	AY 532-17	1		Courroie.	Keilriemen.	Belt.	Correa.	Cinghia.
8	AM 532-32 A	1		Tendeur.	Keilriemenspanner.	Tensioner.	Tensor.	Tenditore.
9	AY 532-34	1		Poulie.	Riemenscheibe.	Pulley.	Polea.	Puleggia
10	AY 532-58	1		Rotor.	Rotor.	Rotor.	Rotor.	Rotore.
11	AY 532-59	1		Stator.	Stator.	Stator.	Estator.	Statore.
12	AM 532-60 A	1		Demi-boîtier.	Gehäusehälfte.	Housing.	Media-caja.	Semiscatola.
13	AY 532-61	1		Jeu de pièces (borne).	Satz Teile (Anschlusskl.).	Set of parts (terminal).	Juego de piezas (borne).	Serie di pezzi (morsetto).
14	AY 532-62	1		Fusible.	Sicherung.	Fuse.	Fusible.	Fusibile.
15	AM 532-73	1		Patte support.	Haltelasche.	Support.	Soporte.	Staffa supporto.
16	AY 532-81	1	⌀ 9 × 125, L 103.	Axe d'articulation.	Gelenkbolzen.	Spindle.	Eje de articulación.	Perno.
17	AY 532-93	1		Capot plastique.	Plastikdeckel.	Plastic cover.	Tapa de plastico.	Coperchio di plastica.
18	AY 532-94	1		Jeu de tiges.	Satz Spannschrauben.	Set of rods.	Juego de varillas.	Serie di tiranti.
19	AK 535-1	1	« 8.347 B ».	Régulateur.	Regler.	Regulator.	Regulador.	Regolatore.

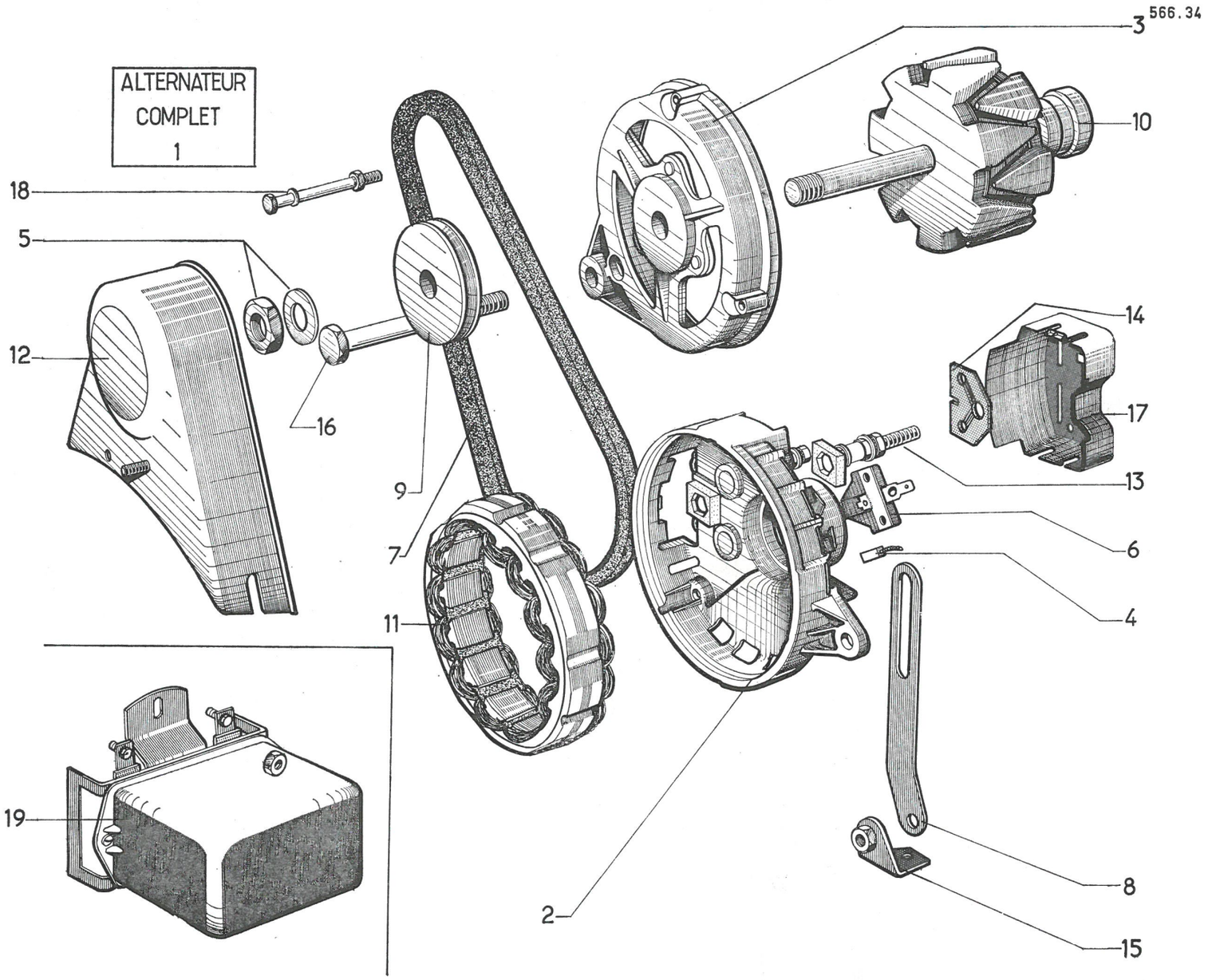
566.34
ALTERNATEUR
COMPLET
1
3
10
18
5
12
16
14
17
9
13
7
6
11
4
19
2
8
15

566.34

ALTERNATEUR
COMPLET
1

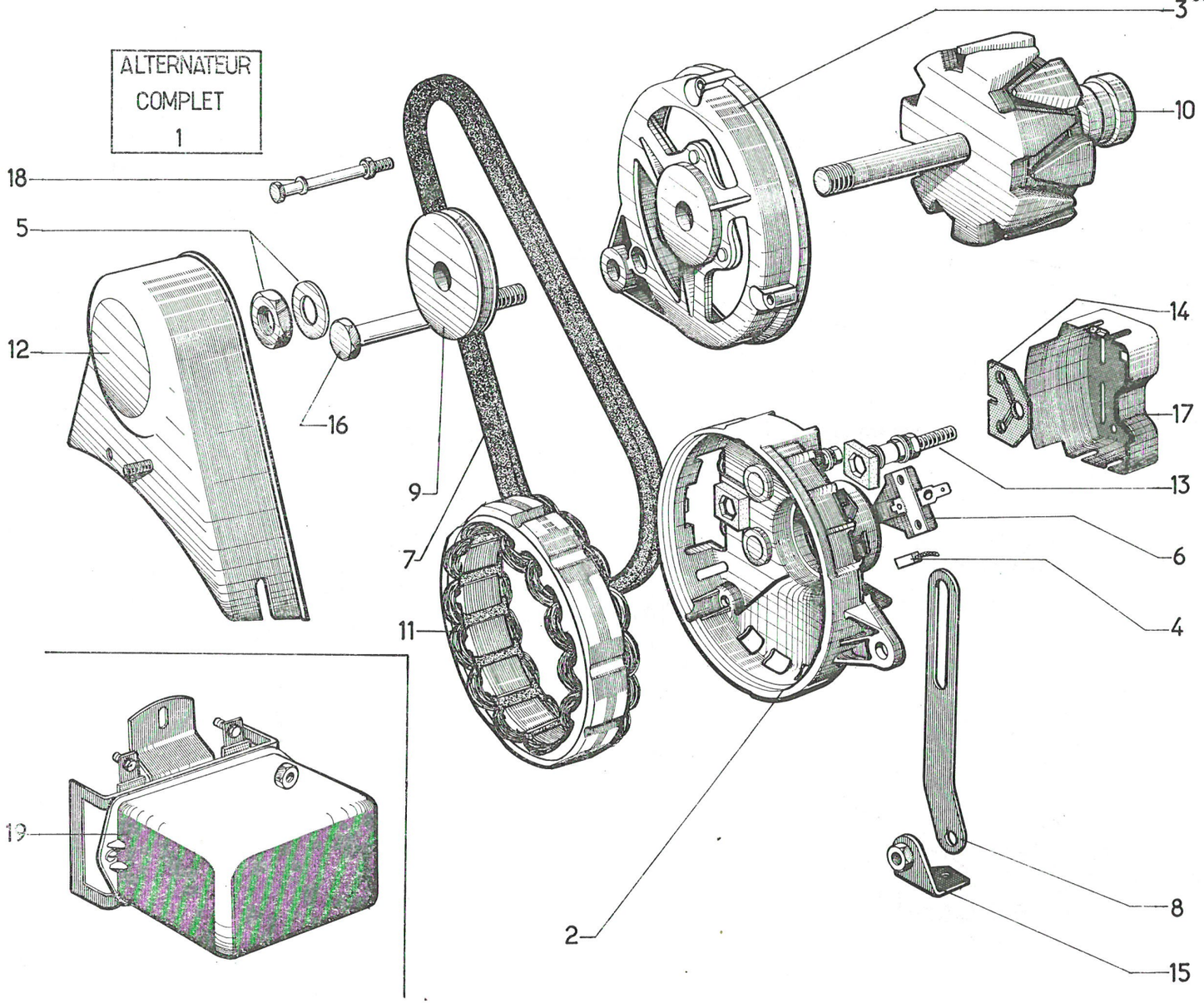

I	NUMÉROS	K	« Ducellier »	Alternateur *(Suite)*	Wechselstrom-Lichtmaschine *(Forts.)*	Alternator *(Cont.)*	Alternador *(Cont.)*	Alternatore *(Cont.)*
				Fixation	**Befestigung**	**Fixing parts**	**Piezas de sujeción**	**Fissaggio**
	283-S-30	2	TH 5 × 14.	Vis.	Schraube.	Screw.	Tornillo.	Vite.
	486-S-30	2	TH 7 × 22.	Vis.	Schraube.	Screw.	Tornillo.	Vite.
	2.320-S	2	H 5 × 75.	Écrou.	Mutter.	Nut.	Tuerca.	Dado.
	2.370-S	1	H 9 × 125.	Écrou.	Mutter.	Nut.	Tuerca.	Dado.
	2.389-S	1	Cr 9,5 × 16,5.	Rondelle.	Scheibe.	Washer.	Arandela.	Rondella.
	2.489-S	1	H 7 × 100.	Écrou.	Mutter.	Nut.	Tuerca.	Dado.
	2.514-S	2	Cr 7,3 × 12.	Rondelle.	Scheibe.	Washer.	Arandela.	Rondella.
	2.903-S	2	5,1 × 16,2.	Rondelle.	Scheibe.	Washer.	Arandela.	Rondella.
	615.795	2	⌀ 5.	Écrou en cage.	Käfig-Mutter.	Nut with cage.	Tuerca con caja.	Dado in gabbia.

I	NUMÉROS	K	« Paris-Rhône »	Alternateur	Wechselstrom-Lichtmaschine	Alternator	Alternador	Alternatore
1	AM 532-010 B	1	(A 11 M 6).	Alternateur complet.	Wechselstromlichtmasch.	Alternator.	Alternador completo.	Alternatore completo.
2				Palier porte diodes :	Lagerdeckel als Diodentr.:	Bearing diode-holder :	Palier porta-diodes :	Supporto portadiodi :
	AMF 532-03 B	1		– complet.	– komplett.	– complete.	– completo.	– completo.
	AY 532-03 C	1		– nu.	– o. Ausrüstung.	– only.	– desnudo.	– Nudo.
3	AY 532-07 A	1	AV	Palier avec roult.	Lagerdeckel m. Rollenl.	Bearing with ballbear.	Palier con rodamiente.	Supporto con cuscinetto.
4	AY 532-015	1		Support de diodes.	Diodenträger.	Diode-holder.	Soporte de diodes.	Portadiodi.
5	AY 532-016 A	1		Condensateur.	Kondensator.	Condenser.	Condensador.	Condensatore.
6	AY 532-11 A	1		Support avec balais et ressorts.	Träger m. Kohlen u. Federn.	Holder with brushes and springs.	Soporte con escobillas y muelles.	Portaspazzola con spazzole e molle.
7	AY 532-12	1		Jeu de pièces.	Satz Teile.	Set of parts.	Juego de piezas.	Dado e rondella.
8	AY 532-17	1		Courroie.	Keilriemen.	Belt.	Correa.	Cinghia.
9	AM 532-32 A	1		Tendeur.	Keilriemenspanner.	Tensor.	Tensor.	Tenditore.
10	AY 532-34 A	1		Poulie.	Riemenscheibe.	Pulley.	Polea.	Puleggia.
11	AY 532-58 A	1		Rotor.	Rotor.	Rotor.	Rotor.	Rotore.
12	AY 532-59 A	1		Stator.	Stator.	Stator.	Estator.	Statore.
13	AM 532-60 A	1		Demi-boîtier.	Gehäusehälfte.	Half housing.	Media-caja.	Semi scatola.
14	AMF 532-62 B	1		Fusible.	Sicherung.	Fuse.	Fusible.	Fusibile.
15	AY 532-72	1		Jeu de tiges.	Satz Spannschrauben.	Set of rods.	Juego de varillas.	Serie de tiranti.
16	AM 532-73	1		Patte support.	Haltelasche.	Support lug.	Pata soporte.	Staffa supporto.
17	AY 532-81	1	⌀ 9 × 125, L 103.	Axe d'articulation.	Gelenkbolzen.	Articulation screw.	Eje de articulacion.	Perno.
18	AY 532-95 B	1		Roulement à billes.	Kugellager.	Ball-bearing.	Rodamiento de bolas.	Cuscinetto a sfere.

566.35

ALTERNATEUR COMPLET

1

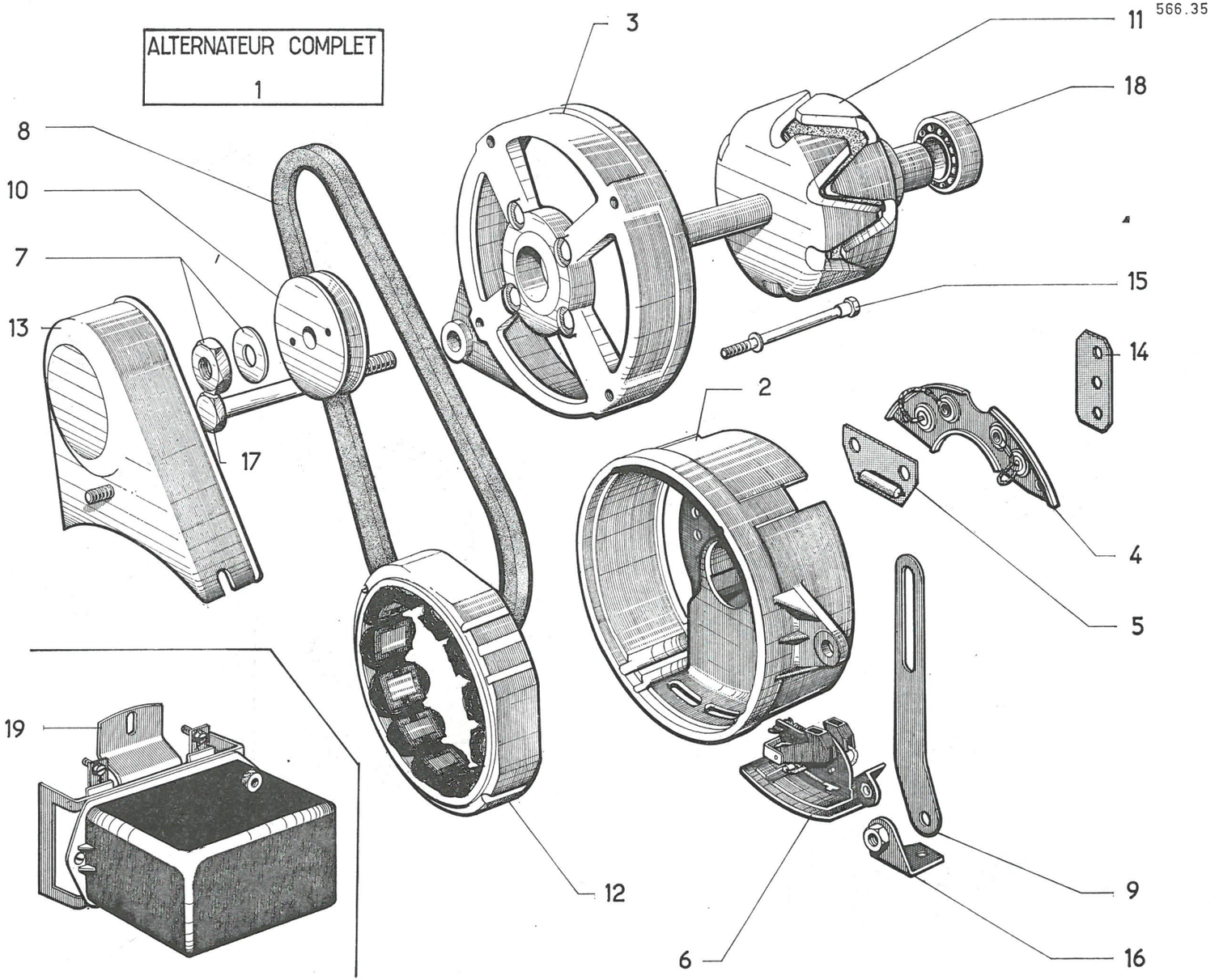

ALTERNATEUR COMPLET

1

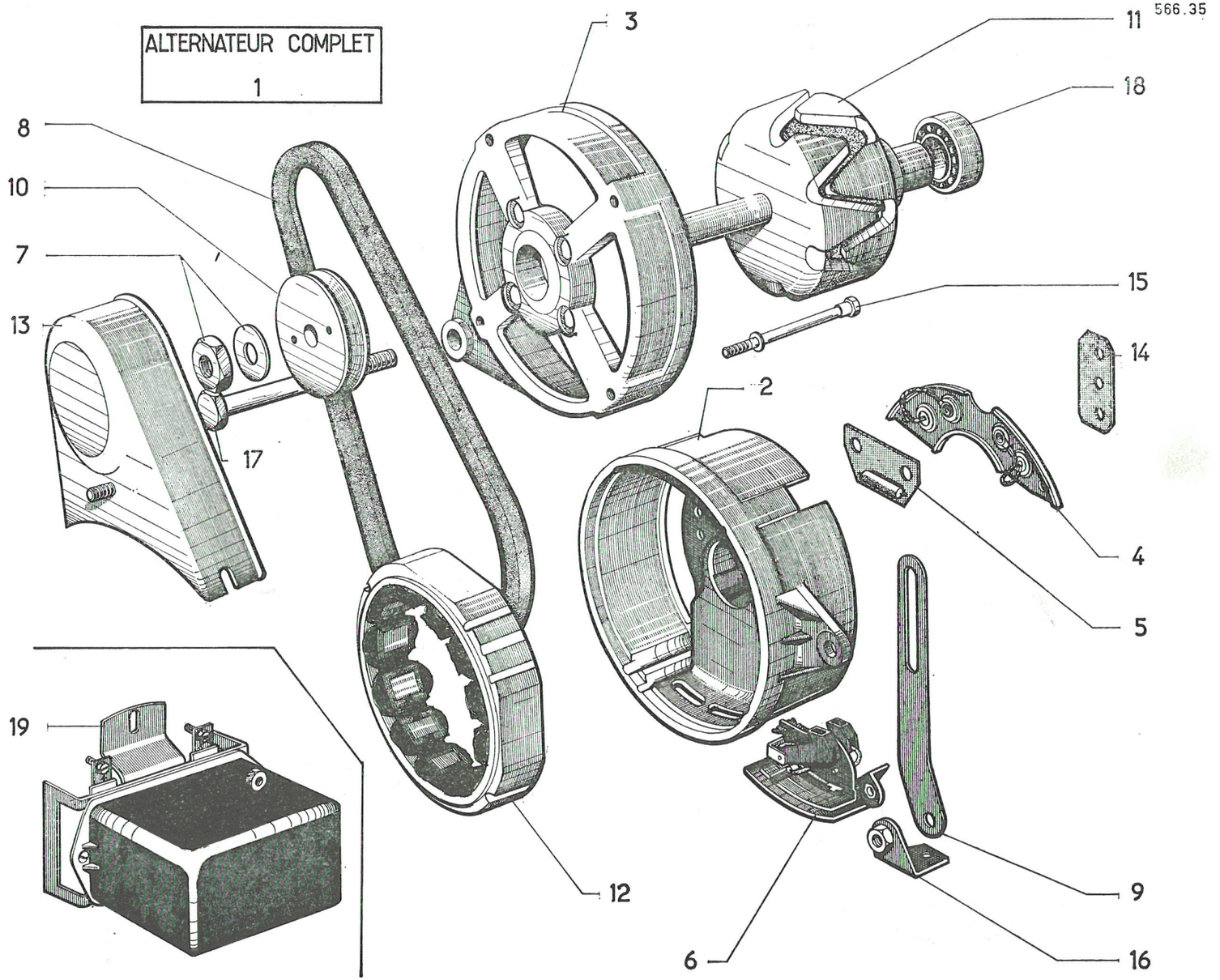

I	NUMÉROS	K	« Paris-Rhône »	**Alternateur** *(Suite)*	**Wechselstrom-Lichtmaschine** *(Forts.)*	**Alternator** *(Cont.)*	**Alternador** *(Cont.)*	**Alternatore** *(Cont.)*
19	AK 535-1 A	1	« AYA 213 ».	Régulateur.	Regler.	Regulator.	Regulador.	Regolatore.
				Fixation	**Befestigung**	**Securing parts**	**Piezas de sujeción**	**Fissaggio**
	283-S-30	2	TH 5 × 14.	Vis.	Schraube.	Screw.	Tornillo.	Vite.
	486-S-30	2	TH 7 × 22,5.	Vis.	Schraube.	Screw	Tornillo.	Vite.
	2.320-S	3	H 5 × 75.	Écrou.	Mutter.	Nut.	Tuerca.	Dado.
	2.370-S	1	H 9 × 125.	Écrou.	Mutter.	Nut.	Tuerca.	Dado.
	2.389-S	1	Cr 9,5 × 16,5.	Rondelle.	Scheibe.	Washer.	Arandela.	Rondella.
	2.489-S	1	H 7 × 100.	Écrou.	Mutter.	Nut.	Tuerca.	Dado.
	2.514-S	2	Cr 7,3 × 12.	Rondelle.	Scheibe.	Washer.	Atandela.	Rondella.
	2.903-S	2	5,1 × 16,2.	Rondelle.	Scheibe.	Washer.	Arandela.	Rondella.
	615.795	2	⌀ 5.	Écrou en cage.	Käfigmutter.	Nut with cage.	Tuerca con caja.	Dado in gabbia.

I	NUMÉROS	K	« Ducellier »	Démarreur	Anlasser	Starter Motor	Arrancador	Motorino d'avviamento
1	AM 533-05 J	1	« 6.202 A ».	Démarreur complet.	Anlasser, komplett.	Starter motor assy.	Arrancador completo.	Motor avv. completo.
2	AM 533-028 A	1		Jeu d'inducteurs.	Satz Induktoren.	Set of induction coils.	Juego de bobinas induct.	Serie di induttrici.
3	AM 533-029 A	1		Palier côté entraîneur.	Lagerdeckel (Antriebsseite).	Bearing, driving end.	Palier lado entrenam.	Supporto lato innesto.
4	AM 533-13	1		Palier côté collecteur.	Lagerdeckel (Kollektorseite).	Bearing, commutator end.	Palier, lado colector.	Supporto lato collettore.
5	A 533-1 A	1	e 9.	Couronne (107 dents).	Zahnkranz (107 Zähne).	Starter gear (107 teeth).	Corona de arr. (107 dienes).	Corona (107 denti).
6	AM 533-211 A	1		Induit.	Anker.	Armature.	Inducido.	Indotto.
7	AM 533-244 A	1		Jeu de pièces de butée.	Satz Anschlagteile.	Set of stop parts.	Juego de piezas de tope.	Serie di pezzi d'arresto.
8	AM 533-245 A	1		Bague de palier.	Lagerdeckelbüchse.	Bearing busch.	Casquillo del palier.	Boccola per supporto.
9	A 533-17 A	2		Ressort de balai.	Kohlefeder.	Brush spring.	Muelle de escobilla.	Molla per spazzole.
10	AM 533-017	1		Jeu de balais.	Satz Kohlen.	Set of brushes.	Juego de escobillas.	Serie di spazzole.
11	AM 533-248 A	1		Lanceur.	Anlassertrieb.	Starter drive.	Conjunto de piñon arrancad.	Innesto d'avviamento.
12	AM 533-249 A	1		Contacteur solénoïde.	Magnet-Schalter.	Solenoid switch.	Contactor electromagnetico.	Contattore elettromagnetico.
13	AM 533-250 A	1		Jeu de pièces de borne.	Satz Teile f. Kont.-Klem.	Set of parts f. electr. termin.	Juego de piezas de borne.	Serie di pezzi per morsetto.
14	DX 533-5	1		Axe de fourchette.	Bolzen f. Gabel.	Pin for fork.	Eje de horquilla.	Perno per forcella.
15	AM 533-252 A	1		Bouchon de solénoïde.	Stopf. f. Schalter.	Plug for solenoid.	Tapón de contactor.	Tappo per contattore.
16	AM 533-253 A	1		Capot de palier.	Deckel f. Lager.	Cover for bearing.	Tapa del palier.	Coperchio di supporto.
17	AM 533-254 A	1		Jeu de pièces de contacteur.	Satz Kontaktteile.	Set of contact parts.	Juego de piezas de contact.	Serie di pezzi per contattore.

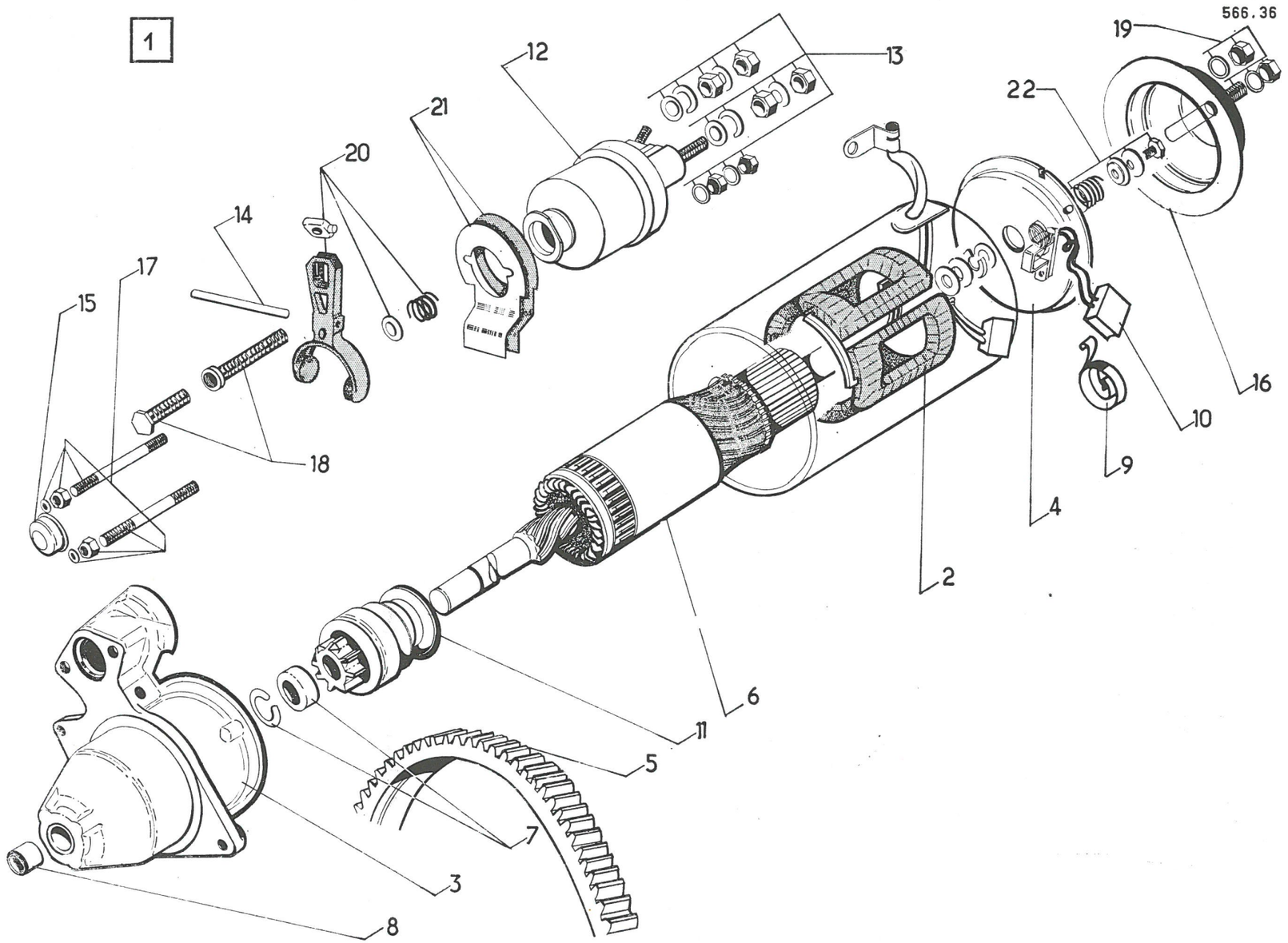
1
566.36
19
12
13
22
21
20
14
17
15
16
10
18
9
4
2
6
11
5
7
3
8

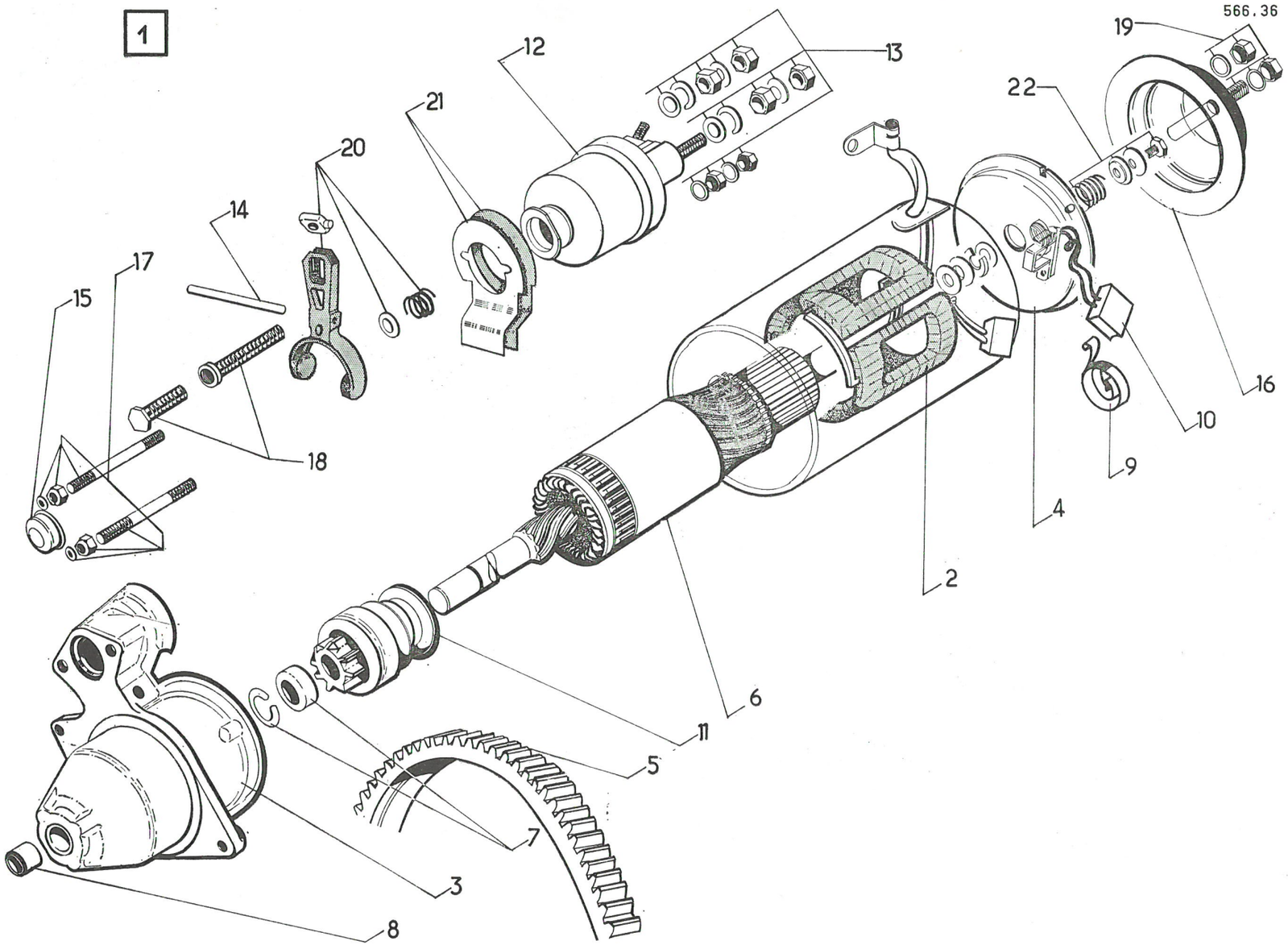
1
566.36
12
13
19
22
21
20
14
17
15
16
10
9
18
4
2
6
11
5
7
3
8

I	NUMÉROS	K	« Ducellier »	Démarreur *(Suite)*	Anlasser *(Forts.)*	Starter motor *(Cont.)*	Arrancador *(Cont.)*	Motorino d'avviamento *(Cont.)*
18	AM 533-255 A	1		Jeu de pièces de réglage.	Satz Einstellteile.	Set of adjust. part.	Juego de piezas de regl.	Serie di pezzi di regolazione.
19	AM 533-256 A	1		Jeu de tiges.	Satz Spannschrauben.	Set of ass. rods.	Juego de varillas.	Serie di tiranti.
20	AM 533-257 A	1		Jeu de pièces de fourchette.	Satz Gabelteile.	Set of parts for fork.	Juego de piezas de horquilla.	Serie di pezzi della forcella.
21	AM 533-258 A	1		Jeu de joints.	Satz Dichtungen.	Set of gaskets.	Juego de juntas.	Serie di guarnizioni.
22	DX 533-019	1		Jeu de pièces de freinage.	Satz Bremsteile.	Set of breaking parts.	Juego de piezas de frenado.	Serie di pezzi frenata.
				Fixation	**Befestigung**	**Securing parts**	**Piezas de sujeción**	**Fissaggio**
	488-S	2	TH 7 × 20.	Vis.	Schraube.	Screw.	Tornillo.	Vite.
	2.904-S	2	7,2 × 14,2.	Rondelle.	Scheibe.	Washer.	Arandela.	Rondella.

I	NUMÉROS	K		Suspension Moteur B.V.	Motor-und Getriebe-Aufhängung	Engine and gear box suspension	Suspension de motor y de caja de velocidades	Sospensione Motor - S.C.
1	AM 133-1 A	1		Support élastique.	Gummiträger.	Flexible support.	Soporte elástico.	Supporto elastico.
2	AM 133-2	1		Bloc élastique.	Federelement.	Flexible block.	Bloque elástico.	Blocco elastico.
3	A 133-64	1		Plaquette.	Plakette.	Plate.	Plaqueta.	Placchetta.
4	AM 133-86	1	AV G.	Support moteur.	Tragblech f. Motor.	Support for engine.	Soporte de motor.	Supporto motore.
	AM 133-86 A	1	AV D.					
5	AM 133-96	4	TH 10 × 25.	Vis.	Schraube.	Screw.	Tornillo.	Vite.
6	AU 551-95	4	7,5 × 25 × 2.	Rondelle.	Unterlegscheibe.	Washer.	Arandela.	Rondella.
	492-S	2	TH 7 × 38.	Vis.	Schraube.	Screw.	Tornilla.	Vite.
	857-S	2	TH 10 × 55.	Vis.	Schraube.	Screw.	Tornillo.	Vite.
	2.489-S	4	H 7 × 100.	Écrou.	Mutter.	Nut.	Tuerca.	Dado.
	2.514-S	6	Cr 7,3 × 12.	Rondelle.	Scheibe.	Washer.	Arandela.	Rondella.
	2.609-S	2	H 10 × 150.	Écrou.	Mutter.	Nut.	Tuerca.	Dado.
	2.634-S	6	Cr 10,5 × 17.	Rondelle.	Zahnscheibe.	Washer.	Arandela.	Rondella.
	611.020	2	⌀ 11.	Arrêtoir.	Sicherungsblech.	Lockplate.	Retén.	Arresto.

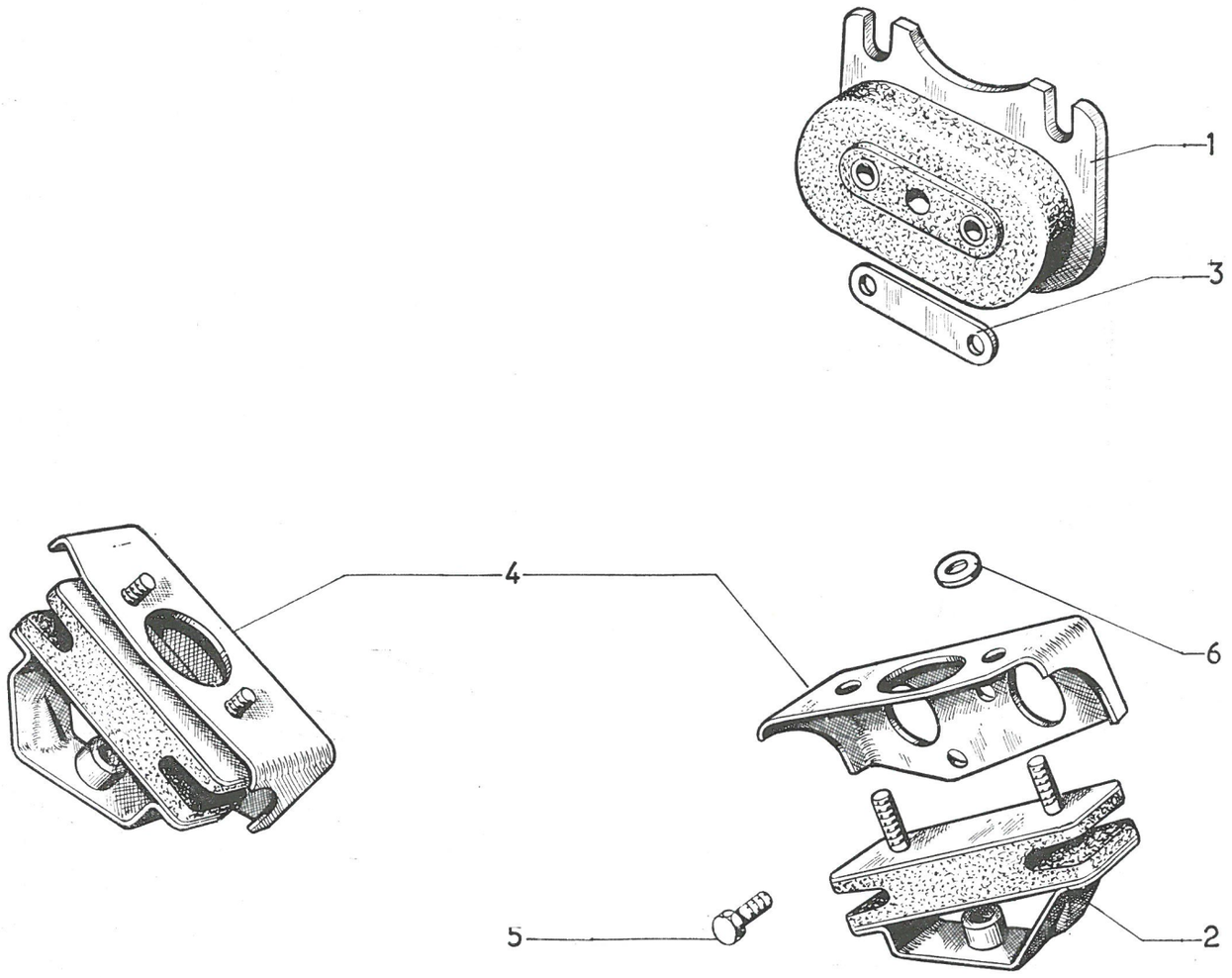
1
3
4
6
5
2

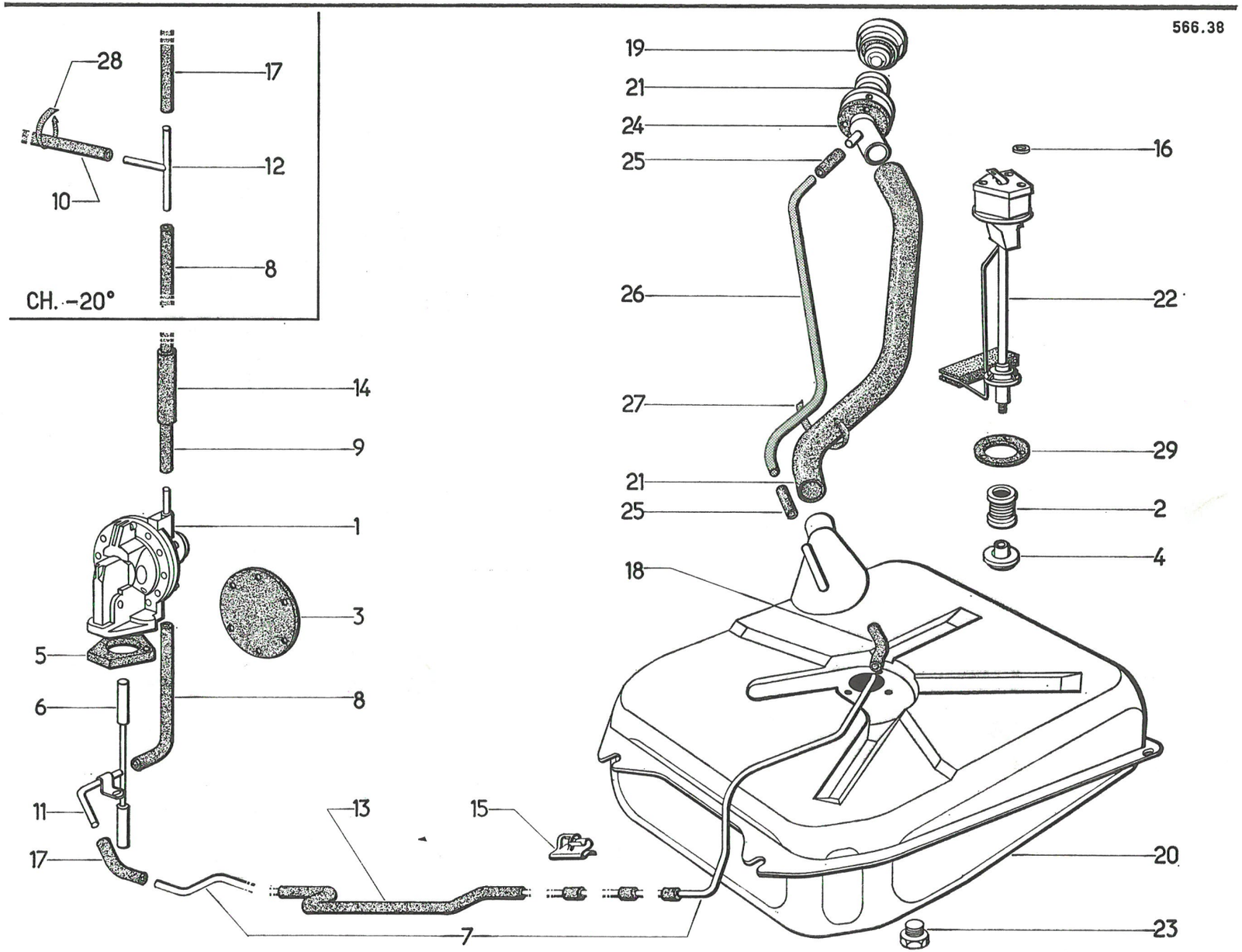
566.38
28
17
12
10
8
CH. -20°
14
9
1
3
5
8
6
11
13
15
17
7
19
21
24
25
26
27
21
25
18
16
22
29
2
4
20
23

I	NUMÉROS	K		Alimentation d'essence	Kraftstoffzufuhr	Petrol system	Alimentación de gasolina	Alimentazione benzina
1	AY 173-0 AY 173-0 A	1 1	« GUIOT ». « S.E.V. ».	Pompe à essence.	Kraftstoffpumpe.	Petrol pump.	Bomba de gasolina.	Pompa benzina.
2	AZ 173-2	1		Bloc filtrant.	Filterelement.	Filter unit.	Bloque filtrante.	Blocco filtrante.
3	A 173-8 A 173-8 A	1 1	« GUIOT ». « S.E.V. ».	Membrane (jeu).	Satz v. Membranen.	Set of diaphragms.	Juego de membranas.	Membrana (serie).
4	AZ 173-82	1	⌀ 5 × 80.	Écrou spécial.	Spezial-Mutter.	Special nut.	Tuerca especial.	Dado speciale.
5	A 173-98	1	e 10.	Entretoise isolante.	Isolierungsflansch.	Insulating distance piece.	Separador aislante.	Distanziale isolante.
6	AY 173-99	1	L 110,7.	Tige.	Stösselstange.	Rod.	Varilla.	Astina.
7	AZ 174-1 B	1	4,5 × 6 × 2.920.	Tube souple.	Biegsame Leitung.	Flexible pipe.	Tubo flexible.	Tubo flessible.
8	A 174-7	2	5 × 12 × 250.	Durit.	Schlauch.	Flexible tube.	Tubo.	Manicotto.
9	AM 174-7 B	1	5 × 12 × 320.	Durit.	Schlauch.	Flexible tube.	Tubo.	Manicotto.
10	AM 174-17	1	5 × 12 × 480 - Ch — 20°.	Durit.	Schlauch.	Flexible tube.	Tubo.	Manicotto.
11	AM 174-49	1		Raccord.	Verbindungsschlauch.	Flexible tube.	Racor.	Raccordo.
12	AZ 174-59	1	Ch — 20°.	Raccord 3 voies.	3-Wegeverbindung.	3 way-tube.	Racor de 3 bocas.	Raccordo 3 vie.
13	AZ 174-66 AM 174-266 A	1 1	⊢► 3/69 ►⊣ 4/69. ⊢► 4/69.	Gaine de protection.	Schutzhülle.	Protective sheath.	Funda de proteccion.	Guaina di protezione.
14	AY 174-66 A	1	9 × 15 × 80.	Gaine de protection.	Schutzhülle.	Protective sheath.	Funda de proteccion.	Guaina de protezione.
15	AY 174-68	5		Agrafe double.	Doppel-Lasche.	Dual clip.	Grapa doble.	Graffette doppie.
16	A 174-84	3	4,5 × 8 × 0,5.	Joint fibre.	Fiberdichtung.	Fibre gasket.	Junta de fibre.	Guarnizione di fibra.
17	A 174-98 A	1 1	5 × 12 × 110. Ch —20°.	Durit.	Schlauch.	Flexible tube.	Tubo.	Manicotto.
18	AM 174-98	1	5 × 12 × 60.	Durit.	Schlauch.	Flexible tube.	Tubo.	Manicotto.

I	NUMÉROS	K		Alimentation d'essence (Suite)	Kraftstoffzufuhr (Forts.)	Petrol system (Cont.)	Alimentación de gasolina (Cont.)	Alimentazione benzina (Cont.)
19	AM 175-03 W	1		Bouchon (inox).	Einfüllstopfen (rostfrei).	Plug, stainless.	Tapón inoxydable.	Tappo (inox).
20	AM 175-1 A	1	592 × 448 × 183.	Réservoir (32 lit.).	Kraftstofftank (32 Liter).	Tank (32 litres).	Depósito (32 litros).	Serbatoio (32 lit.)
21	AM 175-4 K	1	Inf.	Tubulure.	Einfüllstutzen.	Filler pipe.	Tubo de llenado.	Bocchettone.
	AM 175-4 M	1	Sup.					
22	AM 175-5 S	1	« ED ».	Rhéostat.	Rheostat.	Gauge unit.	Reostato.	Reostato.
23	A 175-14	1	∅ 8 × 100.	Bouchon de vidange.	Ablassschraube.	Drain plug.	Tapón de vacillado.	Tappo di scarico.
24	AM 175-51	1	46 × 90 × 1,5.	Joint sur aile.	Dichtung am Kotflügel.	Gasket on wing.	Junta sobre aleta.	Guarnizione sul parafango.
25	AM 175-83	2	11 × 18 × 40.	Manchon.	Stutzen.	Sleeve.	Manguito.	Manicotto.
26	AM 175-84	1		Tube.	Schlauch.	Tube.	Tubo.	Tubo.
27	AM 175-113	2		Collier.	Schelle.	Clip.	Collar.	Fascetta.
28	DS 391-127	1		Collier.	Schelle.	Clip.	Collar.	Fascetta.
29	595.386	1	36 × 55 × 2.	Joint.	Dichtung.	Gasket.	Junta.	Guarnizione.
	79-S	1	TR 4 × 12.	Vis.	Schraube.	Screw.	Junta.	Vite.
	485-S	1	TH 7 × 20.	Vis.	Schraube.	Screw.	Tornillo.	Vite.
	490-S	2	TR 7 × 32.	Vis.	Schraube.	Screw.	Tornillo.	Vite.
	502-S	4	TH 7 × 18.	Vis.	Schraube.	Screw.	Tornillo.	Vite.
	2.251-S	3	TR 5 × 20.	Vis.	Schraube.	Screw.	Tornillo.	Vite.
	2.462-S	1		Joint.	Dichtung.	Gasket.	Junta.	Guarnizione.
	2.489-S	1	H 7 × 100.	Écrou.	Mutter.	Nut.	Tuerca.	Dado.
	2.490-S	1	H 7 × 100, h 5.	Écrou.	Mutter.	Nut.	Tuerca.	Dado.
	2.514-S	5	Gr 7,3 × 12.	Rondelle.	Scheibe.	Washer.	Arandela.	Rondella.
	2.904-S	2	Co 7,2 × 14,2.	Rondelle.	Scheibe.	Washer.	Arandela.	Rondella.
	615.791	3	∅ 5.	Écrou en cage.	Käfigmutter.	Nut with cage.	Tuerca con caja.	Dado in gabbia.
	619.825	?		Agrafe simple.	Einfache Spange.	Clip, plain.	Grapa sencilla.	Graffetta simplice.

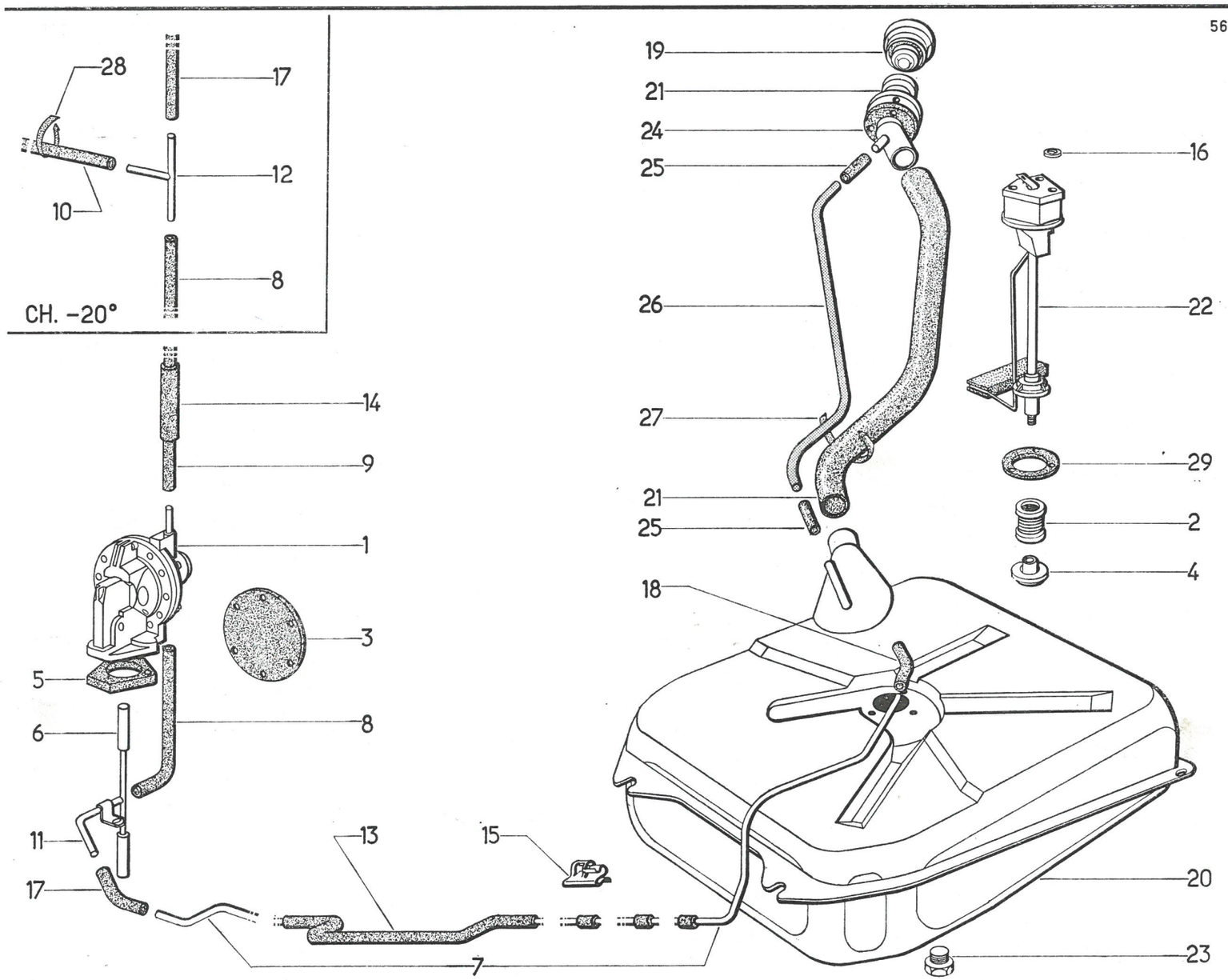
566.38
28
17
12
10
8
CH. -20°
19
21
24
25
26
27
21
25
18
16
22
29
2
4
14
9
1
3
5
6
8
11
17
13
15
7
20
23

566.39

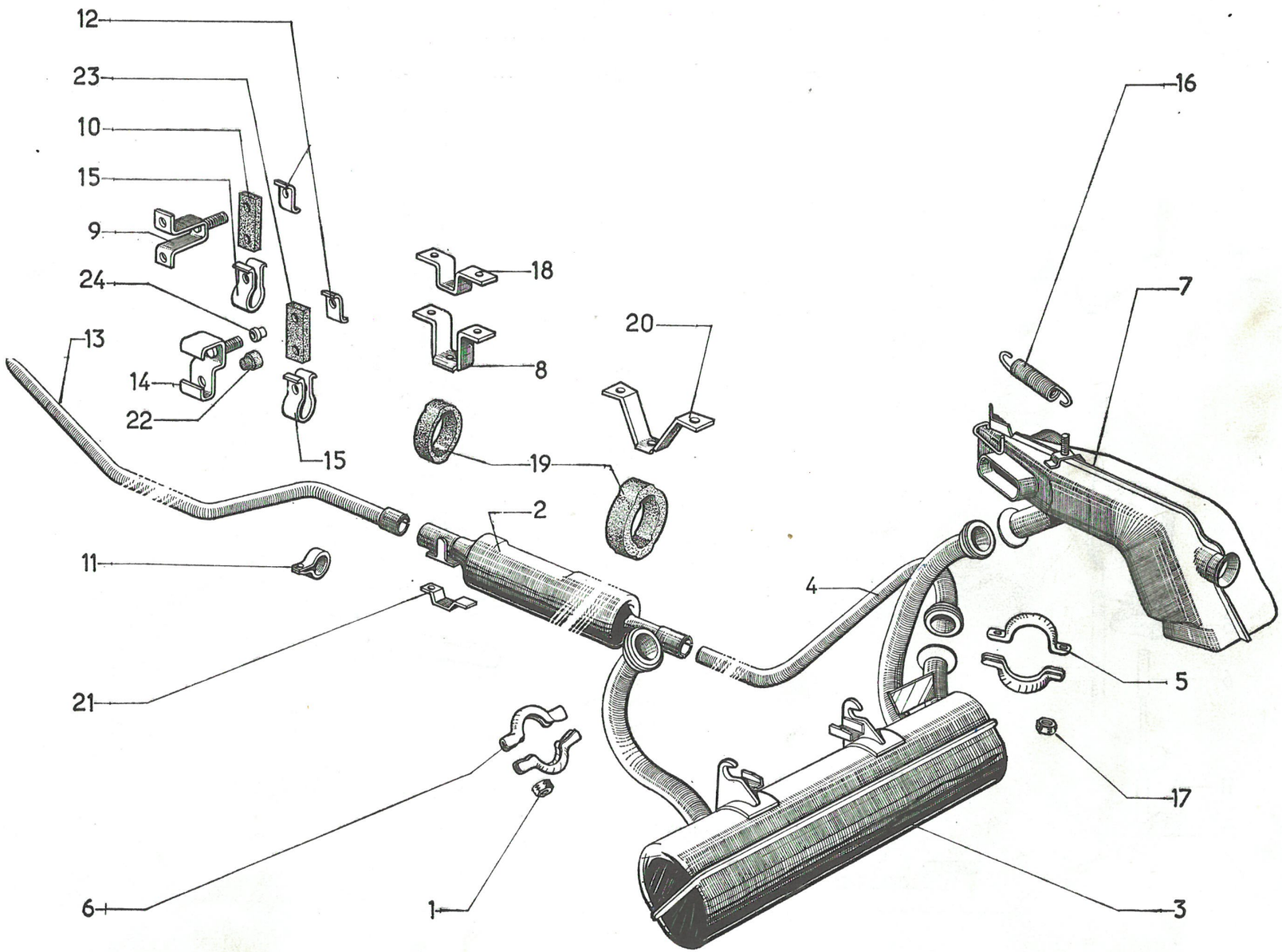

I	NUMÉROS	K		Échappement	Auspuffanlage	Exhaust	Escape	Scarico
1	A 141-4	8	H 7 × 100.	Écrou.	Mutter.	Nut.	Tuerca.	Dado.
2	AY 182-0	1		Silencieux.	Nachschalldämpfer.	Silencer.	Silencioso.	Silenziatore.
3	AM 182-1 D	1	D à G.	Pot de détente :	Vorschalldämpfer :	Expansion chamber :	Depósito :	Marmitta :
	AM 182-1 E	1	D à D.	–	–	–	–	–
4	AM 182-4 C	1		Tube intermédiaire.	Verbindungsrohr.	Connection tube.	Tubo intermediario.	Tubo intermedio.
5	AM 182-6 B	2		Demi-collier.	Schellenhälfte.	Half clump.	Medio-collar.	Semicollare.
6	AY 182-6	8		Demi-collier.	Schellenhälfte.	Half clump.	Medio-collar.	Semicollare.
7	AM 182-13	1	D.	Échangeur :	Wärmetauscher :	Heat exchanger :	Cambiador de calor :	Scambiatore :
	AM 182-14	1	G.	–	–	–	–	–
8	AY 182-64	1	AR.	Support d'anneau.	Träger für Ring.	Bracket for ring.	Soporte del anillo.	Supporto per anello.
9	AM 182-68 B	1	D à D.	Support de tube.	Träger für Rohr.	Bracket for pipe.	Soporte del tubo.	Supporto per tubo.
10	AM 182-75	1	D à D.	Bande élastique.	Gummistreifen.	Elastic strip.	Banda elastica.	Striscia elastica.
11	AY 182-78	2		Collier.	Schelle.	Collar.	Collar.	Collare.
12	AM 182-84	2		Plaquette.	Plakette.	Plate.	Plaqueta.	Placchetta.
13				Tube :	Rohr :	Pipe :	Tubo :	Tubo :
	AY 182-93	1	D à G →| 5/69.	–	–	–	–	–
	AY 182-93 A	1	D à D →| 5/69.	–	–	–	–	–
	AM 182-293 A	1	D à G |→ 5/69.	–	–	–	–	–
	AM 182-294 A	1	D à D |→ 5/69.	–	–	–	–	–
14	AM 182-100	1		Support de tube.	Träger für Rohr.	Bracket for pipe.	Soporte del tubo.	Supporto per tubo.
15	AY 182-101	2		Collier.	Schelle.	Collar.	Collar.	Collare.
16	AY 182-106	2	⌀ 10, L 92.	Ressort de volet.	Feder für Klappe.	Spring for shutter.	Muelle de ventanilla.	Molla di sportella.

I	NUMÉROS	K		Échappement (Suite)	Auspuffanlage (Forts.)	Exhaust (Cont.)	Escape (Cont.)	Scarico (Cont.)
17	AM 182-118	2	H 7 × 100.	Écrou spécial.	Spezialmutter.	Special nut.	Tuerca especial.	Dado speciale.
18	AY 182-123	1		Pontet d'anneau.	Steg für Ring.	Bracket for ring.	Soporte.	Staffa.
19	AM 183-48	2		Anneau.	Aufhängungsring.	Ring.	Anillo.	Anello.
20	AM 183-75	1	AV.	Support d'anneau.	Träger für Ring.	Bracket for ring.	Soporte del anillo.	Supporto per anello.
21	AM 183-88	2		Bride d'anneau.	Flansch für Ring.	Clump for ring.	Brida del anillo.	Staffa per anello.
22	A 615-84	1	→| 5/69.	Butée anti-bruit :	Anschlag f. Geräuschd :	Anti-rattle buffer :	Tope antirruido :	Reggispinta antirumore :
	AM 182-285 A	1	|→ 5/69.	–	–	–	–	–
23	DS 182-80 B	2	85 × 30 × 8 - **D à G.** - **D à D.**	Bande élastique.	Gummistreifen.	Elastic strip.	Banda elastica.	Bandella elastica.
24	D 182-85	4		Entretoise.	Abstandsring.	Distance piece.	Separador.	Distanziale.
	283-S-30	2	TH 5 × 14.	Vis.	Schraube.	Screw.	Tornillo.	Vite.
	485-S-30	6	TH 7 × 20.	Vis.	Schraube.	Screw.	Tornillo.	Vite.
	487-S-30	4	TH 7 × 25.	Vis.	Schraube.	Screw.	Tornillo.	Vite.
	491-S	10	TH 7 × 95.	Vis.	Schraube.	Screw.	Tornillo.	Vite.
	2.334-S	2	Cr 5,2 × 9,4.	Rondelle.	Scheibe.	Washer.	Arandela.	Rondella.
	2.489-S	6	H 7 × 100.	Écrou.	Mutter.	Nut.	Tuerca.	Dado.
	2.514-S	?	Cr 7,3 × 12.	Rondelle.	Scheibe.	Washer.	Arandela.	Rondella.
	2.904-S	2	Co 7,2 × 14,2.	Rondelle.	Scheibe.	Washer.	Arandela.	Rondella.

566.39.

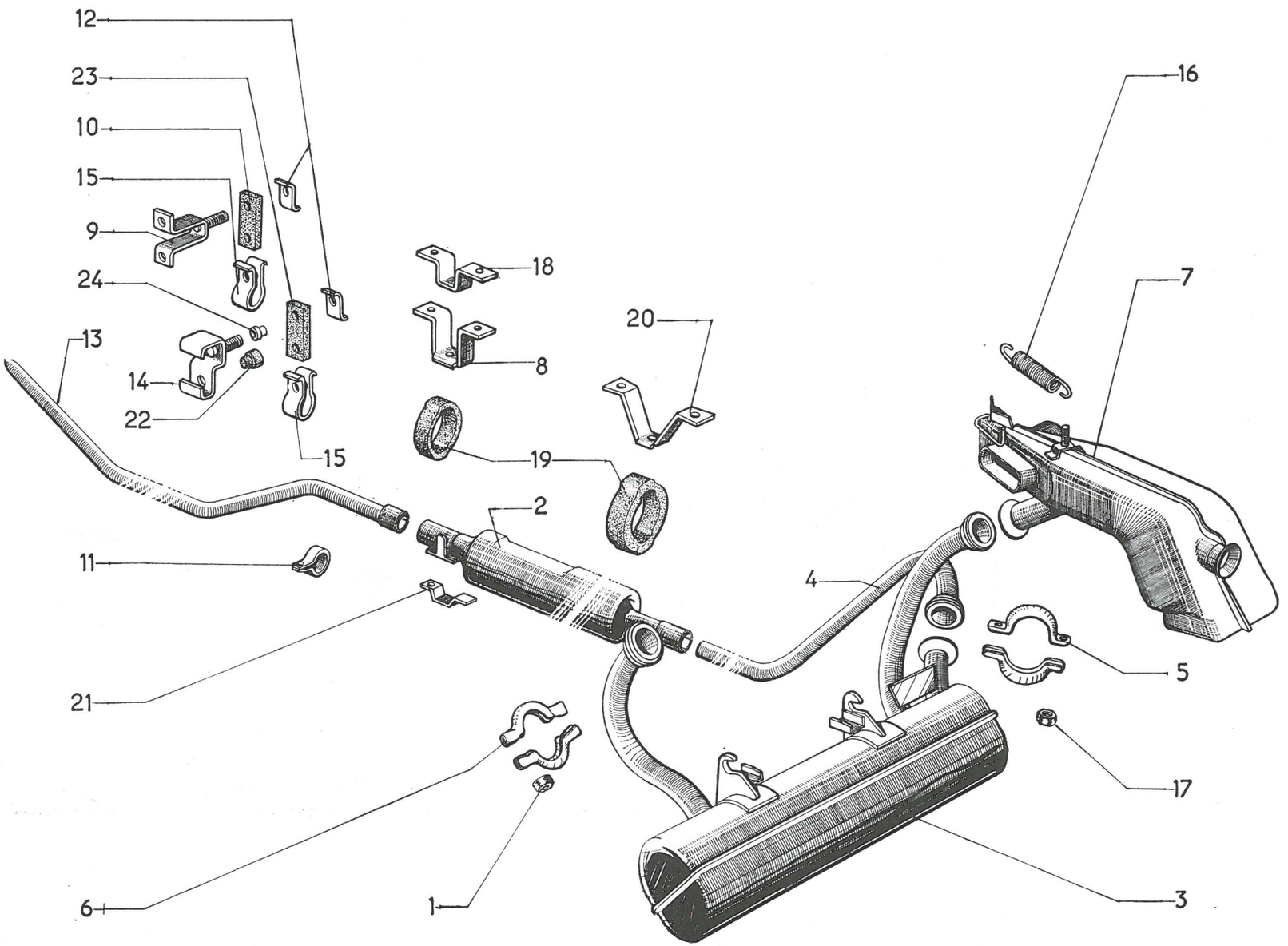

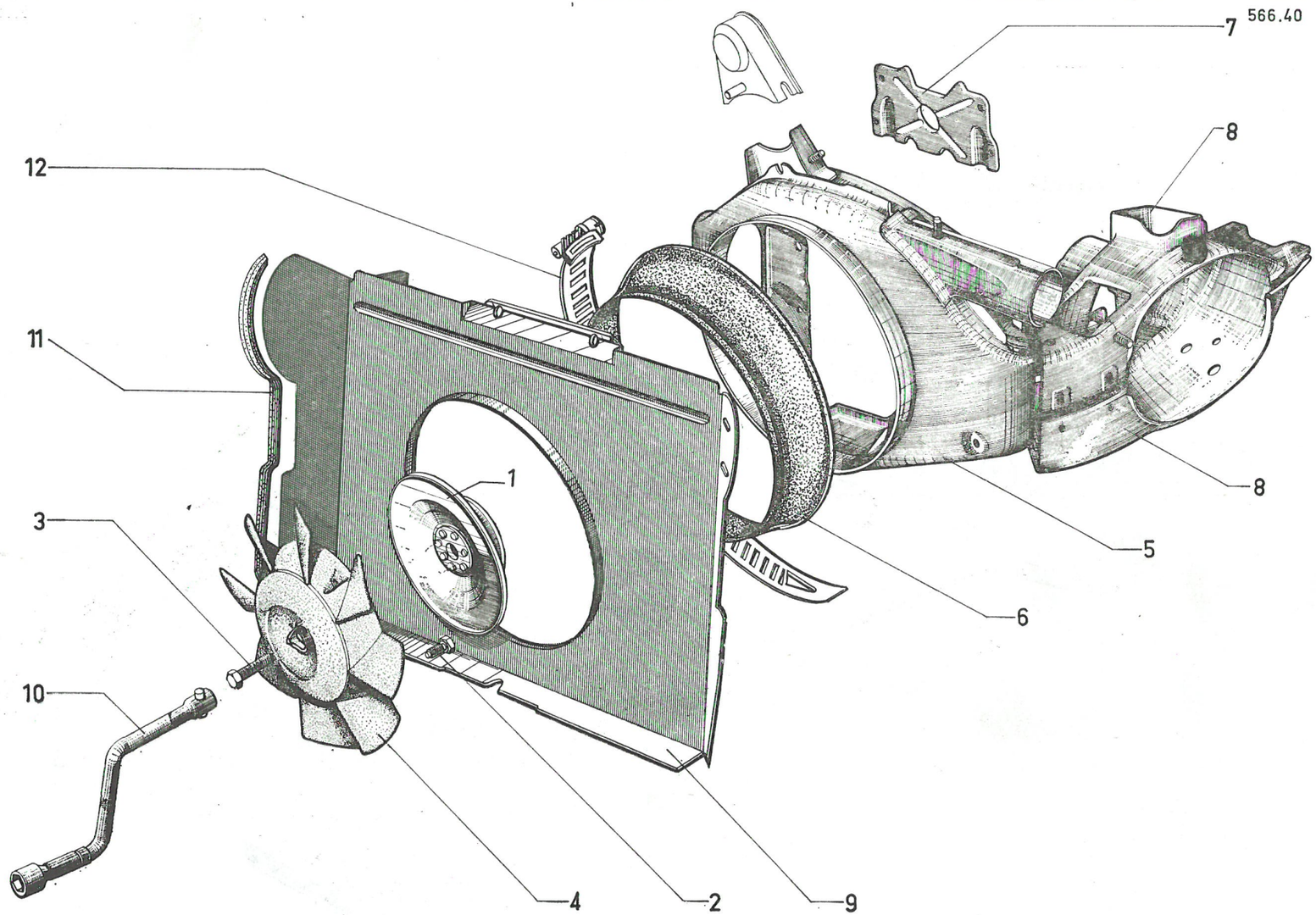
566.40
7
8
12
11
1
3
8
5
6
10
4
2
9

I	NUMÉROS	K		Ventilateur Collecteur d'air	Ventilator Luftführung	Fan - air intake	Ventilador Colector de aire	Ventilatore Convogliatore aria
1	AM 241-3 D	1		Poulie.	Riemenscheibe.	Pulley.	Polea.	Puleggia.
2	AM 241-93	4	TH 7 × 22.	Vis.	Schraube.	Screw.	Tornillo.	Vite.
3	AM 241-95 A	1	TH 10 × 35.	Vis.	Schraube.	Screw.	Tornillo.	Vite.
4	AM 241-904 A	1		Ventilateur.	Ventilator.	Fan.	Ventilador.	Ventilatore.
5	AM 242-1 D	1		Collecteur d'air.	Luftführung.	Air intake.	Colector de aire.	Convogliatore aria.
6	AM 242-55	1		Joint.	Dichtung.	Gasket.	Junta.	Guarnizione.
7	AM 242-62 A	1		Tôle d'étanchéité.	Abdichtblech.	Sealing plate.	Chapa de estanqueidad.	Lamiera di tenuta.
8				Conduit de refroidissement :	Kühlschacht :	Cooling duct :	Conducto de enfriamiento :	Condotto di raffred :
	AM 242-82 B	1		– sup. droit.	– oben, rechts.	– upper, r. h. side.	– sup. derecho.	– super. destro.
	AM 242-83 B	1		– sup. gauche.	– oben, links.	– upper, l. h. side.	– sup. izquierdo.	– super. sinistro.
	AM 242-91 B	1		– inf. droit.	– unten, rechts.	– lower, r. h. side.	– inf. derecho.	– infer. destro.
	AM 242-91 C	1	(D).	– inf. droit.	– unten, rechts.	– lower, r. h. side.	– inf. derecho.	– infer. destro.
	AM 242-94 B	1		– inf. gauche.	– unten, links.	– lower, l. h. side.	– inf. isquierdo.	– infer. sinistro.
	AM 242-94 C	1	(D).	– inf. gauche.	– unten, links.	– lower, l. h. side.	– inf. izquierdo.	– infer. sinistro.
9	AM 242-124	1		Tôle antirecyclage.	Abschirmblech.	Panel for fan.	Chapa del ventilador.	Lamiera per ventil.
10	AM 251-1 B	1		Manivelle.	Andrehkurbel.	Starting handle.	Manivela.	Manovella.
11	D 643-84	2	L 555.	Garniture d'étanchéité.	Dichtgarnitur.	Sealing.	Guarn. de estanqueidad.	Guarnitura di tenuta.
12	614.041	1		Collier de joint.	Schelle für Dichtung.	Collar for gasket.	Collarin de junta.	Fascetta per guarn.
				Fixation	**Befestigung**	**Securing parts**	**Piezas de sujeción**	**Fissaggio**
	281-S	4	TH 5 × 12.	Vis.	Schraube.	Screw	Tornillo.	Vite.
	283-S-30	18	TH 5 × 14.	Vis.	Schraube.	Screw.	Tornillo.	Vite.
	295-S-30	4	TH 5 × 16.	Vis.	Schraube.	Screw.	Tornillo.	Vite.
	484-S-30	4	TH 7 × 18.	Vis.	Schraube.	Screw.	Tornillo	Vite.

I	NUMÉROS	K		Ventilateur Collecteur d'air *(Suite)*	Ventilator Luftführung *(Forts.)*	Fan - air intake *(Cont.)*	Ventilador Colector de aire *(Cont.)*	Ventilatore Convogliatore aria *(Cont.)*
				Fixation *(Suite)*	**Befestigung** *(Forts)*	**Securing parts** *(Cont.)*	**piezas de sujeción** *(Cont.)*	**Fissaggio** *(Cont.)*
	2.319-S	4	H 5 × 75.	Écrou.	Schraube.	Screw.	Tornillo.	Dado.
	2.634-S	1	Cr 10,5 × 17.	Rondelle.	Scheibe.	Washer.	Arandela.	Rondella.
	2.902-S	30	Co 5,1 × 12,2.	Rondelle.	Scheibe.	Washer.	Arandela.	Rondella.
	2.904-S	4	Co 7,2 × 14,2.	Rondelle.	Scheibe.	Washer.	Arandela.	Rondella.

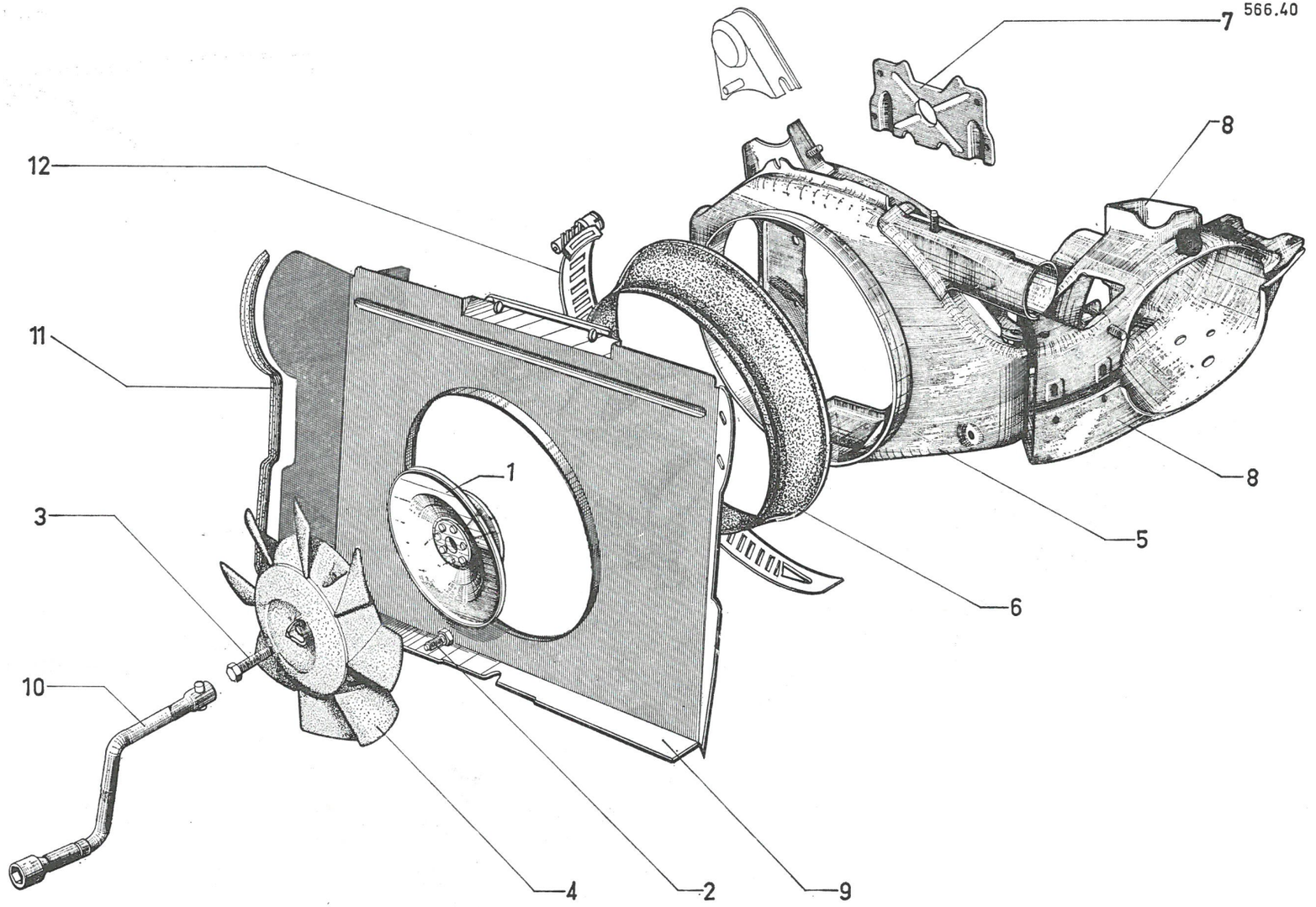
566.40
7
8
12
11
1
3
10
5
6
8
4
2
9

566.41

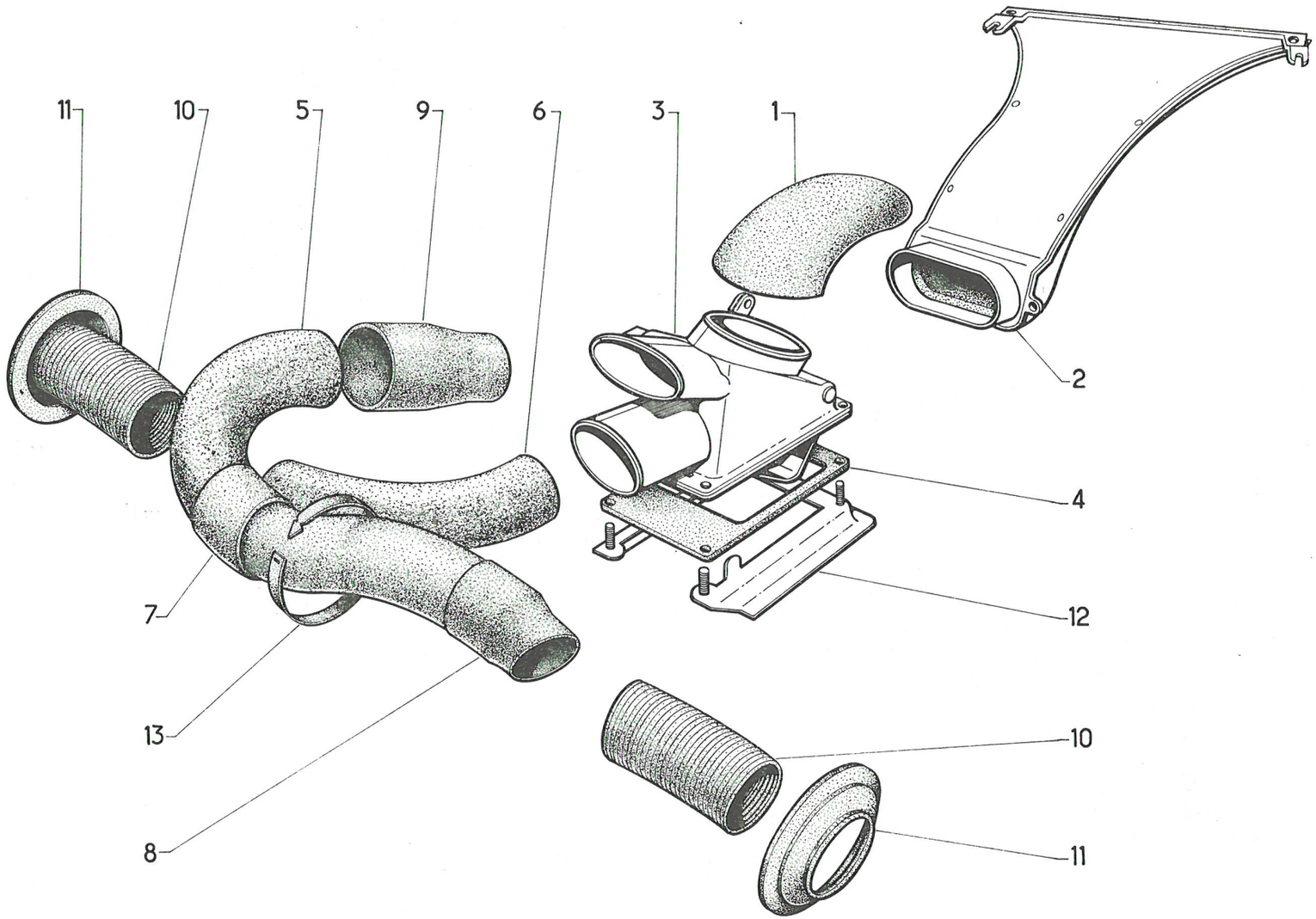

I	NUMÉROS	K		Chauffage Dégivrage	Heizung Entfrostung	Heating Defrosting	Calefacción Antihielo	Riscaldamento Sbrinatura
1	AM 564-84 E	1		Conduit de dégivrage.	Entfrostungsleitung.	Duct for defrosting.	Conducto de antihielo.	Condotto di sbrinature.
2	AM 564-248 A	1		Buse avec garniture d'insonorisation.	Düse mit Garnitur zur Geräuschdämpfung.	Nozzle with anti-rattle lining.	Boca con guarnición de insonorización.	Diffusore con guarnitura insonorizzazione.
3	AM 643-44 A	1		Boîte de répartition.	Verteilerschacht.	Distribution box.	Caja de repartición.	Scatola di ripartizione.
4	AM 643-75 B	1	105 × 170 × 2.	Joint de boîte.	Dichtung f. Verteilersch.	Box gasket.	Junta de caja.	Guarnizione per scatola.
5	AM 643-292 A	1	L 500, G.	Conduit de chauffage.	Heizungsleitung.	Duct for heating.	Conducto de calefacción.	Condotto aria calda.
6	AM 643-91 D	1	L 395, D.	Conduit de chauffage.	Heizungsleitung.	Duct for heating.	Conducto de calefacción.	Condotto aria calda.
7	AM 643-296 A	1		Manchon de protection.	Schutzstutzen.	Proteccion sleeve.	Manguito de protección.	Manicotto di protezione.
8	AM 643-298 A	1	G.	Manchon sur échangeur.	Stutzen am Tauscher.	Sleeve on exchanger.	Manguito sobre cambiador	Manicotto sul scambiatore.
9	AM 643-299 A	1		Manchon sur boîte.	Stutzen an Verteilersch.	Sleeve on box.	Manguito sobre caja.	Manicotto sulla scatola.
10	AM 643-144 A	2	⌀ int. 80, L 185.	Conduit d'évacuation.	Ablassleitung.	Outlet duct.	Conducto de evacuacion.	Condotto evacuazione.
11	AK 643-155	2	⌀ ext. 134, int. 82.	Support caoutchouc.	Gummiträger.	Rubber support.	Soporte de caucho.	Supporto di gomma.
12	AM 643-164	1	D à G.	Contre-plaque :	Gegenblech :	Counterplate	Contraplaca	Contraplaca :
	AM 643-164 A	1	D à D.	–	–	–	–	–
13	DS 391-127	1		Collier caoutchouc.	Gummischelle.	Rubber collar.	Collar de caucho.	Fascetta.
	2.250-S-30	2	TR 5 × 18.	Vis.	Schraube.	Screw.	Tornillo.	Vite.
	2.258-S	2	TR 5 × 30	Vis.	Schraube.	Screw.	Tornillo.	Vite.
	2.319-S	4	H 5 × 75.	Écrou.	Mutter.	Nut.	Tuerca.	Dado.
	2.334-S	4	Cr 5,2 × 9,4.	Rondelle.	Scheibe.	Washer.	Arandela.	Rondella.

I	NUMÉROS	K		Commandes de chauffage Dégivrage	Heizungs- u. Entfrostungs-Betätigung	Heating and Defrosting Control	Mando de Calefacción y antihielo	Comandi per Riscaldamento-Sbrinatura
1	AM 521-96	2		Bague d'étanchéité.	Dichtring.	Sealing sleeve.	Anillo de estanq.	Boccola di tenuta.
2	AM 644-17 D	1	**D à G.**	Commande de chauffage avec câble.	Betätigungsanlage (mit Zug) f. Heizung.	Heating control with cable	Mando de calefacción (con cable).	Comando per riscaldamento con cavo.
	AM 644-217 A	1	**D à D.**					
3	AM 644-17 E	1		Commande de dégivrage avec câble.	Betätigungsanlage (mit Zug) f. Entfrostung.	Defrosting control with cable.	Mando de antihielo (con cable).	Comando per sbrinatura con cabo.
4	AM 644-79	2		Ressort de commande.	Feder f. Betätigungshebel.	Spring for control.	Muelle de mando.	Molla per comando.
5	AM 644-94 E	1	**L 1400 - D à G.**	Câble de chauffage.	Heizungszug	Heating cable.	Cable de calefacción.	Cavo per riscaldamento.
	AM 644-294 A	1	**L 1120 - D à D.**					
6	AM 644-94 F	1	L 1300.	Câble de dégivrage.	Zug f. Entfrostung.	Defrosting cable.	Cable de antihielo.	Cavo per sbrinatura.
7	AY 644-94 C	1	L 863.	Câble entre échangeurs.	Zug zw. Wärmetauschern.	Cable between exchangers.	Cable entre cambiodores.	Cavo fra scambiatori.
8	AZU 644-97	2		Bride de gaine.	Lasche f. Hülle.	Clamp for sheath.	Brida de funda.	Brida per guaina.
9	AM 644-98	2	**D à G.**	Bouton de commande.	Betätigungsknopf.	Control knob.	Botón de mando.	Pomello per comando.
	AM 644-298 A	2	**D à D.**					
10	AM 644-101	1		Tourillon de conduit	Tülle.	Trunnion for duct.	Manguito.	Arresto per condotto.
11	AZU 644-101	1		Tourillon des câbles.	Zugklemme.	Trunnion for cables.	Aprietacables.	Arresto per cavi.
12	AM 644-103	1	D.	Agrafe.	Spange.	Clip.	Grappa.	Graffetta.
	AM 644-103 A	1	G.	–	–	–	–	
13	AY 644-118	1	5 × 11 × 250.	Gaine de protection.	Hülle.	Protection sleeve.	Funda de protección.	Guaina di protezione.
	2.319-S	6	H 5 × 75.	Écrou de commande.	Mutter f. Betätigung.	Nut for control.	Tuerca de mando.	Dado per comando.
	2.334-S	2	Cr 5,2 × 9,4.	Rondelle de bride.	Scheibe f. Lasche.	Washer for clamp.	Arandella de brida.	Rondella per brida.
	2.548-S	4	TR 5 × 16.	Vis de commande.	Schraube f. Betätigung.	Screw for control.	Tornillo de mando.	Vite per comando.
	2.902-S	4	Co 5,1 × 12,2.	Rondelle.	Scheibe.	Washer.	Arandela.	Rondella.
	619.870	2		Agrafe de commande.	Spange f. Betätigung.	Clip for control.	Grapa de mando.	Graffetta per comando.
	621.068	2	TH 4 × 7.	Vis de tourillon.	Schraube f. Zugklemme.	Screw for trunnion.	Tornillo de aprietacables.	Vite per arresto.
	2.903-S	4	Co 5,1 × 16,2.	Rondelle.	Scheibe.	Washer.	Arandela.	Rondella.
	2.996-S	4	L 600.	Collier.	Schelle.	Collar.	Collar.	Fascetta.
	615.795	2	H 5 × 75.	Écrou en cage.	Käfigmutter.	Nut with cage.	Tuerca con caja.	Dado in gabbia.

566.42

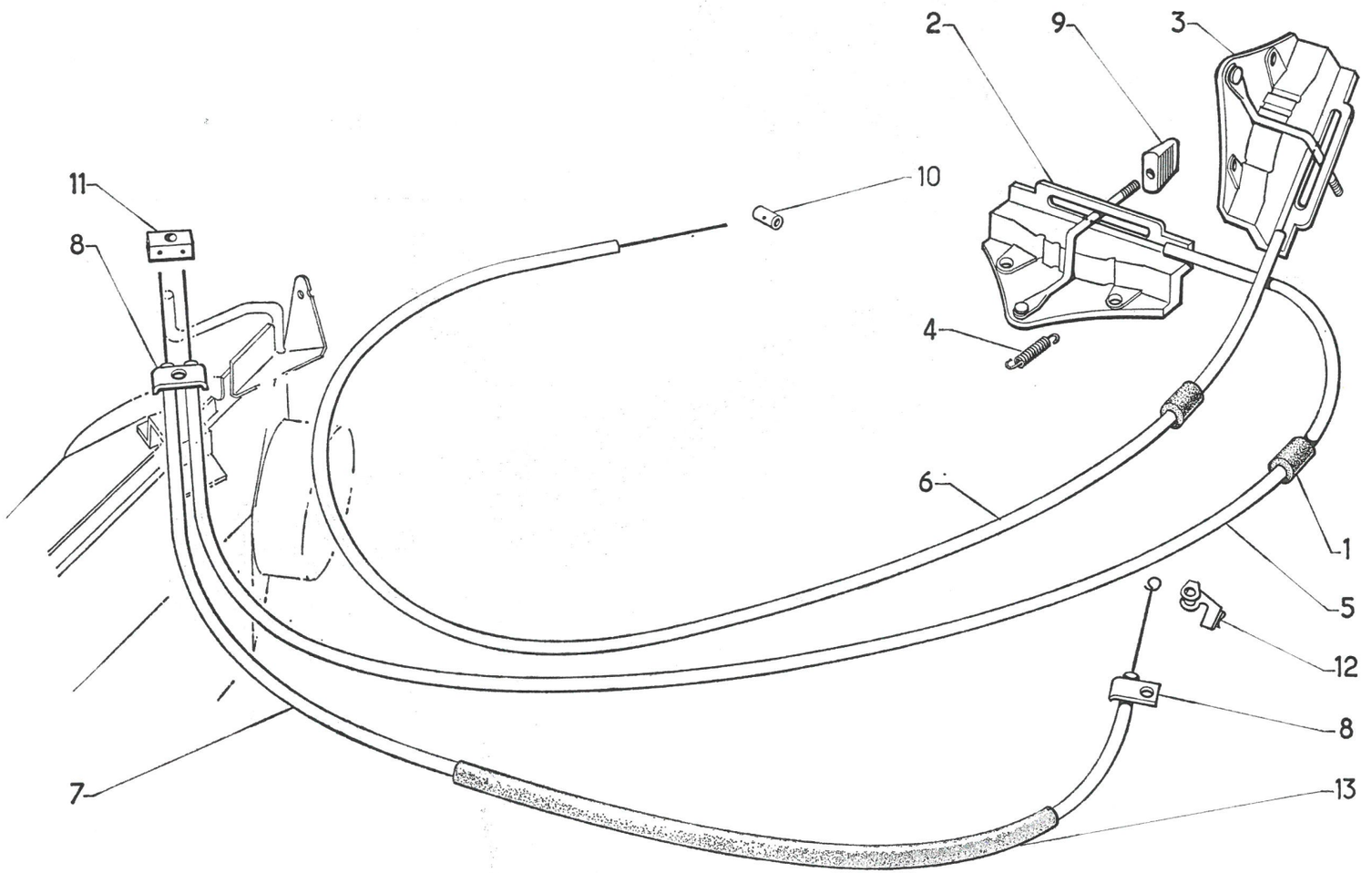

566.43

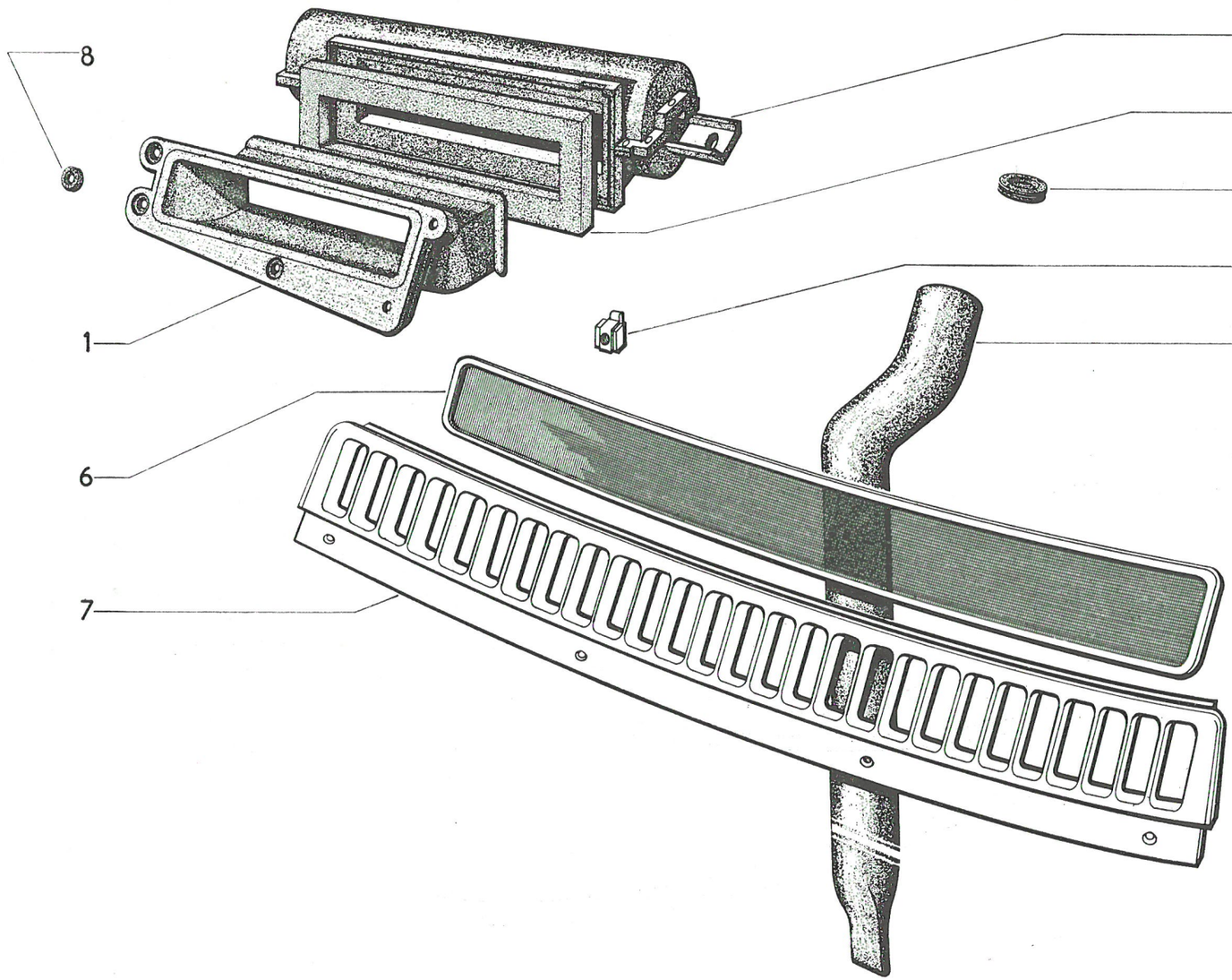

I	NUMÉROS	K		Aération	Lüftung	Ventilation	Aireación	Aerazione
1	AM 643-22	1	G.	Conduit.	Rohr.	Duct.	Conducto.	Condotto.
	AM 643-23	1	D.	–	–	–	–	–
2	AM 643-52	1	G.	Boîtier.	Lüftungschacht.	Casing.	Caja.	Scatola.
	AM 643-53	1	D.	–	–	–	–	–
3	AM 643-133	2		Obturateur.	Verschluss.	Obturator.	Obturador.	Otturatore.
4	AM 643-143	1		Tube d'évacuation.	Ablassleitung.	Outlet pipe.	Tubo de evacuacion.	Condotto d'uscita.
5	AM 643-153	2		Joint.	Dichtung.	Gasket.	Junta.	Guarnizione.
6	AM 643-177	1		Grille pare-insecte.	Insektenabweisgitter.	Insect grille.	Resilla parainsectos.	Griblia parainsetti.
7	AM 643-178	1		Enjoliveur.	Verzierung.	Embellisher.	Embellecedor.	Cornice.
8	AM 643-184	2	12,5 × 15 × 3.	Rondelle.	Scheibe.	Washer.	Arandela.	Rondella.
9	AY 961-123 A	4	⌀ 4.	Écrou en cage.	Käfigmutter.	Nut in cage.	Tuerca con caja.	Dado in gabbia.
	2.303-S	8	TR 4,85 × 19.	Vis.	Schraube.	Screw.	Tornillo.	Vite.
	2.319-S	2	H 4 × 75.	Écrou.	Mutter.	Nut.	Tuerca.	Dado.
	2.508-S	4	TFB 4,85 × 16.	Vis.	Schraube.	Screw.	Tornillo.	Vite.
	2.902-S	8	Co 5,1 × 12,2.	Rondelle.	Scheibe.	Washer.	Arandela.	Rondella.
	2.999-S	1	L 320.	Collier.	Schelle.	Collar.	Collar.	Fascetta.
	3.234-S	1	⌀ 6.	Rondelle cuvette.	Tellerscheibe.	Cup-washer.	Arandela cubeta.	Rondella concava.
	615.721	4	⌀ 4,85.	Écrou clip.	Clipsmutter.	Nut-clip.	Tuerca-clip.	Graffetta per vite.
	615.796	8		Écrou expansible.	Federmutter.	Expansible nut.	Tuerca expansible.	Dado expansibile.
	622.009	4	TF 4 × 10.	Vis.	Schraube.	Screw.	Tornillo.	Vite.

I	NUMÉROS	K		Pare-chocs avant	Vordere Stossstangen	Front bumper	Parachoques Delanteros	Paraurti ant.
1	AM 615-1 C	1	G.	Support principal.	Tragblech.	Main bracket.	Soporte principal.	Supporto principale.
	AM 615-1 D	1	D.	–	–	–	–	–
2	AM 615-5 C	1		Partie centrale.	Mittelteil.	Central part.	Parte central.	Parte centrale.
3	AM 615-19 D	1	G.	Butoir.	Gummipuffer.	Buffer.	Tope.	Rostro.
	AM 615-19 E	1	D.	–	–	–	–	–
4	AM 615-20	1	G.	Demi-pare-chocs.	Stossstangenhälfte.	Half bumper.	Medio parachoque.	Semiparaurti.
	AM 615-20 A	1	D.	–	–	–	–	–
6	AM 615-64	2		Patte de liaison.	Anschlusslasche.	Union plate.	Pata de unión	Staffa di collegamento.
7	AM 615-91	2		Support intermédiaire.	Zwischenträger.	Intermediate bracket.	Soporte intermediario.	Supporto intermedio.
8	AM 615-98 B	1	G.	Support latéral.	Seitlicher Träger.	Lateral bracket.	Soporte lateral.	Supporto laterale
	AM 615-98 C	1	D.	–	–	–	–	–
	480-S	6	TH 7 × 14.	Vis.	Schraube.	Screw.	Tornillo.	Vite.
	484-S-30	12	TH 7 × 18.	Vis.	Schraube.	Screw.	Tornillo.	Vite.
	2.489-S	10	H 7 × 100.	Écrou.	Mutter.	Nut.	Tuerca.	Dado.
	2.504-S	2	⌀ 7 × 100.	Écrou carré.	Vierkantmutter.	Square nut.	Tuerca cuadrada	Dado quadro.
	2.763-S	4	7,5 × 30 × 2.	Rondelle.	Scheibe.	Washer.	Arandela.	Rondella.
	2.905-S	16	Co 7,2 × 18,2.	Rondelle.	Scheibe.	Washer.	Arandela.	Rondella.

566.44

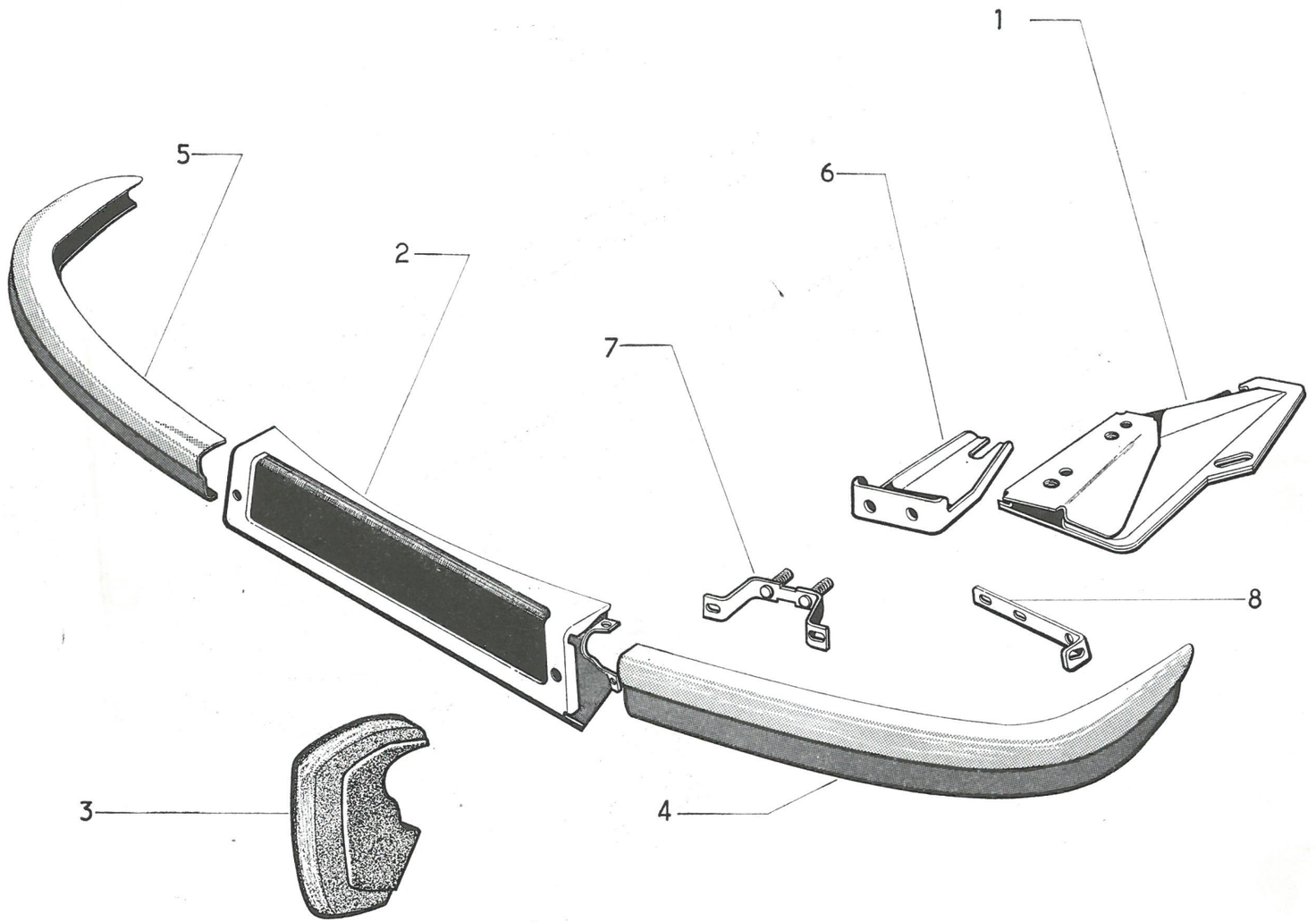

566.45

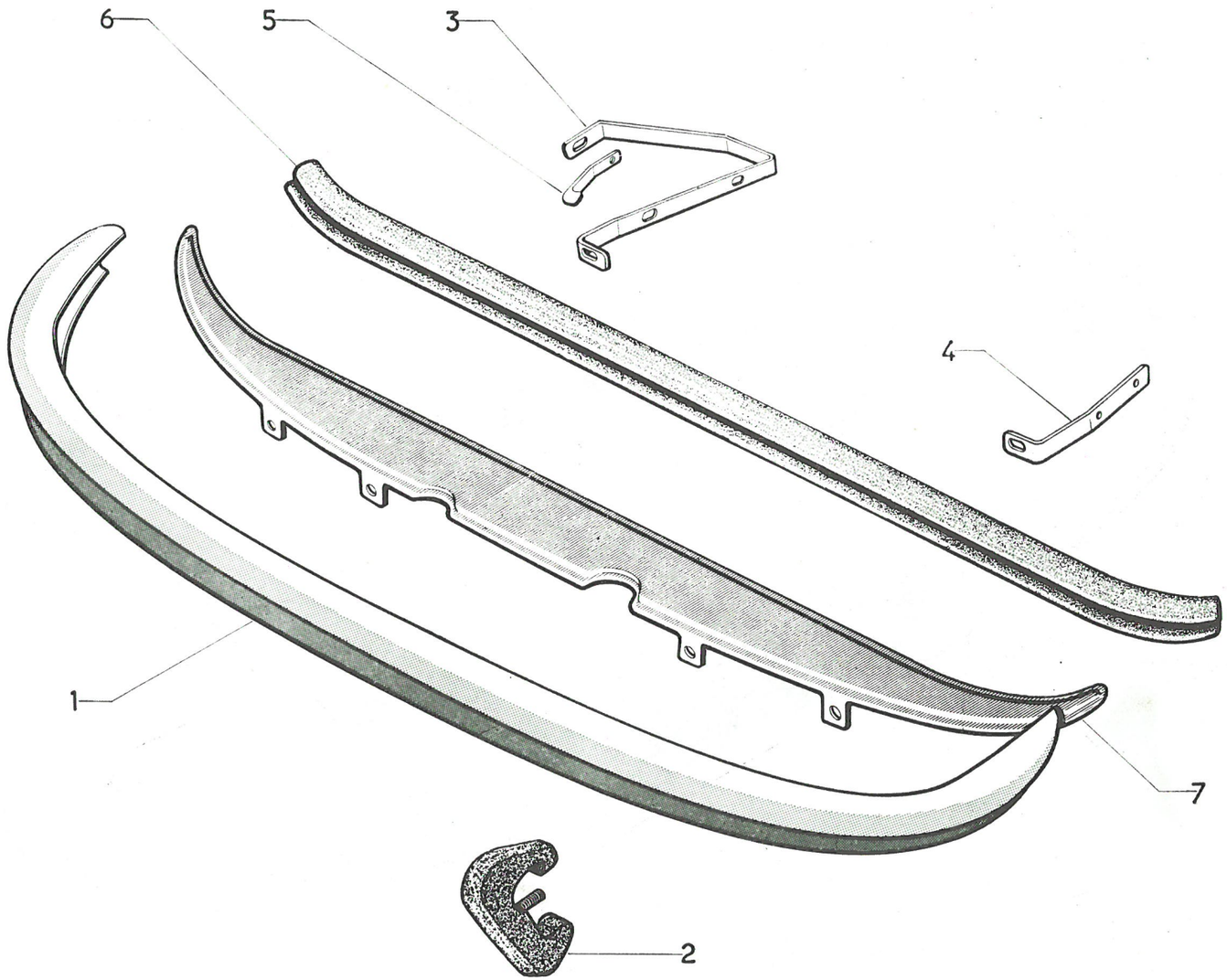

I	NUMÉROS	K		Pare-chocs arrière	Hintere Stossstangen	Rear bumper	Parachoques traseros	Paraurti post.
1	AM 615-02 G	1		Pare-chocs avec renforts.	Stossstange mit Verstärkungen.	Bumper with reinforc.	Parachoque con refuerzos.	Paraurti con rinforzi.
2	AM 615-22 A	2		Butoir.	Gummipuffer.	Buffer.	Tope.	Rostro.
3	AM 615-89 D	1	G.	Support latéral.	Seitlicher Träger.	Lateral bracket.	Soporte lateral.	Supporto laterale.
	AM 615-89 E	1	D.	–	–	–	–	–
4	AM 615-93 F	1	G.	Support sur plate-forme.	Tragblock a. Rahmen.	Bracket on platform.	Soporte sobre plataforma.	Sup. sulla piattaforma.
	AM 615-93 G	1	D.	–	–	–	–	
5	AM 615-108	1	G.	Support pour tôle.	Halterung f. Blech.	Bracket on plate.	Soporte para chapa.	Supporto per rivest.
	AM 615-118	1	D.	–	–	–	–	–
6	AM 615-117	1		Profilé caoutchouc.	Gummiprofil.	Rubber profil.	Perfil de caucho.	Profilo di gomma.
7	AM 615-120	1		Tôle de finition.	Abschlussblech.	Finishing plate.	Chapa de renate.	Rivestimento.
	484-S-30	10	TH 7 × 18.	Vis.	Schraube.	Screw.	Tornillo.	Vite.
	2.489-S	4	H 7 × 100.	Écrou.	Mutter.	Nut.	Tuerca.	Dado.
	2.905-S	14	Co 7,2 × 18,2.	Rondelle.	Scheibe.	Washer.	Arandela.	Rondella.

I	NUMÉROS	K		Tableau de bord	Armaturenbrett	Instrument panel	Tablero de abordo	Quadro Strumentazioni
1	AM 521-63	1		Compteur en km.	A'brett m. km-Einteilung.	Instrument panel (in km).	Tablero de abordo en km.	Quadro in chilometri.
	AM 521-64	1		Compteur en miles.	A'brett m. Meileneinteilung.	Instrument panel (in miles).	Tablero de abordo en millas.	Quadro in miglie.
2	AM 521-221 A	1		Indicateur d'essence et voltmètre.	Kraftstoffanzeiger und Voltmeter.	Petrol gauge and voltmeter.	Indicator de gasolina y voltimetro.	Indicatore benzina e voltometro.
3	AM 521-3 W	1	L 690 - D à G.	Flexible de compteur.	Tachospirale.	Speedometer cable.	Flexible de cuentakilom.	Flessibile del quadro.
	AM 521-282 A	1	L 1025 - D à D.	–	–	–	–	–
4	AM 521-262 A	1		Verre de compteur.	Glas f. A'brett.	Glass for inst. panel.	Cristal de cuentakilom.	Vetro del quadro.
5	AM 521-261 A	1		Plaquette d'éclairage.	Halteplakette f. Leuchte.	Bulb-holder plate.	Plaqueta de iluminación.	Placchetta portalampada.
				Commutateur de :	Schalter für :	Switch for:	Conmutador de :	Commutatore per :
6	DV 522-8	1		– feux de stationnement.	– Parkleuchten.	– parking lamps.	– Luces de estacionam.	– luci stazion.
7	AM 522-12 A	1		– éclairage de tableau.	– A'brett-Beleuchtung.	– lighting of inst. panel.	– ilumanición de tablero.	– illumin. quadro.
8	AM 522-33	1	« GELBON ».	– feux de direction et avertisseur.	– Blinker und Horn.	– direction indicators and horn.	– Luces de dirección y bocina.	– indic. direz. e segnal. acustico.
9	DX 522-36	1		– chauffage —20°.	– Heizung —20°.	– heating —20°.	– calefacción —20°.	– riscal. —20°.
10	AM 522-43	1	D à G.	– essuie-glace, lave-glace.	– Scheibenwischer u. Scheibenwascher.	– windscreen wip. and wash.	– Lavacristal y limpiacristal.	– Lavacrist-Tetgicrist.
	AM 522-222 A	1	D à D.	–	–	–	–	
	AM 522-245 A	1	S.	–	–	–	–	–
11	AM 522-48	1	« GELBON ».	– de phares.	– Scheinwerfer.	– headlamps.	– faros.	– dei fari.
12				Voyant (sans lampe) :	Kontrolleuchte (o. Birne) :	Telltale w/o bulb :	Piloto (sin lámpara) :	Spia (senza lampada) :
	DX 521-67	1	I.	– d'éclairage ville.	– f. Stadtlicht.	– for town light.	– de alumbr. de población.	– luci citta.
	DX 521-68	1	XT.	– bleu de phares.	– f. Scheinwerfer (blau).	– blue for headlamps.	– azul, de faros.	– dei fari (blu).
	AM 521-266 A	1	XT.	– de clignotant.	– für Blinker.	– for direction indicators.	– de luz intermitente.	– indic. direz.
13	DS 391-127	1		Collier de tirette.	Schelle f. Knopfzug.	Collar for control.	Collarin de tirador.	Fascetta per tirante.
14	DS 511-96	1	9 × 21 × 25.	Bague de flexible.	Hülse f. Tachospirale.	Bush f. speedomet. cable.	Anillo de flexible.	Boccola per flessibile.

566.46

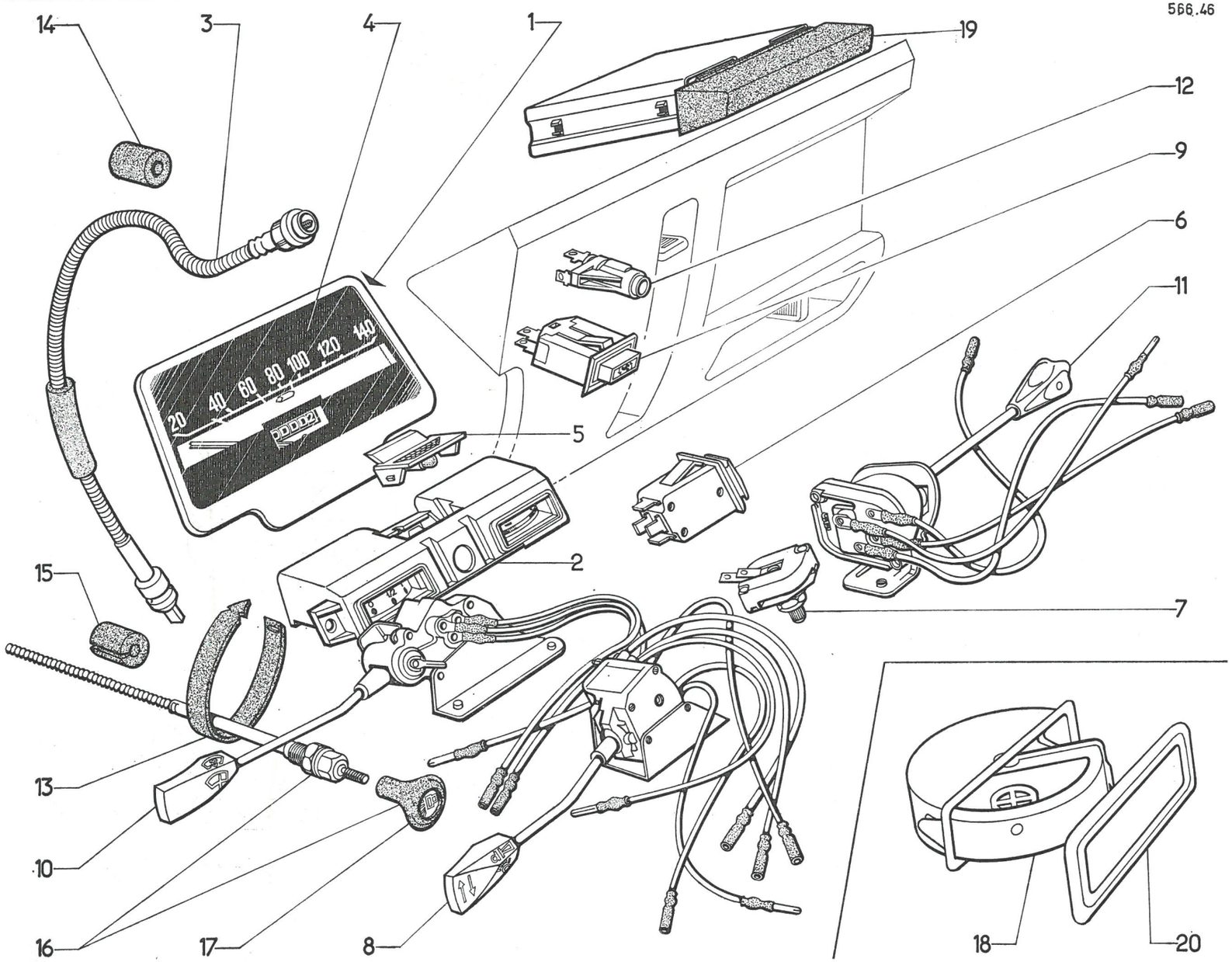

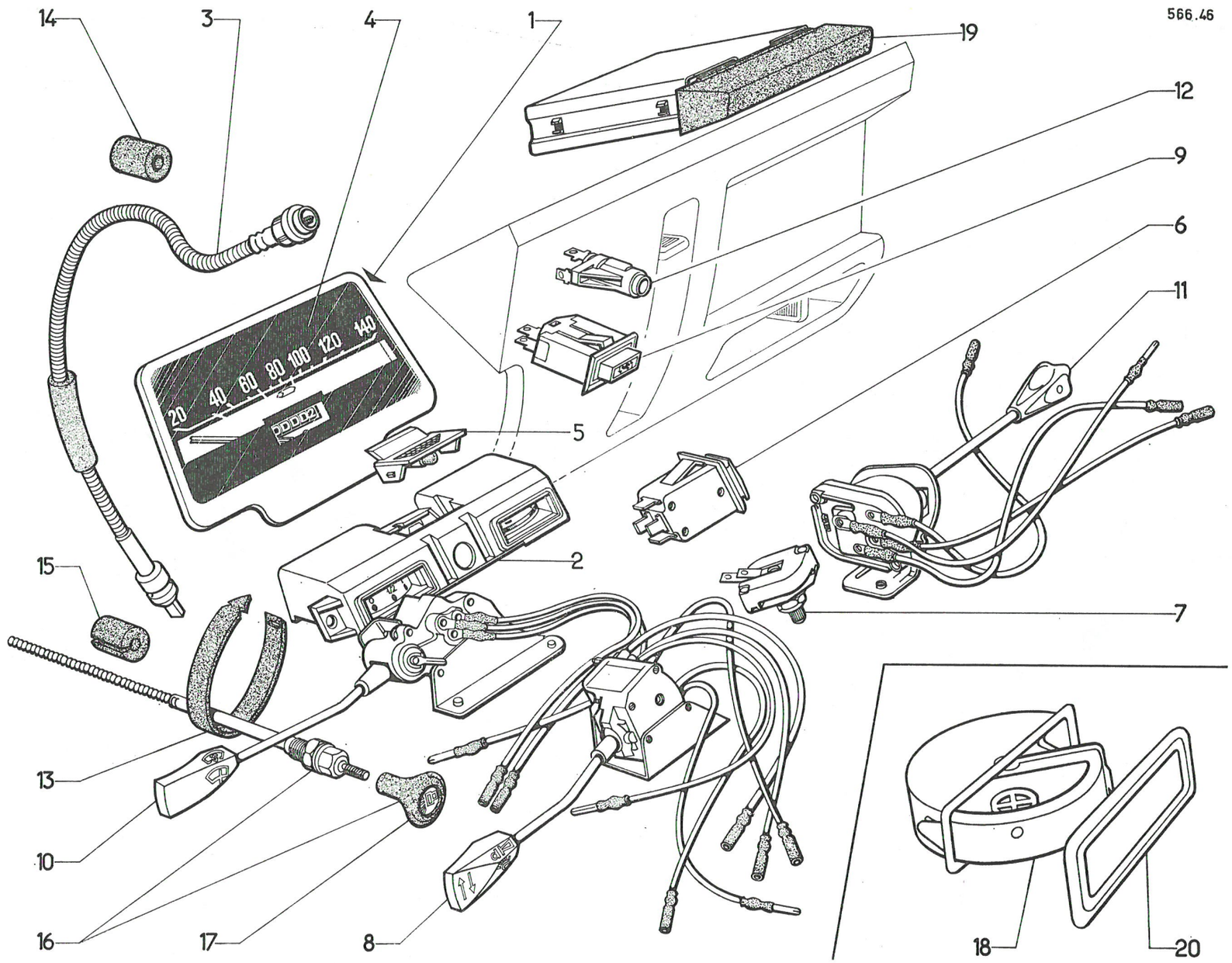
566.46
14
3
4
1
19
12
9
6
11
5
2
15
7
13
10
16
17
8
18
20
20
40
60
80
100
120
140

I	NUMÉROS	K		Tableau de bord *(Suite)*	Armaturenbrett *(Forts.)*	Instrument panel *(Cont.)*	Tablero de abordo *(Cont.)*	Quadro Strumentazioni *(Cont.)*
15	DS 511-97	1	4 × 16 × 20.	Bague de tirette.	Hülse f. Knopfzug.	Bush for control.	Anillo de tirador.	Boccola per tirante.
16	AY 525-2 J	1	L 980.	Tirette de starter.	Starterzug.	Choke control.	Tirador del starter.	Tirante starter.
17	AY 525-82 A	1		Bouton de tirette.	Knopf f. Zug.	Control knob.	Botón del tirador.	Pomello per tirante.
18	AM 652-1 C	1	**D à D.**	Cendrier.	Aschenbecher.	Ashtray.	Cenicero.	Portacenere.
19	AM 652-1 E	1	**D à G.**	Cendrier.	Aschenbecher.	Ashtray.	Cenicero.	Portacenere.
20	AM 652-101 C	1	**D à D.**	Encadrement.	Rahmen.	Frame.	Quadro.	Cornice.
	2.224-S	5	TF 4 × 10.	Vis.	Schraube.	Screw.	Tornillo.	Vite.
	2.502-S-30	2	TR 5 × 12.	Vis.	Schraube.	Screw.	Tornillo.	Vite.
	2.320-S	2	H 5 × 75.	Écrou.	Mutter.	Nut.	Tuerca.	Dado.
	2.902-S	4	5,1 × 12,2.	Rondelle.	Scheibe.	Washer.	Arandela.	Rondella.
	3.232-S	2	⌀ 5.	Rondelle cuvette	Tellerscheibe.	Cup-washer.	Arandella cubeta.	Rondella concava.
	706.741	1	12 V, 4 W.	Lampe.	Birne.	Bulb.	Lámpara.	Lampada.
	706.747	1	12 V, 2 W.	Lampe.	Birne.	Bulb.	Lámpara.	Lampada.

I	NUMÉROS	K		Support de batterie	Batterieträger	Battery support	Soporte de batería	Supporto batteria
1	AM 531-8	1		Bac de batterie.	Batterietrog.	Tray for battery.	Bandeja de batería.	Cassetta per batteria.
	AM 531-8 A	1	Ch —20°.	–	–	–	–	–
2	AZ 531-55	1		Bride.	Halteflansch.	Clamping plate.	Brida.	Flangia.
3	AM 531-72	2	⌀ int. 5,5 - L 15.	Ressort.	Feder.	Spring.	Muelle.	Molla.
4			⌀ 5 × 75.	Tirant.	Strebe.	Tie-rod.	Tirante.	Tirante.
	AM 531-87 B	2	L 315.					
	AM 531-87 A	2	L 390 - Ch — 20°.					
5	722.429	2	16 × 40 × 3.	Rondelle feutre.	Filzscheibe.	Felt washer.	Arandela de fieltro,	Rondella di feltro.
	2.312-S	4	5,5 × 9.	Rondelle de tirant.	Scheibe f. Strebe.	Washer for tie-rod.	Arandella de tirante.	Rondella per tirante.
	2.319-S	2	H 5 × 75.	Écrou.	Mutter.	Nut.	Tuerca.	Dado.

566.47

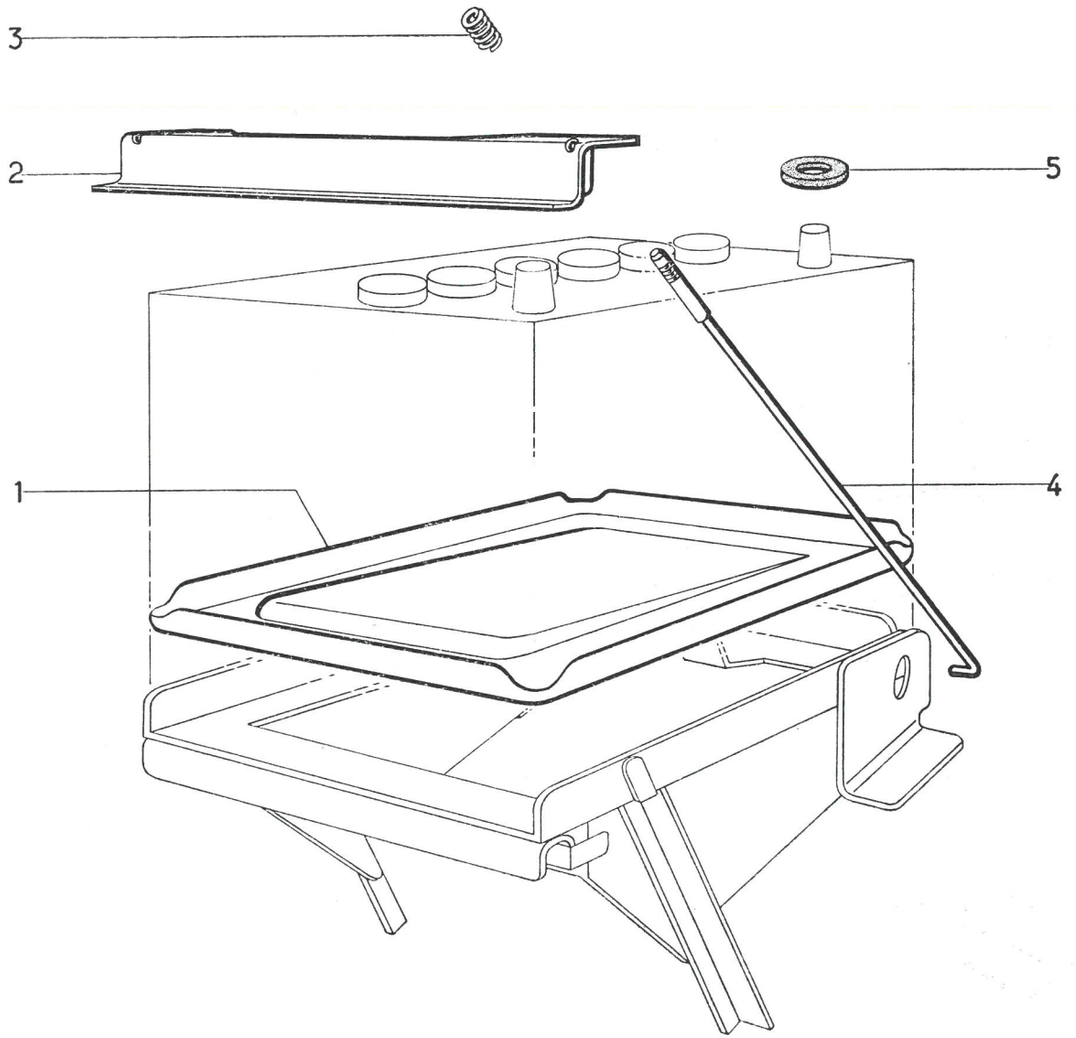

566.48

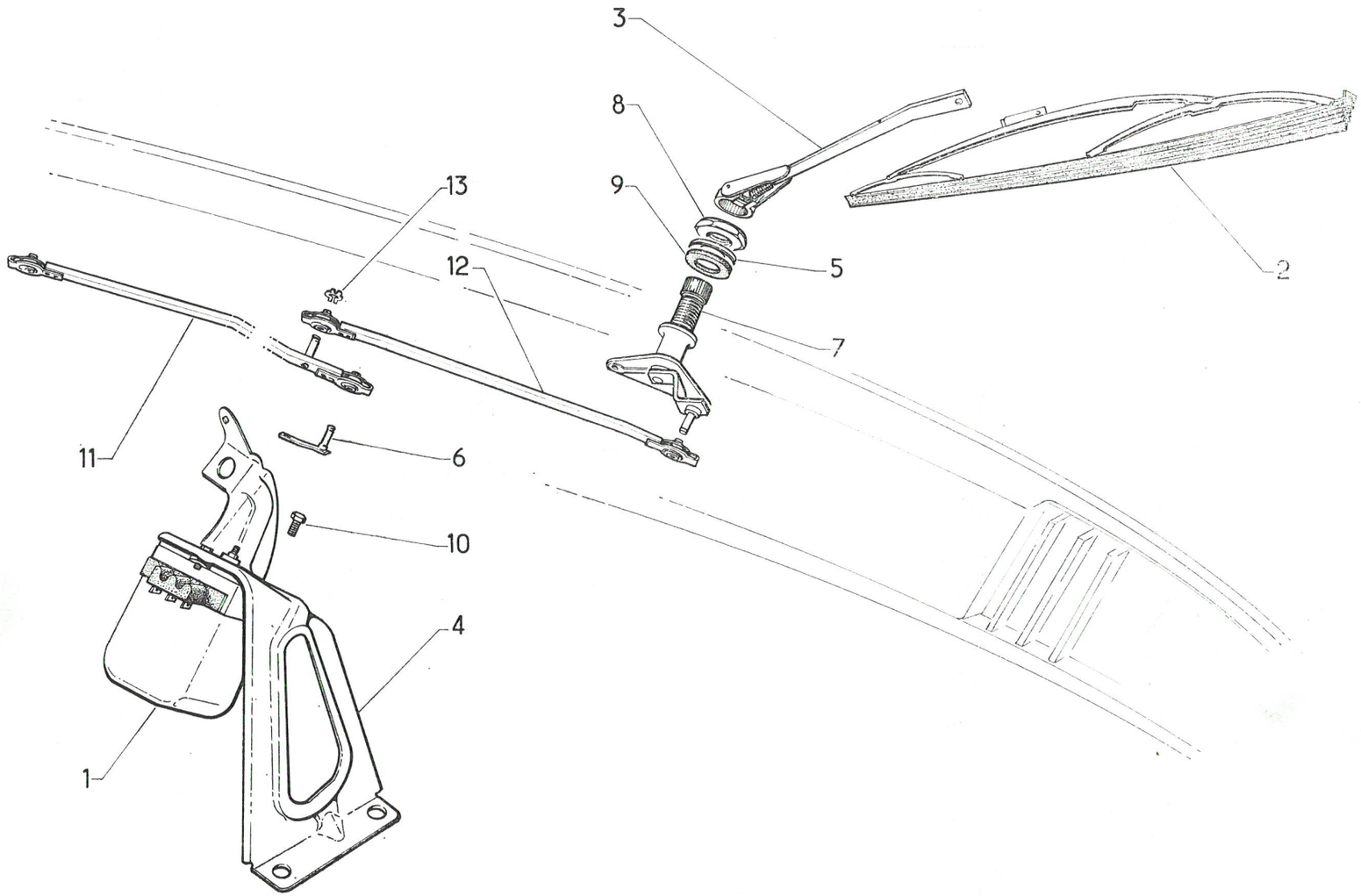

I	NUMÉROS	K	S.E.V.	Essuie-glace	Scheibenwischer	Windscreen wiper	Limpiaparabrisas	Tergicristallo
1	AM 561-2 C	1		Moteur.	Motor.	Motor.	Motor.	Motorino.
	AM 561-2 D	1	« S ».	–	–	–	–	–
2	AM 565-1	2		Raclette.	Wischblatt.	Wiper blade.	Escobilla.	Spatola.
3	AM 565-10 C	2		Porte-raclette.	Wischerarmträger.	Wiper arm.	Portaescobilla.	Braccio tergitore.
4	AM 565-13	1		Support.	Träger.	Bracket.	Soporte.	Supporto.
5	AZ 565-49	2		Rondelle cuvette.	Tellerscheibe.	Cup-washer.	Arandela-cubeta.	Rondella concava.
6	AM 565-77	1		Manivelle.	Kurbel.	Crank.	Manivela.	Manovella.
7	AM 565-82	1	G.	Axe de balai.	Achse f. Wischerarm.	Spindle for arm.	Eje de brazo.	Perno.
	AM 565-82 A	1	D.	–	–	–	–	–
8	AZ 565-94	2	H 1 × 100	Écrou.	Mutter.	Nut.	Tuerca.	Dado.
9	AZ 565-96	2		Rondelle caoutchouc.	Gummischeibe.	Rubber washer.	Arandella de caucho.	Rondella di gomma.
10	DX 541-132	2	⌀ 5 × 10.	Vis.	Schraube.	Screw.	Tornillo.	Vite.
11	AM 565-204 A	1	G. L 278.	Bielle.	Gestänge.	Connecting rod.	Biela.	Biella.
	AM 565-205 A	1	D. L 235.	–	–	–	–	–
	283-S-30	5	TR 5 × 14.	Vis.	Schraube.	Screw.	Tornillo.	Vite.
	2.319-S	2	H 5 × 75.	Écrou.	Mutter.	Nut.	Tuerca.	Dado.
	2.902-S	6	5,1 × 12,2.	Rondelle.	Scheibe.	Washer.	Arandela.	Rondella.
	2.903-S	3	5,1 × 16,2.	Rondelle.	Scheibe.	Washer.	Arandela.	Rondella.
	615.795	1	⌀ 5 × 75.	Écrou.	Mutter.	Nut.	Tuerca.	Dado.

I	NUMÉROS	K		Lave-glace	Scheibenwascher	Windscreen washer	Lavaparabrisas	Lavacristallo
1	AM 564-8	1		Gicleur.	Düse.	Nozzle.	Surtidor.	Spruzzatore.
2	AM 564-10 D	1		Pompe.	Pumpe.	Pump.	Bomba.	Pompa.
3	AM 564-53	1		Tube.	Rohr.	Pipe.	Tubo.	Tubo.
4	AM 564-70 A	1	D à G.	Support.	Träger.	Support:	Soporte.	Supporto.
	AM 564-271 A	1	D à D.	–	–	–	–	–
5	AM 564-72 B	1		Réservoir.	Behälter.	Réservoir.	Depósito.	Serbatoio.
6	619.799	2		Agrafe.	Spange.	Clip.	Grapa.	Graffetta.
	283-S-30	2	TH 5 × 14 - D à G.	Vis de support.	Schraube f. Träger.	Screw for support.	Tornillo del soporte.	Vite per supporto.
	2.903-S	2	5,1 × 16,2 - D à G.	Rondelle.	Scheibe.	Washer.	Arandela.	Rondella.
	618.751	4	D à G.	Rivet « POP » du support.	« POP »-Niet f. Träger.	Rivet « POP » for support.	Remache « Pop » para soporte.	Rivetto « Pop » per supporto.

566.49

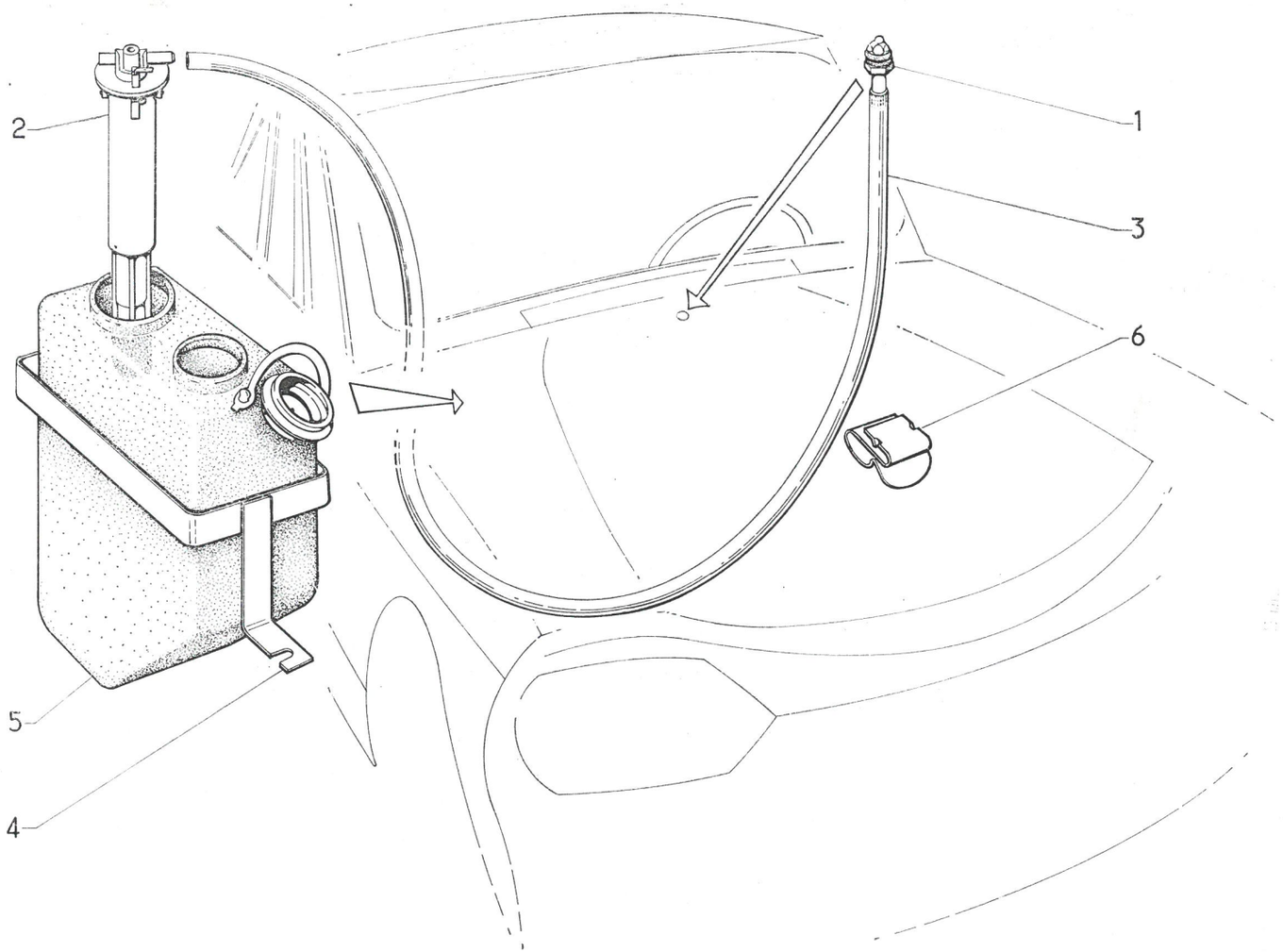

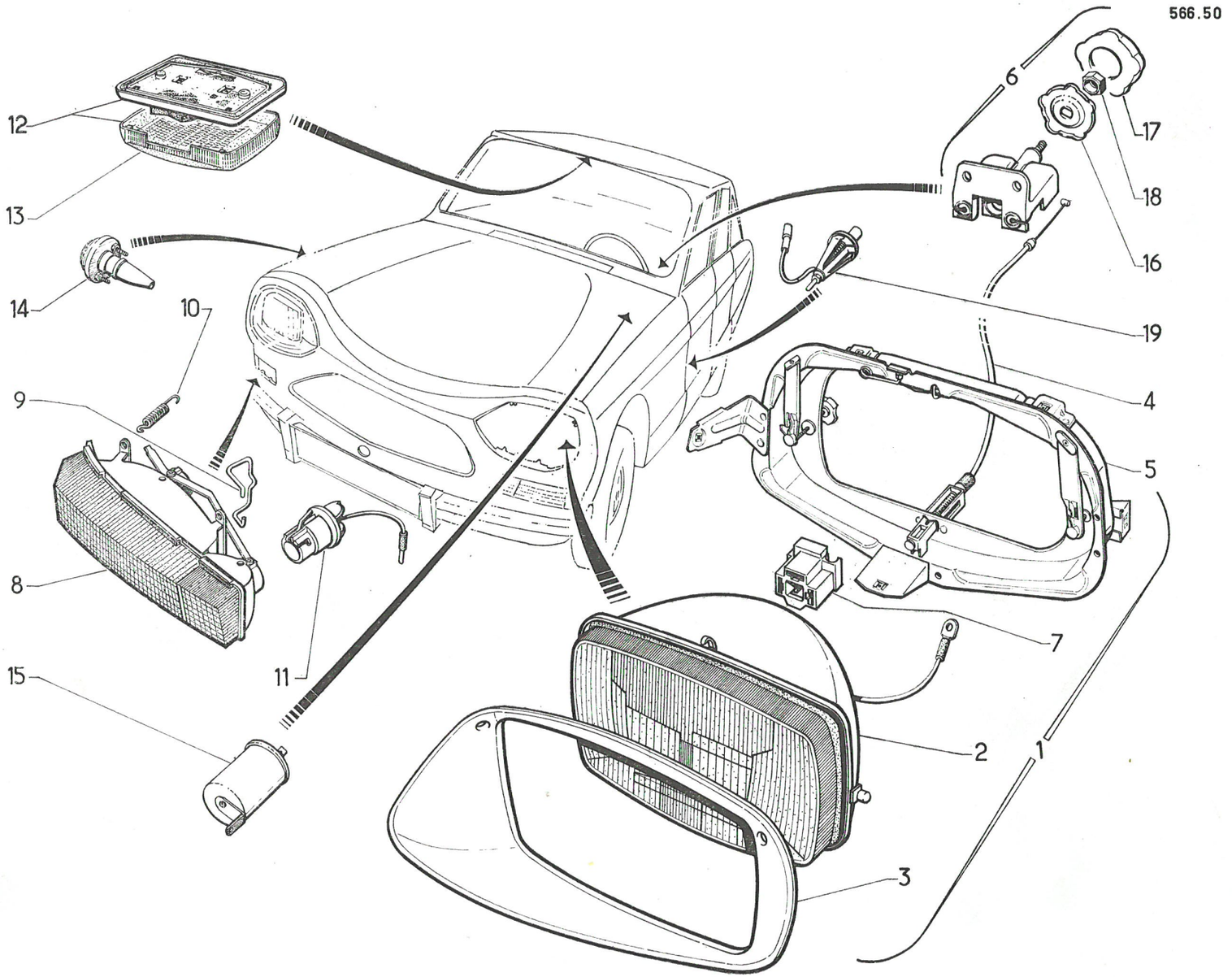
566.50
1
2
3
4
5
6
7
8
9
10
11
12
13
14
15
16
17
18
19

I	NUMÉROS	K		Éclairage avant Plafonnier	Beleuchtung vorn. Innenleuchte	Front lighting Interior light	Alumbrado delantero Luz interior de techo	Illuminazione ant. Plafoniera
1			« CIBIÉ ».	Phare complet :	Scheinwerfer, kompl.	Headlamp, complete.	Faro completo.	Faro completo.
	AM 541-015 A	1	G - D à G.					
	AM 541-016 A	1	D - D à G.					
	AM 541-017 A	1	G - D à D.					
	AM 541-018 A	1	D - D à D.					
2			« CIBIÉ ».	Bloc optique :	Leuchteinheit.	Optical assy.	Bloque óptico :	Blocco ottico :
	AM 541-201 A	2	D à G.					
	AM 541-203 A	2	D à D.					
3	AM 541-12 C	1	G.	Enjoliveur :	Zierring.	Rim:	Embellecedor de faro.	Cornice.
	AM 541-12 D	1	D.	–	–	–	–	–
4				Flexible :	Einstellspirale :	Flexible cable:	Flexible:	Flessibile :
	AM 541-217 A	1	G - L 1030 - D à G.					
	AM 541-218 A	1	D - L 1440 - D à G.					
	AM 541-219 A	1	G - L 1600 - D à D.					
	AM 541-220 A	1	D - L 1000 - D à D.					
5				Support :	Träger :	Supporting plate:	Soporte:	Supporto faro.
	AM 541-296 A	1	G - D à G.					
	AM 541-297 A	1	D - D à G.					
	AM 541-298 A	1	G - D à D.					
	AM 541-299 A	1	D - D à D.					
6	AM 541-013 B	1		Commande de réglage.	Einstellbetätigung.	Adjustment control.	Mando de reglaje.	Comando regolazione.
7	AM 511-289 A	2	« CIBIÉ ».	Connecteur.	Kontaktstück.	Connector.	Conectador.	Connettore.
8			« SEIMA ».	Feu indicateur et de position :	Blinker-u. Standleuchte.	Indicator and position lights:	Luz indicadora de direc. y de situación.	Indicatore direz e stazionamento.
	AM 544-127 A	1	G.					
	AM 544-128 A	1	D.					
	AM 544-129 A	1	G - I.					
	AM 544-130 A	1	D - I.					
9	AM 544-189 A	4	« SEIMA ».	Ressort de douille.	Feder f. Haltefassung.	Spring for socket.	Muelle de portalámpara.	Molla per portalampada.

I	NUMÉROS	K		Éclairage avant Plafonnier (Suite)	Beleuchtung vorn. Innenleuchte (Forts.)	Front lighting Interior light (Cont.)	Alumbrado delantero Luz interior de techo (Cont.)	Illuminazione ant. Plafoniera (Cont.)
10	AM 544-190 A	8	« SEIMA ».	Ressort de feu.	Feder f. Leuchte.	Spring for light.	Muelle de luz.	Molla per indic. direz.
11			« SEIMA ».	Douille de lampe :	Haltefassung f. Birne :	Socket for bulb:	Portalámpara de :	Portalampada :
	AM 544-036 A	2		– d'indicateur de direction.	– f. Blinker.	– for direction indicator.	– indicator de dirección.	– indicatore direz.
	AM 544-037 A	2		– de feu de position.	– f. Standleuchte.	– for position light.	– Luz de situación.	– luci stazion.
12	AM 545-03 C	1		Plafonnier.	Innenleuchte.	Interior light.	Luz interior de techo.	Plafoniera.
13	AM 545-107 A	1		Couvercle.	Deckel.	Cover.	Tapa.	Cristallo.
14	AZU 575-16 D	2	I.	Feu latéral orange.	Seitenleuchte, orange.	Lateral light, orange.	Luz lateral, anararjada.	Indic. laterale arancione.
15	AM 575-100	1		Boîtier clignoteur.	Blinkergehäuse.	Flasher housing.	Caja intermitente.	Scatola per indicatore.
16	AZ 644-79	1		Armature de bouton.	Knopfkörper.	Knob body.	Cuerpo del botón.	Armatura di bottone.
17	AZ 644-84	1		Bouton caoutchouc.	Gummiknopf.	Rubber knob.	Botòn de goma.	Bottone di gomma.
18	AZ 644-103	1	H 5 × 75.	Écrou.	Mutter.	Nut.	Tuerca.	Dado.
19	DX 522-7 A	1	« SEIMA ».	Interrupteur.	Schalter.	Switch.	Interruptor.	Interruttore.
	281-S	12	TR 5 × 12.	Vis.	Schraube.	Screw.	Tornillo.	Vite.
	283-S-30	1	TH 5 × 14.	Vis.	Schraube.	Screw.	Tornillo.	Vite.
	965-S	4	TFB 3,5 × 16	Vis.	Schraube.	Screw.	Tornillo.	Vite.
	2.267-S	2	TFB 4,85 × 9	Vis.	Schraube.	Screw.	Tornillo.	Vite.
	2.334-S	1	Cr 5,2 × 9,4.	Rondelle.	Scheibe.	Washer.	Arandela.	Rondella.
	2.902-S	2	5,1 × 12,2.	Rondelle.	Scheibe.	Washer.	Arandela.	Rondela.
	2.903-S	10	5,1 × 16.2.	Rondelle.	Scheibe.	Washer.	Arandela.	Rondella.
	615.795	1	∅ 5 × 75.	Écrou.	Mutter.	Nut.	Tuerca.	Dado.
	615.817	4	∅ 3,5.	Écrou clip.	Clips-Mutter.	Nut-clip.	Tuerca-Clip.	Graffetta per vite.
	619.871	4		Agrafe.	Spange.	Clip.	Grapa.	Graffetta.
				Lampes :	Glühbirnen :	Bulbes:	Lámparas :	Lampade :
	706.717	1	12 V, 7 W.	– de plafonnier.	– für Innenleuchte.	– for interior light.	– de luz. int. de techo.	– per plafoniera.
	706.727	2	12 V, 45/40 W.	– jaune, de phare.	– gelb f. Scheinwerfer.	– yellow, for headlamp.	– amarilla, de faro.	– Gialla per faro.
	706.750	2	12 V, 21 W.	– d'indicateur de direction.	– für Blinker.	– for direction indicator.	– de luz intermitente.	– Per indic. direz.
	706.751	2	12 V, 5 W.	– de position.	– für Standleuchte.	– for position light.	– de situación.	– per luci stazion.
	706.737	2	12 V, 45/40 W.	– blanche, de phare.	– weiss f. Scheinwerfer.	– white, for headlamp.	– blanca, de faro.	– Bianca per faro.
	706.747	2	12 V, 2 W, I.	– de feu latéral.	– für Seitenleuchte.	– for lateral light.	– de luz lateral.	– per indic. laterale.

566.50

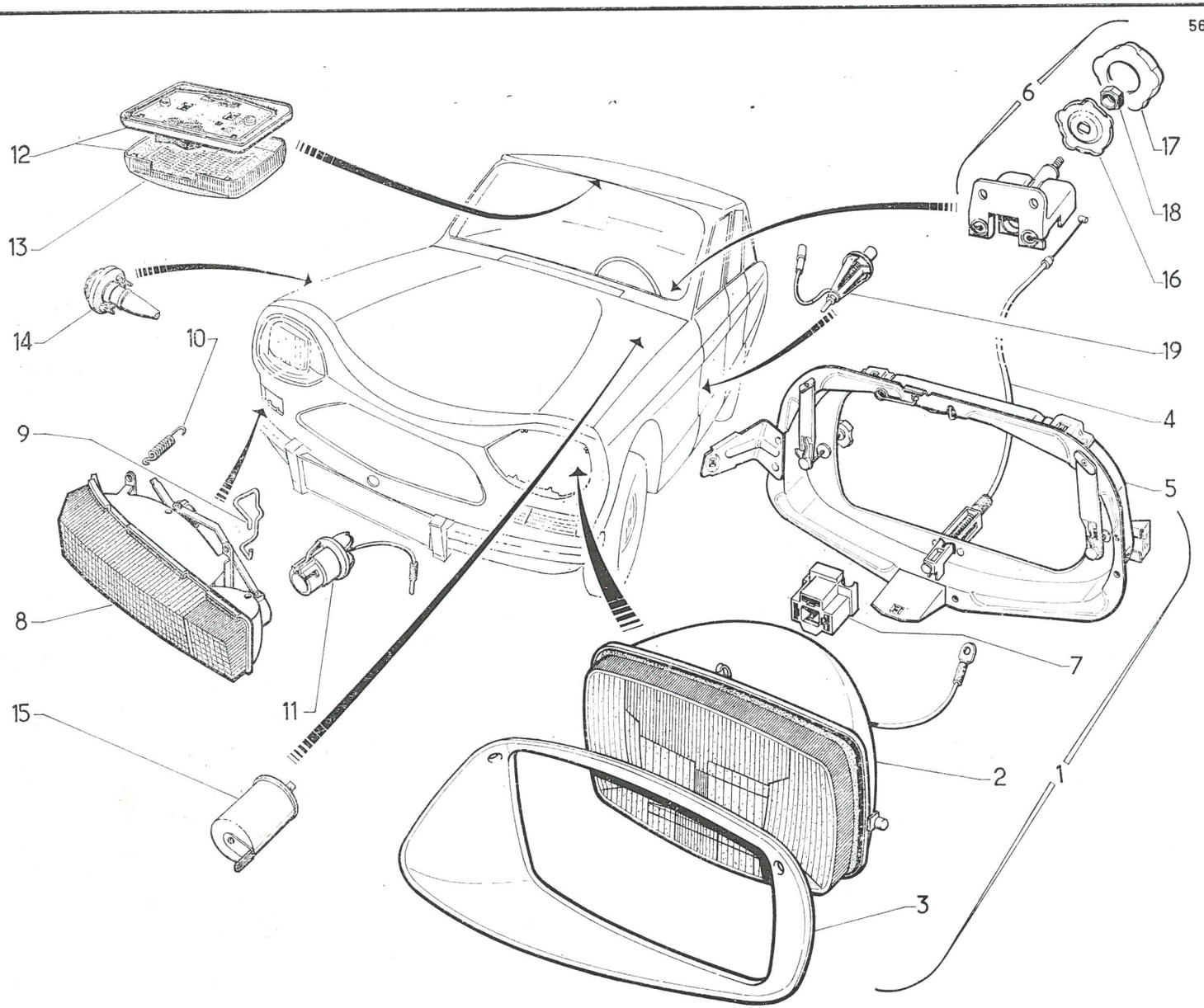

566.51

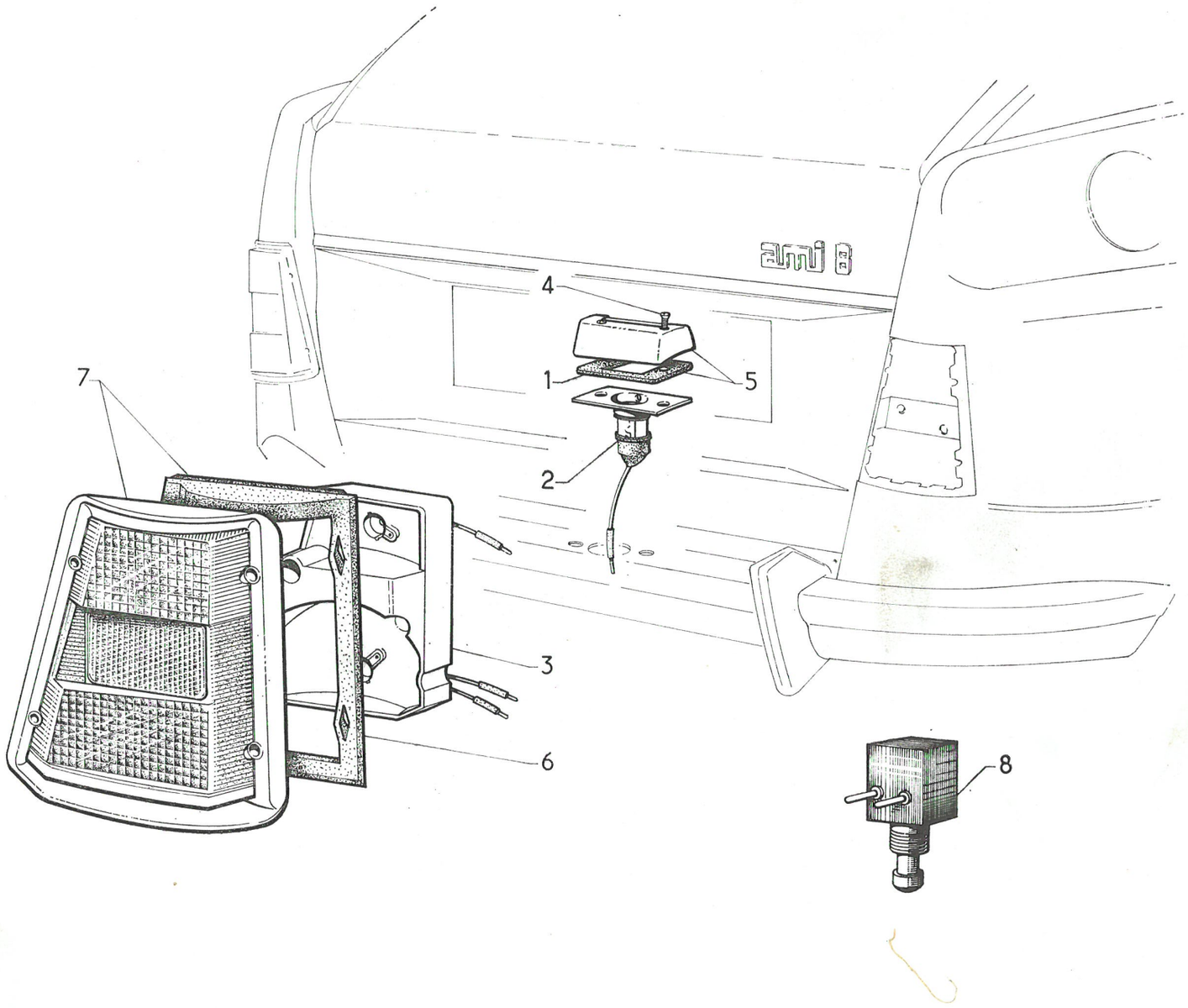

I	NUMÉROS	K		Éclairage arrière	Beleuchtung, hinten	Rear lights	Alumbrado trasero	Luci post-fanali
1	AM 544-12 D	2	« SEIMA ».	Joint d'éclaireur.	Dichtung f. Leuchte.	Gasket for light.	Junta de lamparilla.	Guarn. per fanal. targa.
2	AM 544-16 B	2	« SEIMA ».	Platine d'éclaireur.	Halteblech f. Leuchte.	Plate for light.	Placa de lamparilla.	Supporto per fanalino.
3	AM 544-16 C	1	G.	Platine de lanterne.	Halteblech f. Leuchte.	Plate for lamp.	Placa de linterna.	Supporto per luce post.
	AM 544-16 D	1	D.	–	–	–	–	
4	AM 544-17 C	4	⌀ 4 × 30 « SEIMA ».	Vis.	Schraube.	Screw.	Tornillo.	Vite.
5	AM 544-21 E	2	« SEIMA ».	Glace d'éclaireur.	Glas f. Leuchte.	Glass for light.	Cristal de lamparilla.	Cristallo per fanalino.
6	AM 544-125 A	1	G.	Joint de lanterne.	Dichtung f. Leuchte.	Gasket for lamp.	Junta de linterna.	Guarn per luce.
	AM 544-126 A	1	D.	–	–	–	–	–
7	AM 544-906 A	1	G.	Couvercle avec joint.	Deckel m. Dichtung.	Cover with gasket	Tapa con junta.	Coperchio con guarn.
	AM 544-907 A	1	D.	–	–	–	–	–
8	AZ 576-02	1	⟶| 9/69.	Contacteur de « Stop ».	Stopplichtschalter.	Stop light switch.	Contactor.	Interruttore stop.
	AY 576-02 A	1		⟶ 9/69.				
	2.120-S-30	4	TR 5 × 14.	Vis.	Schraube.	Screw.	Tornillo.	Vite.
	2.263-S	8	TR 3,5 × 16.	Vis.	Schraube.	Screw.	Tornillo.	Vite.
	2.334-S	4	5,2 × 9,4.	Rondelle.	Scheibe.	Washer.	Arandela.	Rondella.
	615.791	4	⌀ 5 × 75.	Écrou en cage.	Käfigmutter.	Nut with cage.	Tuerca con caja.	Dado in gabbia.
	615.798	4	⌀ 5 × 75.	Écrou en cage.	Käfigmutter.	Nut with cage.	Tuerca con caja.	Dado in gabbia.
	615.817	8	⌀ 3,5.	Écrou clip.	Clipsmutter.	Nut-clip.	Tuerca-clip.	Graffetta per vite.
	619.174	8		Rondelle.	Scheibe.	Washer.	Arandela.	Rondella.
	2.694-S	1	12,5 × 22.	Rondelle.	Scheibe.	Washer.	Arandela.	Rondella.
	615.001	1	H 12 × 100.	Écrou.	Mutter.	Nut.	Tuerca.	Dado.
				Lampes :	Glühbirnen :	Bulbs:	Lámparas:	Lampade :
	706.750	2	12 V, 21 W.	– d'indicateur de direction.	– für Blinker.	– for direction indicator.	– de indicator de direc.	– per indic. direz.
	706.751	2	12 V, 5 W.	– d'éclairage de plaque.	– f. Kennzeichenleuchte.	– for immatric. plate light.	– de iluminación de placa.	– per fanal tarca.
	706.752	2	12 V, 21/5 W.	– de stop et feu rouge.	– f. Stopp-u. Schlussl.	– for stop and red lights.	– de stop y luz roja.	– per luci rosse e stop.

I	NUMÉROS	K		Poste de radio	Radiogerät	Radio set	Aparato de radio	Posto radio
	AM 653-0 N	1		Poste seul.	Radiogerät o. Ausrüst.	Radio set, only.	Aparato solo.	Posto radio solo.
			« ARA ».	Condensateur :	Kondensator :	Condenser:	Condensador:	Condensatore :
	AM 653-1	1		– sur bobine.	– an Spule.	– on coil.	– sobre bobina.	– sulla bobina.
	AM 653-101 A	1		– sur alternateur.	– a. Wechselstrom-lichtmaschine.	– on alternator.	– sobre alternador.	– sul alternatore.
	AM 653-55 B	1		Grille.	Grill.	Grille.	Resilla.	Griglia.
	AM 653-69 D	1		Cache-antenne.	Antennenabschirmung.	Inner cover f. aerial.	Tapaantena.	Copriantenna.
	AM 653-83 A	1		Support de haut-parleur.	Träger f. Lautsprecher.	Support for loudspeaker.	Soporte de altavoz.	Supporto per altoparlante.
	AM 653-103 A	1		Antenne.	Antenne.	Aerial.	Antena.	Antenna.
	AM 653-110 A	1		Haut-parleur.	Lautsprecher.	Loudspeaker.	Altavoz.	Altoparlante.
	AM 653-111 A	1		Toile de protection.	Schutzleinen.	Protection, cotton.	Tela de protección.	Tessuto di protez.
	AM 653-167 A	1		Écrou de cache-antenne.	Mutter f. Ant.-Abschirm.	Nut for inner cover.	Tuerca de tapaantena.	Dado per copriantenna.
	DX 541-132	2	TH 5 × 10	Vis du poste.	Schraube f. Radiogerät.	Screw for set.	Tornillo de aparato.	Vite del posto radio.
	2.269-S	4	H 4 × 75.	Écrou.	Mutter.	Nut.	Tuerca.	Dado.
	2.243-S	4	TR 4 × 12.	Vis.	Schraube.	Screw.	Tornillo.	Vite.
	2.769-S	4	5,5 × 20 × 1.	Rondelle.	Scheibe.	Washer.	Arandela.	Rondella.
	2.900-S	4	4,1 × 10,2.	Rondelle.	Scheibe.	Washer.	Arandela.	Rondella.
	2.903-S	2	5,1 × 16,2.	Rondelle.	Scheibe.	Washer.	Arandela.	Rondella.
	613.682	4	TR 5 × 10.	Vis de grille.	Schraube f. Grill.	Screw for grille.	Tornillo de resilla.	Vite per griglia.

I	NUMÉROS	K		Cableries	Kabelbündel	Harness	Haces de cables	Cavetteria
	AM 511-225 A	1	**D à G.**	Câblerie avant.	Vorderes Kabelbündel.	Front harness.	Haz delantero.	Fascio cavi anteriore.
	AM 511-226 A	1	**D à G** - XT.	–	–	–	–	–
	AM 511-209 A	1	**D à D.**	–	–	–	–	–
	AM 511-210 A	1	AM 3 - **D à G.**	Câblerie arrière.	Hinteres Kabelbündel.	Rear harness.	Haz trasero.	Fascio cavi posteriore.
	AM 511-211 A	1	AM 3 - **D à G** - XT - **D à D.**	–	–	–	–	–
	AM 511-215 A	1	AMF 3 - **D à G.**	–	–	–	–	–
	AM 511-216 A	1	AMF 3 - **D à G** - XT - **D à D.**	–	–	–	–	–

I	NUMÉROS	K		Câbles électriques Avertisseur	Elektrische Kabel Horn	Electrical wiring Horn	Cables electricos Bocina	Cavi elettrici Segnalatore acustico
	3.732	?	⌀ 20/10, L 1000.	Câble.	Kabel.	Cable.	Cable.	Cavo.
	3.733	?	⌀ 10/10, L 1000.	Câble.	Kabel.	Cable.	Cable.	Cavo.
	AM 511-5 H	1		Câble positif de batterie.	Plus-Kabel für Batterie.	Positive cable for battery.	Cable positivo de batería.	Cavo positivo per batteria.
	AM 511-8 F	1		Câble négatif de batterie.	Masse-Kabel für Batterie.	Negative cable for battery.	Cable negativo de batería.	Cavo negativo per batteria.
				Fusibles	**Sicherungen**	**Fuses**	**Fusibles**	**Fusibili**
	DM 523-4 B	2		Fusible, 16 A.	Sicherung, 16 A.	Fuse, 16 A.	Fusible, 16 A.	Fusibile (16 A).
		5	XT - D à D.					
	DX 5 3-4	2		Fusible, 10 A.	Sicherung, 10 A.	Fuse, 10 A.	Fusible, 10 A.	Fusibile (10 A).
		4	XT - D à D.					
	DF 511-76	2		Pince pour fusible.	Halteklammer f. Sicher.	Carrying clip for fuse.	Pinza para fusible.	Pinza portafusibile.
	DM 523-99	1	80 × 68 × 2.	Semelle caoutchouc.	Gummiunterlage.	Rubber packing.	Base de caucho.	Basetta di gomma.
		2	XT - D à D.					
	AM 523-6 B	1		Support pour 4 fusibles	Kasten f. 4 Sicherungen.	Support for 4 fuses.	Soporte para 4 fusibles.	Supporto per 4 fus.
		2	XT - D à D.					
	DX 523-99	1	69 × 35 × 2 - XT - D à D.	Semelle caoutchouc.	Gummiunterlage.	Rubber packing.	Base de caucho.	Basetta di gomma.
	DX 523-6 B	1	XT - D à D.	Support pour 2 fusibles	Kasten f. 2 Sicherungen.	Support for 2 fuses.	Soporte para 2 fusibles.	Supporto per 2 fus.
	2.508-S	?	TFB 4,85 × 16.	Vis de support.	Schraube f. Kasten.	Screw for support.	Tornillo de soporte.	Vite per supporto.
				Équipement électrique.	**Elektrische Ausrüstung.**	**Electrical equipment.**	**Equipo electrico.**	**Equipaggiamento elettrico.**
	D 391-125	2	L 62.	Collier de câblerie.	Klemme f. Kabelbündel.	Collar for wiring.	Collar de cables.	Fascetta per fascio cavi.
	AY 511-52	1		Protecteur caoutchouc sur borne de démarreur.	Gummischutz an Klemme f. Anlasser	Rubber protector on starting motor terminal.	Protector de caucho sobre borne de arrancad.	Prottetore di gomma sul morsetto mot. avv.
	N 511-99	?	⌀ 6,35.	Clip femelle de câble.	Clips-Klemme für Kabel.	Female clip for cable.	Clip hembra.	Arresto femmina per cavo.

I	NUMÉROS	K		Câbles électriques **Avertisseur** *(Suite)*	Elektrische Kabel **Horn** *(Forts.)*	Electrical wiring **Horn** *(Cont.)*	Cables electricos **Bocina** *(Cont.)*	Cavi elettrici **Segnalatore acustico** *(Cont.)*
	AZ 512-3	?	⌀ 3.	Fiche femelle.	Steckbüchse.	Socket.	Clavija hembra.	Spina femmina.
	A 512-3 B	?	⌀ 4.	–	–	–	–	–
	AZ 512-4	?	⌀ 3.	Fiche mâle.	Stecker.	Plug.	Clavija macho.	Spina maschio.
	A 512-4 A	?	⌀ 4.	–	–	–	–	–
	AZ 512-5	?	3 × 6 × 12.	Bague caoutchouc.	Gummihülse.	Rubber bush.	Anillo de caucho.	Boccola di gomma.
	A 512-5 B	?	3,5 × 6,5 × 20.	–	–	–	–	–
	DM 512-86 A	?	50 × 23 × 0,5.	Carton isolant.	Isolierplatte (Karton).	Insulating cardboard.	Carton aislante.	Prottetore isolante.
	1.061-S	1	8 × 18 × 4	Œillet caoutchouc.	Gummiöse.	Rubber eyelet.	Ojete de caucho.	Passafilo di gomma.
	614.540	?	⌀ 3,5.	Cosse de câble.	Kabelschuh.	Cable terminal.	Collarin terminal de cable.	Capocorda.
	614.541	?	⌀ 4,5.	–	–	–	–	–
	614.542	?	⌀ 5,5.	–	–	–	–	–
	614.543	?	⌀ 6,2.	–	–	–	–	–
	614.544	?	⌀ 8,5.	–	–	–	–	–
	619.873	7		Agrafe plastique.	Plastik-Spange.	Clip (plastic).	Grapa de plastico.	Graffetta di plastica.
	619.874	1		Agrafe.	Spange.	Clip.	Grapa.	Graffetta.
				Avertisseur.	**Horn.**	**Horn.**	**Bocina.**	**Segnalatore Acustico.**
	DM 571-4	1	« Ferson ».	Avertisseur de route.	Starktonhorn.	Country horn.	Bocina de carretera.	Segnal acustico strada.
		2	I.					
	AZ 571-99 B	2		Lame support.	Tragblech.	Blade support.	Lamina-soporte.	Lama supporto.
		4	I.					
	AM 571-191 A	1	I.	Patte support.	Traglasche.	Supporting lug.	Pata-soporte.	Staffa supporto.;
	484-S-30	?	TH 7 × 17,5.	Vis.	Schraube.	Screw.	Tornillo.	Vite.
	485-S-30	1	TH 7 × 20 - I.	Vis.	Schraube.	Screw.	Tornillo.	Vite.
	2.489-S	?	H 7 × 100.	Écrou.	Mutter.	Nut.	Tuerca.	Dado.
	2.514-S	?	Cr 7,3 × 12.	Rondelle.	Scheibe.	Washer.	Arandella.	Rondella.

I	NUMÉROS	K		Plateforme	Rahmen	Platform	Plataforma	Piattaforma
1				Plateforme.	Rahmen.	Platform.	Plataforma.	Piattaforma.
	AM 721-1 U	1	⊢► 7/69.					
	AM 721-2	1	—►⊣ 7/69.					
2	AM 8-1	2	L 1320.	Garniture.	Dichtungsgarnitur.	Strip.	Guarnición.	Guarnizione.
3	AM 8-3	3	L 536.	Garniture.	Dichtungsgarnitur.	Strip.	Guarnición.	Guarnizione.
4	AM 8-5	1	L 586.	Garniture.	Dichtungsgarnitur.	Strip.	Guarnición.	Guarnizione.
5			AV.	Support de remorquage.	Abschleppvorrichtung.	Bracket for towing.	Soporte de remolque.	Supporto traino.
	AM 721-58 B	1	G.					
	AM 721-58 C	1	D.					
6	AM 721-84	1	AV.	Traverse.	Traverse.	Crossmember.	Traviesa.	Traversa.
7	AY 721-103	1		Tôle de protection moteur.	Motorschutzwanne.	Protection panel.	Chapa protección de motor.	Lamiera protezione motore.

566.52

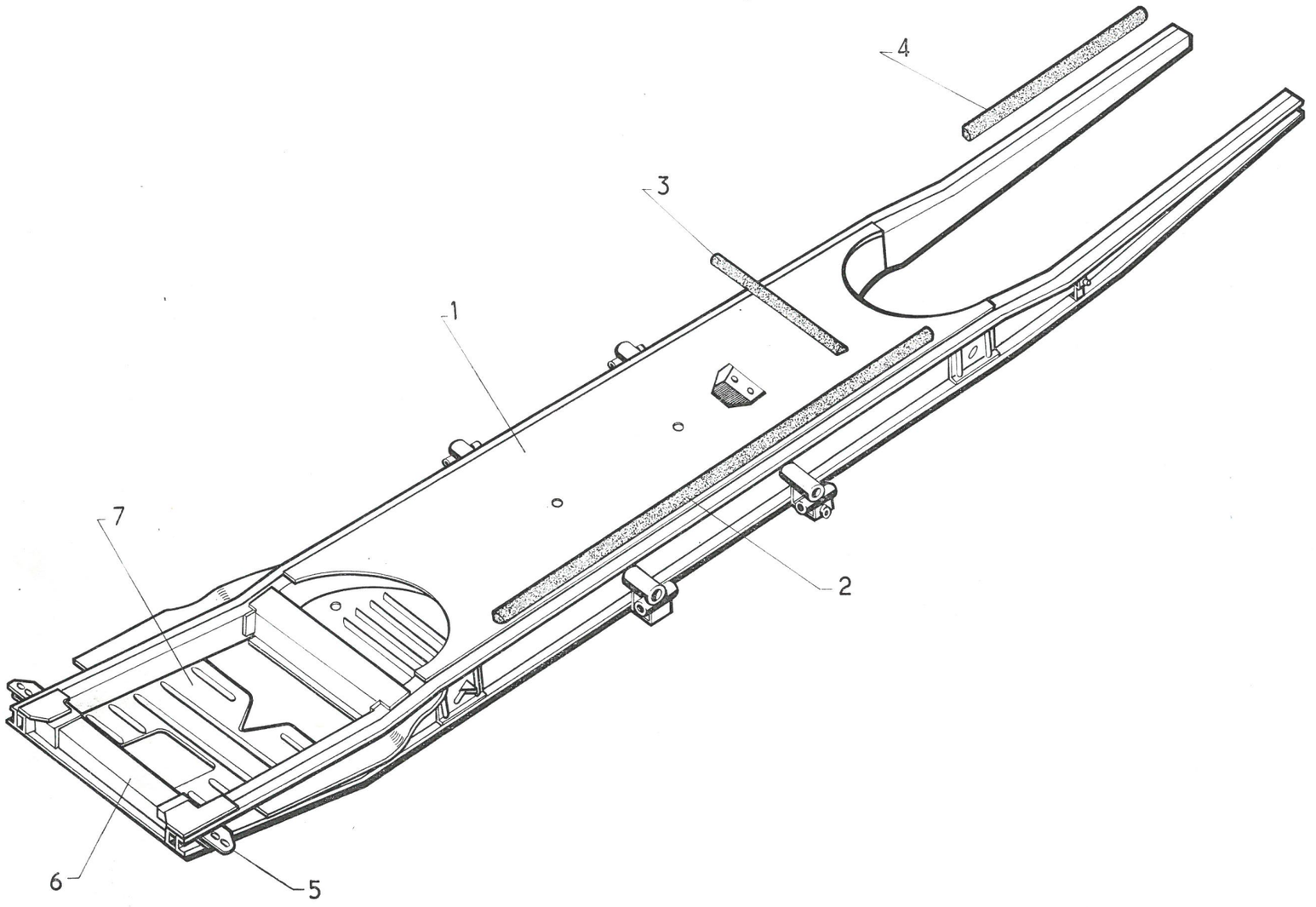

I	NUMÉROS	K		Carrosseries	Karosserien	Body	Carrocerias	Carrozzerie
				NOTA : Les carrosseries sont fournies sans portes latérales, ni porte AR.	ANM : Die Karosserien werden geliefert ohne Seitentüren u. Kofferraumtür.	NOTE: Bodies are supplied w/o side-doors or boot door.	NOTA: las carrocerias se venden sin puertas lateral ni puerta tras.	NOTA : le carrozzerie sono fornite senza portiere laterali ne portello del cofano.
			D à G - BERLINE.					
	AM 8-017	1	→| 7/69.	Carrosserie (freins tambours).	Karosserie (Trommelbremsen).	Body (drum brakes).	Carroceria (frenos de tambor).	Carrozzeria (freni tamburi)
	AM 008-021 A	1	|→ 7/69.	Carrosserie (freins à disques).	Karosserie (Scheibenbremsen).	Body (disc brakes).	Carroceria (frenos de disco).	Carrozzeria (freni dischi).
			D à D - BERLINE.					
	AM 008-019 A	1	→| 7/69.	Carrosserie (freins tambours).	Karosserie (Trommelbremsen).	Body (drum brakes).	Carroceria (frenos de tambor).	Carrozzeria (freni tamburi).
	AM 008-019 B	1	|→ 7/69.	Carrosserie (freins à disques).	Karosserie (Scheibenbremsen).	Body (disc brakes).	Carroceria (frenos de disco).	Carrozzeria (freni dischi).
			D à G - BREAK.					
	AMB 008-018 A	1		Carrosserie (freins à disques).	Karosserie (Scheibenbremsen).	Body (disc brakes).	Carroceria (frenos de disco).	Carrozzeria (freni dischi).

I	NUMÉROS	K	T. T.	Éléments d'unit AV	Karosserieteile, Vorn	Body-Front elements	Carroceria elementos delant.	Elementi scocca ant.
1				Unit AV avec baie de pare-brise et support de roue :	Vord. Einheit m. Windschutzsch.-Rahmen :	Front unit with windscreenframe and Sp. wheel bracket:	Unit delant con marco de parabrisas y soporte de rueda:	Corpo ant. con quadro parabrezza e supporto ruota :
	AM 008-037 A	1	AM 3 - D à G →| 7/69.	– (freins à tambours).	– (Trommelbremsen).	– (Drum brakes).	– (frenos de tambor).	– (freni tamburi).
	AM 008-037 B	1	AM 3-AMF 3 - D à G |→ 7/69.	– (freins à disques).	– (Scheibenbremsen).	– (Disc brakes).	– (frenos de disco).	– (freni dischi).
	AM 008-039 A	1	AM 3 - D à D →| 7/69.	– (freins à tambours).	– (Trommelbremsen).	– (Drum brakes).	– (frenos de tambor).	– (freni tamburi).
	AM 008-039 B	1	AM 3-AMF 3 - D à D |→ 7/69.	– (freins à disques).	– (Scheibenbremsen).	– (Disc brakes).	– (frenos de disco).;	– (freni dischi).
2				Unit AV infér. avec support de roue :	Vord. unter. Einheit m. Halt. f. Ersatzrad :	Front unit, lower part with spare wheel bracket:	Unit delant. inf. con soporte de rueda:	Corpo ant. infer. con supporto ruota :
	AM 008-191 A	1	AM 3 - D à D →| 7/69.	– (freins à tambours).	– (Trommelbremsen).	– (Drum brakes).	– (frenos de tambor).	– (freni tamburi).
	AM 008-191 B	1	AM 3-AMF 3 - D à D |→ 7/69.	– (freins à disques).	– (Scheibenbremsen).	– (Disc brakes).	– (frenos de disco).	– (freni dischi).
	AM 008-195 A	1	AM 3 - D à G →| 7/69.	– (freins à tambours).	– (Trommelbremsen).	– (Drum brakes).	– (frenos de tambor).	– (freni tamburi).
	AM 008-195 B	1	AM 3-AMF 3 - D à G |→ 7/69.	– (freins à disques).	– (Scheibenbremsen).	– (Disc brakes).	– (frenos de disco).	– (freni dischi).
3				Patte d'accrochage AV.	Vord. Einhänglasche.	Hooking bracket (front).	Pata de enganche (delant.)	Staffa d'aggancio ant.
	AM 623-67	1	G.	–	–	–	–	–
	AM 623-67 A	1	D.	–	–	–	–	–
4				Embout de traverse sup.	Endstück der oberen Trav.	Endpiece f. upp. crossmember.	Terminal de traviesa sup.	Terminale trav ersa super.
	AM 813-51 B	1	G.	–	–	–	–	–
	AM 813-51 C	1	D.	–	–	–	–	–
5				Doublure latérale de baie.	Wasserablaufrinne.	Water strip.	Forro lateral del marco.	Rivest. laterale quadro parabrez.
	AM 813-58 B	1	G.	–	–	–	–	–
	AM 813-58 C	1	D.	–	–	–	–	–
6	AM 813-201 A	1		Baie de pare brise avec traverse.	Windschutzsch.-Rahmen m. Traverse.	Windscreen frame with crossmember.	Marco de parabrisas con traviesa.	Quadro parabrezza con traversa.
7				Tôle latérale d'auvent.	Seitenblech a. Windfangbl.	Lateral scuttle panel.	Chapa lateral.	Lamiera laterale :
	AM 822-2 B	1	G.	–	–	–	–	–
	AM 822-2 C	1	D.	–	–	–	–	–
8				Doublure latérale d'auvent :	Innenfutter f. Windfangbl :	Lining (lateral) for scuttle :	Forro de chapa lateral:	Rivestimento laterale.
	AM 822-99 B	1	G.	–	–	–	–	–
	AM 822-127	1	D.	– avec écrous.	– mit Muttern.	– with screws.	– con tuercas.	– con dadi.

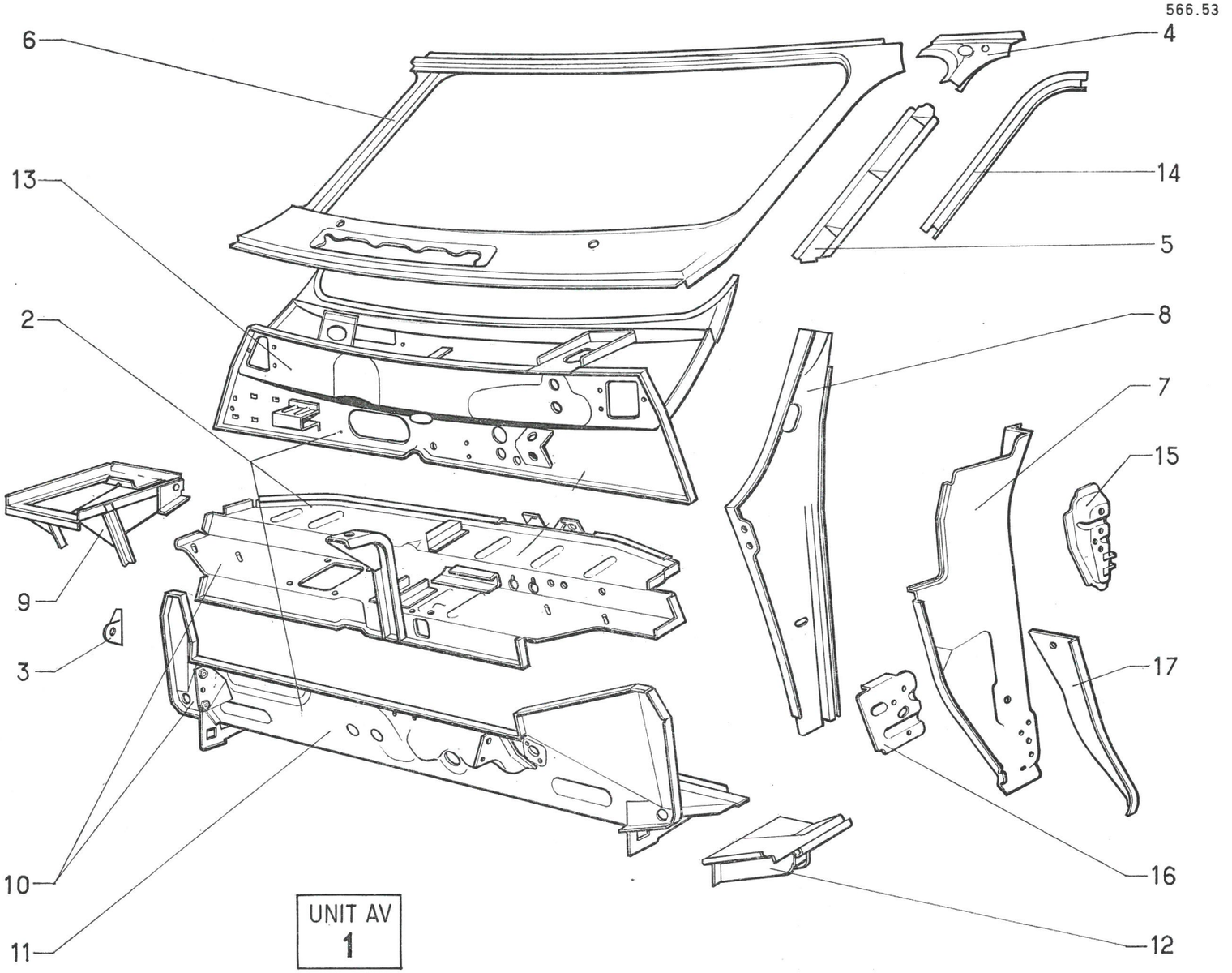
566.53
6
4
13
14
5
2
8
7
15
9
3
17
10
16
11
12
UNIT AV
1

566.53

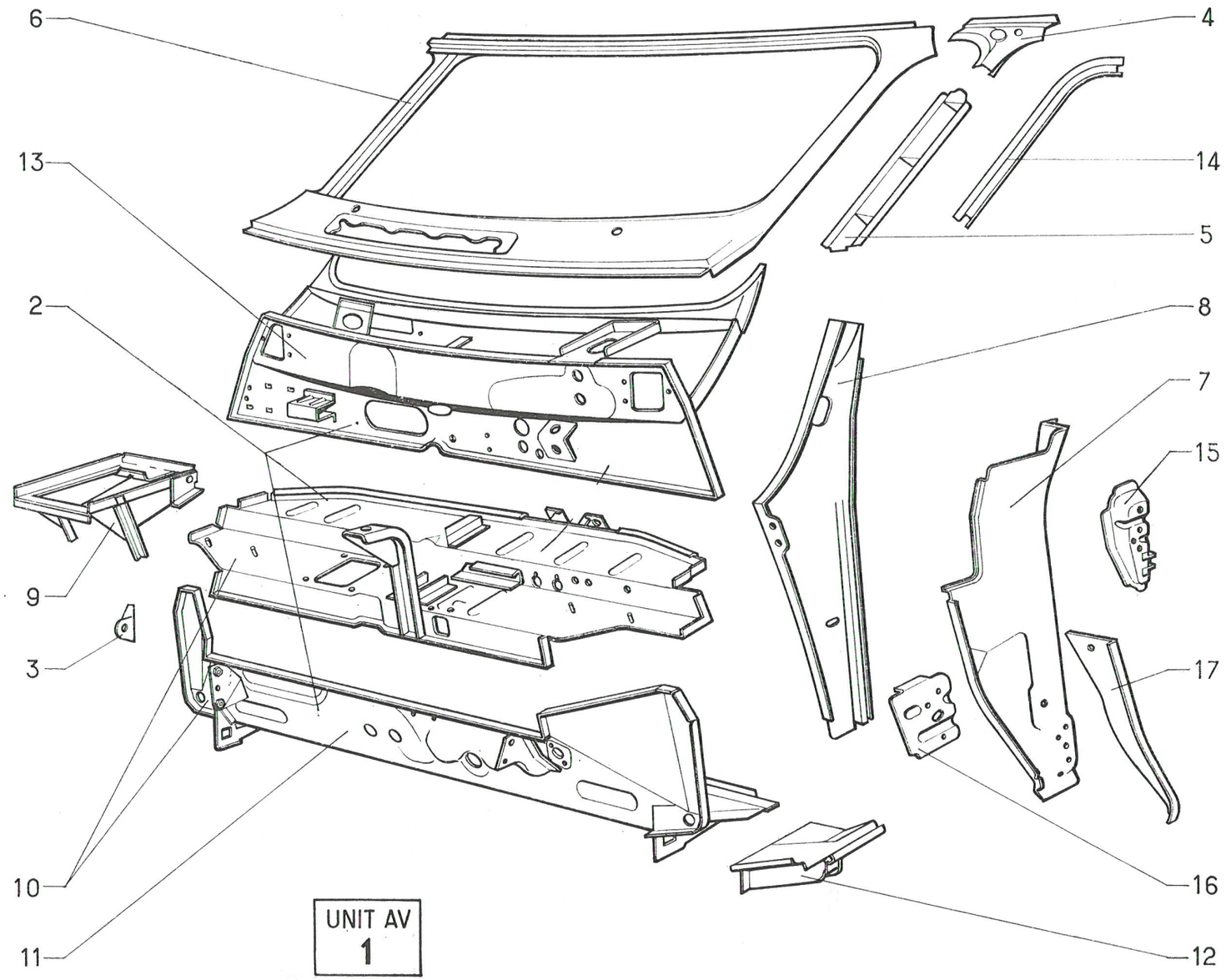

I	NUMÉROS	K	T. T.	Éléments d'unit AV (Suite)	Karosserieteile, Vorn (Forts.)	Body-Front elements (Cont.)	Carroceria elementos delant. (Cont.)	Elementi scocca an (Cont.)
9	AM 822-134 B	1		Support de batterie.	Batterieträger.	Battery bracket.	Soporte de bateria.	Supporto batteria.
10				Ensemble de tablette d'auvent avec plancher de pédales :	Ober. Spritzblech mit Pedalboden :	Scuttle shelf and pedal floor assy:	Conjunto de tablilla con plancha de pedales:	Pianale pedali e tavoletta assiemati :
	AM 822-288 A	1	AM 3 - **D à G** ⟶| 7/69.	– (freins à tambours).	– (Trommelbremsen).	– (Drum brake).	– (frenos de tambor).	– (freni tamburi).
	AM 822-290 A	1	AM 3 - **D à D** ⟶| 7/69.	– (freins à tambours).	– (Trommelbremsen).	– (Drum brake).	– (frenos de tambor).	– (freni tamburi).
	AM 822-294 A	1	AM 3 - AMF 3 - **D à G** |⟶ 7/69.	– (freins à disques).	– (Scheibenbremsen).	– (Disc brake).	– (frenos de disco).	– (freni dischi).
	AM 822-296 A	1	AM 3 - AMF 3 - **D à D** |⟶ 7/69.	– (freins à disques).	– (Scheibenbremsen).	– (Disc brake).	– (frenos de disco).	– (freni dischi).
11				Plancher de pédales.	Pedalboden.	Pedal floor.	Plancha de pedales	Pianale pedali.
	AM 831-1 H	1	**D à G.**	–	–	–	–	–
	AM 831-201 A	1	**D à D.**	–	–	–	–	–
12				Tôle AV support de cric.	Vord. Abschlussblech.	Front panel forming jack supp.	Chapa delant. sop. de gato.	Lamiera ant. supp. cricco.
	AM 831-74	1	G.	–	–	–	–	–
	AM 831-74 A	1	D.	–	–	–	–	–
13				Tablier sup.	Ober. Spritzblech.	Upper scuttle panel.	Salpicadero superior.	Paratia sup.
	AM 833-1 J	1	**D à G.**	–	–	–	–	–
	AM 833-201 A	1	**D à D.**	–	–	–	–	–
14				Sertissage de porte AV:	Dichtungsgarnitur.	Sealing moulding.	Moldura de guarn de puerta.	Graffatura portiera.
	AM 841-79	1	G.	–	–	–	–	–
	AM 841-79 A	1	D.	–	–	–	–	–
15				Renfort supér de support de pivot.	Obere Verstärkung f. Türzapfenhalter.	Upper reinforcement for door pivot.	Refuerzo sup. de soporte de pivote.	Rinforzo super. supporto cerniera.
	AM 841-89	1	G.	–	–	–	–	–
	AM 841-89 A	1	D.	–	–	–	–	– w
16				Renfort infér. de support de pivot.	Obere Verstärkung f. Türzapfenhalter.	Lower reinforcement for: door pivot	Refuerzo inf. de soporte de pivote.	Rinforzo infer. supporto cerniera.
	AM 841-95	1	G.	–	–	–	–	–
	AM 841-95 A	1	D.	–	–	–	–	–
17				Support AR d'aile AV.	Halteblech für Kotflügel.	Rhear bracket for door.	Soporte trasero de aleta.	Supp. post. parafango ant.
	AM 851-189	1	G.	–	–	–	–	–
	AM 851-189 A	1	D.	–	–	–	–	–

I	NUMÉROS	K	Berline	Panneaux de côtés	Seitenbleche	Lateral panels	Paneles laterales	Pannelli laterali
1				Panneau de côté sans plancher latéral.	Füllblech o. seitliches Bodenblech.	Lateral panel without side floor.	Panel lateral sin plancha lateral.	Pannello lat. senza pianale.
	AM 821-211 A	1	G - D à G.	–	–	–	–	–
	AM 821-212 A	1	D - D à G.	–	–	–	–	–
	AM 821-213 A	1	G - D à D.	–	–	–	–	–
	AM 821-214 A	1	D - D à D.	–	–	–	–	–
2				Bride de fixat de carrosserie.	Flansch. f. Karosserie.	Clamp, securing, body.	Brida de carroceria.	Staffa di fissaggio.
	AM 8-50	2		–	–	–	–	–
	AM 8-50 A	6		–	–	–	–	–
3				Renfort de ceinture sur pied milieu :	Verstark. für Sicherheitsgürt a Mittelpfost :	Centre pillar reinforce for safety belt:	Refuerzo sobre pie medio para cinturón de seguridad:	Rinforzo per cintura :
	AM 616-12	1	G - D à G.	–	–	–	–	–
	AM 616-12 A	1	D - D à G.	–	–	–	–	–
	AM 616-12 B	1	G - D à D.	– écrou 7/16″ × 20.	– Mutter 7/16″ × 20.	– nut 7/16″ × 20.	– Tuerca 7/16″×20.	– Dado 7/16″×20.
	AM 616-12 C	1	D - D à D.	– écrou 7/16″ × 20.	– Mutter 7/16″ × 20.	– nut 7/16″ × 20.	– Tuerca 7/16″×20.	– dado 7/16″×20.
4	AM 811-76	2		Renfort de ceinture sur bas de caisse.	Verstark am Boden für Sicherheitsgürt.	Lower body reinforce for safety belt.	Refuerzo sobre bajo caja para cinturón de seguridad.	Rinforzo per cintura.
5				Brancard latéral de pavillon.	Dachunterzug (Seitenteil).	Roof siderail.	Vara lateral de techo :	Rinforzo laterale tetto.
	AM 811-89	1	G.	–	–	–	–	–
6	AM 811-90	1	D.	–	–	–	–	–
				Brancard de bas de caisse.	Karosserieunterzug.	Siderail bottom of body.	Vara debajo de caja :	Rinforzo infer. scocca.
	AM 811-96	1	G.	–	–	–	–	–
	AM 811-96 A	1	D.	–	–	–	–	–
7				Doublure de pied milieu.	Futter f. Mittelpfosten.	Lining for centre pillar.	Forro de pie medio :	Rivest. montante centrale.
	AM 812-76 B	1	G - D à G.	–	–	–	–	–
	AM 812-76 C	1	D - D à G.	–	–	–	–	–
	AM 812-276 A	1	G - D à D.	–	–	–	–	–
	AM 812-277 A	1	D - D à D.	–	–	–	–	–

566.54

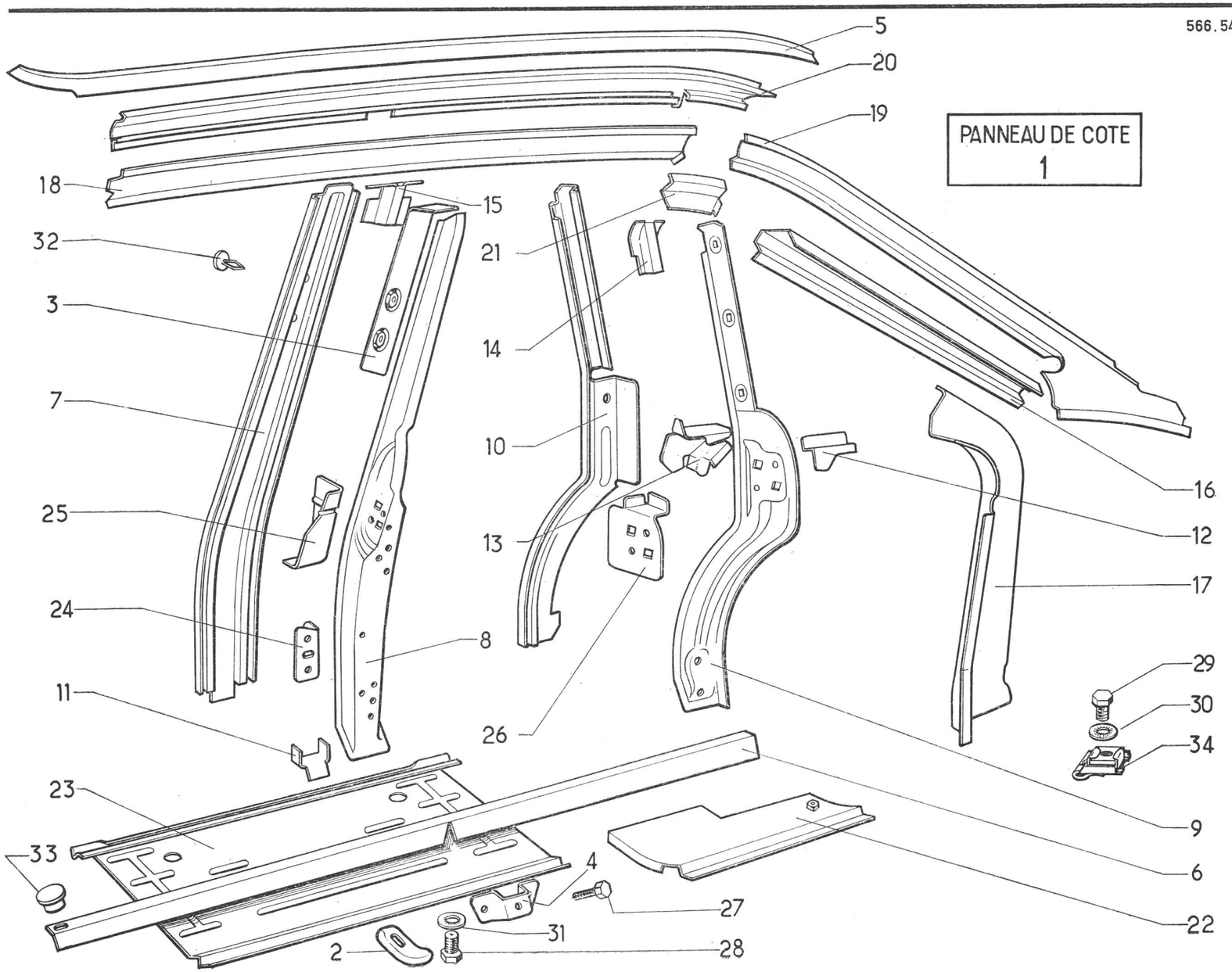
PANNEAU DE COTE
1
5
20
19
18
15
32
21
3
14
7
10
25
13
16
12
24
8
17
11
26
29
30
34
23
9
33
6
4
22
27
31
2
28

566.54

PANNEAU DE COTE
1

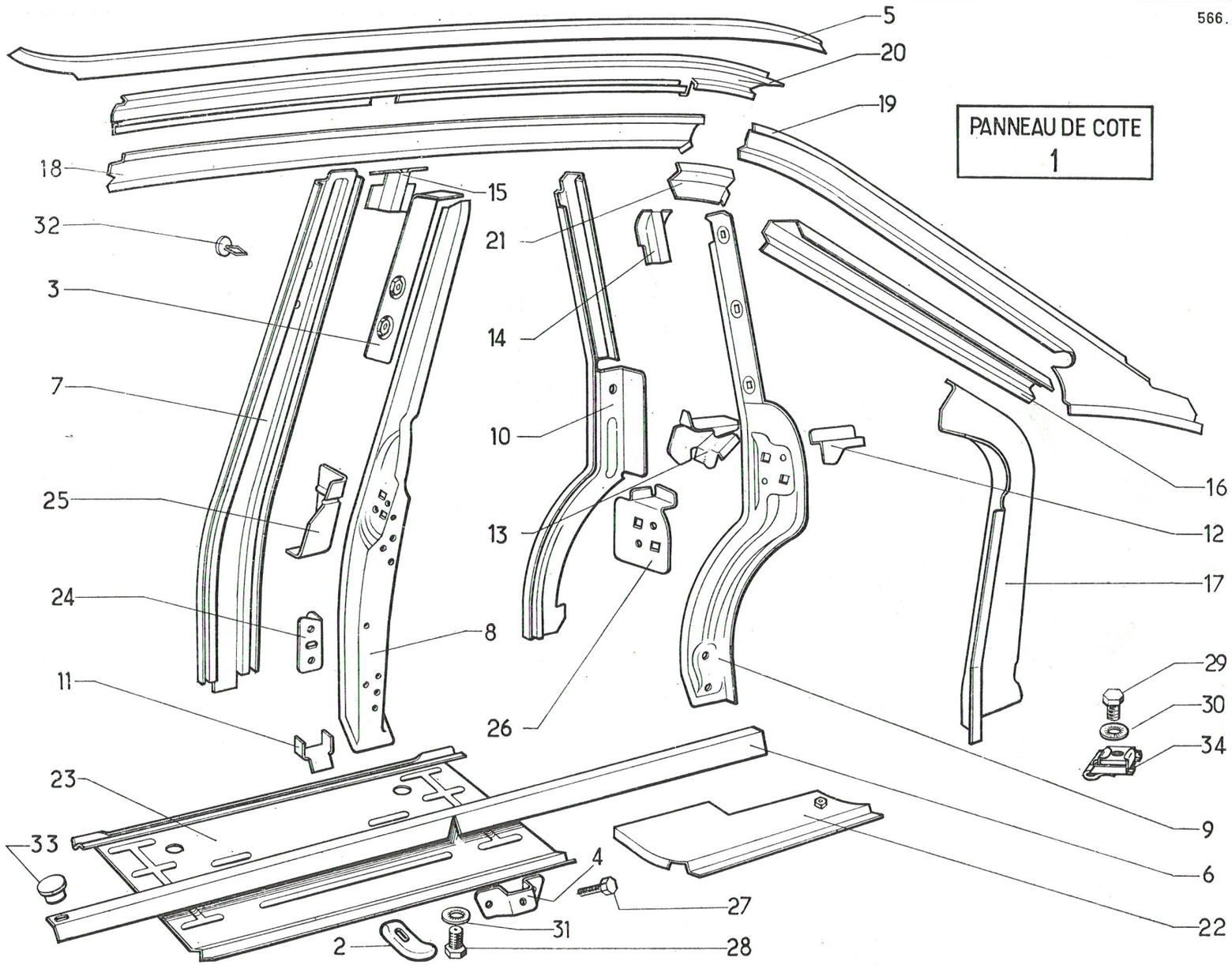

I	NUMÉROS	K	Berline	Panneaux de côtés (Suite)	Seitenbleche (Forts.)	Lateral panels (Cont.)	Paneles laterales (Cont.)	Pannelli laterali (Cont.)
8				Pied milieu.	Mittelpfosten.	Centre pillar.	Pie medio.	Montante centrale.
	AM 812-1 F	1	G - D à G.	–	–	–	–	–
	AM 812-1 G	1	D - D à G.	–	–	–	–	–
	AM 812-266 A	1	G - D à D.	–	–	–	–	–
	AM 812-267 A	1	D - D à D.	–	–	–	–	–
9				Pied AR.	Hinterer Pfosten.	Rear Pillar.	Pie trasero.	Montante post.
	AM 812-5	1	G.	–	–	–	–	–
	AM 812-6	1	D.	–	–	–	–	–
10				Doublure de pied AR.	Füllblech f. hint. Pfost.	Lining for rear pillar.	Forro de pie trasero.	Rivest. montante post.
	AM 812-60	1	G.	–	–	–	–	–
	AM 812-61	1	D.	–	–	–	–	–
11	AM 812-96	2		Renfort inf. de pied milieu.	Unt. Verstärk. f. Mittel-Pfost.	Lower reinforce for centre pillar.	Refuerzo inf. de pie central.	Rinf. infer. montante centrale.
12				Gousset ext. de pied AR.	Äusser. Winkel f. hint. Pfost.	Outer gusset f. rear pillar.	Escuadra ext. de pie tras.	Rinf. ester. montante post.
	AM 812-107	1	G.	–	–	–	–	–
	AM 812-108	1	D.	–	–	–	–	–
13				Gousset int. de pied AR.	Inner. Winkel f. hint. Pfost.	Inner gusset f. rear pillar.	Escuadra int. de pie tras	Rinf. inter. montante post.
	AM 812-109	1	G.	–	–	–	–	–
	AM 812-110	1	D.	–	–	–	–	–
14				Embout de pied AR.	Enstück f. hint. Pfosten.	End piece f. rear pillar.	Terminal de pie tras.	Terminale montante post.
	AM 812-118	1	G.	–	–	–	–	–
	AM 812-119	1	D.	–	–	–	–	–
15				Gousset de pied milieu.	Winkel f. Mittelpfosten.	Gusset f. centre pillar.	Escuadra de pie medio :	Rinf. montante centrale.
	AM 814-99 B	1	G.	–	–	–	–	–
	AM 814-99 C	1	D.	–	–	–	–	–
16				Doublure de custode.	Füllung f. Schalblech.	Lining f. quarter panel.	Forro del panel de custodia.	Rivestimento custodia.
	AM 821-75	1	G.	–	–	–	–	–
	AM 821-76	1	D.	–	–	–	–	–

I	NUMÉROS	K	Berline	Panneaux de côtés *(Suite)*	Seitenbleche *(Forts.)*	Lateral panels *(Cont.)*	Paneles laterales *(Cont.)*	Pannelli laterali *(Cont.)*
17				Doublure de gouttière :	Füllblech f. Rinne :	Lining f. water strip:	Forro del vietre-aguas:	Rivestimento gocciolatoio:
	AM 821-37	1	D.	– avec support de béquille.	– m. Stütze f. Türstütze.	– With bracket for stay.	– con soporte del puntal.	– con supporto puntello.
	AM 821-65	1	G.	–	–	–	–	–
18				Rallonge de custode.	Schalblechverlängerung.	Quarter panel extension.	Larguero del custodia.	Prolunga custodia.
	AM 821-81	1	G.	–	–	–	–	–
	AM 821-82	1	D.	–	–	–	–	–
19				Panneau de custode.	Schalblech.	Quarter panel.	Panel de custodia.	Pannello custodia.
	AM 821-83	1	G.	–	–	–	–	–
	AM 821-84	1	D.	–	–	–	–	–
20				Doublure de rallonge.	Füllblech f. Schalblech-verlängerung.	Lining for extension.	Forro del larguero.	Rivest. prolunga custodia.
	AM 821-90	1	G.	–	–	–	–	–
	AM 821-91	1	D.	–	–	–	–	–
21				Gousset sup. de pied AR.	Ober. Winkel f. hint. Pfost.	Upper gusset f. rear pillar.	Escuadra sup. de pie tras.	Rinforzo super. mont. post.
	AM 821-92	1	G.	–	–	–	–	–
	AM 821-93	1	D.	–	–	–	–	–
22				Tôle AR support de cric.	Vord. Abschlussblech.	Rear panel form. jack supp.	Chapa post. soporte de gato.	Lamiero post supporto cricco.
	AM 831-73	1	G.	–	–	–	–	–
	AM 831-73 A	1	D.	–	–	–	–	–
23				Plancher latéral.	Seitenboden.	Side board.	Plancha lateral.	Pianale laterale.
	AM 831-85 G	1	G.	–	–	–	–	–
	AM 831-85 H	1	D.	–	–	–	–	–
24				Renfort inf. sur pied milieu.	Unt. Verstärk. am Mittel-Pfost.	Lower reinforce on centre pillar.	Refuerzo inf. sobre pie medio.	Rinf. infer. Montante centrale.
	AM 842-69	1	G.	–	–	–	–	–
	AM 842-69 A	1	D.	–	–	–	–	–
25				Renfort sup. sur pied milieu.	Ober. Verstärk. am Mittel-Pfost.	Upper reinforce on centre pillar.	Refuerzo sup. sobre pie medio.	Rinf. super. montante centrale.
	AM 842-76 B	1	G.	–	–	–	–	–
	AM 842-76 C	1	D.	–	–	–	–	–

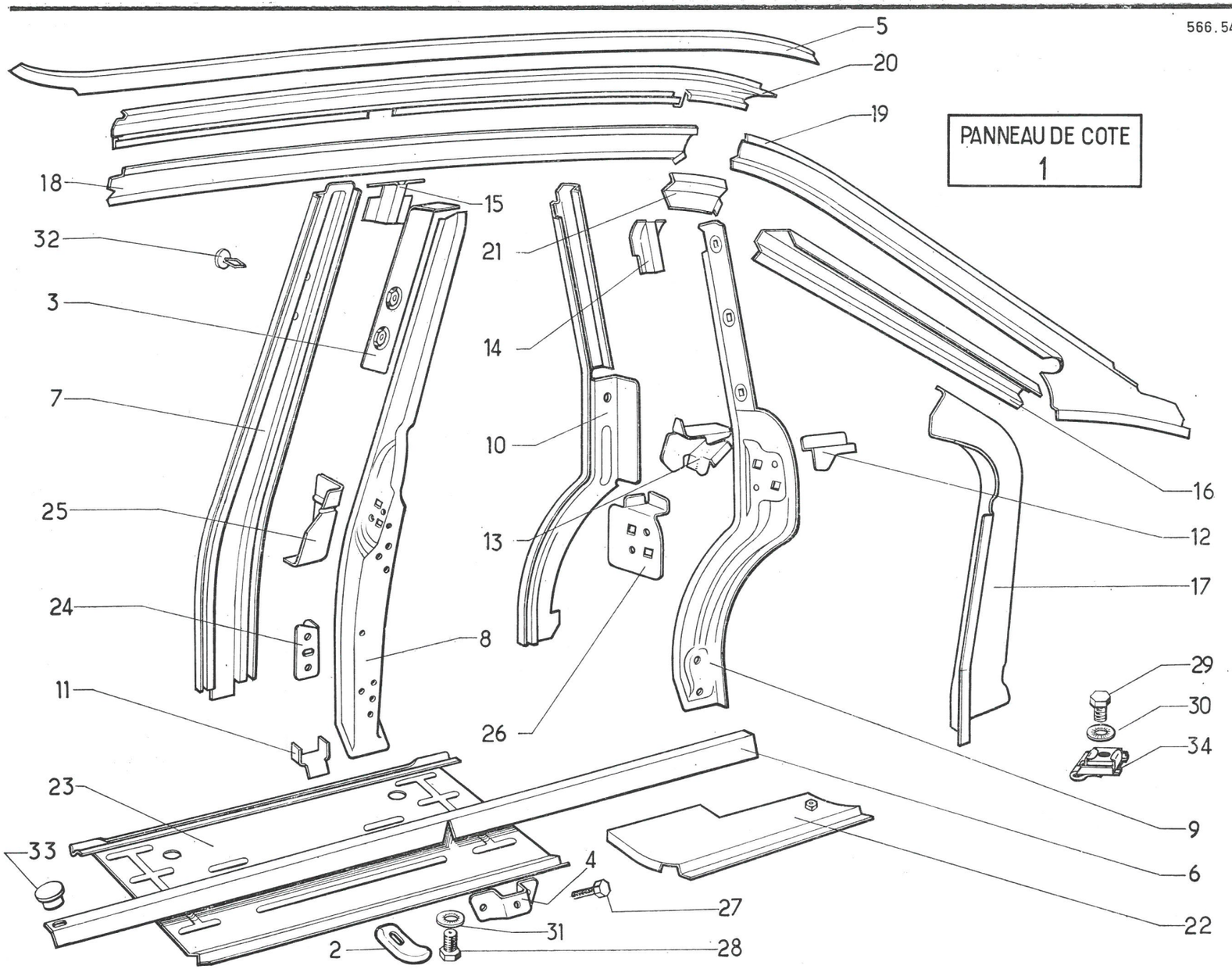
566.54
PANNEAU DE COTE
1
5
20
19
18
15
32
21
3
14
7
10
16
25
13
12
17
24
8
29
11
30
26
34
23
9
33
4
6
27
22
31
2
28

566.54

PANNEAU DE COTE
1

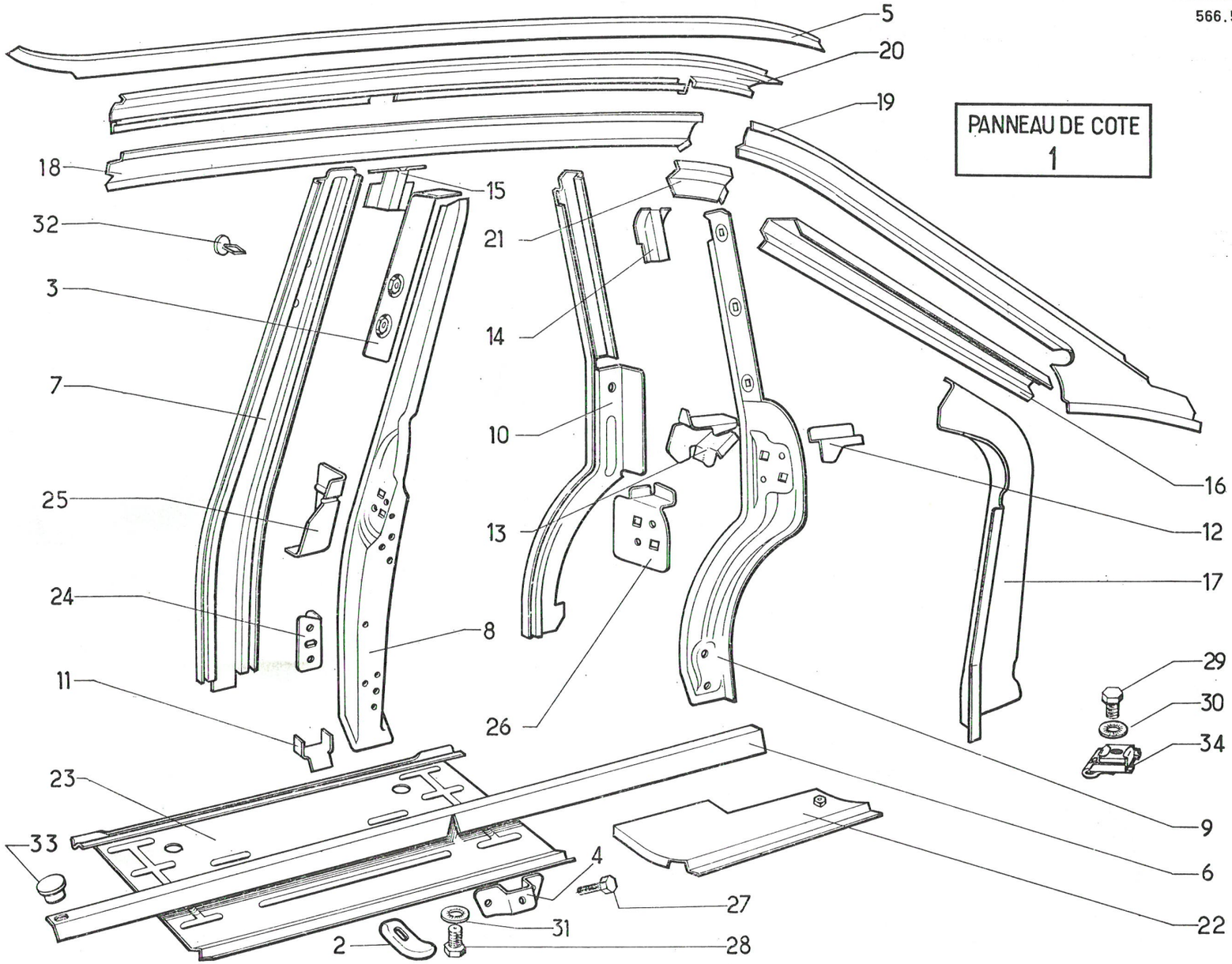

I	NUMÉROS	K	Berline	Panneaux de côtés *(Suite)*	Seitenbleche *(Forts.)*	Lateral panels *(Cont.)*	Paneles laterales *(Cont.)*	Pannelli laterali *(Cont.)*
26				Support de gache sur pied AR.	Schliessblech am Mittelpfosten.	Catch supp. on rear pillar.	Soporte de cerradero.	Supp. bochetta sul montpost.
	AM 861-95	1	G.	–	–	–	–	–
	AM 861-95 A	1	D.	–	–	–	–	–
27	485-S-30	4	TH 7 × 20.	Vis.	Schraube.	Screw.	Tornillo.	Vite.
28	487-S-30	18	TH 7 × 25.	Vis.	Schraube.	Screw.	Tornillo.	Vite.
29	490-S	6	TH 7 × 32.	Vis.	Schraube.	Screw.	Tornillo.	Vite.
30	2904-S	18	CO 7,2 × 14,2.	Rondelle.	Scheibe.	Washer.	Arandela	Rondella.
31	2905-S	10	CO 7,2 × 18,2.	Rondelle.	Scheibe.	Washer.	Arandela.	Rondella.
32	613019	2		Bouchon.	Stopfen.	Plug.	Tapón.	Tappo.
33	613020	4		Bouchon.	Stopfen.	Plug.	Tapón.	Tappo.
34	615703	18		Écrou en cage.	Käfigmutter.	Nut with cage.	Tuerca con caja.	Dado in gabbia.

I	NUMÉROS	K	Break	Panneaux de côtés	Seitenbleche	Lateral panels	Paneles laterales	Pannelli laterali
1				Panneau de côté, sans plancher latéral.	Füllblech o. Seiten-Boden.	Lateral panel without side board.	Panel lateral sin plancha lateral.	Pannello lat senza pianale.
	AMB 821-211 A	1	G.	–	–	–	–	–
	AMB 821-212 A	1	D.	–	–	–	–	–
2				Bride de fixat de carrosserie.	Flansch f. Karosserie :	Clamp, securing body.	Brida de carroceria.	Staffa di fissaggio.
	AM 8-50	2		–	–	–	–	–
	AM 8-50 A	6		–	–	–	–	–
3				Renfort de ceinture sur pied milieu.	Verstärk. z. Befest. d. Sicherheitsgurtes.	Centre pillar reinforc. for safety belt.	Refuerzo sobre pie centra para cinturón.	Rinforzo per cintura.
	AM 616-12	1	G - D à G.	–	–	–	–	–
	AM 616-12 A	1	D - D à G.	–	–	–	–	–
	AM 616-12 B	1	G - D à D.	– écrou 7/16″ × 20.	– Mutter 7/16″ × 20.	– nut 7/16″ × 20.	Tuerca 7/16″×20.	– dado 7/16″×20.
	AM 616-12 C	1	D - D à D.	– écrou 7/16″ × 20.	– Mutter 7/16″ × 20.	– nut 7/16″ × 20.	Tuerca 7/16″×20.	– dado 7/16″×20.
4				Brancard latéral de pavillon.	Dachunterzug (Seitenteil)	Siderail for roof.	Vara latera de techo.	Rinforzo laterale tetto.
	AMB 811-297 A	1	G.	–	–	–	–	–
	AMB 811-298 A	1	D.	–	–	–	–	–
5	AM 811-76	2		Renfort de ceinture de bas de caisse.	Verstärk. z. Befest. d. Sicherheitsgurtes.	Lower body reinforce for safety belt.	Refuerzo de bajo de caja para cinturón.	Rinforzo per cintura.
6				Brancard de bas de caisse.	Karosserieunterzug.	Siderail for bottom of body.	Varilla bajo caja.	Rinforzo infer. scocca.
	AM 811-96	1	G.	–	–	–	–	–
	AM 811-96 A	1	D.	–	–	–	–	–
7				Pied milieu.	Mittelpfosten.	Centre pillar.	Pie medio.	Montante centrale.
	AM 812-1 F	1	G - D à G.	–	–	–	–	–
	AM 812-1 C	1	D - D à G.	–	–	–	–	–
	AM 812-266 A	1	G - D à D.	–	–	–	–	–
	AM 812-267 A	1	D - D à D.	–	–	–	–	–
8				Pied AR.	Hinter. Pfosten.	Rear pillar.	Pie trasero.	Montante post.
	AMB 812-202 A	1	G.	–	–	–	–	–
	AMB 812-203 A	1	D.	–	–	–	–	–

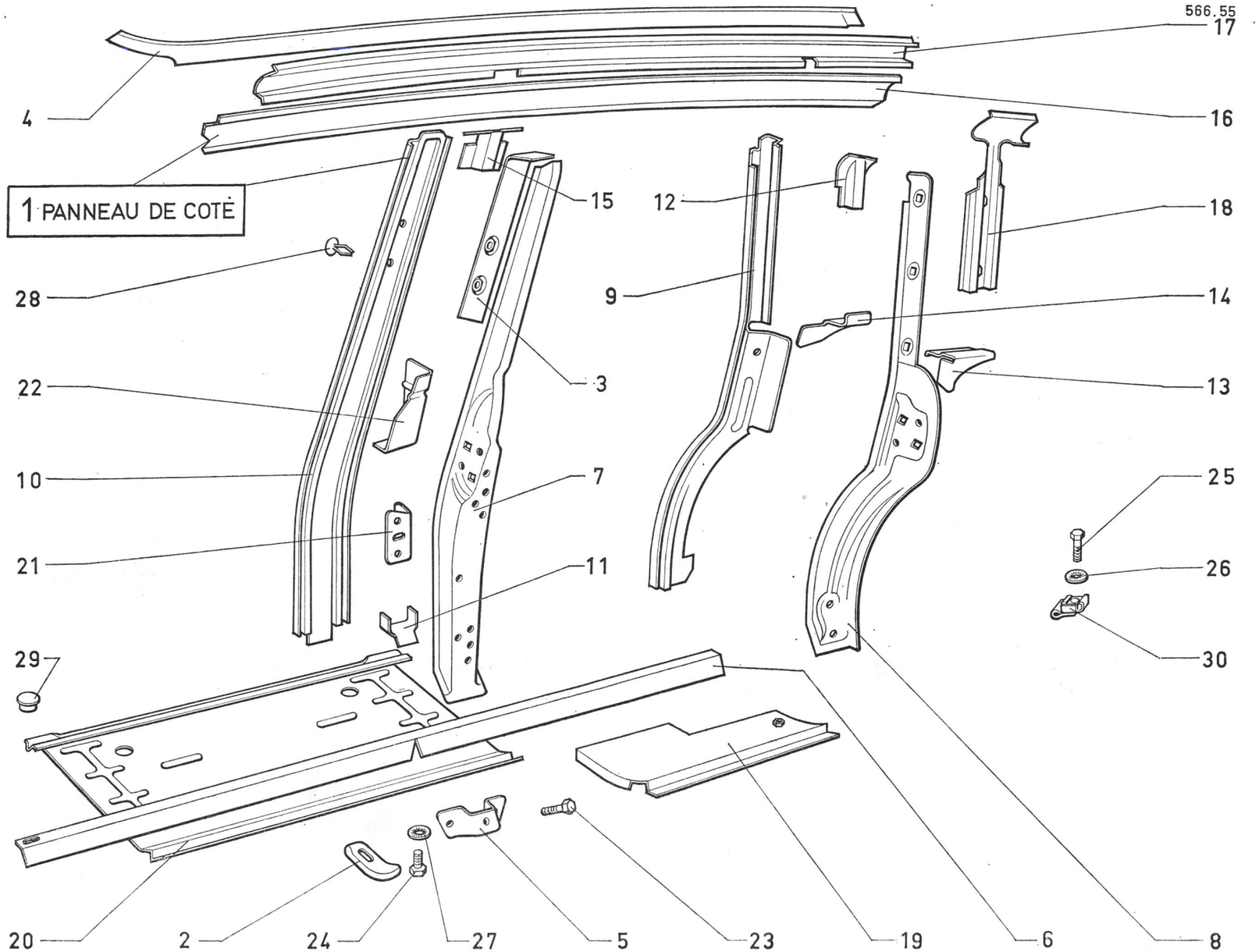
566.55
1 PANNEAU DE COTÉ
4
17
16
15
12
18
28
9
14
3
22
13
10
7
25
21
11
26
30
29
20
2
24
27
5
23
19
6
8

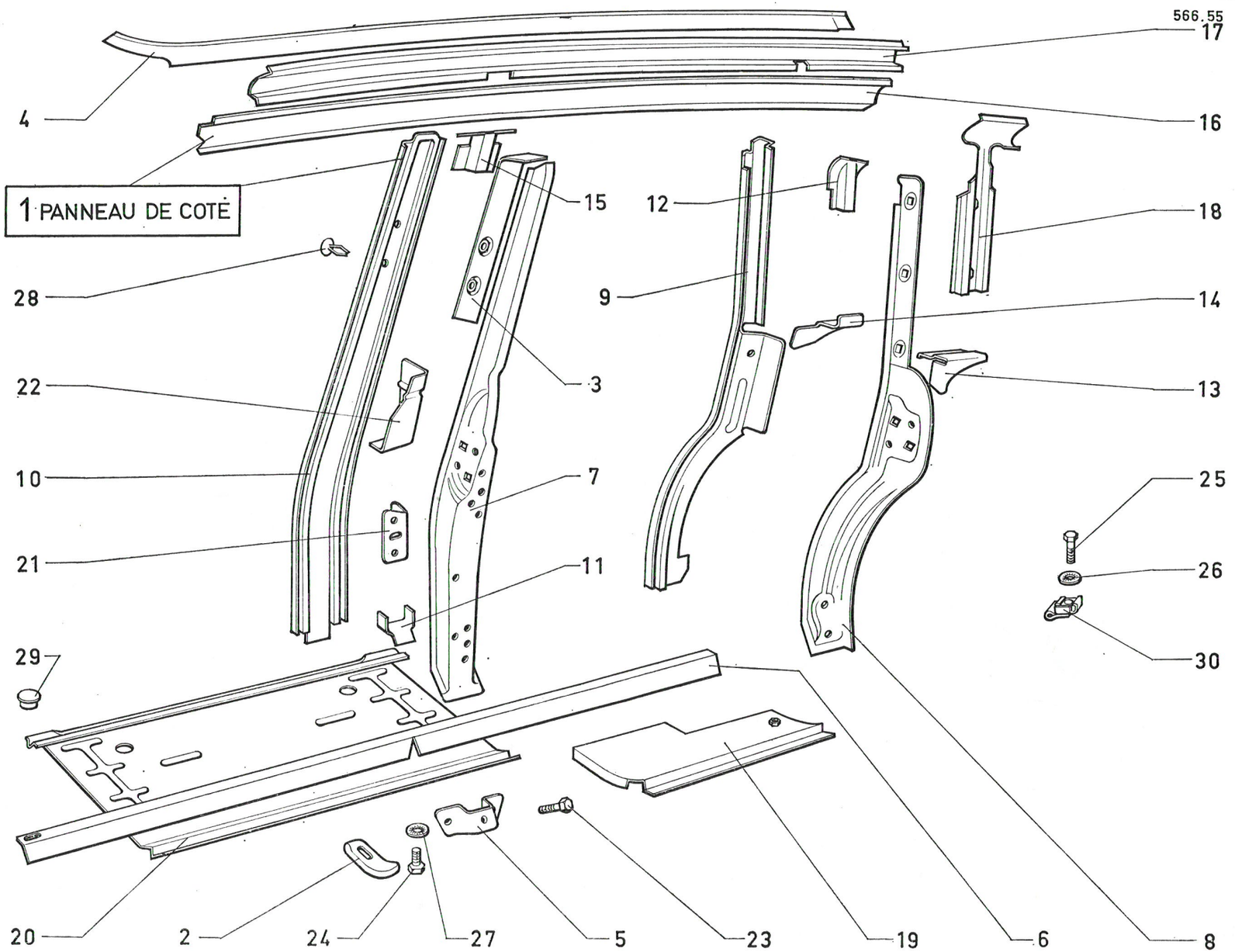
566.55
1 PANNEAU DE COTÉ
4
17
16
15
12
18
28
9
14
3
22
13
10
7
25
21
11
26
30
29
20
2
24
27
5
23
19
6
8

I	NUMÉROS	K	Break	Panneaux de côtés (Suite)	Seitenbleche (Forts.)	Lateral panels (Cont.)	Paneles laterales (Cont.)	Pannelli laterali (Cont.)
9				Doublure de pied AR.	Füllung. f. hint. Pfost.	Lining for centre pillar.	Forro de pie trasero.	Rivest. montante post.
	AMB 812-60 B	1	G.	–	–	–	–	–
	AMB 812-60 C	1	D.	–	–	–	–	–
10				Doublure de pied milieu.	Füllblech f. Mittelpfost.	Lining f. centre pillar.	Forro de pie medio.	Rivest. montante centrale.
	AM 812-76 B	1	G.	–	–	–	–	–
	AM 812-76 C	1	D.	–	–	–	–	–
11	AM 812-96	2		Renfort inf. de pied milieu.	Unt. Werstärk. f. Mittelpfost.	Lower reinforce f. centre pillar.	Refuerzo inf. de pie medio.	Rinf. infer. mont. centrale.
12				Gousset de pied AR :	Winkel zw. hint. Pfosten :	Gusset f. rear pillar :	Escuadra de pie trasero :	Rinforzo mont. post :
	AMB 814-91	1	G.	– à rallonge de custode.	– u. Verläng. d. Schalblechs.	– with extension.	– con larguero de costado.	– Alla prolunga custodia.
	AMB 814-91 A	1	D.	– à rallonge de custode.	– u. Verläng. d. Schalblechs.	– with extension.	– con larguero de costado.	– Alla prolunga custodia.
13				Gousset inf. de pied AR :	Unt. Winkel zw. hint. Pfosten :	Lower gusset f. centre pillar :	Ecuadra inf. de pie tras :	Rinf. infer. mont. post :
	AMB 814-93	1	G.	– à panneau de custode.	– und Schalblech.	– quater panel.	– a panel de costado.	– al pannello custodia.
	AMB 814-93 A	1	D.	– à panneau de custode.	– und Schalblech.	– quater panel.	–	–
14				Gousset inf. de pied AR :	Unt. Winkel zw. hint. Pfost. :	Lower gusset f. centre pillar :	– Escuadra inf. de pie pras :	Rinf. infer. mont. post :
	AMB 814-95	1	G.	– à doublure de custode.	– u. Futter d. Schalblechs.	– quart. panel lining.	– a forro de costado.	– al rivest custodia.
	AMB 814-95 A	1	D.	– à doublure de custode.	– u. Futter d. Schalblechs.	– quart. panel lining.	– a forro de costado.	– al rivest custodia.
15				Gousset de pied milieu :	Winkel zw. hint. Pfost. :	Gusset f. cent. panel :	Escuadra de pie central :	Rinf. montante centrale :
	AM 814-99 B	1	G.	– à rallonge de custode.	– u. Schalblechverläng.	– quart. panel extension.	– a larguero de costado.	– alla prolunga custodia.
	AM 814-99 C	1	D.	– à rallonge de custode.	– u. Schalblechverläng.	– quart. panel extension.	– a larguero de costado.	– alla prolunga custodia.
16				Rallonge de custode.	Schalblechverläng.	Quart. panel extension.	Larguero de custodia.	Prolunga custodia :
	AMB 821-89	1	G.	–	–	–	–	–
	AMB 821-89 A	1	D.	–	–	–	–	–
17				Doublure de rallonge.	Futter f. Schalblechverl.	Lining f. extension.	Forro de larguero.	Rivest. prolunga :
	AMB 821-262 A	1	G.	–	–	–	–	–
	AMB 821-263 A	1	D.	–	–	–	–	–

I	NUMÉROS	K	Break	Panneaux de côtés (Suite)	Seitenbleche (Forts.)	Lateral panels (Cont.)	Paneles laterales (Cont.)	Pannelli laterali (Cont.)
18				Renfort de ceinture sur pied AR.	Verstärk. f. Sicherheitsgurt a. hint. Pfosten	Rear pillar reinforce. f. satety belt.	Refuerzo sobre pie tras. para cinturón.	Rinf. per cintura sul mont. post.
	AMB 821-298 A	1	G.	–	–	–	–	–
	AMB 821-299 A	1	D.	–	–	–	–	–
19				Tôle AR support de cric.	Vord. Abschlussblech.	Rear panel form. jack supp.	Chapa post. de soporte de gato.	Lamiera post. supp. cricco.
	AM 831-73	1	G.	–	–	–	–	–
	AM 831-73 A	1	D.	–	–	–	–	–
20				Plancher latéral.	Seitenboden.	Lateral board.	Plancha lareral.	Pianale laterale.
	AM 831-85 G	1	G.	–	–	–	–	–
	AM 831-85 H	1	D.	–	–	–	–	–
21				Renfort inf. sur pied milieu.	Unt. Verstärk. am Mittelpfost.	Lower reinf. on cent. pillar.	Refuerzo inf. sobre pie medio.	Rinf. infer. sul mont. centrale.
	AM 842-69	1	G.	–	–	–	–	–
	AM 842-69 A	1	D.	–	–	–	–	–
22				Renfort sup. sur pied milieu.	Ober. Verstärk. am Mittelpfost.	Upper reinf. on cent. pillar.	Refuerzo sup. sobre pie medio.	Rinf. super. sul mont. centrale.
	AM 842-76 B	1	G.	–	–	–	–	–
	AM 842-76 C	1	D.	–	–	–	–	–
23	485-S-30	4	TH 7 × 20.	Vis.	Schraube.	Screw.	Tornillo.	Vite.
24	487-S-30	18	TH 7 × 25.	Vis.	Schraube.	Screw.	Tornillo.	Vite.
25	490-S	6	TH 7 × 32.	Vis.	Schraube.	Screw.	Tornillo.	Vite.
26	2.904-S	18	CO 7,2 × 14,2.	Rondelle.	Scheibe.	Washer.	Arandela.	Rondella.
27	2.905-S	10	CO 7,2 × 18,2.	Rondelle.	Scheibe.	Washer.	Arandela.	Rondella.
28	613.019	2		Bouchon.	Stopfen.	Plug.	Tapón.	Tappo.
29	613.020	4		Bouchon.	Stopfen.	Plug.	Tapón.	Tappo.
30	615.703	18		Écrou en cage.	Käfigmutter.	Nut with cage.	Tuerca con caja.	Dado in gabbia.

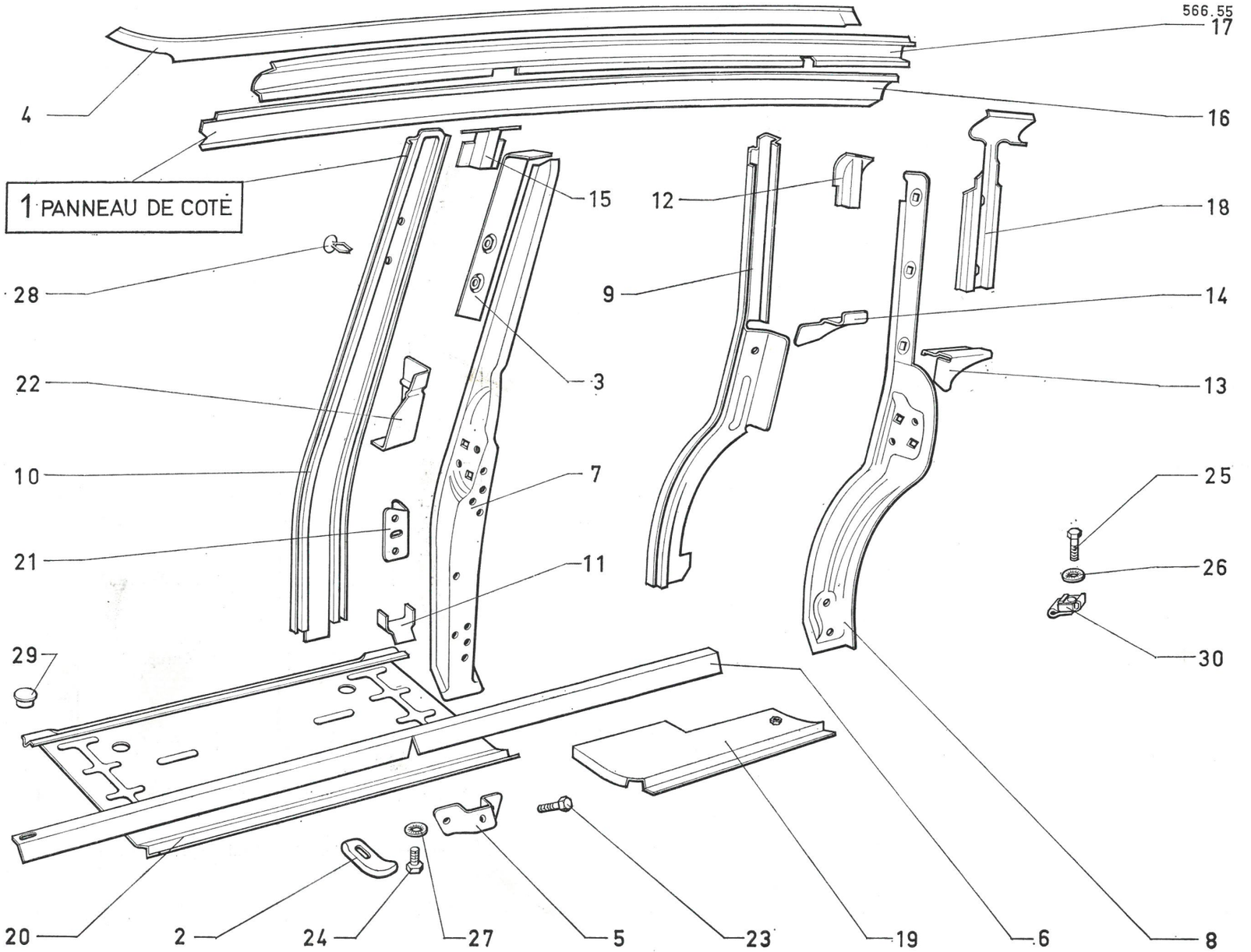
566.55
1 PANNEAU DE COTÉ
4
17
16
15
12
18
28
9
14
3
22
13
10
7
25
21
11
26
30
29
20
2
24
27
5
23
19
6
8

I	NUMÉROS	K	Break AMU	Panneaux de côtés	Seitenbleche	Lateral panels	Paneles laterales	Panelli laterali
	AMU 812-2	1	G.	Pied AR.	Hinterer Pfosten.	Rear pillar.	Pie traseró.	Montante post.
	AMU 812-3	1	D.	–	–	–	–	–
	AMU 812-60	1	G.	Doublure de pied AR.	Innenfutter f. hinteren Pfosten	Rear pillar lining.	Forro de pie traseró.	Rivestimento mont. post.
	AMU 812-61	1	D.	–	–	–	–	–
	AMU 821-95	1	G.	Panneau sup. de custode.	Schalblech.	Upper quarter panel.	Panel superior de costado.	Panello super. custodia.
	AMU 821-96	1	D.	–	–	–	–	–
	AMU 821-106	1	G.	Tôle d'obturation (tôlé).	Verschlussblech (Ausrüst. ohne Gläser).	Closing panel (equipment w/o glasses).	Chapa de obturación (para mont. sin cristales).	Lamiera otturazione per montaggio senza cristalli.
	AMU 821-107	1	D.	–	–	–	–	–
	AMU 821-106 A	1	G.	Tôle d'obturation (avec glaces).	Verschlussblech (Ausrüst. mit Gläsern).	Closing panel (equipment with glasses).	Chapa de obturación (para mont. con cristales).	Lamiera otturazione per montaggio con cristalli.
	AMU 821-107 A	1	D.	–	–	–	–	–
	AMU 821-115	1	G.	Renfort d'amarrage sup. AR.	Verstärkungstraverse (Hinten oben).	Reinforc. crossmember (rear upper).	Traviesa de refuerso sup. tras.	Traversa di rinforzo super. post.
	AMU 821-116	1	D.	–	–	–	–	–
	AMU 821-117	2	Sup.	Profilé AV de custode.	Vord. Zierleiste für Schalblech.	Front profil f. quarter panel.	Perfil delant. de custodia.	Profilo ant. custodia.
	AMU 821-118	2	Inf.	–	–	–	–	–
	AMU 821-119	1	G.	Profilé sup. AR de custode.	Hint. ober. Zierleiste f. Schalblech.	Upper rear profil f. quarter panel.	Perfil tras. sup. de custodia.	Profilo super. post custodia.
	AMU 821-120	1	D.	–	–	–	–	–
	AMU 821-121	2		Profilé inf. AR de custode.	Hint. unter. Zierleiste f. Schalblech.	Lower rear profil f. quarter panel.	Perfil inf. tras. de custodia.	Profilo infer. post. custodia :
	AMU 821-122	2		Profilé inf. sur passage de roue.	Unt. Zierleiste f. Radkasten.	Lower profil on wheel arch.	Perfil inf. sobre paso de rueda.	Profilo infer. sul passagio ruota.
	AMU 821-123	2		Profilé sup. (avec glaces).	Ober. Zierleiste (Ausrüst. m. Gläsern).	Upper profil (equip. with glasses).	Perfil sup. (mont. con cristaces).	Profilo super. (per montaggio con cristallo).
	AMU 821-124	2		Profilé (avec glaces).	Zierleiste (Ausrüst. m. Gläsern).	Profil (equip. with glasses).	Perfil (mont. con cristales).	Profilo (per montaggio con cristalli.)

I	NUMÉROS	K	Break AMU	Panneaux de cotés *(Suite)*	Seitenbleche *(Forts.)*	Lateral panels *(Cont.)*	Paneles laterales *(Cont.)*	Panelli laterali *(Cont.)*
	AMU 821-125	2		Profilé (avec glaces).	Zierleiste (Ausrüst. m. Gläser).	Profil (equip. with glasses).	Perfil (mont, con cristales).	Profilo (per montaggio con cristalli).
	AMU 821-126	2		Profilé inf. (avec glaces).	Unter. Zierleiste (Ausrüst. m. Gläser).	Lower profil (equip. with glasses).	Perfil inf. (mont. con cristalles).	Profilo infer. (per monttaggio con cristalli).
	AMU 821-201 A	1	G.	Panneau de côté.	Seitenblech.	Side panel.	Panel lateral.	Panello laterale.
	AMU 821-202 A	1	D.	–	–	–	–	–
	AMU 821-209 A	1	G.	Panneau de custode (tôle).	Schalblech (Ausrüst. o. Gläser).	Quarter panel (equip. without glasses).	Panel de custodia (mont. sin cristales).	Panello custodia (per montaggio senza cristalli).
	AMU 821-210 A	1	D.	–	–	–	–	–
	AMU 821-298 A	1	G.	Renfort d'amarrage sup. AV.	Verstärkungstraverse (Hinten oben).	Reinforc. crossmember upper rear.	Traviesa di refuerza sup. delant.	Traversa di rinforzo super. post.
	AMU 821-299 A	1	D.	–	–	–	–	–

I	NUMÉROS	K	Berline	Éléments d'unit AR	Karosserieteile, hinten	Body-rear elements	Carroceria elementos tras	Elementi scocca post
1	AM 8-96 E	1		Unit AR.	Hintere Einheit.	Rear unit.	Unit. trasero.	Corpo post.
2	AY 175-16	1		Trappe.	Zugangsklappe.	Access cover.	Tapa-acceso.	Sportellino.
3	AM 813-65	1		Tablette de lunette AR.	Blech für Rückfenster.	Rear shelf of rear light.	Tablilla de luneta tras.	Tavoletta del lunotto post.
4				Passage de roue.	Radkasten.	Wheel arch.	Paso de rueda.	Passagio ruota.
	AM 821-43	1	G.	–	–	–	–	
	AM 821-44	1	D.	–	–	–	–	–
5				Gouttière de porte AR.	Rinne für hintere Tür	Water strip f. rear door.	Vierte-aguas de puerta tras.	Gocciolatoio portiera post.
	AM 821-118	1	G.	–	–	–	–	–
	AM 821-119	1	D.	–	–	–	–	–
6	AM 831-2 A	1		Planche à talons.	Stufenblech.	Heel board.	Plancha de talón.	Pianale a tallone.
7	AM 831-69 A	1		Doublure de plancher à talons.	Futter für Stufenblech.	Lining for heel board.	Forro de plancha de talón.	Rivest. pianale a tallone.
8				Tôle AR de brancard.	Abschlussblech.	Rear plate f. sidemember.	Chapa tras. de vara.	Lamiera di chiusura.
	AM 831-72 B	1	G.	–	–	–	–	–
	AM 831-72 C	1	D	–	–	–	–	–
9				Tôle latérale de traverse AR.	Seitenblech f. hint. Traverse.	Lateral plate f. rear crossmember.	Chapa lateral de traviesa tras.	Lamiera lat. traversa post.
	AM 832-67	1	G.	–	–	–	–	–
	AM 832-68	1	D	–	–	–	–	–
10	AM 832-73	1		Traverse intermédiaire.	Zwischentraverse.	Intermediate crossmember	Traviesa intermediaria.	Traversa intermedia.
11	AM 832-75	1	Entr. 24 mm.	Plaquette de fixat. de gâche.	Befestig.-Plakette f. Türeinrast.	Securing plate f. catch.	Plaqueta fijac de cerradero	Placchetta fissaggio bocchetta.
12	AM 832-78	1		Traverse amovible.	Abnehmbare Traverse.	Mobil crossmember.	Traviesa movil.	Traversa amovibile.
13	AM 832-109	1		Pontet de banquette AR.	Steg f. hint. Sitzbank.	Bracket for rear bench.	Soporte de banqueta tras.	Supporto sedile post.
14	AM 832-130	1		Traverse AR.	Hintere Traverse.	Rear crossmember.	Traviesa post.	Traversa post.

566.56

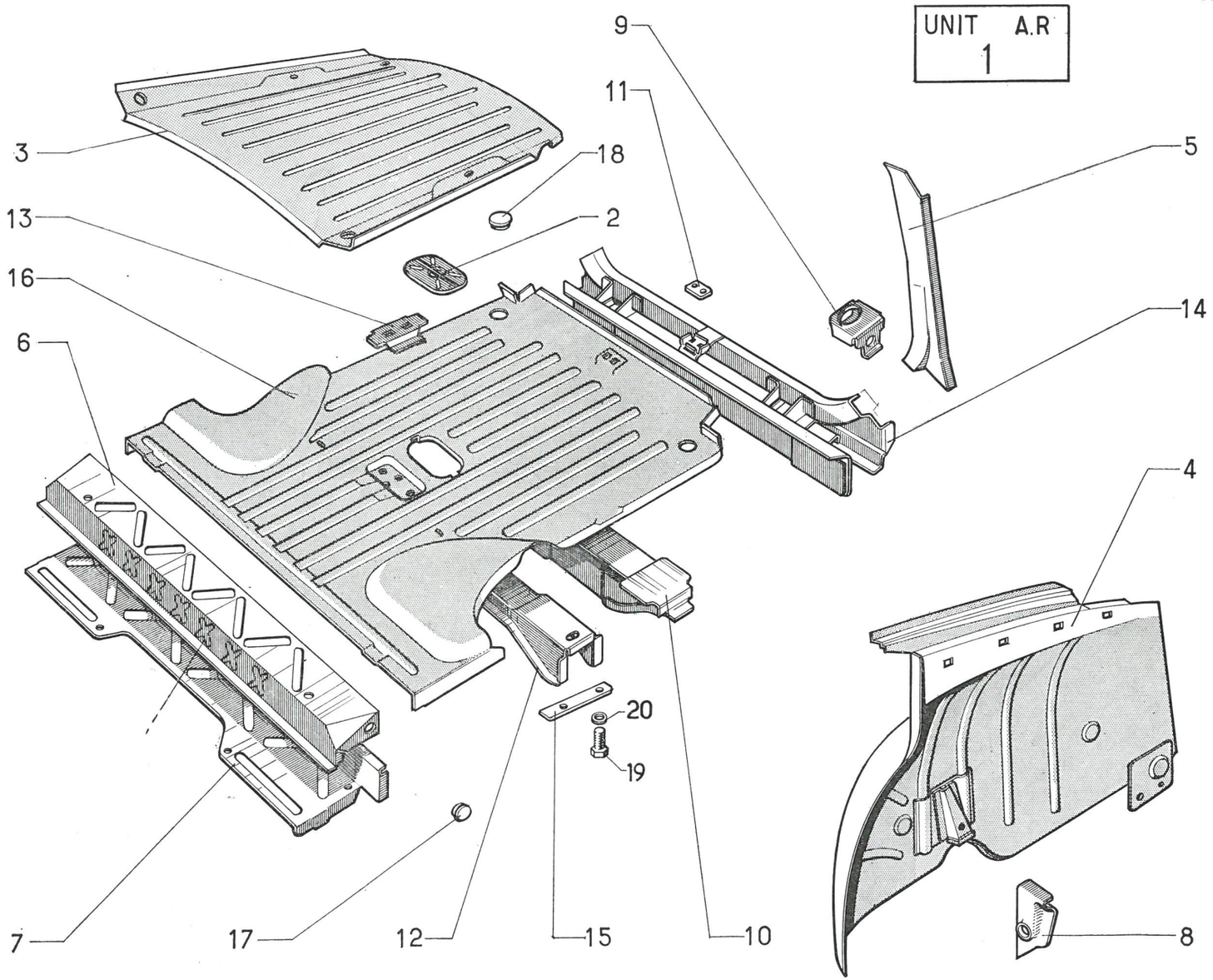

566.56

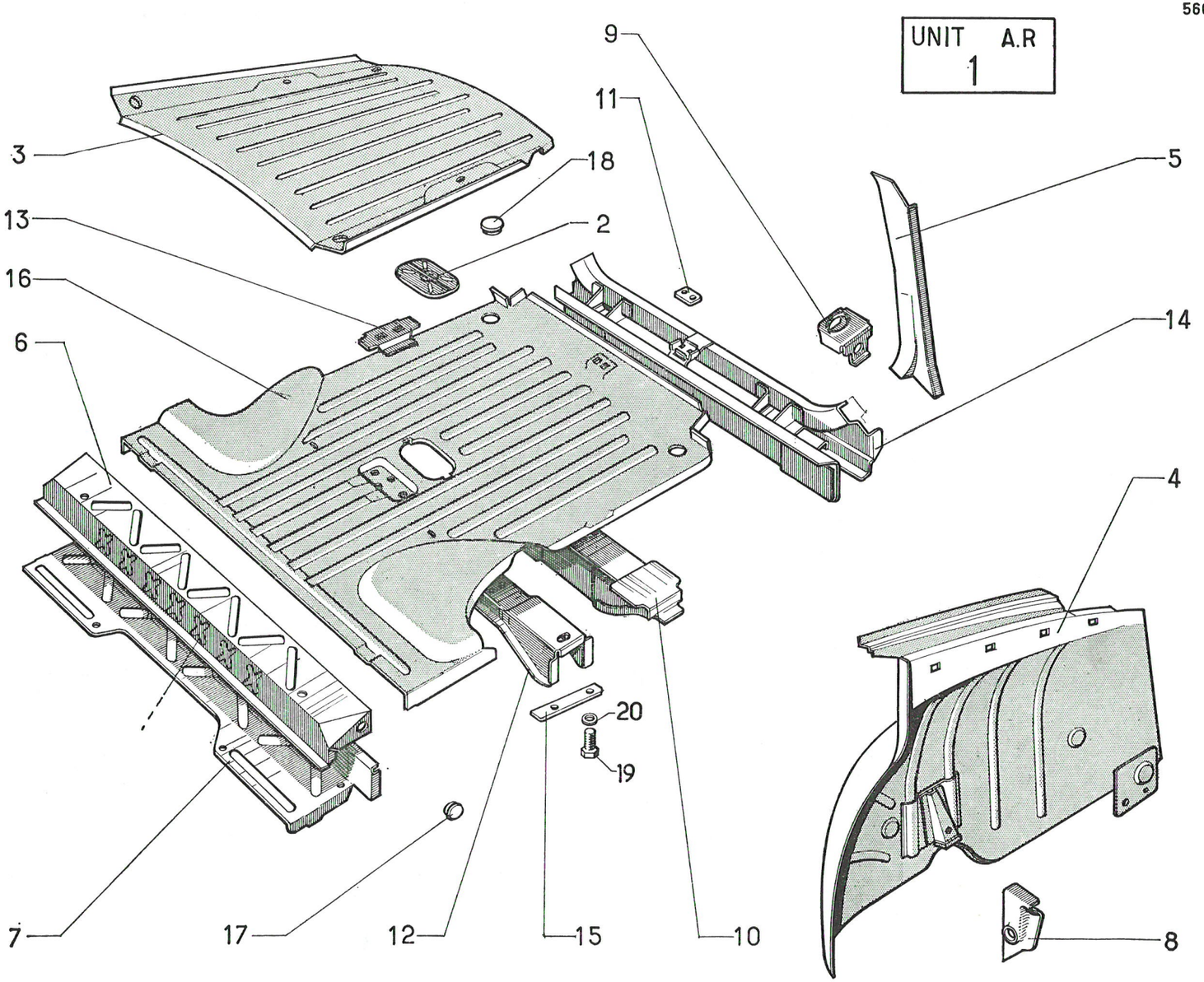

I	NUMÉROS	K	Berline	Éléments d'unit AR (Suite)	Karosserieteile, hinten (Forts.)	Body-rear elements (Cont.)	Carroceria elementos tras (Cont.)	Elementi scocca post (Cont.)
15	AM 832-134	1	18 × 150 × 8 - entr. 103 mm.	Plaquette de fixat. de traverse.	Befestigungsplakette f. Traverse.	Securing plate f. crossmember.	Plaqueta fijac de traviesa.	Placchetta fissaggio traversa.
16	AM 832-201 A	1		Plancher de fond de coffre.	Kofferraumboden.	Boot floor.	Fondo de maleta.	Fondo cofano.
17	AM 982-188	2		Obturateur.	Verschluss.	Obturator.	Obturador.	Otturatore.
18	DS 744-128	2		Bouchon.	Stopfen.	Plug.	Tope.	Tappo.
19	530-S-30	4	TH 9 × 22.	Vis.	Schraube.	Screw.	Tornillo.	Vite.
20	2.750-S	4	9,5 × 20 × 2.	Rondelle.	Scheibe.	Washer.	Arandela.	Rondella.

I	NUMÉROS	K	Break	Éléments d'unit AR	Karosserieteile, hinten	Body-rear elements	Carroceria elementos tras	Elementi scocca post
1	AMB 008-194 A	1		Unit AR inf., comprenant :	Hinter. Einheit, bestehend aus :	Rear unit, comprising:	Unit. tras. inf. con :	Corpo ant. infer. con :
				Passages de roues, soubassement et gouttières.	Radkästen ,unter. Teil u. Rinnen.	Wheel arches lower part and water strips.	pasos de ruedas, parte inf. y vierte-aguas.	passaggi ruote, parte inf, gocciolatoio.
2	AMB 008-195 A	1		Unit AR sup.	Hinter. Einheit (ober. Teil).	Upper rear unit.	Unit trasero sup.	Corpo ant. super.
3	AY 175-16	1		Trappe.	Zugangsklappe.	Access cover.	Tapa acceso.	Sportellino.
4				Gousset de traverse AR.	Winkel f. hint. Traverse.	Gusset f. rear crossmemb.	Escuadra de traviesa tras.	Rinforzo traversa post :
	AMB 814-90	1	G.	–	–	–	–	–
	AMB 814-90 A	1	D.	–	–	–	–	–
5				Panneau de custode.	Schalblech.	Quarter panel.	Panel de custodia.	Pannello de custodia.
	AMB 821-96	1	G.	–	–	–	–	–
	AMB 821-96 A	1	D.	–	–	–	–	–
6				Gouttières d'encadrement.	Rahmen als Rinne.	Framing.	Vierte-aguas de marco.	Gocciolatoio.
	AMB 821-118 A	1	G.	–	–	–	–	–
	AMB 821-119 A	1	D.	–	–	–	–	–
7				Passage de roue.	Radkasten.	Wheel arch.	Paso de rueda.	Passaggio ruota.
	AMB 821-274 A	1	G	–	–	–	–	–
	AMB 821-275 A	1	D	–	–	–	–	–
8	AM 831-2 A	1		Planche à talons.	Stufenblech.	Heel board.	Plancha de talón.	Pianale a talonne.
9	AM 831-69 A	1		Doublure de planche à talons.	Füllblech f. Stufenblech.	Lining f. heel board.	Forro de plancha de talón	Rivest. pianale a talonne.
10				Tôle AR de brancard.	Abschlussblech.	Rear plate f. siderail.	Chapa tras. de vara.	Lamiera de chiusura.
	AM 831-72 B	1		–	–	–	–	–
	AM 831-72 C	1		–	–	–	–	–
11				Tôle latérale de traverse AR.	Seitenblech f. hint. Traverse.	Lateral plate f. rear crossmember.	Chapa latera de traviesa tras.	Lamiera lat. traversa post.
	AM 832-67	1		–	–	–	–	–
	AM 832-68	1		–	–	–	–	–

566.57

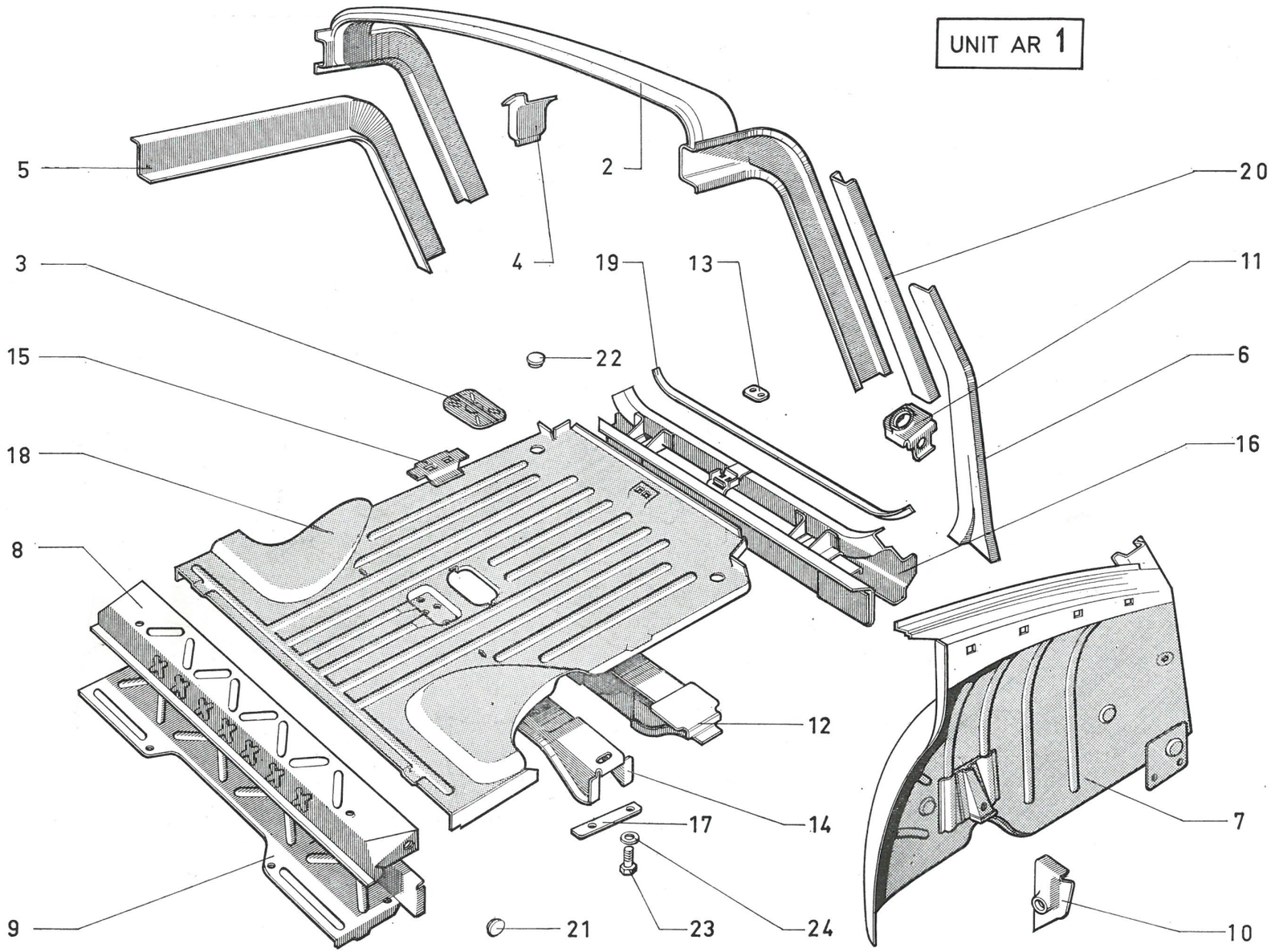

566.57

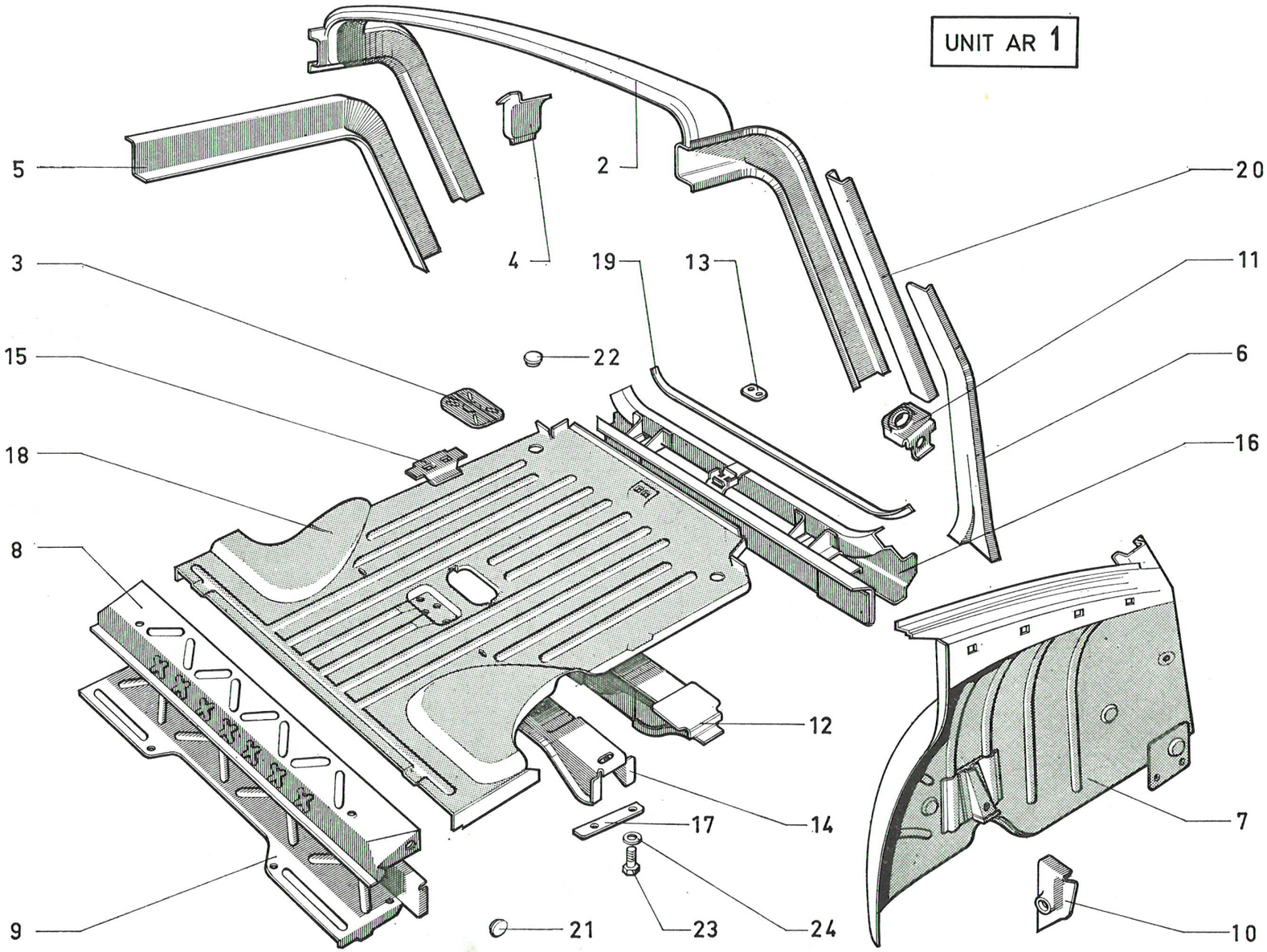

I	NUMÉROS	K	Break	Éléments d'unit AR (Suite)	Karroserieteile, hinten (Forts.)	Body-rear elements (Cont.)	Carroceria Elemento tras (Cont.)	Elementi scocca post (Cont.)
12	AM 832-73	1		Traverse intermédiaire.	Zwischentraverse.	Intermediate crossmember.	Traviesa intermediaria.	Traversa intermedia.
13	AM 832-75	1	entr. 24 mm.	Plaquette de fixat. de gâche.	Befestigungsplakette f. Türeinrastung.	Securing plate f. catch.	Plaqueta fijac. de cerradero.	Plachetta fissaggio traversa.
14	AM 832-78	1		Traverse amovible.	Abnehmbare Traverse.	Mobil crossmember.	Traviesa movil.	Traversa amovibile.
15	AM 832-109	1		Pontet de banquette AR.	Steg f. hint. Sitzbank.	Bracket f. rear bench.	Soporte de banqueta tras.	Supporto sedile post.
16	AM 832-130	1		Traverse AR.	Hintere Traverse.	Rear crossmember.	Traviesa post.	Traversa post.
17	AM 832-134	1	18 × 150 × 8 - entr. 103 mm.	Plaque de fixat.	Befestigungs plakette.	Securing plate.	Plaqueta de fijac.	Plachetta di fissagio.
18	AM 832-201 A	1		Plancher de fond de coffre.	Kofferraumboden.	Boot floor.	Fondo de maleta.	Fondo confano.
19	AMB 832-265 A	1		Profilé d'étanchéité AR.	Hint. Dichtungsprofil.	Rear sealing profil.	Peral de estanq. tras.	Profilo post di tenuta.
20				Encadrement infér.	Unterer Rahmen.	Lower frame.	Marco inferior.	Telaio infér.
	AMB 844-147	1	G.	–	–	–	–	–
	AMB 844-147 A	1	D.	–	–	–	–	–
21	AM 982-188	2		Obturateur.	Verschluss.	Obturator.	Obturador.	Otturatore.
22	DS 744-128	2		Bouchon.	Stopfen.	Plug.	Tope.	Tappo.
23	530-S-30	4	TH 9 × 22.	Vis.	Schraube.	Screw.	Tornillo.	Vite.
24	2.750-S	4	9,5 × 20 × 2.	Rondelle.	Scheibe.	Washer.	Arandela.	Rondella.

I	NUMÉROS	K	T. T.	Ailes AV	Vordere Kotflügel	Front wings	Aletas delanteras	Parafanghi ant
1				Aile AV.	Vorderer Kotflügel.	Front wing.	Aleta delant.	Parafango ant.
	AM 851-60 C	1	G.	–	–	–	–	–
	AM 851-60 D	1	D.	–	–	–	–	–
	AM 851-60 E	1	G - I.	– avec trou de feu de rappel.	– m. Loch f. Leuchte.	– with hole for light.	– con agujero para luz.	– con foro per indic. direz. lat.
	AM 851-60 F	1	D - I.	– avec trou de feu de rappel.	– m. Loch f. Leuchte.	– with hole for light.	– con agujero para luz.	– con foro per indic. direz lat.
2	A 615-84	2		Butée.	Anschlag.	Buffer.	Tope.	Reggispinta.
3				Bavette, côté droit.	Schmutzfang, rechte Seite	Mudflap, R.H. side.	Faldilla, lado derecho.	Paraspruzzi lato D.
	AM 851-4 A	1	→| 4/69.	–	–	–	–	–
	AM 851-304 A	1	|→ 4/69.	–	–	–	–	–
4				Passage de roue.	Radkasten.	Wheelarch.	Paso de rueda.	Passagio ruota.
	AM 851-47 V	1	G.	–	–	–	–	–
	AM 851-47 W	1	D.	–	–	–	–	–
5	AM 851-51	2	L 255 mm.	Garniture.	Dichtungsgarnitur.	Sealing strip.	Guarnición.	Guarnizione.
6	AM 851-54	2	L 90 mm.	Garniture.	Dichtungsgarnitur.	Sealing strip.	Guarnición.	Guarnizione.
7	AM 851-57	2	L 360 mm.	Garniture.	Dichtungsgarnitur.	Sealing strip.	Guarnición.	Guarnizione.
8	AM 851-62	2		Équerre inf. AR.	Unt. hint. Winkelblech.	Lower square, rear.	Escuadra inf. tras.	Staffa infer. post.
9	AM 851-76 A	2		Patte AV.	Vord. Befestigungslasche.	Front lug.	Pata delantera.	Staffa ant.
10				Bavette.	Schmutzfang.	Mudflap.	Faldilla.	Paraspruzzi.
	AM 851-77 A	1	D.	–	–	–	–	–
	AM 851-77 B	1	G.	–	–	–	–	–
11	AM 851-83 A	2	L 900 mm.	Garniture.	Dichtungsgarnitur.	Sealing strip.	Guarnición.	Guarnizione.
12	AM 851-124	2	20 × 40 × 8.	Plaquette.	Plakette.	Plate.	Plaqueta.	Placchetta.
13	AM 851-197 B	4		Support AR.	Hint. Träger.	Rear bracket.	Soporte tras.	Supporto post.

566.58

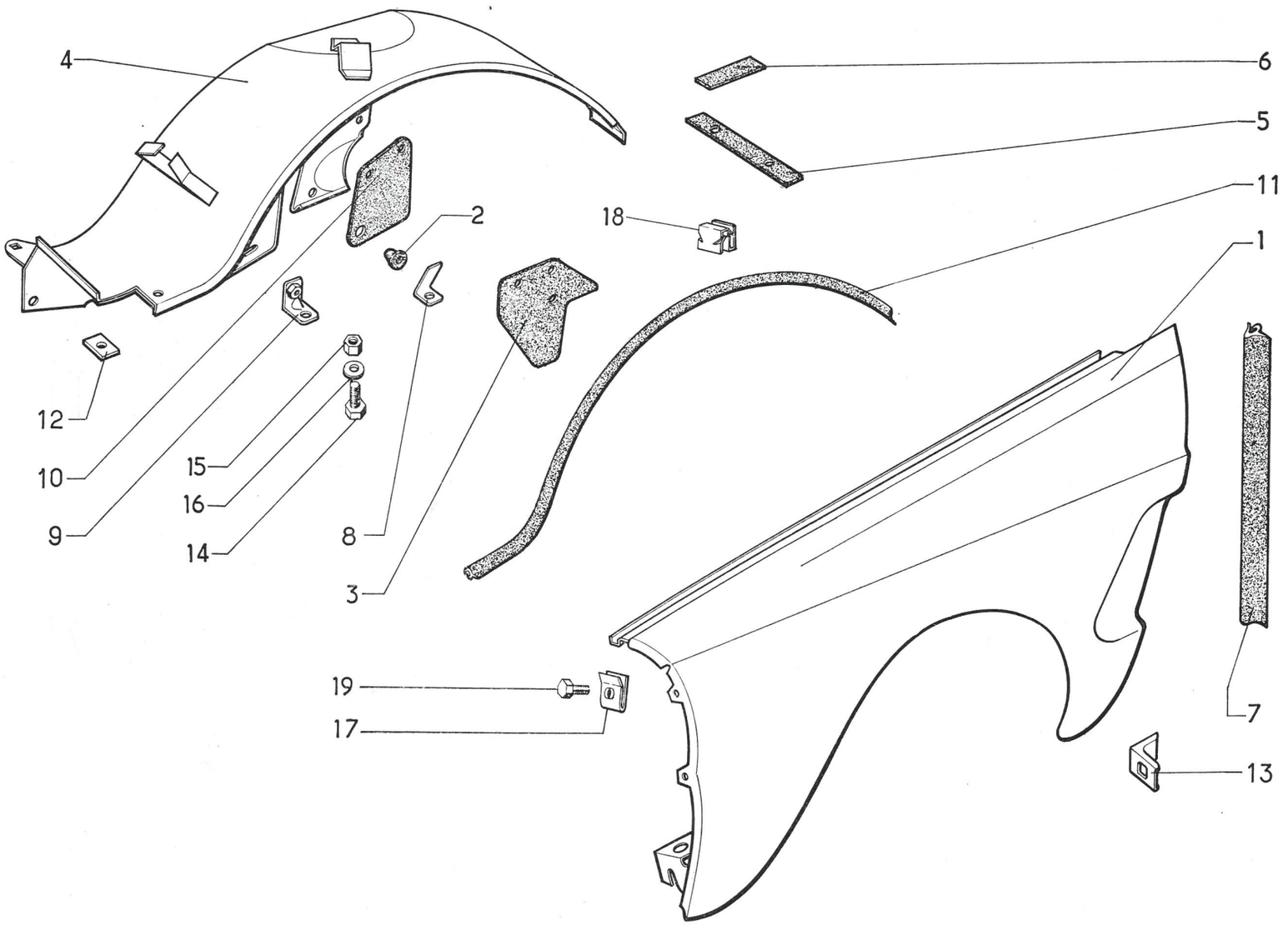

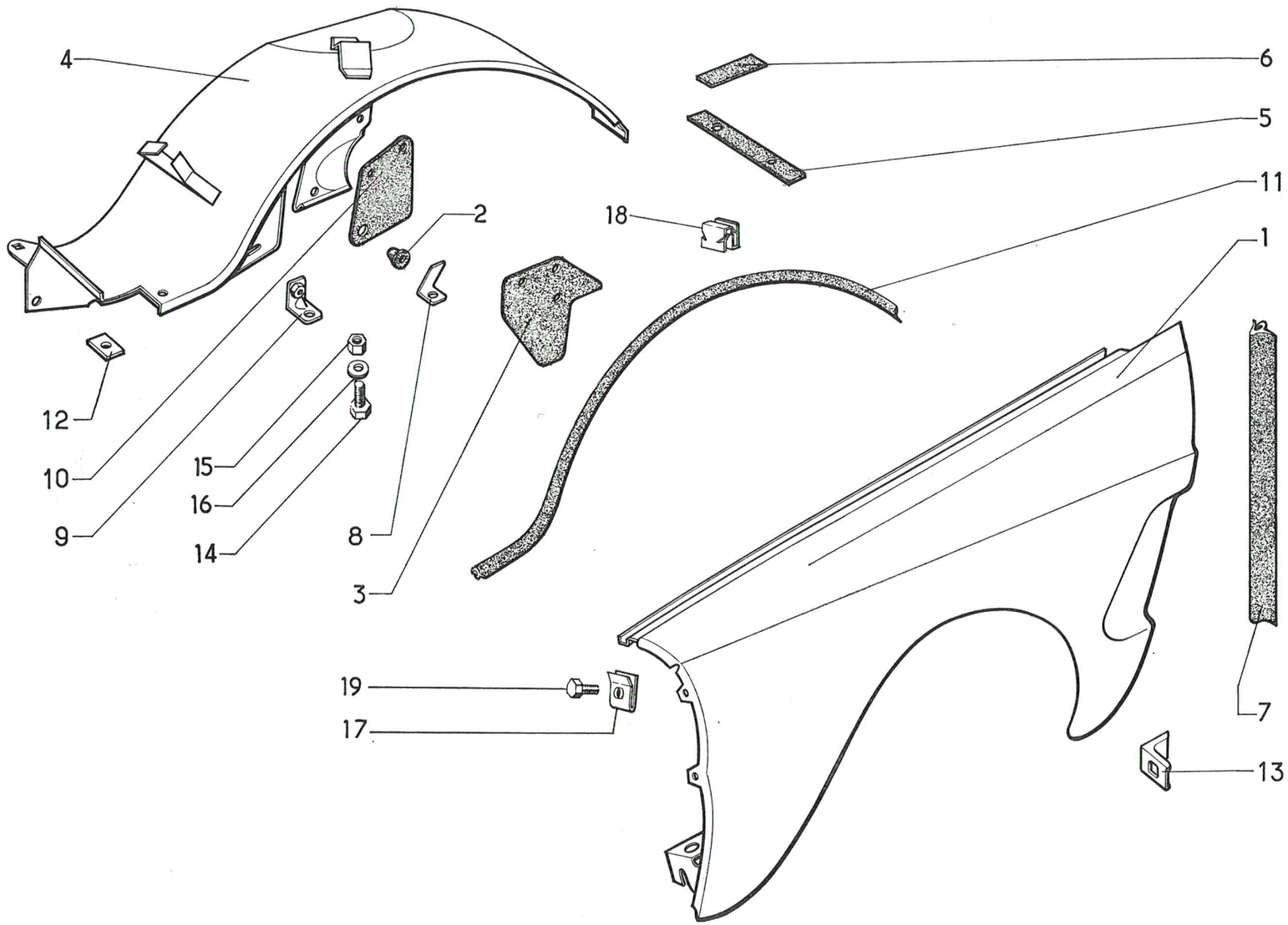
4
6
5
11
18
2
1
12
10
9
15
16
14
8
3
19
17
7
13

I	NUMÉROS	K	T. T.	Ailes AV *(Suite)*	Vordere Kotflügel *(Forts.)*	Front wings *(Cont.)*	Aletas delanteras *(Cont.)*	Parafanghi ant *(Cont.)*
14				Vis.	Schraube.	Screw.	Tornillo.	Vite.
	283-S-30	9	TH 5 × 14.	–	–	–	–	–
	284-S-30	2	TH 5 × 30.	–	–	–	–	–
	295-S-30	2	TH 5 × 16.	–	–	–	–	–
	480-S	4	TH 7 × 14.	–	–	–	–	–
	484-S-30	4	TH 7 × 17,5.	–	–	–	–	–
	487-S-30	4	TH 7 × 25.	–	–	–	–	–
15	2.319-S	8	H 5 × 75.	Écrou.	Mutter.	Nut.	Tuerca.	Dado.
16				Rondelle.	Scheibe.	Washer.	Arandela.	Rondella.
	2.514-S	6	Cr 7,3 × 12.	–	–	–	–	–
	2.762-S	8	7,5 × 20 × 2.	–	–	–	–	–
	2.902-S	6	Co 5,1 × 12,2.	–	–	–	–	–
	2.903-S	4	Co 5,1 × 16,2.	–	–	–	–	–
	2.904-S	2	Co 7,2 × 14,2.	–	–	–	–	–
	2.905-S	3	Co 7,2 × 18,2.	–	–	–	–	–
17	615.810	5		Écrou clip.	Clipsmutter.	Clip nut.	Tuerca-clip.	Graffetta per vite.
18	619.817	8		Agrafe.	Spange.	Clip.	Grapa.	Graffetta.
19	621.140	5	TH - L 20 f 1/4".	Vis.	Schraube.	Screw.	Tornillo.	Vite.

I	NUMÉROS	K	T. T.	Ailes AR	Hintere Kotflügel	Rear wings	Aletas traseras	Parafanghi post
1				Aile AR.	Hintere Kotflügel.	Rear wing.	Aleta tras.	Parafango post.
	AM 851-43	1	G.	–	–	–	–	–
	AM 851-44	1	D.	–		–	–	–
2	AM 851-61	2		Tirant.	Strebe.	Tie-rod.	Tirante.	Tirante.
3	AM 851-68	2	L 600 mm.	Garniture AV.	Dichtungsgarnitur.	Front strip.	Guarnición.	Guarnizione ant.
4				Patte inf.	Unt. Befestigungslasche.	Lower lug.	Pata inf.	Staffa infer. :
	AM 851-81 B	1	G.	–	–	–	–	–
	AM 851-81 C	1	D.	–	–	–	–	–
5	AM 851-146	1	D.	Patte de fixat. de tirant.	Befest.-Lasche f. Strebe.	Lug securing tie rod.	Pata fijación de tirante.	Staffa fissaggio tirante.
6	AM 851-162	2	L 755 mm.	Garniture.	Dichtungsgarnitur.	Sealing strip.	Guarición.	Guarnizione.
7	AM 851-180	2		Contreplaque inf.	Gegenblech (unteres).	Lower counterplate.	Contraplaca inf.	Contro placca infer.
8	AM 851-192	2	L 375 mm.	Garniture.	Dichtungsgarnitur.	Sealing strip.	Guarnición.	Guarnizione.
9	AM 851-193	4	5,5 × 36 × 3.	Rondelle.	Scheibe.	Washer.	Arandela.	Rondella.
10				Profilé.	Zierprofil.	Strip.	Perfil.	Profilo.
	AMF 854-29	1	CLUB - G entr. 880 mm - AM 3.	–	–	–	–	–
	AMF 854-29 A	1	CLUB - D entr. 880 mm - AM 3.	–	–	–	–	–
11	DS 854-101	4		Rondelle.	Scheibe.	Washer.	Arandela.	Rondella.
12	295-S-30	6	TH 5 × 16.	Vis.	Schraube.	Screw	Tornillo.	Vite.
13	2.219-S	4	H 3 × 60.	Écrou.	Mutter.	Nut.	Tuerca.	Dado.
14	2.319-S	12	H 5 × 75.	Écrou.	Mutter.	Nut.	Tuerca.	Dado.
15	2.902-S	2	Co 5,1 × 12,2.	Rondelle.	Scheibe.	Washer.	Arandela.	Rondella.
16	2.903-S	6	Co 5,1 × 16,2	Rondelle.	Scheibe.	Washer.	Arandela.	Rondella.
17	295.502	2		Butée.	Anschlag.	Buffer.	Tope.	Reggispinta.

566.59

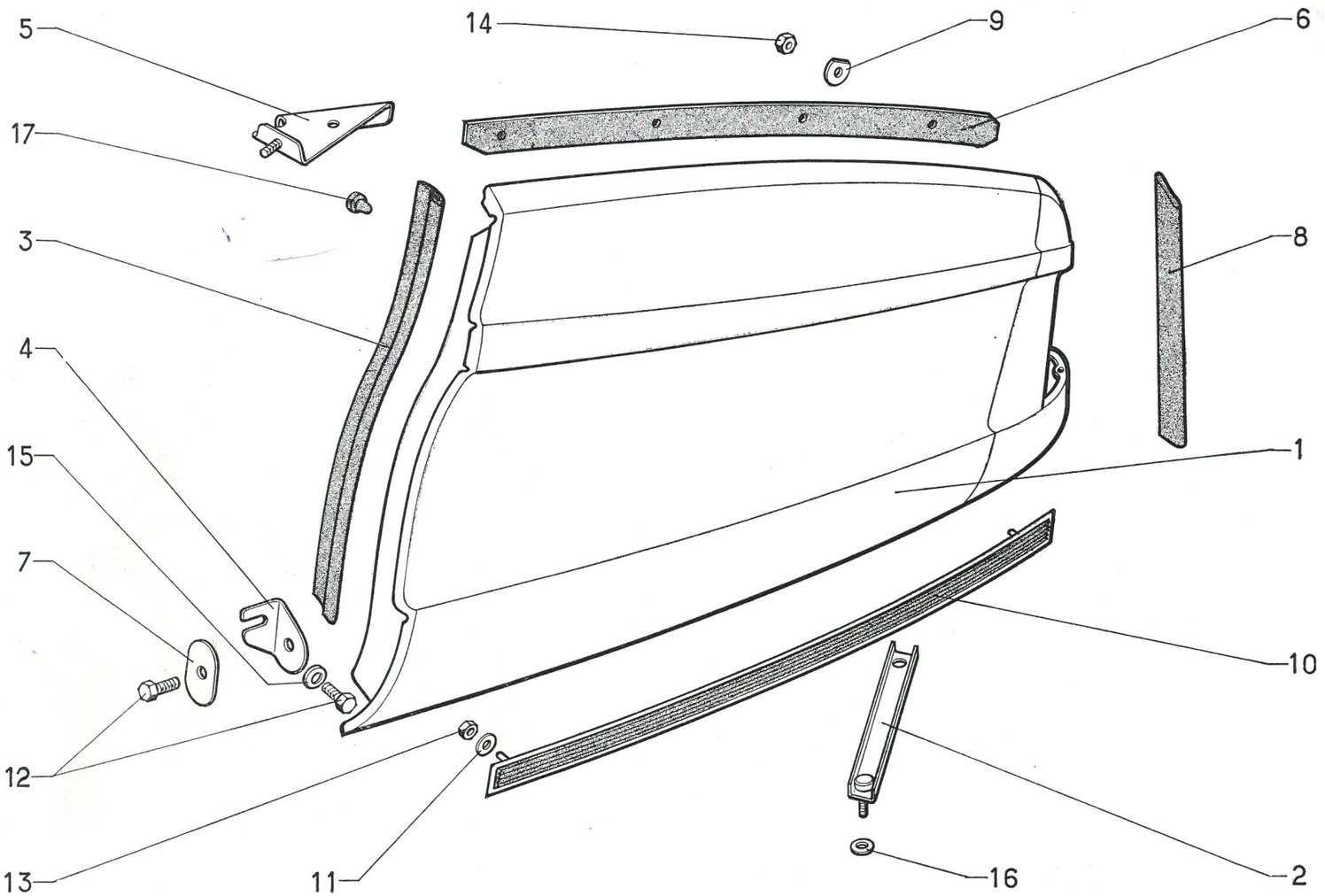

566.60

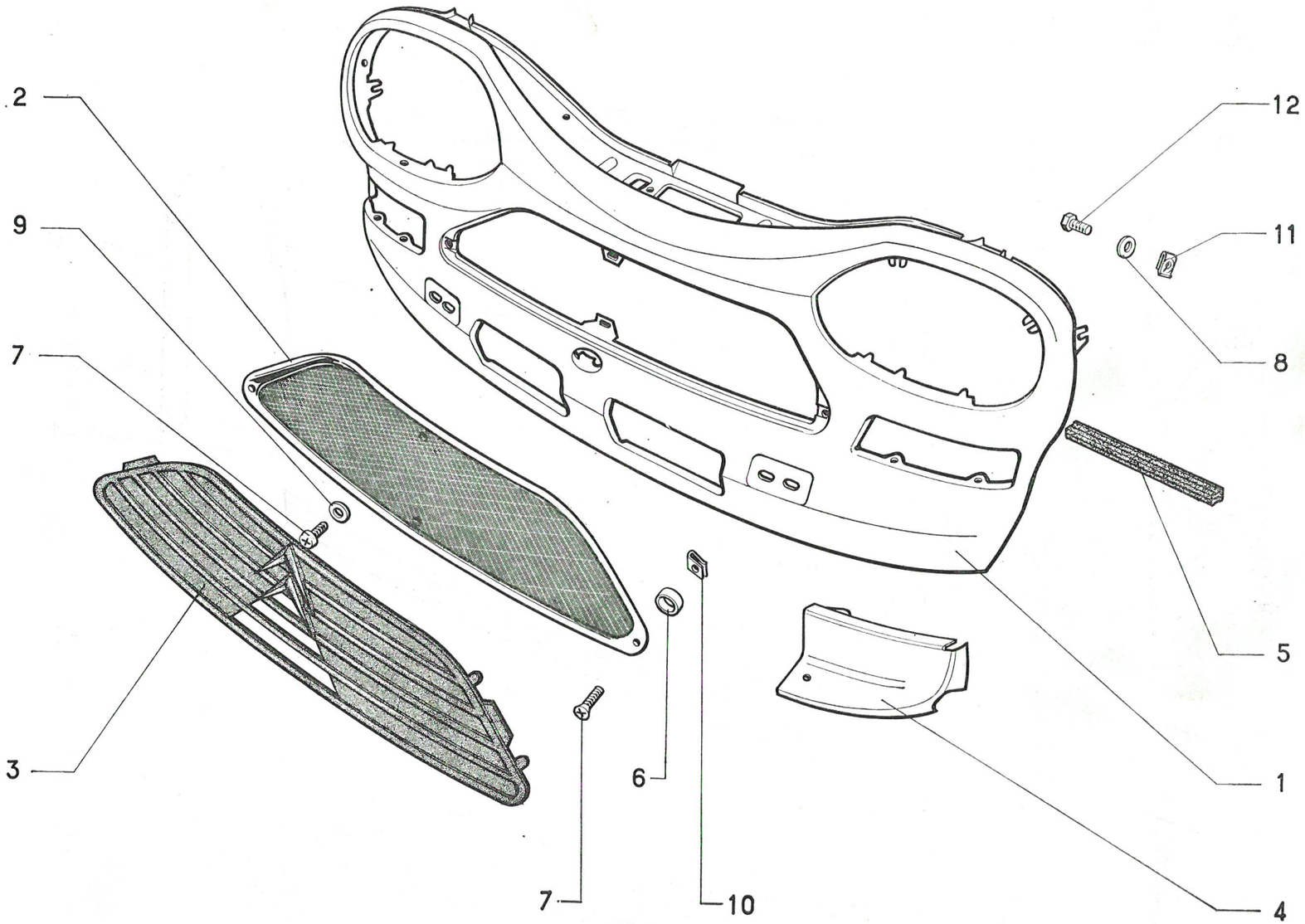

I	NUMÉROS	K	T. T.	Tôle d'habillage AV	Vorderes Verkleidungsblech	Front panel	Chapa delantera	Lamiera di rivestimento ant.
1	AM 853-201 A	1		Tôle d'habillage.	Vord. Verkleidungsblech.	Front panel.	Chapa delantera.	Lamiera di rivest. ant.
2	AM 852-8	1		Calandre.	Grill.	Grille.	Calandra.	Calandra.
3	AM 852-93 D	1		Cache-calandre.	Kühlerabdeckung.	Screen.	Cortinilla de calandra.	Copricalandra.
4				Tôle de fermeture.	Verschlussblech.	Closing panel.	Chapa de cierre.	Lamiera di chiusura.
	AM 853-87	1	G.	–	–	–	–	–
	AM 853-88	1	D.	–	–	–	–	–
5	AM 853-141	2	L 255 mm.	Garniture.	Dichtungsgarnitur.	Sealing strip.	Guarnición.	Guarnizione.
6	DS 861-88	2		Entretoise.	Abstandsstück.	Distance piece.	Separador.	Distanziale.
7	966-S	4	TF 4,85 × 15,9.	Vis.	Schraube.	Screw.	Tornillo.	Vite.
8	2.482-S	6	7 × 14.	Rondelle.	Scheibe.	Washer.	Arandela.	Rondella.
9	3.234-S	2	6 mm.	Rondelle cuvette.	Tellerscheibe.	Cup washer.	Arandela-cubeta.	Rondella concava.
10	615.757	4		Écrou clip.	Clips-Mutter.	Clip nut.	Tuerca-clip.	Graffetta per vite.
11	615.810	6		Écrou clip.	Clips-Mutter.	Clip nut.	Tuerca-clip.	Graffetta per vite.
12	621-140	6	TH - L 20 - F 3/4".	Vis.	Schraube.	Screw.	Tornillo.	Vite.

I	NUMÉROS	K	T. T.	Capot	Motorhaube	Bonnet	Capó	Cofano motore
1	AM 852-2 D	1		Capot.	Motorhaube.	Bonnet.	Capó.	Cofano motore.
2	AY 182-106	1		Ressort.	Feder.	Spring.	Muelle.	Molla.
3	AW 334-157	2		Pincette.	Spange.	Clip.	Pinza.	Molletta.
4	AM 852-013 A	1		Jeu de 6 garnitures.	Satz z. 6 Dichtgarnituren.	Set of 6 linings.	Juego de 6 guarniciones.	Serie di 6 guarn.
5	AM 852-50	1	G.	Charnière.	Scharnier.	Hinge.	Bisagra.	Cerniera.
	AM 852-51	1	D.					
6	AM 852-91 A	2	L 31 mm.	Butée.	Anschlag.	Buffer.	Tope.	Reggispinta.
7	AM 852-106 C	1	L 803 mm.	Béquille.	Stütze.	Stay.	Puntal de capó.	Puntello.
8	AM 852-121	1		Bague de béquille.	Büchse für Stütze.	Bush for stay.	Anillo de puntal.	Boccolla per puntello.
9	AM 852-129 B	1	L 40 mm.	Bague de glissière.	Büchse für Führung.	Bush for slide.	Anillo de guía.	Boccola per slitta.
10	AM 852-168	1	L 1,235.	Garniture.	Dichtgarnitur.	Strip.	Guarnición.	Guarnizione.
11	AM 852-261 A	1		Glissière.	Führung.	Slide.	Guía.	Slitta.
12	AM 852-263 A	1		Butée de glissière.	Anschlag f. Führung.	Stop for slide.	Tope de guía.	Arresto per slitta.
13	AM 852-289 A	2		Contreplaque.	Gegenblech.	Counterplate.	Contra-placa.	Contro-placca.
14	AM 861-36 C	1	L 64 mm.	Doigt.	Verriegelungsstift.	Stud.	Dedo.	Stanghetta.
15	AM 861-37 C	1		Serrure avec ressort.	Schloss mit Feder.	Lock with spring.	Creradura con muelle.	Serratura con molla.
16	AM 861-38 A	1	L 518 mm.	Tirette.	Entriegelungszug.	Lock control rod.	Tirador.	Tirante.
17	AM 861-40 B	1		Patte de crochet de sécurité.	Lasche Siecherungshaken.	Lug for hook.	Pata de gancho de seguridad.	Staffa di gancio sicurezza.
18	AM 861-48 E	1	L 795 mm.	Câble.	Entriegelungszug.	Cable.	Cable.	Cavo.
19	AM 861-125	1		Axe avec renfort.	Bolzen mit Verstärkung.	Spindle.	Eje con refuerzo.	Perno con rinforzo.

566.61

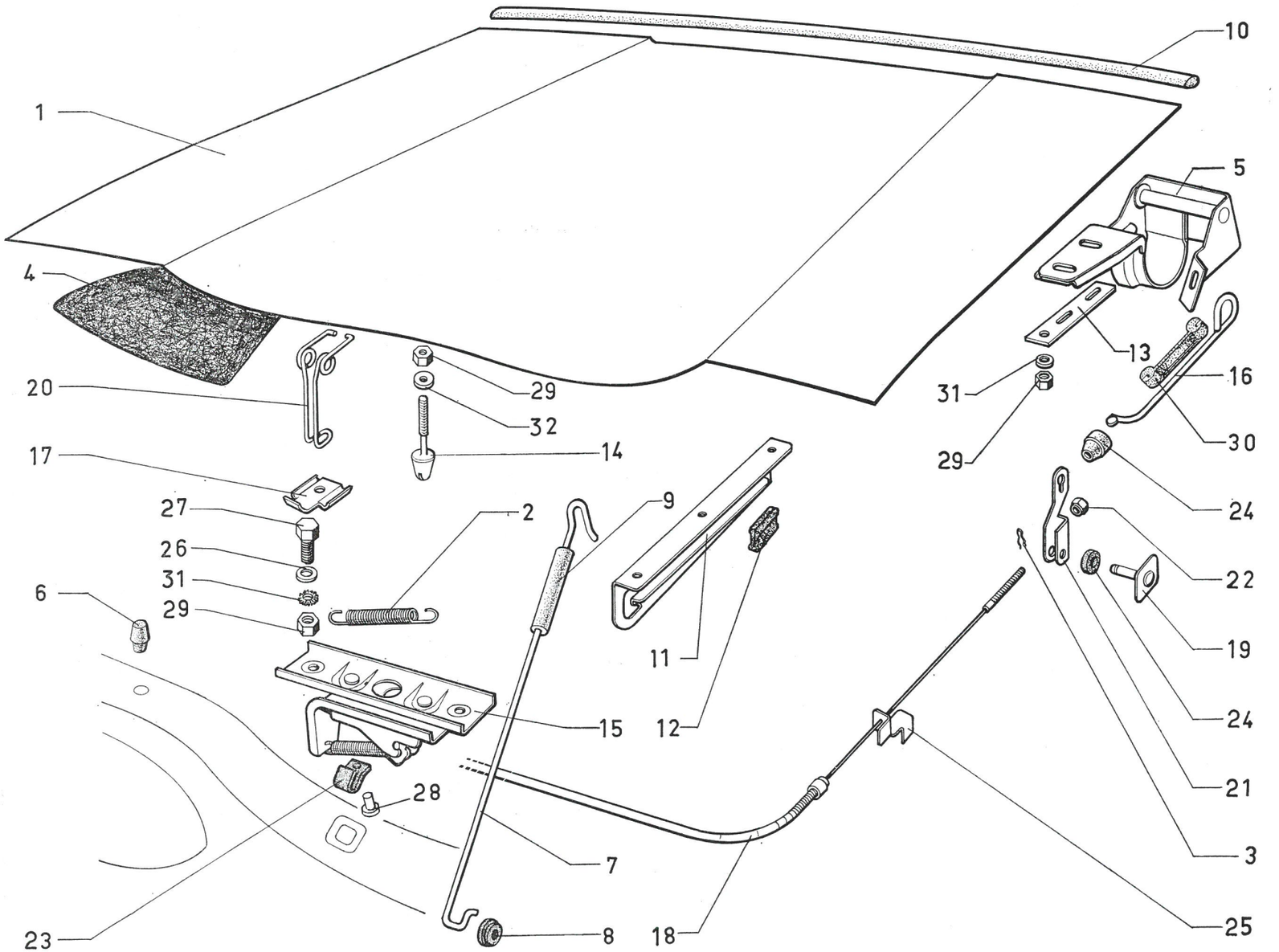
1
10
5
4
20
29
32
14
17
27
26
31
29
6
2
9
11
12
15
28
7
8
23
18
13
31
29
16
30
24
22
19
24
21
3
25

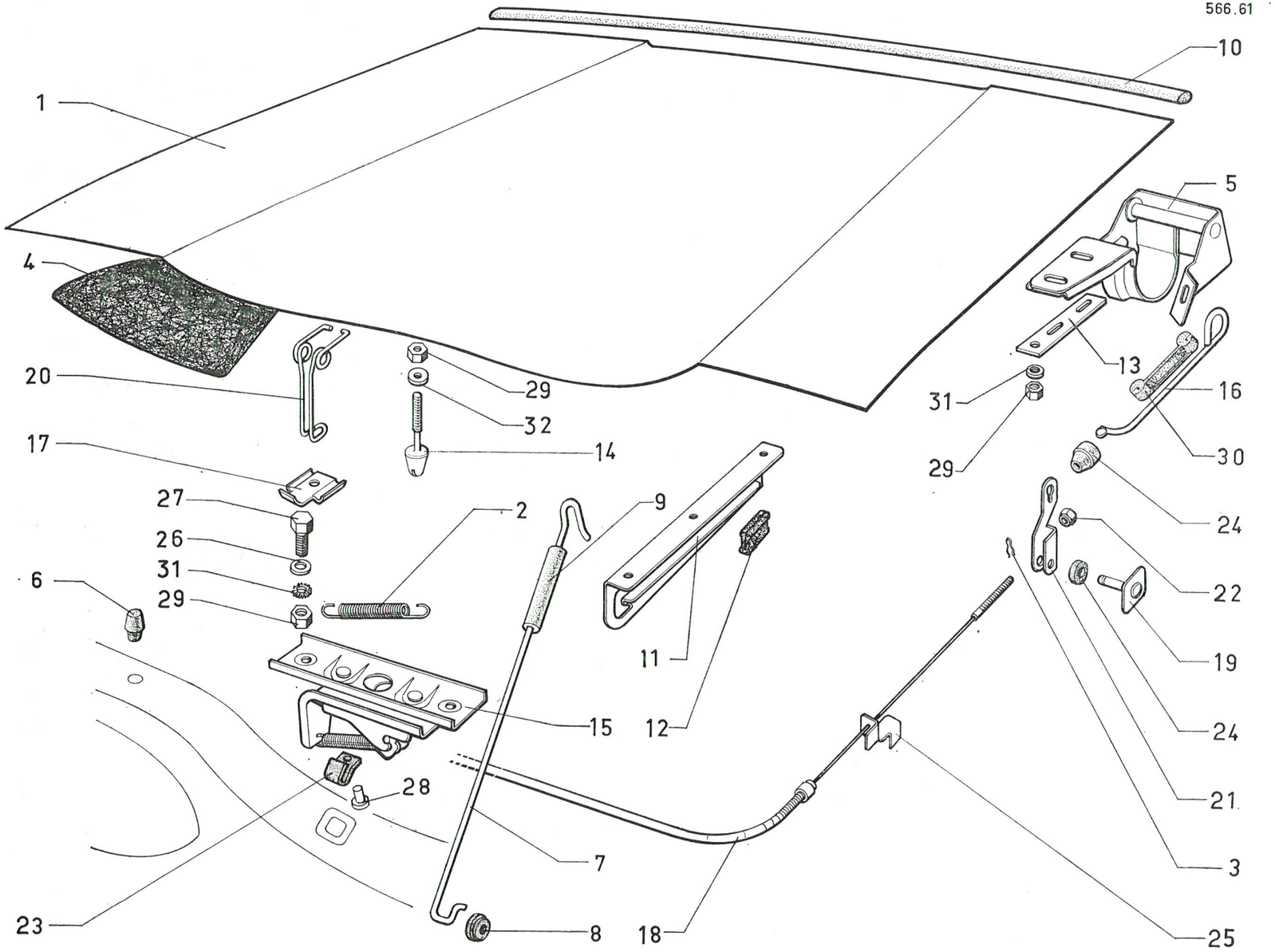
566.61
1
10
5
4
20
29
32
14
17
27
26
31
29
2
9
6
11
12
15
28
7
23
8
18
25
3
21
24
19
22
24
30
16
13
31
29

I	NUMÉROS	K	T. T.	Capot (Suite)	Motorhaube (Forts.)	Bonnet (Cont.)	Capó (Cont.)	Cofano motore (Cont.)
20	AM 861-137 A	1		Crochet de sécurité.	Sicherungshaken.	Safety hook.	Gancho de seguridad.	Gancio di sicurezza.
21	AM 861-150 A	1		Levier de déverrouillage.	Entriegelungshebel.	Unlocking lever.	Palanca de apertura.	Leva di sbloccagio.
22	AM 861-155	1		Écrou de réglage.	Einstellmutter.	Adjusting nut.	Tuerca de reglaje.	Dado di regolazione.
23	AM 861-156	1		Protecteur de crochet.	Schutz für Haken.	Protector for hook.	Protector de gancho.	Protettore del gancio.
24	AM 861-166	1		Bague.	Büchse.	Bush.	Anillo.	Boccola.
25	AM 861-177	1		Support de butée.	Anschlagträger.	Support for stop.	Soporte de tope.	Supporto d'arresto.
26	AM 861-188	1	2,5 × 25 × 2.	Rondelle.	Scheibe.	Washer.	Arandela.	Rondella.
27				Vis.	Schraube.	Screw.	Tornillo.	Vite.
	283-S-30	6	TH 5 × 14.					
	295-S-30	10	TH 5 × 16					
28	2.008-S	1		Rivet de fixat. de protecteur.	Niet z. Bestig. d. Schutzes.	Rivet for protector.	Remache de protector.	Rivetto fissaggio protet.
29				Écrou.	Mutter.	Nut.	Tuerca.	Dado.
	2.319-S	2	H 5 × 75.					
	2.320-S	1	H 5 × 75.					
	2.490-S	1	H 7 × 100.					
30	1.061-S	1	8 × 18 × 4.	Œillet.	Öse.	Eyelet.	Ojete.	Passafilo.
31				Rondelle.	Scheibe.	Washer.	Arandela.	Rondella.
	2.334-S	2	CR 5,2 × 9,4					
	2.903-S	10	CO 5,1 × 16,2.					
	2.904-S	10	CO 7,2 × 14,2.					
32	619.120	2	5,25 × 30 × 1,5.	Rondelle.	Scheibe.	Washer.	Arandela.	Rondella.
33	615.795	3		Écrou en cage.	Käfigmutter.	Nut with cage.	Tuerca con caja.	Dado in gabbia.

I	NUMÉROS	K	Berline	Pavillon	Dach	Roof	Techo	Tetto
1	AM 825-46	1		Pavillon, partie AV.	Dach, Vorderteil.	Roof, front part.	Techo, parte delantera.	Tetto parte ant.
2	AM 825-45	1		Doublure de lunette.	Abschluss f. Rückfenster.	Lining for window.	Forro de luneta.	Rivest. del lunotto.
3	AM 825-44	1		Tôle de lunette.	Blech f. Rückfenster.	Window panel.	Chapa de luneta.	Lamiera del lunotto.
4	AM 825-68	1		Tendeur.	Strebe.	Spreader.	Tensor.	Tenditore.
5				Gousset latéral.	Seitlicher Winckel.	Lateral gusset.	Escuadra leteral.	Rinforzo laterale.
	AM 825-82	1	G.	–	–	–	–	–
	AM 825-83	1	D.	–	–	–	–	–
6	AM 854-76	1	L 2,986 m.	Profilé de pare-brise.	Profil f. Windschutz-scheibe.	Windscreen strip.	Perfil de parabrisas.	Profilo per parabrezza.
7				Profilé de lunette.	Profil f. Rückfenster.	Window strip:	Perfil de luneta.	Profilo per lunotto.
	AM 854-77	1	L 974 mm - inf.	–	–	–	–	–
	AM 854-77 A	1	L 1,934 m - sup.	–	–	–	–	–
8	AM 853-93 B	1	L 6 m.	Profilé de finition.	Zierprofil.	Finisher strip.	Perfil de remate.	Profilo di finitura.
9				Glace de pare-brise.	Windschutzscheibe.	Windscreen glass.	Cristal de parabrisas.	Cristallo parabrezza.
	AM 961-3 D	1	Luxrit.	–	–	–	–	–
	AM 961-3 E	1	Triplex S.	–	–	–	–	–
10	AM 961-7 B	1		Glace de lunette.	Rückfensterscheibe.	Window glass.	Cristal de luneta.	Cristallo lunotto.
11	AM 961-32	2		Glace de custode.	Hint. Seitenscheibe.	Quarter glass.	Cristal de custodia.	Cristallo custodia.
12				Scellement de custode.	Einfassung f. Schalblech.	Sealing-rubber.	Selladura de custodia.	Guarn. cristallo cust.
	AM 961-33	1	G.	–	–	–	–	–
	AM 961-35	1	D.	–	–	–	–	–
13	AM 961-61 A	1		Scellement de lunette.	Einfassung f. Rückfenster.	Sealing-rubber.	Selladura de luneta.	Guarn. cristallo lunotto.
14				Scellement de pare-brise.	Einfassung f. Windschutzscheibe	Sealing-rubber:	Selladura de parabrisas.	Guarn. cristal. parabrezza.
	AM 961-98 A	1		–	–	–	–	–
	AM 961-398 A	1	S	–	–	–	–	–

566.62

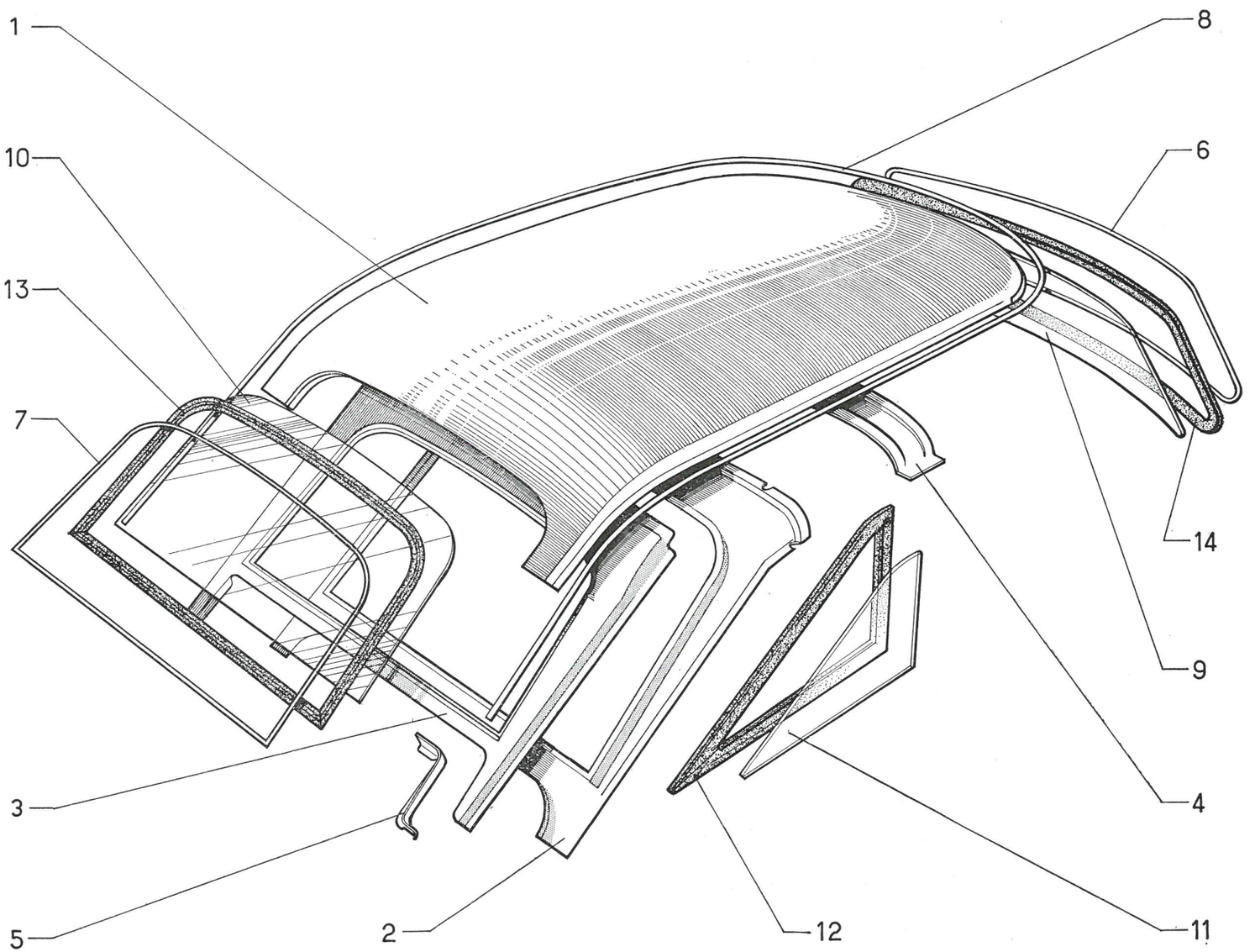

566.63

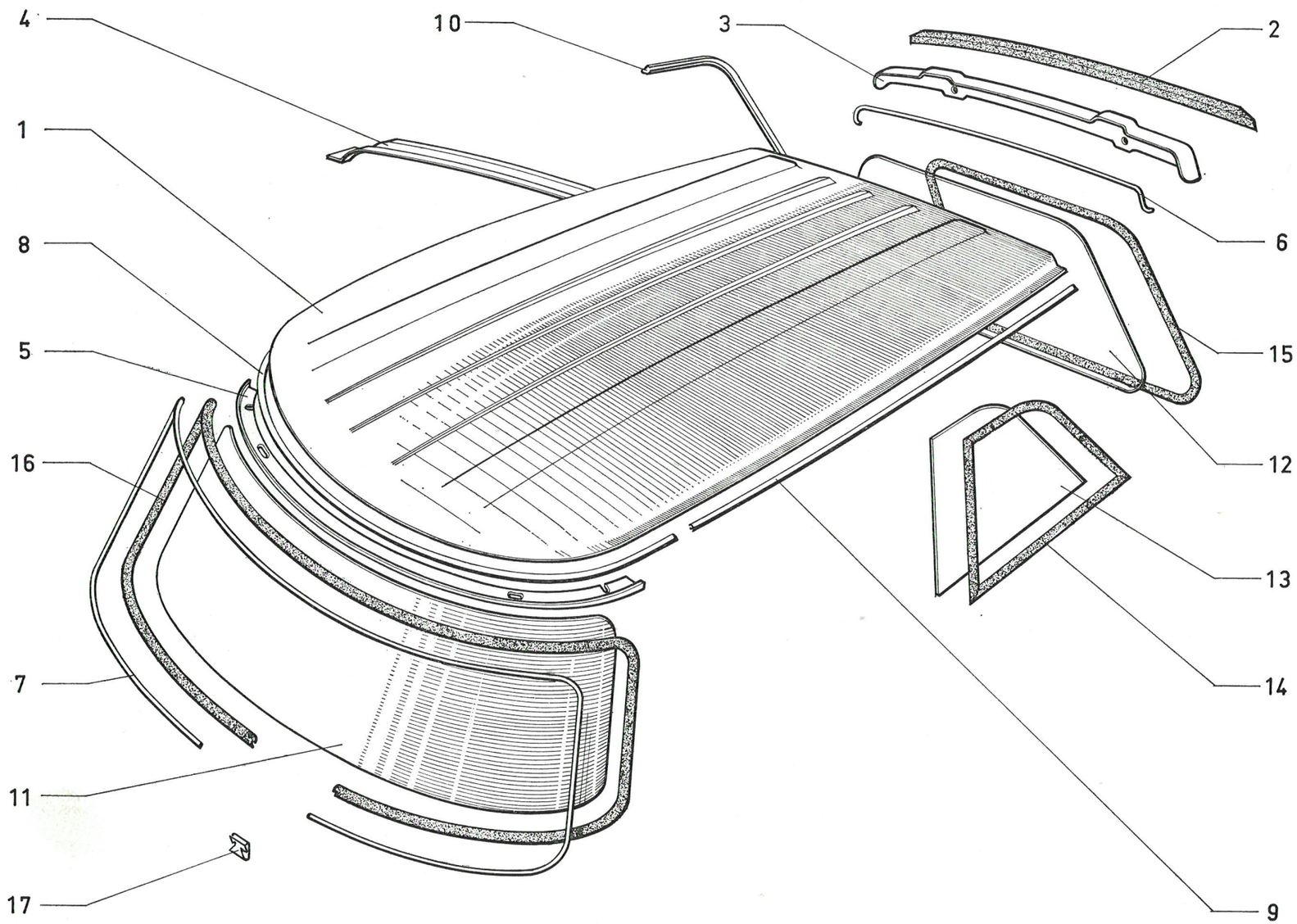

I	NUMÉROS	K	Break	Pavillon	Dach	Roof	Techo	Tetto
1	AMB 825-202 A	1		Pavillon (nu).	Dach o. Ausrüstung.	Roof, only.	Techo desnudo.	Tetto nudo.
2	AM 823-72	1		Garniture sup.	Obere Dichtgarnitur.	Upper strip.	Garnición superior.	Guarnizione super.
3	AM 825-72	1		Couvre-joint AR.	Hint. Nahtabdeckung.	Cover joint, rear.	Cubre-junta tras.	Coprigiuntura post.
4	AMB 825-268 A	1		Traverse.	Traverse.	Crossmember.	Traviesa.	Traversa.
5	AMB 825-284 A	1	2 ⌀ 12 × 36.	Brancard AV.	Abschlussleiste.	Front rail.	Larguero delant.	Ossatura tetto.
6				Profilé de couvre-joint :	Nahtabdeckungsprofil :	Cover joint strip:	Perfil de cubre-junta:	Profilo coprigiuntura :
	AMF 825-286 A	1		– Rouge Massena.	– Massena-Rot.	– Massena Red.	– Rojo massena.	– Rosso massena.
	AMF 825-293 A	1		– Jaune Calabre.	– Kalabrien-Gelb.	– Calabria Yellow.	– Amarillo Calabria.	– Giallo Calabria.
	AMF 825-294 A	1		– Bleu Thasos.	– Thasos-Blau.	– Thasos Blue.	– Azul Thasos.	– Blu Thasos.
	AMF 825-295 A	1		– Blanc Cygne.	– Schwanen-Weiss.	– Swan White.	– Blanco Cisne.	– Bianco Cigno.
	AMF 825-297 A	1		– Bleu Danube.	– Donau-Blau.	– Danube Blue.	– Azul Danubio.	– Blu Danubio.
	AMF 825-298 A	1		– Vert Iris.	– Iris-Grün.	– Iris Green.	– Verde Iris.	– Verde Iris.
	AMF 825-299 A	1		– Bouton d'Or.	– Ranunkel-Gelb.	– Butter Cup.	– Amarillo Fransesilla.	– Giallo Ranuncolo.
7	AM 854-76	1	L 2,986. m.	Profilé de pare-brise.	Profil f. Windschutz-scheibe.	Windscreen strip.	Perfil de parabrisas.	Profilo parabrezza.
8	AMB 854-93 A	1		Bordure Inox.	Abschlussleiste, rostfrei.	Stainless strip.	Reborde inox.	Bordino inox.
9	AMB 854-94 A	2		Bordure Inox.	Abschlussleiste, rostfrei.	Stainless strip.	Reborde inox.	Bordino inox.
10	AMB 854-105 B	1	G.	Bordure Inox.	Abschlussleiste, rostfrei.	Stainless strip.	Reborde inox.	Bordino inox.
	AMB 854-105 C	1	D.	–	–	–	–	–
11	AM 961-3 D	1		Glace de pare-brise.	Windschutzscheibe.	Windscreen glass.	Cristal de parabrisas.	Cristallo parabrezza.
	AM 961-3 E	1	S.	–	–	–	–	–
12	AMB 961-7	1		Glace de lunette.	Rückfensterscheibe.	Rear window glass.	Cristal de luneta.	Cristallo lunotto.
13	AMB 961-32	2		Glace de custode.	Hint. Seitenscheibe.	Quarter glass.	Cristal de custodia.	Cristallo custodia.
14	AMF 961-33	1	G.	Scellement.	Einfassung.	Sealing rubber.	Selladura.	Guarnizione.
	AMF 961-35	1	D.	–	–	–	–	–
15	AMB 961-61	1		Scellement.	Einfassung.	Sealing rubber.	Selladura.	Guarnizione.

I	NUMÉROS	K	Break	Pavillon (Suite)	Dach (Forts.)	Roof (Cont.)	Techo (Cont.)	Tetto (Cont.)
16	AM 961-98 A	1		Scellement.	Einfassung.	Sealing rubber.	Selladura.	Guarnizione.
	AM 961-398 A	1	S.	–	–	–	–	–
17	619.755	7		Agrafe.	Spange.	Clip.	Grapa.	Graffetta.
				Pièces spéciales AMU	**Spezialteile für AMU**	**Special parts AMU**	**Piezas especiales para AMU**	**Pezzi speciali AMU**
	AMU 961-106 A	2	766 × 696 × 376.	Glace.	Glasscheibe.	Glass.	Cristal.	Cristallo.
	AMU 961-174 A	1	G.	Scellement.	Einfassung.	Sealing rubber.	Selladura.	Guarnizione.
	AMU 961-175 A	1	D.	Scellement.	Einfassung.	Sealing rubber.	Salledura.	Guarnizione.

566.63

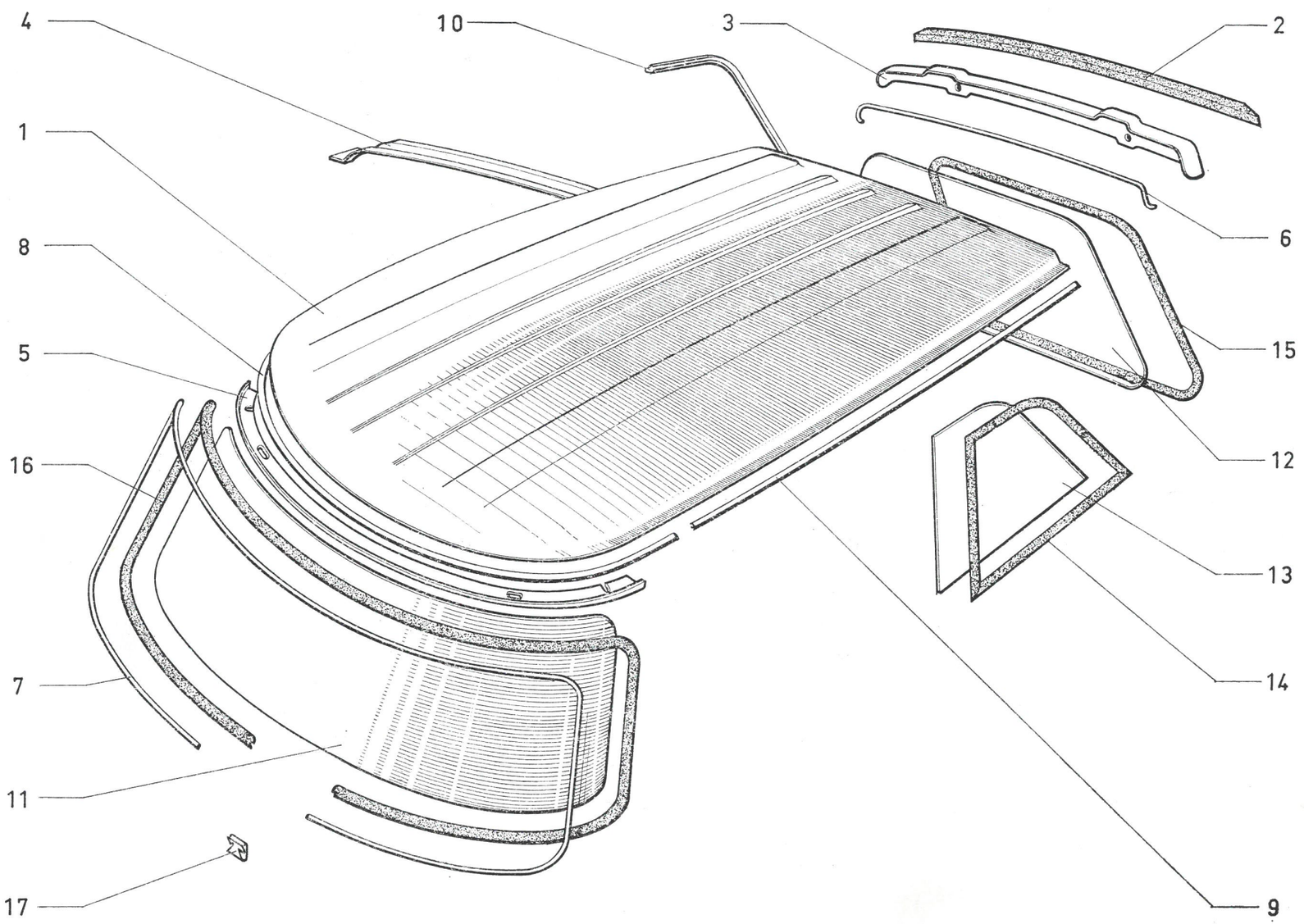

5415694

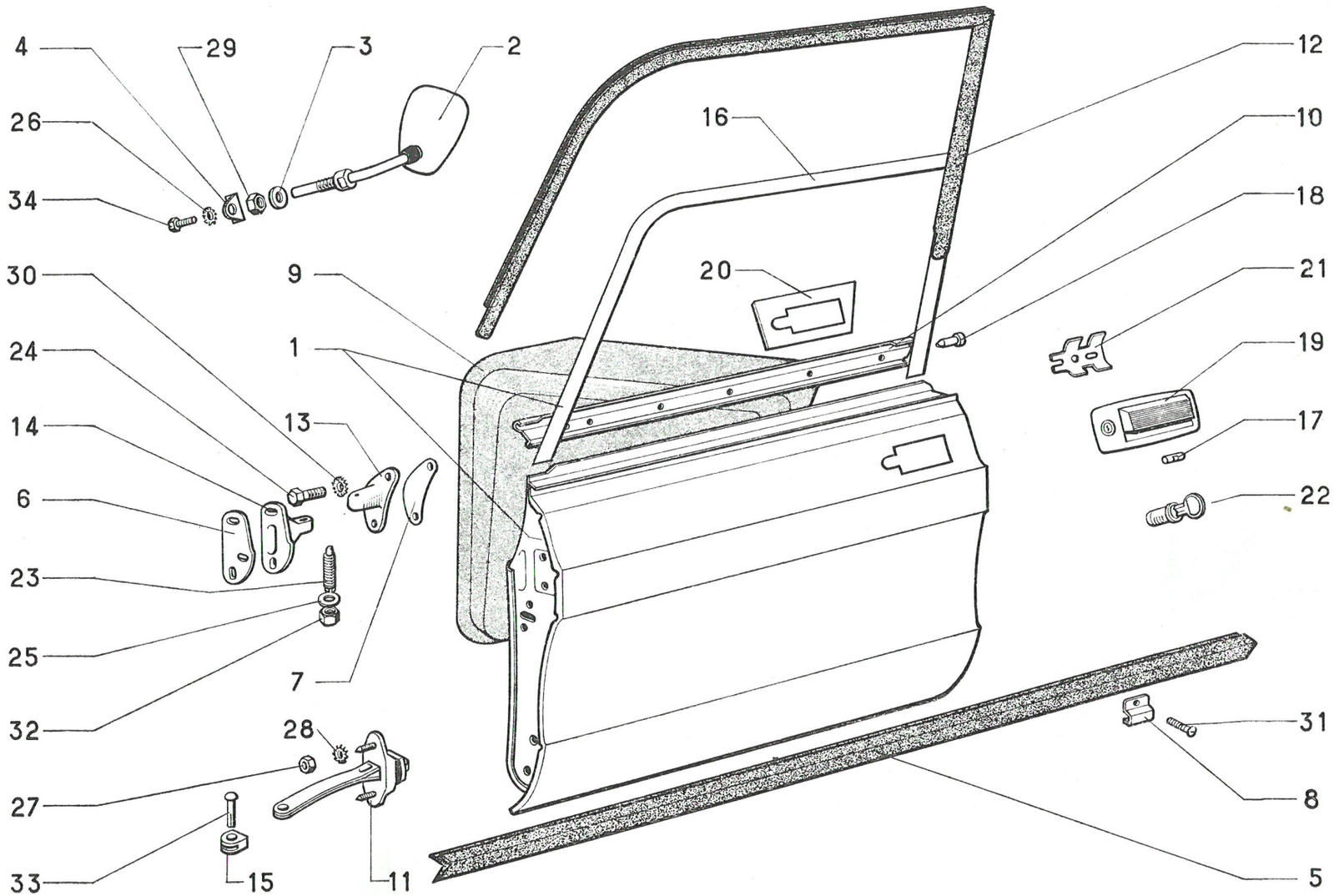
4
29
3
2
26
34
30
9
1
24
14
13
6
23
25
32
7
28
27
33
15
11
16
12
10
18
20
21
19
17
22
31
8
5

I	NUMÉROS	K	T. T.	Portes AV	Vordere Türen	Front doors	Puertas delanteras	Portiere ant.
1	AMF 841-05 E	1	G.	Porte.	Tür.	Door.	Puerta.	Portiera.
	AMF 941-09 B	1	D.	–	–	–	–	–
2	AMB 551-3	1		Rétroviseur.	Rückblickspiegel.	Rear view mirror.	Retrovisor.	Retrovisore.
3	AMB 551-95	1	10 × 18 × 1,5.	Rondelle.	Scheibe.	Washer.	Arandela.	Rondella.
4	AMB 551-98	1		Patte.	Lasche.	Lug.	Pata.	Staffa.
5	AM 841-15	2	L 1,526 m.	Garniture inf.	Unt. Abdichtungsgarnitur.	Lower strip.	Garnición inf.	Guarnizione infer.
6	AM 841-60	?	Entr. 72, e 0,5 mm.	Cale.	Einstellscheibe.	Shim.	Suplemento.	Spessore.
	AM 841-60 A	?	– e 1 mm.	–	–	–	–	–
	AM 841-60 B	?	– e 2 mm.	–	–	–	–	–
7	AM 841-60 C	4	Entr. 50 mm.	Cale.	Einstellscheibe.	Shim.	Suplemento.	Spessore.
8	AM 841-66	4		Patte.	Lasche.	Lug.	Pata.	Staffa.
9	AM 841-71	2	AR.	Feuille d'étanchéité :	Dichtgarnitur.	Sealing sheet:	Oja de estanqueidad:	Guarnizione di tenuta :
	AM 841-77 A	1	G.	–	–	–	–	–
	AM 841-77 B	1	D.	–	–	–	–	–
	AM 841-130	2		– de poignée int.	– f. inneren Türgriff.	– for inner handle.	– de manecilla int.	– di maniglia inter.
10	AM 841-104 D	2	L 755 mm.	Bordure.	Abschlussleiste.	Strip.	Borde.	Bordino.
11	AM 841-76 B	2		Tirant.	Zugband.	Check strap.	Tirante.	Tirante.
12	AM 841-81		G.	Garniture.	Dichtgarnitur :	Sealing strip.	Guanción.	Guarnizione.
	AM 841-81 A		D.	–	–	–	–	–
13	AM 841-90	1	G.	Support sup.	Oberer Träger.	Upper bracket.	Soporte sup.	Supporto super.
		1	D.	Support inf.	Unterer Träger.	Lower bracket.	Soporte inf.	Supporto infer.
	AM 841-90 A	1	D.	Support sup.	Oberer Träger.	Upper bracket.	Soporte sup.	Supporto super.
		1	G.	Support inf.	Unterer Träger.	Lower bracket.	Soporte inf.	Supporto infer.
14	AM 841-92 B	2	G.	Support.	Träger.	Bracket.	Soporte.	Supporto.
	AM 841-92 C	2	D.	–	–	–	–	–

I	NUMÉROS	K	T. T.	Portes AV (Suite)	Vordere Türen (Forts.)	Front doors (Cont.)	Puertas delanteras (Cont.)	Portiere ant. (Cont.)
15	AM 841-93	2		Bague.	Buchse.	Bush.	Anillo.	Boccolla.
16	AM 841-100	1	G.	Encadrement sup.	Oberer Rahmen.	Upper frame.	Marco superior.	Cornice super.
	AM 841-101	1	D.	–	–	–	–	–
17	AM 861-102 B	1		Verrou.	Riegel.	Lock.	Cerrojo.	Chiavistello.
18	AM 841-105	2		Bouchon.	Stopfen.	Plug.	Tapón.	Tappo.
19	AM 861-211	1	G.	Poignée.	Türgriff.	Handle:	Manecilla.	Maniglia.
	AM 861-212	1	D - D à D	–	–	–	–	–
	AM 861-215	1	D - D à G.	–	–	–	–	–
20	AM 861-207	1	G.	Renfort.	Verstärkung.	Reinforcement.	Refuerzo.	Rinforzo.
	AM 861-208	1	D.	–	–	–	–	–
21	AM 861-231	2		Étrier.	Haltebügel.	Clamp.	Estribo.	Staffa.
22	AM 861-313 A	1		Jeu de 2 barillets.	Satz zu 2 Einsätzen.	Set of 2 barrels.	Juego de 2 barriletes.	Serie di 2 bariletti.
23	D 841-93	4	9 × 45.	Vis.	Schraube.	Screw.	Tornillo.	Vite.
24	484-S-30	8	TH 7 × 17,5.	Vis.	Schraube.	Screw.	Tornillo.	Vite.
25	2.217-S	4	9,5 × 16 × 2.	Rondelle.	Scheibe.	Washer.	Arandela.	Rondella.
26	2.284-S	1	4,2 × 8.	Rondelle.	Scheibe.	Washer.	Arandela.	Rondella.
27	2.319-S	2	H 5 × 75.	Écrou.	Mutter.	Nut.	Tuerca.	Dado.
28	2.334-S	2	5,2 × 9,4.	Rondelle.	Scheibe.	Washer.	Arandela.	Rondella.
29	2.372-S	1	H 9 × 125.	Écrou.	Mutter.	Nut.	Tuerca.	Dado.
30	2.514-S	8	CR 7,3 × 12.	Rondelle.	Scheibe.	Washer.	Arandela.	Rondella.
31	2.756-S	4	TR 3,5 × 9,5.	Vis.	Schraube.	Screw.	Tornillo.	Vite.
32	615.024	4	H 9 × 125.	Écrou.	Mutter.	Nut.	Tuerca.	Dado.
33	618.734	2		Rivet.	Niet.	Rivet.	Remache.	Rivetto.
34	621.077	1	4 × 10.	Vis.	Schraube.	Screw.	Tornillo.	Vite.

566.64

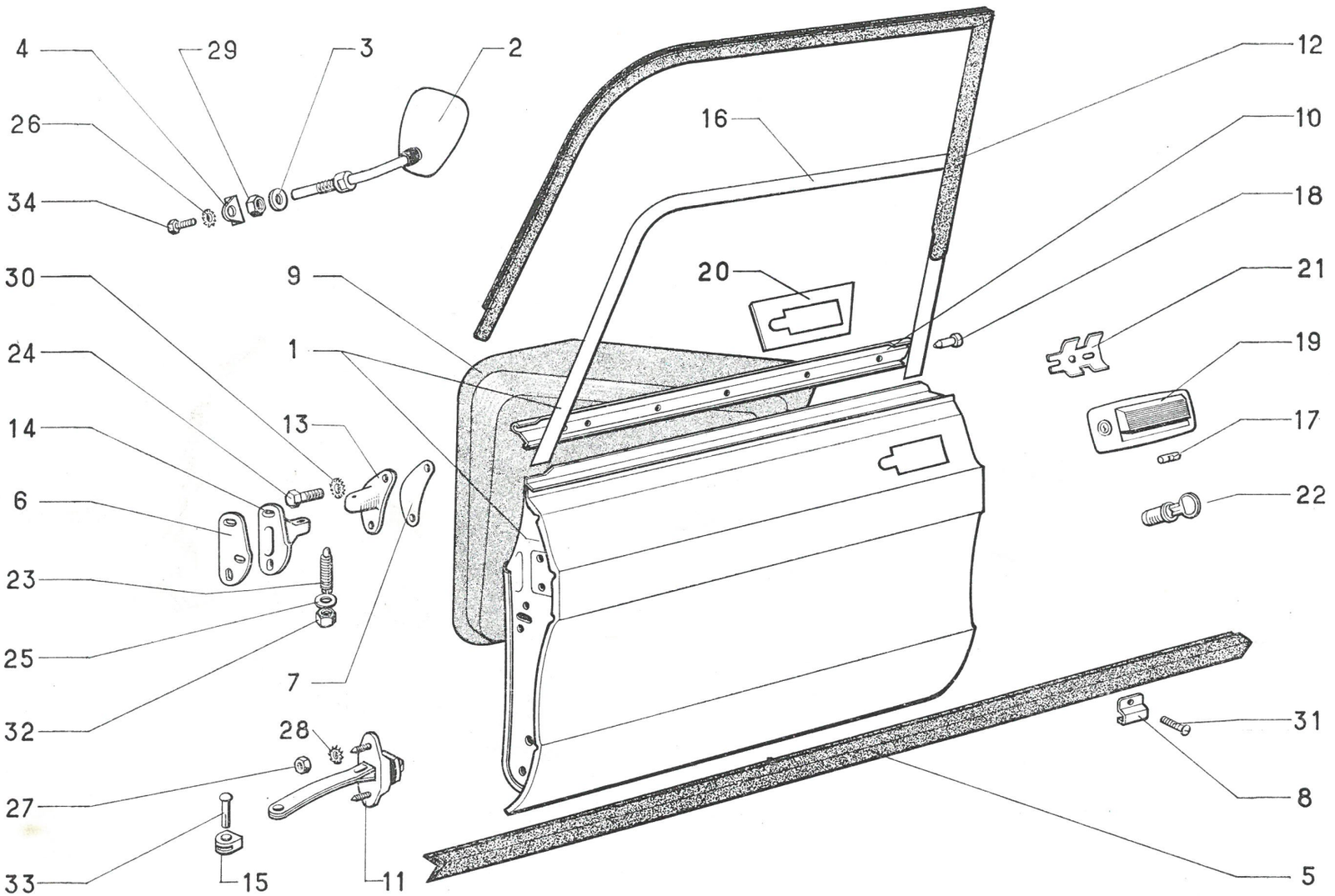
4
29
3
2
26
34
30
9
1
24
13
14
6
23
25
32
7
28
27
33
15
11
16
20
12
10
18
21
19
17
22
31
8
5

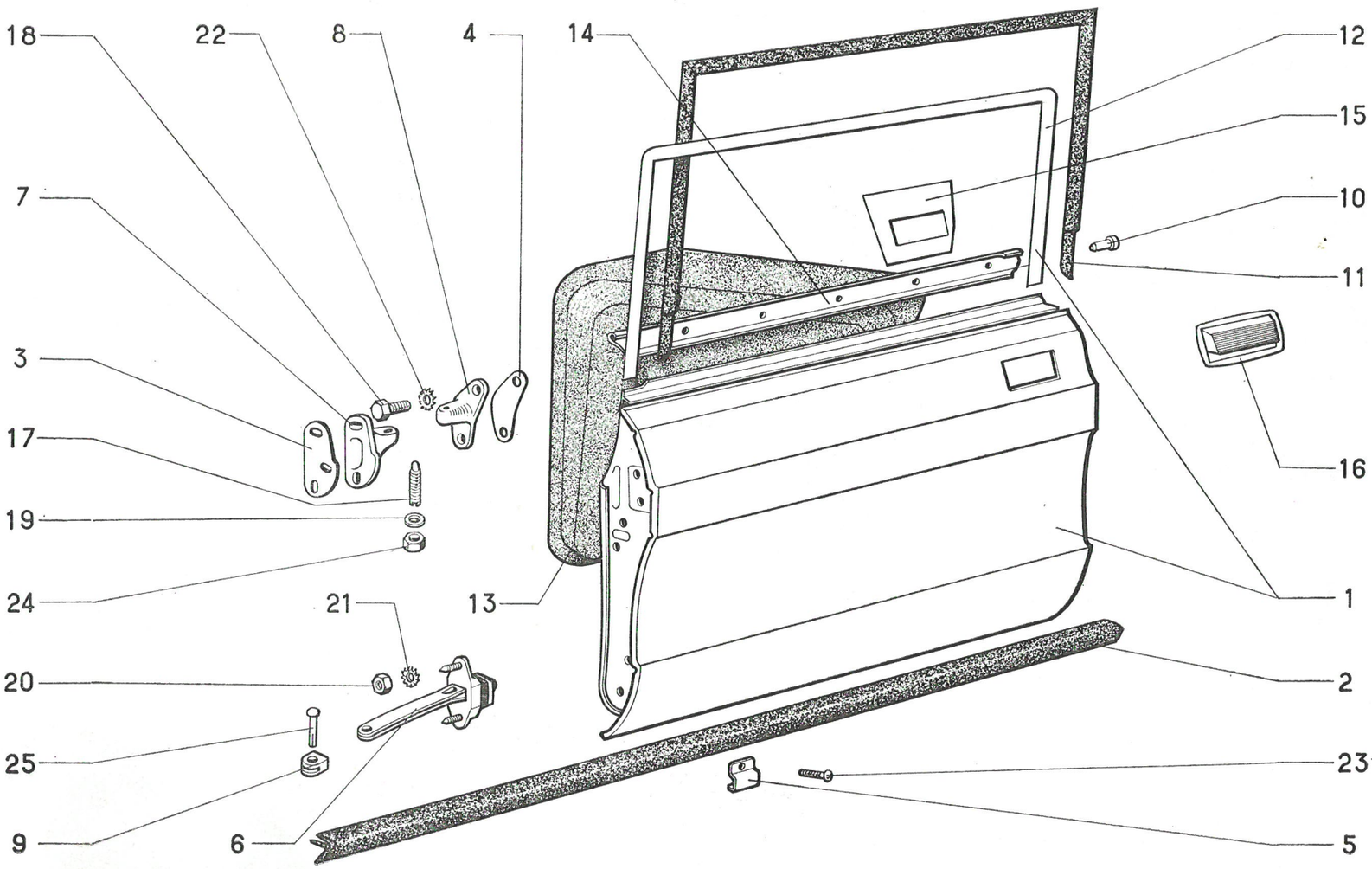
18
22
8
4
14
12
15
7
10
11
3
17
16
19
24
21
13
1
20
2
25
23
9
6
5

I	NUMÉROS	K	T. T.	Portes AR	Hintere Türen	Rear doors	Puertas traseras	Portiere post
1				Porte.	Tür.	Door.	Puerta.	Portiera.
	AM 842-05	1	G - AM 3.	–	–	–	–	–
	AM 842-06	1	D - AM 3.	–	–	–	–	–
	AMB 842-05 B	1	G - AMF 3.	–	–	–	–	–
	AMB 842-07 B	1	D - AMF 3.	–	–	–	–	–
2	AM 841-15	2	L 1,526 m.	Garniture.	Dichtgarnitur.	Lower strip.	Guarnición.	Guarnizione.
3	AM 841-60	?	Entr. 72 e 0,05 mm.	Cale.	Einstellscheibe.	Shim.	Suplemento.	Spessore.
	AM 841-60 A	?	– e 1 mm.	–	–	–	–	–
	AM 841-60 B	?	– e 2 mm.	–	–	–	–	–
4	AM 841-60 C	4	Entr. 50 mm.	Cale.	Einstellscheibe.	Shim.	Suplemento.	Spessore.
5	AM 841-66	4		Patte.	Lasche.	Lug.	Pata.	Staffa.
6	AM 841-76 B	2		Tirant.	Zugband.	Check strap.	Tirante.	Tirante.
7	AM 841-90	1	G.	Support sup.	Oberer Träger.	Upper bracket.	Soporte sup.	Supporto super.
		1	D.	Support inf.	Unterer Träger.	Lower bracket.	Soporte inf.	Supporto infer.
	AM 841-90 A	1	D.	Support sup.	Oberer Träger.	Upper bracket.	Soporte sup.	Supporto super.
		1	G.	Support inf.	Unterer Träger.	Lower bracket.	Soporte inf.	Supporto infer.
8	AM 841-92 B	2	G.	Support.	Träger.	Bracket.	Soporte.	Supporto.
	AM 841-92 C	2	D.	–	–	–	–	–
9	AM 841-93	2		Bague.	Büchse.	Bush.	Anillo.	Boccola.
10	AM 841-105	2		Bouchon.	Stopfen.	Plug.	Tapón.	Tappo.
11	AM 842-88 B	1	G - AM 3.	Garniture.	Dichtgarnitur.	Sealing strip.	Guarnición.	Guarnizione -
	AM 842-88 C	1	D - AM 3.	–	–	–	–	–
	AMB 842-88	1	G - AMF 3.	–	–	–	–	–
	AMB 842-88 A	1	D - AMF 3.	–	–	–	–	–
12	AM 842-91	1	G - AM 3.	Encadrement.	Rahmen.	Frame.	Marco.	Cornice.
	AM 842-92	1	D - AM 3.	–	–	–	–	–
	AMB 842-91	1	G - AMF 3.	–	–	–	–	–
	AMB 842-92	1	D - AMF 3.	–	–	–	–	–

I	NUMÉROS	K	T. T.	Portes AR *(Suite)*	Hintere Türen *(Forts.)*	Rear doors *(Cont.)*	Puertas traseras *(Cont.)*	Portiere post. *(Cont.)*
13	AM 842-93 A	1	G.	Feuille d'étanchéité :	Dichtgarnitur	Sealing sheet:	Oja de estanqueidad:	Guarnizione di tenuta:
	AM 842-93 B	1	D.	–	–	–	–	–
	AM 842-94	2	AR.	–	–	–	–	–
	AM 841-130	2		– de poignée ext.	– für Türinnengriff.	– for inner handle.	– de manecilla ext.	– di maniglia ester.
14	AM 842-104 B	2	L 713 mm.	Bordure.	Abschlussleiste.	Strip.	Borde.	Bordino.
15	AM 861-207	1	G.	Renfort.	Verstärkung.	Reinforcement.	Refuerzo.	Rinforzo.
	AM 861-208	1	D.	–	–	–	–	–
16	AM 861-213	1	G.	Poignée.	Türgriff.	Handle.	Manecilla.	Maniglia.
	AM 861-214	1	D.	–	–	–	–	–
17	D 841-93	4	9 × 45.	Vis.	Schraube.	Screw.	Tornillo.	Vite.
18	484-S-30	8	TH 7 × 17,5.	Vis.	Schraube.	Screw.	Tornillo.	Vite.
19	2.217-S	4	9,5 × 16 × 2.	Rondelle.	Scheibe.	Washer.	Arandela.	Rondella.
20	2.319-S	2	H 5 × 75.	Écrou.	Mutter.	Nut.	Tuerca.	Dado.
21	2.334-S	2	5,2 × 9,4.	Rondelle.	Scheibe.	Washer.	Arandela.	Rondella.
22	2.514-S	8	CR 7,3 × 12.	Rondelle.	Scheibe.	Washer.	Arandel.	Rondella.
23	2.756-S	4	TR 3,5 × 9,3.	Vis.	Schraube.	Screw.	Tornillo.	Vite.
24	615.024	4	9 × 125.	Écrou.	Mutter.	Nut.	Tuerca.	Dado.
25	618.734	2	6 × 25.	Rivet.	Niet.	Rivet.	Remache.	Rivetto.

566.65

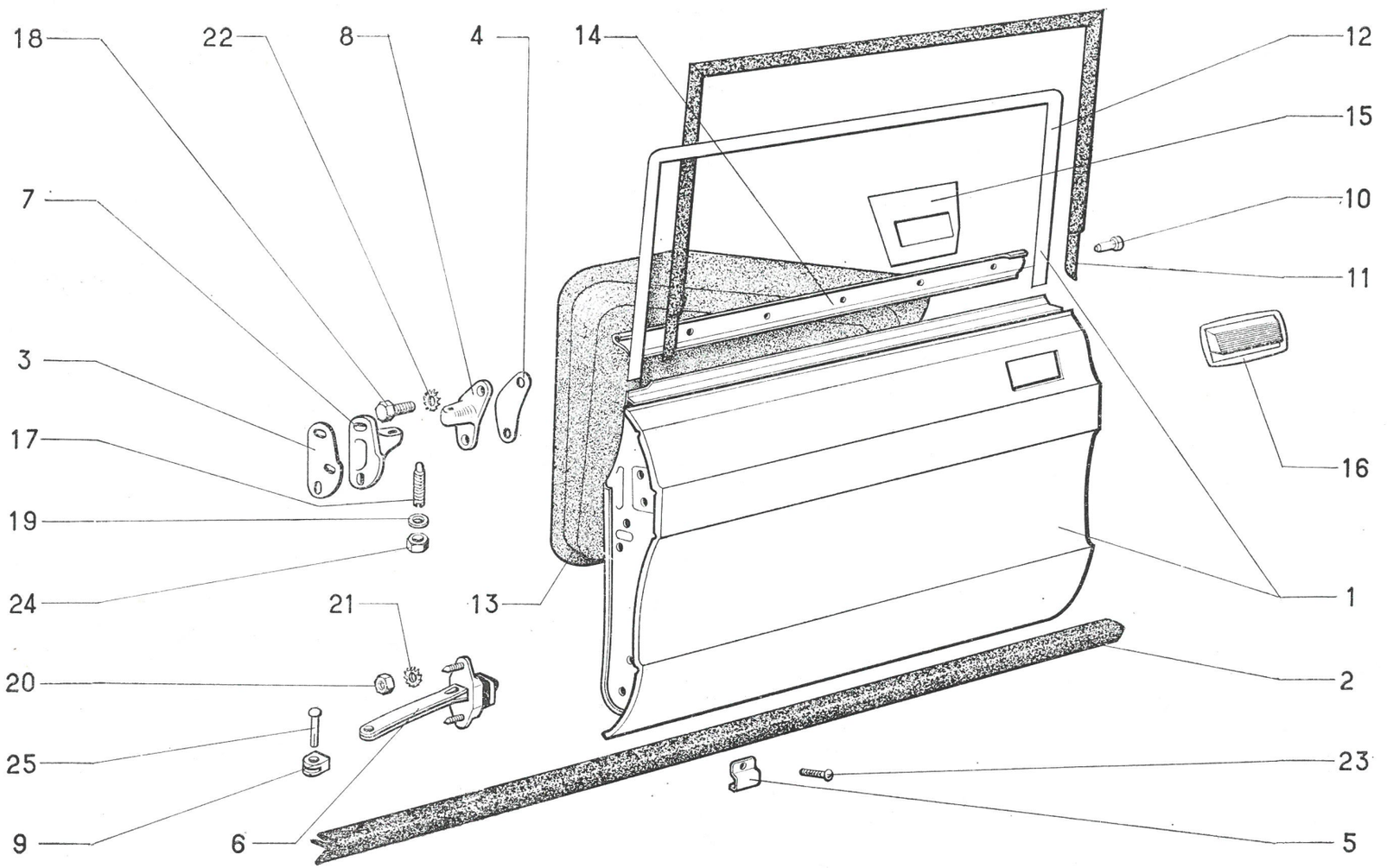

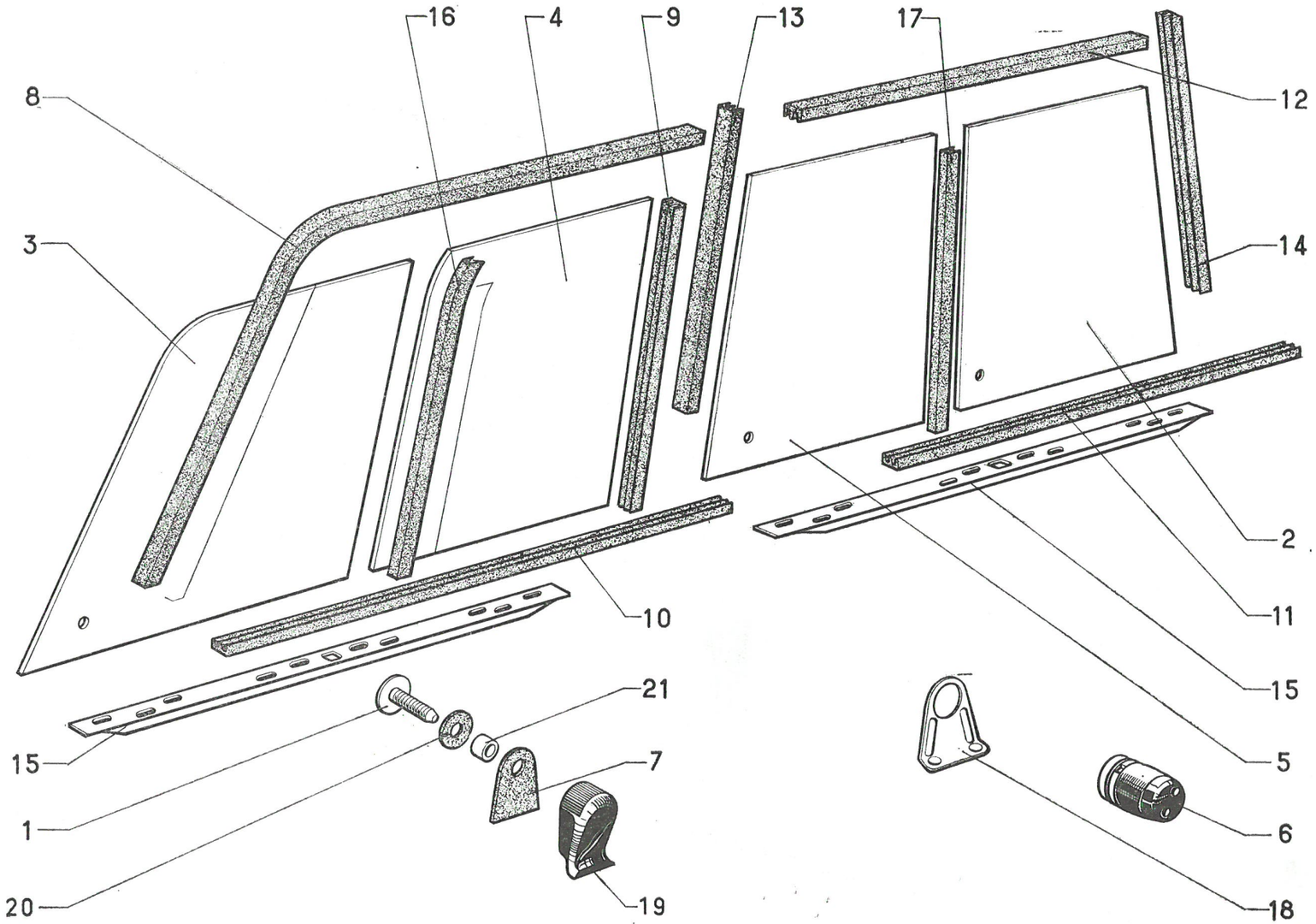
16
4
9
13
17
8
12
3
14
2
11
10
15
5
21
15
7
1
6
20
19
18

I	NUMÉROS	K	T. T.	Glaces de portes	Türscheiben	Door glasses	Cristales de puertas	Cristalli per portiere
1	AM 851-172 A	4	L 18,5 mm.	Vis.	Schraube.	Screw.	Tornillo.	Vite.
2	AM 961-2 D	2	AR - AM 3.	Glace de porte AR.	Scheibe f. Hintertür.	Glass for rear door.	Cristal de puerta tras.	Cristallo port. post.
	AMB 961-2 B	2	AR - AMF 3.					
3	AMB 961-4	2	AV.	Glace de porte AV.	Scheibe f. Vordertür.	Glass for front door.	Cristal de puerta delant.	Cristallo port. ant.
4	AMB 961-5	2	AR.	Glace de porte AV.	Scheibe f. Vordertür.	Glass for front door.	Cristal de puerta delant	Cristallo port. ant.
5	AM 961-6 F	2	AV - AM 3.	Glace de porte AR.	Scheibe f. Hintertür.	Glass for rear door.	Cristal de puerta tras·	Cristallo port. post.
	AMB 961-6 B	2	AV - AMF 3.					
6	AY 961-56	4		Bouton assemblé.	Knopf insgesamt.	Locking knob assy.	Botón ensamblado.	Bottone completo.
7	AM 961-68 A	4		Semelle de bouton.	Unterlage f. Knopf.	Rubber plate.	Base de botón.	Basetta per bottone
8	AMB 961-72 B	2	AV - L 1,08 m.	Coulisse de porte AV.	Führung f. Vordertür	Channel (front door).	Guía de puerta delant.	Slitta port. ant.
9	AMB 961-73 B	2	AR - L 370 mm.	Coulisse de porte AV.	Führung f. Vordertür	Channel (front door).	Guía de puerta delant.	Slitta port ant.
10				Coulisse avec butée :	Führung mit Anschlag :	Channel with stop:	Guía con tope:	Slitta con arresto
	AM 961-7 H	1	Inf. G - L 796 mm.	– de porte AV.	– f. Vordertür.	– for front door.	– de puerta delant.	– per port. ant.
	AM 961-74 A	1	Inf. D.					
11				Coulisse de porte AR :	Führung f. Hintertür :	Channel (rear door):	Guía de puerta tras:	Slitta port. post :
	AM 961-76	1	Inf. G - L 738 mm AM 3 ⟶| 9-69.	– avec une butée.	– mit Anschlag.	– with 1 stop.	– con tope.	– con arresto.
	AM 961-76 A	1	Inf. D AM 3 ⟶| 9-69.					
	AM 961-376 A	1	Inf. G AM 3 |⟶ 9-69.					
	AM 961-377 A	1	Inf. D AM 3 |⟶ 9-69.					
	AMB 961-76	1	Inf. G AMF 3.	– avec 2 butées.	– mit 2 Anschlägen.	– with 2 stops.	– con 2 topes.	– con 2 arresti.
	AMB 961-76 A	1	Inf. D AMF 3.					
12	AM 961-85 M	2	Sup. - L 564 mm - AM 3.	Coulisse de porte AR.	Führung f. Hintertür.	Channel (rear door).	Guía de puerta tras.	Slitta port. post.
	AMB 961-85 R	2	Sup. - L 670 mm - AMF 3.					
13	AM 961-94 B	2	AV - L 371 mm.	Coulisse de porte AR.	Führung f. Hintertür.	Channel (rear door).	Guía de puerta tras.	Slitta port. post.
14	AM 961-111	2	AR - L 354 mm - AM 3.	Coulisse de porte AR.	Führung f. Hintertür.	Channel (rear door).	Guía de puerta tras.	Slitta port. post.
	AMB 961-109 F	2	AR - L 370 mm - AMF 3.					

I	NUMÉROS	K	T. T.	Glaces de portes (Suite)	Türscheiben (Forts.)	Door glasses (Cont.)	Cristales de puertas (Cont.)	Cristalli per portiere (Cont.)
15	AMB 961-119	4	Inf.	Cale support de coulisse.	Unterlage f. Führung.	Shim for channel.	Suplemento soporte de guía.	Spessore per slitta.
16	AM 961-129 D	1	G - L 407 mm.	Garniture centrale de porte AV.	Mittl. Garnitur f. Vordertür.	Weatherstrip (front door).	Guarnición cent. de puerta delant.	Guarn. cent. port. ant.
	AM 961-129 F	1	D.					
17	AM 961-129 E	1	G - L 363 mm.	Garniture centrale de porte AR.	Mittl. Garnitur f. Hintertür.	Weatherstrip (rear door).	Guarnición cent. de puerta tras.	Guarn. cent. port. post.
	AM 961-129 G	1	D - L 363 mm.					
18	AM 961-170	4		Patte de guidage.	Führungslasche.	Guide.	Pata-Guía.	Staffa guida.
19	AM 961-180 a	4	AM 3.	Bouton de manœuvre.	Betätigungsknopf.	Actuating button.	Botón de maniobra.	Bottone di manovra.
	AMB 961-180	4	AMF 3.					
20	AY 961-185	4	7,5 × 16 × 0,5.	Rondelle.	Scheibe.	Washer.	Arandela.	Rondella.
21	H 961-89	4		Bague.	Hülse.	Bush.	Anillo.	Boccola.

566.66

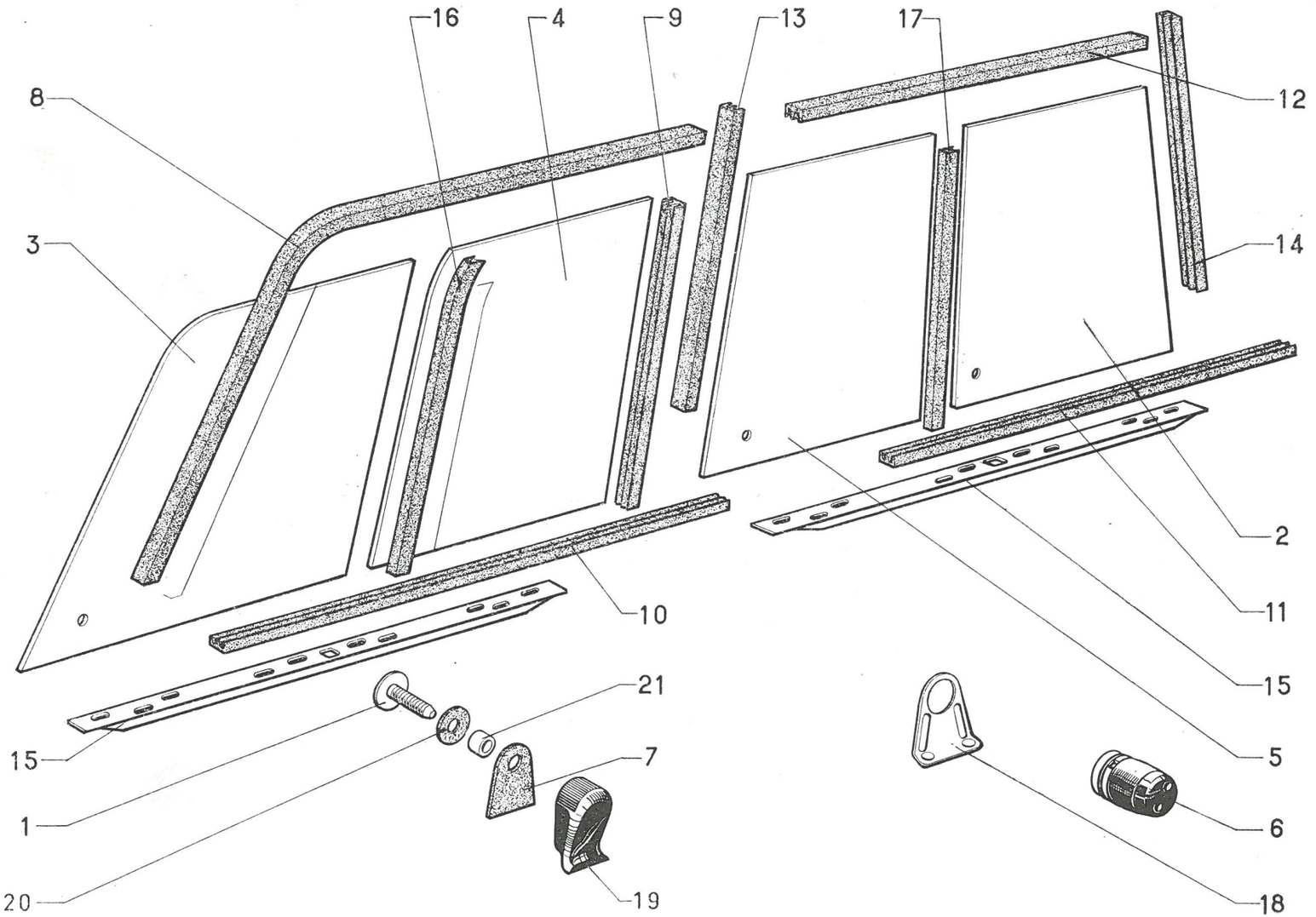

566.67

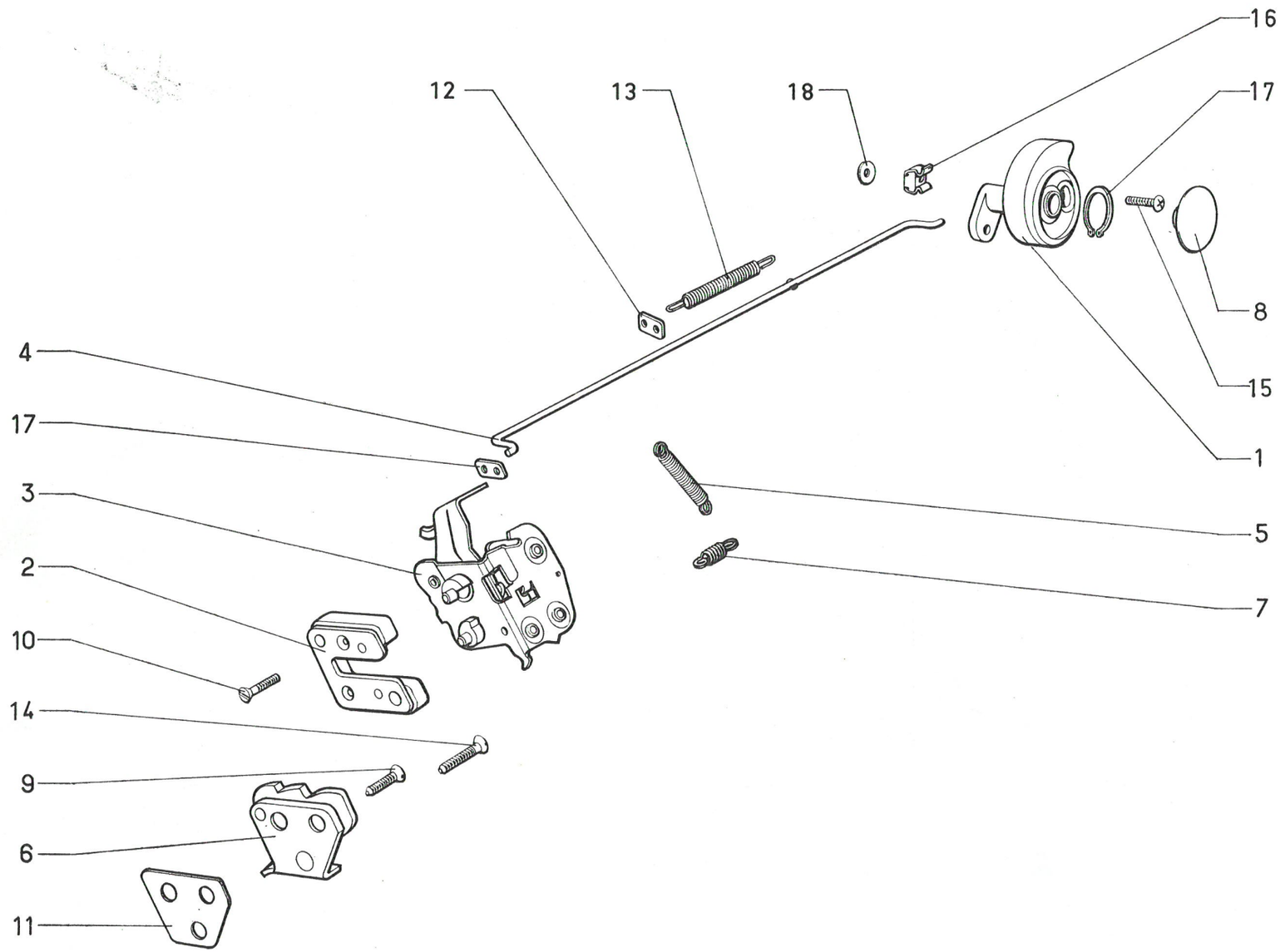

I	NUMÉROS	K	T. T.	Serrures	Türschlösser	Locks	Cerraduras	Serrature
1	AM 861-33	1	Int. G →| 6/69.	Commande de verrouillage.	Verriegelung.	Locking control.	Mando ce cierre.	Comando chiavistello.
	AM 861-33 A	1	Int. D →| 6/69.					
	AM 861-393 A	1	Int. G |→ 6/69.					
	AM 861-334 A	1	Int. D |→ 6/69.					
2	AM 861-39 B	1	G.	Boîtier de serrure.	Schlossgehäuse.	Lock casing.	Caja de cerradura.	Scatola serratura.
	AM 861-40 c	1	D.					
3	AM 861-41	1	AR G.	Platine.	Schlossblech.	Plate.	Placa de cerraja.	Supporto.
	AM 861-41 A	1	AV G.					
	AM 861-51 A	1	AR D. – (AVD D à G).					
	AM 861-51 B	1	AV D. D à D.					
4	AM 861-70 A	1	L 592 mm →| 6/69.	Biellette.	Betätigungsgestänge.	Connecting rod.	Bieleta.	Bielletta.
	AM 861-370 A	1	|→ 6/69.					
5	AM 861-93 A	4		Ressort de pène.	Feder f. Schlossriegel.	Spring for latch.	Muelle de pestillo.	Molla per stanghetta.
6	AM 861-98 A	2	G →| 6/69.	Gâche.	Einrastung.	Striking plate.	Creradero.	Bocchetta.
	AM 861-99 A	2	D →| 6/69.					
	AM 861-398 A	2	G |→ 6/69.					
	AM 861-399 A	2	D |→ 6/69.					
7	AM 861-100 B	8		Ressort de rappel de levier.	Feder f. Sicherungsknagge.	Spring for lever.	Muelle de retroceso de leva.	Molla di richiamo.
8	AM 861-205	4	Int. ⌀ 44.	Bouton de déverrouillage.	Knopf z. Entriegelung.	Unlocking button.	Botón de apertura.	Bottone di sbloccaggio.
9	AM 861-232	4	TF 7 × 20.	Vis de gache.	Schraube f. Einrastung.	Screw for plate.	Tornillo de cerradero.	Vite per bocchetta.
10	AM 861-233	4	TF 5 × 22.	Vis de serrure.	Schraube für Schloss.	Screw for lock.	Tornillo.	Vite per serratura.
11	AM 861-234	?	e 2 mm.	Cale.	Einstellblech.	Shim.	Suplemento.	Spessore.
	AM 861-234 A	?	e 1 mm.					
12	AM 861-397 A	4	12 × 17 × 24 |→ 6/69.	Plaquette.	Plakette.	Plate.	Plaqueta.	Placchetta.
13	AM 861-136	4	|→ 6/69.	Ressort de biellette.	Feder f. Betätigungsgest.	Spring for rod.	Muelle de bieleta.	Molla per bielletta.

I	NUMÉROS	K	T. T.	Serrures *(Suite)*	Türschlösser *(Forts.)*	Locks *(Cont.)*	Cerraduras *(Cont.)*	Serrature *(Cont.)*
14	DX 861-92	8	TF 7 × 32.	Vis de gache.	Schraube f. Einrastung.	Screw for plate.	Tornillo de cerradero.	Vite per bocchetta.
15	2.120-S-30	8	TR 5 × 14.	Vis de bouton.	Schraube f. Knopf.	Screw for button.	Tornillo de botón.	Vite per bottone.
16	615.797	8		Écrou en cage.	Käfig-Mutter.	Nut with cage.	Tuerca con caja.	Dado in gabbia.
17	620.512	4		Circlips.	Clips.	Circlip.	Clip.	Arresto.
18	624.020	8	5,2 × 9.	Rondelle.	Scheibe.	Washer.	Arandela.	Rondella.

566.67

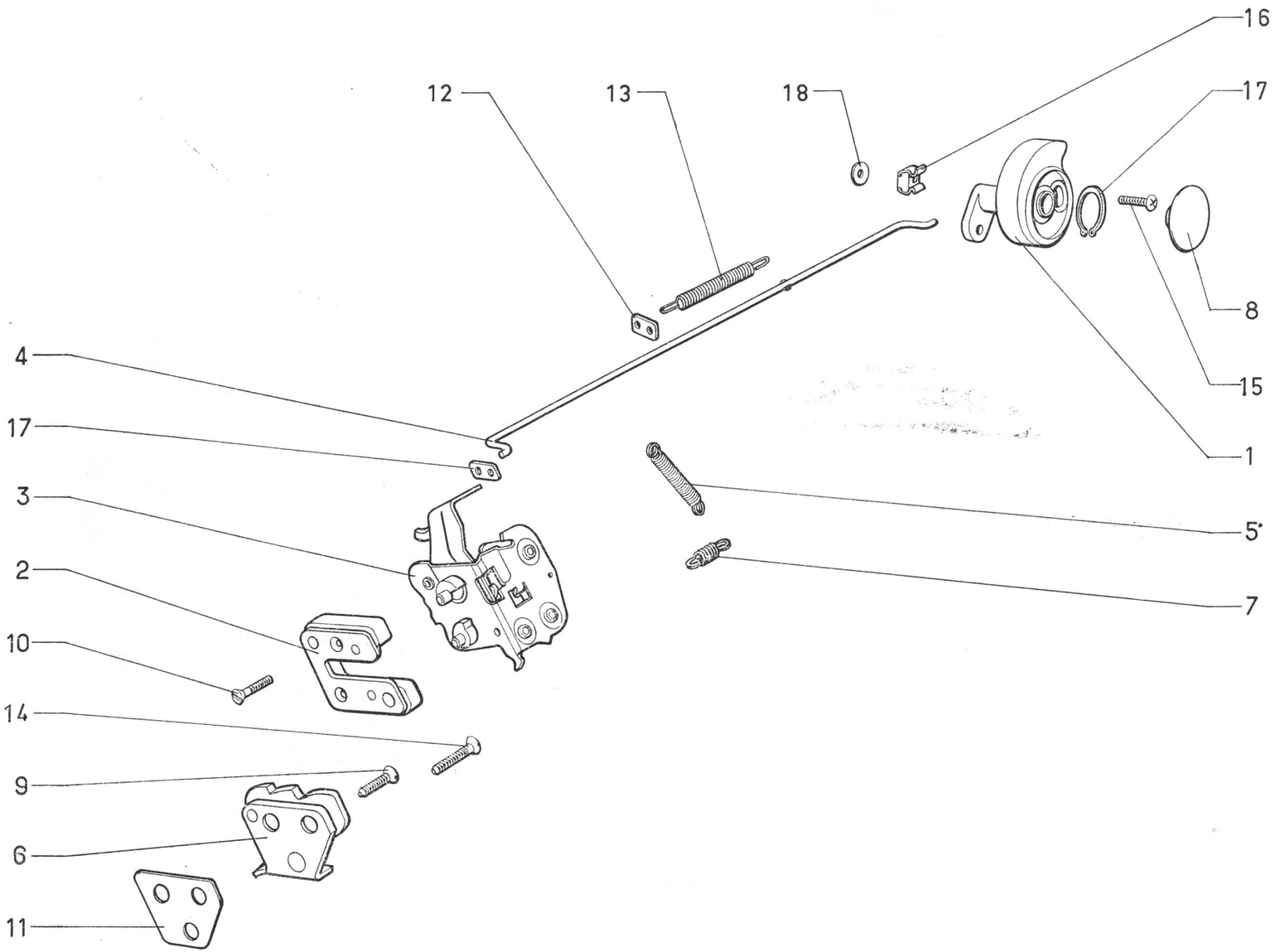

566.68

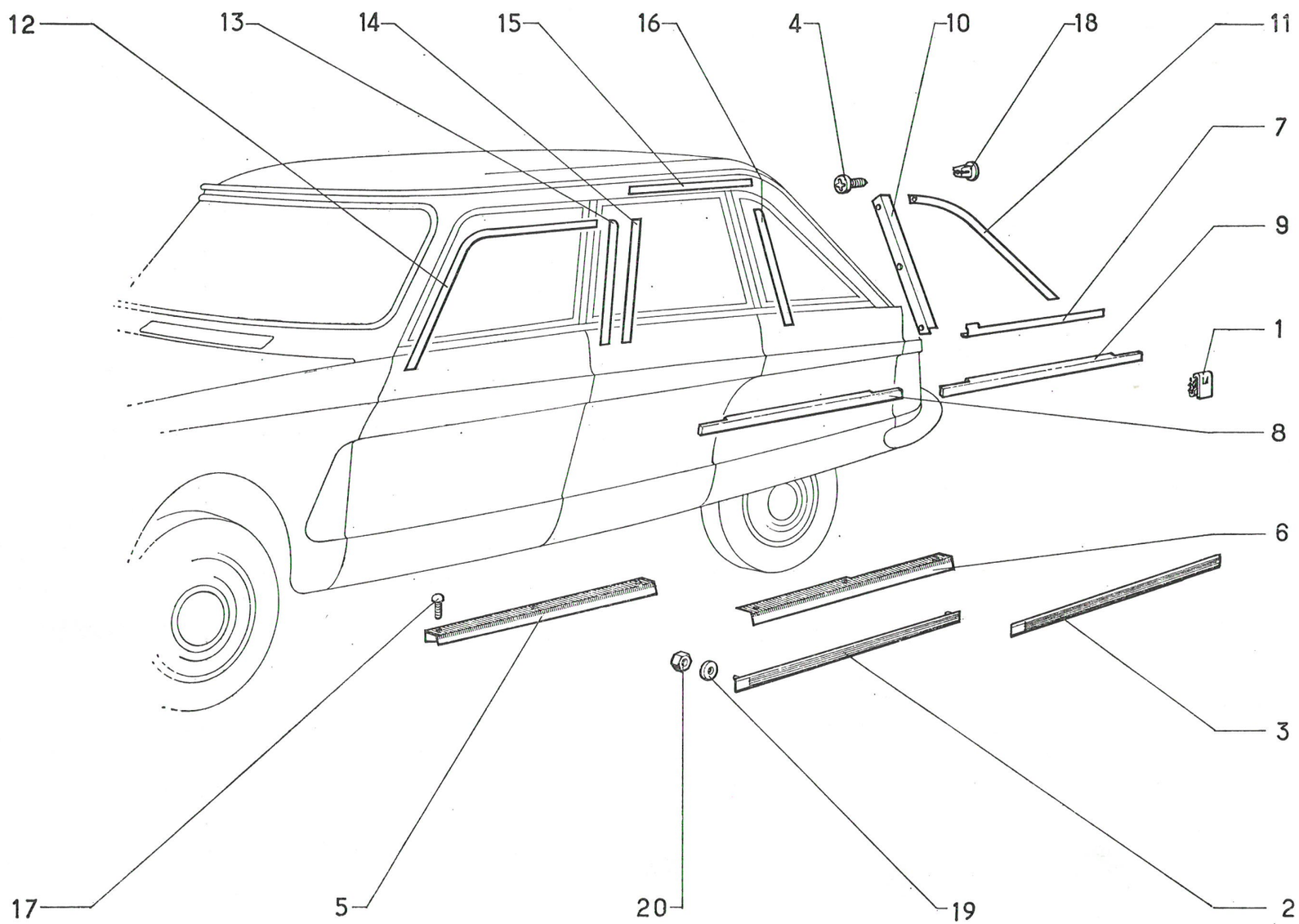

I	NUMÉROS	K	T. T.	Enjolivement extérieur	Äussere Zierleisten	Exterior embellishers	Adorno exterior	Modanature esterne
1	AMB 854-87	12		Agrafe.	Spange.	Clip.	Grapa.	Graffetta.
2	AMF 854-48	1	AV G - L 843 mm.	Jonc central de porte.	Mittlere Türleiste.	Central strip.	Perlfi central de puerta.	Profilo cent. portiera.
	AMF 854-48 A	1	AV D.	–	–	–	–	–
3	AMF 854-49	1	AR G - L 708 mm.	Jonc central de porte.	Mittlere Türleiste.	Central strip.	Perfil central de puerta.	Profilo cent. portiera.
	AMF 854-49 A	1	AR D.	–	–	–	–	–
4	AM 854-87	6		Vis de jonc de custode.	Schraube f. Schalblechleiste.	Screw for strip.	Tornillo de perfil de custodia.	Vite per profilo custodia.
5	AMF 854-118	1	AV G - L 765 mm.	Enjoliveur de brancard.	Unterzugleiste.	Rail embellisher.	Adorno de vara.	Modanatura infer. scocca.
	AMF 854-119	1	AV D.	–	–	–	–	–
6	AM 854-120	1	AR G - L 620 mm.	Enjoliveur de brancard.	Unterzugleiste.	Rail embellisher.	Adorno de vara.	Modanatura infer scocca
	AM 854-121	1	AR D.	–	–	–	–	–
7	AM 854-128	1	G.	Jonc inf. de custode :	Unt. Schalblechleiste.	Strip for quarter.	Perfil inf. de custodia.	Profilo infer. custodia.
	AM 854-129	1	D.	–	–	–	–	–
8	AMB 854-133	1	AV G - L 848 mm.	Jonc inf. de porte.	Untere Türleiste.	Strip for door.	Perfil inf. de puerta.	Profilo infer. portiera.
	AMB 854-134	1	AV D.	–	–	–	–	–
9	AMB 854-135	1	AR G - L 797 mm.	Jonc inf. de porte.	Untere Türleiste.	Strip for door.	Perfil inf, de puerta.	Profilo infer. portiera.
	AMB 854-137	1	AR D.	–	–	–	–	–
10	AM 854-138	1	AV G - AM 3.	Jonc de custode.	Schalblechleiste.	Strip for quarter.	Perfil de custodia.	Profilo custodia.
	AM 854-139	1	AV D - AM 3.	–	–	–	–	–
11	AM 854-140	1	AR G - AM 3.	Jonc de custode.	Schalblechleiste.	Strip for quarter.	Perfil de custodia.	Profilo custodia.
	AM 854-141	1	AR D - AM 3.	–	–	–	–	–
12	AMF 854-143	1	AV G.	Jonc de porte AV.	Leiste für Vordertür.	Strip for front door.	Perfil de puerta delant.	Profilo portiera ant.
	AMF 854-144	1	AV D.	–	–	–	–	–
13	AMF 854-145	1	AR G - L 400 mm.	Jonc de porte AV.	Leiste für Vordertür.	Strip for front door.	Perfil de puerta delant.	Profilo portiera ant.
	AMF 854-146	1	AR D.	–	–	–		–

I	NUMÉROS	K	T. T.	Enjolivement extérieur *(Suite)*	Äussere Zierleisten *(Forts.)*	Exterior embellishers *(Cont.)*	Adorno exterior *(Cont.)*	Modanature esterne *(Cont.)*
14	AMF 854-147	1	AV G - L 400 mm.	Jonc de porte AR.	Leiste für Hintertür.	Strip for rear door.	Perfil de puerta tras.	Profilo portiera post.
	AMF 854-148	1	AV D.	–	–	–	–	–
15	AM 854-149	2	L 450 mm - AM 3.	Jonc sup. de porte AR.	Obere Leiste f. hint. Tür.	Strip, upper, for door.	Perfil de puerta tras.	Profilo super. portiera post.
16	AM 854-151	1	AR G - L 384 mm - AM 3.	Jonc de porte AR.	Leiste für hint. Tür.	Strip for rear door.	Perfil de puerta tras.	Profilo portiera post.
	AM 854-152	1	AR D - L 384 mm - AM 3.	–	–	–	–	–
17	613.652	10	TR 3,5 × 9,5.	Vis.	Schraube.	Screw.	Tornillo.	Vite.
18	615.796	6		Écrou.	Mutter.	Nut.	Tuerca.	Dado.
19	DS 854-101	8		Rondelle.	Scheibe.	Washer.	Arandela.	Rondella.
20	2.219-S	8		Écrou.	Mutter.	Nut.	Tuerca.	Dado.
			AM 3 Confort	**Pièces spéciales**	**Spezialteile**	**Special parts**	**Piezas especiales**	**Pezzi speziali**
10	AM 854-138 A	1	AV G.	Jonc (Tôle) de custode.	Blechleiste für Schalblech.	Strip (Iron).	Perfil (chapa) de custodia.	Profilo custodia (lamiera).
	AM 854-139 A	1	AV D.	–	–	–	–	–
11	AM 854-140 A	1	AR G.	Jonc (Tôle) de custode.	Blechleiste für Schalblech.	Strip (Iron).	Perfil (chapa) de custodia.	Profilo custodia (lamiera)
	AM 854-141 A	1	AR D.	–	–	–	–	–

566.68

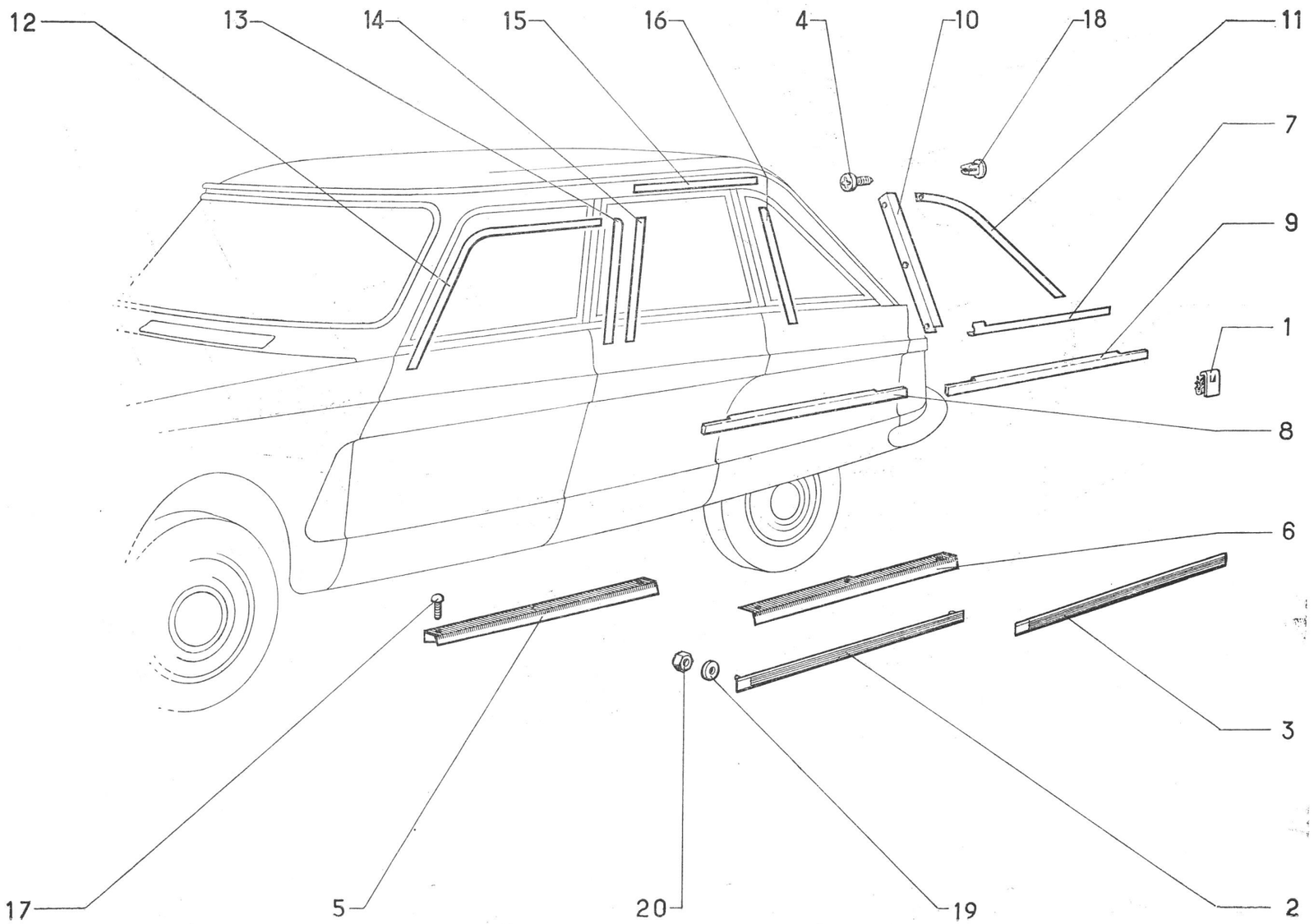

566.69

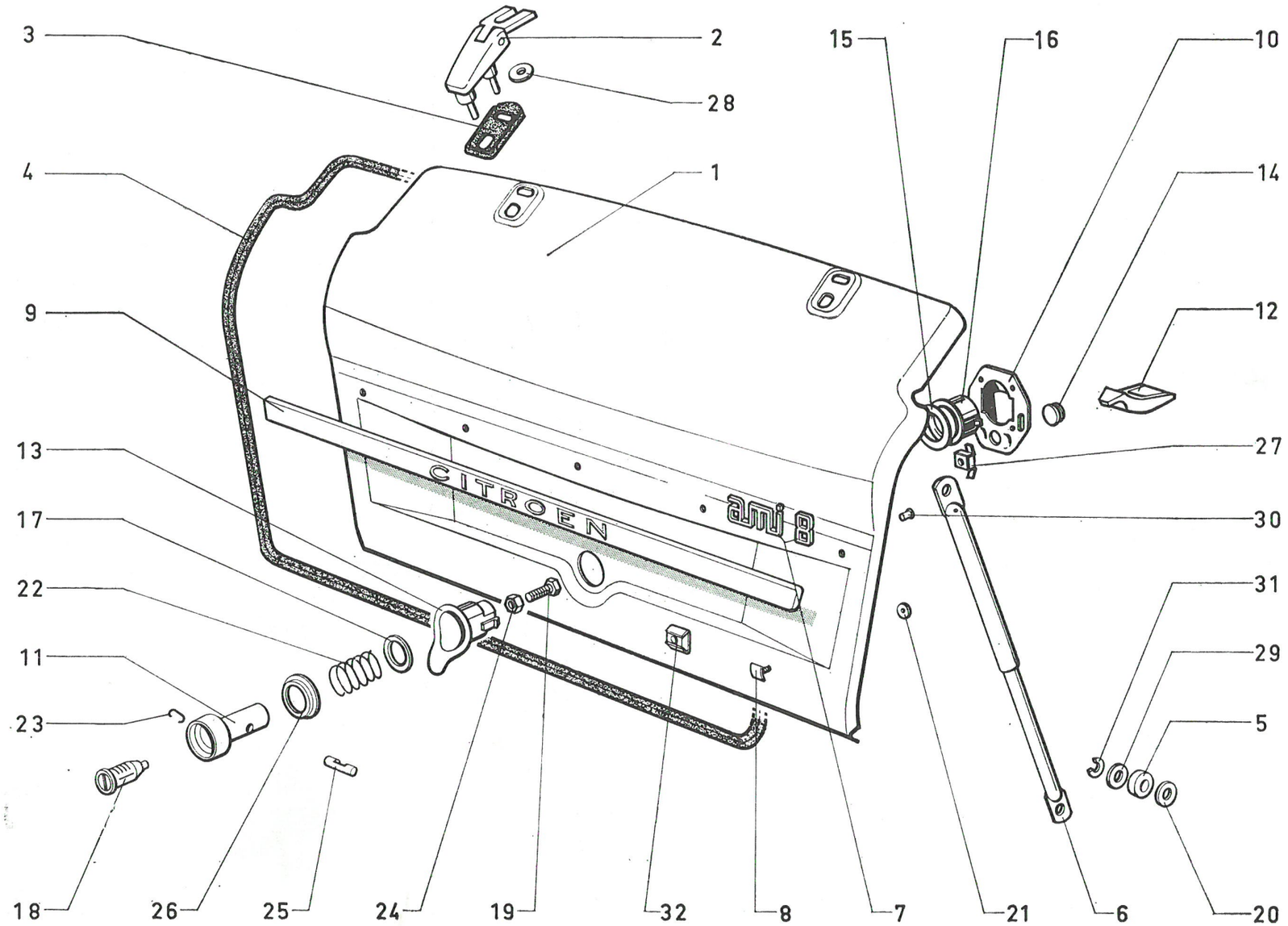
3
2
28
4
1
9
13
17
22
11
23
18
26
25
24
19
32
8
7
15
16
10
14
12
27
30
31
29
5
21
6
20
CITROEN
ami 8

I	NUMÉROS	K	Berline	Porte de coffre	Kofferraumdeckel	Boot door	Puerta de maleta	Portello cofano baule
1	AM 844-19 B	1		Porte de coffre.	Kofferraumdeckel.	Boot door.	Puerta de maleta.	Portello.
	AM 844-215 A	1	S.	–	–	–	–	–
2	AM 844-07 A	2		Charnière.	Scharnier.	Hinge.	Bisagra.	Cerniera.
3	AM 844-23 A	2		Semelle.	Gummiunterlage.	Rubber plate.	Base.	Basetta.
4	AM 844-89	1		Garniture.	Garnitur.	Weatherstrip.	Guarnición.	Guarnizione.
5	AMB 844-120	3		Bague de béquille	Hülse f. Türstütze.	Bush for stay.	Anillo de puntal de puerta.	Boccola per puntello.
6	AM 844-264 A	1		Béquille.	Türstütze.	Stay.	Puntal de puerta.	Puntello.
7				Monogramme :	Monogramm :	Monogramm:	Monograma.	Monogramma
	AM 854-9	1		– Ami.	– Ami.	– Ami.	– Ami.	– Ami.
	AM 854-212 A	1		– 8.	– 8.	– 8.	– 8.	– 8.
8	AM 854-219 A	2	I.	Plaquette de jonc AR.	Plakette f. hinter. Zierleiste.	Plate for embellisher.	Plaqueta de perfil tras.	Placchetta.
9	AM 854-23 F	1	L 986 mm.	Jonc de porte.	Zierleiste.	Door embellisher.	Perfil de puerta.	Profilo.
	AM 854-223 A	1	G - L 352 mm - I.					
	AM 854-224 A	1	D - L 352 mm - I.					
10	AM 861-03 B	1	Entr. 55 mm.	Serrure.	Schloss.	Lock.	Cerradura.	Serratura.
11	AM 861-20	1		Poussoir.	Druckknopf.	Push-button.	Botón pulsador.	Pulsante.
12	AM 861-57 A	1	l 52 mm - Entr. 24 mm.	Gâche.	Einrastung.	Striking plate.	Cerradero.	Bocchetta.
13	AM 861-59 B	1		Guide.	Führung.	Guide.	Guia.	Guida.
14	AM 861-80 A	1		Butée.	Anschlag.	Buffer.	Tope.	Arresto.
15	AM 861-89 A	1	30 × 40 × 2,5.	Rondelle.	Scheibe.	Washer.	Arandela.	Rondella.
16	AM 861-171	1	Entr. 55 mm.	Support.	Träger.	Support.	Soporte.	Supporto.
17	AM 861-191	1	18 × 24 × 0,5.	Rondelle.	Scheibe.	Washer.	Arandela.	Rondella.

I	NUMÉROS	K	Berline	Porte de coffre *(Suite)*	Kofferraumdeckel *(Forts.)*	Boot door *(Cont.)*	Puerta de maleta *(Cont.)*	Portello cofano baule *(Cont.)*
18				Jeu de barillets :	Satz Schlosseinsätze :	Set of barrels:	Juego de barrilete.	Serie di bariletti :
	AM 861-313 A	1	**D à G.**	– 2.	– 2.	– 2.	– 2.	– 2.
	AM 861-314 A	1	**D à D.**	– 3.	– 3.	– 3.	– 3.	– 3.
19	AM 861-392 A	1		Vis.	Schraube.	Screw.	Tornillo.	Vite.
20	AY 971-116	1		Rondelle de béquille.	Scheibe f. Türstütze.	Washer for stay.	Arandela del puntal.	Rondella per puntello.
21	DS 854-77	2		Rondelle de jonc.	Scheibe f. Zierleiste.	Washer for strip.	Arandela del perfil.	Rondella per profilo.
22	DS 861-21	1		Ressort de bouton.	Feder f. Druckknopf.	Spring for button.	Muelle del botón.	Molla del pulsante.
23	DS 861-33	1		Jonc d'arrêt.	Sicherungsdraht.	Circlip.	Reten.	Arresto.
24	D 861-101	1		Écrou.	Mutter.	Nut.	Tuerca.	Dado.
25	DS 861-102 A	1		Verrou.	Verriegelung.	Lock pin.	Cierre.	Chiavistello.
26	DS 861-132	1		Coupelle.	Halteteller.	Cup.	Copela.	Scodellino.
27	615.795	2		Écrou en cage.	Käfig-Mutter.	Nut with cage.	Tuerca con caja.	Dado in gabbia.
28	619.154	2	7,5 × 25 × 3.	Rondelle de charnière.	Scheibe f. Scharnier.	Washer for hinge.	Arandela de bisagra.	Rondella per cerniera.
29	619.156	2	8,5 × 14 × 1,5.	Rondelle de béquille.	Scheibe f. Türstütze.	Washer for stay.	Arandela del puntal.	Rondella per puntello.
30	619.867	4		Agrafe de monogramme.	Clips f. Monogramm.	Clip for monogramm.	Grapa de monograma.	Graffetta per monogramma.
31	620.563	2		Clip d'arrêt de béquille.	Haltelasche.	Clip for stay.	Clip-réten de puntal.	Arresto per puntello.
32	619.807	5		Agrafe de jonc.	Clips f. Zierleiste.	Clip for embellisher.	Grapa de perfil.	Graffetta per profilo.
				Fixation	**Befestigung**	**Fixing**	**Piezas de sujeción**	**Fissaggio**
	284-S-30	1	TH 5 × 20.	Vis de gauche.	Schraube f. Einrastung.	Screw for striking plate.	Tornillo de cerradero.	Vite per bocchetta.
	295-S-30	2	TH 5 × 16.	Vis de serrure.	Schraube f. Schloss.	Screw for lock.	Tornillo de cerradura.	Vite per serratura.
	502-S	2	TH 7 × 18.	Vis de charnière.	Schraube f. Scharnier.	Screw for hinge.	Tornillo de bisagra.	Vite per ceniera.
	2.269-S	2	H 4 × 75.	Écrou de jonc.	Mutter f. Zierleiste.	Nut for strip.	Tuerca de perfil.	Dado per profilo.

566.69

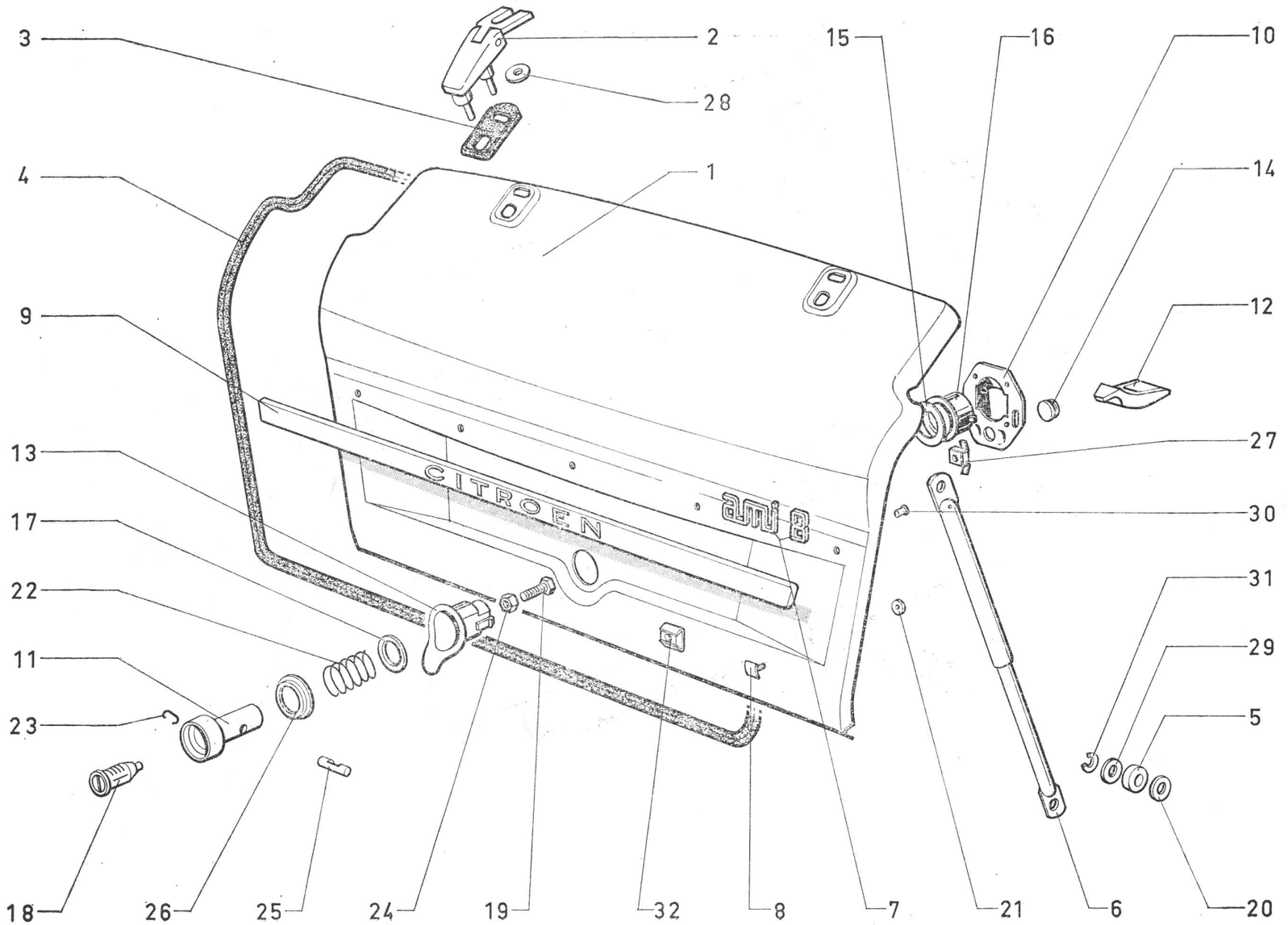
3
2
28
4
1
9
13
17
22
11
23
18
26
25
24
19
32
8
7
15
16
10
14
12
27
30
31
29
5
21
6
20
CITROEN
ami 8

566.69

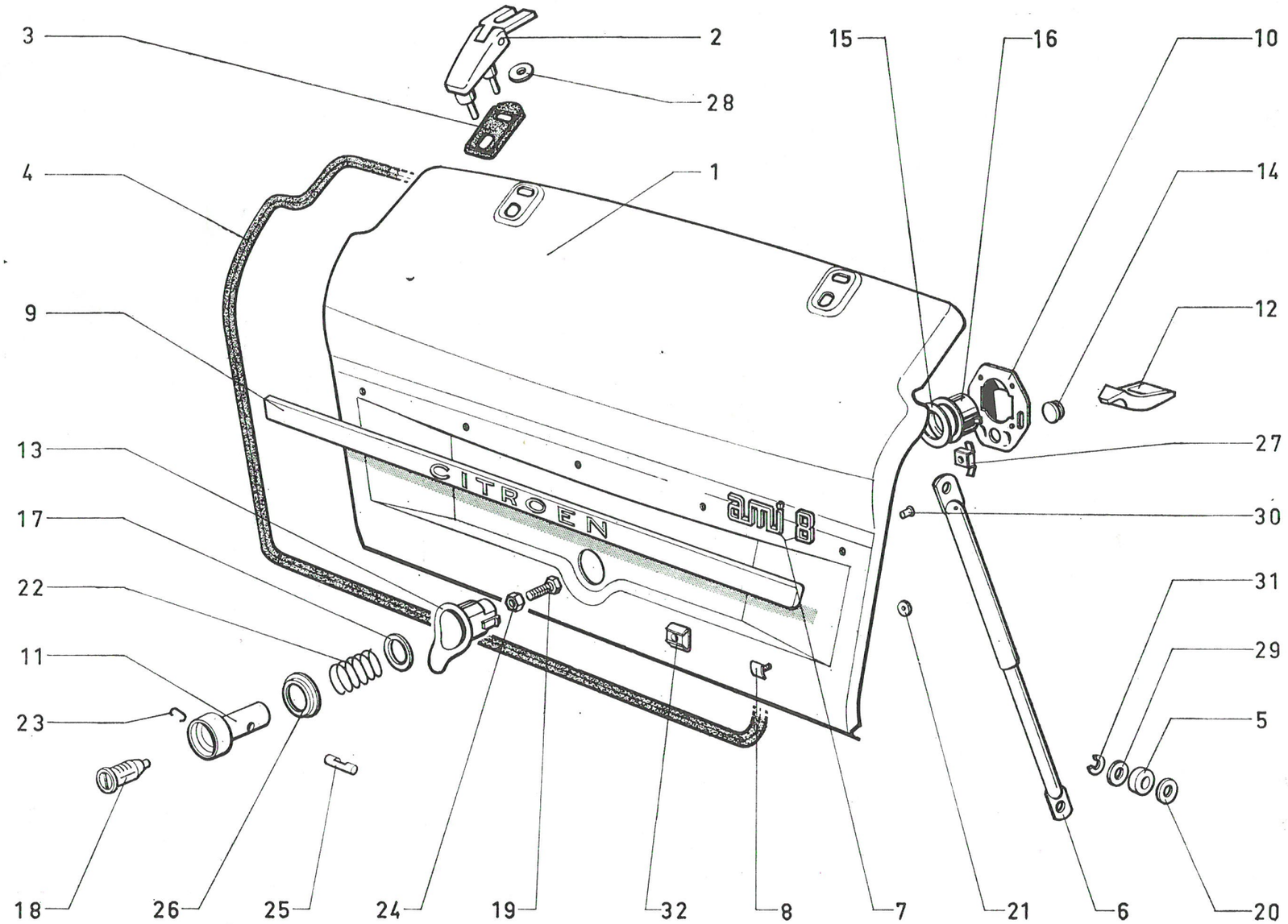
3
2
28
4
1
9
13
17
22
11
23
18
26
25
24
19
32
8
7
15
16
10
14
12
27
30
31
29
5
21
6
20
CITROEN
ami 8

I	NUMÉROS	K	**Berline**	**Porte de coffre** *(Suite)*	**Kofferraumdeckel** *(Forts.)*	**Boot door** *(Cont.)*	**Puerta de maleta** *(Cont.)*	**Portello cofano baule** *(Cont.)*
	2.319-S	4	H 5 × 75.	Écrou de charnière.	Mutter f. Scharnier.	Nut for hinge.	Tuerca de bisagra.	Dado per cerniera.
	2.334-S	2	Cr 5,2 × 9,4.	Rondelle de charnière.	Scheibe f. Scharnier.	Washer for hinge.	Arandela de bisagra.	Rondella per cerniera.
	2.768-S	2	4,25 × 12 × 1.	Rondelle de jonc.	Scheibe f. Zierleiste.	Washer for strip.	Arandela de perfil.	Rondella per profilo.
	2.770-S	2	5,5 × 12 × 1.	Rondelle de gâche.	Scheibe f. Einrastung.	Washer for plate.	Arandela de cerradero.	Rondella per bocchetta.
	2.902-S	2	Co 5,1 × 12,2.	Rondelle de serrure.	Scheibe f. Schloss.	Washer for lock.	Arandela de cerradura.	Rondella per serratura.
	2.903-S	4	Co 5,1 × 16,2.	Rondelle de charnière.	Scheibe f. Scharnier.	Washer for hinge.	Arandela de bisagra.	Rondella per cerniera.
	2.905-S	2	Co 7,2 × 18,2.	Rondelle de charnière.	Scheibe f. Scharnier.	Washer for hinge.	Arandela de bisagra.	Rondella per cerniera.

I	NUMÉROS	K	Break	Porte de coffre	Hintere Tür	Boot door	Puerta de maleta	Portello cofano baule
1	AMB 844-219 A	1		Porte de coffre.	Hintere Tür :	Boot door:	Puerta de maleta.	Portello.
	AMF 844-219 A	1	S.	–	–	–	–	–
2	AY 454-67	4	⌀ 5 × 16, L 16,5 mm.	Axe de béquille.	Bolzen f. Türstütze.	Pin for stay.	Eje de puntal de puerta.	Perno del puntello.
3	AMB 844-23	2		Semelle de charnière.	Unterlage f. Türscharnier.	Rubber plate.	Base de bisagra.	Basetta per cerniera.
4	AMB 844-115 A	2	Entr. 22 mm.	Plaquette de butée.	Anschlagplakette.	Stop plate.	Plaqueta de tope.	Placchetta per arresto.
5	AMB 844-160	2		Rondelle d'étanchéité.	Dichtscheibe.	Sealing washer.	Arandela de estanqueidad.	Rondella di tenuta.
6	AMF 844-230 A	4	Sup.	Bague de béquille.	Büchse f. Türstütze.	Bush for stay.	Anillo de puntal de puerta.	Boccola per puntello.
7	AMF 844-231 A	2	Inf.	Bague de béquille.	Büchse f. Türstütze.	Bush for stay.	Anillo de puntal de puerta.	Boccola per puntello.
8	AMF 844-261 A	2		Béquille assemblée.	Türstütze, Gesamtteil.	Stay assy.	Puntal de puerta ensamblado.	Puntello completo.
9	AMB 844-287 A	1		Garniture d'étanchéité.	Dichtgarnitur.	Sealing strip.	Guarnición de estanq.	Guarnizione di tenuta.
10	AMB 844-295 A	2	Ent. 22 mm.	Support de butée.	Anschlagträger.	Stop support.	Soporte de tope.	Supporto per arresto.
11	AMF 844-907 A	2		Charnière.	Scharnier.	Hinge.	Bisagra.	Cerniera.
				Monogramme :	Monogramm :	Monogramm:	Monograma:	Monogramma :
12	AM 854-9	1		– AMI.	– AMI.	– AMI.	– Ami.	– Ami.
	AM 854-212 A	1		– 8.	– 8.	– 8.	– 8.	– 8.
13	AM 854-23 F	1	L 986 mm.	Jonc de porte.	Zierleiste f. hint. Tür :	Embellisher strip.	Moldadura de puerta.	Profilo per portello.
	AM 854-223 A	1	G - L 352 mm. I.	–	–	–	–	–
	AM 854-224 A	1	D - L 352 mm. I.	–	–	–	–	–
14	AM 854-219 A	2	I.	Plaquette.	Plakette.	Plate.	Plaqueta.	Placchetta.
15	AMF 854-79	1	G.	Jonc de lunette AR.	Zierleiste f. Türscheibe.	Surround for glass.	Perfil de luneta tras.	Profilo per lunotto.
	AMF 854-80	1	D.	–			–	–
16	AMF 854-114	2		Couvre-joint de lunette.	Nahtabdeckung f. Türscheibe.	Cover joint.	Cobre-junta de luneta.	Coprigiunto per lunotto.
17	DX 842-47	4		Épingle de béquille.	Spange f. Türstütze.	Pin for stay.	Grapa del puntal.	Forcina per puntello.

566.70

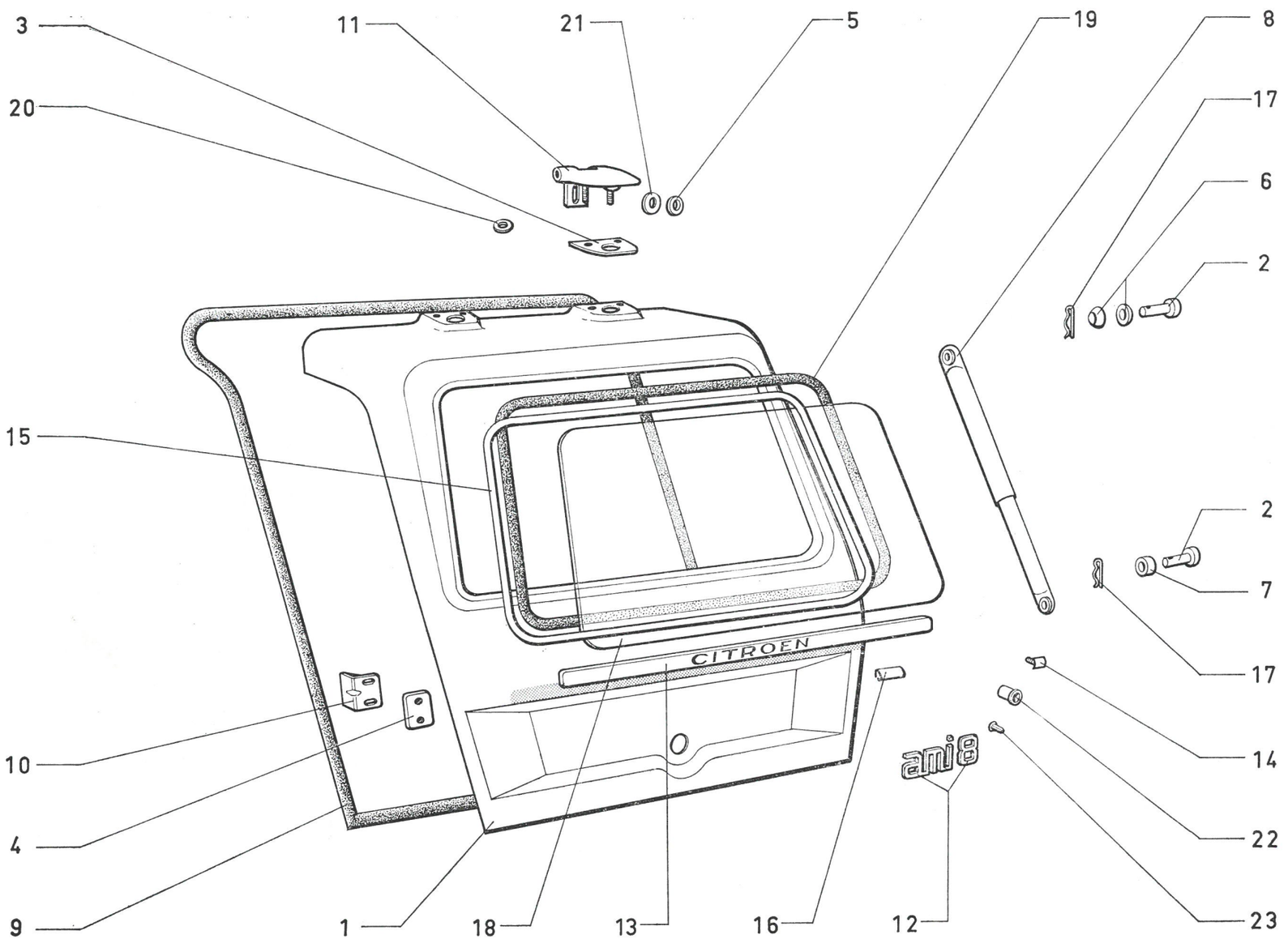
3
11
21
5
19
8
20
17
6
2
15
2
7
17
10
14
4
22
9
1
18
13
16
12
23
CITROEN
ami8

566.70

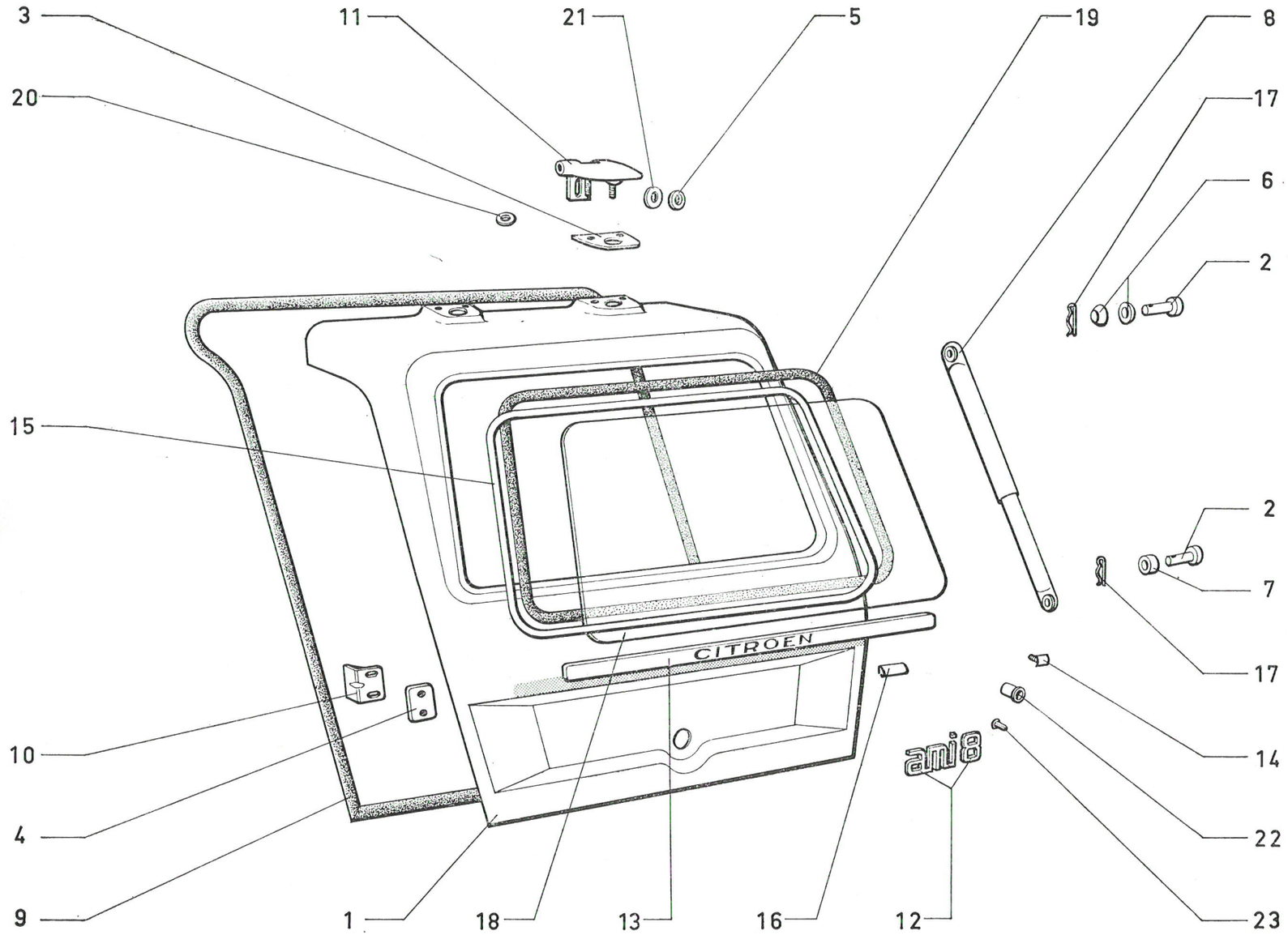
3
11
21
5
19
8
20
17
6
2
15
2
7
17
10
14
4
22
9
1
18
13
16
12
23
CITROEN
ami 8

I	NUMÉROS	K	**Break**	**Porte de coffre** *(Suite)*	**Hintere Tür** *(Forts.)*	**Boot door** *(Cont.)*	**Puerta de maleta** *(Cont.)*	**Portello cofano baule** *(Cont.)*
18	AMB 961-7	1		Glace.	Glasscheibe.	Glass.	Cristal.	Cristallo.
19	AMB 961-61	1		Joint d'étanchéité lunette AR.	Dichtung f. Türscheibe.	Sealing rubber.	Junta de estanqueidad.	Guar. di tenuta lunotto.
20	619133	2	5,25 × 15 × 1,5.	Rondelle de charnière.	Scheibe f. Scharnier.	Washer for hinge.	Arandela de bisagra.	Rondella per cerniera.
21	619154	1	7,5 × 25 × 3.	Rondelle de charnière.	Scheibe f. Scharnier.	Washer for hinge.	Arandela de bisagra.	Rondella per cerniera,
22	619807	8		Agrafe de jonc.	Spange f. Zierleiste.	Clip for strip.	Grapa de perfil.	Graffetta per profilo.
23	619867	5		Agrafe.	Spange.	Clip.	Grapa.	Graffetta.
				Fixation	**Befestigung**	**Securing parts**	**Piezas de sujeción**	**Fissaggio**
	283-S-30	2	TH 5 × 14.	Vis de butée.	Anschlagscheibe.	Stop screw.	Tornillo de tope.	Vite per arresto.
	488-S-30	2	TH 7 × 28.	Vis de charnière.	Schraube f. Scharnier.	Hinge screw.	Tornillo de bisagra.	Vite per cerniera.
	2269-S	2	H 4 × 75.	Écrou de jonc.	Mutter f. Zierleiste.	Strip nut.	Tuerca de perfil.	Dado per profilo.
	2319-S	6	H 5 × 75.	Écrou de charnière.	Mutter f. Scharnier.	Hinge nut.	Tuerca de bisagra.	Dado per cerniera.
	2514-S	2	CR 7,3 × 12.	Rondelle de charnière.	Scheibe f. Scharnier.	Hinge Washer.	Arandela de bisagra.	Rondella per cerniera.
	2782-S	2	6,25 × 20 × 2.	Rondelle de béquille.	Scheibe f. Türstütze.	Stay washer.	Arandela de puntal.	Rondella per puntello.
	2902-S	2	CO 5,1 × 12,2.	Rondelle de butée.	Scheibe f. Anschlag.	Stop washer.	Arandela de Tope.	Rondella per arresto.

I	NUMÉROS	K	Break	Serrure de porte AR	Schlösser f. hintere Tür	Lock for rear door	Cerradura de puerta tras	Serratura portello post.
1	AM 861-03 B	1		Serrure.	Schloss.	Lock.	Cerradura.	Serratura.
2	AM 861-20	1		Poussoir.	Druckknopf.	Push-button.	Pulsador.	Pulsante.
3	AM 861-69	1		Guide.	Führung.	Guide.	Guía.	Guida.
4				Jeu de barillets :	Satz Schlosseinsätze :	Set of barrels:	Juego de barriletes:	Serie du barilete :
	AM 861-313 A	1	**D à G.**	– 2.	– 2.	– 2.	– 2.	– 2.
	AM 861-314 A	1	**D à G.**	– 3.	– 3.	– 3.	– 3.	– 3.
5	AMF 861-357 A	1		Gâche.	Schlossfalle.	Striking plate.	Cerradero,	– Bochetta.
6	DS 861-21	1		Ressort.	Feder.	Spring.	Muelle.	Molla.
7	DS 861-33	1		Jonc.	Sicherungsring.	Circlip.	Anillo de retención.	Arresto.
8	D 861-51	1	30 × 36 × 2.	Rondelle.	Scheibe.	Washer.	Arandela.	Rondella.
9	D 861-101	1	H 5 × 75.	Écrou..	Mutter.	Nut.	Tuerca.	Dado.
10	DS 861-102 A	1		Verrou.	Riegel.	Lock pin.	Cerrojo.	Chiavistéllo.
11	D 861-104	1	28 × 40.	Arrêtoir.	Sicherungsblech.	Lock washer.	Retén.	Arresto.
12	DS 861-105	1	H 30 × 150.	Écrou.	Mutter.	Nut.	Tuerca.	Dado.
13	DS 861-132	1		Coupelle.	Teller.	Cup.	Copela.	Scodellino.
14	295-S-30	4	TH 5 × 16,	Vis.	Schraube.	Screw.	Tornillo.	Vite.
15	2334-S	4	CR 5,2 × 9,4.	Rondelle.	Scheibe.	Washer.	Arandela,	Rondella.
16	2902-S	2	5,5 × 20 × 1.	Rondelle.	Scheibe.	Washer.	Arandela.	Rondella.
17	2770-S	2	5,5 × 12 × 2.	Rondelle.	Scheibe.	Washer.	Arandela.	Rondella.
18	615-795	2		Écrou en cage.	Käfigmutter	Nut with cage.	Tuerca con caja.	Dado con gabbia.
19	AM 861-392 A	1		Vis.	Schraube.	Screw.	Tornillo.	Vite.

566.71

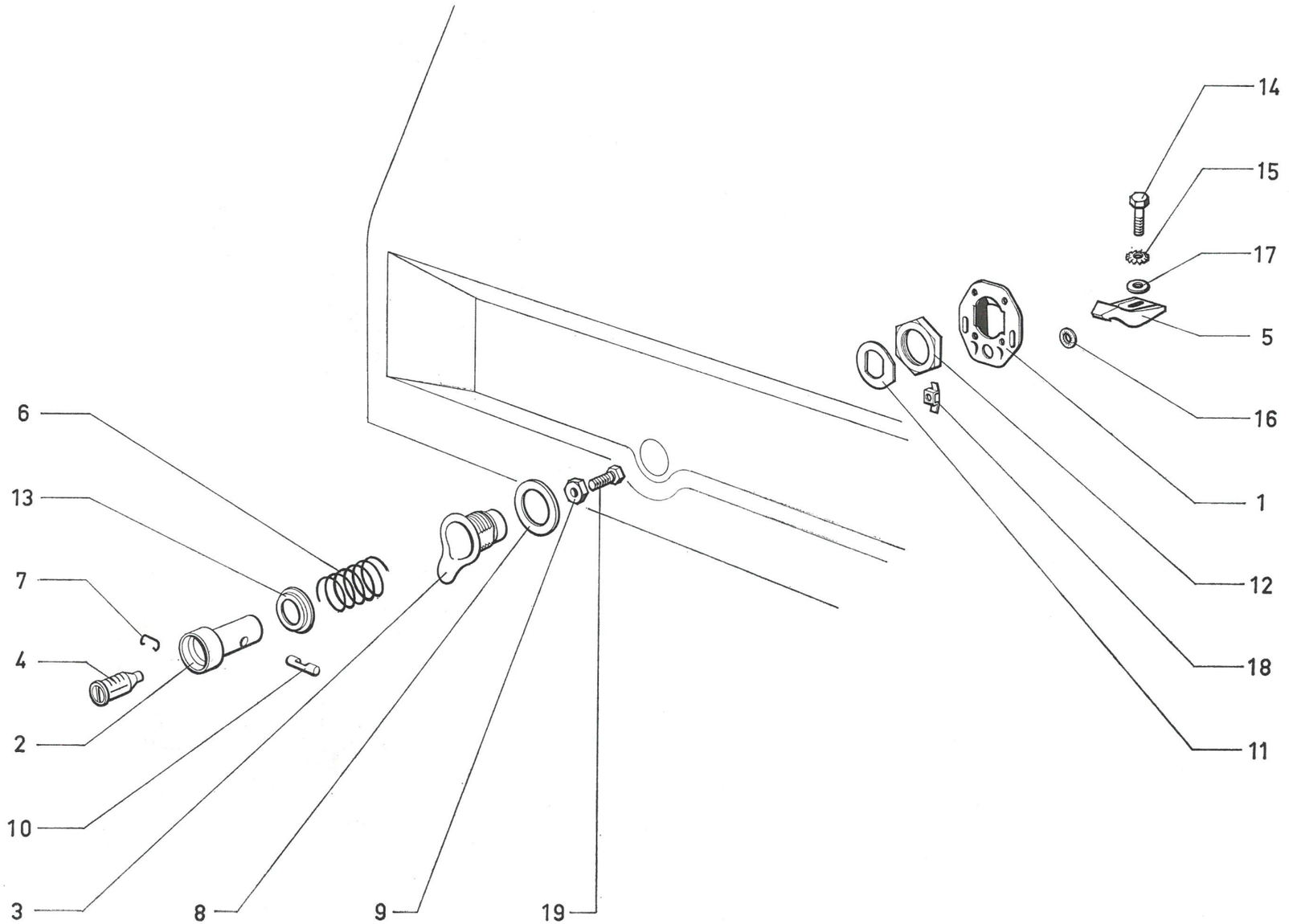

566.72

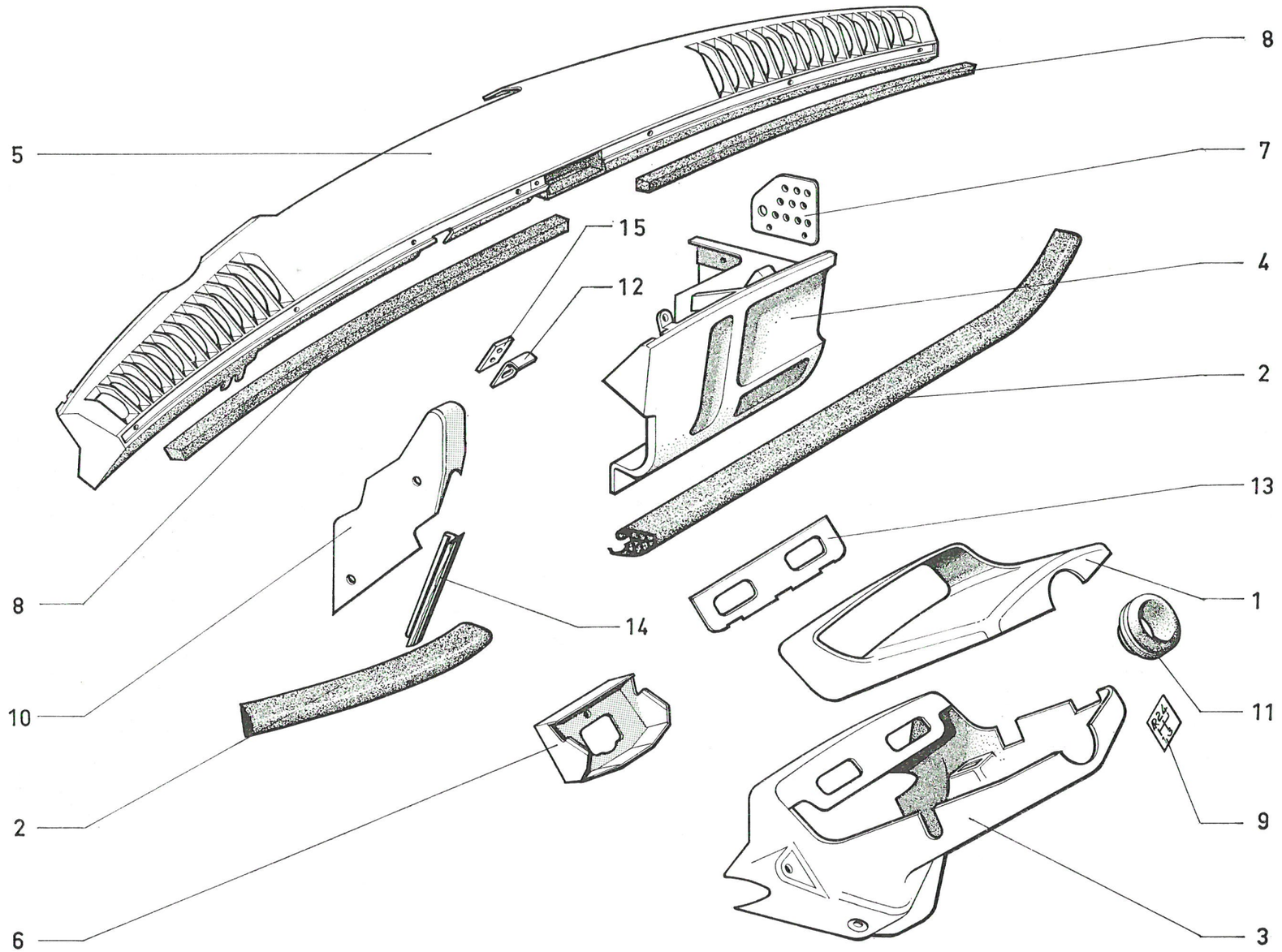

I	NUMÉROS	K	T.T. - D à G	Planche de bord	Armaturenbrett	Dashboard	Plancha de abordo	Cruscotto
1	AM 856-26	1	sup.	Boîtier.	Gehäuse.	Housing.	Caja.	Supporto strument.
2	AM 856-78	1	G - L 260 mm.	Bourrelet de tablette.	Wulst	Pad for shelf.	Reborte de tablilla.	Rivestimento.
	AM 856-79	1	D - L 740 mm.					
3	AM 856-81	1	inf.	Boîtier.	Gehäuse.	Housing.	Caja.	Supporto strument.
4	AM 856-85	1		Planche de bord centrale.	Armaturenbrett (Mittelteil).	Dashboard, central part.	Placha de abordo central.	Cruscotto parte centrale.
	AM 856-85 A	1	Ch —20°.					
	AM 856-85 B	1	XT.					
	AM 856-85 C	1	Radio.					
	AM 856-85 D	1	XT Radio.					
	AM 856-85 E	1	Ch —20° - Radio.					
	AM 856-85 F	1	XT Ch —20°.					
	AM 856-85 G	1	XT Ch. —20° - Radio.					
5	AM 856-95	1	sup.	Planche de bord.	Armaturenbrett.	Dashboard.	Plancha de abordo.	Cruscotto.
	AM 856-95 A	1	Radio.					
6	AM 856-96	1		Tôle d'encradrement de compteur.	Tachometerrahmen.	Surround for speedom.	Marco de cuentakilómetr.	Quadro contachilometri.
7	AM 856-103	1		Tôle latérale.	Mittelblech.	Lateral panel.	Chapa lateral.	Lamiera laterale.
8	AM 856-104	1	G - L 555 mm.	Bourrelet de planche de bord.	Wulst F. Armaturenbrett.	Pad for dashboard.	Reborte de plancha de abordo.	Rivestimento cruscotto.
	AM 856-105	1	D - L 555 mm,					
9	AM 856-110	1		Grille de lecture.	Anzeigeschild	Indicator plate.	Plaquetta indicadora.	Plaqueta indicatore.
10	AM 856-111	1	G.	Flasque.	Flansch.	Flange.	Brida.	Flangia.
11	AM 856-112	1	37 × 56.	Collerette.	Ring-Teller.	Ring.	Collarin.	Collarino.
12	AM 856-207 A	1	G.	Équerre.	Winkel.	Square.	Escuadra.	Staffa.
13	AM 856-232 A	1		Tôle de bloc de contrôle.	Instrumentenblech.	Instr. panel frame.	Chapa para instrumentos.	Lamiera.

I	NUMÉROS	K	T. T. - D à G	Planche de bord *(Suite)*	Armaturenbrett *(Forts.)*	Dashboard *(Cont.)*	Plancha de abordo *(Cont.)*	Cruscotto *(Cont.)*
14	AM 856-238 A	1	L 323 mm.	Profilé plastique.	Plastikleiste.	Plastic strip.	Perfil de plastico.	Profilo di plastica.
	AM 856-239 A	2	L 26 mm.					
15	A 961-87 A	1	8 × 26 × 3.	Plaquette.	Plakette.	Plate.	Plaqueta.	Placchetta.
				Fixation	**Befestigung**	**Fixing**	**Piezas de sujeción**	**Fissaggio**
	613172	2		Bouton pression de flasque.	Druckknopf f. Flansch.	Press-button for flange.	Botón presión de brida.	Bottone a pressione.
	613657	1	TA 3,52 × 9,5.	Vis de tôle latérale.	Schraube f. Seitenblech.	Screw for lateral panel.	Tornillo de chapa lateral.	Vite per lamiera.
	615761	1		Écrou clip de flasque.	Clips-Mutter f. Flansch.	Nut clip for flange.	Tuerca-clip de brida.	Graffeta per vite.
	615745	1		Écrou clip de planche.	Clips-Mutter f. Arm-Brett.	Nut clip for dashboard.	Tuerca-clip de plancha.	Graffeta per vite.
	615795	3		Écrou en cage.	Käfigmutter.	Nut with cage.	Tuerca con caja.	Dado in gabbia.
	615812	2		Écrou clip de boîtier.	Clips-Mutter.	Nut clip for housing.	Tuerca-clip de caja.	Graffeta per vite.
	615816	1		Écrou clip de planche de bord.	Clips-Mutter f. Arm-Brett.	Nut clip for dashboard.	Tuerca-clip de pl. de abordo.	Graffeta per vite.
	619502	2	6 mm.	Rondelle cuvette.	Tellerscheibe.	Cup washer.	Arandella cubeta.	Rondella concava.
	621-508	2	TFB 5 × 16.	Vis de planche de bord.	Schraube f. Arm-Brett.	Screw for dashboard.	Tornillo de pl. de abordo.	Vite per cruscotto.
	281-S	3	TH 5 × 12.	Vis de planche de bord.	Schraube f. Arm-Brett.	Screw for dashboard.	Tornillo de pl. de abordo.	Vite per cruscotto.
	2746-S	1	TR 4,85 × 16.	Vis de planche de bord.	Schraube f. Arm-Brett.	Screw for dashboard.	Tornillo de pl. de abordo.	Vite per cruscotto.
	2756-S	3	TR 3 × 10.	Vis de bourrelet.	Schraube f. Wülst.	Screw for pad.	Tornillo de reborde.	Vite per rivestimento.
	2242-S-30	2	TR 4 × 10.	Vis d'equerre.	Schraube f. Winkel.	Screw for square.	Tornillo de escuadra.	Vite per staffa.
	2902-S	10	CO 5,1 × 12.	Rondelle.	Scheibe.	Washer.	Arandela.	Rondella.

566.72

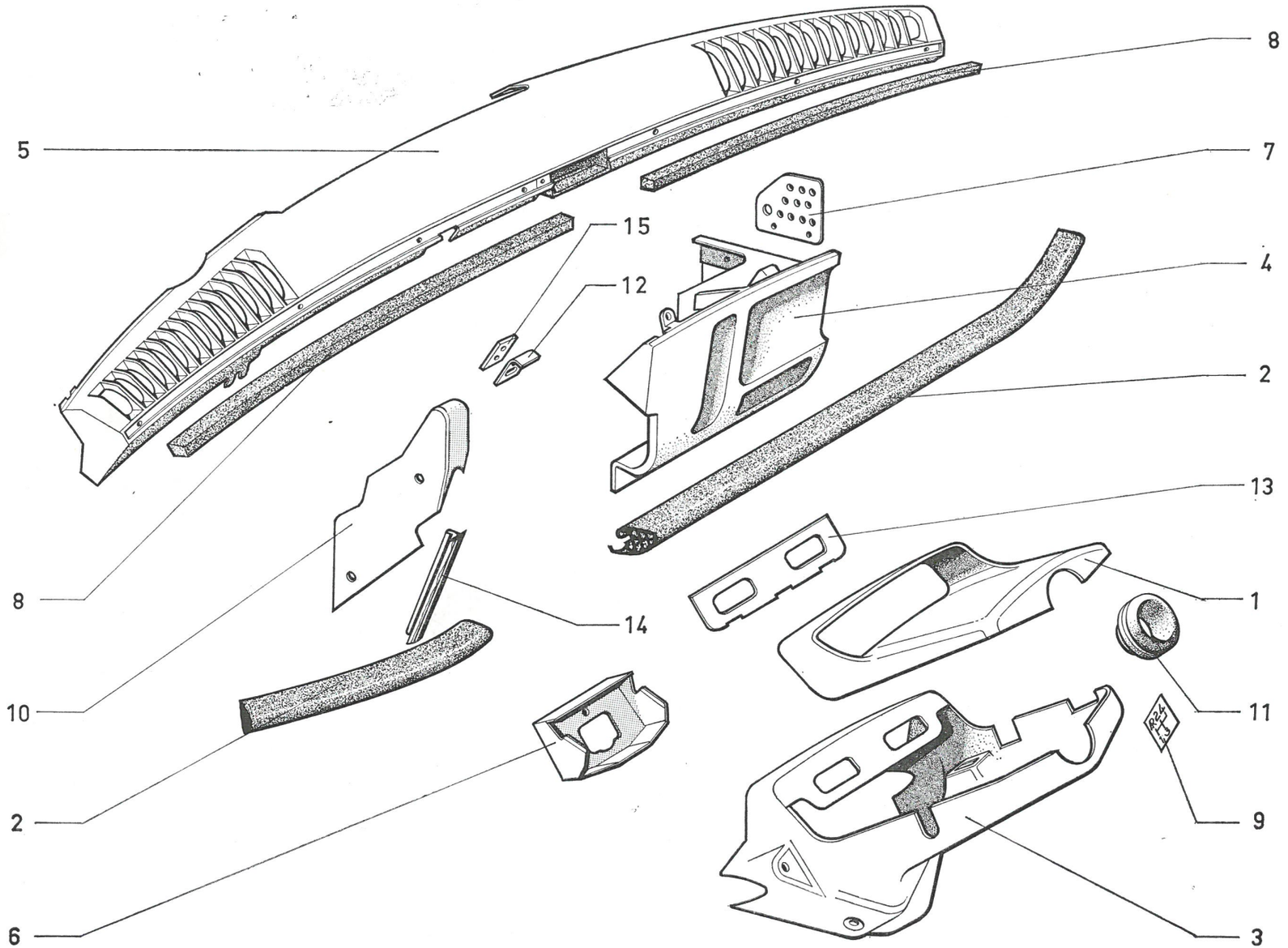

566.73

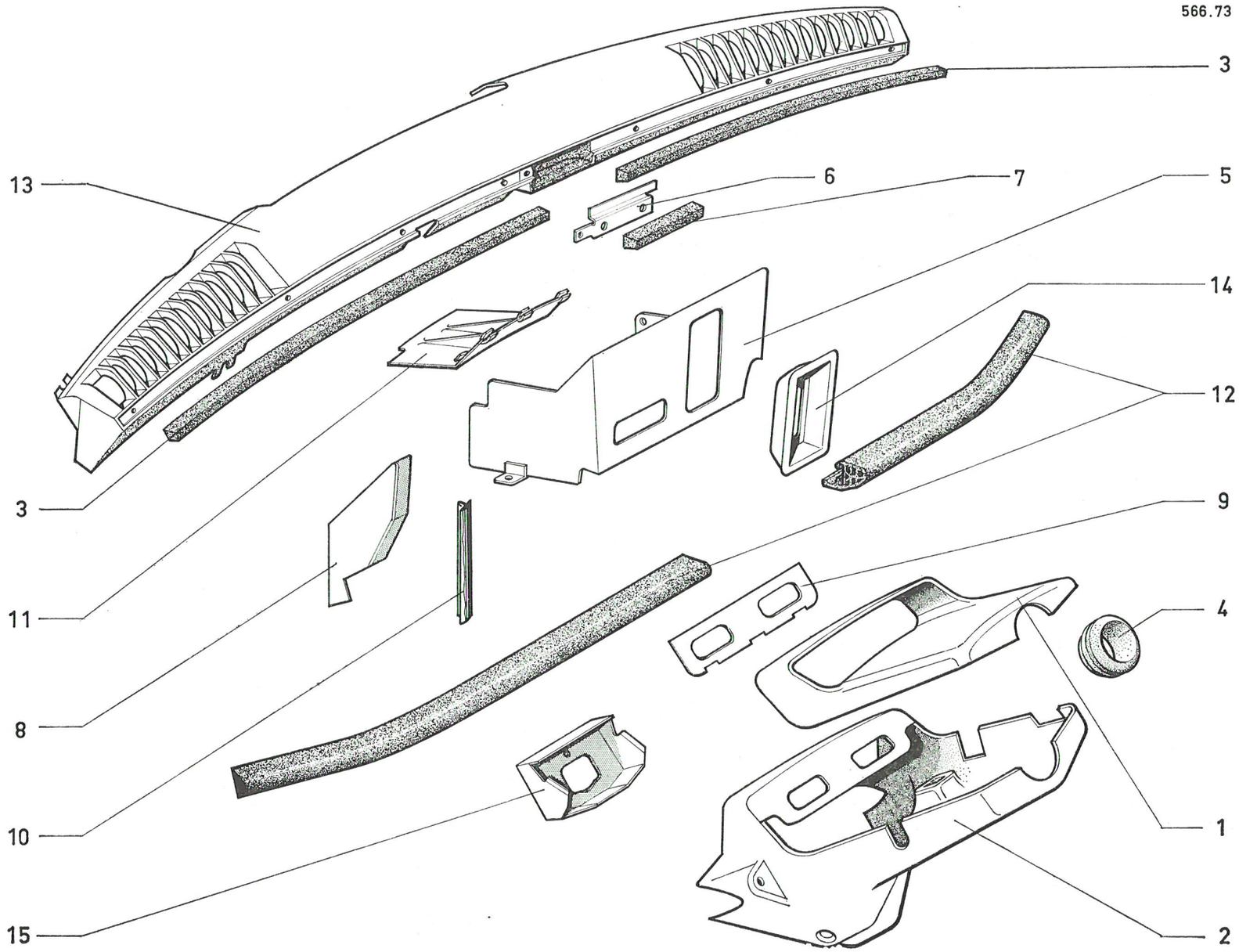

I	NUMÉROS	K	T. T. - D à D	Planche de bord	Armaturenbrett	Dashboard	Plancha de abordo	Cruscotto
1	AM 856-26	1	Sup.	Boîtier.	Gehäuse.	Housing.	Caja.	Supporto strument.
2	AM 856-81	1	Inf.	Boîtier.	Gehäuse.	Housing.	Caja.	Supporto strument.
3	AM 856-104	1	G - L 555 mm.	Bourrelet de planche de bord.	Wulst f. Arm-Brett.	Pad for dashboard.	Reborte de pl. de abordo.	Rivestimento.
	AM 856-105	1	D - L 555 mm.					
4	AM 856-112	1	37 × 56.	Collerette.	Ringteller.	Ring.	Collarin.	Collarino.
5	AM 356-115 A	1		Planche de bord centrale.	Armaturenbrett (Mittelteil).	Dashboard, central part.	Plancha de abordo central.	Cruscotto parte centrale.
6	AM 856-117 A	1	20 × 180 × 0,6.	Plaque de bandeau.	Verkleidungsblech.	Plate.	Placa del panel central.	Placca panello.
7	AM 856-119 A	1	L 101 mm.	Bandeau milieu.	Mittelplatte.	Middle panel.	Panel central.	Panello centrale,
8	AM 856-124 A	1	D.	Flasque de tableau de bord.	Flansch f. Arm-Brett.	Flange.	Brida de pl. de abordo.	Flangia.
	AM 856-126 A	1	G.					
9	AM 856-232 A	1		Tôle de bloc de contrôle.	Instrumentenblech.	Instr. panel frame.	Chapa para instrumentos.	Lamiera.
10	AM 856-238 A	1	L 184 mm.	Profilé plastique.	Plastik-Leiste.	Plastic strip.	Perfil de plastico.	Profilo di plastica.
11	AM 856-246 A	1		Plaque d'essuie-glace.	Platte f. Scheibenwischer.	Plate for w-wiper.	Placa de limpiacristal.	Placca tergicristallo.
12	AM 856-278 A	1	G - L 725 mm.	Bourrelet de tablette.	Wulst f. Brett.	Pad for shelf.	Reborte de tablilla.	Rivestimento.
	AM 856-279 A	1	D - L 275 mm.					
13	AM 856-295 A	1	Sup.	Planche de bord.	Armaturenbrett.	Dashboard.	Plancha de abordo.	Cruscotto.
14	AM 856-120 A	1		Grille de levier de chauffage.	Abschlussblech +) für Peizungshebel.	Grille for heater.	Placa de paso de leva de Calef.	Cornice per leva.
15	AM 856-296 A	1		Tôle d'encadrement de compteur.	Tachorahmen.	Surround for speedom.	Marco de cuentakms.	Quadro contachilometri.

I	NUMÉROS	K	T. T. - D à D	Planche de bord *(Suite)*	Armarurenbrett *(Forts.)*	Dashboard *(Cont.)*	Plancha de abordo *(Cont.)*	Cruscotto *(Cont.)*
				Fixation	**Befestigung**	**Fixing**	**Piezas de sujeción**	**Fissaggio**
	613172	2		Bouton pression de flasque.	Druckknopf f. Flansch.	Press-button for flange.	Botón presion de brida.	Bottone a pressione.
	613657	1	TA 3,52 × 95.	Vis de tôle latérale.	Schrauben f. Seitenblech.	Screw for lateral panel.	Tornillo de chapa lateral.	Vite per lamiera lat.
	615761	1		Écrou clip de flasque.	Clipsmutter f. Flansch.	Nut clip for flange.	Tuerca-clip de brida.	Graffetta per vite.
	615745	1		Écrou clip de planche.	Clipsmutter f. Arm-Brett.	Nut clip for dashboard.	Tuerca-clip de plancha.	Graffetta per vite.
	615795	3		Écrou en cage.	Käfigmutter.	Nut with cage.	Tuerca con caja.	Dado in gabbia.
	615812	2		Écrou clip de boîtier.	Clips-Mutter f. Gehäuse.	Nut clip for housing.	Tuerca-clip de caja.	Graffetta per vite.
	619502	2	6 mm.	Rondelle cuvette.	Tellerscheibe.	Cup washer.	Arandela-cubeta.	Rondella concava.
	621508	2	TFB 5 × 16.	Vis de planche.	Schraube f. Arm.-Brett.	Screw for dashboard.	Tornillo de plancha.	Vite per cruscotto.
	281-S	3	TH 5 × 12.	Vis de planche de bord.	Schraube f. Arm.-Brett.	Screw for dashboard.	Tornillo de pl. de abordo.	Vite per cruscotto.
	2746-S	1	TR 4,85 × 16.	Vis de planche de bord.	Schraube f. Arm.-Brett.	Screw for dashboard.	Tornillo de pl. de abordo.	Vite per cruscotto.
	2756-S	3	TR 3 × 10.	Vis de bourrelet.	Schraube f. Wulst	Screw for pad.	Tornillo de reborde.	Vite per guarnizione.
	2902-S	10	CO 5,1 × 12.	Rondelle.	Scheibe.	Washer.	Arandela.	Rondella.
	615816	1		Écrou clips de planche de bord.	Clipsmutter f. Arm.-Brett.	Nut clip for dashboard.	Tuerca-clip de pl. de abordo.	Graffetta per vite.
	618747	2		Rivet « Pop » de flasque gauche	« Pop » - Niet f. link. Flansch.	Rivet for L.H. flange.	Remache « Pop » de brida isq.	Rivetto « Pop » per flangia.

566.73

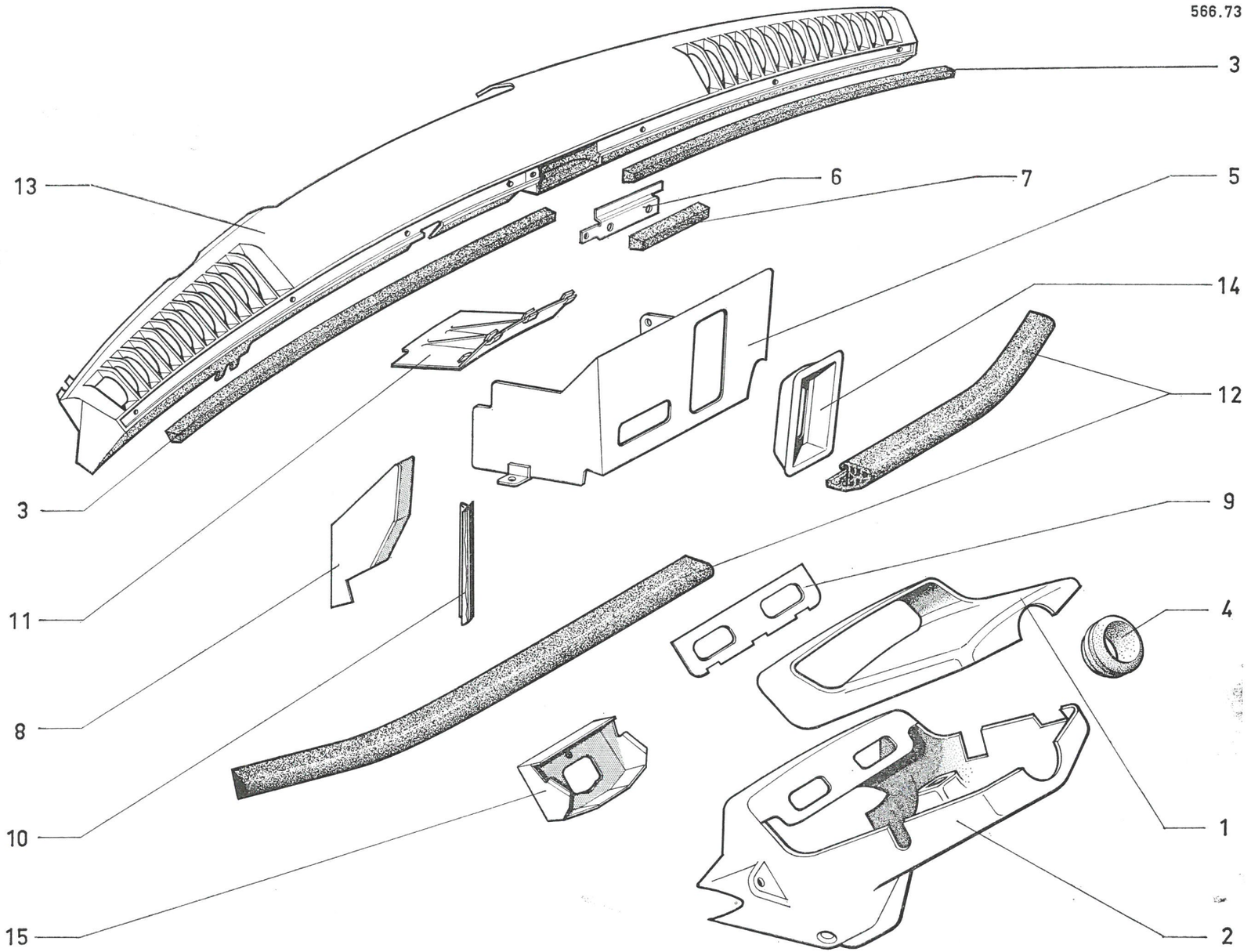

I	NUMÉROS	K		Pare-soleil	Sonnenblende	Sun visor	Parasol	Parasole
	AM 554-1 B	1		Écran sans miroir :	Blendschirm ohne Spiegel :	Panel without mirror:	Pantalla sin espejo:	Schermo zenza specchietto:
			D à G.	Côté gauche.	Linke Seite.	L.H. side.	Lado isquierdo.	Lato sinistro.
			D à D.	Côté droit.	Rechte Seite.	R.H. side.	Lado derecho.	Lato destro.
		1		Écran avec miroir :	Blendschirm mit Spiegel :	Panel with mirror:	Pantallo con espejo:	Schermo con specchietto :
	AM 554-1 C		**D à G.**	Côté droit.	Rechte Seite.	R.H. side.	Lado derecho.	Lato destro.
	AM 554-1 E		**D à D.**	Côté gauche.	Linke Seite.	L.H. side.	Lado izquierdo.	Lato sinistro.
	AM 554-93 B	2		Axe.	Bolzen.	Spindle.	Eje.	Perno.
	AM 554-283 A	2		Collier support.	Halteschelle.	Bracket.	Collar soporte.	Collare supporto.
	2.548-S-30	2	TR 5 × 16.	Vis de collier.	Schraube f. Halteschelle.	Screw for bracket.	Tornillo de collar.	Vite per collare.
	2.324-S	2	5 × 75.	Écrou.	Mutter.	Nut.	Tuerca.	Dado.

I	NUMÉROS	K		Rétroviseur intérieur	Innerer Rückbllckspiegel	Internal rear view mirror	Retrovisor interior	Retrovisore interno
		1		Rétroviseur complet :	Rückblickspiegel :	Mirror complete:	Retrovisor :	Retrovisore completo :
	AM 551-3 F			–	–	–	–	–
	AM 551-103 A		CLUB.	– (jour et nuit).	– (Tag und Nacht).	– (day and night).	– (dia y noche).	– (giorno e notte).
		1		Butée caoutchouc.	Gummianschlag.	Rubber buffer.	Tope de caucho.	Reggispinta di gomma.
	AM 551-92 A			–	–	–	–	–
	AM 551-192 A		CLUB.	–	–	–	–	–
	621.506	2	TFB 5 × 20.	Vis.	Schraube.	Screw.	Tornillo.	Vite.

I	NUMÉROS	K		Outillage	Werkzeuge	Tools	Herramienta	Attrezzi dotazione
	AM 251-1 B	1		Manivelle.	Andrehkurbel.	Starting handle.	Manivela.	Manovella.
	AM 623-0	1		Cric à vis.	Wagenheber.	Jack.	Gato.	Cricco e vite.
	AM 623-77	1		Sangle de cric.	Band f. Wagenheber.	Strap for jack.	Cinturón de gato.	Cinghia fissaggio cricco.
				Clé :	Schlüssel :	Spanner:	Llave:	Chiave :
	621.951	1	12 × 14.	– à œil.	– Ringschlüssel.	– 6 flats.	– de estrella.	– piatta.
	650.146	1	21.	– à tube.	– Steckschlüssel.	– for spark. plug.	– de bugía.	– a tubo.
	650.147	1	8 × 10.	– plate.	– +) Gabelschlüssel.	– double ended.	– llana.	– piatta.
	650.137	1		Tournevis.	Schraubenzieher.	Screwdriver.	– destornillador.	cacciavite.

I	NUMÉROS	K		Accessoires de roues	Radzubehör	Wheel accessories	Accesorios de ruedas	accessori ruote
	AM 854-1 B	4		Enjoliveur de roue.	Radzierkappe.	Wheel embellisher.	Embellecedor de rueda.	Calotta coprimozzo ruota.
	AM 854-98 A	4		Vis d'enjoliveur.	Schraube f. Radzierkappe.	Screw for embellisher.	Tornillo de embellecedor.	Vite per calotta coprimozzo.
			Sauf Ch —20°.	Roue de secours.	Reserverad.	Spare wheel.	Rueda de repuesto.	Ruota scorta.
	AM 622-50 D	1		Support de roue.	Halterung f. Reserverad.	Wheel bracket.	Soporte de rueda.	Supporto ruota.
				Sangle de roue :	Spannband f. Rad :	Strap for wheel:	Cinturión de rueda:	Cinghia per ruota :
	AM 622-204 A	1		– à boucle.	– mit Schnalle.	– with buckle.	– con hebilla.	– a fibbia.
	AM 622-206 A	1		– fixe sur tablette.	– befestigt am Brett.	– fixed on shelf.	– fija sobre tablilla.	– fissa.
			Ch —20°.					
	AM 622-122	1		Housse de roue.	Überzug f. Rad.	Spare whell cover.	Tapadera de rueda.	Gualdrappa per ruota.
				Sangle de roue :	Spannband f. Rad :	Strap for wheel:	Cinturón de rueda :	Cinghia della ruota :
	AM 622-4 A	1		– extensible.	– elastisch.	– expansible.	– extensible.	– estensibile.
	AM 622-6 A	1		– fixe dans coffre AR.	– befestigt im Kofferraum.	– fixed in boot.	– fija en maleta tras.	– fissa (cofano baule).

I	NUMÉROS	K		Ceintures de sécurité	Sicherheitsgurte	Safety belts	Cinturones de seguridad	Cinture di sicurezza
		?		Ceinture 3 brins :	Sicherheitsgurt (Dreipunkt) :	Belt, 3 straps:	Cinturón de 3 hebras:	Cinture 3 cinghie :
	DS 616-1 C			– (bleue).	– blau.	– blue.	– Azul.	– (blu).
	DS 616-1 E			– (rouge).	– rot.	– red.	– rojo.	– (rossa).
	DS 616-1 G			– (grise).	– grau.	– grey.	– gris.	– (grigia).
	DS 616-1 I			– (beige).	– beige.	– beige.	– gris amarillente.	– (beige).
1				Platine sur pied.	Blech am Mittelpfosten.	Plate on centre pillar.	Platilla sobre pie.	Placchetta sul montante centrale.
	DX 616-88 B	1	G.	–	–	–	–	–
	DX 616-88 C	1	D.	–	–	–	–	–
2	DX 616-69	4		Vis de platine.	Schraube f. Blech.	Screw for plate.	Tornillo de platilla.	Vite per placchetta.
3	DX 616-93	2		Protecteur d'anneau.	Schutz f. Ring.	Protector for ring.	Protector de anillo.	Protezione di gancio.
4	AM 616-99 A	2		Patte latérale.	Seitenlasche.	Lateral bracket.	Pata lateral.	Staffa laterale.
5	538-S-30	4	TH 9 × 25.	Vis de patte.	Schraube f. Lasche.	Screw for bracket.	Tornillo de pata.	Vite per staffa.
6				Obturateur :	Verschluss :	Obturator:	Obturador:	Otturatore
	613.018	6		– d'anneau.	– für Ring.	– for ring.	– de anillo.	– gancio.
	613.019	4		– sur pied.	– am Pfosten.	– for centre pillar.	– sobre.	– sul montante.
7	AM 616-87	4		Anneau.	Ring.	Ring.	Anillo.	Gancio.
8	AM 616-68	2		Patte AR.	Hintere Lasche.	Rear support.	Pata trasera.	Staffa post.
9	DX 616-69 A			Vis de patte.	Schraube f. Lasche.	Screw for support.	Tornillo de pata.	Vite per staffa.

566.74

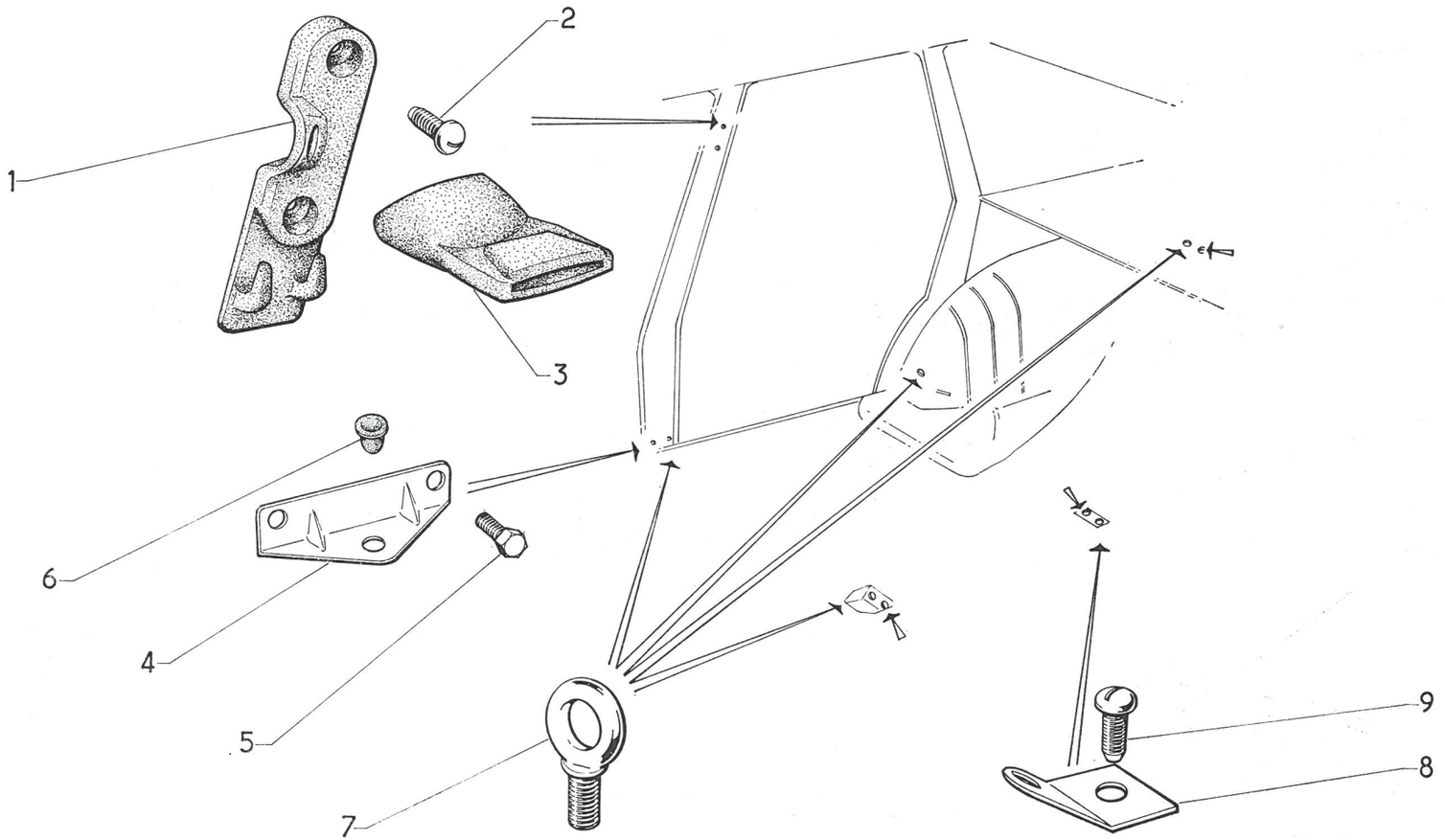

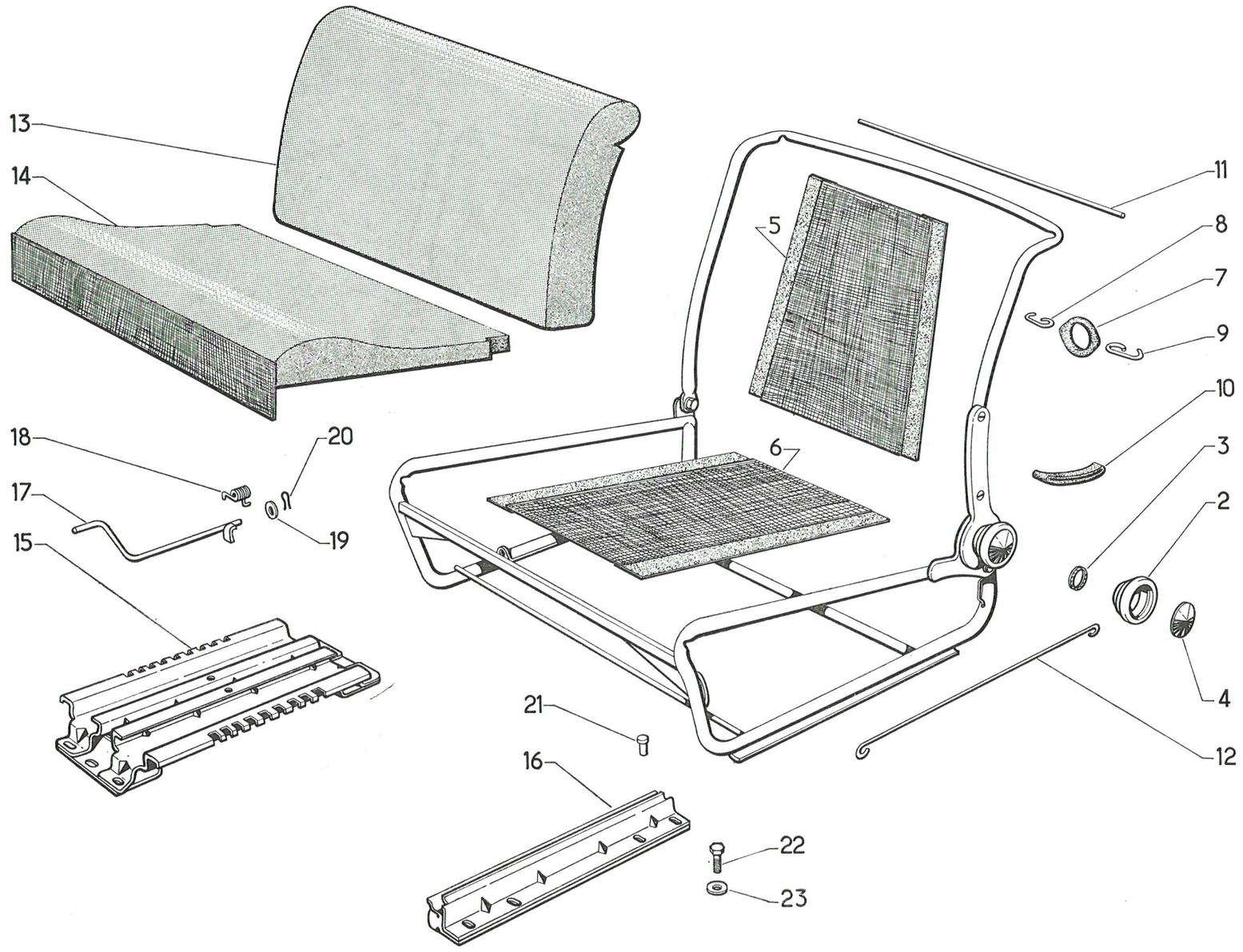
13
14
18
20
17
19
15
5
11
8
7
9
10
6
3
2
4
12
21
16
22
23

I	NUMÉROS	K	CONF. CLUB	Sièges AV séparés Armatures	Vordere Einzelsitze Armaturen	Front seats, separated Armatures	Asientos delanteros separados. Armaduras	Sedili ant. separati Armature
1				Armature nue.	Armatur o. Ausrüstung.	Armature only.	Armadura desnuda.	Armatura nuda.
	AM 932-1 A	1	G.	–	–	–	–	–
	AM 932-1 B	1	D.	–	–	–	–	–
2	DX 932-203	2		Bouton.	Knopf.	Knob.	Botón.	Pomello.
3	DX 932-205	2		Bague.	Hülse.	Bush.	Anillo.	Boccola.
4	DX 932-207	2		Protecteur.	Schutz.	Protector.	Protector.	Coperchlo del pomello.
5				Dessous de dossier.	Unterlage f. Rückenlehne.	Under trimming.	Parte tras. de respaldo.	Sottofondo schienale.
	AM 932-63 B	1	G.	–	–	–	–	–
	AM 932-63 C	1	D.	–	–	–	–	–
6	AM 932-68 A	2		Dessous de coussin.	Unterlage f. Kissen.	Under trimming.	Parte baja de cojin.	Sottofondo sedile.
7	A 922-113	?		Anneau élastique,	Elastischer Ring.	Rubber ring.	Anillo elastico.	Anello elastico.
8	A 922-111	?	int.	Crochet.	Haken.	Hook.	Gancho.	Gancio.
9	AM 922-112	?	ext.	Crochet.	Haken.	Hook.	Gancho.	Gancio.
10	AM 922-132	4	AR.	Tendeur.	Spanner.	Spreader.	Tensor.	Tenditore.
11	AM 932-120	6	L 540.	Tringle lisse.	Glatte Stange.	Rod smooth.	Varilla lisa.	Astina liscia.
12	AM 922-135 C	2	L 395.	Tringle à boucles.	Stange m. gebogenen Enden.	Rod w. rolled ends.	Varilla rizada.	Astina a anelli.
13		1		Matelassure caoutchouc :	Gummipolsterung f. Rückenlehne.	Rubber padding:	Relleno de caucho:	Imbottitura di gomma:
	AM 932-55		G.	– dossier.	–	– For back of seat.	– de respaldo.	– schienale.
	AM 932-55 B		G. CLUB.	– dossier.	–	–	–	–
	AM 932-55 A		D.	– dossier.	–	–	–	–
	AM 932-55 C		D. CLUB.	– dossier.	–	–	–	–
14		1		Matelassure caoutchouc :	Gummipolsterung f. Kissen.	Rubber padding:	Relleno de caucho:	Imbottitura dl gomma:
	AM 932-25		G.	– coussin.	–	– for cushion.	– de cojin.	– sedile.
	AM 932-25 A		D.	– coussin.	–	– for cushion.	–	–

I	NUMÉROS	K	CONF. CLUB	Sièges AV séparés Armatures *(Suite)*	Vordere Einzelsitze Armaturen *(Forts.)*	Front seats, separated Armatures *(Cont.)*	Asientos delanteros separados. Armaduras *(Cont.)*	Sedili ant. separati Armature *(Cont.)*
15	AM 912-78	1		Support central.	Mittelträger.	Central bracket.	Soporte central.	Supporto centrale.
16	AM 922-158 A	2		Support latéral.	Seitenträger.	Lateral bracket.	Soporte lateral.	Supporto laterale.
17				Levier de verrouillage.	Verriegelungshebel.	Locking lever.	Palanca de cierre.	Leva di bloccaggio.
	AM 922-12 B	1	G.	–	–	–	–	–
	AM 912-4	1	D.	–	–	–	–	–
18				Ressort de levier.	Feder f. Hebel.	Lever spring.	Muelle de palanca.	Molla per leva.
	AM 922-271 B	1	G.	–	–	–	–	–
	AM 922-111	1	D.	–	–	–	–	–
19				Rondelle de levier.	Scheibe f. Hebel.	Lever washer:	Arandela de leva:	Rondella per leva:
	2.363-S	4	6,25 × 14 × 1,5.	– plate.	– flach.	– flat.	– Llana.	– piatta.
	624.026	4	Co 6,1 × 11,2 × 0,15.	–	–	–	–	–
20	2.422-S	2	2 × 20.	Goupille.	Stift.	Pin.	Pasador.	Copiglia.
21	HY 841-122	2		Axe d'arrêt.	Arretierungsbolzen.	Stop pin.	Eje de cierre.	Perno d'arresto.
22	485-S-30	6	TH 7 × 20.	Vis.	Schraube.	Screw.	Tornilla.	Vite.
23				Rondelle :	Scheibe :	Washer:	Arandela:	Rondella :
	2.514-S	6	Cr 7,3 × 12.	–	–	–	–	–
	619.171	6		– avec méplat.	– mit Abfassung.	– with flats.	– con parte llana.	– con parte piatta
	619.810	?		Agrafe.	Spange.	Clip.	Grapa.	Graffetta.

566.75

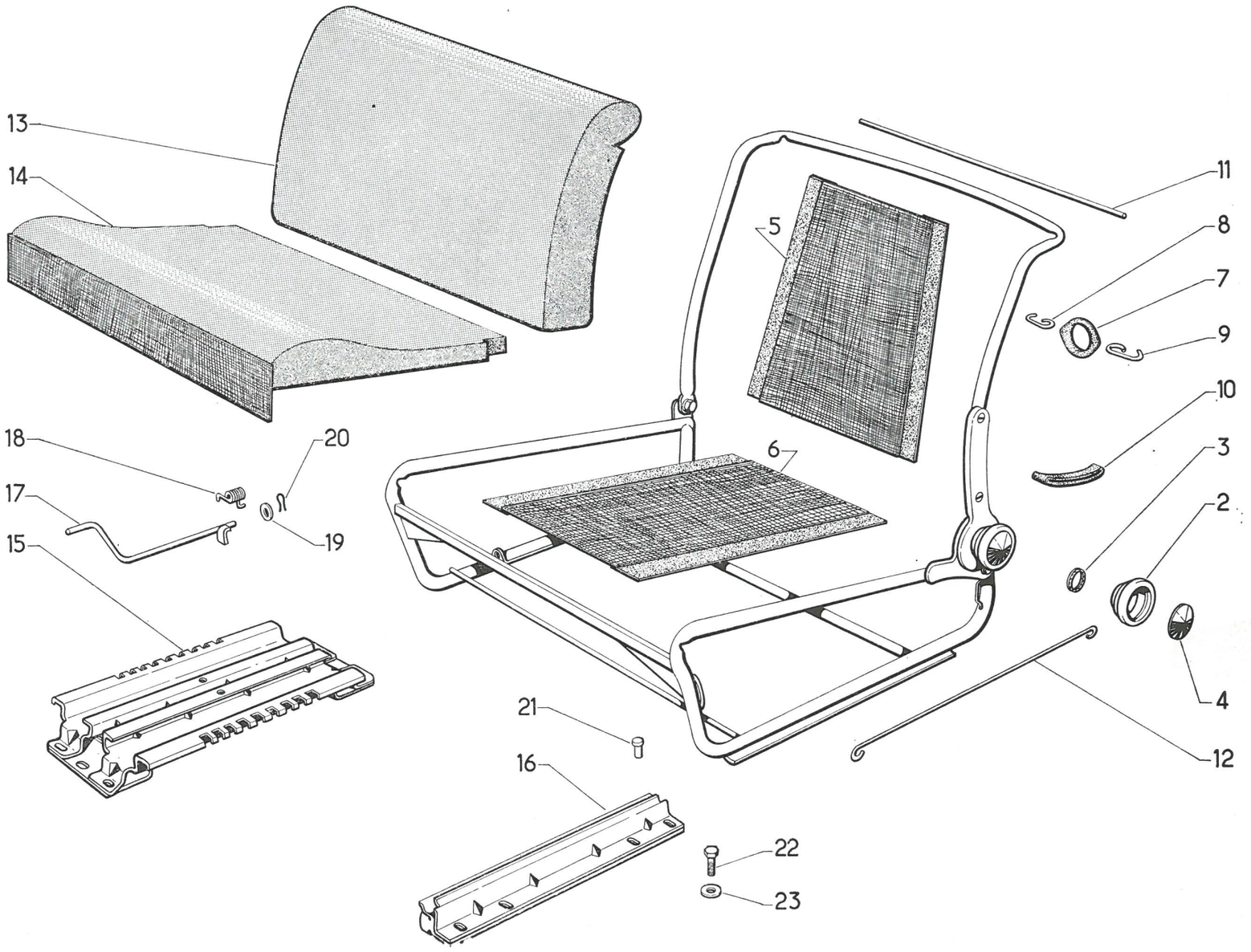

I	NUMÉROS	K	CONFORT	Sièges AV séparés Garnitures	Vordere Einzelsitze Bezüge	Front seats, separated Trimmings	Asientos delanteros separados. Guarnecidos	Sedili ant. separati Rivestimenti
		?		Garniture «simili Targa» :	Bezug, Simili Targa :	Trimming, leatherette :	Guarnecido simili Targa :	Rivest. similpelle :
	AM 932-20 P		G.	(noire).	(schwarz).	(black).	(negro).	(nero).
	AM 932-20 Q		D.					
	AM 932-20 R		G.	(fauve).	(gelbbraun).	(fawn).	(leonado).	(fulvo).
	AM 932-20 S		D.					
		?	→I 7/69.	Garniture tissu « Coquillé » :	Bezug, « Coquillé » :	Trimming, material « Coquillé » :	Guarnecido tela « Coquillé » :	Rivest. tessuto « Coquillé » :
	AM 932-428 A		G.	(rouge).	(rot).	(red).	(rojo).	(rosso).
	AM 932-429 A		D.					
	AM 932-430 A		G.	(grise).	(grau).	(grey).	(gris).	(grigio).
	AM 932-431 A		D.					
	AM 932-432 A		G.	(bleu sultan).	(sultan-blau).	(sultan blue).	(azul sultán).	(blu sultano).
	AM 932-433 A		D.					
	AM 932-434 A		G.	(safran).	(safran).	(safran).	(azafrán).	(zafferano).
	AM 932-435 A		D.					

I	NUMÉROS	K	CLUB	Sièges AV séparés Garnitures	Vordere Einzelsitze Bezüge	Front seats, separated Trimmings	Asientos delanteros separados Guarnecidos	Sedili ant. separati Rivestimenti
		?		Garniture « Simili Targa » :	Bezug, Simili Targa :	Trimming, simili Targa :	Guarnecido, simili Targa :	Rivest. similpelle.
	AM 932-20 P		G.	(noire).	(schwarz).	(black).	(negro).	(nero).
	AM 932-20 Q		D.					
	AM 932-20 R		G.	(fauve).	(gelbbraun).	(fawn).	(leonado).	(fulvo).
	AM 932-20 S		D.					
		?	→ 7/69.	Garniture mixte (tissu Coquillé et Simili Buflon) :	Bezug (Muschelmuster u. Simili Buflon) :	Trimming (material Coquillé and leatherette Buflon :	Guarnecido : (tela « coquillé » y simili Buflon) :	Rivest. tessuto « coquille » e similpelle :
	AM 932-438 A		G.	(rouge).	(rot).	(red).	(rojo).	(rosso).
	AM 932-439 A		D.					
	AM 932-442 A		G.	(grise).	(grau).	(grey).	(gris).	(grigio).
	AM 932-443 A		D.					
	AM 932-440 A		G.	(bleu sultan).	(sultan-blau).	(sultan blue).	(azul sultán).	(blu sultano).
	AM 932-441 A		D.					
	AM 932-444 A		G.	(safran et havane).	(safran u. braun).	(safran and brown).	(azafrán y habano).	(zafferano ed avana).
	AM 932-445 A		D.					

I	NUMÉROS	K	CLUB	Sièges AV séparés Vide-poches	Vordere Einzelsitze Ablagefach	Front seats, separated Glove pocket	Asientos delanteros separados. Guantera	Sedili ant. separati Tasche
		?		Vide-poche confectionné :	Fertiges Ablagefach :	Glove pocket, made up :	Guantera confeccionada :	Tasca confezionata:
	AM 932-60 B		G.	(noir).	(schwarz).	(black).	(negra).	(nera).
	AM 932-60 C		D.					
	AM 932-60 D		G.	(fauve).	(gelbbraun).	(fawn).	(leonada).	(fulvo).
	AM 932-60 E		D.					
	AM 932-60 H		G.	(rouge).	(rot).	(red).	(roja).	(rossa).
	AM 932-60 I		D.					
	AM 932-60 J		G.	(bleu sultan).	(sultan-blau.)	(sultan blue).	(azul sultan).	(blu sultano).
	AM 932-60 K		D.					
	AM 932-60 M		G.	(gris).	(grau).	(grey).	(gris).	(grigia).
	AM 932-60 N		D.					
	AM 932-60 P		G.	(havane).	(braun).	brown.	(habano).	(avana).
	AM 932-60 Q		D.					

I	NUMÉROS	K	TOURISME	Sièges AV séparés Armatures	Vordere Einzelsitze Armaturen	Front seats, separated Armatures	Asientos delanteros separados. Armaduras	Sedili ant saparati Armature
1				Armature nue :	Armatur o. Ausrüstung :	Armature only :	Armaduras desnuda :	Armatura nuda :
	AM 932-1 C	1	G.	–	–	–	–	–
	AM 932-1 D	1	D.	–	–	–	–	–
2	DX 932-203	2		Bouton.	Knopf.	Knob.	Botón.	Pomello.
3	DX 932-205	2		Bague.	Hülse.	Bush.	Anillo.	Boccola.
4	DX 932-207	2		Protecteur.	Schutz.	Protector.	Protector.	Coperchio del pomello.
5				Dessous de dossier :	Unterlage f. Rückenlehne :	Undertrimming :	Parte tras. de respaldo :	Sottofondo schienale :
	AM 932-63	1	G.	–	–	–	–	–
	AM 932-63 A	1	D.	–	–	–	–	–
6	AM 932-68	2		Dessous de coussin.	Unterlage f. Kissen.	Undertrimming.	Parte baja de cojin.	Sottofondo sedile.
7		?		Anneau élastique :	Elastischer Ring :	Rubber ring :	Anillo elastico :	Anello elastico :
	A 922-113			– de coussin.	– f. Kissen.	– for cushion.	– de cojin.	– per sedile.
	AM 922-113			– de dossier.	– f. Rückenlehne.	– for back of seat.	– de respaldo.	– per schienale.
8	A 922-111	?	int.	Crochet.	Haken.	Hook.	Gancho.	Gancio.
9	AM 922-112		ext.	Crochet.	Haken.	Hook.	Gancho.	Gancio.
10	AM 922-132		AR.	Tendeur.	Spanner.	Spreader.	Tensor.	Tenditore.
11	AM 932-120	6	L. 540.	Tringle lisse.	Glatte Stange.	Rod, smooth.	Varilla lisa.	Astina liscia.
12	AM 922-109 C	4	L. 500.	Tringle à boucles.	Stange mit gebongeen Enden.	Rod w. rolled ends.	Varilla rizada.	Astina a anelli.
13	AM 932-355 A	2		Matelassure de dossier.	Polsterung f. Rückenlehne.	Padding f. back of seat.	Relleno de respaldo.	Imbottitura schienale.
14	AM 932-325 A	2		Matelassure de coussin.	Polsterung f. Kissen.	Padding for cushion.	Relleno de cojin.	Imbottitura sedile.
15	AM 912-78	1		Support central.	Mittlerer Träger.	Central bracket.	Soporte central.	Supporto centrale.

566.75

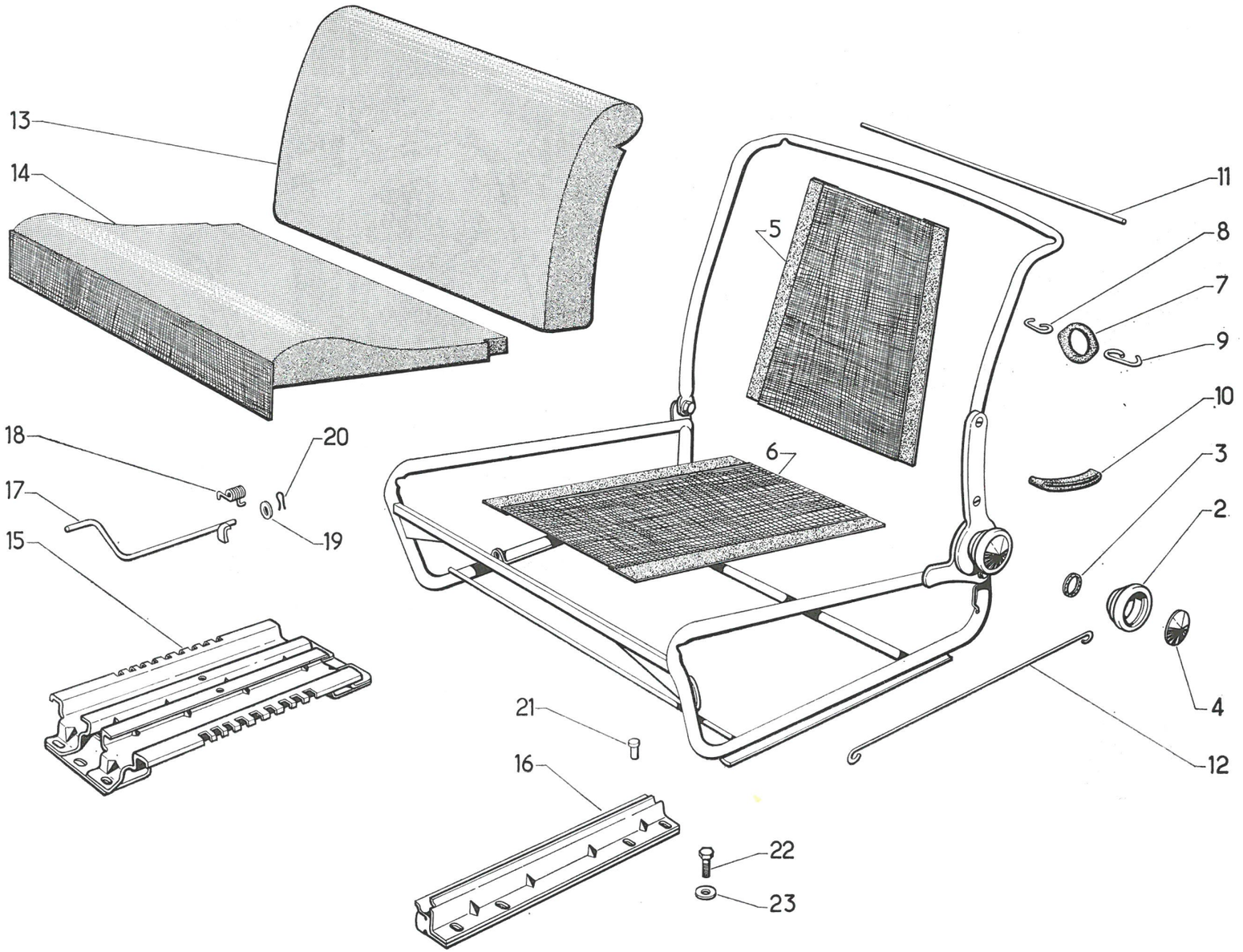

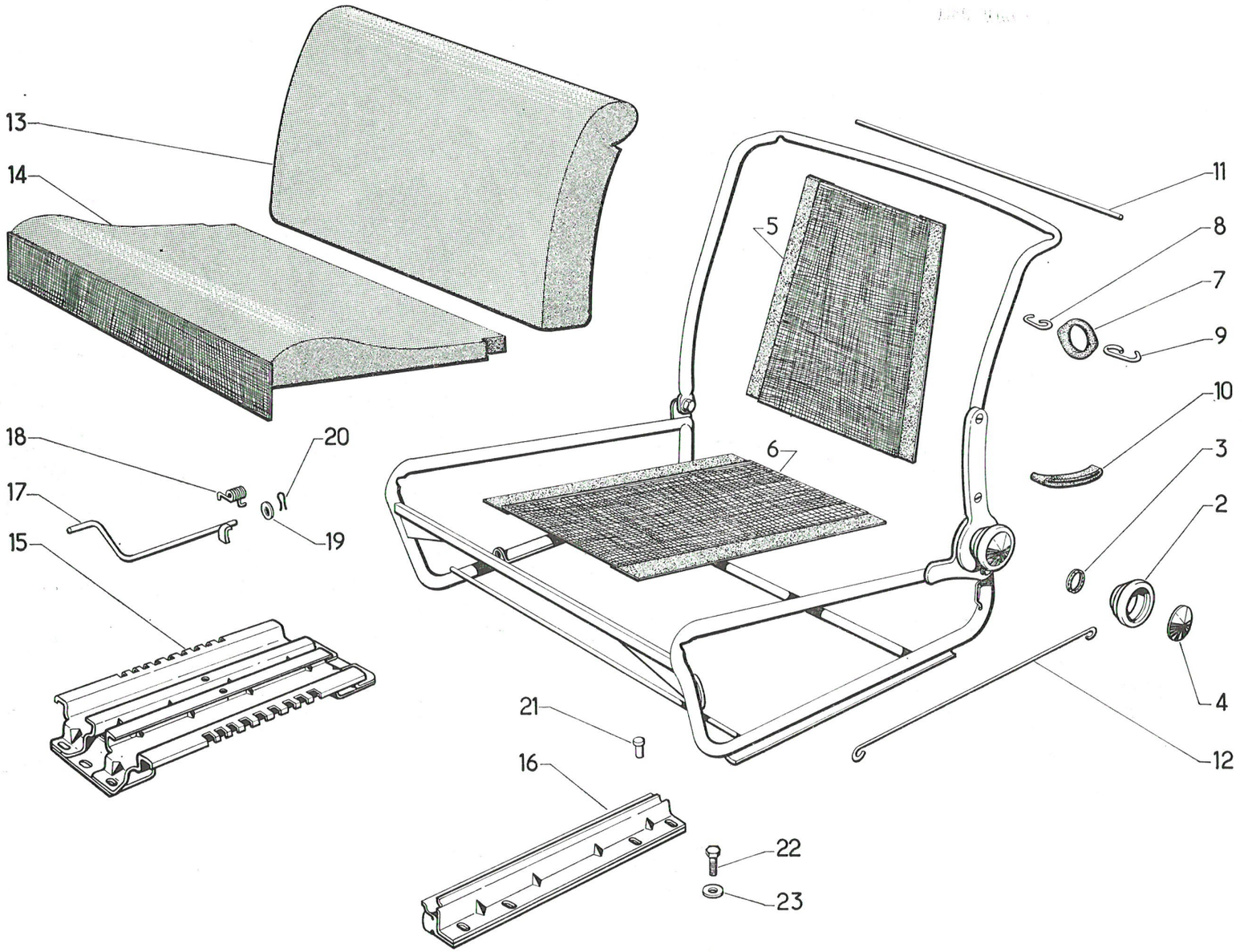
13
14
18
20
17
19
15
5
11
8
7
9
10
6
3
2
4
12
21
16
22
23

I	NUMÉROS	K	TOURISME	Sièges AV séparés Armatures *(Suite)*	Vordere Einzelsitze Armaturen *(Forts.)*	Front seats, separated Armatures *(Cont.)*	Asientos delanteros separados. Armaduras *(Cont.)*	Sedili ant. separati Armature *(Cont.)*
16	AM 922-158 A	2		Support latéral.	Seitlicher Träger.	Lateral bracket.	Soporte lateral.	Supporto laterale.
17				Levier de verrouillage :	Verriegelungshebel :	Locking lever :	Palanca de cierre :	Leva di bloccaggio :
	AM 922-12 B	1	G.	–	–	–	–	–
	AM 912-4	1	D.	–	–	–	–	–
18				Ressort de levier :	Feder f. Hebel :	Lever spring :	Muelle de palanca :	Molla per leva :
	AM 922-271 B	1	G.	–	–	–	–	–
	AM 922-111	1	D.	–	–	–	–	–
19				Rondelle de levier :	Scheibe f. Hebel :	Lever washer :	Arandela de palanca :	Rondella per leva :
	2.363-S	4	6,25 × 14 × 1,5.	– plate.	– flach.	– flat.	– llana.	– piatta.
	624.026	4	Co 6,1 × 11,2 × 0,15.	–	–	–	–	–
20	2.422-S	2	2 × 20.	Goupille.	Stift.	Pin.	Pasador.	Copiglia.
21	HY 841-122	2		Axe d'arrêt.	Arrestierbolzen.	Stop pin.	Eje de cierre.	Perno d'arresto.
22	485-S-30	6	TH 7 × 20.	Vis.	Schraube.	Screw.	Tornillo.	Vite.
23				Rondelle :	Scheibe :	Washer:	Arandela :	Rondella :
	2.514-S	6	Cr. 7,3 × 12.	–	–	–	–	–
	619.171	6		– avec méplat.	– mit Abfassung.	– with flats.	– con parte llana.	– con parte piatta,
	619.810	?		Agrafe de garniture.	Spange f. Garnitur.	Clip for trimming.	Grapa de guarnecido.	Graffetta per rivestimento.

I	NUMÉROS	K	TOURISME	Sièges AV séparés Garnitures	Vordere Einzelsitze Bezüge	Front seats, separated Trimmings	Asietos delanteros separados Guarnecidos	Sedili ant. separati Rivestimenti
		?		Garniture tissu « Bâtonnets » :	Bezug, Stäbchenmuster :	Material trimming, Batonnets pattern :	Guarnecido de tela « palitos » :	Rivest. tessuto bastoncino:
	AM 932-402 A		G.	(rouge).	(rot).	(red).	(rojo).	(rosso).
	AM 932-403 A		D.					
	AM 932-404 A		G.	(bleu pétrole).	(petrolblau).	(petrol blue).	(azul petroleo).	(blu petrolio).
	AM 932-405 A		D.					
	AM 932-406 A		G.	(grise).	(grau).	(grey).	(gris).	(grigio).
	AM 932-407 A		D.					
		?		Garniture « Simili » :	Simili-Bezug :	Leatherette trimming :	Guarnecido simili :	Rivest similpelle :
	AM 932-416 A		G.	(rouge).	(rot).	(red).	(rojo).	(rosso).
	AM 932-417 A		D.					
	AM 932-422 A		G.	(bleu sultan).	(sultan-blau).	(sultan blue).	(azul sultán).	(blu sultano).
	AM 932-423 A		D.					
	AM 932-420 A		G.	(grise).	(grau).	(grey).	(gris).	(grigio).
	AM 932-421 A		D.					
	AM 932-418 A		G.	(havane).	(braun).	(brown).	(habana).	(avana).
	AM 932-419 A		D.					

I	NUMÉROS	K	CONFORT	Banquette AV Armature	Vordere Sitzbank Armatur	Front bench seat Armature	Banqueta delant. Armadura	Sedile ant. armatura
1	AM 922-94 M	1		Armature nue.	Armatur o. Ausrüstung.	Armature, only.	Armadura desnuda.	Armatura nuda.
2	AM 922-121 D	1		Matelassure de coussin.	Polsterung f. Kissen.	Padding for cushion.	Relleno cojin.	Imbottitura sedile.
3	AM 922-10 H	1		Matelassure de dossier.	Polsterung f. Rückenlehne.	Padding for back of seat.	Relleno respaldo.	Imbottitura schienale.
4	AM 922-127 C	2		Dessous de coussin.	Unterlage f. Kissen.	Undertrimming.	Parte baja de cojin.	Sottofondo sedile.
5				Dessous de dossier :	Unterlage f. Rückenlehne :	Undertrimming :	Parte tras. de respado :	Sottofondo schienale :
	AM 922-62 H	1	G.	–	–	–	–	–
	AM 922-62 I	1	D.	–	–	–	–	–
6	AM 922-273	1		Feutre de protection.	Schutzfilz.	Protection felt.	Pieltro de protección.	Feltro di protezione.
7	AM 922-132	4		Tendeur AR.	Hinterer Spanner.	Rear spreader.	Tensor trasero.	Tenditore post.
8	AM 922-113	?		Anneau de dossier.	Ring f. Rückenlehne.	Ring for back of seat.	Anillo de respaldo.	Anello per schienale.
9	A 922-111	?	int.	Crochet.	Haken.	Hook.	Gancho.	Gancio.
10	AM 922-112	?	ext.	Crochet.	Haken.	Hook.	Gancho.	Gancio.
11	A 922-113	?		Anneau de coussin.	Ring f. Kissen.	Ring for cushion.	Anillo cojin.	Anello per sedile.
12	AM 922-158 A	2		Support latéral.	Seitlicher Träger.	Lateral bracket.	Soporte lateral.	Supporto laterale.
13	AM 922-654 A	1		Support central.	Mittlerer Träger	Central bracket.	Soporte central.	Supporto centrale.
14	AM 922-12 B	1		Levier de verrouillage.	Verriegelungshebel.	Locking lever.	Palanca de cierre.	Leva di bloccaggio.
15	AM 922-271 B	1		Ressort de levier.	Feder f. Hebel.	Lever spring.	Muelle de palanca.	Molla per leva.
16				Rondelle de levier :	Scheibe f. Hebel :	Lever washer :	Arandela de palanca :	Rondella per leva :
	2.363-S	2	6,25 × 14 × 1,5.	–		–		–
	624.026	2	6,1 × 11,2 × 0,15.	–	–	–		–

566.76

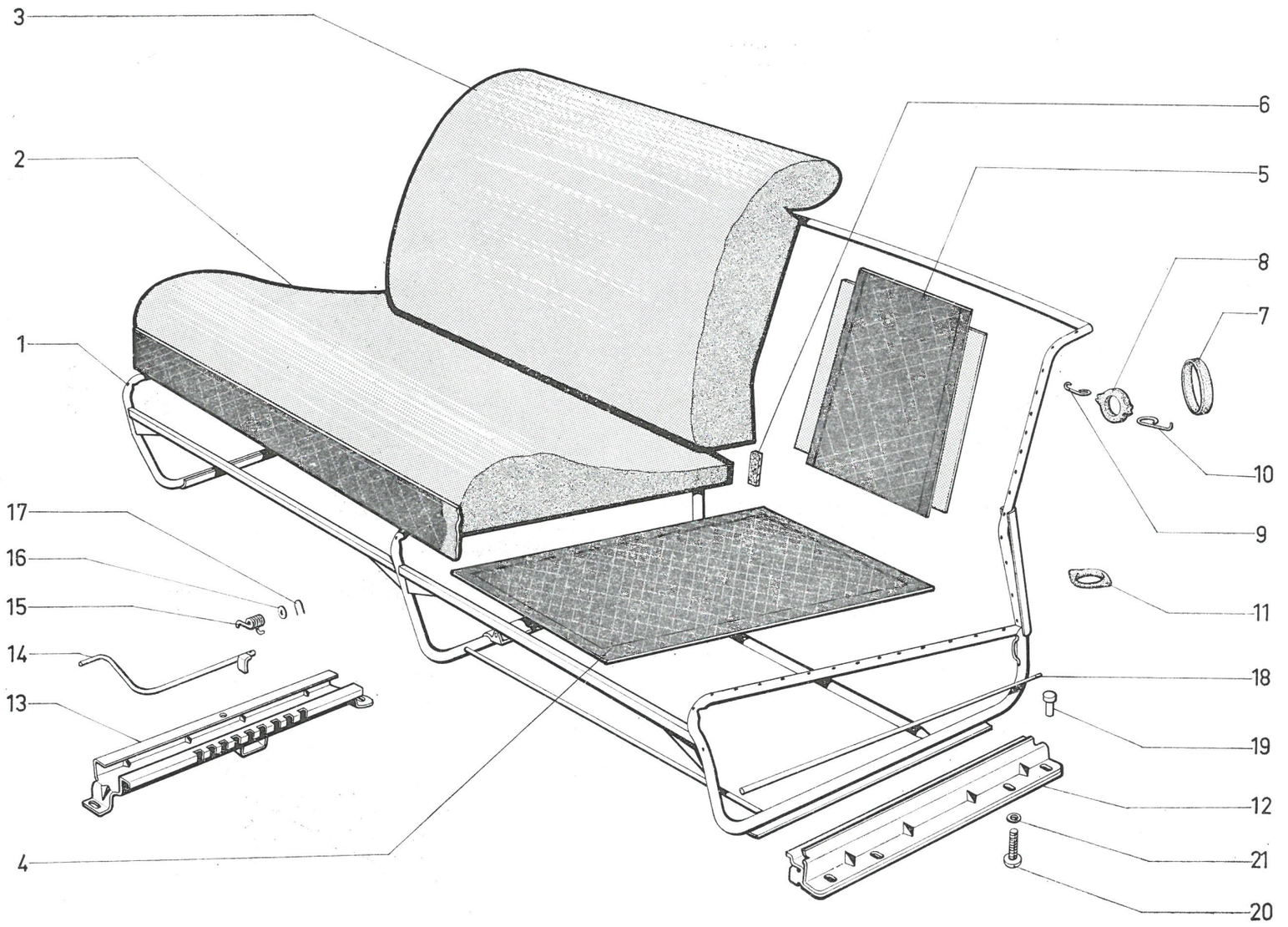

566.76

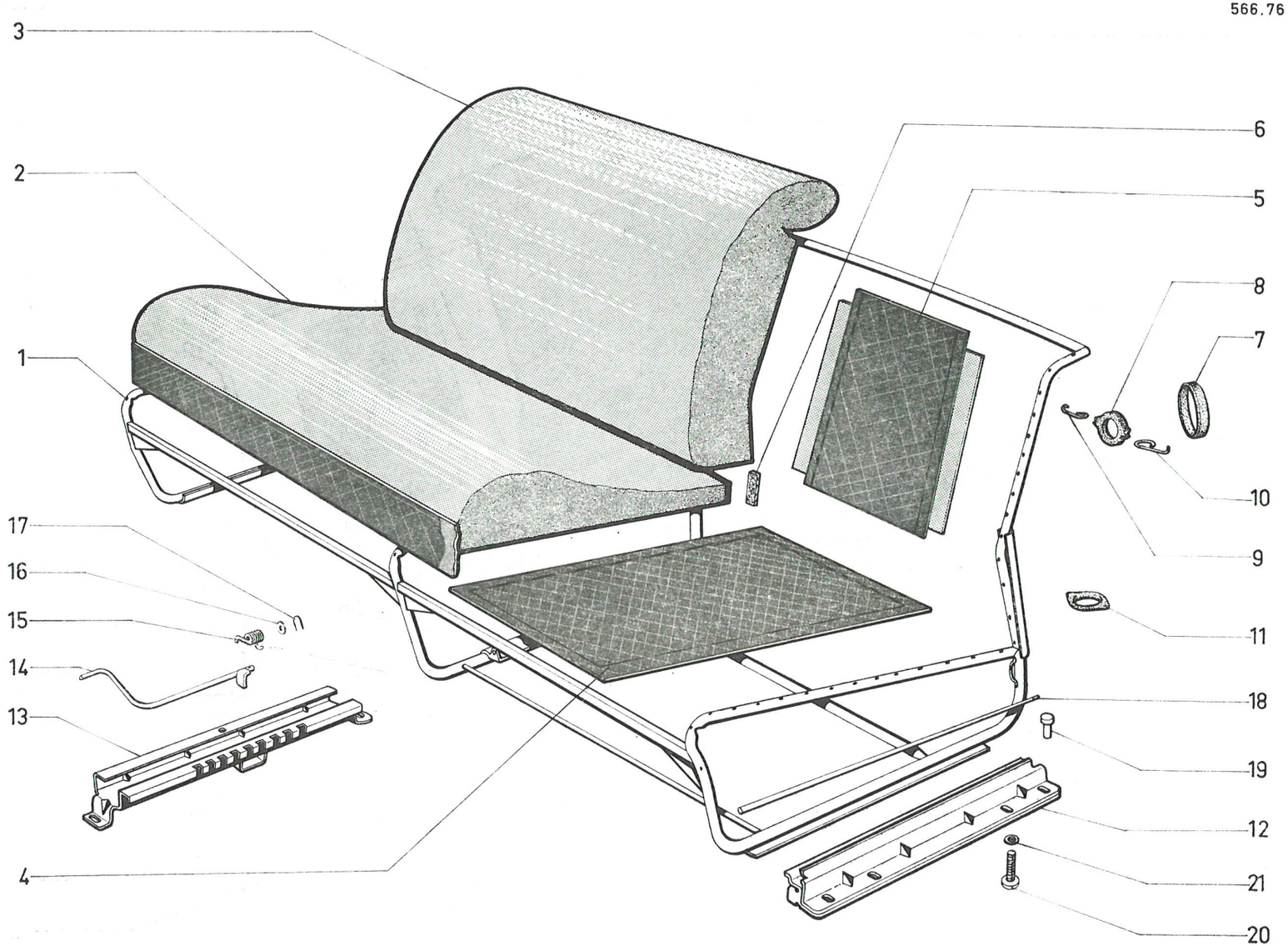

I	NUMÉROS	K	CONFORT	**Banquette AV Armatur** *(Suite)*	**Vordere Sitzbank Armature** *(Forts.)*	**Front bench seat Armature** *(Cont.)*	**Banqueta delant. Armadura** *(Cont.)*	**Sedile ant. armatura** *(Cont.)*
17	2.422-S	1	2 × 20.	Goupille de levier.	Stift f. Hebel.	lever pin.	Pasador de palanca.	Copiglia per leva.
18	AM 922-104 E	4		Tringle de garniture.	Stange f. Garnitur.	Trimming rod.	Varilla de guarnecido.	Astina per rivestimento.
19	HY 841-122	1		Axe d'arrêt.	Arretierungsbolzen.	Stop pin.	Eje de cierre.	Perno d'arresto.
20	485-S-30	6	TH 7 × 20.	Vis de support.	Schraube f. Träger.	Screw for bracket.	Tornillo de soporte.	Vite per supporto.
21				Rondelle :	Scheibe :	Washer:	Arandela :	Rondella :
	2.514-S	6	Cr 7,3 × 12.	–	–	–	–	–
	619.171	6		– (avec méplat).	– (mit Abfasung).	– with flats.	– (con parte llana).	– con parte piatta.
	619.810	?		Agrafe de garniture.	Spange f. Garnitur.	Clip for trimming.	Grapa de guarnecido.	Graffetta per rivestimento.

I	NUMÉROS	K	CONFORT	Banquette AV Garnitures	Vordere Sitzbank Bezüge	Front bench seat Trimmings	Banqueta delant. Guarnecidos	Sedile ant. Rivestimenti
		?		Garniture « Simili Targa » :	Bezug, Simili Targa :	Trimming leatherette aerated :	Guarnecido simili Targa :	Rivest. similpelle :
	AM 922-9 S			(noire).	(schwarz).	(black).	(negro).	(nero).
	AM 922-9 T			(fauve).	(gelbraun).	(fawn).	(leonado).	(fulvo).
		?	→I 7/69	Garniture tissu « Coquillé » :	Bezug Muschelmuster :	Trimming material :	Guarnecido tela « coquillé » :	Rivest tessuto « coquillé » :
	AM 922-612 A			(rouge).	(rot).	(red).	(rojo).	(rosso).
	AM 922-613 A			(grise).	(grau).	(grey).	(gris).	(grigio).
	AM 922-614 A			(bleu sultan).	(sultan-blau).	(sultan blue).	(azul sultán).	(blu sultano).
	AM 922-615 A			(safran).	(safran).	(saffron).	(azafrán).	(zafferano).

I	NUMÉROS	K	TOURISME	Banquette AV Armature	Vordere Sitzbank Armatur	Front bench seat Armature	Banqueta delantera Armadura	Sedile ant. armatura
1	AM 922-94 N	1		Armature nue.	Armatur o. Ausrüstung.	Armature only.	Armadura desnuda.	Armatura nuda.
2	AM 922-643 A	1		Matelassure de coussin.	Polsterung f. Kissen.	Padding for cushion.	Relleno de cojin.	Imbottitura sedile.
3	AM 922-616 A	1		Matelassure de dossier.	Polsterung f. Rückenlehne.	Padding for back of seat.	Relleno respaldo.	Imbottitura schienale.
4	AM 922-664 A	2		Dessous de coussin.	Unterlage f. Kissen.	Undertrimming.	Parte baja de cojin.	Sottofondo sedile.
5				Dessous de dossier :	Unterlage f. Rückenlehne:	Undertrimming :	Parte tras de respaldo :	Sottofondo schienale :
	AM 922-62 J	1	G.	–	–	–	–	–
	AM 922-62 K	1	D.	–	–	–	–	–
6	AM 922-273	1		Feutre de protection.	Schutzfilz.	Protection felt.	Protección de Fieltro.	Feltro di protezione.
7	AM 922-132	4		Tendeur AR.	Hinterer Spanner.	Rear spreader.	Tensor trasero.	Tenditore post.
8	AM 922-113	?		Anneau de dossier.	Ring f. Rückenlehne.	Ring for back of seat.	Anillo de respaldo.	Anello per schienale.
9	A 922-111	?	int.	Crochet.	Haken.	Hook.	Gancho.	Gancio.
10	AM 922-112	?	ext.	Crochet.	Haken.	Hook.	Gancho.	Gancio.
11	A 922-113	?		Anneau de coussin.	Ring f. Kissen.	Ring for cushion.	Anillo de cojin.	Anello per sedile.
12	AM 922-158 A	2		Support latéral.	Seitenträger.	Lateral bracket.	Soporte lateral.	Supporto laterale.
13	AM 922-654 A	1		Support central.	Mittelträger.	Central bracket.	Soporte central.	Supporto centrale.
14	AM 922-12 B	1		Levier de verrouillage.	Verriegelungshebel.	Locking lever.	Palanca de cierre.	Leva di bloccaggio.
15	AM 922-271 B	1		Ressort de levier.	Feder f. Hebel.	Lever spring.	Muelle de palanca.	Molla per leva.
16				Rondelle de levier :	Scheibe f. Hebel :	Lever washer :	Arandela de palanca :	Rondella per leva :
	2.363-S	2	6,25 × 14 × 1,5.	–	–	–	–	–
	624.026	2	6,1 × 11,2 × 0,15.	–	–	–	–	–

566.76

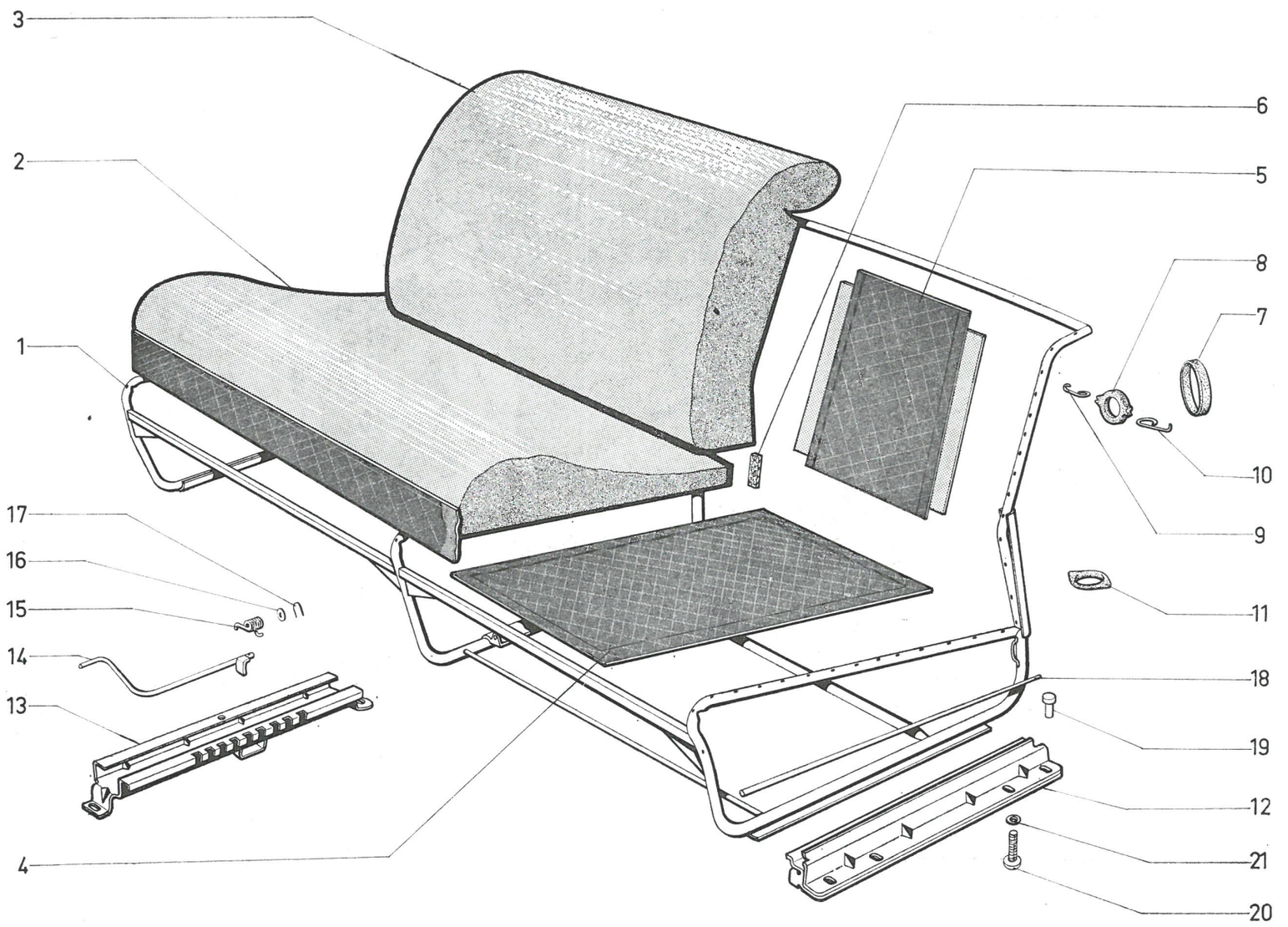

566.76

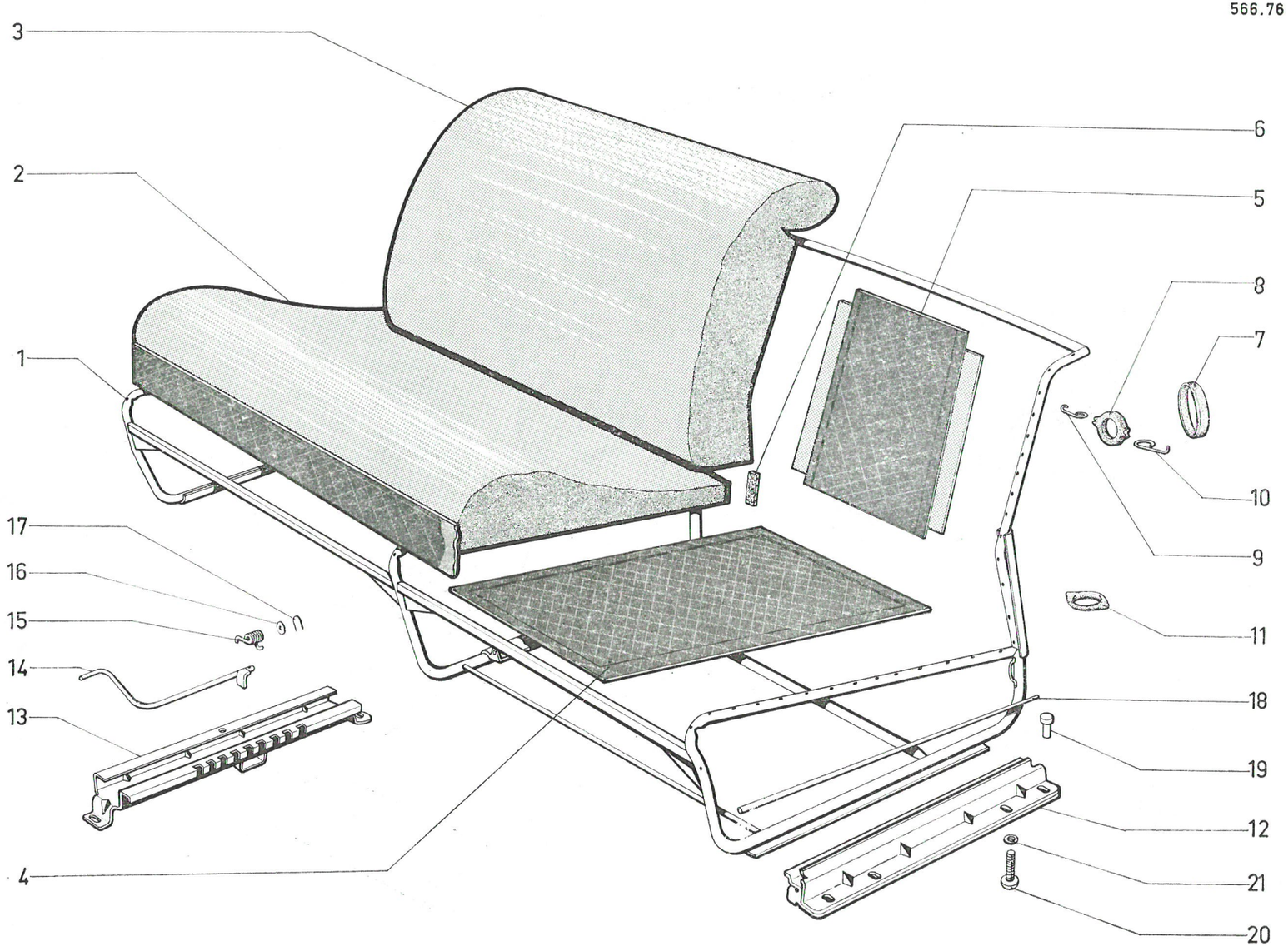

I	NUMÉROS	K	TOURISME	Banquette AV Armature *(Suite)*	Vordere Sitzbank Armatur *(Forts.)*	Front bench seat Armature *(Cont.)*	Banqueta delantera Armadura *(Cont.)*	Sedile ant. Armatura *(Cont.)*
17	2.422-S		2 × 20.	Goupille de levier.	Stift f. Hebel.	Lever pin.	Pasador de palanca.	Copiglia per leva.
18	AM 922-104 E	1		Tringle de garniture.	Stange f. Garnitur.	Rod for trimming.	Varilla de guarnecido.	Astina per rivestimento.
19	HY 841-122	4		Axe d'arrêt.	Arretierungsbolzen.	Stop pin.	Eje de cierre.	Perno d'arresto.
20	485-S-30	1	TH 7 × 20.	Vis de support.	Schraube f. Träger.	Screw for bracket.	Tornillo de soporte.	Vite per supporto.
21		6		Rondelle :	Scheibe :	Washer:	Arandela :	Rondella :
	2.514-S		Cr 7,3 × 12.	–	–	–	–	–
	619.171			– (avec méplat).	– (mit Abfasung).	– with flat.	– (con parte llana).	– Con parte piatta
		6						
		6						

I	NUMÉROS	K	TOURISME	Banquette AV Garnitures	Vordere Sitzbank Bezüge	Front bench seat Trimmings	Banqueta delant. Guarnecidos	Sedile ant. Rivestimenti
		?		Garniture tissu « Batonnets » :	Bezug Stäbchenmuster :	Material trimming batonnets pattern :	Guarnecido de tela « palitos ».	Rivest. tessuto bastoncino:
	AM 922-619 A			(rouge).	(rot).	(bed).	(rojo).	(rosso).
	AM 922-624 A			(bleu pétrole).	(petrol-blau).	(petrol blue).	(azul petroleo).	(blu petrolio).
	AM 922-625 A			(grise).	(grau).	(grey).	(gris).	(grigio).
		?		Garniture « Simili Buflon » :	Bezug, Simili Buflon :	Trimming, leatherette Buflon :	Guarnecido simili Buflon :	Rivest. similpelle :
	AM 922-627 A			(rouge).	(rot).	(red).	(rojo).	(rosso).
	AM 922-609 A			(bleu sultan).	(sultan-blau).	(sultan blue).	(azul sultán).	(blu sultano).
	AM 922-630 A			(grise).	(grau).	(grey).	(gris).	(grigio).
	AM 922-610 A			(havane).	(braun).	(brown).	(habana).	(avana).

I	NUMÉROS	K		Banquette AR fixe Armature	Hintere Sitzbank, Feststehend. Armatur	Rear bench seat, fixed. Armature	Banqueta trasera fija. Armadura	Sedile post fisso. Armatura
			CONF. CLUB					
	AM 922-84 E	1		Armature nue.	Armatur o. Ausrüstung.	Armature only.	Armadura desnuda.	Armatura nuda.
				Matelassure caoutchouc :	Gummipolsterung :	Rubber padding :	Relleno de caucho :	Imbottatura di gomma :
	AM 922-43 E	1		– de coussin.	– für Kissen.	– for cushion.	– de cojín.	– sedile.
	AM 922-16 C	1		– de dossier.	– für Rückenlehne.	– for back of seat.	– de respaldo.	– schienale.
				Dessous de garniture :	Unterlage f. Garnitur :	Undertrimming :	Parte baja de guarnecido :	Sottofondo di rivest :
	AMB 922-60 D	1	G.	– de coussin.	– für Kissen.	– for cushion.	– de cojín.	– sedile.
	AMB 922-60 E	1	D.	– de coussin.	– für Kissen.	– for cushion.	– de cojín.	– sedile.
	AMB 922-64 A	1		– central coussin.	– (Mittelteil) f. Kissen.	– Central for cushion.	– (centra) de cojín.	– centrale sedile.
	AM 922-61 E	1	G.	– de dossier.	– f. Rückenlehne.	– for back of seat.	– de respaldo.	– schienale.
	AM 922-61 F	1	D.	– de dossier.	– f. Rückenlehne.	– for back of seat.	– de respaldo	– schienale.
	AMB 922-80	1		– central dossier.	– (Mittelteil) f. Rückenlehne.	– Central for back of seat.	– (central) de respaldo.	– centrale schienale.
				Crochet de dessous :	Haken f. Unterlage :	Hook for undertrimming :	Gancho de parte baja :	Gancio per sottofondo :
	A 922-111	?	Int.	–	–	–	–	–
	AM 922-112	?	Ext.	–	–	–	–	–
				Anneau élastique :	Elastischer Ring :	Rubber ring :	Anillo elastico	Anello elastico :
	A 922-113	?		– de coussin.	– f. Kissen.	– for cushion.	– de cojín.	– per sedile.
	AM 922-113			– de dossier.	– f. Rückenlehne.	– for back of seat.	– de respaldo.	– per schienale.
				Tringle de garniture :	Stange f. Garnitur :	Rod for trimming :	Varilla de guarnecido :	Astina per rivestimento :
	AM 922-104 E	2	1,113.	– lisse.	– glatt.	– smooth.	– lisa.	– liscia.
	AM 922-135 C	2	0,395.	– à boucles.	– m. gekrümmten Enden.	– with rolled ends.	– rizada.	– a anelli.
	AM 922-166	2	0,365.	– à boucles.	– m. gekrümmten Enden.	– with rolled ends.	– rizada.	– a anelli.
	AM 861-188	1		Caoutchouc de verrou.	Gummi f. Verriegelung.	Rubber bush for lock.	Caucho de cerrojo.	Prottetore di bloccaggio.
	AM 922-108	2		Caoutchouc de pied AV.	Gummi f. Vorderfuss.	Rubber for front leg.	Caucho de pie delant.	Terminale di gomma per piede ant.
	A 922-102	2		Caoutchouc de pied AR.	Gummi f. Hinterfuss.	Rubber for rear leg.	Caucho de pie tras.	Terminale di gomma per piede post.
	619.810	?		Agrafe de garniture.	Spange f. Garnitur.	Clip for trimming.	Grapa de guarnecido.	Graffeta per rivestimento.

I	NUMÉROS	K		Banquette AR fixe Armature *(Suite)*	Hintere Sitzbank, Feststehenn. Armatur *(Forts.)*	Rear bench seat, fixed. Armature *(Cont.)*	Banqueta tras. fija. Armadura *(Cont.)*	Sedile post fisso. Armatura *(Cont.)*
			CLUB					
				Panneau AR de dossier :	Füllung f. Rückenlehne :	Rear pannel of seat :	Panel tras. de respaldo :	Panello post. per schienale :
	AM 922-641 A	1	G.	–	–	–	–	–
	AM 922-642 A	1	D.	–	–	–	–	–
	2.745-S	6	TFB 4,85 × 19.	Vis de panneau.	Schraube f. Füllung.	Screw for pannel.	Tornillo de panel.	Vite per panello.
	3.234-S	6	6.	Rondelle de panneau.	Scheibe f. Füllung.	Washer for pannel.	Arandela de panel.	Rondella per panello.

I	NUMÉROS	K		Banquette AR fixe Garnitures	Hinter Sitzbank Feststehend Bezüge	Rear bench seat fixed. Trimmings	Banqueta tras. fija. Guarnecidos	Sedile post. fisso Rivestimenti
			CONFORT					
		?		Garniture « Simili Targa » :	Bezug Simili Targa :	Trimming leatherette aerated :	Guarnecido simili Targa.	Rivest. similpelle.
	AM 922-24 G			(noire).	(schwarz).	(black).	(negro).	(nero).
	AM 922-24 H			(fauve).	(gelbbraun).	(fawn).	(leonado).	(fulvo).
		?	→| 7/69.	Garniture tissu « Coquillé » :	Bezug Muschelmuster :	Trimming material :	Guarnecido tela « coquillé » :	Rivest. tessuto « coquillé » :
	AM 922-24 C			(rouge).	(rot).	(red).	(rojo).	(rosso).
	AM 922-24 D			(grise).	(grau).	(grey).	(gris).	(grigio).
	AM 922-24 E			(bleu sultan).	(sultan-blau).	(sultan blue).	(azul sultán).	(blu sultano).
	AM 922-24 F			(safran).	(safran).	(saffron).	(azafrán).	(zafferano).
			CLUB					
		?	→| 7/69.	Garniture mixte (tissu « Coquillé » et Simili Buflon) :	Bezug (Muschelmuster u Simili Buflon) :	Trimming mixed material) and leatherette) :	Guarnecido (tela « coquillé » y simili Bufflon) :	(Rivest. tessuto « coquillé » e similpelle :
	AM 922-24 Q			(rouge).	(rot).	(red).	(rojo).	(rosso).
	AM 922-24 R			(bleu sultan).	(sultan-blau).	(sultan blue).	(azul sultán).	(blu sultano).
	AM 922-24 S			(grise).	(grau).	(grey).	(gris).	(grigio).
	AM 922-24 T			(safran et havane).	(safran u. braun).	(saffron and brown).	(azafrán).	(zafferano e avana).

I	NUMÉROS	K	TOURISME	Banquette AR. fixe Armature	Hintere Sitzbank Feststehend. Armatur	Rear bench seat fixed. Armature	Banqueta tras. fija Armadura	Sedile post. fisso Armatura
	AM 922-84 E	1		Armature nue.	Armatur o. Ausrüstung.	Armature, only.	Armadura desnuda.	Armatura nuda.
				Matelassure caoutchouc :	Gummipolsterung :	Rubber padding :	Relleno de gaucho :	Imbottitura di gomma :
	AM 922-644 A	1		– de coussin.	– f. Kissen.	– for cushion.	– de cojin.	– sedile.
	AM 922-617 A	1		– de dossier.	– f. Rückenlehne.	– for back of seat.	– de respaldo.	– schienale.
				Dessous de garniture :	Unterlage f. Garnitur :	Undertrimming :	Parte baja de guarnecido :	Sottofondo di rivest. :
	AMB 922-60 B	1	G.	– de coussin.	– f. Kissen.	– for cushion.	– de cojin.	– sedile.
	AMB 922-60 C	1	D.	– de coussin.	– f. Kissen.	– for cushion.	– de cojin.	– sedile.
	AMB 922-64A	1		– central coussin.	– (Mittelteil) f. Kissen.	– central for cushion.	– central de cojin.	– centrale sedile.
	AM 922-61 E	1	G.	– de dossier.	– f. Rückenlehne.	– for back of seat.	– de respaldo.	– schienale.
	AM 922-61 F	1	D.	– de dossier.	– f. Rückenlehne.	– for back of seat.	– de respaldo.	– schienale.
	AMB 922-80	1		– central dossier.	– (Mittelteil) f. Rückenlehne.	– central for back of seat.	– central de respaldo.	– centrale schienale.
				Crochet de dessous :	Haken f. Unterlage :	Hook for undertrimming:	Gancho de parte baja :	Gancio per sottofondo :
	A 922-111	?	int.	–	–	–	–	–
	AM 922-112		ext.	–	–	–	–	–
				Anneau élastique :	Elastischer Ring :	Rubber ring :	Anillo elastico :	Anello elastico :
	A 922-113	?		– de coussin.	– f. Kissen.	– for cushion.	– de cojin.	– per sedile.
	AM 922-113			– de dossier.	– f. Rückenlehne.	– for back of seat.	– de respaldo.	– per schienale.
				Tringle de garniture :	Stange f. Garnitur :	Rod for trimming :	Varilla de guarnecido :	Astina per rivestimento :
	AM 922-104 E	2	1,113.	– lisse.	– glatt.	– smooth.	– lisa.	– liscia.
	AM 922-135 C	2	0,395.	– à boucles.	– mit gekrümmten Enden.	– with rolled ends.	– rizada.	– a anelli.
	AM 922-166	2	0,365.	– à boucles.	– mit gekrümmten Enden.	– with rolled ends.	– rizada.	– a anelli.
	AM 861-188	2		Caoutchouc de verrou.	Gummi f. Verriegelung.	Rubber bush for lock.	Caucho de cerrojo.	Prottetore per bloccaggio.
	AM 922-108	2		Caoutchouc de pied AV.	Gummi f. Vorderfuss.	Rubber for front leg.	Caucho de pie delant.	Term. di gomma per piede ant.
	A 922-102	2		Caoutchouc de pied AR.	Gummi f. Hinterfuss.	Rubber for rear leg.	Caucho de pie tras.	Term. di gomma per piede post.
	619.810	?		Agrafe de garniture.	Spange f. Garnitur.	Clip for trimming.	Grapa de guarnecido.	Graffetta per rivestimento.

I	NUMÉROS	K	TOURISME	Banquette AR Fixe Garnitures	Hintere Sitzbank Feststehend. Bezüge	Rear bench seat fixed. Trimmings	Banqueta tras. fija Gurnecidos	Sedile post fisso Rivestimenti
		?		Garniture tissu « Batonnets » :	Bezug, Stäbchenmuster :	Trimming, material :	Guarnecido tela palitos :	Rivest. tessuto bastoncino.
	AM 922-23 Q			(rouge).	(rot).	(red).	(rojo).	(rosso).
	AM 922-23 R			(bleu pétrole).	(petrol-blau).	(petrol blue).	(azul petroleo).	(blu petrolio).
	AM 922-23 S			(grise).	(grau).	(grey).	(gris).	(grigio).
		?		Garniture « Simili Buflon » :	Bezug, Simili Buflon :	Trimming, leatherette aerated:	Guarnecido simili Buflon.	Rivest. similpelle.
	AM 922-23 V			(rouge).	(rot).	(red).	(rojo).	(rosso).
	AM 922-24			(bleue).	(blau).	(blue).	(azul sultán).	(blu sultano).
	AM 922-23 Y			(grise).	(grau).	(grey).	(gris).	(grigio).
	AM 922-24 A			(havane).	(braun).	(brown).	(habana).	(avana).

I	NUMÉROS	K	AMF 3 - AMC 3	Banquette AR rabattable. Armature	Hintere Sitzbank, umklappbar. Armatur	Rear bench seats, folding. Armature	Banqueta tras. plegable. Armadura	Sedile post ribaltabile. Armatura
1	AMB 922-684 A	1		Armature nue.	Armatur o. Ausrüstung.	Frame only.	Armadura desnuda.	Armatura nuda.
2			**TOURISME**	Dessous de coussin :	Unterlage f. Kissen	Undertrimming f. cushion :	Parte baja de cojin :	Sottofondo sedile :
	AMB 922-60 B	1	G.	–	–	–	–	–
	AMB 922-60 C	1	D.	–	–	–	–	–
			CONF.					
	AMB 922-60 D	1	G.	–	–	–	–	–
	AMB 922-60 E	1	D.	–	–	–	–	–
3	AMB 922-64 A	1		Dessous central.	Mittlere Unterlage.	Central undertrimming.	Parte baja central.	Sottofondo centrale.
4	AMF 922-661 A	1	G.	Dessous de dossier :	Unterlage f. Rückenlehne :	Undertrimming f. seat back :	Parte baja de respaldo :	Sottofondo schienale :
	AMF 922-662 A	1	D.	–	–	–	–	–
5	AMF 922-680 A	1		Dessous central.	Mittlere Unterlage.	Central undertrimming.	Parte baja central.	Sottofondo centrale.
6	A 922-111	?	Intér.	Crochet.	Haken.	Hook.	Gancho.	Gancio.
7	AM 922-112	?	Extér.	Crochet.	Haken.	Hook.	Gancho.	Gancio.
8		?		Anneau caoutchouc :	Gummiring :	Rubber ring :	Anillo de caucho :	Anello di gomma :
	A 922-113			– simple.	– einfach.	– plain.	– sencillo.	– simplice.
	AM 922-113			– renforcé.	– verstärkt.	– reinforced.	– reforzado.	– rinforzato.
9	AM 922-644 A	1		Matelassure de coussin.	Polsterung f. Kissen.	Padding f. cushion.	Relleno de cojin.	Imbottitura sedile.

566.77

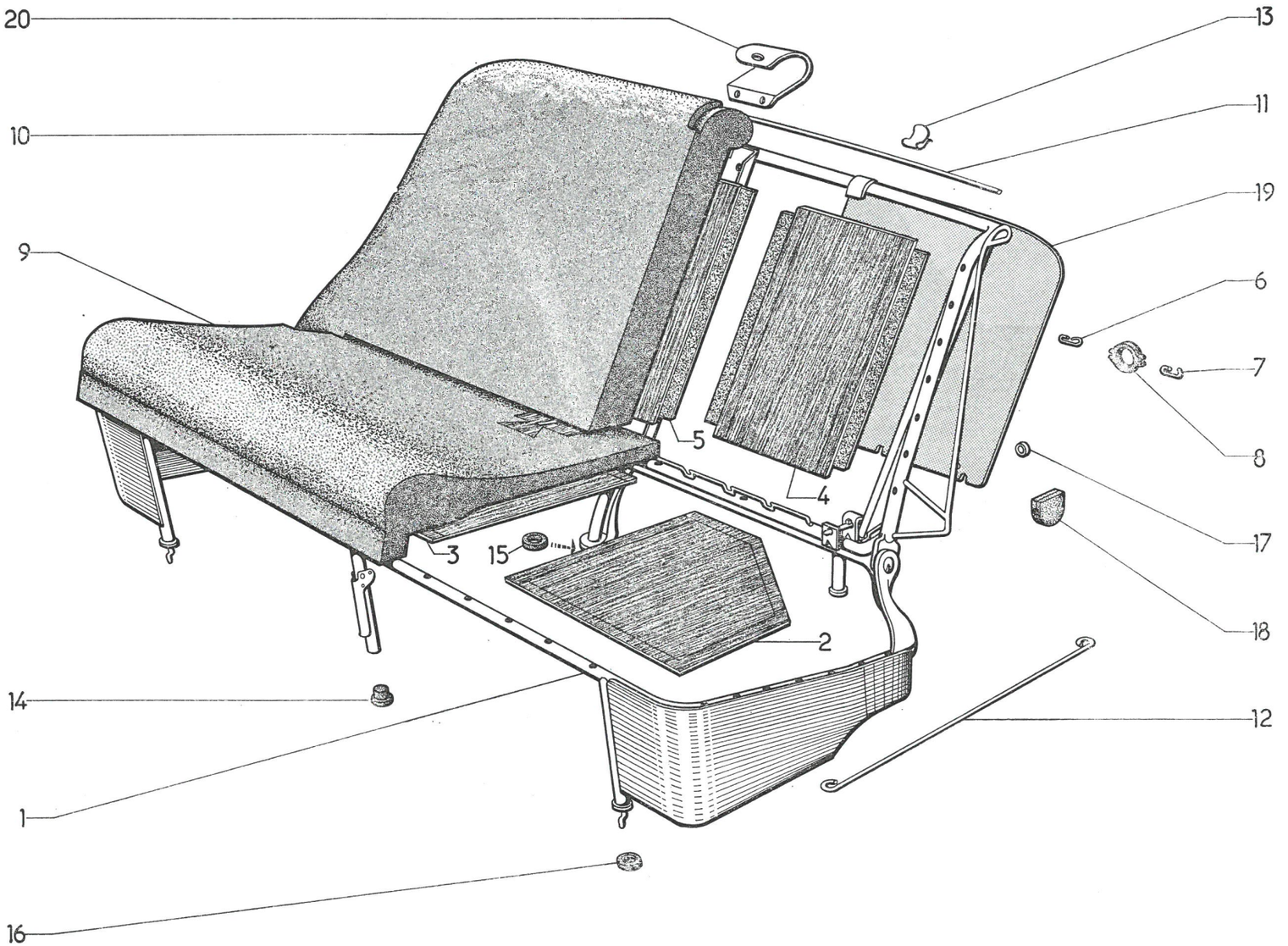

566.77

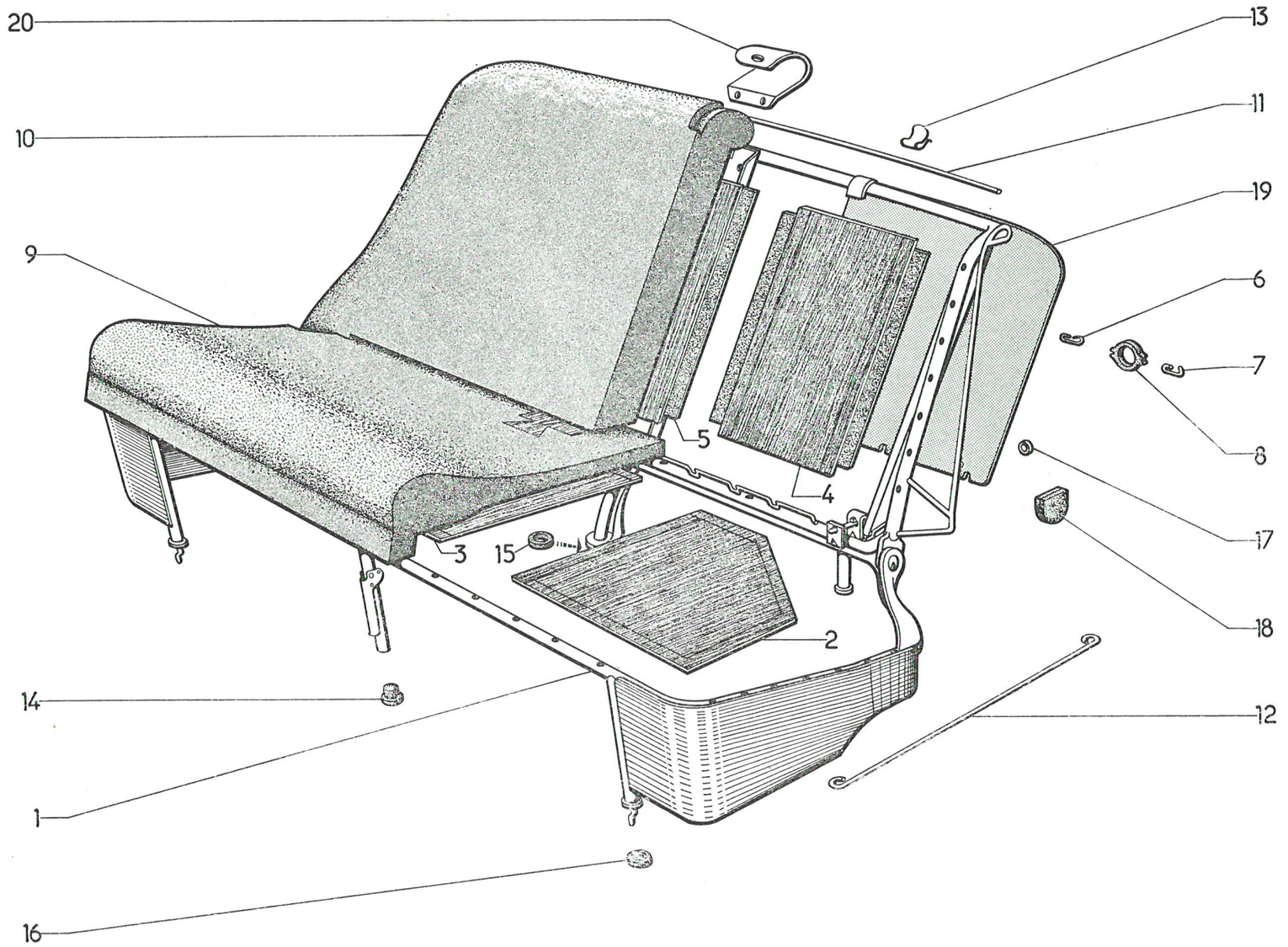

I	NUMÉROS	K		Banquette AR rabattable. Armature *(Suite)*	Hintere Sitzbank, umklappbar. Armatur *(Forts.)*	Rear bench seats foldring. Armature *(Cont.)*	Banqueta tras. plegable. Armadura *(Cont.)*	Sedile post ribaltabile Armatura *(Cont.)*
10		1		Matelassure de dossier.	Polsterung f. Rückenlehne.	Padding f. seat back.	Relleno.	Imbottitura schienale.
	AMF 922-616 A AMF 922-617 A		**TOURISME CONF.**					
11	AM 922-104 E	2	L 1.113.	Tringle lisse.	Glatte Stange.	Smooth rod.	Varilla lisa.	Astina liscia.
12				Tringle à boucles.	Stange m. gekrümmten Enden.	Rod with rolled ends.	Varilla rizada.	Astina a anelli.
	AM 922-135 C	4	L 395.					
	AMF 922-166 A	2	L 335.					
13	619.810	?		Agrafe.	Spange.	Clip.	Grapa.	Graffetta.
14	A 922-102	1		Embout de pied central AV.	Endstück f. Mittelpfost. vorn.	Endpiece f. front centre pillar.	Terminal de pie cent. delant.	Piede centrale ant.
15	AY 922-102	1		Embout de pied central AR.	Endstück f. Mittelpfost. hint.	Endpiece f. rear centre pillar.	Terminal de pie cent. tras.	Piece centrale post.
16	AM 922-108	4		Bague insonorisante.	Hülse f. Geräuschdämpfung.	Antirattle bush.	Anillo de insonorizacion.	Boccola antirumore.
17	AM 861-188	1		Bague de verrou.	Hülse f. Riegel.	Bush f. lock.	Anillo de cerrojo.	Boccola di bloccaggio.
18	AMF 922-101 A	2		Profilé anti-chocs.	Profil, stossfest.	Profil, shockproof.	Perfil contrachoques.	Profilo contro-urti.
19				Panneau AR.	Hintere Füllung.	Rear panel.	Panel tras.	Pannello post.
	AMF 922-641 A	1	G.					
	AMF 922-642 A	1	D.					
	2.745-S	6	TFB 4,85 × 19.	Vis de panneau.	Schraube f. Füllung.	Screw f. panel.	Tornillo de pane.	Vite per panello.
	3.234-S	6	6.	Rondelle de panneau.	Scheibe f. Füllung.	Washer f. panel.	Arandela de panel.	Rondella per panello.
20	AMB 922-173	1		Protecteur de dossier.	Schutz f. Rückenlehne.	Protector f. seat back.	Protector de respaldo.	Protettore del schienale.

I	NUMÉROS	K		Panneaux de portes Accoudoirs Plaques de fermeture	Türfüllungen Armlehnen Verschlussplatte	Door panels Armrest Closing plate	Paneles de puertas Apoyabrazos Placas de cierre	Panelli portiere Appoggiabraccia Piastri di chiusura
				Accoudoir	**Armlehne**	**Armrest**	**Apoyabrazos**	**Appoggiabraccio**
1				Armature nue.	Armatur o. Ausrüstung.	Armature only.	Armadura desnuda.	Armatura nuda.
	AM 941-96 I	2	G.					
	AM 941-96 J	2	D.					
2		?		Garniture moulée :	Geformter Bezug :	Moulded trimming :	Guarnecido vaciado en molde :	Rivest. imbottito :
	AM 941-202 A		G.	(brun foncé).	(dunkelbraun).	(dark brown).	(pardo obscuro).	(marrone scuro).
	AM 941-203 A		D.	–	–	–	–	–
	AM 941-204 A		G.	(noire).	(schwarz).	(black).	(negro).	(nero).
	AM 941-205 A		D.	–	–	–	–	–
3		?		Accoudoir complet :	Armlehne, komplet :	Armrest, complete :	Apoyabrazo completo :	Appoggiabraccio completo
	AM 941-902 A		G.	(brun foncé).	(dunkelbraun).	(dark brown).	(pardo obscuro).	(marrone scuro).
	AM 941-903 A		D.	–	–	–	–	–
	AM 941-904 A		G.	(noire).	(schwarz).	(black).	(negro).	(nero).
	AM 941-905 A		D.	–	–	–	–	–
4		?	AV.	Plaque de fermeture :	Abschlussplatte :	Closing panel :	Placa de cierre :	Piastra di chiusura :
	AM 983-102 A		G.	(noire).	(schwarz).	(black).	(negro).	(nera).
	AM 983-103 A		D.	–	–	–	–	–
	AM 983-104 A		G.	(brun foncé).	(dunkelbraun).	(dark brown).	(pardo obscuro).	(marrone scuro).
	AM 983-105 A		D.	–	–	–	–	–
4		?	AR.	Plaque de fermeture :	Abschlussplatte :	Closing plate :	Placa de cierre :	Piastra di chiusura :
	AM 983-106 A		G.	(noire).	(schwarz).	(black).	(negra).	(nera).
	AM 983-107 A		D.	–	–	–	–	–
	AM 983-108 A		G.	(brun foncé).	(dunkelbraun).	(dark brown).	(pardo obscuro).	(marrone scuro).
	AM 983-109 A		D.	–	–	–	–	–

566.78

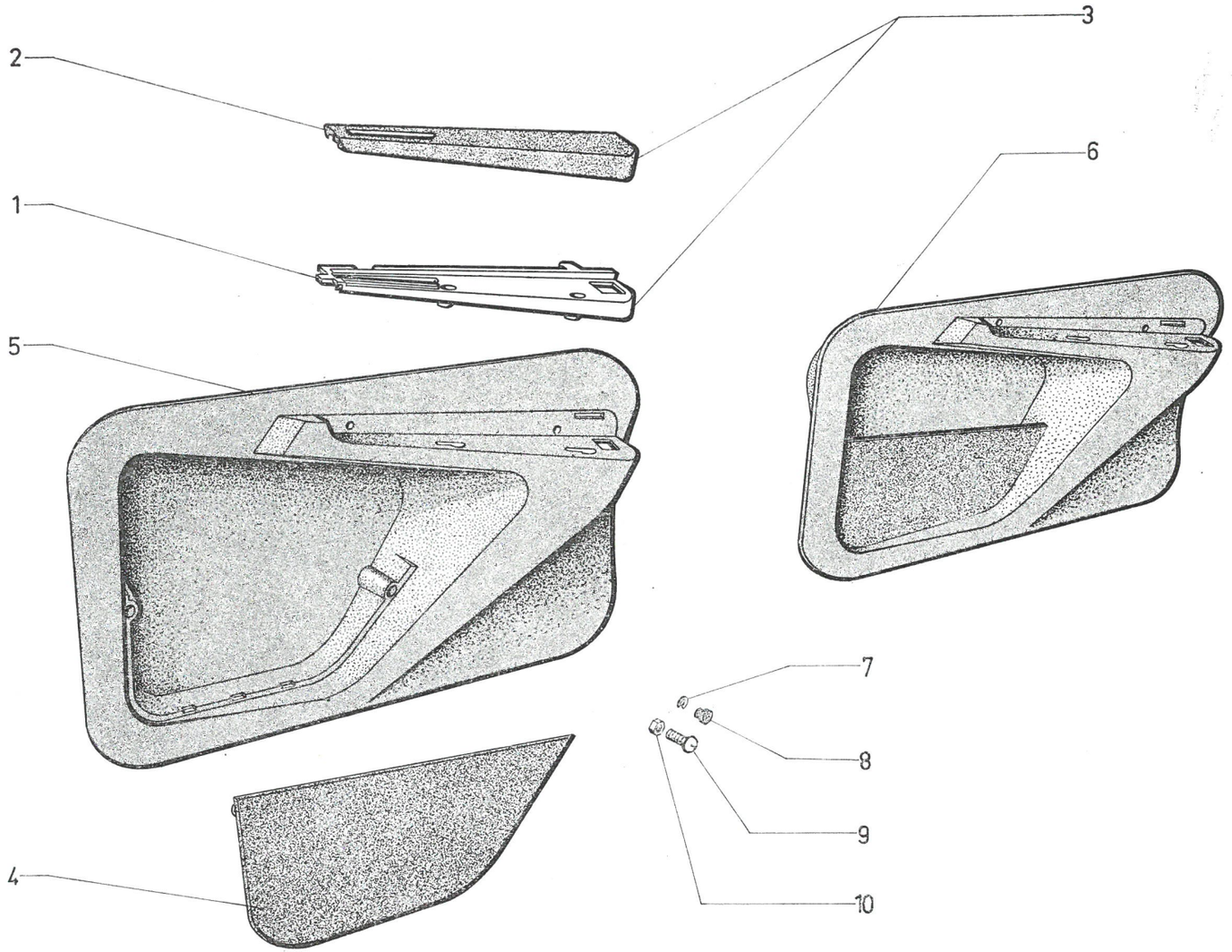

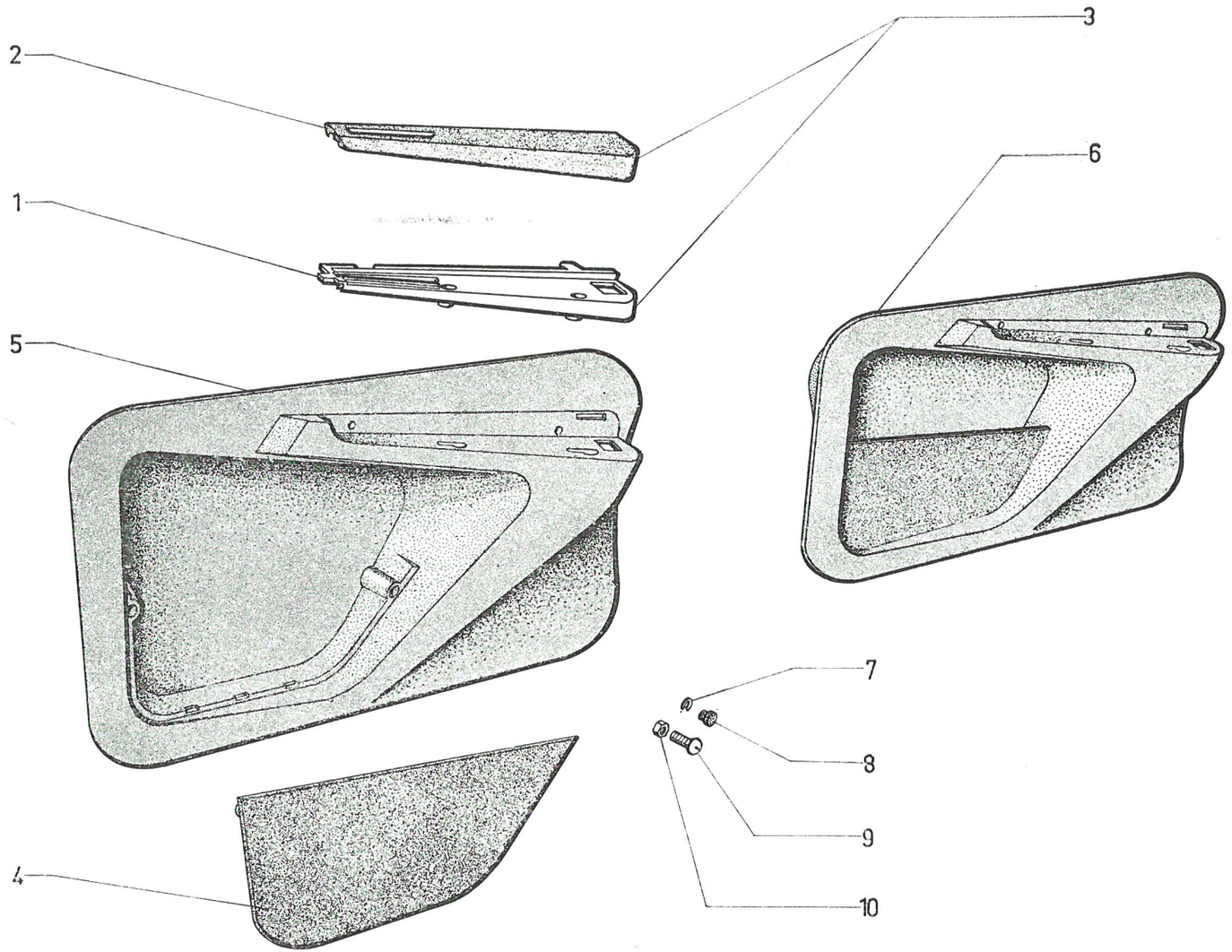
2
3
1
6
5
7
8
9
4
10

I	NUMÉROS	K		Panneaux de portes Accoudoirs Plaques de fermeture *(Suite)*	Türfüllungen Armlehne Verschlussplatte *(Forts.)*	Door panels Armrest Closing plate *(Cont.)*	Paneles de puertas Apoyabrazos Placas de cierre *(Cont.)*	Panelli portiere Appoggiabraccia Piastre di chiusura *(Cont.)*
				Panneaux garnis	**Bezogene Füllungen**	**Panels trimmed**	**Paneles guarnecidos**	**Ponelli guarniti**
5		?	AV.	Panneau sans accoudoir avec plaque :	Füllung o. Armlehne mit Verschlussplatte :	Panels without armrest, with plate :	Panel : sin apoyabrazo, con placa :	Panello senza appoggiabraccio con piastra :
	AM 983-216 A		G.	(noir, plaque noire).	(schwarz, schwarz. Platte).	(black, black plate).	(negro, placa negra).	(nero, piastra nera).
	AM 983-217 A		D.	–	–	–	–	–
	AM 983-268 A		G.	(gris foncé, plaque noire).	(dunkel grau, schwarz Platte).	(dark grey, black plate).	(gris obscuro, placa negra)	(grigio, piastra nera).
	AM 983-269 A		D.	–	–	–	–	–
	AM 983-270 A		G.	(fauve, plaque brune foncée).	(gelbbraun, dunkelbraun. Platte).	(fawn, dark brown plate).	(leonado, placa pardo obscuro).	(fulvo, piastra marrone scuro).
	AM 983-271 A		D.	–	–	–	–	–
	AM 983-244 A		G.	(or, plaque noire).	(Goldfarbig, schwarze Platte).	(golden, black plate).	(oro, placa negra).	(oro, piastra nera).
	AM 983-245 A		D.	–	–	–	–	–
	AM 983-248 A		G.	(vert, plaque noire).	(grün, schwarze Platte).	(green, black plate).	(verde, placa negra).	(verde, piastra nera).
	AM 983-249 A		D.	–	–	–	–	–
			AV CLUB	Panneaux garnis :	Bezogene Füllungen :	Panels trimmed :	Paneles guarnecidos :	Panelli guarniti :
5	AM 983-224 A	?	G.	(bleu, plaque noire).	(blau, schwarze Platte).	(blue, black plate).	(azul, placa negra).	(blu, piastra nera).
	AM 983-225 A		D.	–	–	–	–	–
	AM 983-232 A		G.	(rouge, plaque noire).	(rot, schwarze Platte).	(red, black plate).	(rojo, placa negra).	(rosso, piastra nera).
	AM 983-233 A		D.	–	–	–	–	–

I	NUMÉROS	K		Panneaux de portes Accoudoirs Plaques de fermeture *(Suite)*	Türfüllungen Armlehne Verschlussplatte *(Forts.)*	Door panels Armrest Closing plate *(Cont)*	Paneles de puertas Apoyabrazos Placas de cierre *(Cont.)*	Panelli postiere Appoggiabraccia Piastre di chiusura *(Cont)*
6		?	**AR sauf CLUB**	Panneau sans accoudoir avec plaque :	Füllung o. Armlehne, mit Veschlussplatte :	Panel without armrest, with plate :	Panel sin apoyabrazo, con palca :	Panello senza, appoggia-braccio con piastra :
	AM 983-218 A		G.	(noir, plaque noire).	(schwarz, schwarze Platte).	(black, black plate).	(negro, placa negra).	(nero, piastra nera).
	AM 983-219 A		D.	–	–	–	–	–
	AM 983-263 A		G.	(gris foncé, plaque noire).	(dunkelbraun, schwarze Platte).	(dark grey, black plate).	(gris obscuro, placa negra)	(grigio, piastra nera).
	AM 983-264 A		D.	–	–	–	–	–
	AM 983-265 A		G.	(fauve, plaque brune foncée).	(gelbbraun, dunkelbraun. Platte).	(fawn, dark brown plate).	(leonado, placa pardo obscuro).	(fulvo, piastra marrone scuro).
	AM 983-266 A		D.	–	–	–	–	–
	AM 983-246 A		G.	(or, plaque noire).	(goldfarbig, schwarze Platte).	(golden, black plate).	(oro, placa nera).	(oro, piastra nera).
	AM 983-247 A		D.	–	–	–	–	–
	AM 983-250 A		G.	(vert, plaque noire)	(grün, schwarze Platte).	(green, black plate).	(verde, placa negra).	(verde, piastra nera).
	AM 983-251 A		D.	–	–	–	–	–
			AR CLUB					
	AM 983-226 A		G.	(bleu, plaque noire).	(blau, schwarze Platte).	(blue, black plate).	(azul, placa negra).	(blu, piastra nera).
	AM 983-227 A		D.	–	–	–	–	–
	AM 983-234 A		G.	(rouge, plaque noire).	(rot, schwarze Platte).	(red, black plate).	(rojo, placa negra).	(rosso, piastra nera).
	AM 983-235 A		D.	–	–	–	–	–
			T. T.	**Fixation**	**Befestigung**	**Fixing**	**Sujeción**	**Fissaggio**
7	AM 983-283 A	?		Agrafe.	Spange.	Clip.	Grapa.	Graffeta.
8	DS 983-81	?		Bouchon.	Stopfen.	Plug.	Tapo.	Tappo.
9	2.498-S	?	TR 5 × 25.	Vis.	Schraube.	Screw.	Tornillo.	Vite.
10	615.725	?		Écrou en cage.	Käfig-mutter.	Nut with cage.	Tuerca in caja.	Dado in gabbia.

566.78

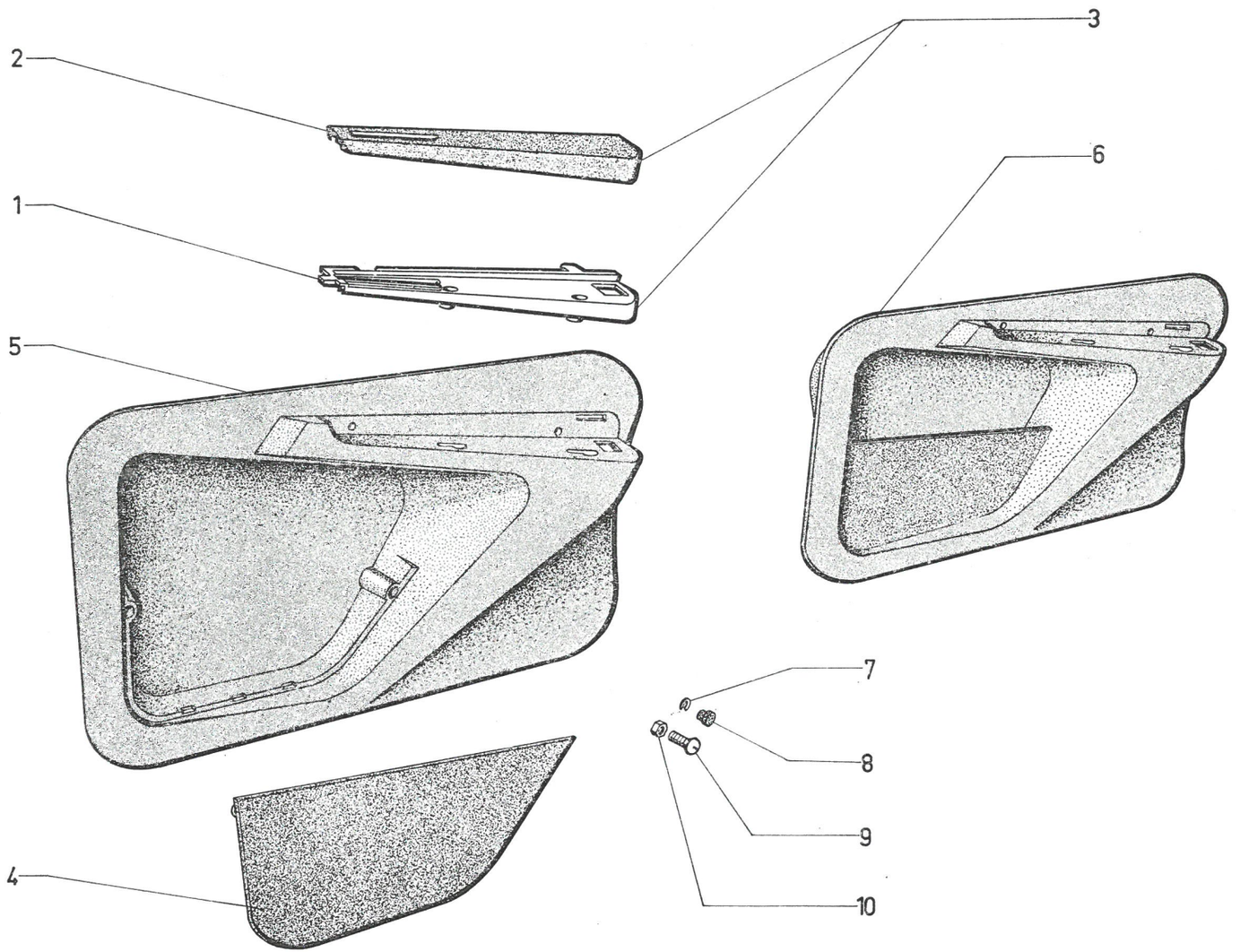

566.79

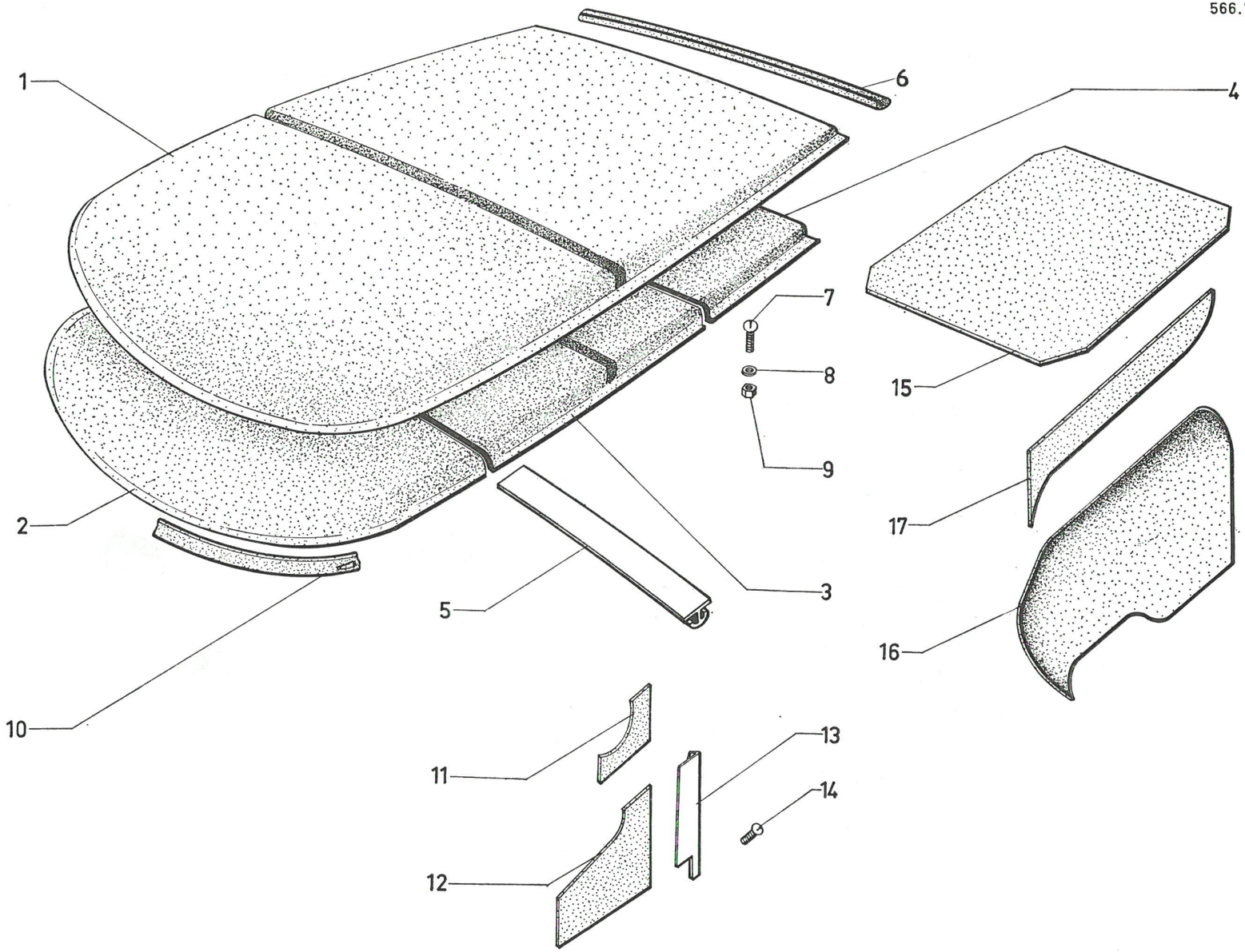

I	NUMÉROS	K		Garnitures Intérieures	Innenverkleidung	Interior trimmings	Guarnecidos interiores	Rivestimenti interni
			BERLINE	**PAVILLON**	**DACH**	**ROOF**	**TECHO**	**TETTO**
1	AM 988-2 C	1		Garniture.	Garnitur.	Trimming.	Guarnecido.	Rivestimento.
			BREAK					
2	AMF 988-266 A	1		Garniture AV.	Vordere Garnitur.	Front trimming.	Guarnecido delant.	Rivestimento anteriore.
3	AMF 988-267 A	1		Garniture centrale.	Mittlere Garnitur.	Central trimming.	Guarnecido central.	Rivestimento centrale.
4	AMF 988-268 A	1		Garniture AR.	Hintere Garnitur.	Rear trimming.	Guarnecido tras.	Rivestimento posteriore.
5	AMF 988-269 A	2		Profilé de maintien.	Abschlussprofil.	Retaining strip.	Perfil de sujecion.	Profilo di collegamento.
			T. T.					
6	AM 988-258 A	1		Profilé de finition.	Zierprofil.	Finishing strip.	Perfil de remate.	Profilo di finitura.
7				Vis :	Schraube :	Screw :	Tornillo :	Vite :
	AM 854-87	2	Ta 4,3 × 12,7.	–	–	–	–	–
	2.498-S	2	Tr 5 × 25.	–	–	–	–	–
8	2.334-S	2	Cr 5,2 × 9,4.	Rondelle.	Scheibe.	Washer.	Arandela.	Rondella.
9	615.796	2		Écrou expansible.	Federmutter	Expansible nut.	Tuerca expansible.	Dado espansibile.
10				Garniture de baie :	Garnitur f. Rahmen :	Trimming for frame :	Guarnecido de marco :	Rivest. quadro parabrezza :
	AM 987-96 A	1	G.	–	–	–	–	–
	AM 987-96 B	1	D.	–	–	–	–	–
				Auvent	**Windfangblech**	**Scuttle**	**Partes laterales delant.**	**Parte lat. ant.**
11				Garniture supér. :	Obere Garnitur :	Upper trimming :	Guarnecido superior :	Rivestimento super. :
	AM 986-88 H	1	G.	–	–	–	–	–
	AM 986-88 I		D.	–	–	–	–	–

I	NUMÉROS	K		Garnitures intérieures (Suite)	Innenverkleidung (Forts.)	Interior trimmings (Cont.)	Guarnecidos interiores (Cont.)	Rivestimenti interni (Cont.)
12				Garniture infér. :	Untere Garnitur :	Lower trimming :	Guarnecido inferior :	Rivestimento infer. :
	AM 986-91 H	1	G.	–	–	–	–	–
	AM 986-91 I	1	D.	–	–	–	–	–
13				Profilé de finition :	Zierprofil :	Finishing strip :	Perfil de remate.	Profilo di finitura :
	AM 986-64	1	G.	–	–	–	–	–
	AM 986-64 A	1	D.	–	–	–	–	–
14	2.758-S	4	TFB 4,85 × 30.	Vis.	Schraube.	Screw.	Tornillo.	Vite.
				Tablette AR	**Hinteres Brett**	**Rear shelf**	**Tablilla trasera**	**Tavoletta post**
15		1		Garniture :	Garnitur :	Trimming :	Guarnecido :	Rivestimento :
	AM 987-1			– (sauf ceinture).	– (Einbau o. Sicherheitsgurt).	– without belt fitting).	– (salvo cinturón segurid).	– (salvo cintura).
	AM 987-1 A			– (option ceinture).	– (Sicherheitsgurt, wahlweise).	– (for belt fitting).	– (opción cinturón segurid).	– (opzione cintura).
			CLUB	**Passage de roues**	**Radkasten**	**Wheelarch**	**Passo de rueda**	**Passagio ruota**
16				Garniture :	Garnitur :	Trimming :	Guarnecido :	Rivestimento :
	AM 986-72	1	G.	–	–	–	–	–
	AM 986-72 A	1	D.	–	–	–	–	–
			BREAK					
17				Garniture :	Garnitur :	Trimming :	Guarnecido.	Rivestimento.
	AMB 986-247 A	1	G.	–	–	–	–	–
	AMB 986-248 A	1	D	–	–	–	–	–

566.79

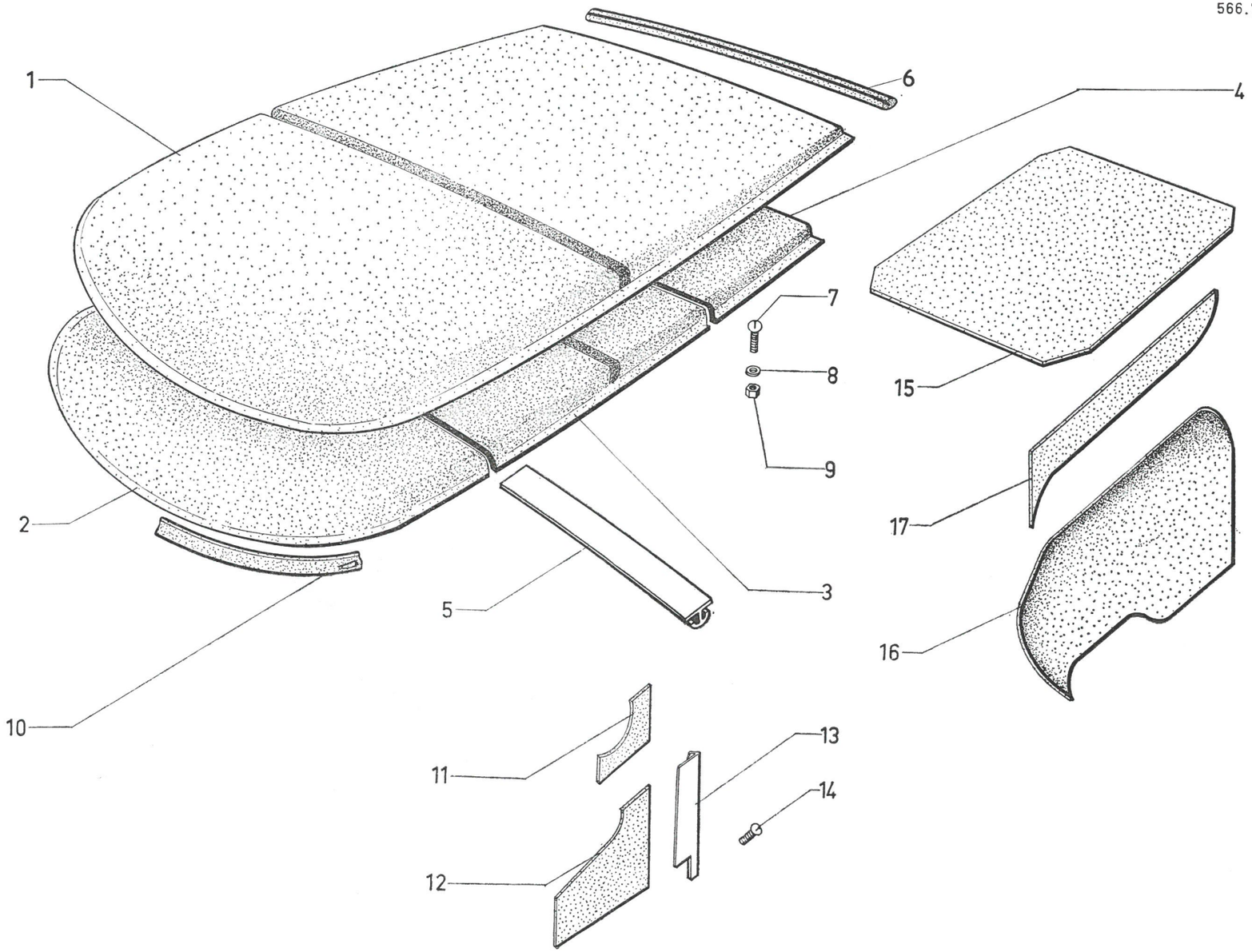

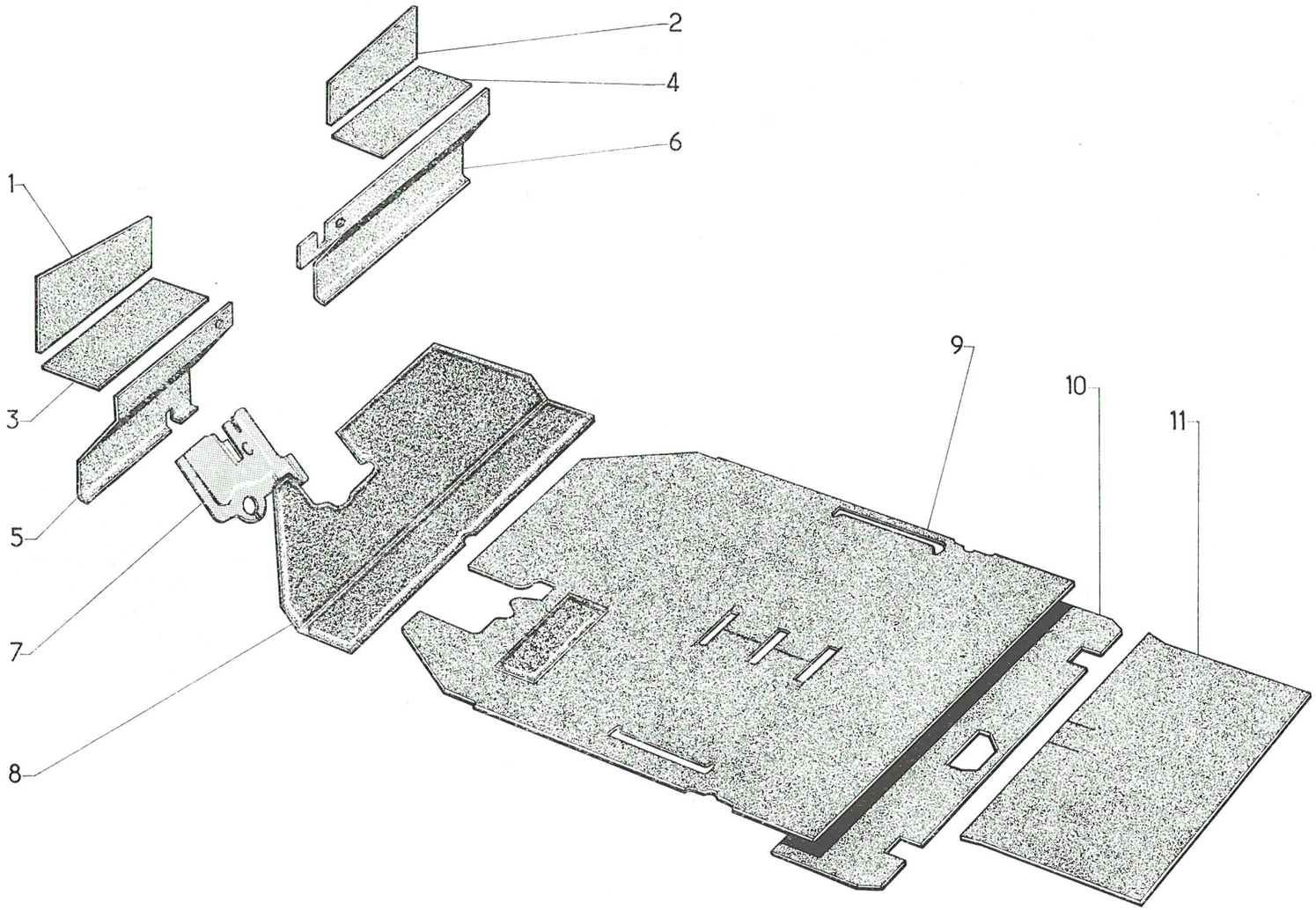
1
2
3
4
5
6
7
8
9
10
11

I	NUMÉROS	K	D à G	Insonorisation. Tapis	Geräuschdäpfung. Bodenmatten	Soundproofing. Carpets	Insonorización. Alfombras	Insonorizzazione. Tappeti
1	AM 985-99 J	1	G.	Garniture supér. :	Obere Garnitur :	Upper trimming :	Guarnecido superior :	Rivestimento super. :
2	AM 985-86 J	1	D.	–	–	–	–	–
3	AM 985-129	1	G.	Garniture de tablette :	Garnitur f. Brett :	Trimming for shelf :	Guarnecido de tablilla :	Rivest. ripiano portaoggetti :
4	AM 985-130	1	D.	–	–	–	–	–
5		1		Garniture infér.	Untere Garnitur :	Lower trimming :	Guarnecido inferior :	Rivestimento super. :
	AM 985-78 P		G.	–	–	–	–	–
	AM 985-78 Q		G. Ch —20°.	–	–	–	–	–
6	AM 985-79 D	1	D.	–	–	–	–	–
7	AM 981-156 C	1		Garniture de pédales.	Garnitur f. Pedale.	Trimming for pedals.	Guarnecido de pedales.	Rivest. pass. pedali.
8	AM 982-254 A	1		Garniture de plancher.	Garnitur f. Bodenblech.	Trimming for floor.	Guarnecido de piso.	Rivest. pianale pedali.
9		1		Tapis sans découpe pour ceinture :	Matte ohne Ausschnitt f. Sicherheitsgurte :	Carpet without punching for belt :	Alfombra (sin recorte para cinturón) :	Tappeto (senza taglio per cintura) :
	AM 981-3		CLUB	–	–	–	–	–
	AM 981-178 H			– (montage banquette AV).	– (Ausrüstung m. Vorderbank).	– (front bench seat).	– (Montaje, banqueta del.).	– (sedile ant. unico).
	AM 981-178 J			– (montage 2 sièges AV).	– (Ausrüstung m. 2 Vordersitzen).	– (front separated seats).	– (montaje 2 asientos del.).	– (2 sedili ant.).
9		1		Tapis avec découpes pour ceinture :	Matte mit Ausschnitt f. Sicherheitsgurte :	Carpet with punching for belt :	Alfombra (con recorte para cinturón) :	Tappeto (taglio per cintura)
	AM 981-3 A		CLUB	–	–	–	–	–
	AM 981-178 I			– (montage banquette AV).	– (Ausrüstung m. Vorderbank).	– (front bench seat).	– (montaje banqueta del.).	– (sedile ant. unico).
	AM 981-178 K			– (montage 2 sièges AV).	– (Ausrüstung m. 2 Vordersitzen).	– (front separated seats).	– (montaje 2 asientos del).	– (2 sedili ant.).

I	NUMÉROS	K	D à G	Insonorisation Tapis *(Suite)*	Geräuschdämpfung Bodenmatten *(Forts.)*	Soundproofing Carpets *(Cont.)*	Insonorización Alfombras *(Cont.)*	Insonorizzazione Tappeti *(Cont.)*
10	AM 981-96 G	1		Garniture sous tapis.	Garnitur unter Matte.	Lining under carpet.	Guarnecido bajo alfombra.	Rivestimento sotto tappeto.
11	AM 989-99	1	CLUB	Garniture de coffre.	Garnitur f. Kofferraum.	Lining for boot.	Guarnecido de maleta.	Rivestimento cofano baule.

566.80

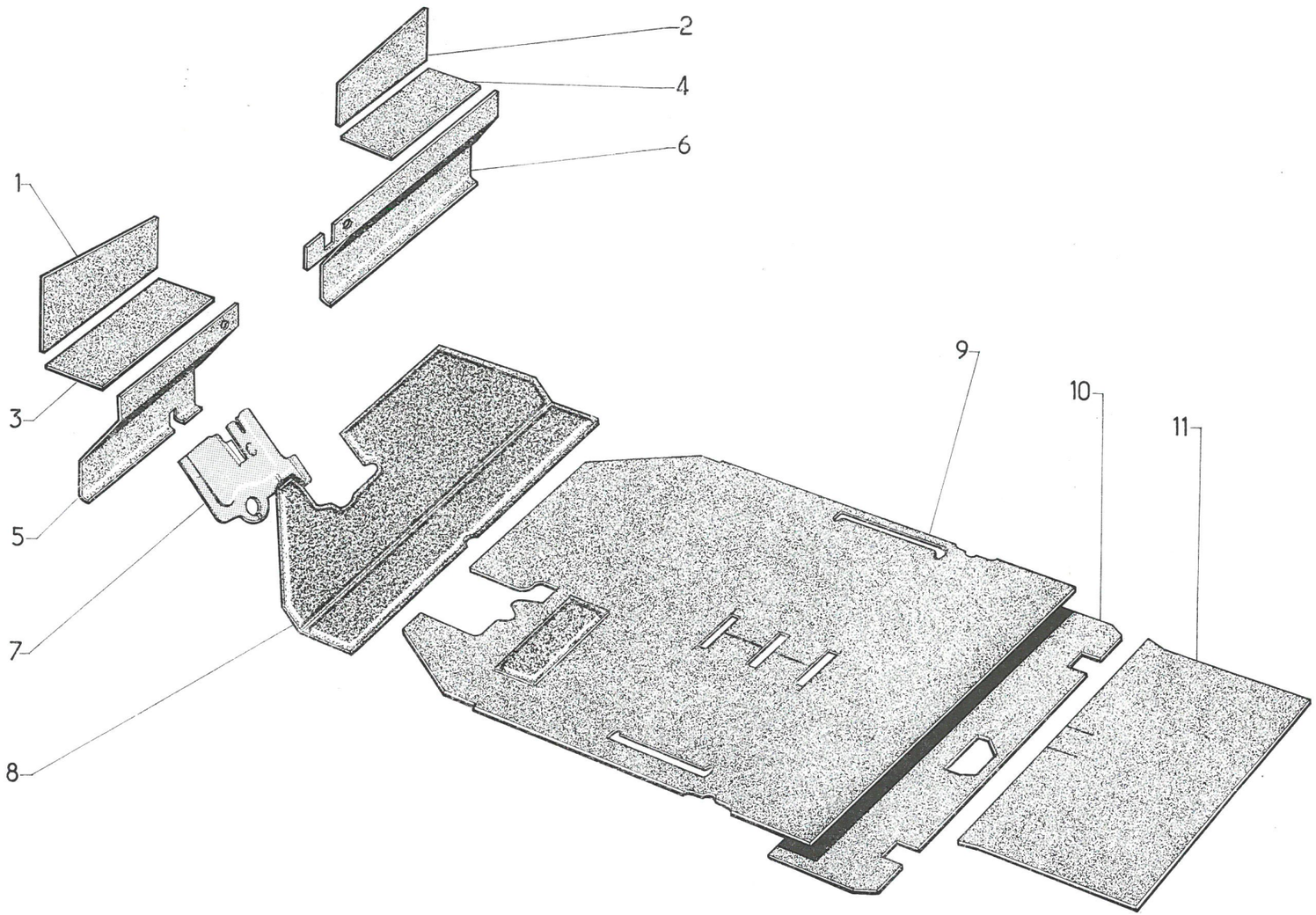

566.81

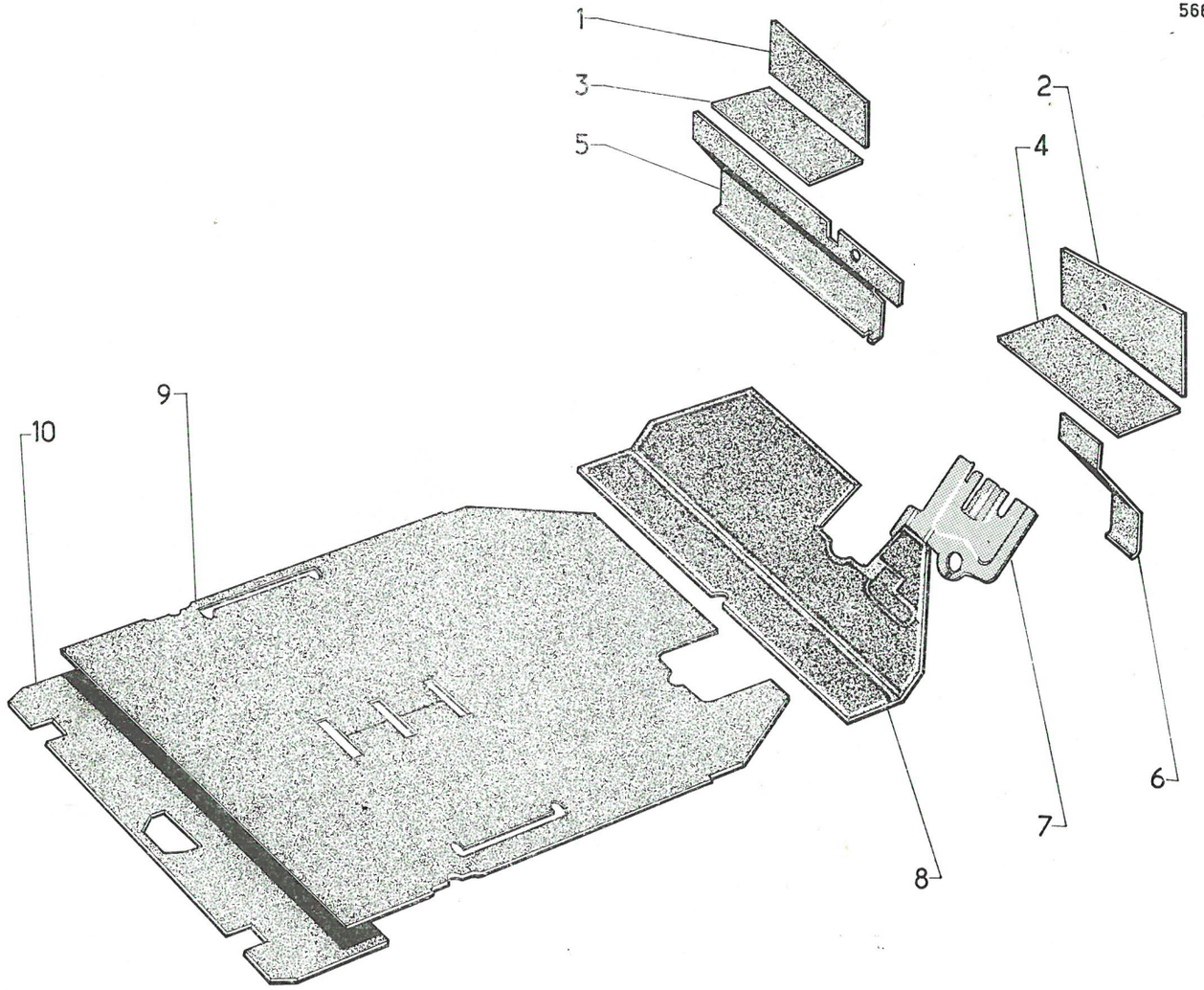

I	NUMÉROS	K	D à D	Insonorisation. Tapis	Geräuschdämpfung. Bodenmatten	Soundproofing. Carpets	Insonorización. Alfombras	Insonorizzazione. Tappeti
1	AM 985-299 A	1	G.	Garniture supér. :	Obere Garnitur	Upper trimming :	Guarnecido superior :	Rivestimento super. :
2	AM 985-286 A	1	D.	–	–	–	–	–
3	AM 985-127 A	1	G.	Garniture de tablette :	Garnitur f. Brett :	Trimming for shelf :	Guarnecido de tablilla :	Rivest. ripiano portaoggetti :
4	AM 985-128 A	1	D.	–	–	–	–	–
5	AM 985-278 A	1	G.	Garniture infér. :	Untere Garnitur :	Lower trimming :	Guarecido inferior :	Rivestimento infer. :
6	AM 985-279 A	1	D.	–	–	–	–	–
7	AM 981-156 D	1		Garniture de pédales.	Garnitur f. Pedale.	Trimming for pedals.	Guarnecido de pedales.	Rivest. pass. pedali.
8	AM 982-255 A	1		Garniture de plancher.	Garnitur f. Boden.	Trimming for floor.	Guarnecido de piso.	Rivest. pianale pedali.
9		1		Tapis sans découpe pour ceinture) :	Matte ohne Ausschnitt f. Sicherheitsgurte :	Carpet without punching for belt :	Alfombra (sin recorte para cinturón) :	Tappeto (senza taglio per cintura) :
	AM 981-178 P			– (montage banquette AV).	– (Ausrüstung m. Vorderbank).	– (front bench seat).	– (montaje banqueta del.).	– (sedile ant. unico).
	AM 981-178 R			– (montage 2 sièges AV).	– (Ausrüstung m. 2 Vordersitzen).	– (front separated seats).	– (montaje 2 asientos del.).	– (2 sedili ant.).
9		1		Tapis avec découpes pour ceinture :	Matte m. Ausschnitt f. Sicherheitsgurte :	Carpet with punching for belt :	Alfombra (con recorte para cinturón) :	Tappeto (taglio per cintura) :
	AM 981-178 Q			– (montage banquette AV).	– (Ausrüstung m. Vorderbank).	– (front bench seat).	– (montaje banqueta del.).	– (sedile ant. unico).
	AM 981-178 S			– (montage 2 sièges AV).	– (Ausrüstung m. 2 Vordersitzen).	– (front separated seats).	– (montaje 2 asientos del.).	– (2 sedili ant.).
10	AM 981-96 G	1		Garniture sous tapis.	Garnitur unter Matte.	Lining under carpet.	Guarnecido bajo alfombra.	Rivestimento sotto tappeto.

Printed in France

Maulde et Renou, Paris (8-69)