citroën

2CV

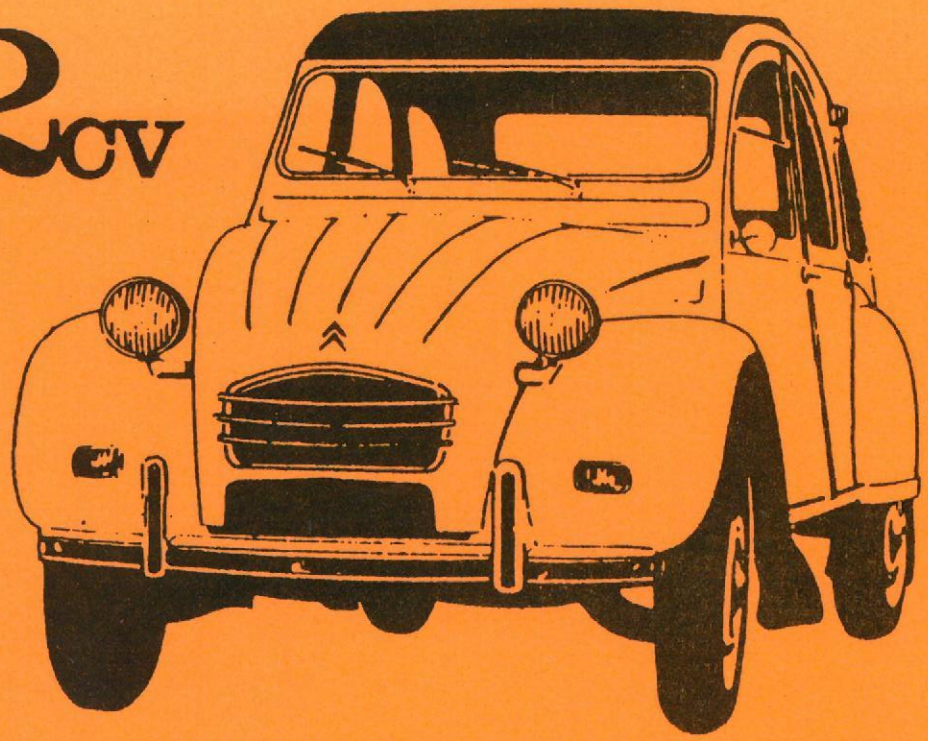

- ERSATZTEILE
- SPARE PARTS
- ONDERDELEN
- RESERVEDELE

No 446/XTN

VI-1968

Service des Pièces Détachées - 23 Rue Ernest Cognacq - 92 LEVALLOIS-PERRET (FRANCE)
Adresse Télégraphique: CITROËN LEVALLOIS - Téléphone: 737-52-10 - Telex: 27.817 et 27.089

citroën

2CV

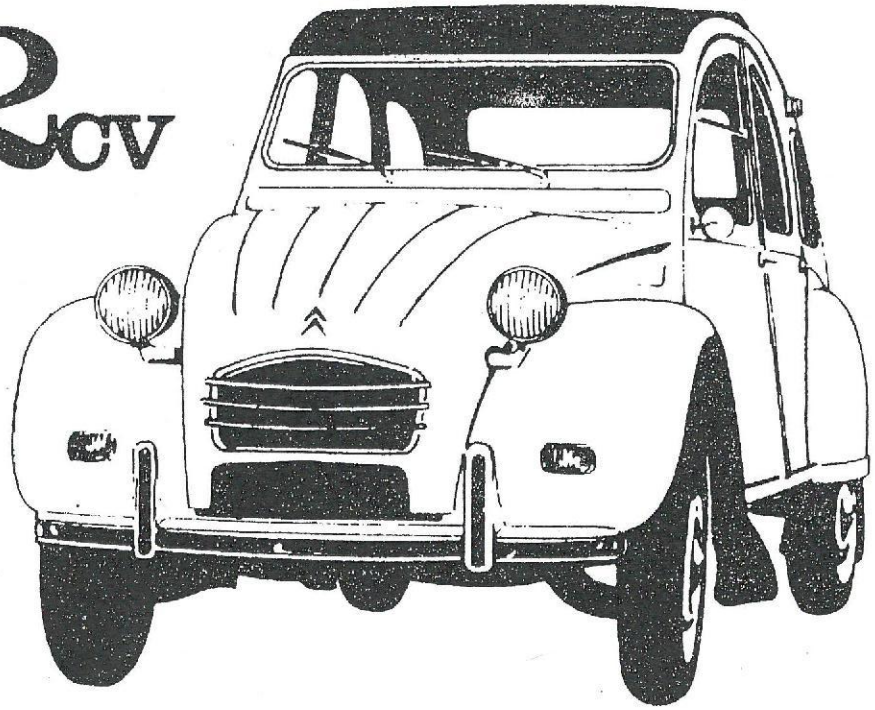

- ERSATZTEILE
- SPARE PARTS
- ONDERDELEN
- RESERVEDELE

No 446/XTN

VI-1968

Service des Pièces Détachées - 23 Rue Ernest Cognacq - 92 LEVALLOIS-PERRET (FRANCE)
Adresse Télégraphique: CITROËN LEVALLOIS - Téléphone: 737-52-10 - Telex: 27.817 et 27.089

GENERELLE HINWEISE

Der vorliegende Katalog gibt die Referenz-Nummern und die kurzgefasste Bezeichnung der Ersatzteile wieder, die wir für die Modelle 2 CV - LIMOUSINE und LIEFERWAGEN, auf Lager halten.

Die erste Spalte enthält die Referenz-Nummer eines jeden Teiles, die bei jeder Bestellung angegeben werden muss.

Die Zahl in der zweiten Spalte zeigt an, in welcher Anzahl jedes Teil in dem in dem betreffenden Kapitel behandelten Organteil enthalten ist.

In der dritten Spalte finden Sie genaue Angaben, die Ihnen bei der Identifizierung der einzelnen Teile helfen sollen, und zwar:

- Zahlen, welche die Abmessungen der Teile in Millimetern angeben, und
- Zeichen, deren Bedeutung Sie unter "Zeichenerklärung" finden.

Um das Auffinden eines Teiles zu erleichtern, dessen Nr. Sie kennen, haben wir ein "Inhaltsverzeichnis" aufgestellt, welches die Katalogseite angibt, auf welcher Sie das betreffende Teil finden.

EMPFEHLUNGEN

Die Bestellungen sind an Hand der Teile-Nrn. undnicht nach der Teile-Bezeichnung aufzugeben. Wir bitten Sie ausserdem, die grösste Sorgfalt bei Abfassung der Bestellungen walten zu lassen und die Teile-Nrn. wie folgt anzugeben:

- grosse Buchstaben vor und nach der Zahl stehend,
- beide Zahlen durch Bindestrich getrennt.

Sollten Sie bei der Bestimmung einer Teile-Nr. Schwierigkeiten haben, so geben Sie uns, bitte, die genauen und vollständigen Daten des Fahrzeuges an, seine Fahrgestell-Nr. (bei elektrischen Aggregaten Voltstärke der elektrischen Anlage), um uns die Identifizierung des Teiles zu gestatten

GENERAL INFORMATION

This catalogue gives number and short description of spare parts supplied for 2 CV, SALOON and LIGHT VAN models.

The 1st column indicates the part number which you must quote in any order.

The figure in the 2nd column shows the number of each part used in the unit or sub-assembly of the corresponding chapter.

In the 3rd column, precisions are given in order to help the identification of some parts, by:

- numbers giving their dimensions in millimeters,
- symbols as explained in the "Legend of Symbols".

To make it easier to find a part whose number you know, we have compiled an "Index" which shows you the page on which the part concerned appears.

RECOMMENDATION

Orders are prepared according to parts numbers, and not descriptions. You should take great care to make out your order most carefully and respect the spare part numbering system by using:

- Capital letters as prefix and as suffix,
- Hyphens separating the two numbers.

Should you meet with difficulties in finding any number, give us precise and complete details about the vehicle, the chassis number (voltage and manufacturer's make for electrical equipment) in order to enable us to indentify the part.

ALGEMENE GEBRUIKSAANWIJZING

Deze catalogus vermeldt het bestelnummer en een korte omschrijving van de onderdelen, die wij leveren voor de modellen 2 CV-personenwagen en 250 Ko.-bestelwagen.

De eerste kolom geeft het bestelnummer van het onderdeel aan, zoals dat bij elke bestelling dient te worden opgegeven.

Het cijfer in de tweede kolom geeft het aantal onderdelen van dat nummer aan, zoals dit voorkomt in het orgaan, dat op de betreffende pagina wordt behandeld.

In de derde kolom geven wij nadere bijzonderheden van het onderdeel, met behulp waarvan het onderdeel nauwkeurig kan worden geidentificeerd, bijv:

- de afmetingen in millimeters
- afkortingen, waarvan U de juiste betekenis kunt vinden onder "verklaring der afkortingen".

Het opzoeken van onderdelen, waarvan U alleen het bestelnummer kent, wordt vergemakkelijkt met behulp van de "numerieke index", waar achter het bestelnummer de bladzijde staat vermeld waarop het betreffende onderdeel staat afgebeeld of omschreven.

AANBEVELING

In principe worden de bestellingen uitgevoerd aan de hand van het bestelnummer en niet naar de omschrijving: U gelieve erop toe te zien dat de bestelnummers zeer nauwkeurig worden vermeld, rekening houdende met:

- De aan het nummer voorafgaande en op het volgende hoofdletter(s)
- Het scheidingsstreepje tussen de beide cijfergroepen.

Als U toch moeilijkheden zou ondervinden bij het opzoeken van een bestelnummer, geef dan nauwkeurig aan:

wagentype
chassis-nummer
(en voor electrische onderdelen het voltage en het merk van het gewenste deel),

opdat wij voor U het juiste bestelnummer kunnen vaststellen.

INDICATIONS GENERAL

Dette katalog giver nummer og en kort beskrivelse af reservedele for 2 CV person- og varevogn 250 kg.

I. kolonne angiver hver dels nummer, som skal bruges i hver ordre.

2.kolonne angiver, hvor mange af hver del der anvendes i det pågældende afsnit.

3.kolonne gives der oplysninger, som kan medvirke til identifikation af visse dele:

- tal, der angiver dimensioner i mm.
- tegn, der er forklaret i "TEGNFORKLARINGEN"

For at gøre det lettere at finde en del, man kender nummeret på, har vi lavet en nummeroversigt, der viser på hvilken side i kataloget, den pågældende del er opført.

VIGTIGT

Ordrer skal udarbejdes på grundlag af numre og ikke efter beskrivelsen. Vi beder Dem venligst udarbejde ordrer med størst mulig omhu, og respektere nummersystemet idet:

- store bogstaver står først og sidst
- de to tal adskilles af en bindestreg

Hvid De skulle have svært ved at finde et nummer, bedes De give en præcis og komplet beskrivelse af vognen, chassisnr. (volt og fabriksmærke for elektrisk udstyr.) og vi skal da søge at identificere delen.

ORGANTEILE

	Nr. Seite
ANLASSER	207-219
ARMATURENBRETT	327
AUSPUFFANLAGE	154-158
BELEUCHTUNG	240-244
BEZÜGE	344-347
BLINKER	247-256
BREMSEN	117-134
DIEBSTAHLSICHERUNG	109
EINLASSKRÜMMER	24-35
FEDERUNG	93-104
GASPEDALGESTÄNGE	25-35
GELENKWELLEN	71-75
GETRIEBE	47-70
HANDBREMSE	141-142
HECKSCHEIBE	328
HINTERACHSE	84-90
INNENBELEUCHTUNG	247
KABELBÜNDEL	257-262
KAROSSERIE, LIEFERWAGEN	272-280
KAROSSERIE, LIMOUSINE	263-271
KLIMAANLAGE	225-239
KOFFERRAUMKLAPPE	301-302
KOMBIINSTRUMENT	180-194

	Nr. Seite
KOLBENRINGE	6
KOTFLÜGEL	283-287
KRAFTSTOFFPUMPE	146-150
KRAFTSTOFFZUFÜHRUNG	146-153
KUPPLUNG	41- 46
KURBELWELLE	7-14
LENKRAD	107-114
LICHTMASCHINE	195-204
LUFTFILTER	25-35
LUFTFÜHRUNG	159-160
MOTOR	1
MOTORAUFHÄNGUNG	145
MOTORGEHÄUSE	4
MOTORHAUBE	288-293
NOCKENWELLE	15-23
ÖLKÜHLER	36-40
ÖLPUMPE	36-40
PEDALWERK	137-138
RADZIERKAPPEN	167
RAHMEN	172-175
ROLLVERDECK	348-351
RÜCKBLICKSPIEGEL, AUSSEN	283-294-297
RÜCKBLICKSPIEL, INNEN	343
RÜCKLEUCHTEN/KENNZEICHEN	248-255

	Nr. Seite
SCHALTGESTÄNGE	61 - 65
SCHEIBENWÄSCHER	171
SCHEIBENWISCHER	220 - 22
SICHERHEITSGURTE	167
SITZE, EINZELSITZE VORN	331 - 33
SITZBÄNKE	336 - 34
SONNENBLENDE	343
STOSSSTANGEN	163 - 17
SPURSTANGEN	114
STOPLICHTSCHALTER	248
TÜR, HINTERE, LIEFERWAGEN	305 - 30
TÜREN	251-259-294-
TÜRSCHEIBEN	316-324-3
TÜRSCHLÖSSER	309 - 31
VENTILATOR	159 - 16
VORDERACHSE	76 - 83
WERKZEUG	167
WINDSCHUTZSCHEIBE	328
ZAHNSTANGE	110 - 113
ZÜNDANLAGE	176 - 179
ZYLINDER	5
ZYLINDERKÖPFE	2-3-15-23

TABLE OF CONTENTS

	No page
ACCELERATOR	25-35
AIR CONDITIONING	225-239
AIR FILTER	24-35
AIR INTAKE	159-160
ANTI-THEFT DEVICE	109
AXLE, FRONT	76-83
AXLE, REAR	84-90
BENCH SEATS	336-342
BODY, LIGHT VAN	272-280
BODY, SALOON	263-271
BONNET	288-293
BRAKES	117-134
BUMPERS	163-171
CAMSHAFT	15-23
CARPETS	344
CLUTCH	41-46
CRANKCASE	4
CRANKSHAFT	7-14
CYLINDER HEADS	2-3- 15-23
CYLINDERS	5
DASH BOARD	327
DIRECTION INDICATORS	247-256
DOORS	294-298
DRIVESHAFTS	71-75
DYNAMO	195-204

	No page
ELECTRIC HARNESS	257-262
ENGINE	1
ENGINE SUSPENSION	145
EXHAUST	154-158
FAN	159-160
GEAR BOX	47-70
GEAR BOX CONTROL	61-65
GLASSES	316-324-328
HANDBRAKE	141-142
HOOD	348-351
IGNITION	176-179
INLET MANIFOLD	24-35
INSTRUMENT PANEL	180 -194
LIGHTING	240-244
LIGHTING, INTERIOR	247
LOCKS	309-315
OIL COOLER	36-40
OIL PUMP	36-40
PEDAL GEAR	137-138
PETROL PUMP	146-150
PETROL SYSTEM	146-153
PISTON RINGS	6
PLATFORM	172-175

	No page
REAR BOOT DOOR	301 - 302
REAR DOORS, LIGHT VAN	305 - 306
REAR VIEW MIRROR (EXT.)	283-294-297
REAR VIEW MIRROR (INTERNAL)	343
REAR WINDOW	328
SAFETY BELTS	167
SEATS, SEPARATED, FRONT	331 - 335
STARTER MOTOR	207 - 219
STEERING WHEEL	107 - 114
STEERING RACK	110 - 113
STEERING RODS	114
SUN VISOR	343
SUSPENSION	93 - 104
SWITCH FOR STOP LAMP	248
TAIL LIGHTS	248 - 255
TOOLS	167
TRIMMING	344 - 347
WHEEL EMBELLISHERS	167
WINDSCREEN	328
WINDSCREEN WASHER	171
WINDSCREEN WIPER	220 - 224
WINGS	283 - 287

INHOUDSOPGAVE

	No. pagina
AANDRIJFASSEN	71-75
ACHTERAS	84-90
ACHTERLICHTEN	248-255
ACHTERPORTIEREN, BESTELWAGEN	305-306
ACHTERRUIT	328
BANKEN	336-342
BENZINEPOMP	146-150
BENZINE TOEVOER	146-153
BINNENVERLICHTING	247
BUMPERS	163-171
CARROSSERIE, BESTELWAGEN	272-280
CARROSSERIE, PERSONENWAGEN	263-271
CHASSIS	172-175
CLIGNOTEURS	247-256
CYLINDERKOPPEN	2-3-15-23
CYLINDERS	5
DASHBOARD-PANEEL	327
DASHBOARD-TABLEAU	180-194
DYNAMO	195-204
FRICTIE-MECHANISME	41-46
GASCOMMANDO	25-35
GEREDSCHAP	167
HANDREM	141-142

	No. pagina
INLAATSPRUITSTUK	24-35
KABELBUNDELS	257-262
KOELLUCHTTUNNEL	159-160
KOFFERDEKSEL	301-302
KRUKAS	7-14
LINNENKAP	348-351
LUCHTFILTER	25-35
MOTOR	1
MOTORCARTER	4
MOTORKAP	288-293
MOTOR-OPHANGING	145
NOKKENAS	15-23
OLIEKOELER	36-40
OLIEPOMP	36-40
ONTSTEKING	176-179
PEDAALSTEL	137-138
PORTIERRUITEN	316-324-328
REMMEN	117-134
RUITESPOELER	171
RUITEWISSER	220-224
SLOTEN	309-315

	No. pagina
SPATSCHERMEN	283-287
SPATSCHERMSPIEGEL	283-294-297-3
SPOORSTANGEN	114
STARTMOTOR	207-219
STOPLICHTSCHAKELAAR	248
STUURSLOT	109
STUURWIEL	107-114
TANDREEP-MECHANISME	110-113
UITLAAT-SYSTEEM	154-158
VEERSYSTEEM	93-104
VEILIGHEIDSGORDELS	167
VENTILATEUR	159-160
VERLICHTING	240-244
VERSNELLINGSBAK	47-70
VERSNELLINGSHANDLE	61-65
VERWARMING	225 - 239
VÓÓRAS	76-83
VÓÓRRUIT	328
VÓÓRSTOELEN	331-335
WIELDOPPEN	167
ZONNEKLEP	343
ZUIGERVEREN	6

INHOLDSFORTEGNELSE

	No. side
AFFJEDRING	93-104
BAGDØRE, VAREVOGN	305-306
BAGLYGTER	248-255
BAGRUDER	328
BAGTØJ	84-90
BELYSNING	240-244
BENZINPUMPE	146-150
BENZINTILFØRSEL	146-153
BLINKLYGTER	247-256
BREMSER	117-134
CHASSISRAMME	172-175
CYLINDRE	5
DØRE	251-259-294-298
DØRLÅSE	309-315
DYNAMO	195-204
FORBRÆT	327
FORSTOLE, ENKELTE	331-335
FORTØJ	76-83
Fælg	88
GEARKASSE	47-70
GEARSKIFTE	61-65
HÅNDBREMSE	141-142
HJULKAPSLER	167
HYNDER	344-347

	No. side
INSTRUMENTENBORD	180-194
INVENDIG BELYSNING	247
KALECHE	348-351
KARDANAKSLER	71-75
KARROSSERI, PERSONVØGN	263-271
KARROSSERI, VAREVØGN	272-280
KOBLING	41-46
KOFANGERE	163-171
KRUMTAP	7-14
KUFFERTKLAP	301-302
LEDNINGSNET	257-262
LUFTFILTER	25-35
MANIFOLD INDS.	24-35
MOTOR	1
MOTORHJÆLM	288-293
MOTORHUS	4
MOTOROPHÆNG	145
OLIEKØLER	36-40
OLIEPUMPE	36-40
PEDALER	137-138
RAT	107-114
RATLÅS	109
RUDER	316-324-328
RUDEWASKER	171

	No. side
SÆDER, DOBB.	336-342
SIKKERHEDSSELER	167
SKÆRME	283-287
SOLSKÆRM	343
SPEEDER	35-35
SPEJL.	283-294-297-343
STARTER	207-219
STEMPELRINGE	6
STOPLYGTEKONTAKT	248
STRØMFERDELING	176-179
STYRESTÆNGER	114
TANDSTANG	110-113
TOPSTYKKER	2-3-15-23
UDSTØDNING	154-158
VAREMSYSTEM	225-239
VÆRKTØJ	167
VENTILATOR	159-160
VENTILATORHUS	159-160
VINDSPEJL	328
VISKER	220-224

ZEICHENERKLÄRUNG

A	= LIMOUSINE	MOTOR 375 cm^3 2 Zyl. 62 x 62
AU	= LIEFERWAGEN	
AZ	= LIMOUSINE (Ab September 54 bis September 59)	MOTOR 425 cm^3 2 Zyl. 66 x 62
AZU	= LIEFERWAGEN (Ab September 54)	
AZL	= LIMOUSINE-LUXE (Ab Dezember 56)	
AZAM	= LIMOUSINE-CONFORT (Von März 63 bis September 67)	

LEGEND OF SYMBOLS

A	= SALOON	ENGINE 375 cm^3 2 Cyl. 62 x 62
AU	= LIGHT VAN	
AZ	= SALOON (Sept. 54 - Sept. 59)	ENGINE 425 cm^3 2 Cyl. 66 x 62
AZU	= LIGHT VAN (Sept. 54)	
AZL	= SALOON LUXE (Since Decemb. 56)	
AZAM	= SALOON CONFORT (Sept. 63 - Sept. 67)	

VERKLARING DER AFKORTINGEN ENZ.

A	= 2 CV-personenwagen	MOTOR 375 cc 2 cyl. 62 x 62
AU	= 2 CV-bestelwagen (250 Ko.)	
AZ	= 2 CV-personenwagen (van Sept. 54 tot Sept. 59)	MOTOR 425 cc 2 cyl. 66 x 62
AZU	= 2 CV-bestelwagen (250 Ko.) (vanaf Sept. 54)	
AZL	= 2 CV-personenwagen (luxe-Franse uitvoering) (vanaf December 56)	
AZAM	= 2 CV-personenwagen (confort-Franse uitvoering) (vanaf Maart 63 tot September 67)	

TEGNFORKLARING

A	= PERSONVOGN	MOTOR 375 cm 2 cyl. 62 x 6
AU	= VAREVOGN	
AZ	= PERSONVOGN (Sept. 54 til sept. 59)	MOTOR 425 cm 2 cyl. 66 x 62
AZU	= VAREVOGN (siden Sept. 54)	
AZL	= PERSONVOGN LUXE (siden December 56)	
AZAM	= PERSONVOGN CONFORT (Marts 63 til September 67)	

ZEICHENERKLÄRUNG (Fortsetzung)		LEGEND OF SYMBOLS (Cont'd)	VERKLARING DER AFKORTINGEN ENZ. (Vervolg)	TEGNFORKLÆRING (Fortsaetelse)
AR =	hinten	rear	achter	bag
AV =	vorn	front	vóór	for
BV =	Getriebe	gearbox	versnellingsbak	gearkasse
CDN =	Spezialmontage KANADA	special fitting for CANADA	speciale montage voor CANADA	specielmontering CANADA
Co =	Kontakt (auf konvexer Fläche geriffelt)	scored on convex side	contact (gegroefd aan de bolle zijde)	låseskive (riflet på indv. side)
Cr =	verzahnt	shakeproof	vertand	hvælvet
ch =	Heizung	heating	verwarming	varme
CH =	Spezialmontage SCHWEIZ	special fitting for SWITZERLAND	speciale montage voor ZWITSERLAND	specielmontering SCHWEIZ
D =	rechte Seite	right hand side	rechts	højre side
D =	Spezialmontage DEUTSCHLAND	special fitting for GERMANY	speciale montage voor DUITSLAND	specielmontering TYSKLAND
DäD =	Rechtslenkung	right hand steering	met rechtse besturing	højrestyret
DäG =	Linkslenkung	left hand steering	met linkse besturing	venstrestyret
deo =	dazu:	order in addition	met bijlevering van	bestilt yderligere
e =	Stärke	thickness	dikte	tykkelse
entr. =	Achsabstand	distance between centres	hartafstand	afstand
ext. =	Aussenseite	external	buitenzijde	udvendig
f =	Gewinde	threading	schroefdraad	gevind
G =	linke Seite	left hand side	links	venstre side
H =	Sechskant	hexagonal	zeskantig	sekskantet
h =	Höhe	height	hoogte	højde
I =	Spezialmontage ITALIEN	special fitting for ITALY	montage speciaal voor ITALIË	specielmontering ITALIEN
inf. =	unten	lower	onder, onderste	nederste
int. =	innen	internal	binnen, binnenste	indvendige
L =	Länge	length	lengte	længde
l =	Breite	width	breedte	bredde
N.F.P. =	nicht mehr lieferbar	no longer supplied	wordt niet meer geleverd	leveres ikke mere
NL =	Spezialmontage HOLLAND	special fitting for HOLLAND	speciale montage voor NEDERLAND	specielmontering HOLLAND
p =	mit Spitze	with point	met punt	med spids
P.o. =	Tropenausrüstung	tropical fitting	tropen-uitvoering	tropisk udstyr
R.M.P. =	ersetzt die früheren Ausführungen	replaces preceding models	vervangt voorgaande modellen	erstatter tidligere modeller
R.P. =	ersetzt durch	superseded by	vervangen door	erstattes af
sup. =	oben	upper	boven, bovenste	øverste
Ta =	Blechschraube	thread-cutter	draadgedeelte houtschroefvormig (type "Parker")	selvskærende skrue
TF =	Fräskopf	countersunk head	met verzonken kop	undersaenket hoved
TFB =	gewölbter Fräskopf	rounded countersunk	met bolle verzonken kop	linsehoved
TH =	Sechskantkopf	hexagonal head	met zeskantige kop	sekskantet hoved
TR =	Rundkopf	round head	met ronde kop	rundt hoved
T.T. =	Alle Typen	all types	alle typen	alle typer
V =	Volt	volt	Volt	volt
W =	Watt	watt	Watt	watt
ø =	Durchmesser oder Bohrung	diameter or bore	diameter of boring	diameter eller udboring

ZEICHENERKLÄRUNG (Fortsetzung)	LEGEND OF SYMBOLS (Cont'd)	VERKLARING DER AFKORTINGEN ENZ. (Vervolg)	TEGNFORKLÆRING (Fortsaetelse)
? = Stückzahl nach Bedarf	as necessary	aantal stuks al naar behoefte bij de montage	monteringsantal ikke opgivet
↦ = ab	since	vanaf	siden
→| = bis	until	tot aan	indtil
(← ··) = ausser	except	behalve	undtagen

PIECES DETACHEES	ERSATZTEILE	SPARE PARTS	ONDERDELEN	RESERVEDELE
TABLE DES MATIERES	ORGANTEILE	TABLE OF CONTENTS	INHOUDSOPGAVE	INDHOLDSFORTEGNELSE
N° PAGE	SEITENNUMMER	N° PAGE	PAGINA N°	SIDENUMMER
INDEX	INHALTSVERZEICHNIS	INDEX	INDEX	NUMMEROVERSIGT
CORRECTIFS	AUSTAUSCHSEITEN	AMENDMENTS	CORRECTIES	RETTELSER
ADRESSE TELEGRAPHIQUE	TELEGRAMMADRESSE	TELEGRAMS	TELEGRAM-ADRES	TELEGRAMADRESSE
TELEPHONE	TELEFON	TELEPHONE	TELEFOON	TELEFON
TELEX	FERNSCHREIBER	TELEX	TELEX	TELEX

INDEX

N°	N° page
YA 1-03	1
YA 1-03 B	1
Z 1-03 K	1
Z 1-03 M	1
ZU 8-03 W	272
ZU 8-016T	272
Z 8-017	263
Z 8-017 C	263
Z 8-017 E	263
Z 8-017 G	263
ZU 8-017 E	272
Z 33-06 P	48
Z 33-06 Q	47
Z 33-06 R	48
Z 33-06 S	47
Z 33-06 Z	48
ZU33-06 B	47
ZU33-06 F	47
ZU33-06 P	47
Z 41-04 F	76
Z 41-04 G	76
Z 41-04 M	76
Z 41-04 N	76
U 42-0 A	84
Z 42-0 G	89
Z 42-0 H	89
ZU42-0	84
ZU 42-0 C	84
111-01 B	5
Z 111-01 G	5
YA111-02	5
Z 111-02 A	5
Z 111-02 B	5
Z 111-02 C	5
112-01 D	2
112-01 E	2
YA112-01	2

N°	N° page
AYA 112-01 A	2
AZ 112-01	2
AZ 112-01 A	2
AZ 112-01 D	2
AZ 112-01 E	2
AYA 112-02	3
AYA 112-02 A	3
AZ 112-02	3
AZ 112-02 A	3
AZ 112-02 B	3
AZ 112-02 C	3
AZ 112-02 D	3
AZ 112-02 E	3
A 112-2	15
AZ 112-86	21
A 112-98	15
A 112-98 A	19-21
A 112-99	15-19
A 112-99 A	15-19
A 113-2	7
A 113-2 E	7
AYA 113-2	7
A 113-6	7-37
A 113-6 A	7-37
A 113-6 B	7-37
AZ 113-6	7-37
A 113-99	7-15-19-21
A 113-99 A	7
A 113-99 B	15-19-21
A 114-01 B	4
A 114-01 C	4
A 114-01 D	4
A 114-01 F	4
AYA 114-01	4
AZ 114-01	4
AZ 114-01 A	4

N°	N° page
AZ 114-01 B	4
AZ 114-01 C	4
A 114-88	7
A 114-88 B	7
A 114-88 C	7
A 114-91	7-37
AZ 114-91	7-37
A 114-93	7
A 114-94	8
AZ 114-94	8
AZ 114-94 A	8
AZ 114-94 B	8
A 114-95	8
A 114-95 B	8
AZ 114-95	8
AZ 114-95 A	8
AZ 114-95 B	8
A 114-96 A	8
A 114-97	8
A 121-02 I	11
AYA 121-02 A	11
AM 121-05 A	11
AM 121-05 E	11
AZ 121-05	11
AZ 121-05 A	11
AZ 121-05 B	11
AZ 121-2	11
AZ 121-4	11
A 121-6	6
A 121-6 B	6
AZ 121-6	6
AZ 121-6 A	6
AZ 121-6 C	6
A 121-7 A	6
AZ 121-7 C	6
A 121-92 A	11
A 121-92 B	11

N°	N° page
AM 121-92	12
A 122-98	15-19-21
A 123-0 A	15-19
AYA 123-0	21
AZ 123-0	19
AZ 123-0 A	19
AZ 123-0 I	19-21
A 124-1	15
A 124-1 A	19
AZ 124-1	21
A 124-2 D	15
A 124-2 E	15
A 124-2 F	19
A 124-2 G	19
AM 124-2	21
AM 124-2 A	21
A 124-4	15-29-21
A 124-5	15
A 124-5 A	19
AZ 124-5 C	21
A 124-6	15-19
A 124-7	15
A 124-7 A	19
AYA 124-7	21
AZ 124-7 B	21
A 124-8	16
A 124-8 A	19
A 124-8 B	19
AYA 124-8	21
AZ 124-8 C	21
A 124-9	16-20-21
A 124-9 A	20-21
AM 124-9	21
A 124-11	16
A 124-11 A	20
AM 124-11 A	22
A 124-14	16-22
AM 124-14	22

N°	N° page
A 124-15	16
A 124-16	16-20
A 124-16 A	16-20
A 124-18	20-22
AM 124-18	22
AM 124-25	22
AYA 124-63	22
AM 124-80 A	22
AM 124-84 A	22
AM 124-85	22
AM 124-86 A	22
A 124-92	16
A 124-92 A	16
A 124-92 B	20-22
A 124-93	16-20-22
A 124-97	16
A 124-98	16-20
A 132-02	37
A 132-02 A	37
A 132-02 B	37
A 132-1	12-49
A 132-2	16-20-22
A 132-3	16-20-22
A 132-85	12
A 132-85 A	12
A 132-90	16-20-22
AM 132-90	22
A 133-1 A	145
A 133-2 F	145
A 133-64	145
AZ 133-86	145
AZ 133-86 A	145
A 133-87	145
A 133-91	76
AM 133-96	145
A 141-1 A	25
AYA 141-1	3

INDEX

N°	N° page
AYA 141-1 A	33
AZ 141-1	27
AZ 141-1 B	31
AZ 141-1 C	31
AZ 141-1 D	31
AZ 141-1 E	31
A 141-2	25-27
AM 141-2 A	31
A 141-4	25-27-31-157
AZ 142-04	27
A 142-1	25
A 142-1 A	25-27-31
AM 142-1 A	33
AZ 142-1	31
A 142-3	25
A 142-5	25
AM 142-5 A	33
AZ 142-5	27
AZ 142-5 A	31
AZ 142-23	27
AZ 142-27	27
AZ 142-35	27
AK 142-80 B	33
A 142-82	25-27
AM 142-82	31-33
A 142-83	25-27-31-33
A 142-85	25
A 142-89	25-27-31
AK 142-89 A	33
AZ 142-89	31
A 142-90	25-27-31
AK 142-90	33
A 142-95	25-27-31
AZ 142-95	31-33
A 142-96	25
AZ 142-96	27-31
AZ 142-96 A	31-33
A 142-98	25
AYA 142-98	33
AZ 142-98	27-31
A 142-99	25
A 142-99 A	25
AZ 142-99	27
AZ 142-99 A	27
AZ 142-99 C	31
AZ 142-100	27
AZ 142-105	27
AM 142-106 A	33
AZ 142-107	31-33
AM 142-114	33
AZ 142-121	31
AM 142-139	31-33
A 171-0	25
A 171-0 A	25
A 171-0 C	25
A 171-0 D	27
AYA 171-0 B	33
AYA 171-0 C	33
AZ 171-0 A	27
AZ 171-0 D	27
AZ 171-0 F	28
AZ 171-0 J	32
AZ 171-0 K	32
AZ 171-0 M	32
AZ 171-0 N	32
AZU 171-0	33
AYA 171-5	33
AYA 171-5 A	33
AZ 171-5	28-32-33
AZ 171-5 C	28-32
AZ 171-5 D	32
AZ 171-57	28
AZ 171-57 A	32
AM 171-60 A	34
AZ 171-60	28
AK 171-76	34
AZ 171-76	28-32
AZ 171-82	28-32
AM 171-88 D	34
AZU 171-88	34
AM 171-89	34
AM 171-90	34
AM 171-91	34
A 171-92	25
AZ 171-96	28
AZ 171-96 C	32
AZ 171-97	28
A 171-99	25
A 171-99 A	25-28
AM 171-99 C	34
AYA 171-99 A	34
AZ 171-99	32
A 172-93	25
A 172-95	25
A 173-0	146-150
A 173-0 A	146-150
AM 173-0 D	150
AZ 173-2	150
A 173-8	146-150
A 173-8 A	146-150
A 173-82	146-153
AZ 173-82	153
A 173-98	146-150
A 173-99	146-150
A 174-7	146-150
AM 174-7 A	146-150
A 174-10 B	146
AU 174-10 A	146
AZ 174-59	150
A 174-83	146-150
A 174-84	146-150
A 174-86	146
A 174-95	146
A 174-98 A	146
A 174-98 B	146-150
AU 174-98	146-150
A 175-1 A	146-150
AU 175-1 A	146-150
A 175-4	146
A 175-4 A	146-150
AK 175-5 E	153
AM 175-5 H	153
AM 175-5 I	153
AZ 175-5 D	153
AZ 175-5 H	153
AZ 175-5 I	153
AZ 175-5 J	153
AZ 175-5 K	153
AZU 175-5 E	153
AZU 175-5 G	153
A 175-9 A	146-150
AZ 175-10	146
AZU 175-10	146
A 175-14	146-150
A 175-14 A	149
A 175-15	149
AY 175-16	271
AM 175-47 U	150
AM 175-47 X	150
AK 182-1 A	157
AK 182-2	157
AX 182-2	157
AK 182-4	157
AM 182-6 B	154-157
AZ 182-63	157
AX 182-68	157
AM 182-75	157
AK 182-80	157
AM 182-84	157
AK 182-94	157
AZ 182-99	157
AX 182-100	157
AM 182-101 A	157
AZ 182-102	157
AK 182-107 A	157
AZ 182-108	157
AZ 182-109	157
AM 182-118	157
AZ 182-123	157
AZ 183-1	154
AZ 183-1 A	154
AZ 183-1 B	154
AZ 183-1 C	154
A 183-2 B	154
AM 183-2 A	157
AZ 183-2 B	154
AZ 183-4	154
AM 183-48	158
A 183-79	154-158
A 183-80	154-158
AZ 183-80	154
AM 183-88	158
AK 183-91	158
A 211-2	176
A 211-4	176
A 211-4 A	176
AZ 211-6	176
AZ 211-6 A	176

INDEX

N°	N° page
211-8	176
211-9	176
211-12	176
211-17	176
211-80	176
211-92	176
AZ 211-92	176
211-93	176
AZU 212-01	176
AM 212-08	176
AZ 212-5 B	176
AZ 212-5 E	176
AZU 212-5 A	176
AZ 212-6 B	176
AZ 212-6 E	176
212-14	180
AM 212-14 A	180
AZU 212-14	180-185
AZU 212-14 B	193
A 212-73 D	176
A 212-73 E	176
A 212-73 F	176
A 212-73 G	176
AK 212-73	179
AK 212-73 A	179
AZU 212-73	179
AZU 212-73 A	179
A 212-77 A	179
AZ 212-140	179
AZ 212-140 A	179
221-1	37
AK 221-1	37
AZ 221-1	37
AZ 221-1 B	37
221-3	37
AYA 221-3	37

N°	N° page
AM 221-87 B	37
A 221-92	37
AM 221-92	37
A 221-95 A	37
A 221-96	38
AYA 221-96	38
A 222-5	38
AM 222-5	38
A 222-6	38
AM 222-6 A	38
A 222-7	38
A 222-7 A	38
AZ 222-7	38
A 222-8	38
A 222-8 A	38
AZ 222-8	38
A 222-85	38
A 222-85 A	38
AZ 222-87	38
A 222-88	38
A 222-98	38
A 222-98 A	38
AM 222-98	38
A 222-99	38
A 222-99 A	38
A 224-95 A	16-20
A 224-95 B	20
AZ 224-95	22
A 224-96	16-20
A 224-96 A	20
AZ 224-96	22
A 224-97 A	16-20
AM 224-97	22
A 224-98	16-20
AM 224-98	22
A 224-99	16

N°	N° page
A 224-99 A	16-20
AZ 224-99	22
A 225-1	39
A 225-1 A	39
AZ 225-1	39
A 225-84	39
A 225-85	39
A 225-86	39
A 225-86 A	39
A 225-87	39
A 225-88	39
A 225-88 A	39
AZ 225-88	39
AZ 225-88 A	39
A 225-91	39
A 225-97	39
A 241-1	159
A 241-1 A	159-196-200
AM 241-1 B	159-160
AZ 241-1 B	159-196-200
AZ 241-1 C	160
AY 241-2	159
AM 241-3 B	160
AM 241-3 C	160
AM 241-93	159-160
A 241-95	159-196-200
AM 241-95 A	160
AZ 242-1 C	159
AZ 242-1 E	159
AZ 242-1 G	160
AZU 242-1	159
AZU 242-1 B	159
AZU 242-1 C	160
A 242-80	159-160
A 242-80 A	159-160
A 251-1 A	159-167

N°	N° page
AZ 251-1 A	160-167
A 251-87 A	159
AZ 251-87	159-160
A 312-0	41
A 312-0 A	41-45
AZ 312-01	45
A 312-1 A	41-45
A 312-2	41-45
A 312-2 A	41-45
A 312-3	41-45
AZ 312-7	45
AZ 312-87	45
AZ 312-97 A	45
A 312-99	41-45
A 313-01	41
A 313-01 A	41
A 313-01 C	41
AZ 313-01 A	45
AZ 313-01 B	41
AZ 313-01 C	45
AZ 314-01 C	41-45
AM 314-2 C	138
AZ 314-2 A	137
A 314-4	41
A 314-4 A	41-45
A 314-4 C	41
AM 314-4 A	41-45
A 314-5 A	41-45
A 314-6 A	41-45
A 314-7	42-45
A 314-8	42-45
A 314-9 A	42-45
A 314-9 B	42
A 314-14 A	42-45
A 314-16	42-45

N°	N° page
A 314-17	137-138
AM 314-53	138
A 314-72	42-45
A 314-85	42-45
A 314-88	42-46
AZ 314-88 a	42-46
AZ 314-88 F	
A 314-89	42-46
A 314-91	42
A 314-92	132-138 - 142
A 314-93	42
AM 314-179	138
AZ 331-01 G	49
AZ 331-01 I	49
A 331-02	49
AZ 331-02	49
AZ 331-02 B	49
AZ 331-02 C	49
A 331-4 A	49
AZ 331-4	49
A 331-5	49
A 331-7	49
AZ 331-7	49
AZ 331-9	71
AZ 331-9 A	71
AZ 331-9 H	71-75
AZ 331-9 I	71-75
AZ 331-83	55
AZ 331-84	12
AZ 331-84 A	12
AZ 331-84 B	49
AZ 331-84 C	12-49

INDEX

N°	N° page
AM 331-85	49
AZ 331-85	49
A 331-86	71
AM 331-86	71
AM 331-86 A	71-75
AW 331-86	71
A 331-95	71
AW 331-95	71
A 331-98	49
A 331-99	50
A 331-99 A	12-50
AZ 331-99	12-50
A 332-1	55
A 332-1 B	55
AZ 332-1	55
AZ 332-1 G	55
AZ 331-1 H	55
A 332-2	55
AZ 332-2	55
A 332-3	55
AZ 332-3	55
A 332-4	55
AZ 332-4	55
AZ 332-5	46
A 332-9	50
AZ 332-48	55
A 332-94	55
A 332-95	55
A 332-95 A	55
A 332-95 B	55
A 332-96	55
A 332-97	56
A 332-99	56
AZ 332-99	46
AZ 332-99 A	46
AZ 332-99 B	46

N°	N° page
AZ 332-99 C	46
AZ 332-99 D	46
AZ 332-99 E	46
A 333-2	56
AZ 333-2	56
A 333-3	56
AZ 333-3	56
AZ 333-3 A	56
A 333-4	56
A 333-4 A	56
AZ 333-4	56
A 333-5	56
AZ 333-5	56
A 333-7	56
AZ 333-7	56
A 333-88	56
A 333-88 A	56
AZ 333-88	56
A 333-92	59
AZ 333-92	59
A 333-94	59
A 333-95	59
AZ 333-95	59
AZ 333-95 B	59
A 333-98	59
AZ 334-01 C	61
AZ 334-01 E	61
A 334-03	61
AZ 334-03 C	61
AZ 334-025 C	61
AZ 334-1	61
A 334-2	61
AM 334-2 D	61
AM 334-2 E	61
AZ 334-2	61
AZ 334-2 A	61

N°	N° page
A 334-3	61
AZ 334-3 B	61
A 334-6	61
A 334-6 A	61
AZ 334-6	61
A 334-7	61
A 334-7 A	62
A 334-8	62
A 334-8 A	62
A 334-9	62
A 334-10	62
AZ 334-10	62
AZ 334-10 A	62
A 334-11	62
A 334-16	62
A 334-51	62
A 334-57	62
AM 334-60 B	62
A 334-62	62
A 334-67	62-137 - 138
AZ 334-67 A	62
A 334-73	62-291-301
A 334-78	62
A 334-80	62
AZ 334-80	62
A 334-81 A	62
A 334-86	62
A 334-87	65
AZ 334-87 B	65
A 334-93	50-65
A 334-94	65
A 334-95	65
A 334-97	65
A 334-99	65
AZ 334-103	65

N°	N° page
AW 334-157	65-233
AZ 335-02	59
A 335-03	59
A 335-04	59
A 335-90A	59
A 335-96	59
AZ 343-05	66
AZ 343-1	66
A 343-2	66
A 343-2 A	66
AM 343-2	66
AZ 343-2 A	66
A 343-3	66
A 343-3 A	66
AM 343-3	66
A 343-4	66
AM 343-4	66
AM 343-4 A	66
A 343-5	66
A 343-5 A	66
A 343-5 B	66
AZ 343-5	66
A 343-6	66
A 343-6 A	69
A 343-6 B	69
AM 343-7	69
AM 343-7 B	69
AM 343-7 D	69
AM 343-7 F	69
AM 343-8	69
AM 343-8 B	69
AM 343-8 D	69
AM 343-8 F	69
AM 343-8 H	69
AM 343-8 J	69
AM 343-8 L	69

N°	N° page
A 343-10	69
A 343-98	69
A 343-98 A	69
A 343-98 B	69
A 343-98 C	69
A 343-98 D	69
AZ 343-252	69
A 343-304	69
A 343-306	69
A 344-01	69
A 344-01 A	70
A 344-01 B	70
AU 344-01	70
AU 344-01 A	70
AZ 344-02	70
AZ 344-02 A	70
AZU 344-02 B	70
A 344-5	59
A 344-5 A	59
A 344-93	59
A 344-93 A	59
A 344-93 B	59
A 344-93 C	59
A 344-93 D	59
AZ 344-96	59
A 344-97	59
A 344-98	59
A 344-99	60
A 344-99 A	60
A 344-99 B	60
A 344-99 C	60
A 344-99 D	60
AZ 371-94 A	75
A 372-0	71
A 372-0 F	71

INDEX

N°	N° page
AZ 372-0A	71
A 372-02 E	71
A 372-03	71
A 372-2	71
A 372-4	71
A 372-5	71
A 372-5 A	71
AM 372-6 A	72
A 372-7	72
AZ 372-7 A	72
A 372-8	72
A 372-8 A	72
A 372-88	72
A 372-88A	72
A 372-90 B	72-75
A 372-91	72
A 372-91 A	72-75
A 372-98 A	72
A 372-99	72
AM 373-01	72
AM 373-01 B	75
AM 373-03 A	72
AZ 373-03 A	75
AZ 373-88 A	75
AM 373-99 A	75
AZ 373-102	75
A 381-1	50
AM 381-1	50
AU 381-1	50
AZ 381-1	50
AZU 381-1	50
A 381-2	50
AZ 381-2	50
A 381-3	50
A 381-3 A	50
AZ 381-3	50
AZ 381-3 B	50
AZU 381-3	50
AZU 381-3 B	50
A 381-96	50
A 381-97	50
A 381-99	50
A 381-99 A	50
A 412-1 H	76
A 412-1 I	76
AZ 412-1	76
AZ 412-1 A	76
A 412-93	76-84-89
A 412-93 A	76-84-89
A 412-93 B	76-84-89
A 412-93 C	76-84-89
A 413-01 D	80
A 413-01 E	80
A 413-01 F	80
A 413-01 G	80
A 413-01 H	80
A 413-01 I	80
A 413-2	80
A 413-3	80
A 413-3 A	80
A 413-3 B	80
A 413-4 B	80
A 413-4 C	80
AZ 413-4	80
AZ 413-4 A	80
A 413-5 A	80
A 413-7	80
A 413-7 A	80
A 413-7 B	80
A 413-8	83
A 413-9	83
AM 413-89	83
A 413-90	83
A 413-95	83
A 413-98 A	83
A 414-01	76
AZ 414-01 B	76
AZ 414-01 C	79
A 414-89	79-84-89
AZ 414-90	79-84
AM 414-91	79-84-89
A 414-92	79-84-89
AZ 414-92 A	79-84-89
A 416-01	83
AZ 416-01	83
A 416-2	83
A 416-7	83-84-89
A 416-8	83
A 416-8 A	83
AZ 416-84	167
A 416-99	83
A 422-1 J	84
A 422-1 K	84
A 422-1 L	84
A 422-1 M	84
AX 422-1	89
AX 422-1 A	89
AZ 422-1	87
AZ 422-1 A	87
AZ 422-1 B	87
AZ 422-1 C	87
AZ 422-1 L	89
AZ 422-1 M	89
AZU 422-1	87
AZU 422-1 A	87
AZU 422-1 B	87
AZU 422-1 C	87
AM 422-50	89
A 422-93	79-87
AM 424-01	87
AZ 424-01 A	89
AZ 424-96	79-87-89
AU 424-97	87-89
AU 424-97 A	87-89
A 426-0 B	87-89
A 426-2	87-90
A 426-3	87
AZ 426-3	87-90
A 426-97	87-90
A 426-99	87
A 431-1	94
A 431-1 A	93
AZ 431-1	94-98
A 431-2	94-98
A 431-2 A	93
A 434-0	94
A 434-0 B	94
AU 434-0	94
AZ 434-0	94
AZ 434-0 A	98
A 434-55	94
A 434-60	94-98
A 434-73	93
A 434-82	93
AU 434-82	93
A 434-83	93
A 434-84	93-94-98
AM 434-84 A	98
A 434-85	93-94
A 434-85 A	98
A 434-86	94-98
AZ 434-87	94-98
A 434-88	94-98
A 434-88 A	94-98
A 434-91	94
AM 434-91	94
AU 434-91	94-98
AW 434-92	94-98
A 434-93	94-98
A 434-96	97
A 434-96 B	97
AW 434-96	97
AZ 434-96	98
A 434-99	97
AZ 434-99	97-98
A 435-01 A	93
A 435-01 C	97
AZ 435-01	97-98
AZ 435-01 A	97-98
AZ 435-01 B	97-98
A 435-1	97
A 435-1 B	97-98
A 435-2	97
A 435-76	93
A 435-77	93
A 436-02 A	93
AZ 436-02	103
AZ 436-02 B	101
A 436-03 A	93
AZ 436-03 A	101-103
AM 436-51	103
AM 436-52	103
AM 436-54 A	103
AM 436-56	103
AZ 436-58	103
AZ 436-58 A	103
AM 436-59	103
AM 436-62	101-103

INDEX

N°	N° page
AM 436-74 A	101-103
AM 436-82	101-103
AM 436-85	101-103
AM 436-90 A	101-103
A 436-91	93
AZ 436-91	101-103
A 436-92	93-101
AM 436-93 A	101-103
AM 436-95	101-103
AM 436-97 D	101-103
A 437-1	93-101
	- 103
A 437-1 A	101-103
AZ 437-1 A	101
AZ 437-1 B	101-103
A 437-85	93-101
	- 104
AW 437-85	101-104
A 437-86	93-101
AZ 437-86 B	102-104
A 437-88	93
A 437-88 A	93
AZ 437-88	102-104
AZ 437-88 A	102-104
A 437-89	93-102
	- 104
AZ 437-89	102
AZ 437-89 A	102
AZ 437-89 B	102-104
AZ 441-1 A	107
A 441-2	107
A 441-2 B	107
AZ 441-2	107
AZ 441-2 A	107
AZ 441-2 B	107
AZ 441-2 D	107
A 441-4	107
A 441-4 B	107
A 441-4 D	107
AZ 441-51 A	107
AZ 441-51 B	107
AZ 441-56	107
AZ 441-61	107
AZ 441-83	107
A 441-86	107
AZ 441-88	107
AZ 441-88 A	107
AZ 441-91	107
AZ 441-93	107
AZ 441-93 B	108
AZ 441-96	108
A 442-01	110
AZ 442-05	110
AZ 442-05 A	110
A 442-1	110
A 442-1 A	110
A 442-2 A	110
A 442-4 A	110
A 442-4 B	110
A 442-5	110
A 442-7	110-114
A 442-8	110
AM 442-8	110
A 442-16	108
A 442-17	108
A 442-18	108
A 442-71	110
A 442-72	110
A 442-74	110
AZ 442-75	110-114
A 442-76	110
A 442-78 A	110
A 442-79	110
AZ 442-80	110
AZ 442-80	110
AZ 442-80 A	110
A 442-83	113-114
A 442-84	113
A 442-86 A	113
A 442-87 A	113
A 442-95	113
A 442-96	113
A 442-97 A	113
A 442-99	113
A 443-1 G	114
A 443-1 J	114
A 443-2	114
AZ 443-2	114
A 443-3	114
A 443-13 B	114
A 443-92	114
A 443-97 D	114
A 443-98 B	114
A 443-98 C	114
A 443-99	114
A 443-99 C	114
A 443-99 J	114
A 443-99 K	114
AW 451-01 D	117
AW 451-01 F	117
AW 451-01 G	117
AZ 451-01 B	117
AZ 451-01 C	117
AZ 451-01 D	117
AZ 451-01 E	117
AZ 451-01 F	117
AZ 451-01 H	117
AZ 451-01 I	117
AZ 451-02	117
AZ 451-02 A	117
AZ 451-02 T	117
AZ 451-02 U	117
A 451-2	117-120
A 451-3	120
A 451-6 B	117
AW 451-6	118
AZ 451-6 A	118
AZ 451-13	118
AZ 451-13 A	118
AZ 451-13 T	118
AZ 451-13 U	118
A 451-14	118
A 451-14 B	118
A 451-15 B	118
A 451-15 C	120
A 451-16	118-120
A 451-17 A	118
AZ 451-17	118
AZ 451-19	120
AZ 451-19 V	120
AZ 451-20	120
AZ 451-20 V	120
AM 451-21	120
A 451-75	118
A 451-80	118
AW 451-31	118
A 451-83	118-120
A 451-85	118-120
A 451-86	120
A 451-87	120
A 451-88	118
A 451-91 A	118
A 451-91 B	118
A 451-94 A	72
AM 453-0 C	138
AZ 453-0 A	137
AM 453-03	123
AM 453-03 A	123
AM 453-03 B	123
AZ 453-03	126
AM 453-04 A	124
AZ 453-04	124
AZ 453-04 A	126
AZ 453-05	124
AZ 453-05 A	124
AZ 453-05 C	129
AM 453-026	123
AZ 453-026	126
AZ 453-032	129
AM 453-033	125
AZ 453-033	129
AM 453-034	125
AZ 453-034	129
AZ 453-034 A	125
AM 453-035	125
AZ 453-035	129
AZ 453-035 A	125
AZ 453-036	129
AZ 453-036 A	125
AZ 453-037	129
AZ 453-037 A	125
AM 453-039	125
AZ 453-1	137
AZ 453-1 A	138
AZ 453-4	137
A 453-5 A	123
A 453-5 B	123
A 453-10	123
AZ 453-10	126
A 453-11	123
A 453-12	123
AZ 453-12	126
A 453-13	123
AZ 453-13	126
A 453-15	123

INDEX

N°	N° page
AM 453-15	123
AZ 453-15	126
A 453-17	123
AM 453-17	123
A 453-19 A	124
AM 453-19	124
AZ 453-19	126
A 453-21	124
AZ 453-21	129
AZ 453-22	126
A 453-24	124
AM 453-24	124
AZ 453-24	126
AZ 453-24 A	129
A 453-25	137-138
AZ 453-25	137-138
A 453-26	124
AM 453-16	124
A 453-28	124
AZ 453-28	126-129
AM 453-29	130
AM 453-29 A	133
A 453-30A	130
AZ 453-30A	130-133
A 453-31A	130
AZ 453-31 A	130
AZ 453-31B	130-133
A 453-32	130
AM 453-32	130
AM 453-32A	133
AM 453-32B	133
A 453-33	130
AM 453-33A	133
AM 453-33B	133
A 453-34	130
A 453-34A	130
AZ 453-34B	133
AZ 453-34 C	133
A 453-35	130
AM 453-35	133
AZ 453-51	129
AZU 453-53	133
A 453-57	130
AZ 453-57	130-133
A 453-58	130
AM 453-66	123
A 453-67	130
A 453-67 A	130
AM 453-67	133
AM 453-67 A	133
AM 453-70 A	133
A 453-72	130-133
AM 453-73	137-138
A 453-77	130-133
AM 453-77 A	133
A 453-79	123-130 -133
A 453-96	137
A 453-97	137-138
A 453-105	123
A 453-105A	123
AZ 453-111	130-133
AZ 453-112	129
AM 453-118	124
AZ 453-123	126-129
AZ 453-124	130-133
AZ 453-127	126
AM 453-130	137-138
A 454-1	141
AZ 454-1 F	141-142
A 454-3	141
A 454-3 A	141
AK 454-3	142
AZ 454-3	142
AM 454-4	142
AZ 454-4	141
A 454-9	141
A 454-9 A	141
AM 454-9	141-142
AW 454-10	142
A 454-17	141
A 454-18	118
A 454-18 A	118
AM 454-49 B	142
AM 454-49 C	142
AM 454-49 D	142
AM 454-49 E	142
AM 454-50 A	142
A 454-74	137-138 141-142
A 454-75	137-138 141-142
A 454-76	137-138 141-142
A 454-84	141
A 454-84 A	141
AZ 454-140	141
AK 454-159	142
AZ 454-159	141
AZ 454-160	141
AM 454-173B	142
AK 454-177	142
AZ 511-3 A	260
AZ 511-3 D	260
AZ 511-3 E	260
AZ 511-3 F	260
AZ 511-3 G	260
AZ 511-3 H	260
AZ 511-3 I	260
AZU 511-3	260
AZU 511-3 A	260
AZU 511-3 D	260
AZU 511-3 E	260
AZ 511-3 F	260
AZU 511-3 G	260
AZU 511-4 B	260
A 511-5 A	261
AZ 511-5 A	261
AZ 511-5 B	261
A 511-6	257
A 511-6 A	257
AK 511-6 A	259
AZ 511-6 B	259
AZ 511-6 C	259
AZ 511-6 D	259
AZU 511-6	259
A 511-8	261
AZ 511-8	261
AZU 511-8 B	261
A 511-9	257
AZ 511-9	257
AZ 511-9 A	257
AZ 511-9 B	257
AZ 511-9 C	257
AZ 511-9 F	257
AZ 511-9 G	257
AZ 511-9 H	257
AZ 511-9 I	257
AZ 511-9 J	257
AZ 511-9 K	257
AZ 511-9 L	257
AZ 511-9 M	257
AZ 511-9 S	258
AZ 511-9 T	258
AZ 511-9 U	258
AZ 511-9 V	258
AZ 511-9 W	258
AZ 511-9 X	258
AZ 511-9 Y	258
AZ 511-9 Z	258
AZU 511-9	257
AZU 511-9 K	258
AZ 511-14 L	259
AZ 511-14 N	259
AZU 511-14 F	259
AZU 511-14 G	259
AZU 511-14L	259
AZU 511-14 N	259
AZ 511-15 D	260
AZU 511-15 D	260
AZ 511-18	259
AZ 511-23 B	258
AZ 511-23 F	258
AZ 511-32	179
AZ 511-53 D	259
A 512-3	261
A 512-3 A	261
A 512-3 B	262
AZU 512-98 A	262
A 512-4 A	262
A 512-5	262
A 512-5 B	262
A 521-01 A	180
AZ 521-01	185
AZ 521-01 B	185
AZU 521-01	180
AZ 521-02 A	185
AZ 521-02 B	185
AZ 521-02 E	185
AZ 521-02 G	185

INDEX

N°	N° page
AZ 521-02 J	185
AZ 521-02 V	185
AZ 521-02 Z	190
AZ 521-03 P	193
AZ 521-03 R	193
AZ 521-06 J	180
AZ 521-06 K	180
AZ 521-06 N	180
AZ 521-06 U	190
AZ 521-1	193
AM 521-3 B	185-193
AZ 521-3 A	185
AZ 521-3 B	185
AZ 521-3 D	185
A 521-5	180
AZ 521-7 B	180
AZ 521-7 C	180
AZ 521-7 D	180
AZ 521-20	185
A 521-91 A	180
AZ 521-96	185-193
AZ 521-99 B	180
AZ 521-99 D	189
AZU 521-99 A	180
AZ 521-102	193
AZ 522-02	180-185
AZ 522-02 A	193
AZ 522-05	180-185
AZ 522-05 A	185
AZ 522-05 D	185
AZ 522-05 E	189
AZ 522-05 F	190
AZ 522-05 G	189
AZ 522-05 J	193
A 522-9	180
AZ 522-9 A	185

N°	N° page
AZ 522-9 B	185-193
AZ 522-10 A	185-193
AZ 522-98 A	183
AZ 522-98 B	186
A 525-1	183
AZ 525-1 A	186-193
AZ 525-1 B	186
AZ 525-1 E	190-193
AZ 525-1 F	190
A 525-2	183-186-193
AZ 525-2 C	186
AZ 525-92	186-193
A 525-95 A	183-186- - 193
A 525-96 A	183-186-193
AZ 531-55	190-193
A 531-87	183-186-193
AZ 531-87 A	190-193
A 531-91 A	183-186-193
AZ 531-91 B	190-193
A 531-94 A	183-186-194
A 532-0 E	195-196
A 532-0 G	200
AM 532-0 M	204
AZ 532-0 B	203
AZ 532-0 C	199
AM 532-0 3	204
AM 532-07	204
AM 532-4	204
A 532-5 D	196-199
A 532-5 E	200-203
AM 532-5	204
AZ 532-10 A	183-186
A 532-11 A	195
A 532-11 C	196-199
A 532-11 E	200

N°	N° page
A 532-11 I	200-203
AM 532-11	204
A 532-15	195
A 532-15 A	195
A 532-15 E	200-203
AM 532-15	204
A 532-16 A	195
A 532-16 E	196
A 532-16 G	200
AZ 532-16 B	199
AZ 532-16 C	203
AM 532-17 A	204
A 532-19	195
A 532-19 B	196-199
A 532-19 C	200
A 532-19 F	200-203
AM 532-19 D	204
A 532-27 E	196
A 532-27 F	200
AZ 532-27 B	199
AZ 532-27 C	203
A 532-28 B	196
A 532-28 D	196
A 532-28 E	200
AM 532-28 E	204
AZ 532-28 B	199
AZ 532-28 C	203
A 532-31 B	196-199
A 532-31 C	200-203
A 532-31 D	196-199
AM 532-32	204
AM 532-34	204
AZ 532-60	204
A 532-82	200-203
AM 532-85	204
AM 532-85 A	204

N°	N° page
AM 532-85 B	204
A 532-90	200
A 532-91	196-199
A 532-94	195
A 532-94 A	195
A 532-94 D	200-203
A 532-94 E	196-199
AM 532-94	204
A 532-99	195-196-199- 200-203
A 533-01	207
A 533-01 H	211
AM 533-01	208
AM 533-01 A	215
AZ 533-01 D	219
A 533-02	207-208-211-216
A 533-03	207-208-211 216-219
A 533-04	207-208-211
A 533-04 B	215
AM 533-04	216
AZ 533-04 D	219
AZ 533-05	216
AK 533-06 A	215
A 533-1 A	12-207-208- 211-215-216- 219
A 533-2	207-208-211 215
AW 533-2	216
AZ 533-2 D	219
A 533-3 C	207
A 533-3 D	211
A 533-3 G	211
AM 533-3	208
AM 533-3 A	215

N°	N° page
AM 533-3 B	216
AZ 533-3 D	219
A 533-4 A	211-215
A 533-4 B	207-208
AY 533-4	216
AZ 533-4 D	219
A 533-5	207
A 533-5 A	211-215
AM 533-5	208-216
AZ 533-5 D	219
A 533-6	207-208-211 - 216
A 533-7	207-208-211 - 216
A 533-9 A	207-208
A 533-9 C	211
A 533-9 F	211-215
AM 533-9	216
AZ 533-9 D	219
A 533-10	207-208 - 216
A 533-10 B	211-215
AZ 533-10 D	219
A 533-11 C	207-208
A 533-11 D	211
A 533-11 G	211-215
AM 533-11	216
AZ 533-11 D	219
A 533-12 B	207-208-211 - 215

INDEX

N°		N° page
AZ	533-12 D	219
A	533-13 B	211
A	533-13 C	211
A	533-13 D	207-208
A	533-13 G	211
AM	533-13	216
AT	533-13 D	219
A	533-14 A	207-208
A	533-14 B	211
AM	533-14	216
A	533-15 A	207-208
		-219
A	533-15 B	207-208
		-219
A	533-15 E	211
A	533-15 F	211
A	533-15 G	211-215
A	533-15 M	212-215
AM	533-15	216
AM	533-15 A	216
A	533-17 A	207-208
		216-219
A	533-17 B	212-215
A	533-18	207
A	533-18 A	212-215
AZ	533-19	208
A	533-21 A	212-215
A	533-93	207-208
		-216
A	533-94	207-208
		-216
A	533-94 B	212-215
A	533-95	207-208
		212-215
		216

N°		N° page
A	533-96	196-199
		200 - 203 - 207
		212 - 215 - 216
A	533-97 A	207-208
		212-216
A	533-97 E	212-215
AZ	533-97 B	219
A	533-99	207-208
		212-216
A	533-1	195-196
		-200
A	535-1 C	196-200
A	535-1 E	196-200
AZ	535-1 B	199-203
AZ	535-1 C	199-203
AZ	535-1 E	199-203
AM	535-92	204
AZ	535-98	199-203
A	541-01	240
AZ	541-01	240
AZ	541-01 D	243
AZ	541-01 E	243
AZU	541-01	240
A	541-1 B	240-243
A	541-1 C	240-243
AZ	541-1 P	243
AZ	541-1 R	243
AZ	541-1 S	243
AZ	541-1 T	240-243
AZ	541-1 U	243
A	541-2	240-243
A	541-3	240-243
A	541-4	240
A	541-4 A	240-243

N°		N° page
A	541-4 B	240-243
AZ	541-4 E	243
AZ	541-4 F	243
AZ	541-4 G	243
A	541-7 B	240
AZ	541-7	243
A	541-10	240-243
AZ	541-12	243
AZ	541-12 A	243
AZ	541-13 B	243
AZ	541-13 C	243
AZ	541-13 D	244
AZ	541-16 A	244
AZ	541-65	189-194
A	541-74	240-243
A	541-75	240-244
A	541-76	240
AZ	541-85	244
A	541-86	240-244
AZ	544-03	248
AZ	544-03 A	248
AZ	544-03 C	248
AZ	544-03 D	248
AZ	544-03 E	248
AZ	544-03 H	251
AZ	544-03 I	251
AZ	544-03 J	251
AZ	544-03 K	251
AZ	544-03 M	251
AZ	544-03 Q	251
AZ	544-03 R	251
AZ	544-011	248
AZ	544-011 A	251
AZ	544-011 C	250

N°		N° page
AZ	544-011D	251
AZU	544-016	252
AZU	544-016 A	252
A	544-1	255
AZ	544-1	248
AZ	544-1 A	248
AZ	544-1 B	248
AZ	544-1 C	248
A	544-2	255
A	544-3	255
AZ	544-12 A	248-251
AZ	544-12 B	248-251
AZ	544-13 A	248
AZ	544-13 C	251
AZ	544-13 D	251
AZ	544-13 E	251
AZ	544-13 F	251
AZ	544-13 G	251
AZ	544-13 H	251
A	544-97	255
A	544-98	255
AZ	545-03	247
AZ	545-03 A	247
AZ	545-4	247
AZ	545-4 A	247
AU	551-2	283
A	551-3 B	343
AZ	552-3 B	343
AZU	551-3 A	283
AZU	551-3 G	294-297
AZ	551-11	297
AMB	551-95	297
AU	551-95	145
A	554-1 A	343

N°		N° page
AM	554-1	343
AZ	554-1 A	343
AZ	554-1 B	343
AZ	554-1 C	343
A	554-2 B	343
AZ	554-2 A	343
A	554-92	343
AZ	561-2	223
AZ	561-2 A	223
AZ	561-6	223
AZ	561-6 A	223
AZ	561-64	223
AM	561-69	223
AZ	561-77	223
AM	561-83	223
AM	561-97	223
A	563-03 B	220
A	563-03 C	183-220
A	563-04	183-220
A	563-8 A	220
A	563-13	183-220
A	563-13 A	183-220
A	563-16 C	183-220
A	563-76	183-220
A	563-98	263-272
AZ	564-03 B	171
AZ	564-020	171
AZ	564-5	225
AZ	564-5 A	229
AZ	564-5 B	233
AZ	564-5 D	233
AM	564-9 A	171
AZ	564-49	229-233
AZ	564-50 E	233

INDEX

N°		N° page
AZ	564-50 F	233
AZ	564-59	171
AZ	564-68	171
AZ	564-74	225
AZ	564-74 A	229-233
AZ	564-74 B	233
AZ	564-81	225
AZ	564-81 A	229-233
AZ	564-81 B	233
AZ	564-82	225
AK	564-84	233
AZ	564-84	225
AZ	564-84 B	229-233
AZ	564-84 C	238
AZ	564-94	225
AZ	564-94 A	229-233
AZ	565-0	223
AZ	565-04	223
A	565-1 A	220
A	565-2 A	220
AZ	565-2 B	223
AZ	565-2 C	223
AZ	565-2 D	223
A	565-4	220
AZ	565-4	220
A	565-5	220-223
AZ	565-5 A	220
A	565-7	220
AZ	565-7	220
A	565-8	220
AZ	565-8	220
AZ	565-10 B	223
AZ	565-10 C	223
AZ	565-12	223
AZ	565-14	223
AZ	565-18	223

N°		N° page
AZ	565-49	223
AZ	565-49 A	224
AZ	565-70	224
AZ	565-79	224
AM	565-94	224
AZ	565-94	224
AZ	565-96	224
A	565-97	220
A	565-98	220
AZ	565-113	224
A	571-1	262
AZ	571-4	262
AZ	571-5 B	262
AZ	571-5 D	262
A	571-99	262
A	571-99 B	262
AZ	571-99	262
AZ	575-1	247
AZ	575-1 A	247
AZ	575-8	258
AZ	575-16	256
AZ	575-16 A	256
AZ	575-16 V	256
AZ	575-16 W	256
AZ	575-16 Z	258
AZ	575-20	256
AZ	575-20 A	256
AZ	575-20 S	256
AZ	575-20U	247
AZ	575-22 B	256
AZ	575-33	247
AZ	575-34	247
AZ	575-73	247
AZ	575-98	189-194
AZ	575-100	189
AZ	575-100A	186

N°		N° page
AZ	575-100B	189-194
AZ	575-100C	190
AZ	575-100D	189-194
AZ	575-104	189
AZ	576-02	248
AZ	576-80	248
AZ	576-99	248
A	578-1	163
A	578-1 B	163
A	579-1	255
AZ	611-03	109
AZ	611-03 A	109
AZ	611-1 A	109
AZ	611-1 B	109
AZ	611-11	109
AZ	611-11 A	109
AZ	611-12 A	109
AZ	611-14	109
AZ	611-50	109
AZ	611-54	109
AZ	611-55 A	109
AZ	611-57	109
AZ	611-73	109
A	615-02	163
AZ	615-1	164
AZ	615-1 A	164
AZ	615-4 A	163
AZ	615-4 E	163
AZ	615-4 H	164
AZ	615-4 I	163
AZ	615-8	168
AZ	615-19	164
AZ	615-19 A	164
AZ	615-22	168
AZ	615-22 A	168
AZ	615-44	168

N°		N° page
AZ	615-46	164
AZ	615-46 A	164
AZ	615-72	168
AZ	615-72 A	168
AZ	615-76	172
AZ	615-76 A	172
A	615-84	158-163-164-172-291-305
AZ	615-88	168
AY	615-90	168
AZ	615-90 D	168
A	615-91	163
A	615-95	163
AZ	615-95	164
A	615-100	163
AZ	615-121	168
AZ	615-121A	168
AZ	615-123	164-168
AZ	615-129	164
AZ	616-1 A	167
AM	616-52	172
AM	616-87	167-172
AZ	615-99	172
A	623-0A	167
AU	623-84	276
AZ	641-0	238
AZ	641-9	238
AZ	641-55	238
AZ	641-57	238
AZ	641-58	238
AZ	641-59	238
AZ	641-60	238
AZ	641-61	238
AZ	641-62	238
AZ	641-63	238

N°		N° page
AZ	641-64	238
AZ	641-65	238
AZ	641-66	238
AZ	641-67	238
AZ	641-68	238
AZ	641-69	238
AZ	641-70	238
AZ	641-71	238
AZ	641-72	238
AZ	641-73	238
AZ	641-93	238
AZ	641-94	239
AZ	641-95	239
AZ	641-99	239
AK	643-1	233
AZ	643-1	229-233
AZ	643-1 E	239
AZ	643-1 H	239
A	643-2	225
AZ	643-2	229-233
AZ	643-3	225
AZ	643-3 A	225
AZ	643-3 D	225
AZ	643-3 E	225
AZ	643-3 F	229-233
AZ	643-3 G	229-233
AZ	643-3 H	233
AZ	643-3 I	233
AZ	643-3 J	239
AZ	643-3 K	239
AZ	643-70	229
AZ	643-70 A	229
AZ	643-70 D	229-233
AZ	643-70 E	229-233
AZ	643-70 H	233
AZ	643-70 I	233

INDEX

N°	N° page
AZ 643-87	239
A 643-90	225-234
A 643-91 A	225
AZ 643-91	225
AZ 643-91 D	229-234
AZ 643-121	229
AZ 643-166	239
AZ 643-167	172
AZ 643-168	239
AZ 643-169	239
AZ 643-179	239
AZ 643-182	239
AZ 643-182 A	239
AZ 644-05	225-229
AZ 644-05 A	234
AZ 644-05 B	234
AZ 644-6	225-229
	-234
AZ 644-19	239
AZ 644-50	229-234
AZ 644-50 A	229-234
AZ 644-50 B	234
AZ 644-50 C	234
AZ 644-50 D	239
AZ 644-50 E	234
AZ 644-50 F	234
AZ 644-53 A	239
A 644-60	220-225
	-240
AZ 644-61	229-234
AK 644-64	234
AZ 644-64	229-234
AZ 644-64 D	234
AZ 644-65	239
AZ 644-65 A	239

N°	N° page
AZ 644-66	234
AZ 644-70	239
AZ 644-77	234
AZ 644-79	225-229
A 644-80	225-229
AZ 644-80	234
A 644-81	225
AZ 644-81 B	225
AZ 644-81 C	229
A 644-83	225-229
AZ 644-84	225-229
AZ 644-89	230-234
AZ 644-89 A	239
A 644-94	225-230
	-234
AZ 644-94	239
A 644-95	225-230
	-234
A 644-96	226-230
AZ 644-96	234
AZ 644-103	226-230
AZ 644-113	234
AZ 644-113 A	234
AZ 644-115	230-234
AZ 644-116	230-237
AZ 644-118 B	230-237
AZ 644-118 C	237
AZ 644-130	237
AZ 651-47	342
AU 664-4	279
AZU 721-1 U	172
AZU 721-1 X	172
AZ 721-2 B	172
AZ 721-2 C	172
AZU 721-2	172

N°	N° page
AZU 721-2 A	172
A 721-54	172
A 721-54 A	172
A 721-61	172
A 721-61 A	172
A 721-65 C	172
A 721-67 C	172
A 721-84 C	175
AZ 721-84	175
A 721-104	175
A 721-104 A	175
AU 811-98	279
AU 811-99	279
AZ 813-1 B	263-267
AZU 813-2 C	272
A 813-64	263-272
A 813-87	263-267
	-272
AZ 813-87	263-267
A 813-88	263-267
A 813-90	263-267
AZU 813-97	272
AU 821-1	279
A 821-3 A	264
AZ 821-3	267
AZ 821-3 A	267
AU 821-4	272
AU 821-4 A	272
AZU 821-4 B	272
AZU 821-4 C	272
AZU 821-5	276
AZU 821-5 A	276
AZU 821-5 B	276
AZU 821-5 C	276
AZ 821-6	264-267

N°	N° page
AZ 821-6 A	264-267
AZ 821-7 J	264
AZ 821-7 K	264
AZ 821-7 N	267
AZ 821-7 M	267
AZ 821-7 P	267
AZ 821-7 Q	267
AU 821-61	279
AU 821-61 A	279
AU 821-68	276
A 821-72	271
A 821-72 A	271
A 821-76	294
AZ 821-76	297
A 821-77	294-297
AU 821-85 A	279
AZU 821-86	272
AZU 821-86 A	272
A 821-90	264
AU 821-90	279
AU 821-90 A	279
AZU 821-90	279
AZU 821-90 A	279
AU 821-91	275
AU 821-91 A	275
AU 821-92	275
AZ 821-92 A	275
AZU 821-92	275
AZU 821-92 A	275
AZ 821-106	264-267
A 822-2	264-267
	-275
A 822-2 A	264-267
	-275
AZ 822-6	237-327

N°	N° page
AZ 822-6 A	327
AZ 822-6 B	327
AZ 822-8	327
AZ 822-8 A	327
AZ 822-8 B	327
AZ 822-52	327
AZ 822-55	327
AZ 822-65	327
AZ 822-65 A	327
AZ 822-76	327
AZ 822-143	230-237
AZ 823-1 C	271
AZU 823-4 A	279
AZU 823-6 D	279
AZU 823-6 E	279
AU 823-90	279
AZU 825-77	279
AZU 825-82	275
AZU 825-95	279
AZU 825-95 A	279
AZU 825-95 B	279
AZU 825-95 C	279
AU 825-96	279
AZU 825-98 A	279
AZU 825-98 C	279
AU 825-99	279
AZ 831-1 C	264-267
AZ 831-1 D	264-268
	-275
A 831-2	271
AZU 831-3	276
AZU 831-3 A	276
A 831-82	271
A 831-82 A	271
AZ 831-85 B	271

INDEX

N°	N° page
AZ 831-85 C	271
AU 832-2	276
AU 832-3	276-280
AZ 832-4	271
AZ 832-5 B	271
AU 832-73	276
AK 832-81	276
AZU 832-82 A	276
AU 832-84	276-280
AZ 832-91	271
AU 832-94	276
AZ 833-01 C	264-275
AZ 833-01 Q	264
AZ 833-01 W	264
AZU 833-01 Y	275
AZ 833-03 F	268-275
AZ 833-03 G	268
AZ 833-03 H	268
AZ 833-93	291
AK 841-02 A	298
AZ 841-02 D	297
AZ 841-02 F	297
AZ 841-02 G	297
AZ 841-02 P	294
AZ 841-02 T	297
AZU 841-02 C	297
AZU 841-02 D	297
AZU 841-02 E	294
AZU 841-02 H	294
AZU 841-02 I	297
AZ 841-7 B	297
AZ 841-7 C	297
AZ 841-11 B	297
AZ 841-53	297
AZ 841-60	297
A 841-78	294-297
A 841-02 C	298
AZ 841-79	268-275
AZ 841-79 A	268-275
A 841-81 B	294
A 841-81 C	294
AZU 841-81	297
AZU 841-81 A	297
AZ 841-82 B	268-275
AZ 841-82 C	268-275
A 841-92	294
AZ 841-93	297
AZ 841-93 A	297
AZ 841-93 B	297
AZ 841-93 C	297
AZ 841-100	313
AZ 841-100 A	313
AZ 841-108	298
AZ 841-110	298
AZ 841-121	298
AZ 841-123	313
AZ 841-126	313
AZ 842-04 F	298
AZ 842-04 G	298
AZ 842-04 J	294
AZ 842-04 K	294
AZ 842-67	298
AZ 842-69	298
AZ 842-70	298
A 842-88 B	294-298
A 842-88 C	294-298
AU 844-1	280
AK 844-11	305
AU 844-11	305
AK 844-12	305
AU 844-12	305
AU 844-14	305
AU 844-15	305
AZ 844-19	301
AZ 844-22 A	301
AZ 844-24 A	301
AZ 844-59	301
AU 844-61	280
AU 844-63	280
AZU 844-63	280
AZU 844-63 A	230
AZ 844-64	301
AU 844-69	280
AZ 844-72	301
AZ 844-72 A	301
AU 844-80 A	305
AU 844-88	305
AU 844-88 A	305
AU 844-89	305
AZ 844-89	301
AZU 844-90	305
AU 844-91	305
AU 844-91 A	305
AZU 844-119	280
AZ 844-123	301
AZ 844-127	301
AZ 844-127 A	301
AZ 844-128	301
AZ 844-128A	301
AZ 844-130	301
AZ 851-1 D	283
AZ 851-1 E	283
AZ 851-1 J	283
AZ 851-1 K	283
AZ 851-1 M	283
AZ 851-1 N	283
AZ 851-1 P	283
A 851-3 A	287
A 851-4	283
A 851-4	283
AM 851-51	186-194
AZ 851-60	283
A 851-65	175
A 851-70	175
A 851-72	283
A 851-75	283
A 851-75 A	283
A 851-80	287
AZ 851-80 D	287
AZ 851-80 G	287
AZ 851-80 H	287
AZ 851-80 I	287
AZ 851-80 J	287
AZ 851-80 K	287
AZ 851-80 M	287
A 851-85 A	283
A 851-86	283
A 851-87	287
A 851-87 A	287
A 851-87 B	287
AZ 851-88 B	287
AZ 851-88 C	287
AZ 851-91 B	283
AZ 851-91 C	283
AZ 851-91 D	284
AZ 851-91 E	284
AZ 852-01 B	288
AZ 852-2 G	291
AZ 852-3	288
AZ 852-3 M	291
AZ 852-3 N	291
AZ 852-3 P	291
AZ 852-3 Q	291
AZ 852-3 R	291
A 852-5	288
AZ 852-5	291
AZ 852-5 A	291
A 852-10	283
AZ 852-62	291
AZ 852-62 A	291
AZ 852-73	288
AZ 852-74	291
AZ 852-79	291
AZ 852-80	291
AZ 852-80 A	291
A 852-89	288-291
A 852-90	288-291
AZ 852-100	292
AZ 852-100A	292
A 852-102A	288
A 852-103	288
AZ 852-106	292
AZ 852-106A	292
A 852-108	288
A 852-109	288
A 852-110	288
AZ 852-110	240
A 852-111	288
AZ 852-119	292
AZ 852-132 A	292
AZ 852-151	292
AM 854-1 B	167
AZ 854-4	292
AZ 854-11	294-298
A 854-12	294-298
A 854-13	264-268
AZ 854-14	163
AZ 854-14 A	163
AZ 854-15	163
A 854-16	288
AZ 854-16 A	292

INDEX

N°	N° page
AZ 854-16 D	292
A 854-18	163-264
	-268
A 854-19	164-168
	-288
AZ 854-19	164-168
A 854-20	294-298
AZ 854-64 A	163
AZ 854-64 C	164
AZ 854-64 E	164
AZ 854-64 I	164
AZ 854-64 K	164
AZ 854-64 N	164
AZ 854-65 A	168
AZ 854-65 C	168
AZ 854-65 E	168
AZ 854-65 F	168
AZ 854-65 M	168
AZ 854-65 P	168
AZ 854-65 T	168
AZ 854-65 U	168
AZ 854-77 C	328
AZ 854-77 D	328
AZ 854-78	284
854-87	288
854-97	288
854-97 A	288
AZ 854-98 A	167
854-99 A	288
AZ 854-109C	324
AZ 854-110C	324
AZ 854-111C	324
AZ 854-112C	324
AZ 854-120A	324-328
AZ 854-122B	324
AZ 854-122C	324

N°	N° page
AZ 854-123 B	324
AZ 854-123 C	324
AZ 854-142	167
A 861-3	309
AZ 861-3 A	313
AZ 861-3 B	309
AZ 861-3 C	313
AZ 861-3 D	313
A 861-5 A	309
AZ 861-5 B	309
A 861-7 A	305-309
AZ 861-7 A	309
AZ 861-7 C	313
AZ 861-7 D	313
AZ 861-7 E	313
AZ 861-7 G	313
A 861-9 A	309
AZ 861-9 A	309
AZ 861-9 C	313
AZ 861-9 D	313
AZ 861-9 E	313
AZ 861-9 F	313
A 861-13 A	309-313
AU 861-13 A	301-305
	309-313
AZ 861-13	313
AZ 861-22	301
AZ 861-33	292
AZ 861-33 A	292
AZ 861-34	301-313
A 861-35	305-309
	-313
AZ 861-36	292
AZ 861-37 D	292
AZ 861-37 E	292
AZ 861-42	301

N°	N° page
A 861-43	183-186
	194
AZ 861-46	313
AZ 861-57	301
AZ 861-58	294-313
AZ 861-60	314
AZ 861-60 A	314
AZ 861-70	292
AZ 861-71	292
AZ 861-71 B	292
AZ 861-72 E	305-309
AZ 861-72 F	301-309
AZ 861-72 G	314
A 861-74	301-305
	309
A 861-75 A	309
AZ 861-75 A	314
A 861-76	305-309
AZ 861-76 A	314
AZ 861-76 B	309
AZ 861-76 C	314
AZ 861-76 D	314
A 861-80	301-305
	309
AZ 861-81	314
AZ 861-81 A	314
A 861-84	309
AZ 861-84	314
A 861-85	310
AZ 861-89	301-305
AZ 861-91 A	314
AZ 861-123	314
AZ 861-124	314
AK 861-127	292
AZ 861-131	314
AZ 861-141	314

N°	N° page
AZ 861-147 B	314
AZ 861-147 C	314
AZ 861-162	292
AZ 861-187	314
AZ 861-196	310-314
AZ 861-196 A	314
AZ 861-197	310-314
A 863-2 A	288
A 863-7 A	288
AU 863-89	280
AU 863-95	305
A 863-95 A	281
A 863-95 C	288
AZ 912-09	332
AZ 912-09 A	332
AZ 912-09 B	332
AZ 912-09 C	332
AMB 912-3	334
AMB 912-3 [illegible]	334
AZU 912-3	331
AZU 912-3 A	331
AZ 912-9	333
AZ 912-9 A	333
AZ 912-9 M	333
AZ 912-9 N	333
AMB 912-11	334
AMB 912-11 A	334
AMB 912-12	334
AMB 912-13 H	335
AMB 912-13 I	335
AMB 912-13 M	335
AMB 912-13 N	335
AMB 912-13 P	335
AMB 912-13 Q	335
AMB 912-13 R	335
AMB 912-13 S	335

N°	N° page
AU 912-13 D	331
AZ 912-13 B	333
AZ 912-13 C	333
AZ 912-13 D	333
AZ 912-13 E	333
AZ 912-13 F	333
AZ 912-13 G	333
AZ 912-13 T	333
AZ 912-13 U	333
AZ 912-13 V	333
AZ 912-13 W	333
AZ 912-13 K	333
AZ 912-13 Y	333
AZU 912-13 J	331
AZU 912-13 K	331
AZU 912-13 M	331
AZ 912-19 B	335
AZ 912-19 C	335
AZ 912-19 D	335
AZ 912-19 E	335
AZ 912-19 F	335
AZ 912-19 G	335
AMB 912-52	332-334
AZ 912-70	332
AZ 912-70 A	332
AMB 912-78	332-334
AZ 912-78	334
AY 922-04	337
AZ 922-04	336
AZ 922-04 A	336
AM 922-05	340
A 922-3	336
A 922-4	336
A 922-5	336
A 922-6	336
AM 922-12	340

INDEX

N°		N° page
AM	922-12 A	332-334
AM	922-18 F	341
AM	922-18 H	341
AM	922-18 I	341
AZ	922-18 J	339
AZ	922-18 K	339
AZ	922-18 M	339
AZ	922-18 N	339
AZ	922-18 P	339
AZ	922-18 Q	339
AZ	922-18 R	339
AZ	922-18 S	339
AZ	922-21	342
AZ	922-21 A	342
AZ	922-21 B	342
AZ	922-21 C	342
AZ	922-21 E	342
AZ	922-21 F	342
AZ	922-21 G	342
AZ	922-21 H	342
AM	922-29 J	341
AZ	922-38 D	341
AZ	922-38 E	341
AZ	922-38 F	341
AZ	922-38 G	341
AZ	922-48	331-336 - 337
AM	922-54	340
A	922-56 G	338
A	922-56 K	338-339
AY	922-56 G	339
AZ	922-56 E	338
AZ	922-56 F	338
AZ	922-56 N	339
AZ	922-56 P	339
AZ	922-56 Q	339

N°		N° page
AZ	922-56R	339
AZ	922-66	342
AZ	922-66 A	342
A	922-68	276
AM	922-68	340
A	922-69 H	338
A	922-69 I	338
A	922-69 P	338
A	922-69 R	338
AY	922-69 J	339
AY	922-69 K	339
AZ	922-69 H	338
AZ	922-69 I	338
AZ	922-69 J	338
AZ	922-69 K	338
AZ	922-69 R	338
AZ	922-69 S	338
AZ	922-69 T	338
AZ	922-69 U	338
AZ	922-69 V	338
AZ	922-69 W	338
A	922-84 B	336
AY	922-84 A	337
AZ	922-84	342
AY	922-89	337
AZ	922-89 A	336
AM	922-94 D	340
A	922-101	336
A	922-102	342
AM	922-104	340-342
AM	922-104E	331-332 334-337
A	922-109	336
AM	922-109C	334
A	922-110	336
A	922-111	331-332 334-336-337 340-342

N°		N° page
A	922-112	331-332 334-336-337 340
AM	922-112	334-344
A	922-113	331-332 334-336-337 340-344
AM	922-113	334
AM	922-132	334-340
AM	922-158	340
AM	922-160	334-340
AM	922-160A	340-344
AM	922-228	332-334 -340
AM	922-229	340-334 - 340
AZ	922-239	342
AM	922-258B	340
AM	922-258C	340
AM	922-267	340
AM	922-271	340
AM	922-271A	332-334
AZ	922-273	337
AM	922-280	332-334
A	961-3 B	328
AZ	961-3 A	328
A	961-4	316-320
A	961-5	316-320
A	961-6	324
AZ	961-6 A	324
A	961-7 A	328
AK	961-7	306
AU	961-7	305
AZ	961-32	324
AZU	961-32	280
AZ	961-33	324

N°		N° page
AZU	961-33	280
AZ	961-51	316
AZ	961-52	316
A	961-53	292-316-320
AZ	961-53	316-320
AZ	961-53 A	316-320
AZ	961-54	320
AZ	961-54A	316-320
AZ	961-55	320
AZ	961-55 A	320
AZ	961-60	316-320
A	961-61 A	328
AK	961-61	306
AU	961-61	306
A	961-62 B	316-320
A	961-74	324
AZ	961-74 C	324
AZ	961-74 D	324
A	961-83	316-320
A	961-84	316
AZ	961-84	320
A	961-85 A	316
AZ	961-85	320
A	961-86 B	316
A	961-86 C	316
AZ	961-86	320
AZ	961-86 A	320
A	961-87 A	316
AZ	961-87	320
A	961-88 D	316
A	961-88 E	316
A	961-89	316
A	961-89 A	316
A	961-89 D	316
A	961-89 E	316

N°		N° page
AZ	961-89	320
AZ	961-89 A	320
A	961-90	316-320
A	961-91	316-320
A	961-92	324
A	961-93	319
A	961-93 A	319
AZ	961-93	319
AZ	961-93 A	320
A	961-94 A	319-320
A	961-96	319
A	961-96 A	319
AZ	961-96	319
AZ	961-96 A	319
AZ	961-96 B	320
AZ	961-96 C	320
A	961-97	319
A	961-97 A	319
AZ	961-97	323
AZ	961-97 A	323
A	961-98 A	328
AZ	961-98	328
A	961-102	328
AZ	961-102	328
AZ	961-102B	328
AZ	961-108	323
AZ	961-111	323
AZ	961-116	323
AZ	961-136	323
AZ	961-136 A	323
AZU	961-147	280
AZ	961-171	319-323
A	971-01 C	348
A	971-01 D	348
AZ	971-3	348
AZ	971-3 E	348

INDEX

N°	N° page
AZ 971-3 F	348
AZ 971-3 I	348
AZ 971-3 J	348
AZ 971-3 K	348
AZ 971-3 M	348
AZ 971-3 N	348
AZ 971-3 P	348
AZ 971-3 Q	348
A 971-64	348
AZ 971-67	348
A 971-72	163-284 -348
A 971-74	348
A 971-76	348
A 971-78 A	348
A 971-79	348
A 971-80 A	348
A 971-82 A	348
A 971-83	348
A 971-84	348
A 971-85	348
A 971-86 C	351
AZ 971-86	351
A 971-90	351
AZ 971-90	351
A 971-93	351
AZ 971-98	351
AZ 971-98 A	351
A 971-99	351
AZ 981-1 E	344
AZ 981-2 D	344
AZ 981-70 B	344
AZ 981-77	344
A 982-92	175
A 982-94	175

N°	N° page
A 982-95	175
A 982-96	175
A 982-99	175
AZ 983-1	344
AZ 983-1 A	344
AZ 983-1 B	344
AZ 983-1 C	344
AZ 983-2	344
AZ 983-2 A	344
AZ 983-69	344
AZ 983-69 A	344
AZ 983-71	344
AZ 983-72	344
AZ 983-72 A	344
AZ 983-72 B	344
AZ 983-72 C	344
A 983-74	344
AZ 983-75	344
AZ 983-75 A	344
AZ 983-80	344
AZ 983-83	344
AZ 985-78 D	344
AZ 985-78 J	344
AZ 985-86 C	344
AZ 985-99 C	347
AZ 986-39	347
AZ 986-39 A	347
AZ 986-40	347
AZ 986-40 A	347
AZ 986-62	347
AZ 986-62 A	347
AZ 986-88 B	347
AZ 986-88 C	347
AZ 986-91 B	347
AZ 986-91 C	347

N°	N° page
AZ 987-75	347
AZ 987-76	347
AZ 987-84 H	347
AZ 987-84 P	347
AZ 987-85	347
AZ 987-85 A	347

N°	N° page
H 426-94	39
HY 453-24 A	124
HY 453-112	124
HY 522-05 A	194
H 541-2 A	240
H 541-8	240
H 544-06	252
HY 544-06 A	252
HY 544-06 B	252
HY 575-100	194
HY 841-122	294-298 332-335-340
H 844-93	306
H 844-93 A	306
H 863-2	280-306
H 863-3	280-306
H 863-96	280

N°	N° page
DS 173-2	149-150
D 175-92	291
DS 182-80B	158
DS 182-85	158
DS 212-7 E	179
DS 212-113A	179
D 331-6 A	50
DS 391-127	186-194
DS 442-10	114
DM 443-64	186-194
D 443-70	114
D 453-82	133
DM 453-82	133
DM 453-82 A	130-134
DM 512-86 A	262
DM 523-4	262
DW 523-6	262
DM 523-99	262
DS 523-13	204
DM 533-2	216
DS 533-15 B	212-215
DM 535-1 D	204
DF 544-89	252
DF 544-89 B	252
DS 564-55 B	171
DS 564-67 B	171
DS 564-72 B	171
DS 564-99	171
DM 564-103	171
DM 571-2	262
DM 571-3 A	262
DM 571-4	262
DF 575-8 A	252
DF 575-8 B	252
DX 611-55	109

N°	N° page
DS 611-58	109
DS 611-59	109
D 615-73	314
DS 854-77	292
D 912-10	332-335 -340

N°	N° page
N 832-63	158

INDEX

N°	N° page
78-S	179
98-S-30	150-207-212-215
283-S	39-158-230-237
283-S-30	199-203 237-327
295-S-30	293-315
302-S	118-124-126-129
303-S	46
304-S	42
308-S-30	53
405-S	12
481-S	53-113-145-175 240
482-S	93-102-104-108-149-150-154-158-159-160-226-230
483-S	65-123-126-130-134-137-138-149-150-237
483-S-30	158-230-287-331-337
484-S	53-65-138-154-204-239-280
485-S	39-53-60-158-179
485-S-30	108-163-164-171-264-268-275-284-288-332-335-336-340
486-S	53-237
486-S-30	53
487-S	79- 53 - 118
487-S-30	244
489-S	12-83-114-149-153
491- S	53-145
493-S	28-32-53-83
494-S	158
497-S	12
538-S-30	175
577-S	53-208-215-216-219
580-S	53-108
582-S	53-154
633-S	12- 53 - 179
634-S	53
635-S	12-53
636-S	16-20
637-S	26 - 28 - 32-53
638-S	12
641-S	54
647-S	12 - 16 - 20
650-S	22
651-S	54
669-S	22
838-S	54-145
858-S	145
1000-S	13
1002-S	13
1004-S	13
1006-S	13-54
1007-S	13-54
1008-S	13
1009-S	13
1061-S	240-244-261
1062-A	138-261
1064-S	261
1065-S	261
1548-S	65
2102-S-30	284
2165-S	83-88
2217-S	294
2218-S	319
2219-S	226-230-237-288
2224-S	302-319
2226-S	319
2231-S	183-186-194
2240-S	179-319
2241-S	183-294-319-323
2242-S	179-294
2242-S-30	183-186-194
2243-S	42-46-319 - 323
2243-S-30	149
2244-S	255
2245-S	179
2248-S	26-28-32-65-255-306-343
2250-S-30	199-203
2251-S	183-230-237
2261-S	142
2262-S	26-255-284-288-294-315
2264-S	226-230-237-319-323
2265-S	195
2269-S	26-163-164-171-179-183-196-199-200-203-207-212-215-226-230-234-288-293-319-323 315
2270-S	293
2283-S	179-196-199-200-203-294-319-323
2284-S	315
2302-S-30	327
2303-S	315
2305-S-30	163-179-195
2308-S	141-226-230-237-302
2312-S	26-39-164-171-230-237-251-293-294-306-340-28-32-302
2319-S	183-186-194-220
2320-S	158-196-199-200-203-224-255-293-340
2323-S	306-310 - 315
2334-S	137-138
2335-S	104
2363-S	145-204
2368-S	54-119
2369-S	204-294
2370-S	145
2372-S	204
2385-S	134
2389-S	130-134
2417-S	13-39-123-134
2457-S	149-153
2458-S	149
2462-S	39-179
2463-S	39
2471-S	54
2472-S	13-54
2475-S	119-120-137-138-149-153-163-164-171-204-240-244-264-268-275
2478-S	65-108
2482-S	13 - 28 - 32-39-54-102-104-114-119-130-134-145-154-158-163 164-171-179-204-230-284
2486-S	54-149-175
2489-S	119-120
2493-S	
2494-S	

INDEX

N°	N° page	N°	N° page	N°	N° page	N°	N° page	N°	N° page
2496-S	54-93-102-104	2581-S	226-230	4154-S	204	380466	72	613677	327
2498-S	226-230-294	2609-S	79-88-97-98-262	4176-S	60	438155	120	614002	75
2499-S	230-237-298	2610-S	247-262-347	4737-S	72-75-83	438157	119-120	614008	75
2502-S-30	34-141-142-183-186-194-196-200-226-230-237-255-280-302-306-343	2611-S	13	4739-S	83	438348	124	614015	75
2503-S	79-108-149-153-280-306	2614-S	93-97-113-114	4797-S	54	438352	124	614021	226
2504-S	244	2633-S	54	4800-S	113	450234	130-220	614025	32
2507-S	184	2634-S	145	4802-S	83	451402	83	614540	261
2508-S	315-327	2652-S	351	4814-S	220-226	451455	54	614541	261
2509-S	306	2653-S	237		230-237-240	456074	179	614542	261
2509-S-30	164-171-310	2668-S	302-351		244	456203	20	614543	261
2510-S-30	315	2669-S	240-244	4815-S	220-226	456871	70	614544	261
2514-S	26-28-32-40-65-93-102-104-130-134-137-138-145-158-332-335-340	2709-S	65		230-237-240	457707	179	615025	204
2516-S	293	2744-S	237		244	460644	13	615029	220
2516-S-30	186	2746-S	298	4816-S	220-226	481196	184	615030	119
2530-S	262	2756-S	247-351		230-237-240	500837	54	615602	298
2548-S	287	2762-S	335-341		244	507244	54	615703	167-177
2548-S-30	224-302	2884-S	149-153-226-230-237	4982-S	124	508301	42		175-264-268-275
2552-S	34	2900-S	298	5220	247	505887	123		
2555-S	149-153	2902-S	171-327	6278	164-287	586354	149	615710	327
2556-S	26-28-65	2903-S	298		332	586356	149	615711	199-203
2580-S	16	2905-S	298	10482	72-75	589520	26	615712	237-327
		3230-S	226-230	88119	93-98	595386	153	615714	247
			247	88300	134	602009	72-226	615721	315
		3234-S	184-186	88539	83-88-90		230-237	615725	351
			237	88616	167-171	611013	108	615728	175-264-268-275
		3297-S	93	88629	16-20	611020	145		
		3732	261	89330	108	612523	83-88-90	615734	167
		3733	261	89591	184	612604	13	615765	167
		4017	302	89964	70	612607	13	615810	287
		4101-S	40	215054	302-306	612618	72-75	615900	113-114
		4104-S	40		310-315	612637	14	616006	54
		4151-S	40	215073	310	612648	14	616061	20-22
				224186	149	612649	14	616068	22
				233400	280	612700	97-98	616070	20
				295502	343	613014	293	616500	54
				299782	163	613018	175	616501	54

INDEX

N°	N° page	N°	N° page	N°	N° page	N°	N° page	N°	N° page
617-020	230-237	620-249	60	706-542	184-189	803-884	149-153		
617-802	123	620-270	60	706-570	247-251-	807-103	149-153		
617-803	123	620-277	14		252-256-	910-505	149-153		
618-713	293	620-278	14	706-604	247-251-				
618-718	293	620-517	60		256				
618-745	298	620-534	60	706-616	189-194				
618-757	158	620-542	60	706-639	184-190-				
619-051	119-120	621-022	108		194				
619-122	293-298	621-026	46	706-715	194				
619-132	341	621-055	248	706-721	240-244-				
619-133	167-171-	621-062	293		251-255				
	293-327	621-116	287	706-722	190-194				
619-506	327	621-951	167	706-728	252-255				
619-613	332-335	622-009	323	706-729	244				
619-762	347	622-536	167	706-731	244				
619-764	331-332-	622-553	323	706-732	252				
	336-337	624-001	230-237-	706-733	252				
619-788/89	288		293	706-736	252				
619-798	315	624-003	302	706-738	244				
619-799	134	624-022	65	706-740	244				
619-800	237	624-024	315	707-193	247-251				
619-825	134-153	650-137	167	707-194	251-255				
619-829	298	650-146	167	707-255	184-189-				
619-848	287	650-147	167		194-256				
620-000	83-88	702-013	255	711-472	261				
620-002	60	702-295	196-199	712-431	184				
620-003	60	704-216	184-189-	721-081	220				
620-014	60		194	721-246	252				
620-041	79-88-90	704-250	184	721-319	252				
620-042	79-88-90	704-251	184	721-321	252				
620-102	14	704-518	184-189-	721-323	252				
620-193	60		194	721-328	252				
620-227	60	706-067	247	721-340	252				
620-230	46	706-422	240-244	722-429	261				
620-232	60	706-529	240-244	722-592	261				
620-249	60	706-537	244	722-593	261				

"CORRECTIFS"

N° ..... /19...

N° ..... /19...

N° ..... /19...

N° ..... /19...

N° ..... /19...

N° ..... /19...

N° ..... /19...

N° ..... /19...

N° ..... /19...

N° ..... /19...

No	K		MOTOREN	ENGINES	MOTOREN	MOTORER
			Die Motoren werden geliefert: MIT: Ölkühler, Ölmessstab und Zündverteiler OHNE: vordere Motoraufhängung Luftführung, Gebläserad, (Riemenscheibe für Lichtmaschine) Entlüfter, Ein- und Auslasskrümmer, Lichtmaschine, Anlasser, Zündkerzen, Luftfilter, Vergaser, Kraftstoffpumpe und Betätigungsstange, Kupplung und Kupplungsscheibe	Engines are supplied: WITH: oil cooler, oil dipstick, contact breaker WITHOUT: front brackets, air intake, fan,(dynamo driving pulley) breather, inlet and exhaust manifold, dynamo, starter motor, sparking plugs, air filter, carburettor, petrol pump and control rod, clutch	De motoren worden geleverd: MET: oliekoeler, oliepeilstock stroomverdeler ZONDER: voorste motorsteunen luchttunnel, ventilateur olievulpijp, in- en uitlaatgietstuk, dynamo startmotor, bougies luchtfilter, carburateur benzinepomp en -bedieningsmechanisme, drukgroep, frictieplaat	Motorerne leveres: MED: Oliekøler, oliemålepind, strømfordeler UDEN: forreste ophæng, ventilatorhus, ventilator (dynamoremskive) Oliepåfyldning, indsugnin og udstødningsmanifold. Dynamo, Starter, tændrø luftfilter, karburator, Benzinpumpe og pumpeslange, kobling og koblingsnav.
AZ 1-03 K	1	66 x 62, AZ ↦ 3/63 AZU ↦ 3/63 →| 9/67	Motor, (Normalkupplung)	Engine (normal clutch)	Motor (normale frictie)	Motor, (normal kobling)
AZ 1-03 M	1	66 x 62, AZ ↦ 3/63	Motor, (Fliehkraftkupplung)	Engine (centrifugal clutch)	Motor (centrifugaal frictie)	Motor, (centrifugalkobling)
AYA 1-03	1	66 x 62, AZU ↦ 9/67	Motor, (Normalkupplung) 6 - Volt-Ausrüstung	Engine (normal clutch) fitting 6 volts	Motor (normale frictie) 6 Volts installatie	Motor, (normal kobling) 6 Volt.
AYA 1-03 B	1	66 x 62, AZU ↦ 9/67	Motor, (Normalkupplung) 12 - Volt-Ausrüstung	Engine (centrifugal clutch) fitting 12 Volts	Motor (normale frictie) 12 Volts installatie	Motor, normal kobling) 12 Volt

No	K		ZYLINDERKÖPFE o. AUSRÜSTUNG	CYLINDER HEADS, ONLY	KALE CYLINDERKOPPEN	NØGENT TOPSTYKKE
			OHNE: Stehbolzen, Ventile und Kipphebel	WITHOUT: studs, valves, valve rockers	ZONDER: tapeinden, kleppen, kleptuimelaars	UDEN: Støttebolte, ventiler, vippearme.
A 112-01 D	1	G, A - AU ↦ 10/54 RMP: deo : 2 - A 124-92 B	Zylinderkopf, Innen-Ø 75	Cylinder head, int Ø 75	Cylinderkop, Ø inw. 75	Topstykke V. Ø indv. 75
A 112-01 E	1	D, A - AU ↦ 10/54 RMP: deo : 2 - A 124-92 B	Zylinderkopf, Innen-Ø 75	Cylinder head, int Ø 75	Cylinderkop, Ø inw. 75	Topstykke H. Ø indv. 75
AZ 112-01	1	G, AZ - AZU →| 3/63	Zylinderkopf, Innen-Ø 80	Cylinder head, int Ø 80	Cylinderkop, Ø inw. 80	Topstykke, V. Ø indv. 80
AZ 112-01A	1	D, AZ - AZU →| 3/63	Zylinderkopf, Innen-Ø 80	Cylinder head, int Ø 80	Cylinderkop, Ø inw. 80	Topstykke, H. Ø indv. 80
AZ 112-01 D	1	G, AZ ↦ 9/63 AZU ↦ 9/63 →| 9/67 RMP ↦ 3/63 →| 9/63 deo: 2-AM 124-14, 2-AM 124-9, 2-AM 124-25 2-AM 124-11 A	Zylinderkopf, Bohrungs-Ø 32, zur unteren Zentrierung der Ventilfeder	Cylinder head, hole Ø 32 for valve spring lower centring	Cylinderkop, gat Ø 32 voor centreren aan onderzijde van de klepveer	Topstykke, V. hul Ø 32 for indvendig centrering af ventilfjedre
AZ 112-01 E	1	D, AZ ↦ 9/63 AZU ↦ 9/63 →| 9/67 RMP ↦ 3/63 →| 9/63 deo: 2-AM 124-14, 2 AM 124-9, 2-AM 124-25 2 AM 124-11 A	Zylinderkopf, Bohrungs-Ø 32, zur unteren Zentrierung der Ventilfeder	Cylinder head, hole Ø 32 for valve spring lower centring	Cylinderkop gat Ø 32 voor centreren aan onderzijde van de klepveer	Topstykke, H. hul Ø 32 for indvendig centrering af ventilfjedre
AYA 112-01	1	G, AZU ↦ 9/67	Zylinderkopf, mit Bronze-führung	Cylinder head, with bronze guide	Cylinderkop met bronzen klepgeleider	Topstykke V med bronze ventilstyr
AYA 112-01 A	1	D, AZU ↦ 9/67	Zylinderkopf, mit Bronze-führung	Cylinder head, with bronze guide	Cylinderkop met bronzen klepgeleider	Topstykke H. med bronze ventilstyr

No	K		ZYLINDERKÖPFE, KOMPLETT	CYLINDER HEADS, COMPLETE	COMPLETE CYLINDERKOPPEN	TOPSTYKKER KOMPLET
			MIT: Stehbolzen, Ventilen und Kipphebeln	WITH: studs, valves and rockers	MET: tapeinden, kleppen, kleptuimelaars	MED: Støttebolte, ventiler og vippearme
AZ 112-02	1	G, AZ - AZU →| 3/63	Zylinderkopf, wie AZ 112-01	Cylinder head, same as AZ 112-01	Cylinderkop, zelfde als AZ 112-01	Topstykke V, samme som AZ 112-01
AZ 112-02 A	1	D, AZ - AZU →| 3/63	Zylinderkopf, wie AZ 112-01 A	Cylinder head, same as AZ 112-01 A	Cylinderkop, zelfde als AZ 112-01 A	Topstykke H, samme som AZ 112-01 A
AZ 112-02 B	1	G, AZ - AZU ↦ 3/63 →| 9/63 RP: AZ 112-02D	Zylinderkopf, mit Einlass-ventil, Ø 38, 5	Cylinder head, with inlet valve Ø 38, 5	Cylinderkop, met inlaatklep Ø 38, 5	Topstykke V, med inds. ventiler Ø 38, 5
AZ 112-02 C	1	D, AZ - AZU ↦ 3/63 →| 9/63 RP: AZ 112-02E	Zylinderkopf, mit Einlassventil, Ø 38, 5	Cylinder head, with inlet valve Ø 38, 5	Cylinderkop, met inlaatklep Ø 38, 5	Topstykke H, med inds. ventiler Ø 38, 5
AZ 112-02 D	1	G, AZ ↦ 9/63 AZU ↦ 9/63 →| 9/67	Zylinderkopf, wie AZ 112-01 D	Cylinder head, same as AZ 112-01 D	Cylinderkop, zelfde als AZ 112-01 D	Topstykke V, samme som AZ 112-01 D
AZ 112-02 E	1	D, AZ ↦ 9/63 AZU ↦ 9/63 →| 9/67	Zylinderkopf, wie AZ 112-01 E	Cylinder head, same as AZ 112-01 E	Cylinderkop, zelfde als AZ 112-01 E	Topstykke H, samme som AZ 112-01 E
AYA 112-02	1	G, AZU ↦ 9/67	Zylinderkopf, wie AYA 112-08	Cylinder head, same as AYA 112-01	Cylinderkop, zelfde als AYA 112-01	Topstykke V, samme som AYA 112-01
AYA 112-0 A	1	D, AZU ↦ 9/67	Zylinderkopf, wie AYA 112-01 A	Cylinder head, same as AYA 112-01 A	Cylinderkop, zelfde als AYA 112-01 A	Topstykke H, samme som AYA 112-01 A

No		K		MOTORGEHÄUSE	CRANKCASE	MOTORCARTER	MOTORHUS
				Zylindersitz-Ø 82	Seating for cylinders Ø 82	Ø cylinder-pasgat 82	Boring for cylinder Ø 82
A	114-01 F	1	AZU ↦ 1/59 →| 4/59	Motorgehäuse	Crankcase	Motorcarter	Motorhus
AZ	114-01 A	1	AZ ↦ 1/59 →| 4/59	Motorgehäuse	Crankcase	Motorcarter	Motorhus
				Zylindersitz-Ø 80	Seating for cylinders Ø 80	Ø cylinderpasgat 80	Boring for cylinder Ø 80
A	114-01 B	1	A ↦ 11/50 →| 3/51 RP: A 114-01 D deo : 2-A 331-99 B	Motorgehäuse, mit Zentrierzapfen A 114-88 und Zentrierstücken A 331-99	Crankcase with dowels A 114-88 and A 331-99	Motorcarter (met paspennen A 114-88 en taatsen A 331-99)	Motorhus med: låsetap A 114-88 og centrertap A 331-99
A	114-01 D	1	A-AU ↦ 3/51 →| 11/52	Motorgehäuse, mit Zentrierzapfen A 114-88 und Zentrierstücken A 331-99	Crankcase with dowels A 114-88 and A 331-99	Motorcarter (met paspennen A 114-88 en taatsen A 331-99)	Motorhus med: låsetap A 114-88 og centrertap A 331-99
A	114-01 C	1	A-AU ↦ 11/52 AZU →| 1/59 AZU ↦ 4/59 →| 1/61	Motorgehäuse, mit Zentrierzapfen A 114-88 und Zentrierstücken A 331-99 A	Crankcase with dowels A 114-88 and A 331-99A	Motorcarter (met paspennen A 114-88 en taatsen A 331-99 A)	Motorhus med: låsetap A 114-88 og centrertap A 331-99 A
AZ	114-01	1	AZ →| 1/59 -AZ ↦ 4/59 →| 4/61 AZU ↦ 1/61 →| 4/61 RP: AZ 114-01C, deo:2 AZ 114-94A, 4-AZ 114-95 A	Motorgehäuse, mit Zentrierzapfen A 114-88B und Zentrierstücken AZ 331-99	Crankcase with dowels A 114-88B and AZ 331-99	Motorcarter (met paspennen A 114-88 B en taatsen AZ 331-99)	Motorhus med: låsetap A 114-88 B og centrertap AZ 331-99
AZ	114-01 B	1	AZ-AZU ↦ 4/61 →| 3/63 RP: AZ 114-01 C, deo: 2-AZ 114-94A ,4-AZ 114-95 A	Motorgehäuse	Crankcase	Motorcarter	Motorhus
AZ	114-01 C	1	AZ ↦ 3/63 AZU ↦ 3/63 →| 9/67	Motorgehäuse	Crankcase	Motorcarter	Motorhus
AYA	114-01	1	AZU ↦ 9/67	Motorgehäuse ANMERKUNG: Die Motorgehäuse werden geliefert: mit Stehbolzen, Ablassstopfen, Zentrierzapfen jedoch ohne Überdruckventil	Crankcase NOTE: Crankcases are supplied with studs, dram plugs, centring dowels, without release valve	Motorcarter N.B. De motorcarters worden geleverd met tapeinden, aftapstop, centreertaatsen, maar zonder ontluchtingsventiel.	Motorhus BEMÆRK: Motorhusene leveres med støttebolte, oliebundprop, centrertappe og uden reductionsventil

No		K		ZYLINDER	CYLINDERS	CYLINDERS	CYLINDRE
				Aussen-Ø 82, auf Motorgehäuseseite	ext. Ø 82, crankcase end	uitw. Ø 82 aan de zijde van het motorcarter	Ø udv. 82 ved motorsiden
AZ	111-02 C	1	AZ - AZU ↦ 1/59 →| 4/59	Satz von 2 Zylindern, Innen-Ø 66, mit gewölbten Kolbenböden, Verdichtungsverhältnis: 7	Set of 2 cylinders, int Ø 66 with convex pistons, compres. ratio 7	Set van 2 cylinders, inw. Ø 66, met zuigers (met bolle kop), compr. 7	sæt á 2 cylindre Ø indv. 66 med hvælvede stempler compr. 7
				ZYLINDER	CYLINDERS	CYLINDERS	CYLINDRE
A	111-01 B	2	A - AU	Aussen-Ø 80, auf Motorgehäuseseite, Zylinderinnen-Ø 62, mit flachem Kolbenboden, Verdichtungsverhältnis: 6, 2	ext Ø 80, crankcase end Cylinder, int Ø 62, with flat piston, ratio 6, 2 Cylinder, int Ø 66, with flat piston, ratio 6, 2	uitw. Ø 80 aan de zijde van het motorcarter Cylinder, inw. Ø 62, met zuiger met vlaake kop, compr. 6, 2	Ø udv. 80 ved motorsiden cylinder Ø indv. 62. med plane stempler, compr. 6, 2
AZ	111-01 G	2	AZ →| 10/55 AZU →| 12/55	Zylinder, Innen-Ø 66, mit flachem Kolbenboden, Verdichtungsverhältnis: 6, 2	Cylinder, int Ø 66, with flat piston, ratio 6, 2	Cylinder, inw. Ø 66, met zuiger met vlaake kop, compr. 6, 2	Cylinder Ø indv. 66 med plane stempler, compr. 6, 2
AZ	111-02 A	1	AZ ↦ 10/55 →| 1/59 AZ ↦ 4/59 →| 10/61 AZU ↦ 12/55 →| 1/59 AZU ↦ 4/59 →| 2/62	Satz von 2 Zylindern, Innen-Ø 66, mit gewölbten Kolbenböden, Verdichtungsverhältnis: 7	Set of 2 cylinders, int Ø 66 with convex pistons, ratio 7	Set van 2 cylinders, inw. Ø 66 met zuigers met bolle kop, compr. 7	Sæt á 2 cylindre Ø indv. 66 med hvælvede stempler, compr. 7
AZ	111-02 B	1	AZ ↦ 10/61 AZU ↦ 2/62 →| 9/67	Satz von 2 Zylindern Innen-Ø 66, mit gewölbten Kolbenböden, Verdichtungsverhältnis : 7, 5	Set of 2 cylinders, int Ø 66 with convex pistons, ratio 7, 5	Set van 2 cylinders, inw. Ø 66 met zuigers met bolle kop, compr. 7, 5	Sæt á 2 Cylindre Ø indv. 66 med hvælvede stempler, compr. 7, 5
AYA	111-02	1	AZU ↦ 9/67	Satz von 2 Zylindern, Innen-Ø 66, mit gewölbten Kolbenböden, Verdichtungsverhältnis: 7, 75 ANMERKUNG: Die Zylinder werden geliefert mit aufeinander abgestimmten Kolben, Kolbenbolzen und Kolbenringen. Kolben allein sind nicht verkäuflich.	Set of 2 cylinders, int Ø 66 with convex pistons, ratio 7, 75 NOTE: Cylinders are supplied with matched pistons, gudgeon pins and rings. Pistons only are not supplied	Set van 2 cylinders, inw. Ø 66 met zuigers met bolle kop, compr. 7, 75 N.B. De cylinders worden geleverd met zuigers, zuigerpen en zuigerveren gemonteerd. Losse zuigers worden niet geleverd.	Sæt á 2 Cylindre Ø indv. 66 med hvælvede stempler, compr. 7, 75 BEMÆRK: Cylindrene leveres med stempler, pinde og ringe. Løse stempler leveres ikke.

No		K		KOLBENRINGE	PISTONRINGS	ZUIGERVEREN	STEMPELRINGE
A	121-6	6 4	ø 62, e 2 A - AU →| 10/51 A - AU |→ 10/51	Kolbendichtring, konisch, (für Zylinder mit bearbeiteten Kühlrippen)	Compression ring, conical (for cylinders with machined cooling fins)	Conische compressieveer (voor cylinders met glad afgewerkte koelribben)	Stempelring, konisk (til cylindre med bearbejdede ribber)
A	121-6 B	4	ø 62, e 2 A - AU |→ 10/51	Kolbendichtung, zylindrisch, (für Zylinder mit gegossenen Kühlrippen)	Compression ring, cylindrical (for cylinders with nonmachined cooling fins)	Cylindrische compressieveer (voor cylinders met ruw gegoten koelribben)	Stempelring, cylindrisk, (til cylindre med rå ribber)
A	121-7 A	2	ø 62, e 4; A-AU |→ 10/51	Abstreifring, zylindrisch.	Scraper ring, cylindrical	Cylindrische olieschraapveer	Stempelring, cylindrisk
AZ	121-6	4 2	ø 66, e 2 AZ - AZU →| 4/56 AZ - AZU |→ 4/56 →| 8/57	Kolbendichtring, konisch, (für Zylinder mit bearbeiteten Kühlrippen).	Scraper ring, conical (for cylinders with machined cooling fins.	Conische compressieveer (voor cylinders met glad afgewerkte koelribben)	Stempelring, konisk (til cylindre med bearbejdede ribber)
AZ	121-6 A	2	ø 66, e 2 AZ - AZU	Kolbendichtring, konisch	Scraper ring, conical	Conische compressieveer	Stempelring, konisk
AZ	121-6 C	2	ø 66, e 2 AZ-AZU →| 8/57	Kolbendichtring, zylindrisch, (für Zylinder mit gegossenen Kühlrippen)	Scraper ring, cylindrical (for cylinders with nonmachined cooling fins)	Cylindrische compressieveer (voor cylinders met ruw gegoten koelribben)	Stempelring, cylindrisk (til cylindre med rå ribber)
AZ	121-7 C	2	ø 66, e 4,5 AZ-AZU	Abstreifring, konisch.	Scraper ring, conical.	Conische olieschraapveer	Stempelring, konisk

No		K		KURBELWELLE - LAGERSCHALEN	CRANKSHAFT-BEARINGS	KRUKAS - LAGERS	KRUMTAP-HOVEDLEJER
A	113-2	1	48 x 56 x 32, 5 →| 11/50 N.F.P.	Hintere Lagerschale für Kurbelwelle	Rear bearing for crankshaft	Achterste krukaslager	Bag. krumtapleje
A	113-2 E	1	48 x 56 x 32, 5 ↦ 11/50 →| 9/67	Hintere Lagerschale für Kurbelwelle	Rear bearing for crankshaft	Achterste krukaslager	Bag. krumtapleje
AYA	113-2	1	48 x 56 x 32, 5 ↦ 9/67	Hintere Lagerschale für Kurbelwelle	Rear bearing for crankshaft	Achterste krukaslager	Bag. krumtapleje
A	113-6	1	↦ 10/49 N.F.P.	Hintere Lagerschale für Nockenwelle	Rear bearing for camshaft	Achterste nokkenaslager	Bag. knastakselleje
A	113-6 A	1	A-AU ↦ 10/49	Hintere Lagerschale für Nockenwelle	Rear bearing for camshaft	Achterste nokkenaslager	Bag. knastakselleje
A	113-6 B	1	AZ-AZU →| 1/63	Hintere Lagerschale für Nockenwelle	Rear bearing for camshaft	Achterste nokkenaslager	Bag. knastakselleje
AZ	113-6	1	↦ 1/63	Hintere Lagerschale für Nockenwelle	Rear bearing for camshaft	Achterste nokkenaslager	Bag. knastakselleje
A	113-99	1 2 1	8 x 16 →| 3/51 →| 11/60	Zentrierzapfen für: - Motorgehäuse-Hälften - vordere und hintere Lagerschale für Kurbelwelle - für Schwungscheibe	Centring dowel: - for crankcase halves - for front and rear crankshaft bearings - for engine flywheel	Centreertaats - voor de carterhelften - voor het voorste en achterste krukaslager - voor het vliegwiel	Centrertap: - til motorhus - til for. og bag. krumtapleje - til svinghjul
A	113-99 A	2	8 x 11, 4 - A	Zentrierzapfen für vordere und hintere Lagerschale der Kurbelwelle	Centring dowel for crankshaft front and rear bearings	Centreertaats voor voorste en achterste krukaslager	Centrertap til for. og bag. krumtapleje
A	114-88	2	ø 8, L 8 ↦ 11/50 →| 9/59	Zentrierzapfen	Dowel for bearing	Lagertaats	Låsetap til hovedleje
A	114-88 B	2	ø 8, L 12 ↦ 9/59	Zentrierzapfen (1. Ausführung)	Dowel for bearing (1st possi.)	Lagertaats (eerste mogelijkheid)	Låsetap til hovedleje (1. mulighed)
A	114-88 C	2	ø 8, L 12 ↦ 9/59	Zentrierzapfen (2. Ausführung)	Dowel for bearing (2nd possi.)	Lagertaats (tweede mogelijkheid)	Låsetap til hovedleje (2. mulighed)
A	114- 91	1	TH 12 x 175 ↦ 11/52 →| 4/65	Gewindestopfen	Plug	Afdichtstop	Skrueprop
AZ	114-91	1	TH 12 x 150 ↦ 4/65	Gewindestopfen	Plug	Afdichtstop	Skrueprop
A	114-93	1	TH 7 x 30 ↦ 6/51	Schraube, Bund unter Kopf 7, 5 ø	Screw, ø 7, 5 under head	Bout, ø 7, 5 onder de kop	Skrue, ø 7, 5 under hovedet

No		K		KURBELWELLE - LAGERSCHALEN	CRANKSHAFT-BEARINGS	KRUKAS-LAGERS	KRUMTAP - HOVEDLEJER
A	114-94	2	ø 8, L 182 →| 9/54 RP: AZ 114-94 A deo: 1 - A 112-98 A, 1-456.203	Unterer Stehbolzen am Zylinderkopf	Stud, lower, for cylinder head	Onderste cylinderkoptapeind	Støttebolt nederst til topstykke
AZ	114-94	2	ø 8, L 187 ↦ 3/63	Unterer Stehbolzen am Zylinderkopf	Stud, lower, for cylinder head	Onderste cylinderkoptapeind	Støttebolt nederst til topstykke
AZ	114-94 A	2	ø 10, L 179 A - AU ↦ 9/54 AZ - AZU →| 1/59 AZ - AZU ↦ 3/60 →| 3/63	Unterer Stehbolzen am Zylinderkopf (2. Ausführung)	Stud, lower, for cylinder head (2nd possibility)	Onderste cylinderkoptapeind (tweede mogelijkheid)	Støttebolt nederst til topstykke (2. mulighed)
AZ	114-94 B	2	ø 8, L 179 AZ - AZU ↦ 1/59 →| 3/63 AZ - AZU ↦ 3/60 →| 3/63	Unterer Stehbolzen am Zylinderkopf (1. Ausführung)	Stud, lower, for cylinder head (1st possibility)	Onderste cylinderkoptapeind (eerste mogelijkheid)	Støttebolt nederst til topstykke (1. mulighed)
A	114-95	4	ø 10, L 218 ↦ 9/54 RP: AZ 114-95 A. deo: 1-A 112-98 A, 1-456.203	Oberer Stehbolzen am Zylinderkopf	Stud, upper, for cylinder head	Bovenste cylinderkoptapeind	Støttebolt øverst til topstykke
A	114-95 B	4	ø, 8, L 217 AZ - AZU ↦ 1/59 →| 3/63 ↦ 3/60 →| 3/63 RP: AZ 114-95 B	Oberer Stehbolzen am Zylinderkopf (1. Ausführung)	Stud, upper, for cylinder head (1st possibility)	Bovenste cylinderkoptapeind (eerste mogelijkheid)	Støttebolt, øverst til topstykke (1. mulighed)
AZ	114-95	4	ø 8, L 218 ↦ 3/63	Oberer Stehbolzen am Zylinderkopf	Stud, upper, for cylinder head	Bovenste cylinderkoptapeind	Støttebolt øverst til topstykke
AZ	114-95 A	4	ø 10, L 215 A-AU ↦ 9/54 AZ-AZU →| 1/59 AZ-AZU ↦ 3/60 →| 3/63	Oberer Stehbolzen am Zylinderkopf (2. Ausführung)	Stud, upper, for cylinder head (2nd possibility)	Bovenste cylinderkoptapeind (tweede mogelijkheid)	Støttebolt øverst til topstykke (2. mulighed)
AZ	114-95 B	4	ø, 8, L 215 AZ - AZU ↦ 1/59 →| 3/63 AZ-AZU ↦ 3/60 →| 3/63	Oberer Stehbolzen am Zylinderkopf (1. Ausführung)	Stud, upper, for cylinder head (1st possibility)	Bovenste cylinderkoptapeind (eerste mogelijkheid)	Støttebolt øverst til topstykke (1. mulighed)
A A	114-96 A 114-97	4 2	ø 10, L 97 8 x 14 x 20 →| 4/61	Stehbolzen zur Verbindung der Gehäusehälften	Stud for crankcase Distance piece	Tapeind voor motorcarter Vulstukje	Støttebolt til motorhus Afstandsstykke

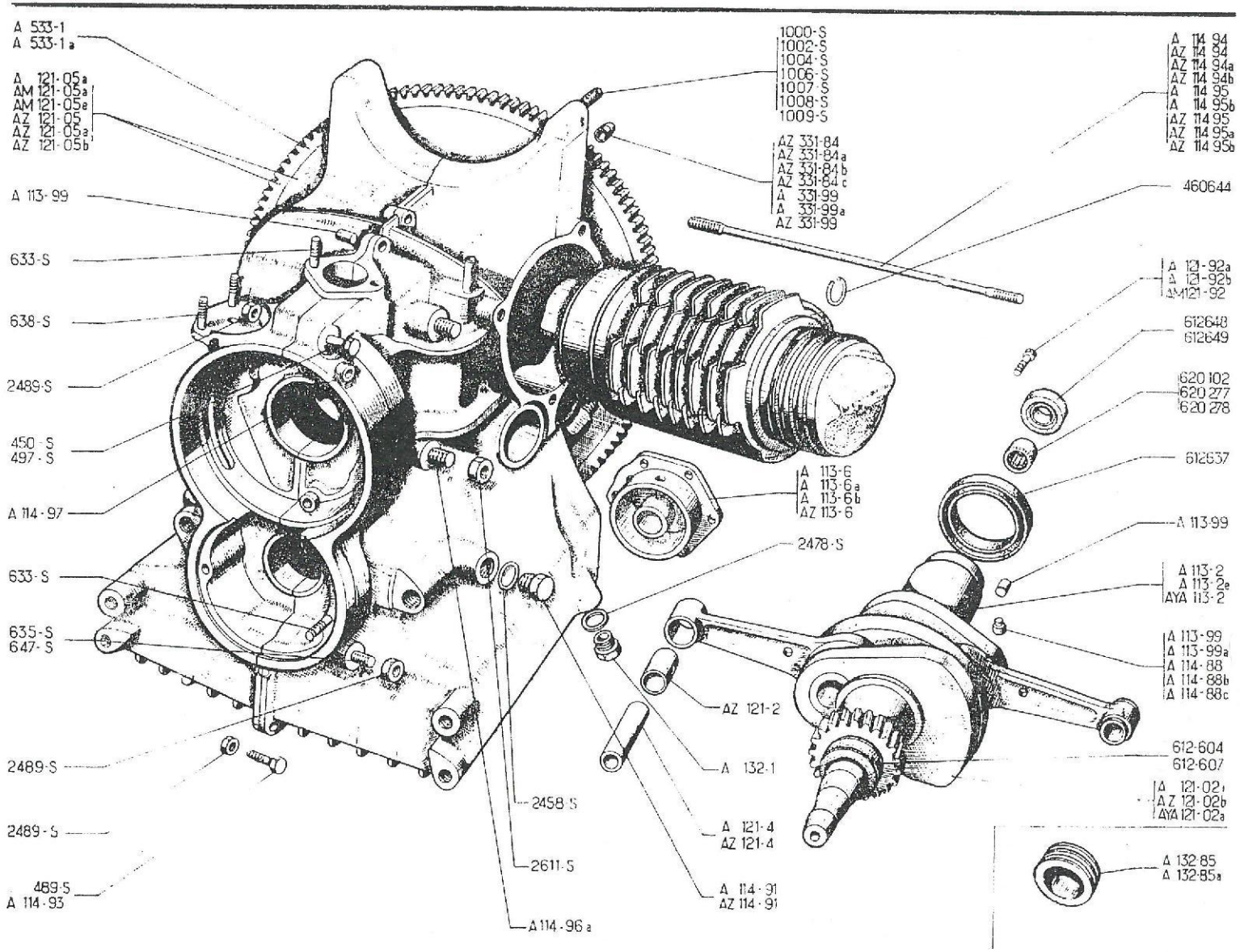
A 533-1
A 533-1a
A 121-05a
AM 121-05a
AM 121-05e
AZ 121-05
AZ 121-05a
AZ 121-05b
A 113-99
633-S
638-S
2489-S
450-S
497-S
A 114-97
633-S
635-S
647-S
2489-S
2489-S
489-S
A 114-93
1000-S
1002-S
1004-S
1006-S
1007-S
1008-S
1009-S
AZ 331-84
AZ 331-84a
AZ 331-84b
AZ 331-84c
A 331-99
A 331-99a
AZ 331-99
A 113-6
A 113-6a
A 113-6b
AZ 113-6
2478-S
AZ 121-2
A 132-1
A 121-4
AZ 121-4
A 114-91
AZ 114-91
2458-S
2611-S
A 114-96a
A 114 94
AZ 114 94
AZ 114 94a
AZ 114 94b
A 114 95
A 114 95b
AZ 114 95
AZ 114 95a
AZ 114 95b
460644
A 121-92a
A 121-92b
AM121-92
612648
612649
620 102
620 277
620 278
612637
A 113-99
A 113-2
A 113-2e
AYA 113-2
A 113-99
A 113-99a
A 114-88
A 114-88b
A 114-88c
612-604
612-607
A 121-02
AZ 121-02b
AYA 121-02a
A 132-85
A 132-85a

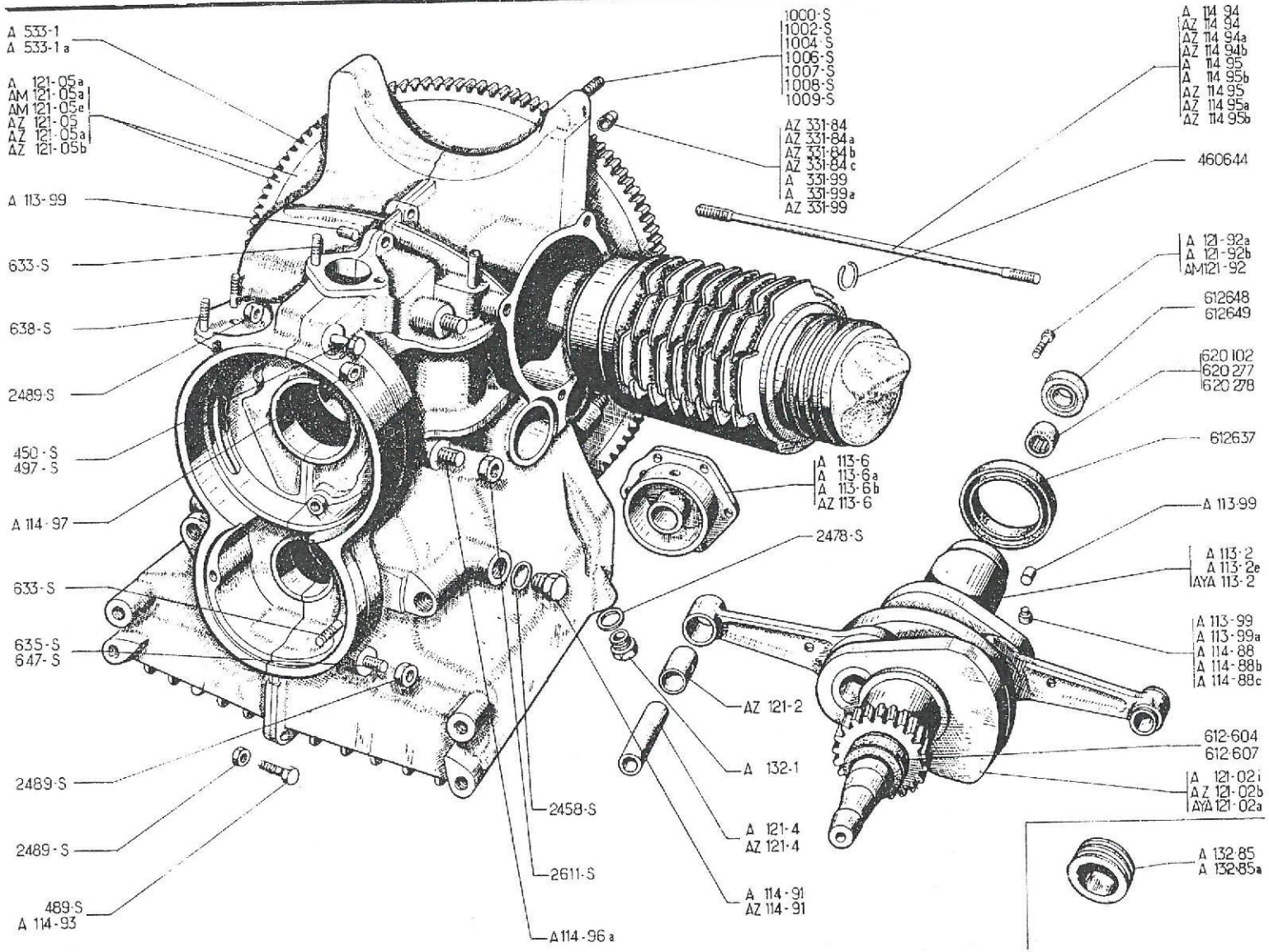
A 533-1
A 533-1 a
A 121-05a
AM 121-05a
AM 121-05e
AZ 121-05
AZ 121-05a
AZ 121-05b
A 113-99
633-S
638-S
2489-S
450-S
497-S
A 114-97
633-S
635-S
647-S
2489-S
2489-S
489-S
A 114-93
1000-S
1002-S
1004-S
1006-S
1007-S
1008-S
1009-S
AZ 331-84
AZ 331-84a
AZ 331-84b
AZ 331-84c
A 331-99
A 331-99a
AZ 331-99
A 113-6
A 113-6a
A 113-6b
AZ 113-6
2478-S
AZ 121-2
A 132-1
A 121-4
AZ 121-4
A 114-91
AZ 114-91
2458-S
2611-S
A 114-96a
A 114 94
AZ 114 94
AZ 114 94a
AZ 114 94b
A 114 95
A 114 95b
AZ 114 95
AZ 114 95a
AZ 114 95b
460644
A 121-92a
A 121-92b
AM121-92
612648
612649
620 102
620 277
620 278
612637
A 113-99
A 113-2
A 113-2e
AYA 113-2
A 113-99
A 113-99a
A 114-88
A 114-88b
A 114-88c
612-604
612-607
A 121-02i
AZ 121-02b
AYA 121-02a
A 132-85
A 132-85a

No	K		KURBELWELLE - LAGERSCHALEN	CRANKSHAFT-BEARINGS	KRUKAS-LAGERS	KRUMTAP-HOVEDLEJER
A 121-02 I	1	A-AU ↦ 1/52 RMP →| 11/50 deo: 2-A 114-88, 1-A 113-2 E 1 - 612 637 RMP ↦ 11/50 →| 1/52, deo: 1-A 113-2 E, 1-612 637	Kurbelwelle mit Pleuelstangen und vorderem Dichtring	Crankshaft with connecting rods and front sealing ring	Krukas met drijfstangen en voorste oliekering	Krumtap med plejlstænger og for. pakdåse
AYA 121-02 A	1	↦ 9/67 RMP deo: 5-AM 121-92	Kurbelwelle mit Pleuelstangen und vorderem Dichtring	Crankshaft with connecting rods and front sealing ring	Krukas met drijfstangen en voorste oliekering	Krumtap med plejlstænger og for. pakdåse
A 121-05 A	1	A-AU RMP deo : 2-AZ 331-84 B 2-AZ 331-84 C, 2-AZ-331-99 1-1006-S, 2-1008-S, 1-1009-S	Schwungscheibe aus Gusseisen	Flywheel, cast iron	Vliegwiel (gegoten)	Svinghjul, støbt
AM 121-05 A	1	AZ-AZU ↦ 12/55 →| 1/61 AZ-AZU ↦ 3/62 RMP deo: 2-AZ 331-84 B 2-AZ-331-84 C, 2-AZ 331-99 1-1006-S, 2-1008-S, 1-1009-S	Schwungscheibe aus Gusseisen (mit "X" gekennzeichnet) (Normalkupplung)	Flywheel, cast iron, marked "X" (normal clutch)	Vliegwiel (gegoten), gemerkt met "X" (normale frictie)	Svinghjul støbt, mærket "X" (normal kobling)
AM 121-05 E	1	AZ ↦ 10/61 →| 3/62 AZU ↦ 2/62 →| 3/62 RP: AM 121-05 A	Schwungscheibe aus Gusseisen (mit "E" gekennzeichnet) (Normalkupplung)	Flywheel, cast iron, marked "E" (normal clutch)	Vliegwiel (gegoten), gemerkt met "E" (normale frictie)	Svinghjul støbt, mærket "E" (normal kobling)
AZ 121-05	1	AZ →| 10/55	Schwungscheibe aus Blech (Fliehkraftkupplung)	Flywheel, pressed steel (centrif. clutch)	Vliegwiel (gegoten), (centrifugaal - frictie)	Svinghjul, plade (centrifugal)
AZ 121-05 A	1	AZ ↦ 10/55	Schwungscheibe aus Blech (mit "X" gekennzeichnet) (Fliehkraftkupplung)	Flywheel, pressed steel marked "X" (centrif. clutch)	Vliegwiel (gegoten), gemerkt met "X" (centrifugaal frictie)	Svinghjul, plade, mærket "X" (centrifugal kobling)
AZ 121-05 B	1	AZU →| 12/55 RMP deo : 2-AZ 331-84 B 2-AZ 331-84 C, 2-AZ 331-99 1-1006-S, 1-1008-S, 1-1009-S	Schwungscheibe aus Gusseisen (Normalkupplung)	Flywheel, cast iron (normal clutch)	Vliegwiel (gegoten) (normale frictie)	Svinghjul, støbt, (normal kobling)
AZ 121-2	2	20 x 22 x 25	Pleuelbüchse	Bush for connecting rod	Drijfstangbusje	Plejlstangbøsning
AZ 121-4	2	20 x 56, 7 AZ-AZU	Kolbenbolzen	Gudgeon pin	Zuigerpen	Stempelpind
A 121-92 A	5	TH, 8 x 16 →	10/58	Schraube z. Befestig. d. Schwungscheibe Screw for flywheel	Vliegwielbout	Skrue til svinghjul
A 121-92 B	5	TH, 8 x 16 ↦ 10/58 →	9/67	Schraube z. Befestig. d. Schwungscheibe Screw for flywheel	Vliegwielbout	Skrue til svinghjul

No	K		KURBELWELLE - LAGERSCHALEN	CRANKSHAFT-BEARINGS	KRUKAS-LAGERS	KRUMTAP-HOVEDLEJER
AM 121-92	5	TH, 8 x 26 ↦ 9/67	Schraube zur Befestigung der Schwungscheibe	Screw for flywheel	Vliegwielbout	Skrue til svinghjul
A 132-1	3	TH, 16 x 150	Ablassschraube	Drain plug	Aftapstop	Oliebundprop
A 132-85	1	ø ext 42 →▸| 3/63	Ölrückförderschnecke	Oil thrower	Oliekering	Olieturbine
A 132-85 A	1	ø ext. 42, 5 →▸| 3/63	Ölrückförderschnecke	Oil thrower	Oliekering	Olieturbine
AZ 331-84	2	14, 25 x 21 x 10 AZ →▸| 4/56 RP: AZ 331-84 B deo : 2-AZ 331-84 C	Zwischenbüchse zwischen Motor und Getriebe	Distance piece between engine and gear box	Vulstuk tussen motor en versnellingsbak	Afstandsstykke mellem motor og gearkasse
AZ 331-84 A	2	10, 5 x 21 x 10 AZ →▸| 4/56 RP: AZ 331-84 C deo: 2-AZ 331-84 B	Zwischenbüchse zwischen Motor und Getriebe	Distance piece between engine and gear box	Vulstuk tussen motor en versnellingsbak	Afstandsstykke mellem motor og gearkasse
AZ 331-84 C	2	10, 5 x 21 x 10, 7 AZ ↦ 4/56 AZU ↦ 1/61	Zwischenbüchse zwischen Motor und Getriebe	Distance piece between engine and gear box	Vulstuk tussen motor en versnellingsbak	Afstandsstykke mellem motor og gearkasse
A 331-99 A	2	10 x 14 x 17 A-AU-AZU ↦ 3/51 →▸| 1/61	Zentrierstück zwischen Motor und Getriebe	Centring dowel, between engine and gear box	Centreertaats tussen motor en versnellingsbak	Centrertap mellem motor og gearkasse
AZ 331-99	2	10 x 14 x 27, 5 AZ AZU ↦ 1/61	Zentrierstück zwischen Motor und Getriebe	Centring dowel, between engine and gear box	Centreertaats tussen motor en versnellingsbak	Centrertap mellem motor og gearkasse
A 533-1 A	1		Anlasserzahnkranz	Starter gear-ring	Starterkrans	Tandkrans
450-S	1	TH, 7 x 95 ↦ 4/61	Schraube zur Befestigung des Ölkühlers	Screw for oil cooler	Bev. bout voor oliekoeler	Skrue til oliekøler
489-S	4 3	TH, 7 x 30 →▸| 6/61 ↦ 6/61	Schraube zur Verbindung der Motorgehäusehälften	Screw for crankcase	Bev. bout voor carterhelften	Skrue til motorhus
497-S	1	TH, 7 x 50 →▸| 4/61	Schraube zur Befestigung des Ölkühlers	Screw for oil cooler	Bev. bout voor oliekoeler	Skrue til oliekøler
633-S	4	7 x 25 →▸| 2/59	Stehbolzen	Stud	Tapeind	Støttebolt
635-S	1	7 x 30 →▸| 2/59	Stehbolzen zur Verbindung der Motorgehäusehälften	Stud for crankcase	Tapeind voor bev. carterhelften	Støttebolt til motorhus
638-S	2	7 x 38 →▸| 2/59	Stehbolzen zur Befestigung der Kraftstoffpumpe	Stud for petrol pump	Tapeind voor benzinepomp	Støttebolt til benzinpumpe
647-S	1	7 x 60	Stehbolzen zur Verbindung der Motorgehäusehälften	Stud for crankcase	Tapeind voor bev. carterhelften	Støttebolt til motorhus

No	K		KURBELWELLE - LAGERSCHALEN	CRANKSHAFT-BEARINGS	KRUKAS-LAGERS	KRUMTAP-HOVEDLEJER
1000-S	1	10 x 50 inf. D →| 11/50	Stehbolzen zur Verbindung von Motor und Getriebe	Stud between engine and gear box	Tapeind tussen motor en versnellingsbak	Støttebolt mellem motor og gearkasse
1002-S		10 x 55 A-AU -AZU	Stehbolzen zur Verbindung von Motor und Getriebe	Stud between engine and gear box	Tapeind tussen motor en versnellingsbak	Støttebolt mellem motor og gearkasse
	2	inf. G, sup. G →| 11/50				
	1	inf. D, ↦ 11/50 →| 1/51				
1004-S		10 x 60 A-AU-AZ	Stehbolzen zur Verbindung von Motor und Getriebe	Stud between engine and gear box	Tapeind tussen motor en versnellingsbak	Støttebolt mellem motor og gearkasse
	1	sup. D, →| 11/50				
	2	sup. G, inf. G, ↦ 11/50 →| 2/51				
	1	inf. G, ↦ 2/51 →| 1/51				
1006-S		10 x 65, A-AU-AZU	Stehbolzen zwischen Motor und Getriebe	Stud between engine and gear box	Tapeind tussen motor en versnellingsbak	Støttebolt mellem motor og gearkasse
	1	sup. D, ↦ 11/50 →| 2/51				
	1	sup. G, ↦ 2/51 →| 1/61				
	1	inf. D, ↦ 1/61 →| 7/62				
	1	inf. D, AZ →| 7/62				
1007-S	1	10 x 70, sup. D, A-AU-AZU ↦ 2/51 →| 1/61	Stehbolzen zwischen Motor und Getriebe	Stud between engine and gear box	Tapeind tussen motor en versnellingsbak	Støttebolt mellem motor og gearkasse
1008-S		10 x 75 AZ-AZU	Stehbolzen zwischen Motor und Getriebe	Stud between engine and gear box	Tapeind tussen motor en versnellingsbak	Støttebolt mellem motor og gearkasse
	2	sup. G, inf. G, ↦ 1/61				
	1	inf. D, ↦ 7/62				
1009-S	1	10 x 80, sup. D, AZ-AZU ↦ 1/61	Stehbolzen zwischen Motor und Getriebe	Stud between engine and gear box	Tapeind tussen motor en versnellingsbak	Støttebolt mellem motor og gearkasse
2453-S	1	12 x 17 x 1	Kupferdichtung	Copper joint	Koperen pakkingring	Kobberpakning
247[illegible]	3	16,3 x 22 x 2	Kupferdichtung	Copper joint	Koperen pakkingring	Kobberpakning
2489-S	7	H, 7 x 100	Mutter	Nut	Moer	Møtrik
2611-S	4	H, 10 x 150, RP. 2609-S	Mutter	Nut	Moer	Møtrik
460644	4	ø 22, 8	Seegerring für Kolbenbolzen	Circlip for gudgeon pin	Borgveer voor zuigerpen	Låsering til stempelpind
612604	1	AV, 30 x 42 x 8 ↦ 3/63	Dichtring (1. Ausführung)	Sealing ring (1st possibility)	Oliekering (eerste mogelijkheid)	Pakdåse (1. mulighed)
612607	1	AV, 30 x 42, 5 x 8 ↦ 3/63	Dichtring (2. Ausführung)	Sealing ring (2nd possibility)	Oliekering (tweede mogelijkheid)	Pakdåse (2. mulighed)

No	K		KURBELWELLE - LAGERSCHALEN	CRANKSHAFT-BEARINGS	KRUKAS-LAGERS	KRUMTAP-HOVEDLEJER
612 637	1	AR, 48 x 65 x 10	Dichtring	Sealing ring	Oliekering	Pakdåse
612 648	1	12 x 18 x 3 ↦ 5/66	Dichtring für Nadellager, bei Fliehkraftkupplung (1. Ausführung)	Sealing ring Centrif. clutch (1st pos.)	Oliekering voor naaldlager (centrifugaal-frictie, eerste mogelijkheid)	Pakdåse til nåleleje Centrif. kobling (1. mulighed)
612 649	1	12 x 18, 2 x 3 ↦ 5/66	Dichtring für Nadellager, bei Fliehkraftkupplung, (2. Ausführung)	Sealing ring Centrif. clutch (2nd pos.)	Oliekering voor naaldlager (centrifugaal-frictie, tweede mogelijkheid)	Pakdåse til nåleleje Centrif. kobling (2. mulighed)
620 102	1	12 x 18 x 12 →| 5/66	Nadellagerbüchse (Fliehkraftkupplung)	Needle bearing (Centrifugal clutch)	Naaldlager (centr. frictie)	Nåleleje Centrifugalkobling
620 277	1	12 x 18 x 10 ↦ 5/66	Nadellagerbüchse, (Fliehkraftkupplung) (1. Ausführung)	Needle bearing Centrif. clutch (1st pos.)	Naaldlager (centr. frictie) eerste mogelijkheid	Nåleleje. Centrif. kobl. (1. mulighed)
620 278	1	12 x 18, 2 x 10 ↦ 5/66	Nadellagerbüchse (Fliehkraftkupplung) (2. Ausführung)	Needle bearing Centrif clutch (2nd pos.)	Naaldlager (centr. frictie) tweede mogelijkheid	Nåleleje, Centrif. kobl. (2. mulighed)

No		K		NOCKENWELLE-ZYLINDERKÖPFE	CAMSHAFT-CYLINDER HEADS	NOKKENAS-CYLINDERKOPPEN	KNASTAKSLER-TOPSTYKKER
				A-AU. Bis Oktober 54	A-AU. Until October 54	A-AU. Tot October 54	A-AU. Indtil Okt. 54
A	112-2	?	63 x 74, 6 x 1 → 7/52	Zwischenflansch zwischen Zylinder und Zylinderkopf	Shim between cylinder and cylinder head	Stelring tussen cylinder en cylinderkop	Skive mellem cylinder og topstykke
A	112-98	6	H, 8 x 125, h 19 RP. A 112-98 A, deo: 1- AZ 112-86	Hutmutter	Cap nut	Dopmoer	Lukket møtrik
A	112-99	4	8, 75 x 11 x 23	Dichthülse	Sealing sleeve	Afdichtbusje	Afstandsbøsning
A	112-99 A	4	8, 75 x 11, 2 x 23	Dichthülse	Sealing sleeve	Afdichtbusje	Afstandsbøsning
A	113-99	1	ø 8, L 16	Zentrierzapfen für Lagerschale (1. Ausführung)	Dowel for bearing (1st possibility)	Borgtaats voor voorste lager (eerste mogelijkheid)	Låsestift til leje 1. mulighed
A	113-99 B	1	ø 8, 2, L 16	Zentrierzapfen für Lagerschale (2. Ausführung)	Dowel for bearing (2nd possibility)	Borgtaats voor voorste lager (tweede mogelijkheid)	Låsestift til leje 2. mulighed
A	122-98	3	ø 10, 5, L 21	Feder im Steuerrad	Spring for timing pinion	Veertje	Fjeder til knastakselhjul
A	123-0 A	1		Nockenwelle, komplett	Camshaft, complete	Nokkenas compleet	Knastaksel komplet
A	124-1	4	RP. A 124-1 A, deo: 1 -A 124-5 A	Ventilstössel	Tappet	Klepstoter	Ventilløfter
A	124-2 D	1	AR, G	Kipphebel-Einlass	Valve rocker, inlet	Inlaatklep-tuimelaar	Vippearm, inds. bag. V.
A	124-2 D	1	AV, D	Kipphebel-Auslass	Valve rocker, exhaust	Uitlaatklep-tuimelaar	Vippearm, udst. for. H.
A	124-2 E	1	AR, D	Kipphebel-Einlass	Valve rocker, inlet	Inlaatklep-tuimelaar	Vippearm, inds. bag. H
A	124-2 E	1	AV, G	Kipphebel-Auslass	Valve rocker, exhaust	Uitlaatklep-tuimelaar	Vippearm, udst. for. V
A	124-4	4	f 7 x 17, 5, L 25	Einstellschraube mit Kugelkopf	Ball headed screw	Klepstelboutje	Stilleskrue
A	124-5	4	L 220, RP. A-124- 5 A deo : 1-A 124-1 A	Stösselstange	Push rod for rocker	Klepstoterstang	Ventilstødstang
A	124-6	4	ø 12, L 100	Achse für Kipphebel	Shaft for rocker	Tuimelaaras	Vippearmsaksel
A	124-7	2	ø 34, 5	Einlassventil	Inlet valve	Inlaatklep	Ventil, inds.

No		K		NOCKENWELLE-ZYLINDERKÖPFE	CAMSHAFT-CYLINDER HEADS	NOKKENAS-CYLINDERKOPPEN	KNASTAKSLER-TOPSTYKKER
A	124-8	2	ø 31	Auslassventil	Exhaust valve	Uitlaatklep	Ventil, udst.
A	124-9	4	23 x 30 x 38	Ventilfeder	Valve spring	Klepveer	Ventilfjeder
A	124-11	4	16 x 22 x 30. N.F.P.	Federteller	Cup	Klepveerschotel	Skål
A	124-14	4	12 x 14 x 20. N.F.P.	Federteller	Cup	Klepveerschotel	Skål
A	124-15	4	14 x 18 x 35	Rückholfeder für Kipphebel	Spring for rocker	Tuimelaars-veertje	Fjeder til vippearm
A	124-16	2	↦ 2/50	Feder auf Kipphebelachse	Spring for shaft	Borgveer	Fjeder til vippearmsaksel
A	124-16 A	2	↦ 2/50	Feder auf Kipphebelachse	Spring for shaft	Borgveer	Fjeder til vippearmsaksel
A	124-92	2	h 19 →| 12/50	Führungshülse	Guide cap	Klephoedje	Ventilskål
A	124-92 A	2	h 13 ↦ 12/50	Führungshülse	Guide cap	Klephoedje	Ventilskål
A	124-93	4	H, 7 x 100, h 5	Mutter mit Bund	Nut shouldered	Klepstelmoertje	Møtrik til stilleskrue
A	124-97	2	21 x 30 x 0,65	Scheibe	Washer	Ring	Skive
A	124-98	4	12 x 15 x 13	Abstandsfeder	Spring	Veertje	Fjeder
A	132-2	2		Zylinderkopfdeckel	Cylinder head cover	Kleppendeksel	Topdæksel
A	132-3	2		Dichtung	Joint	Pakking	Pakning
A	132-90	2	H, 7 x 100, h 16,5	Hutmutter	Cap nut	Dopmoer	Lukket møtrik
A	224-95 A	4	RP: AZ 224-95 deo: 2-A 224-96 A	Dichtung	Joint	Afdichtrubber	Pakning
A	224-96	4	RP: A-224-96 A deo: 1-AZ 224-95	Blechteller (Doppel-Dichtung)	Cup (for 2 cups)	Schoteltje (per 2 schoteltjes)	Skål (til 2 skåle)
A	224-97 A	4	18,5 x 23,5 x 23	Anpressfeder	Spring	Veer	Fjeder
A	224-98	4	15 x 24 x 1,5	Scheibe	Washer	Ring	Skive
A	224-99	4	ø 16 x L 57 →| 7/52	Schutzrohr	Sleeve	Geleidebuis voor klepstoterstang	Rør til stødstang
A	224-99 A	4	ø 16 x L 133 ↦ 7/52	Schutzrohr	Sleeve	Geleidebuis voor klepstoterstang	Rør til stødstang
	636-S	6	7 x 33	Stehbolzen für Krümmer	Stud for manifold	Tapeind voor spruitstuk	Støttebolt til manifold
	647-S	2	7 x 60	Stehbolzen	Stud	Tapeind	Støttebolt
	2580-S	4	→| 2/50.RP A-124-16/16 A	Splint	Split pin	Splitpen	Split
	88629	8	12,5 x 20 x 1	Scheibe	Washer	Ring	Skive

NOCKENWELLE - ZYLINDERKÖPFE - VENTILE - KIPPHEBEL - ZYLINDERKOPFDECKEL
CAMSHAFT - CYLINDER HEADS - VALVES - VALVES ROCKERS - CYLINDER HEAD COVERS
NOKKENAS - CYLINDERKOPPEN - TUIMELAAR - KLEPPENDECHSEL
KNASTAKSLER - TOPSTYKKER - VENTIL - VIPPEARM - TOPDÆKSEL

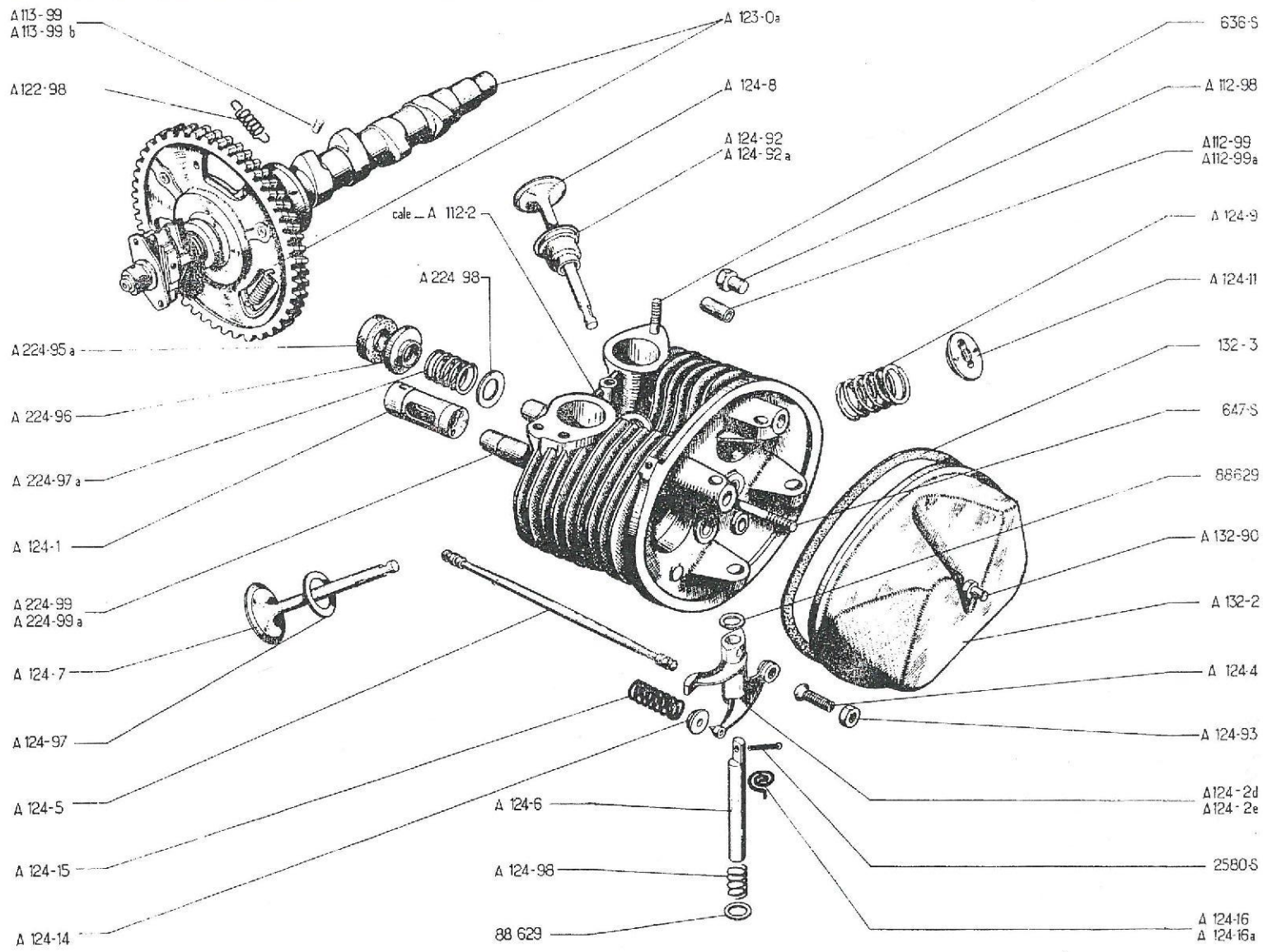

NOCKENWELLE - ZYLINDERKÖPFE - VENTILE - KIPPHEBEL - ZYLINDERKOPFDECKEL
CAMSHAFT - CYLINDER HEADS - VALVES - VALVES ROCKERS - CYLINDER HEARD COVERS
NOKKENAS - CYLINDERKOPPEN - TUIMELAAR - KLEPPENDECHSEL
KNASTAKSLER - TOPSTYKKER - VENTIL - VIPPEARM - TOPDÆKSEL

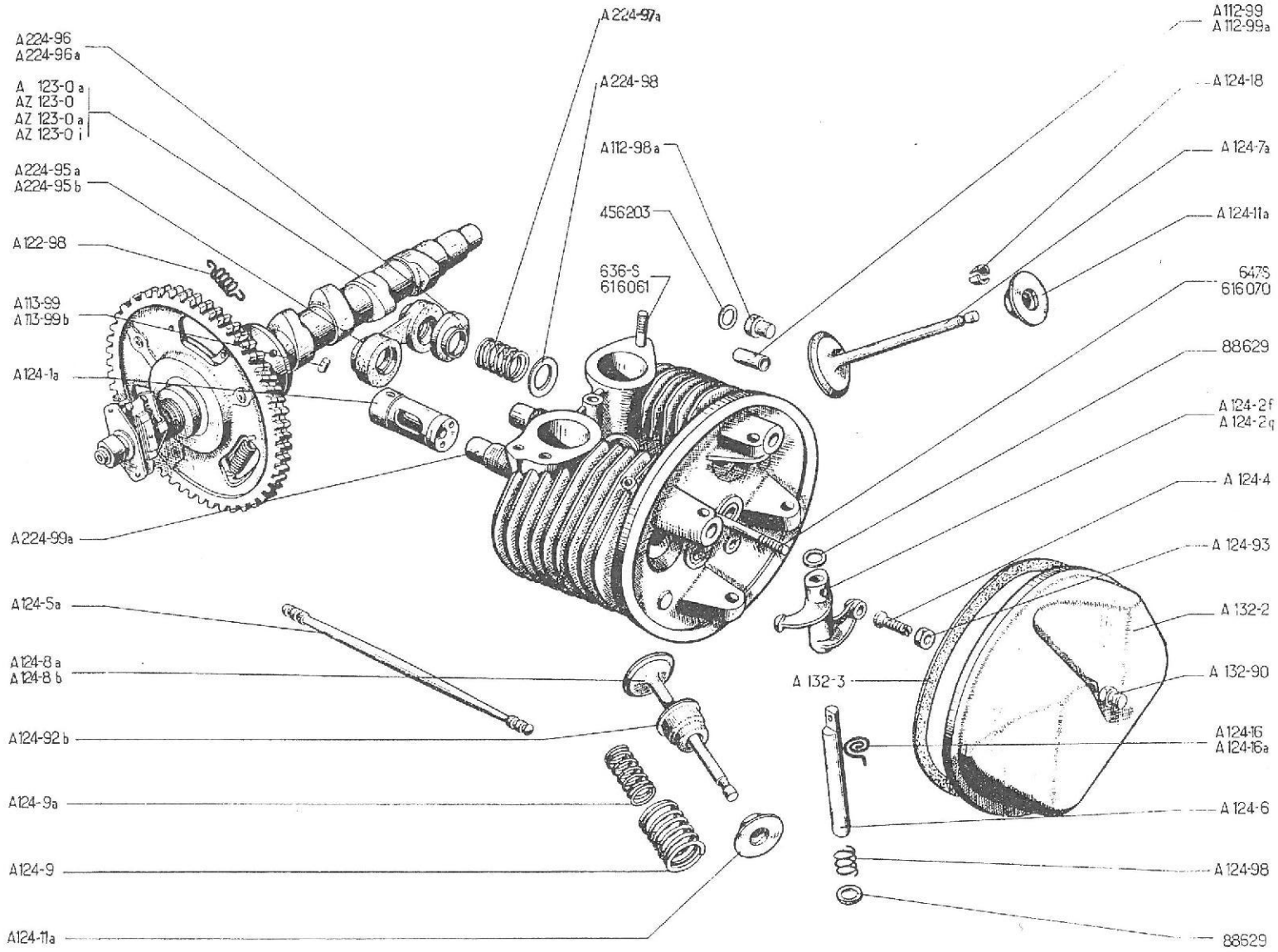

No		K		NOCKEN WELLE-ZYLINDERKÖPFE	CAMSHAFT-CYLINDER HEADS	NOKKENAS-CYLINDERKOPPEN	KNASTAKSLER-TOPSTYKKER
				A-AU. Ab Oktober 54 AZ-AZU. Bis März 63	A-AU. Since October 54 AZ-AZU. Until March 63	A-AU. Vanaf October 54 AZ-AZU. Tot Maart 63	A-AU. Efter Okt. 54 AZ-AZU. Indtil Marts 63
A	112-98 A	6	H, 8 x 125, h 20	Hutmutter	Cap nut	Dopmoer	Lukket møtrik
A	112-99	4	8,75 x 11 x 23	Dichthülse	Sealing sleeve	Afdichtbusje	Afstandsbøsning
A	112-99 A	4	8,75 x 11,2 x 23	Dichthülse	Sealing sleeve	Afdichtbusje	Afstandsbøsning
A	113-99	1	Ø 8, L 16	Zentrierzapfen für Lagerschale (1. Ausführung)	Dowel for bearing (1st possibility)	Borgtaats voor voorste lager (eerste mogelijkheid)	Låsestift til leje (1. mulighed)
A	113-99 B	1	Ø 8,2, L 16	Zentrierzapfen für Lagerschale (2. Ausführung)	Dowel for bearing (2nd possibility)	Borgtaats voor voorste lager (tweede mogelijkheid)	Låsestift til leje (2. mulighed)
A	122-98	3	Ø 10,5, L 21	Feder im Steuerrad	Spring for timing pinion	Veertje	Fjeder til knastakselhjul
A	123-0 A	1	A - AU	Nockenwelle, komplett	Camshaft, complete	Nokkenas compleet	Knastaksel komplet
AZ	123-0	1	AZ →| 10/55, AZU →| 12/55	Nockenwelle, komplett	Camshaft, complete	Nokkenas compleet	Knastaksel komplet
AZ	123-0 A	1	AZ ↦ 10/55 →| 1/63 AZU ↦ 12/55 →| 1/63	Nockenwelle, komplett	Camshaft, complete	Nokkenas compleet	Knastaksel komplet
AZ	123-0 I	1	AZ-AZU ↦ 1/63	Nockenwelle, komplett	Camshaft, complete	Nokkenas compleet	Knastaksel komplet
A	124-1 A	4	L 51	Ventilstössel	Tappet	Klepstoter	Ventilløfter
A	124-2 F	1	AR, G	Kipphebel-Einlass	Valve rocker, inlet	Inlaatklep-tuimelaar	Vippearm, inds. bag. V
A	124-2 F	1	AV, D	Kipphebel-Auslass	Valve rocker, exhaust	Uitlaatklep-tuimelaar	Vippearm udst. for. H
A	124-2 G	1 1	AR, D AV, G	Kipphebel-Einlass Kipphebel-Auslass	Valve rocker, inlet Valve rocker, exhaust	Inlaatklep-tuimelaar Uitlaatklep-tuimelaar	Vippearm, inds. bag. H Vippearm, udst. for. V
A	124-4	4	f 7 x 17,5, L 25	Einstellschraube m. Kugelkopf	Ball headed screw	Klepstelboutje	Stilleskrue
A	124-5 A	4	L 220	Stösselstange	Push rod for rocker	Klepstoterstang	Ventilstødstang
A	124-6	4	Ø 12, L 100	Kipphebelachse	Shaft for rocker	Tuimelaaras	Vippearmsaksel
A	124-7 A	2	Ø 34,5	Einlassventil	Inlet valve	Inlaatklep	Ventil, inds.
A	124-8 A	2	Ø 31, RR A 124-8 B	Auslassventil	Exhaust valve	Uitlaatklep	Ventil, udst.
A	124-8 B	2	Ø 31 ↦ 10/59	Auslassventil mit Stellit-Sitzauflage	Exhaust valve, stellited	Uitlaatklep (gehard)	Ventil, udst. panserventil

No		K		NOCKENWELLE-ZYLINDERKÖPFE	CAMSHAFT-CYLINDER HEADS	NOKKENAS-CYLINDERKOPPEN	KNASTAKSLER-TOPSTYKKER
A	124-9	4	23 x 30 x 33	Äussere Ventilfeder	Outer spring	Buitenste klepveer	Ventilfjeder, udv.
A	124-9 A	4	18 x 22 x 28	Innere Ventilfeder	Inner spring	Binnenste klepveer	Ventilfjeder, indv.
A	124-11 A	4	RP: AM 124-11 A	Federteller	Cup	Klepveerschotel	Skål
A	124-16	2		Feder für Kipphebelachse	Spring for shaft	Borgveer	Fjeder til vippearmsaksel
A	124-16 A	2		Feder für Kipphebelachse	Spring for shaft	Borgveer	Fjeder til vippearmsaksel
A	124-18	8	h 5	Ventilkeil	Split cotter	Halve klepspie	Ventillås
A	124-92 B	4	h 14, 5	Führungshülse	Guide cap	Klephoedje	Ventilskål
A	124-93	4	H, 7 x 100, h 5	Mutter mit Bund	Nut shouldered	Klepstelmoertje	Møtrik til stilleskrue
A	124-98	4	12 x 15 x 13	Abstandsfeder	Spring	Veertje	Fjeder
A	132-2	2		Zylinderkopfdeckel	Cylinder head cover	Kleppendeksel	Topdaeksel
A	132-3	2		Dichtung	Joint	Pakking	Pakning
A	132-90	2	H, 7 x 100, h 16, 5	Hutmutter	Cap nut	Dopmoer	Lukket møtrik
A	224-95 A	4	RP: AZ 224-95 deo: 2-A 224-96 A	Dichtung	Joint	Afdichtrubber	Pakning
A	224-95 B	2	RP: AZ 224-95	Doppel-Dichtung	Joint, double	Dubbel afdichtrubber	Pakning til 2 skåle
A	224-96	4	RP: A 224-96 A deo: 1-AZ 224-95 ⟶	Blechteller (Doppel-Dichtung)	Cup (for 2 cups)	Schoteltje (per 2 schoteltjes)	Skål (til 2 skåle)
A	224-96 A	4	↦ 4/60	Exzenter-Blechteller	Cup, eccentric	Excentrisch schotejtje	Skål
A	224-97 A	4	18, 5 x 23, 5 x 23	Anpressfeder	Spring	Veer	Fjeder
A	224-98	4	15 x 24 x 1, 5	Scheibe	Washer	Ring	Skive
A	224-99 A	4	ø 16 x L 133	Stösselstangenschutzrohr	Sleeve	Geleidebuis voor klepstoter-stang	Rør til stødstang
	636-S	6	7 x 33 ⟶| 10/62	Stehbolzen z. Befestigung der Krümmer	Stud for manifold	Tapeind voor spruitstuk	Støttebolt til manifold
	647-S	2	7 x 60	Stehbolzen	Stud	Tapeind	Støttebolt
	88 629	8	12, 5 x 20 x 1	Scheibe	Washer	Ring	Skive
	456 203	6	8, 5 x 17 x 0, 9. RP. AZ 112-86	Scheibe	Washer	Ring	Skive
	616 061	6	7 x 36 ↦ 10/62	Stehbolzen z. Bef. d. Krümmer	Stud for manifold	Tapeind voor spruitstuk	Støttebolt til manifold
	616 070	2	7 x 60 RP: 647-S	Stehbolzen	Stud	Tapeind	Støttebolt

No		K		NOCKEN WELLE-ZYLINDERKÖPFE	CAMSHAFT-CYLINDER HEADS	NOKKENAS-CYLINDERKOPPEN	KNASTAKSLER-TOPSTYKKER
				AZ-AZU. Ab März 63	AZ-AZU. Since March 63	AZ-AZU. Vanaf Maart 63	AZ-AZU. Efter Marts 63
AZ	112-86	6	8, 5 x 17 x 0, 9 ↦ 2/66	Kupferdichtung	Copper joint	Koperen ring	Kobberpakning
A	112-98 A	6	H, 8 x 125, h 20	Hutmutter	Cap nut	Dopmoer	Lukket mørik
A	113-99	1	ø 8, L 16	Zentrierzapfen f. Lagerschale (1. Ausführung)	Dowel for bearing (1st possibility)	Borgtaats voor voorste lager (eerste mogelijkheid)	Låsestift til leje (1. mulighed)
A	113-99 B	1	ø 8, 2, L 16	Zentrierzapfen f. Lagerschale (2. Ausführung)	Dowel for bearing (2nd possibility)	Borgtaats voor voorste lager (tweede mogelijkheid)	Låsestift til leje (2. mulighed)
A	122-98	3	ø 10, 5, L 21	Feder im Steuerrad	Spring for timing pinion	Veertje	Fjeder til knastakselhjul
AYA	123-0	1	AZU ↦ 9/67	Nockenwelle, komplett	Camshaft, complete	Nokkenas compleet	Knastaksel komplet
AZ	123-0 I	1	AZ-AZU →| 9/67 AZ ↦ 9/67	Nockenwelle, komplett	Camshaft, complete	Nokkenas compleet	Knastaksel komplet
AZ	124-1	4	L 45	Ventilstössel	Tappet	Klepstoter	Ventilløfter
AM	124-2	1	AV, G	Kipphebel-Auslass	Valve rocker, exhaust	Uitlaatklep-tuimelaar	Vippearm, udst. for. V
AM	124-2	1	AR, D	Kipphebel-Einlass	Valve rocker, inlet	Inlaatklep-tuimelaar	Vippearm, inds. bag. H
AM	124-2 A	1	AV, D	Kipphebel-Auslass	Valve rocker, exhaust	Uitlaatklep-tuimelaar	Vippearm, udst. for. H
AM	124-2 A	1	AR, G	Kipphebel-Einlass	Valve rocker, inlet	Inlaatklep-tuimelaar	Vippearm, inds. bag. V
A	124-4	4	f 7 x 17, 5, L 25	Einstellschraube m. Kugelkopf	Ball headed screw	Klepstelboutje	Stilleskrue
AZ	124-5 C	4	L 270, 5	Stösselstange	Push rod for rocker	Klepstoterstang	Ventilstødstang
AYA	124-7	2	ø 39. AZU ↦ 9/67	Einlassventil, 3 Nuten	Inlet valve, 3 grooves	Inlaatklep (3 groeven)	Indsugningsventil, 3 riller
AZ	124-7 B	2	ø 38, 5. AZ-AZU →| 9/67 AZ ↦ 9/67	Einlassventil, 1 Nut	Inlet valve, 1 groove	Inlaatklep (1 groef)	Indsugningsventil, 1 rille
AYA	124-8	2	ø 32, AZU ↦ 9/67	Auslassventil, 3 Nuten	Exhaust valve, 3 grooves	Uitlaatklep (3 groeven)	Udstødningsventil, 3 riller
AZ	124-8 C	2	ø 32, AZ-AZU →| 9/67 AZ ↦ 9/67	Auslassventil, 1 Nut	Exhaust valve, 1 groove	Uitlaatklep (1 groef)	Udstødningsventil, 1 rille
A	124-9	4	23 x 30 x 38	Äussere Ventilfeder	Outer spring	Buitenste klepveer	Ventilfjeder, udv.
A	124-9 A	4	18 x 22 x 28	Innere Ventilfeder	Inner spring	Binnenste klepveer	Ventilfjeder, indv.
AM	124-9	4	18 x 22 x 29 → 9/63	Innere Ventilfeder	Inner spring	Binnenste klepveer	Ventilfjeder, indv.

No		K		NOCKENWELLE-ZYLINDERKÖPFE	CAMSHAFT-CYLINDER HEADS	NOKKENAS-CYLINDERKOPPEN	KNASTAKSLER-TOPSTYKKER
AM	124-11 A	4	ø 17 x 30	Federteller	Cup	Klepveerschotel	Skål
AM	124-14	4	ø 31, 6 ↦ 9/63	Führungshülse	Guide cap	Klephoedje	Ventilskål
A	124-18	8	h 5	Ventilkeil	Split cotter	Halve klepspie	Ventillås
AM	124-18	8	h 7, 5 AZU ↦ 9/67	Ventilkeil	Split cotter	Halve klepspie	Ventillås
AM	124-25	4	23, 5 x 31, 5 x 39 ↦ 9/63	Äussere Ventilfeder	Outer spring	Buitenste klepveer	Ventilfjeder, udv.
AYA	124-63	1	AZU ↦ 9/67	Beutel m. Ventilschaftdichtungen	Kit of valve joints	Set valve-seals	Pakningssæt til ventiler
AM	124-80 A	4	15 x 18 x 39	Anpressfeder	Spring	Veertje	Fjeder
AM	124-84 A	4		Kipphebelachse	Shaft for rocker	Tuimelaaras	Vippearmsaksel
AM	124-85	4	15 x 22 x 1	Anlegscheibe	Washer	Ring	Skive
AM	124-86 A	4	15 x 20 x 19	Abstandsring	Distance piece	Opvulbusje	Afstandsstykke
A	124-92 B	4	h 14, 5 →| 9/63	Führungshülse	Guide cap	Klephoedje	Ventilskål
A	124-93	4	H, 7 x 100, h 5	Mutter mit Bund	Nut shouldered	Klepstelmoertje	Møtrik til stilleskrue
AM	132-2	2		Zylinderkopfdeckel	Cylinder head cover	Kleppendeksel	Topdæksel
A	132-3	2		Dichtung	Joint	Pakking	Pakning
A	132-90	2	H, 7 x 100, h 16, 5 →| 12/66	Hutmutter	Cap nut	Dopmoer	Lukket møtrik
AM	132-90	2	H, 7 x 100, h 19 ↦ 12/66	Hutmutter	Cap nut	Dopmoer	Lukket møtrik
AZ	224-95	2		Doppel-Dichtung	Joint, double	Dubbel afdichtrubber	dobb. pakning
AZ	224-96	4		Blechteller	Cup	Schoteltje	Skål
AM	224-97	4		Anpressfeder	Spring	Veer	Fjeder
AM	224-98	4	16 x 25 x 1, 5	Scheibe	Washer	Ring	Skive
AZ	224-99	4	ø 16 x L 35	Stösselstangenschutzrohr	Sleeve	Geleidebuis voor klepstoterstang	Rør til stødstang
	650 - S	2	7 x 75, 5 →| 9/63	Stehbolzen	Stud	Tapeind	Støttebolt
	669-S	4	Th, 8 x 30	Schraube	Screw	Bout	Skrue
	616.061	8	7 x 36	Stehbolzen z. Befesti. der Krümmer	Stud for manifold	Tapeind voor spruitstuk	Støttebolt til manifold
	616.068	2	7 x 78 ↦ 9/63	Stehbolzen	Stud	Tapeind	Støttebolt

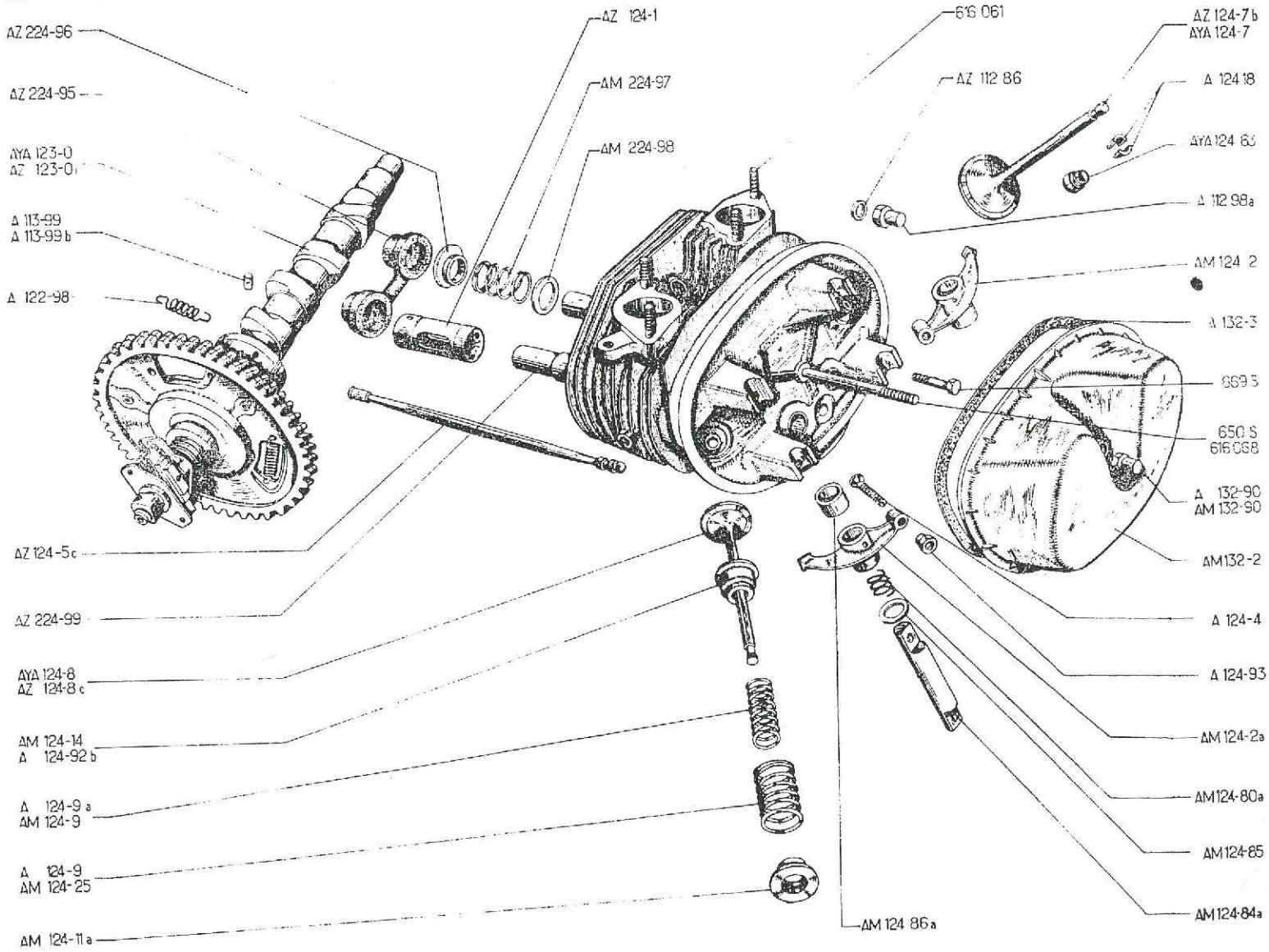
AZ 224-96
AZ 224-95
AYA 123-0
AZ 123-0
A 113-99
A 113-99 b
A 122-98
AZ 124-5c
AZ 224-99
AYA 124-8
AZ 124-8 c
AM 124-14
A 124-92 b
A 124-9 a
AM 124-9
A 124-9
AM 124-25
AM 124-11 a
AZ 124-1
AM 224-97
AM 224-98
616 061
AZ 112 86
AZ 124-7 b
AYA 124-7
A 124 18
AYA 124 63
A 112 98a
AM 124 2
A 132-3
969 S
650 S
616 068
A 132-90
AM 132-90
AM132-2
A 124-4
A 124-93
AM 124-2a
AM124-80a
AM124-85
AM124-84a
AM 124 86a

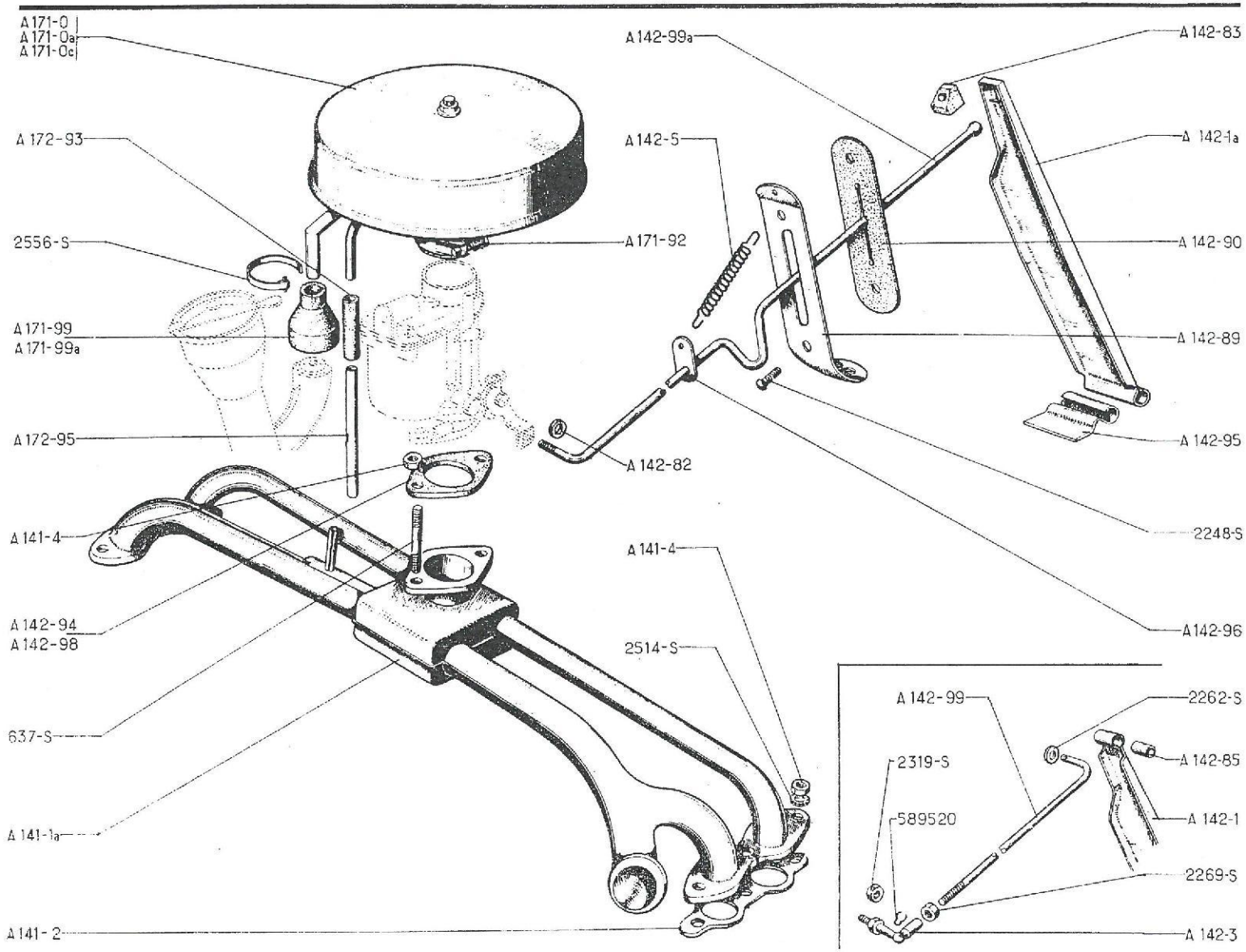
A 171-0
A 171-0a
A 171-0c
A 172-93
2556-S
A 171-99
A 171-99a
A 172-95
A 141-4
A 142-94
A 142-98
637-S
A 141-1a
A 141-2
A 142-99a
A 142-5
A 171-92
A 142-82
A 141-4
2514-S
A 142-83
A 142-1a
A 142-90
A 142-89
A 142-95
2248-S
A 142-96
A 142-99
2319-S
589520
2262-S
A 142-85
A 142-1
2269-S
A 142-3

		K		KRÜMMER-GASPEDALGESTÄNGE LUFTFILTER A-AU	MANIFOLD-ACCELERATOR AIR FILTER A-AU	SPRUITSTUK-GASCOMMANDO LUCHTFILTER A-AU	MANIFOLD-SPEEDER LUFTFILTER A-AU
A	141-1 A	1	↦ 11/50, RMP	Einlass- u. Auslasskrümmer	Inlet and exhaust manifold	In- en uitlaatspruitstuk	Manifold, udst. og inds.
A	141-2	2		Dichtung zwischen Krümmer u. Zylinderkopf	Joint for manifold	Spruitstukpakking	Manifoldpakning
A	141-4	8	H, 7 x 100	Mutter	Nut	Moer	Møtrik
A	142-1	1	→| 4/52 N.F.P.	Gaspedal	Accelerator pedal	Gaspedaal	Speederpedal
A	142-1 A	1	↦ 4/52	Gaspedal mit Gummilager	Pedal with rubber	Gaspedaal (met rubber nokje)	Speederpedal m. gummi
A	142-3	1	→| 4/52	Gelenkbolzen für Kugelgelenk	Ball joint	Kogelgewricht	Kugleled
A	142-5	1	12 x 35	Rückzugfeder	Spring	Gaspedaalveer	Fjeder
A	142-82	1	8 x 12 x 5 ↦ 4/52 N.F.P.	Filzscheibe	Felt washer	Viltring	Låseskive
A	142-83	1	↦ 4/52	Gummilager	Rubber socket	Rubber nokje	Gummiklods
A	142-85	1	4 x 8 x 18 →|4/52 N.F.P.	Gummibüchse	Rubber bush	Rubber busje	Gummibøsning
A	142-89	1		Blechplatte	Plate	Steunplaatje	Kontraplade
A	142-90	1		Dichtplatte aus Gummi	Rubber sealing sheet	Afdichtrubber v/idem	Gummiplade
A	142-95	1		Trägerplatte	Support plate	Scharnier	Speederhaengsel
A	142-96	1	N.F.P.	Lasche für Rückzugfeder	Tab for spring	Bev. plaatje voor gaspedaalveer	Beslag til fjeder
A	142-98	1	ø 22	Isolierflansch	Distance piece	Opvulplaat	Flange
A	142-99	1	→| 4/52, N.F.P.	Druckstange für Gasgestänge	Accelerator control rod	Gascommando-stang	Speederstang
A	142-99 A	1	↦ 4/52	Druckstange für Gasgestänge	Accelerator control rod	Gascommando-stang	Speederstang
A	171-0	1	→| 11/50, RP: A 171-0 A	Luftfilter	Air filter	Luchtfilter	Luftfilter
A	171-0 A	1	↦ 11/50	Luftfilter	Air filter	Luchtfilter	Luftfilter
A	171-0 C	1	P.O-"MIOFILTRE"	Luftfilter	Air filter	Luchtfilter	Luftfilter
A	171-92	1	P.O. - N.F.P.	Schelle	Clip	Klemband	Spændebånd
A	171-99	1	L 50 →| 7/54	Gummianschluss	Rubber connection	Rubber mof	Gummiforbindelse
A	171-99 A	1	L 65 ↦ 7/54	Gummianschluss	Rubber connection	Rubber mof	Gummiforbindelse
A	172-93	1	9 x 13 x 50 ↦ 11/50	Gummischlauch	Rubber tube	Rubber slangetje	Gummislange
A	172-95	1	9 x 10 x 95 ↦ 11/50 N.F.P.	Blechrohr	Sheet metal tube	Metalen buis	Rør

No	K		KRÜMMER-GASPEDALGESTÄNGE LUFTFILTER A-AU	MANIFOLD-ACCELERATOR AIR FILTER A-AU	SPRUITSTUK-GASCOMMANDO LUCHTFILTER A-AU	MANIFOLD-SPEEDER LUFTIFILTER A-AU
637-S	2	7 x 35	Stehbolzen	Stud	Tapeind	Støttebolt
2248-S	2	TR, 5 x 7, 5	Schraube	Screw	Bout	Skrue
2262-S	1	4, 25 x 10 x 1 →| 4/52	Scheibe	Washer	Ring	Skive
2269-S	1	H, 4 x 75 →| 4/52	Kontermutter	Locknut	Contra-moer	Kontramøtrik
2319-S	1	H, 5 x 75 →| 4/52	Mutter	Nut	Moer	Møtrik
2514-S	6	Cr, 7, 3 x 21	Scheibe	Washer	Ring	Skive
2556-S	1	L 160	Schlauchbinder	Clip	Slangklem	Spændebånd
589 520	1	→| 4/52	Ringfeder	Spring	Veertje	Fjeder

No	K		KRÜMMER-GASPEDALGESTÄNGE LUFTFILTER AZ-AZU	MANIFOLD-ACCELERATOR AIR FILTER AZ-AZU	SPRUITSTUK-GASCOMMANDO LUCHTFILTER AZ-AZU	MANIFOLD-SPEEDER LUFTFILTER AZ-AZU
			Bis März 63	Until March 63	Tot Maart 63	Indtil Marts 63
AZ 141-1	1		Einlass- und Auslasskrümmer	Inlet and exhaust manifold	In- en uitlaatspruitstuk	Manifold, inds. og udst.
A 141-2	2		Dichtung für Krümmer	Joint for manifold	Spruitstukpakking	Manifoldpakning
A 141-4	8	H, 7 x 100	Mutter	Nut	Moer	Møtrik
AZ 142-04	1	AZ →| 7/57	Leerlaufbremse	Dashpot, complete	Compleet vertragingsmechanisme	Tomgangsbremse, komplet
		|→ 7/57 →| 4/58 →	1. Ausführung	1st possibility	eerste mogelijkheid	1. mulighed
A 142-1 A	1		Gaspedal mit Gummilager	Pedal with rubber	Gaspedaal (met rubber nokje)	Speederpedal m. gummi
AZ 142-5	1	10 x 105 RP: AZ 142-5 A	Feder	Spring	Gaspedaalveer	Fjeder
AZ 142-23	1	AZ →| 4/58	Druckdose	Diaphragm	Regelaar voor vertragings-mechanisme	Vacumdåse
AZ 142-27	1	AZ →| 4/58	Stopfen	Plug	Dop	Dæksel
AZ 142-35	1	H, 7 x 100 - P.O. - N.F.P.	Spezialmutter	Nut, special	Moer	Specialmøtrik
A 142-32	1	3 x 12 x 5 - N.F.P.	Filzscheibe	Felt washer	Viltring	Filtskive
A 142-83	1		Gummilager	Rubber socket	Rubber nokje	Gummiklods
A 142-89	1		Blechplatte	Plate	Steunplaatje	Kontraplade
A 142-90	1		Gummidichtung	Rubber sealing sheet	Afdichtrubber v/idem	Gummiplade
A 142-95	1		Trägerplatte	Support plate	Scharnier	Speederhængsel
AZ 142-96	1		Lasche für Rückzugfeder	Tab for spring	Bev. plaatje voor gaspedaalveer	Beslag til fjeder
AZ 142-98	1	ø 28,5	Isolierflansch	Distance piece	Opvulplaat	Flange
AZ 142-99	1	→| 4/58 - RP: AZ 142-99 A d e o: 1 - AZ 142-96	Druckstange für Gasgestänge	Accelerator control rod	Gascommando-stang	Speederstang
AZ 142-99 A	1	|→ 12/57	Druckstange für Gasgestänge (mit 5 Kerben)	Control rod with 5 notches	Gascommando-stang (met 5 inkepingen)	Speederstang m. 5 hager
AZ 142-100	1	AZ →| 4/58 - N.F.P.	Feder	Spring	Veertje	Fjeder
AZ 142-105	1	AZ →| 4/58 - N.F.P.	Dichtung	Joint	Pakkingring	Pakning
A 171-O D	1	P.O. →| 5/61 - "MIOM"	Luftfilter im Oelbad	Air filter (oil bath)	Oliebad-luchtfilter	Luftfilter m. oliebad
AZ 171-O A	1	"LAUTRETTE"	Luftfilter	Air filter	Luchtfilter	Luftfilter
AZ 171-O D	1	"MIOM"	Luftfilter	Air filter	Luchtfilter	Luftfilter

Nr	K		KRÜMMER-GASPEDALGESTÄNGE LUFTFILTER AZ-AZU	MANIFOLD-ACCELERATOR AIR FILTER AZ-AZU	SPRUITSTUK-GASCOMMANDO LUCHTFILTER AZ-AZU	MANIFOLD-SPEEDER LUFTFILTER AZ-AZU
AZ 171-0 F	1	P.O. ⊢▶ 5/61 "MIOM"	Luftfilter im Oelbad	Air filter (oil bath)	Oliebad-luchtfilter	Luftfilter m. oliebad
AZ 171-5	1	"MIOM"	Filterpatrone	Filter element	Filter-element	Filterindsats
AZ 171-5 C	1	"LAUTRETTE"	Filterpatrone	Filter element	Filter-element	Filterindsats
AZ 171-57	1	P.O. ⊢▶ 5/61	Schelle	Clip	Klem	Spaendebånd
AZ 171-60	1	P.O. ⊢▶ 5/61	Feder	Spring	Veer	Fjeder
AZ 171-76	1	P.O.	Gummihülse	Rubber sleeve	Rubber mof	Gummimanchet
AZ 171-82	1	P.O. ⊢▶ 5/61	Hülse	Distance piece	Vulstukje	Afstandsstykke
AZ 171-96	1	P.O. ⊢▶ 5/61	Halterung	Bracket	Steun	Beslag
AZ 171-97	1	P.O. ⊢▶ 9/61	Haken	Hook	Haakje	Krog
A 171-99 A	1	L 65	Gummiverbindung	Rubber connection	Rubber mof	Gummislange
493-S	1	TH, 7 x 40 - P.O.	Schraube	Screw	Bout	Skrue
637-S	2	7 x 35	Stehbolzen	Stud	Tapeind	Støttebolt
2243-S	2	TR, 5 x 7,5	Schraube	Screw	Bout	Skrue
2320-S	2	H, 5 x 75 - P.O. ⊢▶ 5/61	Mutter	Nut	Moer	Møtrik
2489-S	1	H, 7 x 100 - P.O. ⊢▶ 5/61	Mutter	Nut	Moer	Møtrik
2514-S	6	Cr, 7,3 x 12	Scheibe	Washer	Ring	Skive
2556-S	1	L 160	Schlauchbinder	Clip	Slangklem	Spaendebånd

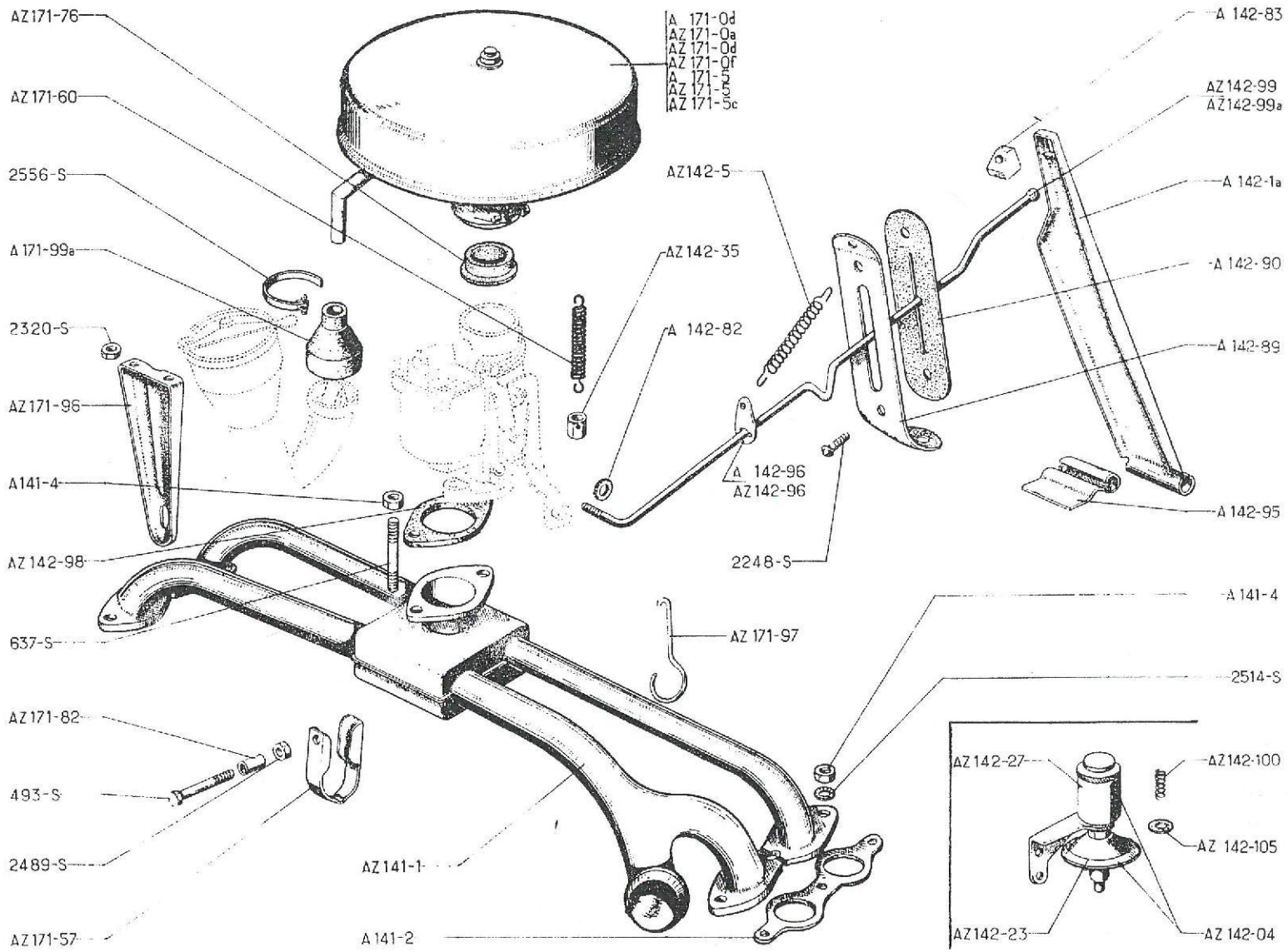
AZ171-76
AZ171-60
2556-S
A 171-99a
2320-S
AZ171-96
A141-4
AZ142-98
637-S
AZ171-82
493-S
2489-S
AZ171-57
A 171-0d
AZ171-0a
AZ171-0d
AZ171-0f
A 171-5
AZ171-5
AZ171-5c
AZ142-5
AZ142-35
A 142-82
A 142-96
AZ142-96
2248-S
AZ171-97
AZ141-1
A141-2
A 142-83
AZ142-99
AZ142-99a
A 142-1a
A 142-90
A 142-89
A 142-95
A 141-4
2514-S
AZ142-27
AZ142-100
AZ 142-105
AZ142-23
AZ 142-04

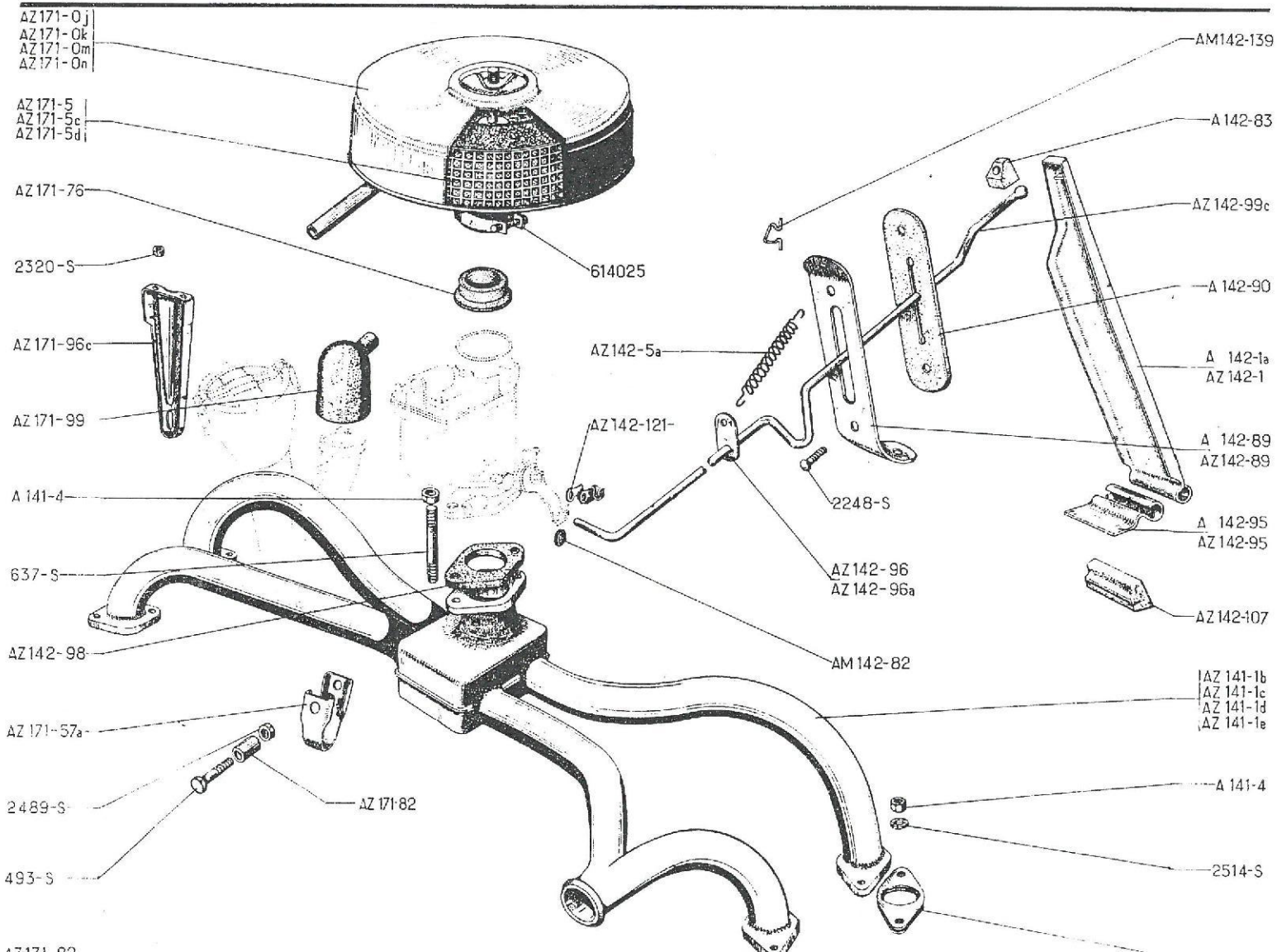
AZ171-0j
AZ171-0k
AZ171-0m
AZ171-0n
AZ171-5
AZ171-5c
AZ171-5d
AZ171-76
2320-S
AZ171-96c
AZ171-99
A 141-4
637-S
AZ142-98
AZ171-57a
2489-S
493-S
AZ171-82
614025
AM142-139
A 142-83
AZ142-99c
A 142-90
AZ142-5a
A 142-1a
AZ142-1
AZ142-121-
A 142-89
AZ142-89
2248-S
A 142-95
AZ142-95
AZ142-96
AZ142-96a
AZ142-107
AM142-82
AZ141-1b
AZ141-1c
AZ141-1d
AZ141-1e
A 141-4
2514-S

No	K		KRÜMMER-GASPEDALGESTÄNGE LUFTFILTER	MANIFOLD-ACCELERATOR AIR FILTER	SPRUITSTUK-GASCOMMANDO LUCHTFILTER	MANIFOLD-SPEEDERPEDAL LUFTFILTER
			- AZ - Ab März 63	- AZ - Since March 63	- AZ - Vanaf Maart 63	- AZ - Efter marts 63
			- AZU- März 63 - Sept. 67	- AZU- March 63 - Sept. 67	- AZU - Van Maart 63 - tot Sept. 67	- AZU- Fra marts 63. til sept. 6
AZ 141-1 B	1	entr 444	Einlass- und Auslasskrümmer	Inlet and exhaust manifold	In- en uitlaatspruitstuk	Manifold, inds. og udst.
AZ 141-1 C	1	entr 444 - ch - 20°	Krümmer mit Träger für Lichtmaschine	Manifold with dynamo bracket	Spruitstuk met steun voor dynamo	Manifold med beslag til dynamo
AZ 141-1 D	1	(D), (CH) ↦ 9/66	Krümmer, Doppelkonus Ø 38	Manifold, bicone Ø 38	In- en uitlaatspruitstuk (Ø 38)	Manifold Ø 38
AZ 141-1 E	1	(D), (CH) ↦ 6/67, ch-20°	Krümmer mit Träger für Lichtmaschine	Manifold with dynamo bracket	In- en uitlaatspruitstuk met steun voor dynamo	Manifold med beslag til dynamo
AM 141-2 A	4		Dichtung für Krümmer	Joint for manifold	Spruitstukpakking	Manifoldpakning
A 141-4	8	H, 7 x 100	Mutter	Nut	Moer	Møtrik
A 142-1 A	1	→| 3/66	Gaspedal mit Gummilager	Pedal with rubber	Gaspedaal (met rubber nokje)	Speederpedal m. gummi
AZ 142-1	1	↦ 3/66	Gaspedal mit unterem Lager aus Polyaethylen	Pedal with nylon socket, lower	Gaspedaal (met aan onderzijde poly-ethyleen scharnier)	Speederpedal m. ned. forb. af plastic
AZ 142-5 A	1	Ø 13	Rückzugfeder	Spring	Gaspedaalveer	Fjeder
AM 142-82	1	3 x 10 x 2	Filzscheibe	Felt washer	Viltring	Filtskive
A 142-83	1		Gummilager	Rubber socket	Rubber nokje	Gummiklods
A 142-89	1	→| 12/66	Blechplatte	Plate	Steunplaatje	Kontraplade
AZ 142-89	1	↦ 12/66	Blechplatte	Plate	Steunplaatje	Kontraplade
A 142-90	1		Gummidichtung	Rubber sealing sheet	Afdichtrubber	Gummiplade
A 142-95	1	→| 3/66	Trägerplatte	Support plate	Scharnier	Speederhaengsel
AZ 142-95	1	Ø 8, 5 ↦ 3/66	Trägerplatte	Support plate	Scharnier	Speederhaengsel
AZ 142-96	1	→| 12/66	Lasche für Rückzugfeder	Tab for spring	Bev-plaatje voor gaspedaal-veer	Beslag til fjeder
AZ 142-96 A	1	↦ 12/66	Lasche für Rückzugfeder	Tab for spring	Bev-plaatje voor gaspedaal-veer	Beslag til fjeder
AZ 142-98	1	Ø 23, 5	Isolierflansch	Distance piece	Opvulplaat	Flange
AZ 142-99 C	1	L 620	Druckstange für Gasgestänge	Accelerator control rod	Gascommando-stang	Speederstang
AZ 142-107	1	↦ 3/66	Lager aus Polyaethylen	Nylon socket	Scharnier (poly-ethyleen)	Befaestigelse af plastic
AZ 142-121	1		Lasche zur Befestigung der Druckstange	Clip for rod	Bev. veertje voor gascommando-stang	Lås til speederstang
AM 142-139	1	↦ 12/66	Spange für Feder	Tap for spring	Bev. klem voor gaspedaalveer	Beslag til fjeder

No	K		KRÜMMER-GASPEDALGESTÄNGE LUFTFILTER	MANIFOLD-ACCELERATOR AIR FILTER	SPRUITSTUK-GASCOMMANDO LUCHTFILTER	MANIFOLD-SPEEDERPEDAL LUFTFILTER
			- AZU - März 63 - Sept. 67	- AZU - March 63 - Sept. 67	- AZU - Van Maart 63 - tot Sept. 67	- AZU - Fra marts 63. til sept. 67
AZ 171-0 J	1	P.O. "MIOM"	Luftfilter im Ölbad	Air filter (oil bath)	Oliebad-luchtfilter	Luftfilter m. oliebad
AZ 171-0 K	1	"MIOM"	Luftfilter	Air filter	Luchtfilter	Luftfilter
AZ 171-0 M	1	"LAUTRETTE"	Luftfilter	Air filter	Luchtfilter	Luftfilter
AZ 171-0 N	1	"TECALEMIT"	Luftfilter	Air filter	Luchtfilter	Luftfilter
AZ 171-5	1	"MIOM"	Filterpatrone	Filter element	Filter-element	Filterindsats
AZ 171-5 C	1	"LAUTRETTE"	Filterpatrone	Filter element	Filter-element	Filterindsats
AZ 171-5 D	1	"TECALEMIT"	Filterpatrone	Filter element	Filter-element	Filterindsats
AZ 171-57 A	1	P.O.	Schelle	Clip	Klem	Spændebånd
AZ 171-76	1	P.O.	Gummibüchse	Rubber sleeve	Rubber mof	Gummimanchet
AZ 171-82	1	P.O.	Hülse	Distance piece	Vulstukje	Afstandsstykke
AZ 171-96 C	1	P.O.	Halterung	Bracket	Steun	Beslag
AZ 171-99	1	Ø int 44	Gummiverbindung	Rubber connection	Rubber mof	Gummislange
493-S	1	TH, 7 x 40 P.O.	Schraube	Screw	Bout	Skrue
637-S	2	7 x 35	Stehbolzen	Stud	Tapeind	Støttebolt
2248-S	2	TR, 5 x 7,5	Schraube	Screw	Bout	Skrue
2320-S	2	H, 5 x 75 P.O.	Mutter	Nut	Moer	Møtrik
2489-S	1	H, 7 x 100 P.O.	Mutter	Nut	Moer	Møtrik
2514-S	8	Cr, 7,3 x 12	Scheibe	Washer	Ring	Skive
614.025	1	P.O.	Schelle	Clip	Klemband	Spændebånd

No	K		KRÜMMER-GASPEDALGESTÄNGE LUFTFILTER	MANIFOLD-ACCELERATOR AIR FILTER	SPRUITSTUK-GASCOMMANDO LUCHTFILTER	MANIFOLD-SPEEDERPED LUFTFILTER
			- AZU - Ab September 67	- AZU - Since Sept. 67	- AZU - Vanaf Sept. 67	- AZU - Efter sept. 67
AYA 141-1	1	Ø 32	Einlass- und Auslasskrümmer	Inlet and exhaust manifold	In- en uitlaatspruitstuk	Manifold, inds. og udst.
AYA 141-1 A	1	12 V, Ø 32	Krümmer mit Träger für Lichtmaschine	Manifold with dynamo bracket	Spruitstuk (met dynamosteun)	Manifold med beslag til dynamo
AM 142-1 A	1		Gaspedal mit Lagern	Pedal with sockets	Gaspedaal (met scharnier-in poly-ethyleen)	Pedal med befæstigelse
AM 142-5 A	1	Ø 12	Rückzugfeder	Spring	Gaspedaalveer	Fjeder
AK 142-80 B	1	L 662	Gasgestänge	Accelerator control rod	Gascommando-stang	Speederstang
AM 142-82	1	3 x 10 x 2	Filzscheibe	Felt washer	Viltring	Filtskive
A 142-83	1		Gummilager	Rubber socket	Rubber nokje	Gummiklods
AK 142-89 A	1		Blechplatte	Plate	Steunplaatje	Kontraplade
AK 142-90	1		Gummidichtung	Rubber sealing sheet	Afdichtrubber voor Steunplaatje	Gummiplade
AZ 142-95	1	Ø 8, 5	Trägerplatte	Support plate	Scharnier	Speederhængsel
AZ 142-96 A	1		Lasche für Rückzugfeder	Tab for spring	Bev. plaatje voor gaspedaalveer	Beslag til fjeder
AYA 142-98	1	Ø 32	Isolierflansch	Distance piece	Opvulplaat	Flange
AM 142-106 A	1		Lasche für Gasgestänge	Clip for rod	Bev. veertje voor gascommando-stang	Lås til speederstang
AZ 142-107	1		Lager aus Polyaethylen	Nylon socket	Scharnier (poly-ethyleen)	Befæstigelse af plastic
AM 142-114	2	8 x 33, 5	Stehbolzen	Stud	Tapeind	Støttebolt
AM 142-139	1		Lasche für Rückzugfeder	Tab for spring	Bev. klem voor gaspedaalveer	Beslag til fjeder
AYA 171-0 B	1	"MIOM"	Luftfilter	Air filter	Luchtfilter	Luftfilter
AYA 171-0 C	1	"MIOM", ch - 20°	Luftfilter	Air filter	Luchtfilter	Luftfilter
AZU 171-0	1	P.O. "MIOM"	Luftfilter	Air filter	Luchtfilter	Luftfilter
AYA 171-5	1	P.O. "MIOM"	Filterpatrone	Filter element	Filter-element	Filterindsats
AYA 171-5 A	1	"MIOM", ch - 20°	Filterpatrone	Filter element	Filter-element	Filterindsats
AZ 171-5	1	"MIOM"	Filterpatrone	Filter element	Filter-element	Filterindsats

No	K		KRÜMMER-GASPEDALGESTÄNGE LUFTFILTER	MANIFOLD-ACCELERATOR AIR FILTER	SPRUITSTUK-GASCOMMANDO LUCHTFILTER	MANIFOLD-SPEEDERPEDAL LUFTFILTER
			- AZU - Ab September 67	- AZU - Since Sept. 67	- AZU - Vanaf Sept. 67	- AZU - Efter sept. 67
AM 171-60 A	1	P.O.	Feder für Luftfilter	Spring for filter	Bev. veer voor luchtfilter	Fjeder til filter
AK 171-76	1	P.O. ø int 51	Stutzen	Sleeve	Rubber mof	Manchet
AM 171-88 D	1	12 V, entr 127	Haltestange	Retaining rod	Steunstangetje voor luchtfilter	Stang
AZU 171-88	1	P.O. entr 167	Haltestange	Retaining rod	Steunstangetje voor luchtfilter	Stang
AM 171-89	1	P.O. 5 x 75	Flügelmutter	Wing nut	Vleugelmoer	Fingermøtrik
AM 171-90	1	P.O. 6 x 8 x 6,5	Abstandshülse	Distance piece	Vulstukje	Afstandsstykke
AM 171-91	1	P.O.	Gummiring	Rubber ring	Rubber busje	Gummibøsning
AM 171-99 C	1	P.O. 17 x 23 x 45	Verbindung	Rubber pipe	Slang	Slange
AYA 171-99 A	1		Verbindung	Rubber pipe	Slang	Slange
2502-S-30	2	TR, 5 x 12	Schraube	Screw	Bout	Skrue
2552-S	2	H, 8 x 125	Mutter	Nut	Moer	Møtrik

KRÜMMER - GASPEDALGESTÄNGE - LUFTFILTER - AZU
MANIFOLD - ACCELERATOR - AIR FILTER - AZU

SPRUITSTUK - GASCOMMANDO - LUCHTFILTER - AZU - 35
MANIFOLD - SPEEDERPEDAL - LUFTFILTER - AZU

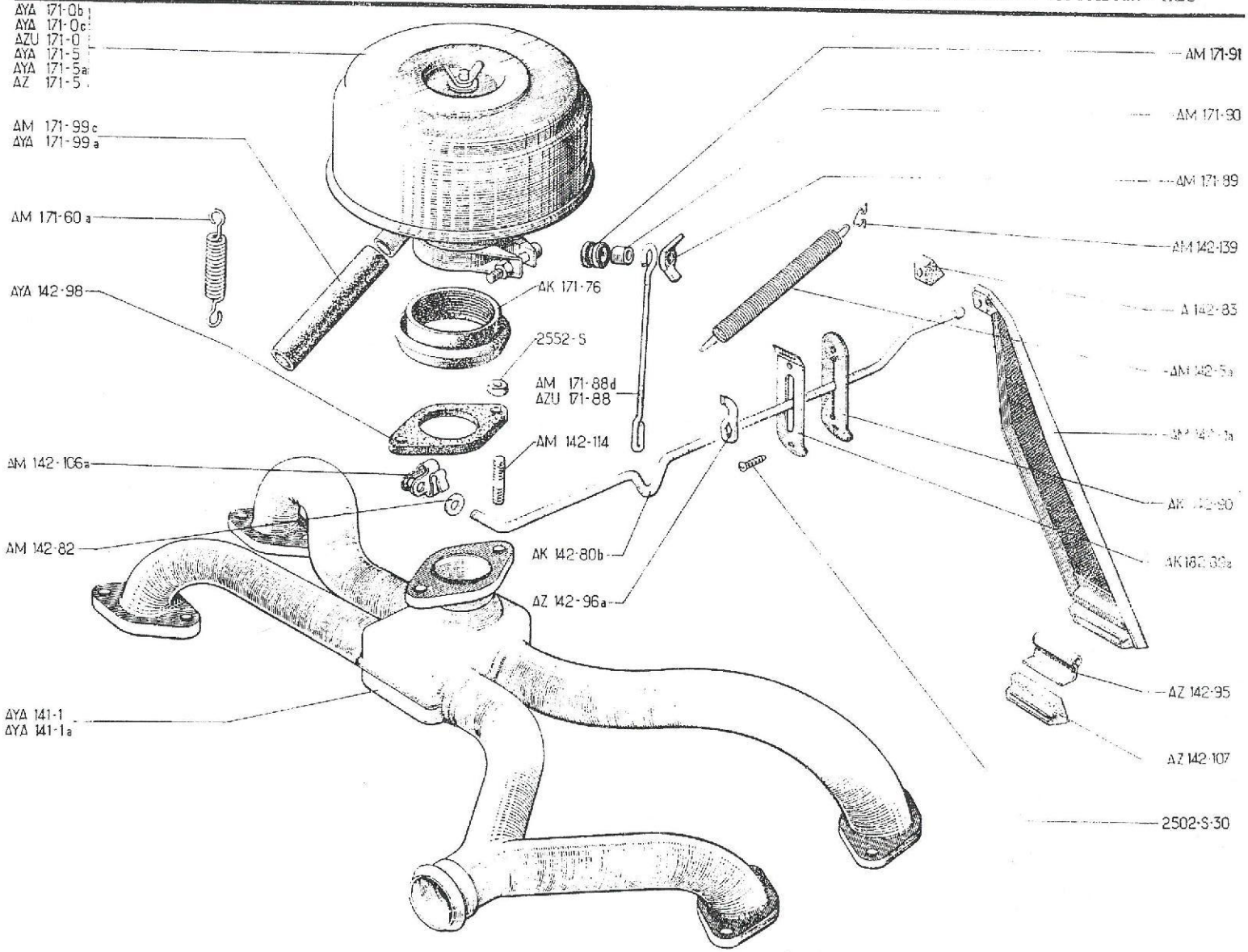

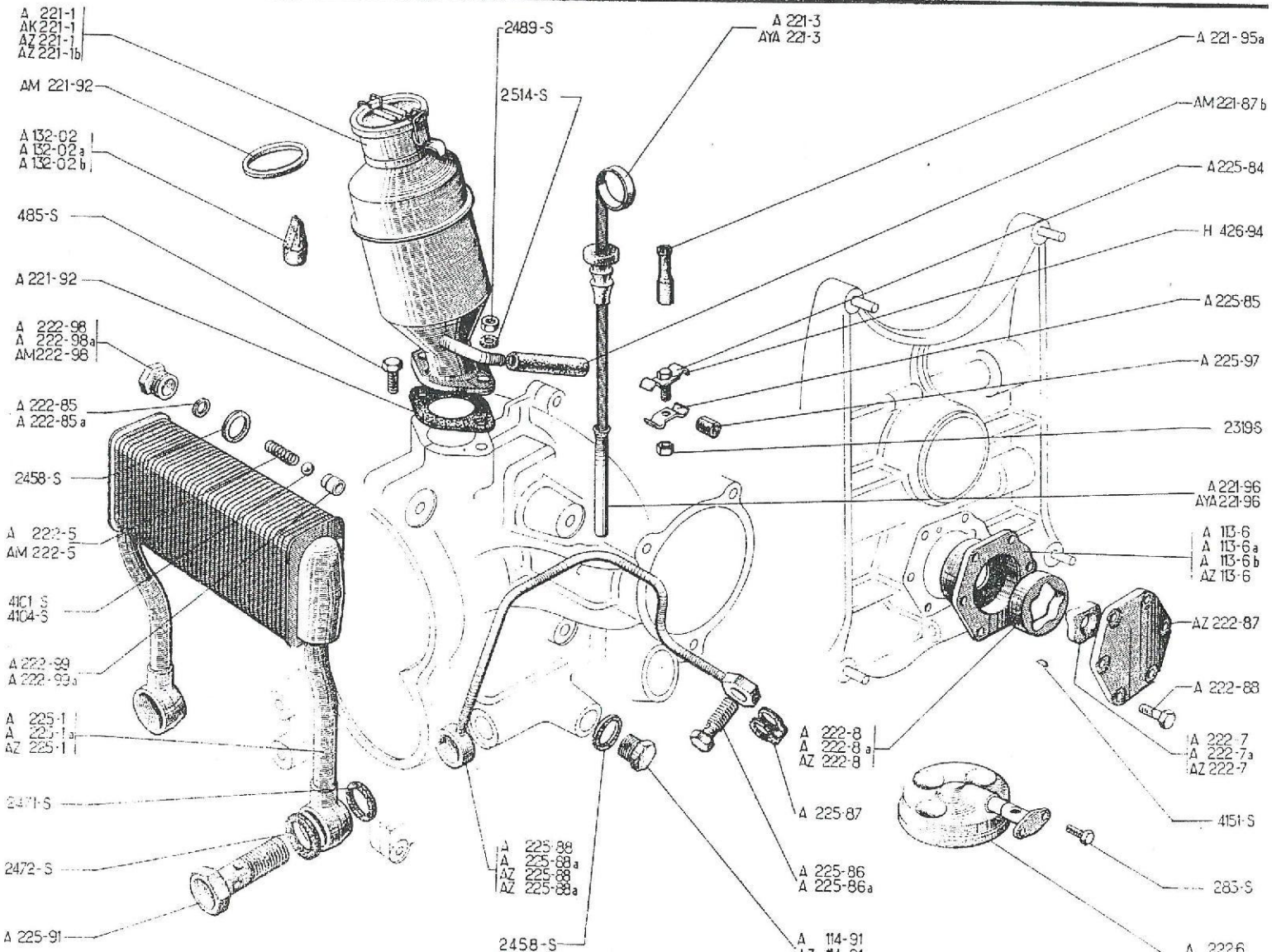
A 221-1
AK 221-1
AZ 221-1
AZ 221-1b
AM 221-92
A 132-02
A 132-02a
A 132-02b
485-S
A 221-92
A 222-98
A 222-98a
AM 222-98
A 222-85
A 222-85a
2458-S
A 222-5
AM 222-5
4101-S
4104-S
A 222-99
A 222-99a
A 225-1
A 225-1a
AZ 225-1
2471-S
2472-S
A 225-91
2489-S
2514-S
A 221-3
AYA 221-3
A 221-95a
AM 221-87b
A 225-84
H 426-94
A 225-85
A 225-97
2319-S
A 221-96
AYA 221-96
A 113-6
A 113-6a
A 113-6b
AZ 113-6
AZ 222-87
A 222-88
A 222-7
A 222-7a
AZ 222-7
4151-S
283-S
A 222-6
A 222-8
A 222-8a
AZ 222-8
A 225-87
A 225-86
A 225-86a
A 225-88
A 225-88a
AZ 225-88
AZ 225-88a
2458-S
A 114-91

No		K		ÖLPUMPE ÖLKÜHLER	OIL PUMP OIL COOLER	OLIEPOMP OLIEKOELER	OLIEPUMPE OLIEKØLER
A	113-6	1	A.AU →| 10/49 N.F.P.	Nockenwellenlager	Bearing	Oliepomphuis (tevens achterste nokkenaslager)	Oliepumpehus
A	113-6 A	1	A, AU ↦ 10/49	Nockenwellenlager	Bearing	Oliepomphuis (tevens achterste nokkenaslager)	Oliepumpehus
A	113-6 B	1	AZ-AZU →| 1/63	Nockenwellenlager	Bearing	Oliepomphuis (tevens achterste nokkenaslager)	Oliepumpehus
AZ	113-6	1	AZ-AZU ↦ 1/63	Nockenwellenlager	Bearing	Oliepomphuis (tevens achterste nokkenaslager)	Oliepumpehus
A	114-91	2 1	TH, 12 x 175 →| 11/52 ↦ 11/52 →| 4/65	Stopfen	Plug	Stop	Prop
AZ	114-91	1	TH, 12 x 150 ↦ 4/65	Stopfen	Plug	Stop	Prop
A	132-02	1	→| 10/52	Ventil mit Stahlscheibe	Valve with steel washer	Ontluchtingsventiel (metaal)	Snøfteventil, stålskiver
A	132-02 A	1	↦ 10/52 →| 7/54	Ventil mit Gummischeibe	Valve with rubber washer	Ontluchtingsventiel (rubber)	Snøfteventil, gummiskiver
A	132-02 B	1	↦ 7/54	Gummiventil in Zungenform	Valve, split rubber	Ontluchtingsventiel (gespleten)	Snøfteventil, gummi
A	221-1	1	↦ 10/52 →| 7/54 RP: AZ 221-1, d e o: 1-A 171-99 A, 1-A 132-02B	Entlüfter mit Einfüllstutzen	Breather-oil filler combined	Olievulpijp	Oliepåfyldningsrør
AK	221-1	1	AZU ↦ 9/67	Entlüfter mit Einfüllstutzen	Breather-oil filler combined	Olievulpijp	Oliepåfyldningsrør
AZ	221-1	1	↦ 7/54 →| 3/63	Entlüfter mit Einfüllstutzen	Breather-oil filler combined	Olievulpijp	Oliepåfyldningsrør
AZ	221-1 B	1	AZ-AZU →| 3/63 →| 9/67 AZ ↦ 9/67	Entlüfter mit Einfüllstutzen	Breather-oil filler combined	Olievulpijp	Oliepåfyldningsrør
A	221-3	1	AZ-AZU →| 9/67 AZ ↦ 9/67	Ölmessstab	Oil dipstick	Oliepeilstok	Oliemålepind
AYA	221-3	1	AZU ↦ 9/67	Ölmessstab mit Gummi	Oil dipstick with rubber	Oliepeilstok (met rubber)	Oliemålepind m. gummi
AM	221-87 B	1	7 x 16 x 40 - AZU ↦ 9/67	Gummirohr	Rubber pipe	Rubber slang	Gummirør
A	221-92	1		Dichtung	Joint	Pakking	Pakning
AM	221-92	1	38 x 45 x 3 - AZU ↦ 9/67	Dichtung für Stopfen	Joint for plug	Pakking voor dop van olievulpijp	Pakning til oliepåf.
A	221-95 A	1	L 42	Gummidichthülse	Rubber sleeve	Rubber afdichtbusje	Gummihætte

No	K		ÖLPUMPE ÖLKÜHLER	OIL PUMP OIL COOLER	OLIEPOMP OLIEKOELER	OLIEPUMPE OLIEKØLER
A 221-96	1	L 80, AZ-AZU ↦ 9/67 AZ ↦ 9/67	Führungsrohr für Ölmessstab	Guide tube for dipstick	Geleidebuisje voor peilstok	Styr til oliepind
AYA 221-96	1	L 330, AZU ↦ 9/67	Führungsrohr für Ölmessstab	Guide tube for dipstick	Geleidebuisje voor peilstok	Styr til oliepind
A 222-5	1	L 20 →| 7/66 RP: AM 222-5, deo: 1-AM 222-98	Feder für Überdruckventil	Spring for release valve	Veertje	Fjeder til olieventil
AM 222-5	1	L 30 ↦ 7/66	Feder für Überdruckventil	Spring for release valve	Veertje	Fjeder til olieventil
A 222-6	1	AZ-AZU →| 9/67 AZ ↦ 9/67	Ölfiltersieb, (Rechteckform)	Oil strainer, rectangular	Oliezeef (rechthoekig)	Oliesi, firkantet
AM 222-6 A	1	ø 89, AZU ↦ 9/67	Ölfiltersieb, (Rundform)	Oil strainer, roundshaped	Oliezeef (rond)	Oliesi, rund
A 222-7	1	h 14, 5 - A - AU	Pumpenantriebsrad, 13 Zähne	Pinion, 13 teeth	Oliepomptandwiel, 13 tanden	Tandhjul 13 tænder
A 222-7 A	1	h 17, AZ-AZU →| 1/63	Pumpenantriebsrad, 13 Zähne	Pinion, 13 teeth	Oliepomptandwiel, 13 tanden	Tandhjul 13 tænder
AZ 222-7	1	↦ 1/63	Pumpenantriebsrad, 4 Zähne	Pinion, 4 teeth	Oliepomptandwiel, 4 tanden	Tandhjul 4 tænder
A 222-8	1	h 14, 5 - A-AU	Pumpenrad mit Innenverzahnung (16 Zähne)	Gear, 16 teeth	Oliepomptandwiel, 16 tanden	Oliehjul 16 tænder
A 222-8 A	1	h 17, AZ-AZU →| 1/63	Pumpenrad mit Innenverzahnung (16 Zähne)	Gear, 16 teeth	Oliepomptandwiel, 16 tanden	Oliehjul 16 tænder
AZ 222-8	1	↦ 1/63	Pumpenrad mit Innenverzahnung (5 Zähne)	Gear, 5 teeth	Oliepomptandwiel, 5 tanden	Oliehjul 5 tænder
A 222-85	?	5 x 8 x 1	Einstellscheibe für Feder	Thrust washer for spring	Vulring voor oliedrukveertje	Støtteskive til fjeder
A 222-85 A	?	5 x 8 x 0, 5	Einstellscheibe für Feder	Thrust washer for spring	Vulring voor oliedrukveertje	Støtteskive til fjeder
AZ 222-87	1		Ölpumpendeckel	Cover for pump	Oliepompdeksel	Dæksel til oliepumpe
A 222-88	6	TH, 7 x 20	Schraube zur Deckelbefestigung	Screw for cover	Bout	Skrue til dæksel
A 222-98	1	→| 7/50 RP: AM 222-98 deo 1-AM 222-5, 1-4101-S	Verschlussschraube, Länge ohne Kopf: 13, 5	Plug, length under head 13, 5	Dop, lengte onder de kop 13, 5	Prop, længde under hovedet 13, 5
A 222-98 A	1	ø 8 ↦ 7/50 →| 7/66 RP: AM 222-98, deo 1-AM 222-5	Verschlussschraube, Länge ohne Kopf: 10	Plug, length under head 10	Dop, lengte onder de kop 10	Prop, længde under hovedet 10
AM 222-98	1	ø 8, 2 ↦ 7/66	Stopfen	Plug	Dop	Prop
A 222-99	1	5 x 8 x 8 →| 7/50 N.F.P.	Ventilsitz	Seating for ball	Klepzitting	Ventilsæde
A 222-99 A	1	5, 5 x 8 x 8 ↦ 7/50	Ventilsitz	Seating for ball	Klepzitting	Ventilsæde

No		K		ÖLPUMPE ÖLKÜHLER	OIL PUMP OIL COOLER	OLIEPOMP OLIEKOELER	OLIEPUMPE OLIEKØLER
A	225-1	1	entr 40 →| 4/61 RP: A 225-1 A deo: 1-AM 114-92, 2-A 114-97	Ölkühler	Oil cooler	Oliekoeler	Oliekøler
A	225-1 A	1	entr 80, ↦ 4/61 →| 3/63	Ölkühler	Oil cooler	Oliekoeler	Oliekøler
AZ	225-1	1	entr 142 ↦ 3/63	Ölkühler	Oil cooler	Oliekoeler	Oliekøler
A	225-84	2	↦ 7/59	Lasche mit aufgeschweisster Schraube	Clip with screw welded	Klem met boutje	Beslag m. påsvejset skrue
A	225-85	4	→| 7/59	Lasche mit Bohrung	Clip with hole	Klem (met gat)	Beslag m. hul
		2	↦ 7/59				
A	225-86	2	TH, 7 x 18 →| 9/50	Anschlussschraube, Bohrung 2	Union screw, hole ø 2	Olieleiding-aansluitbout gat ø 2	Forbindelsesskrue, hul ø 2
A	225-86 A	2	TH, 7 x 18 ↦ 9/50	Anschlussschraube, Bohrung 1	Union screw, hole ø 1	Olieleiding-aansluitbout gat ø 1	Forbindelsesskrue, hul ø 1
A	225-87	2	ø 7,2	Doppel-Dichtung	Joint, double	Dubbele pakking (koper)	Dobb. pakning
A	225-88	1	G, →| 3/63	Schmierrohr	Oil feed pipe	Olieleiding	Olierør
A	225-88 A	1	D, →| 3/63	Schmierrohr	Oil feed pipe	Olieleiding	Olierør
AZ	225-88	1	G, ↦ 3/63	Schmierrohr	Oil feed pipe	Olieleiding	Olierør
AZ	225-88 A	1	D, ↦ 3/63	Schmierrohr	Oil feed pipe	Olieleiding	Olierør
A	225-91	2	TH, 14 x 44	Anschlussschraube	Union screw	Olieleiding-aansluitbout	Forbindelsesskrue
A	225-97	2	4 x 7 x 30	Schlitzhülse	Split bush	(gespleten) busje	Bøsning, opskåret
H	426-94	2	TH, 5 x 8 →| 7/59	Schraube für Klemmlasche	Screw for clip	Boutje	Skrue til beslag
	283-S	2	TH, 5 x 13	Schraube zur Befestigung des Ölsiebes	Screw for strainer	Bout voor oliezeef	Skrue til oliesi
	485-S	2	TH, 7 x 20 ↦ 2/59	Schraube	Screw	Bout	Skrue
	2319-S	2	H, 5 x 75	Mutter	Nut	Moer	Møtrik
	2458-S	2	12 x 17 x 1	Dichtung	Joint	Pakkingring	Pakning
	2471-S	4	14 x 19 x 2	Dichtung	Joint	Pakkingring	Pakning
	2472-S	2	18 x 24 x 2	Dichtung	Joint	Pakkingring	Pakning
	2489-S	2	H, 7 x 100 →| 2/59	Mutter	Nut	Moer	Møtrik

No	K		ÖLPUMPE ÖLKÜHLER	OIL PUMP OIL COOLER	OLIEPOMP OLIEKOELER	OLIEPUMPE OLIEKØLER
2514-S	2	Cr. 7,3 x 12 →| 2/59	Scheibe	Washer	Ring	Skive
4101-S	1	ø 7,94 |→ 7/50	Kugel	Ball	Kogeltje	Kugle
4104-S	1	ø 8,5 →| 7/50 RP: 4101-S deo: 1-A 222-98 A, 1-A 222-99 A	Kugel	Ball	Kogeltje	Kugle
4151-S	1	9,5 x 3 x 3,7 1/63	Woodruff-Keil	Woodruff key	Halvemaan-spie	Not

No		K		NORMALKUPPLUNG	NORMAL CLUTCH	FRICTIE-MECHANISME (NORMAAL)	KOBLING (NORMAL)
A	312-0	1	→| 5/52 RP: A 312-0 A deo: 1-A 313-01 A	Kupplungsmechanismus mit 6 Kupplungsfedern A 312-2	Clutch assy, with 6 springs A 312-2	Drukgroep, met 6 veren A 312-2	Mekanisme med 6 fjedre A 312-2
A	312-0 A	1	|→ 5/52	Kupplungsmechanismus mit je 3 Kupplungsfedern A 312-2 und A 312-2 A	Clutch assy, with 3 springs A 312-2 and 3 - A 312-2 A	Drukgroep, met 3 veren A 312-2 en 3 veren A 312-2 A	Mekanisme med 3 fjedre A 312-2 og 3 fjedre A 312-2 A
A	312-1 A	1	ø 185	Kupplungsplatte mit Lagerung der Ausrückhebel	Carrier plate for toggles	Plaat	Fingerhus
A	312-2	6 3	→| 5/52 |→ 5/52	Kupplungsfeder, Markierung: rosa	Spring, pink marking	Veer (rose)	Fjeder, mrk. rød
A	312-2 A	3	|→ 5/52	Kupplungsfeder, Markierung: orange	Spring, orange marking	Veer (oranje)	Fjeder, mrk. orange
A	312-3	1	ø 160	Kupplungsdruckplatte	Clutch plate	Drukplaat	Trykplade
A	312-99	6	ø int 19, h 20	Federteller	Cup for spring	Veerhoedje	Fjederskål
A	313-01	1	→| 5/52 RP: A 313-01 A deo: 3-A 312-2 A	Kupplungsscheibe (8 Keilnuten)	Disc (8 splines)	Frictieplaat (8 spiebanen)	Koblingsnav (8 notgange)
A	313-01 A	1	|→ 5/52 →| 12/55	Kupplungsscheibe (8 Keilnuten)	Disc (8 splines)	Frictieplaat (8 spiebanen)	Koblingsnav (8 notgange)
A	313-01 C	1	|→ 12/55 →| 4/66	Kupplungsscheibe (10 Keilnuten)	Disc (10 splines)	Frictieplaat (10 spiebanen)	Koblingsnav (10 notgange)
AZ	313-01 B	1	|→ 4/66	Kupplungsscheibe (18 Keilnuten)	Disc (18 splines)	Frictieplaat (18 spiebanen)	Koblingsnav (18 notgange)
AZ	314-01 C	1		Drucklager komplett	Thrust bearing, complete	Druklager compleet	Trykleje komplet
A	314-4	1	→| 2/52 N.F.P.	Ausrückgabel aus Stahl	Fork, steel	Stalen frictievork	Gaffel, stål
A	314-4 A	1	|→ 10/52 →| 10/66 RP: AM 314-4 A, deo: 1- AZ 314-01 C	Ausrückgabel aus Blech	Fork, sheet steel pressing	Frictievork (plaatijzer)	Gaffel, plade
A	314-4 C	1	|→ 2/52 →| 10/52 RP: AM 314-4 A, deo: 1-AZ 314-01 C, 1-A 314-9 A	Ausrückgabel aus Blech mit Führung für Rückholfeder	Fork, sheet steel pressing with centring lug for return spring	Frictievork (plaatijzer) met centreernok voor drukveer	Gaffel, plade, m. bryst til styring of tilbagetræksfjeder
AM	314-4 A	1	|→ 10/66 R.M.P.	Ausrückgabel mit Schmiernippel	Fork with oiler	Frictievork met oliepotje	Gaffel til smøring
A	314-5 A	3		Ausrückhebel	Clutch toggle	Frictievinger	Finger
A	314-6 A	3		Andrückfeder in U-Form	Spring, U-shaped	Veer (U-vormig)	U-fjeder

No		K		NORMALKUPPLUNG	NORMAL CLUTCH	FRICTIE-MECHANISME (NORMAAL)	KOBLING (NORMAL)
A	314-7	1	ø 52, e 12 →| 6/61	Graphitring	Graphited ring	Koolring	Grafitleje
A	314-8	3	10 x 14	Feder	Spring	Veertje	Fjeder
A	314-9 A	1	13 x 19 ↦ 10/52	Feder (8 Wicklungen)	Spring (8 coils)	Drukveer (8 windingen)	Fjeder (8 vindinger)
A	314-9 B	1	13 x 19 ↦ 2/52 →| 10/52	Feder (7 Wicklungen)	Spring (7 coils)	Drukveer (7 windingen)	Fjeder (7 vindinger)
A	314-14 A	1		Ausrückring	Thrust ring	Druktafel	Lejetryksskive
A	314-16	1	9 x 108 ↦ 2/52	Achse für Ausrückgabel	Pin for fork	As voor frictievork	Aksel til gaffel
A	314-72	3	6 x 27, 5	Einstellschraube	Adjusting screw	Stelbout	Justerskrue
A	314-85	3	6, 2 x 10 x 1	Scheibe	Washer	Ring	Skive
A	314-88	2	9, 25 x 16, e 3, 9 ↦ 2/52 →| 7/63	Anlaufscheibe	Thrust washer	Steunring voor frictievorkas	Låseskive
AZ	314-88	?	9, 25 x 16, e 1, 90 ↦ 7/63	Einstellscheibe	Adjusting washer	Stelring	Justerskive
AZ	314-88 A	?	9, 25 x 16, e 2, 21 ↦ 7/63	Einstellscheibe	Adjusting washer	Stelring	Justerskive
AZ	314-88 B	?	9, 25 x 16, e 2, 52 ↦ 7/63	Einstellscheibe	Adjusting washer	Stelring	Justerskive
AZ	314-88 C	?	9, 25 x 16, e 2, 83 ↦ 7/63	Einstellscheibe	Adjusting washer	Stelring	Justerskive
AZ	314-88 D	?	9, 25 x 16, e 3, 14 ↦ 7/63	Einstellscheibe	Adjusting washer	Stelring	Justerskive
AZ	314-88 E	?	9, 25x 16, e 3, 45 ↦ 7/63	Einstellscheibe	Adjusting washer	Stelring	Justerskive
AZ	314-88 F	?	9, 25 x 16, e 1, 60 ↦ 4/64	Einstellscheibe	Adjusting washer	Stelring	Justerskive
A	314-89	3	6 x 75, h 9	Einstellmutter	Adjusting nut	Stelmoer	Stillemøtrik
A	314-91	1	→| 2/52 N.F.P.	Lasche	Hook plate	Aansluitplaatje	Beslag
A	314-93	2	→| 2/52	Krampen zur Halterung des Drucklagers	Retaining hook	Haakje	Lås til leje
	304-S	6	TH, 6 x 15	Schraube	Screw	Bout	Skrue
	2243-S	1	TR, 4 x 12, 5 ↦ 2/52	Sicherungsschraube	Stop screw	Borgbout	Låsemøtrik
	508.301	1	ø 11 →| 2/52 N.F.P.	Seegerring	Circlip	Borgveertje	Låsering

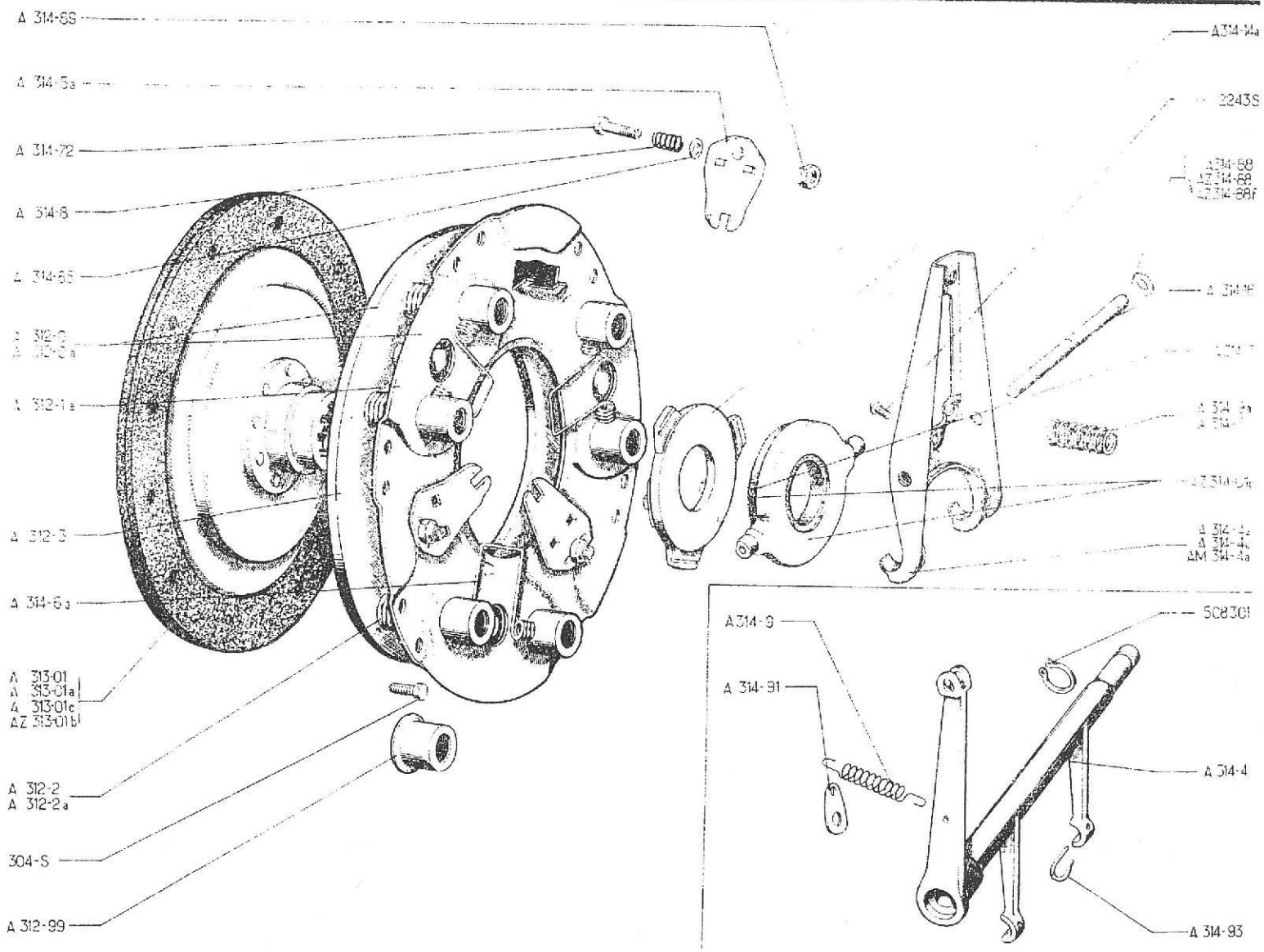
A 314-6S
A 314-3a
A 314-72
A 314-8
A 314-6S
A 312-2
A 312-3a
A 312-1a
A 312-3
A 314-6a
A 313-01
A 313-01a
A 313-01c
AZ 313-01b
A 312-2
A 312-2a
304-S
A 312-99
A314-14a
2243S
A314-68
AZ314-68
AZ314-68f
A 314-9
A 314-4a
A 314-4c
AM 314-4a
A314-9
A 314-91
508301
A 314-4
A 314-93

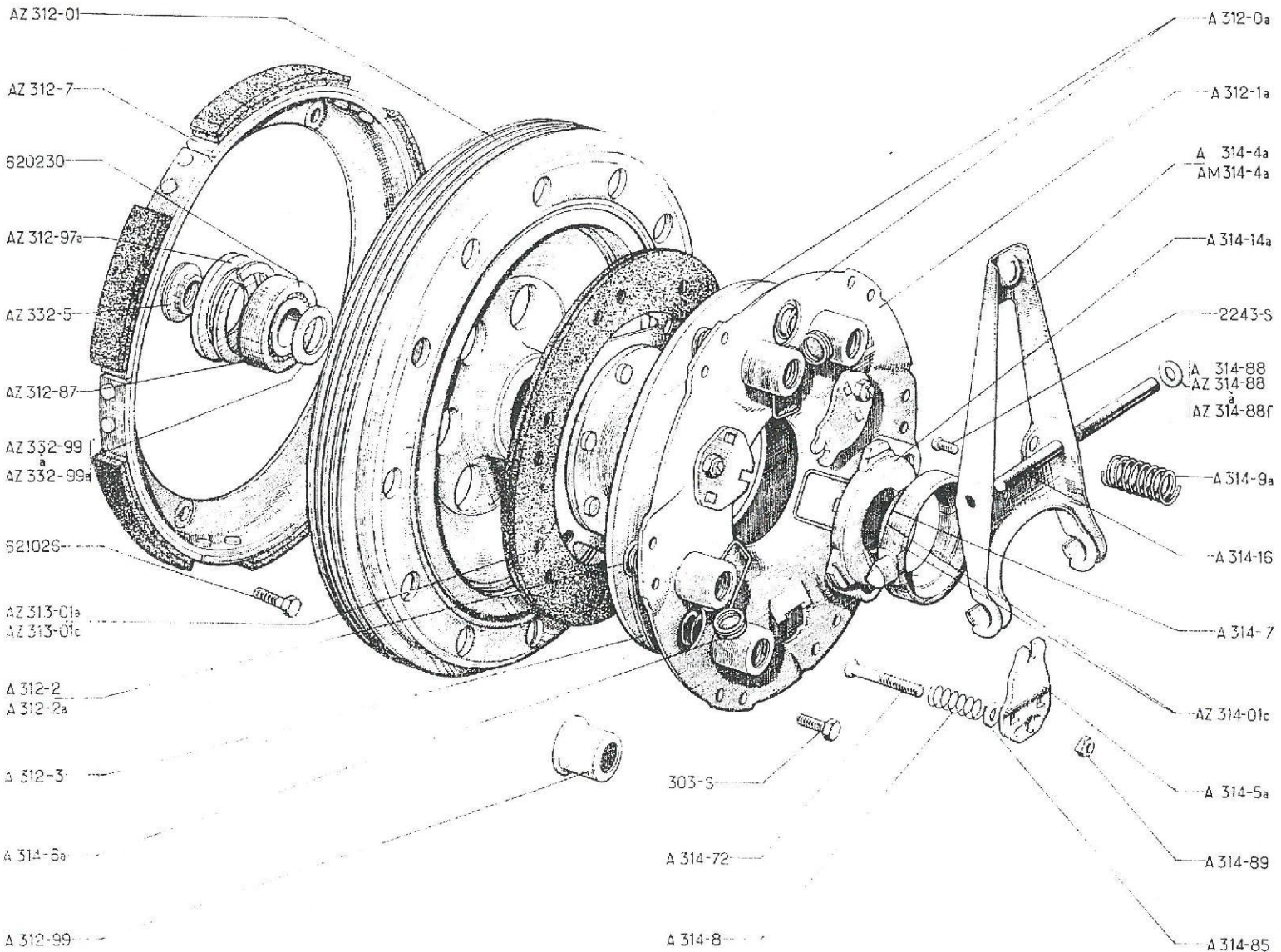
AZ 312-01
AZ 312-7
620230
AZ 312-97a
AZ 332-5
AZ 312-87
AZ 332-99
AZ 332-99a
621026
AZ 313-01a
AZ 313-01c
A 312-2
A 312-2a
A 312-3
A 314-6a
A 312-99
303-S
A 314-72
A 314-8
A 312-0a
A 312-1a
A 314-4a
AM 314-4a
A 314-14a
2243-S
A 314-88
AZ 314-88
AZ 314-88a
A 314-9a
A 314-16
A 314-7
AZ 314-01c
A 314-5a
A 314-89
A 314-85

No		K		FLIEHKRAFTKUPPLUNG AZ	CENTRIFUGAL CLUTCH AZ	FRICTIE-MECHANISME (CENTRIFUGAAL) AZ	CENTRIFUGALKOBLING AZ
A	312-0 A	1		Kupplungsmechanismus	Clutch assy	Drukgroep	Mekanisme
AZ	312-01	1		Kupplungstrommel mit Wälzlager und Sperring	Drum with ball bearing and stop ring	Centrifugaaltrommel met lager en borgring	Klokke m. kugleleje og låsering
A	312-1 A	1		Kupplungsplatte mit Lagerung der Ausrückhebel	Carrier plate for toggles	Plaat	Fingerhus
A	312-2	3		Kupplungsfeder, Markierung: rosa	Spring, pink marking	Veer (rose)	Fjeder, mrk. rød
A	312-2 A	3		Kupplungsfeder, Markierung: orange	Spring, orange marking	Veer (oranje)	Fjeder, mrk. orange
A	312-3	1	ø 160	Kupplungsdruckplatte	Clutch plate	Drukplaat	Trykplade
AZ	312-7	1		Fliehgewichtskranz mit Belägen	Coupling ring with segments	Centrifugaalkrans met segmenten	Ring med svingklodser
AZ	312-87	1	ø 42, e 1,7 ↦ 2/55	Sicherungsring	Stop ring	Borgring	Låsering
AZ	312-97 A	1	23,5 x 40 x 4,5 →▶| 4/65	Staubfangteller	Dust proof ring	Stofkap	Trykskål
A	312-99	6	ø int 19, h 20	Federteller	Cup for spring	Veerhoedje	Fjederskål
AZ	313-01 A	1	→▶| 4/66	Kupplungsscheibe (10 Keilnuten)	Disc (10 splines)	Frictieplaat (10 spiebanen)	Koblingsnav (10 notgange)
AZ	313-01 C	1	↦ 4/66	Kupplungsscheibe (18 Keilnuten)	Disc (18 splines)	Frictieplaat (18 spiebanen)	Koblingsnav (18 notgange)
AZ	314-01 C	1		Drucklager, komplett	Thrust bearing, complete	Druklager compleet	Trykleje komplet
A	314-4 A	1	→▶| 10/66 RP: AM 314-4 A deo: 1-AZ 314-01 C	Ausrückgabel	Fork	Frictievork	Gaffel
AM	314-4 A	1	↦ 10/66	Ausrückgabel mit Schmiernippel	Fork with oiler	Frictievork met oliepotje	Gaffel til smøring
A	314-5 A	3		Kupplungshebel	Clutch toggle	Frictievinger	Finger
A	314-6 A	3		Feder in U-Form	Spring, U-shaped	Veer (U-vormig)	U-fjeder
A	314-7	1	ø 52, e 12 →▶| 6/61	Graphitring	Graphited ring	Koolring	Grafitleje
A	314-8	3	10 x 14	Feder	Spring	Veertje	Fjeder
A	314-9 A	1	13 x 19	Feder (8 Wicklungen)	Spring (8 coils)	Drukveer (8 windingen)	Fjeder (8 vindinger)
A	314-14 A	1		Ausrückring	Thrust ring	Druktafel	Lejetrykskive
A	314-16	1	9 x 108	Achse für Ausrückgabel	Pin for fork	As voor frictievork	Aksel til gaffel
A	314-72	3	6 x 27,5	Einstellschraube	Adjusting screw	Stelbout	Justerskrue
A	314-85	3	6,2 x 10 x 1	Scheibe	Washer	Ring	Skive

No		K		FLIEHKRAFTKUPPLUNG AZ	CENTRIFUGAL CLUTCH AZ	FRICTIE-MECHANISME (CENTRIFUGAAL) AZ	CENTRIFUGALKOBLING AZ
A	314-88	2	9, 25 x 16, e 3, 9 →| 7/63	Anlaufscheibe	Thrust washer	Steunring voor frictievorkas	Låseskive
AZ	314-88	?	9, 25 x 16, e 1, 90 ↦ 7/63	Einstellscheibe	Adjusting washer	Stelring	Justerskive
AZ	314-88 A	?	9, 25 x 16, e 2, 21 ↦ 7/63	Einstellscheibe	Adjusting washer	Stelring	Justerskive
AZ	314-88 B	?	9, 25 x 16, e 2, 52 ↦ 7/63	Einstellscheibe	Adjusting washer	Stelring	Justerskive
AZ	314-88 C	?	9, 25 x 16, e 2, 83 ↦ 7/63	Einstellscheibe	Adjusting washer	Stelring	Justerskive
AZ	314-88 D	?	9, 25 x 16, e 3, 14 ↦ 7/63	Einstellscheibe	Adjusting washer	Stelring	Justerskive
AZ	314-88 E	?	9, 25 x 16, e 3, 45 ↦ 7/63	Einstellscheibe	Adjusting washer	Stelring	Justerskive
AZ	314-88 F	?	9, 25 x 16, e 1, 60 ↦ 4/64	Einstellscheibe	Adjusting washer	Stelring	Justerskive
A	314-89	3	6 x 75, h 9	Einstellmutter	Adjusting nut	Stelmoer	Stillemøtrik
AZ	332-5	1	16 x 150	Bundmutter	Nut, shouldered	Moer (met kraag)	Møtrik med krave
AZ	332-99	?	17 x 22, e 2, 5	Abstandsring	Distance ring	Stelring	Justerskive
AZ	332-99 A	?	17 x 22, e 2, 8	Abstandsring	Distance ring	Stelring	Justerskive
AZ	332-99 B	?	17 x 22, e 3, 1	Abstandsring	Distance ring	Stelring	Justerskive
AZ	332-99 C	?	17 x 22, e 3, 4	Abstandsring	Distance ring	Stelring	Justerskive
AZ	332-99 D	?	17 x 22, e 3, 7	Abstandsring	Distance ring	Stelring	Justerskive
AZ	332-99 E	?	17 x 22, e 4	Abstandsring	Distance ring	Stelring	Justerskive
	303-S	6	TH, 6 x 12, 5	Schraube	Screw	Bout	Skrue
	2243-S	1	TR, 4 x 12, 5	Sicherungsschraube	Stop screw	Borgbout	Låseskrue
	620.230	1	17 x 40 x 12	Kugellager mit Dichtscheiben	Dust proof bearing	Kogellager (aan beide zijden afgedicht)	Kugleleje
	621.026	5	TH, 7 x 9, 2	Schraube zur Befestigung des Fliehgewichtkranzes	Screw for coupling	Bev. bout voor centrifugaal-krans	Skrue til svingklodsring

No	K		KOMPLETTE GETRIEBE	GEAR BOXES, COMPLETE	VERSNELLINGSBAK COMPLEET	GEARKASSE KOMPLET
			NORMALKUPPLUNG KEGELRÄDERPAAR 8 x 31	NORMAL CLUTCH RATIO: 8 x 31	NORMALE FRICTIE PIGNON EN KROONWIEL 8 x 31	NORMAL KOBLING KRON- OG SPIDSHJ. 8 x 31
AZU 33-06 P	1	RMP: AZ →| 3/63 - AZU →| 6/65: deo: 1-AZ 334-01 C, 1-AZ 334-03 C, 1-AZ 313-01B AZU ↦ 6/65 →| 9/65, deo: 1-AZ 313-01 B	Getriebe für Kardangelenkwellen	Gear box for single cardan-shafts	Versnellingsbak (voor aandrijfassen met elk één kruisstuk)	Gearkasse til enkelt kardanled
AZU 33-06 F	1	AZU ↦ 10/65 →| 12/65	Getriebe für Doppelkardan-Gelenkwellen des Typs AM	Gear box for double cardan-shafts (AM type)	Versnellingsbak (voor aandrijfassen homokinetisch)	Gearkasse til dobb. kardanled (type AM)
AZU 33-06 B	1	AZU ↦ 9/65 →| 10/65 AZU ↦ 12/65 →| 4/66 deo: 1-AZ 313-01 B AZU ↦ 4/66	Getriebe für homokinetische Kugelgelenkwellen	Gear box for cardan-shafts with balls	Versnellingsbak (voor aandrijfassen met kogelkoppeling)	Gearkasse til kuglekardanled
			NORMALKUPPLUNG KEGELRÄDERPAAR 8 x 29	NORMAL CLUTCH RATIO 8 x 29	NORMALE FRICTIE PIGNON EN KROONWIEL 8 x 29	NORMAL KOBLING KRON-OG SPIDSHJ. 8 x 29
AZ 33-06 Q	1	RMP: AZ →| 6/65 deo: 1-AZ 334-01 C 1-AZ 334-03 C, 1-AZ 313-01B AZ ↦ 6/65 →| 4/66 deo: 1-AZ 313-01 B AZ ↦ 4/66	Getriebe für Kardangelenkwellen	Gear box for single cardan-shafts	Versnellingsbak (voor aandrijfassen met elk één kruisstuk)	Gearkasse til enkelt kardanled
AZ 33-06 S	1	AZ ↦ 9/65 →| 10/65 AZ ↦ 12/65 →| 4/66 deo: 1-AZ 313-01 B AZ ↦ 4/66	Getriebe für homokinetische Kugelgelenkwellen	Gear box for cardan-shafts with balls	Versnellingsbak (voor aandrijfassen met kogelkoppeling)	Gearkasse til kuglekardanled

No	K		KOMPLETTE GETRIEBE	GEAR BOXES, COMPLETE	VERSNELLINGSBAK COMPLEET	GEARKASSE KOMPLET
			FLIEHKRAFTKUPPLUNG KEGELRÄDERPAAR 8 x 31	CENTRIFUGAL CLUTCH RATIO 8 x 31	CENTRIFUGAAL-FRICTIE PIGNON EN KROONWIEL 8 x 31	CENTRIFUGALKOBLING KRON-OG SPIDSHJ. 8 x 31
AZ 33-06 Z	1	RMP: AZ ⇥| 3/63 deo: 1-AZ 313-01 C	Getriebe für Kardangelenkwellen	Gear box for single cardan-shafts	Versnellingsbak (voor aandrijfassen met elk één kruisstuk)	Gearkasse til enkelt kardanled
			FLIEHKRAFTKUPPLUNG KEGELRÄDERPAAR 8 x 29	CENTRIFUGAL CLUTCH RATIO 8 x 29	CENTRIFUGAAL-FRICTIE PIGNON EN KROONWIEL 8 x 29	CENTRIFUGALKOBLING KRON-OG SPIDSHJ. 8 x 29
AZ 33-06 P	1	RMP: AZ ⇥ 3/63 ⇥| 6/65 deo: 1-AZ 334-01 C 1-AZ 334-03 C, 1-AZ 313-01C AZ ⇥ 6/65 ⇥| 4/66 deo: 1-AZ 313-01 C	Getriebe für Kardangelenkwellen	Gear box for single cardan-shafts	Versnellingsbak (voor aandrijfassen met elk één kruisstuk)	Gearkasse til enkelt kardanled
AZ 33-06 R	1	RMP: AZ ⇥ 9/65 ⇥| 4/66 deo: 1-AZ 313-01 C AZ ⇥ 4/66	Getriebe für homokinetische Kugelgelenkwellen	Gear box for cardan-shafts with balls	Versnellingsbak (voor aandrijfassen met kogelkoppeling)	Gearkasse til kuglekardanled

No	K		GETRIEBE GETRIEBEGEHÄUSE	GEAR BOX CASING	VERSNELLINGSBAK CARTER	GEARKASSE HUS
A 132-1	1	TH, 16 x 150 ↦ 9/64	Einfüllschraube, (2. Ausführung)	Plug (2nd possibility)	Vuldop (tweede mogelijkheid)	Olieprop (2. mulighed)
AZ 331-01 G	1	→| 4/66	Getriebe- und Kupplungsgehäuse, (1. Ausführung)	Gear box casing and clutch housing (1st possibility)	Versnellingsbak- en frictie-carter (eerste mogelijkheid)	Gearkasse- og koblingshus (1. mulighed)
AZ 331-01 I	1	↦ 9/64	Getriebe- und Kupplungsgehäuse, Blechdeckel mit 10 Schrauben befestigt, (2. Ausführung)	Gear box casing and clutch housing (cover, sheet iron, secured by 10 screws (2nd possibility)	Versnellingsbak- en frictie-carter (bevestiging bovendeksel d.m.v. 10 bouten) (tweede mogelijkheid)	Gearkasse- og koblinghus (pladedaeksel fastgjort med 10 skruer) (2. mulighed)
A 331-02	1	→| 6/65	Hinterer Getriebedeckel, (1. Ausführung) (s. A 334-93)	Rear cover (1st possibility) See A 334-93	Achterdeksel (eerste mogelijkheid, zie A 334-93)	Daeksel, bag. (1. mulighed) Se A 334-93
AZ 331-02	1	↦ 6/65	Hinterer Getriebedeckel, (2. Ausführung)	Rear cover (2nd possibility)	Achterdeksel (tweede mogelijkheid)	Daeksel, bag. (2. mulighed)
AZ 331-02 B	1	↦ 6/65 →| 4/66	Hinterer Getriebedeckel, (1. Ausführung)	Rear cover (1st possibility)	Achterdeksel (eerste mogelijkheid)	Daeksel, bag. (1. mulighed)
AZ 331-02 C	1	↦ 9/64 →| 6/65	Hinterer Getriebedeckel, (2. Ausführung) (s. A 334-93)	Rear cover (2nd possibility) See A 334-93	Achterdeksel (tweede mogelijkheid, zie A 334-93)	Daeksel, bag. (2. mulighed) Se A 334-93
A 331-4 A	1	→| 4/66	Getriebedeckel aus Blech, 8 Bohrungen (1. Ausführung)	Cover sheet iron, 8 holes (1st possibility)	Bovendeksel (plaatijzer) 8 gaten (eerste mogelijkheid)	Pladedæksel, 8 huller (1. mulighed)
AZ 331-4	1	→| 9/64	Getriebedeckel aus Blech, 10 Bohrungen, (2. Ausführung)	Cover sheet iron, 10 holes (2nd possibility)	Bovendeksel, 10 gaten (plaat-ijzer) (tweede mogelijkheid)	Pladedæksel, 10 huller (2. mulighed)
A 331-5	1	TH, 30 x 200 →| 4/66	Einfüllschraube (1. Ausführung)	Plug (1st possibility)	Vuldop (eerste mogelijkheid)	Prop (1. mulighed)
A 331-7	1	→| 4/66	Dichtung, 8 Bohrungen, (1. Ausführung)	Joint 8 holes (1st possibility)	Dekselpakking, 8 gaten (eerste mogelijkheid)	Pakning, 8 huller (1. mulighed)
AZ 331-7	1	↦ 9/64	Dichtung, 10 Bohrungen (2. Ausführung)	Joint 10 holes (2nd possibility)	Dekselpakking, 10 gaten (tweede mogelijkheid)	Pakning, 10 huller (2. mulighed)
AZ 331-84 B	2	14,25 x 21 x 10,7 AZ ↦ 4/56 AZU →| 1/61	Abstandshülse zwischen Getriebe- und Motorgehäuse	Distance piece between gear box and engine	Vulstuk tussen versnellingsbak en motor	Afstandsstykke mellem gearkasse og motor
AZ 331-84 C	2	10,25 x 21 x 10,7 AZ ↦ 4/56 AZU →| 1/61	Abstandshülse zwischen Getriebe- und Motorgehäuse	Distance piece between gear box and eingine	Vulstuk tussen versnellingsbak en motor	Afstandsstykke mellem gearkasse og motor
AM 331-85	4 12	9 x 42 ↦ 1/63 →| 9/63 ↦ 9/63 →| 7/66	Stehbolzen	Stud	Tapeind	Støttebolt
AZ 331-85	6	9 x 43 ↦ 10/61 →| 1/63	Stehbolzen	Stud	Tapeind	Støttebolt
A 331-98	2	→| 6/52 N.F.P.	Stehbolzen	Stud	Tapeind	Støttebolt

No	K		GETRIEBE GETRIEBEGEHÄUSE	GEAR BOX CASING	VERSNELLINGSBAK CARTER	GEARKASSE HUS
A 331-99	2	→| 2/51 N.F.P.	Zentrierstück	Dowel	Taats	Centrertap
A 331-99 A	2	10 x 14 x 17 A-AU-AZU ↦ 2/51 →| 1/61	Zentrierstück	Dowel	Taats	Centrertap
AZ 331-99	2	10 x 14 x 27 - AZ AZU ↦ 1/61	Zentrierstück	Dowel	Taats	Centrertap
A 332-9	1	H, 16 x 150 →| 10/66	Kronenmutter	Nut, castellated	Kroonmoer	Kronemøtrik
A 334-93	1	→| 6/65	Führungsdaumen	Guide finger	Geleidenok	Styrefinger
A 381-1	1	A, AZU →| 11/64 AZ →| 3/63	Tachoantriebswelle, 16 Zähne	Pinion for speedom.(16 teeth)	Tandwiel voor kmr. teller, 16 tanden	Speedometerdrev 16 tænder
AM 381-1	1	AZ ↦ 3/63 →| 11/64	Tachoantriebswelle, 15 Zähne	Pinion for speedom.(15 teeth)	Tandwiel voor kmr. teller, 15 tanden	Speedometerdrev 15 tænder
AU 381-1	1	AU	Tachoantriebswelle, 18 Zähne	Pinion for speedom.(18 teeth)	Tandwiel voor kmr. teller, 18 tanden	Speedometerdrev 18 tænder
AZ 381-1	1	AZ ↦ 11/64	Tachoantriebswelle, 25 Zähne	Pinion for speedom.(25 teeth)	Tandwiel voor kmr. teller, 25 tanden	Speedometerdrev 25 tænder
AZU 381-1	1	AZU ↦ 11/64	Tachoantriebswelle, 22 Zähne	Pinion for speedom.(22 teeth)	Tandwiel voor kmr. teller, 22 tanden	Speedometerdrev 22 tænder
A 381-2	1	↦ 3/58 →| 10/67	Führungsstück für Tachoantrieb (Stahl)	Drive socket, steel	Metalen aansluitstuk voor tellerkabel	Styr til drev, stål
AZ 381-2	1	↦ 10/67	Führungsstück für Tachoantrieb (Nylon)	Drive socket, nylon	Nylon aansluitstuk voor tellerkabel	Styr til drev, nylon
A 381-3	1	ø ext 30,7, A-AZ-AZU →| 11/64	Tachoschraubenrad, 4 Gänge	Screw for speedom. (4 threads)	Wormwiel voor telleraandrijving (4 gangen)	Snekkehjul, 4 skruegange
A 381-3 A	1	ø ext 28,9, AU	Tachoschraubenrad, 4 Gänge	Screw for speedom. (4 threads)	Wormwiel voor telleraandrijving (4 gangen)	Snekkehjul, 4 skruegange
AZ 381-3	1	AZ ↦ 11/64 →| 10/66	Tachoschraubenrad, 6 Gänge	Screw for speedom. (6 threads)	Wormwiel voor telleraandrijving (6 gangen)	Snekkehjul, 6 skruegange
AZ 381-3 B	1	AZ ↦ 10/66	Tachoschraubenrad, 6 Gänge	Screw for speedom. (6 threads)	Wormwiel voor telleraandrijving (6 gangen)	Snekkehjul, 6 skruegange
AZU 381-3	1	AZU ↦ 11/64 →| 10/66	Tachoschraubenrad, 5 Gänge	Screw for speedom. (5 threads)	Wormwiel voor telleraandrijving (5 gangen)	Snekkehjul, 5 skruegange
AZU 381-3 B	1	AZU ↦ 10/66	Tachoschraubenrad, 5 Gänge	Screw for speedom. (5 threads)	Wormwiel voor telleraandrijving (5 gangen)	Snekkehjul, 5 skruegange
A 381-96	1	↦ 3/58	Sicherungsspange für Tachospirale	Clip locking flexible drive	Borgveer voor tellerkabel	Lås til kabel
A 381-97	1	17 x 28,5 ↦ 10/52 →| 10/66	Belleville-Scheibe	Washer, expansible	Borgring voor wormwiel	Gummiskive
A 381-99	1	16,5 x 23 x 28 x 9,5 →| 10/52	Abstandsring, konisch	Distance ring, conical	Conisch tussenstuk	Afstandsstykke, konisk
A 381-99 A	1	RP:A 381-99 A deel:1-A 381-97 16,25 x 23 x 27 x 7,65	Abstandsring, konisch	Distance ring, conical		

D 331-6 A | 1 | 10/52 → 10/66 | Distance ring, conical | Conisch tussenstuk | Afstandsstykke, konisk

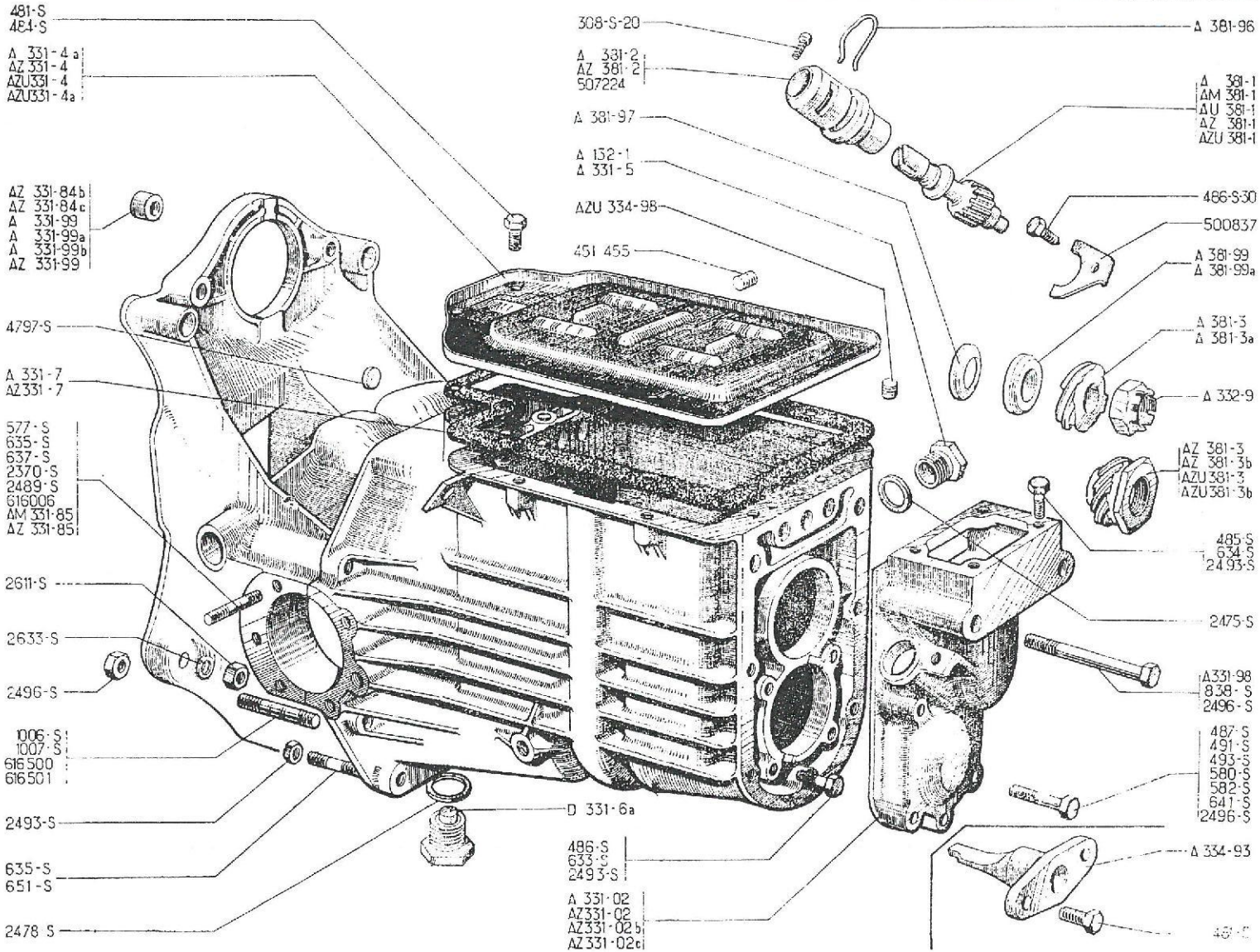

52 - GETRIEBE - GETRIEBEGEHÄUSE - GETRIEBEDECKEL - TACHOANSCHLUSS
GEAR BOX - CASING - COVER - SPEEDOMETER

VERSNELLINGSBAK - CARTER - DEKSEL - KMR. TELLER
GEARKASSE - HUS - DÆKSEL - SPEEDOMETERDREV

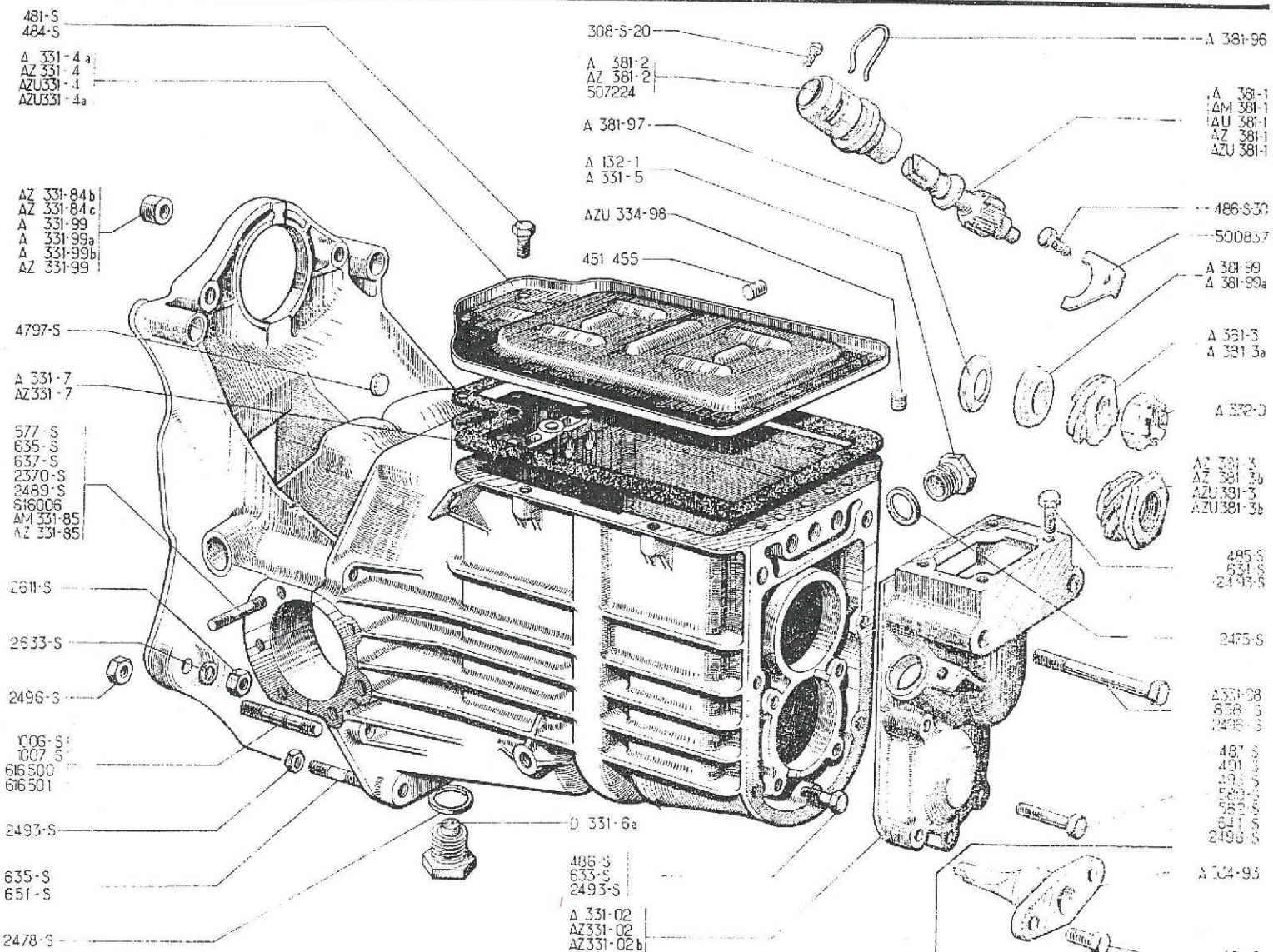

No	K		GETRIEBE GETRIEBEGEHÄUSE	GEAR BOX CASING	VERSNELLINGSBAK CARTER	GEARKASSE HUS
308-S-20	1	TH, 6 x 25 →| 3/58	Sicherungsschraube	Stop screw	Borgbout	Låseskrue
481-S	2	TH, 7 x 10 →| 6/65	Schraube des Führungsdaumens	Screw for guide finger	Bev. bout voor geleidenok	Skrue til styrefinger
481-S	8	→| 4/66	Schraube für Getriebedeckel, 8 Bohrungen	Screw for cover (8 holes)	Bout (voor deksel met 8 gaten)	Skrue til pladedaeksel, 8 huller
484-S	10	TH, 7 x 17 ↦ 9/64	Schraube für Getriebedeckel, 10 Bohrungen	Screw for cover (10 holes)	Bout (voor deksel met 10 gaten)	Skrue til pladedaeksel, 10 huller
485-S	4	TH, 7 x 20 ↦ 6/52	Schraube zur Befestigung des Schaltdomes	Screw for tower	Bout voor bev. van steun voor schakellevier	Skrue til beslag
486-S	4	TH, 7 x 22 ↦ 6/52	Schraube für Flansch A 344-98	Screw for flange A 344-98	Bout voor lageropsluitplaat A 344-98	Skrue til flange A 344-98
486-S-30	1	TH, p, 7 x 20	Schraube für Flansch 500.837	Screw for clamp 500.837	Bout voor bev.-plaatje 500.837	Skrue til flange 500.837
487-S	2	TH, 7 x 25 ↦ 1/57	Schraube für hinteren Getriebedeckel (1. Ausführung)	Screw for rear cover (1st possibility)	Bout voor achterdeksel (eerste mogelijkheid)	Skrue til bag. dæksel (1. mulighed)
491-S	4	TH, 7 x 35 ↦ 9/64	Schraube für hinteren Getriebedeckel (2. Ausführung)	Screw for rear cover (2nd possibility)	Bout voor achterdeksel (tweede mogelijkheid)	Skrue til bag. dæksel (2. mulighed)
493-S	1	TH, 7 x 40 ↦ 9/64	Schraube für hinteren Getriebedeckel (2. Ausführung)	Screw for rear cover (2nd possibility)	Bout voor achterdeksel (tweede mogelijkheid)	Skrue til bag. dæksel 2. mulighed)
577-S	8	TH, 7 x 25 ↦ 6/52 →| 2/54 RP: 487-S	Schraube zur Befestigung der Bremsankerplatte	Screw for brake plate	Bev. bout voor remankerplaat	Skrue til bremseplader
580-S	2	TH, 7 x 32 ↦ 1/57 RP: 490-S	Schraube für hinteren Getriebedeckel (1. Ausführung)	Screw for rear cover (1st possibility)	Bout voor achterdeksel (eerste mogelijkheid)	Skrue til bag. dæksel (1. mulighed)
582-S	5	TH, 7 x 37 ↦ 6/52 →| 1/57	Schraube für hinteren Getriebedeckel (1. Ausführung)	Screw for rear cover (1st possibility)	Bout voor achterdeksel (eerste mogelijkheid)	Skrue til bag. dæksel 1. mulighed)
	1	↦ 1/57 RP: 492-S				
633-S	4	7 x 25 →| 6/52	Stehbolzen	Stud	Tapeind	Støttebolt
634-S	4	7 x 28 →| 6/52	Stehbolzen	Stud	Tapeind	Støttebolt
635-S	2	7 x 30	Stehbolzen zur Befestigung des Kupplungsgehäuses	Stud for clutch housing	Tapeind voor frictiecarter	Støttebolt til kobl. hus
635-S	8	↦ 2/54 →| 9/54	Stehbolzen zur Befestigung der Bremsankerplatte	Stud vor brake plate	Tapeind voor remankerplaat	Støttebolt til bremseplade
637-S	12	7 x 35 →| 6/52	Stehbolzen zur Befestigung der Bremsankerplatte	Stud vor brake plate	Tapeind voor remankerplaat	Støttebolt til bremseplade

No	K		GETRIEBE GETRIEBEGEHÄUSE	GEAR BOX CASING	VERSNELLINGSBAK CARTER	GEARKASSE HUS
641-S	5	7 x 45 →| 6/52	Stehbolzen zur Befestigung des hinteren Getriebedeckels	Stud for rear cover	Tapeind voor achterdeksel	Støttebolt til bag. dæksel
651-S	2	7 x 80	Stehbolzen zur Befestigung des Kupplungsgehäuses	Stud for clutch housing	Tapeind voor frictiecarter	Støttebolt til kobl. hus
838-S	2	TH, 10 x 90 ↦ 6/52	Schraube	Screw	Bout	Skrue
1006-S	3	10 x 65 →| 7/66	Stehbolzen zur Befestigung des Kupplungsgehäuses	Stud for clutch housing	Tapeind voor frictiecarter	Støttebolt til kobl. hus
1007-S	1	10 x 70 →| 7/66	Stehbolzen zur Befestigung des Kupplungsgehäuses	Stud for clutch housing	Tapeind voor frictiecarter	Støttebolt til kobl. hus
2370-S	6	H, 9 x 125 ↦ 10/61	Mutter zur Befestigung der Bremsankerplatte	Nut for brake plate	Moer voor remankerplaat	Møtrik til bremseplade
2475-S	1	30 x 39 x 2	Dichtung für Öleinfüllschraube	Joint for filler plug	Pakkingring voor vuldop	Pakning til påfyld. prop
2478-S	1	16 x 22 x 2	Dichtung für Öleinfüllschraube	Joint for drain plug	Pakkingring voor aftapstop	Pakning til bundprop
2489-S	12 8 2	H, 7 x 100, h 7 →| 9/54 ↦ 9/54 →| 10/61 ↦ 10/61	Mutter zur Befestigung der Bremsankerplatte	Nut for brake plate	Moer voor remankerplaat	Møtrik til bremseplade
2493-S	17	H, 7 x 100, h 5, RP: 2490-S	Mutter	Nut	Moer	Møtrik
2496-S	6	H, 10 x 150, h 7	Mutter	Nut	Moer	Møtrik
2633-S	4	ø 10	Sprengring	Spring washer	Veerring	Fjederskive
4797-S	3	ø 14	Federscheibe	Expanding washer	Afsluitplaatje	Expansionsskive
451.455	1	L 12, f 10 x 150	Gewindestopfen	Grub screw	Afsluitbout (zonder kop)	Gevindprop
500.337	1		Flansch für Tachoantrieb	Clamp for speedom.drive	Bev. plaatje voor aansluitstuk voor tellerkabel	Flange til speedometerdrev
507.344	1	→| 3/58 RP: A 381-2 deo: 1 - A 381-96	Führungsstück für Tachoantrieb	Socket for speedom.	Aansluitstuk voor tellerkabel	Styr til drev
616.006	8 2 8	7 x 37 ↦ 9/54 →| 10/61 ↦ 10/61 →| 1/63 ↦ 1/63 →| 9/63	Stehbolzen zur Befestigung der Bremsankerplatte	Stud for brake plate	Tapeind voor remankerplaat	Støttebolt til bremseplade
616.500	12	9 x 44 ↦ 7/66	Stehbolzen zur Befestigung der Bremsankerplatte	Stud for brake plate	Tapeind voor remankerplaat	Støttebolt til bremseplade
616.501	4	10 x 57 ↦ 7/66	Stehbolzen zum Anflanschen des Kupplungsgehäuses	Stud for clutch housing	Tapeind voor frictiecarter	Støttebolt til kobl. hus

No	K		GETRIEBE ZAHNRÄDER	GEAR BOX PINIONS	VERSNELLINGSBAK TANDWIELEN	GEARKASSE GEARHJUL
AZ 331-83	1	20 x 42 x 8, 5 AZ	Ölfangteller	Oil retaining ring	Oliekering (metaal)	Oliestopskål
A 332-1	1	A, AU, AZU ⇥| 12/55 RP: AZ 332-1G, d.e.o.: 1-AZ 313-01 B	Antriebswelle (8 Keilnuten)	Mainshaft (8 splines)	Aandrijfas (8 spiebanen)	Koblingsaksel (8 notgange)
A 332-1 B	1	L 263 A, AU, AZU, AZ ⇥12/55 ⇥| 4/66 RP: AZ 332-1 G, d.e.o.: 1-AZ 313-01 B	Antriebswelle (10 Keilnuten) für Normalkupplung	Mainshaft (10 splines) for normal clutch	Aandrijfas (10 spiebanen) normale frictie	Koblingsaksel (10 notgange) til normalkobling
AZ 332-1	1	L 307 AZ ⇥| 4/66 RP: AZ 332-1 H d.e.o.: 1-AZ 313-01 C	Antriebswelle (10 Keilnuten) für Fliehkraftkupplung	Mainshaft (10 splines) for centrifugal clutch	Aandrijfas (10 spiebanen) centrifugaal frictie	Koblingsaksel (10 notgange) til centrifugalkobling
AZ 332-1 G	1	AZ, AZU ⇥ 4/66	Antriebwelle (18 Keilnuten) für Normalkupplung	Mainshaft (18 splines) for normal clutch	Aandrijfas (18 spiebanen) normale frictie	Koblingsaksel (18 notgange) til normalkobling
AZ 332-1 H	1	AZ ⇥ 4/66	Antriebswelle (18 Keilnuten) für Fliehkraftkupplung)	Mainshaft (18 splines) for centrifugal clutch	Aandrijfas (18 spiebanen) centrifugaal frictie	Koblingsaksel (18 notgange) til centrifugalkobling
A 332-2	1	12 x 76 ⇥| 4/66	Achse (1. Aufführung)	Spindle (1st possibility)	Asje voor achteruittandwiel (eerste mogelijkheid)	Aksel(1. mulighed)
AZ 332-2	1	12 x 48, 5 ⇥ 9/64	Achse (2. Ausführung)	Spindle (2nd possibility)	Asje voor achteruittandwiel (tweede mogelijkheid)	Aksel (2. mulighed)
A 332-3	1	⇥| 10/66	Primärwelle, (8 Keilnuten)	Primary shaft (8 splines)	Primaire as, (8 spiebanen)	Hovedaksel (8 notgange)
AZ 332-3	1	⇥ 10/66	Primärwelle, (18 Keilnuten)	Primary shaft (18 splines)	Primaire as, (18 spiebanen)	Hovedaksel (18 notgange)
A 332-4	1	H, 22 x 150, e 15 ⇥| 4/66	Mutter, Linksgewinde	Nut, L.H. thread	Moer (linkse draad)	Møtrik, venstregevind
AZ 332-4	1	H, 22 x 150, e 10 ⇥| 4/66	Mutter, Linksgewinde	Nut, L.H. thread	Moer (linkse draad)	Møtrik, venstregevind
AZ 332-48	1	5 x 35 ⇥ 9/64	Splint, (2. Ausführung)	Pin (2nd possibility)	Borgpen (tweede mogelijkheid)	Stift (2. mulighed)
A 332-94	1	TH, 7 x 24	Schraube mit Zapfen	Screw, with dowel point	Borgbout	Skrue med tap
A 332-95	?	41 x 59, e 0, 05	Einstellscheibe	Adjusting washer	Stelring	Justerskive
A 332-95 A	?	41 x 59, e 0, 10	Einstellscheibe	Adjusting washer	Stelring	Justerskive
A 332-95 B	?	41 x 59, e 0, 20	Einstellscheibe	Adjusting washer	Stelring	Justerskive
A 332-96	1	ø 46, e 3, 5	Kugellagerflansch	Flange for bearing	Lageropsluitplaat	Flange til kugleleje

No			GETRIEBE ZAHNRÄDER	GEAR BOX PINIONS	VERSNELLINGSBAK TANDWIELEN	GEARKASSE GEARHJUL
A 332-97	1	15 x 20 x 7	Abstandsbüchse	Distance bush	Vulstuk	Afstandsstykke
A 332-99	1	→| 6/50 N.F.P.	Abstandsbüchse	Distance bush	Vulstuk	Afstandsstykke
A 333-2	1	→| 1/67	Zahnrad für 2. Gang (25 Zähne)	2nd speed pinion (25 teeth)	Tandwiel 2e (25 tanden)	2'gearhjul (25 tænder)
AZ 333-2	1	↦ 1/67	Zahnrad für 2. Gang 25 Zähne (dreieckige Nut)	2nd speed pinion (25 teeth) (triangular groove)	Tandwiel 2e (25 tanden) (groef driehoekvormig)	2'gearhjul (25 tænder) (låserille trekantet)
A 333-3	1	→| 11/64	Übertragungszahnrad (16 Zähne)	Constant mesh pinion (16 teeth)	Reductie-tandwiel (16 tanden)	Gearhjul (16 tænder)
AZ 333-3	1	↦ 11/64 →| 10/66	Übertragungszahnrad (15 Zähne) (8 Keilnuten)	Constant mesh pinion (15 teeth) (8 splines)	Reductie-tandwiel (15 tanden) (8 spiebanen)	Gearhjul (15 tænder) (8 notgange)
AZ 333-3 A	1	↦ 10/66	Übertragungszahnrad (15 Zähne) (18 Keilnuten)	Constant mesh pinion (15 teeth) (18 splines)	Reductie-tandwiel (15 tanden) (18 spiebanen)	Gearhjul (15 tænder) (18 notgange)
A 333-4	1	e 29 →| 4/54 RP: A 333-4 A deo: 1-A 344-93	Übertragungszahnrad (31 Zähne)	Constant mesh gear (31 teeth)	Reductie-tandwiel op pignonas (31 tanden)	Gearhjul (31 tænder)
A 333-4 A	1	e 31 ↦ 4/54 →| 11/64	Übertragungszahnrad (31 Zähne)	Constant mesh gear (31 teeth)	Reductie-tandwiel op pignonas (31 tanden)	Gearhjul (31 tænder)
AZ 333-4	1	↦ 11/64	Übertragungszahnrad (32 Zähne)	Constant mesh gear (32 teeth)	Reductie-tandwiel op pignonas (32 tanden)	Gearhjul (32 tænder)
A 333-5	1	→| 7/67 L 117,7	Zahnradblock (13 x 14 x 22 x 28 Zähne)	Intermediate gear train (13 x 14 x 22 x 28 teeth)	Torentandwiel (13 x 14 x 22 x 28 tanden)	Bundhjul (13 x 14 x 22 x 28 tænder)
AZ 333-5	1	↦ 7/67 L 117,5	Zahnradblock (13 x 14 x 22 x 28 Zähne)	Intermediate gear train (13 x 14 x 22 x 28 teeth)	Torentandwiel (13 x 14 x 22 x 28 tanden)	Bundhjul (13 x 14 x 22 x 28 tænder)
A 333-7	1	→| 4/66	Zahnrad mit Büchse (20 Zähne) (1. Ausführung)	Reverse gear, bushed (20 teeth) (1st possibility)	Tandwiel (met bus), 20 tanden (eerste mogelijkheid)	Gearhjul m. bøsning (20 tænder) (1. mulighed)
AZ 333-7	1	↦ 9/64	Zahnrad mit Büchse (15 Zähne) (2. Ausführung)	Reserve gear, bushed (15 teeth) (2nd possibility)	Tandwiel (met bus), 15 tanden (tweede mogelijkheid)	Gearhjul m. bøsning (15 tænder) (2. mulighed)
A 333-88	1	24 x 26 x 18 →| 3/63 ↦ 10/63	Vordere Laufbüchse	Front bush	Voorste lagerbus	Bøsning forreste
A 333-88 A	1	20 x 22 x 22	Hintere Laufbüchse	Rear bush	Achterste lagerbus	Bøsning bageste
AZ 333-88	1	24 x 26 x 17 ↦ 3/63 →| 10/63	Vordere Laufbüchse	Front bush	Voorste lagerbus	Bøsning forreste

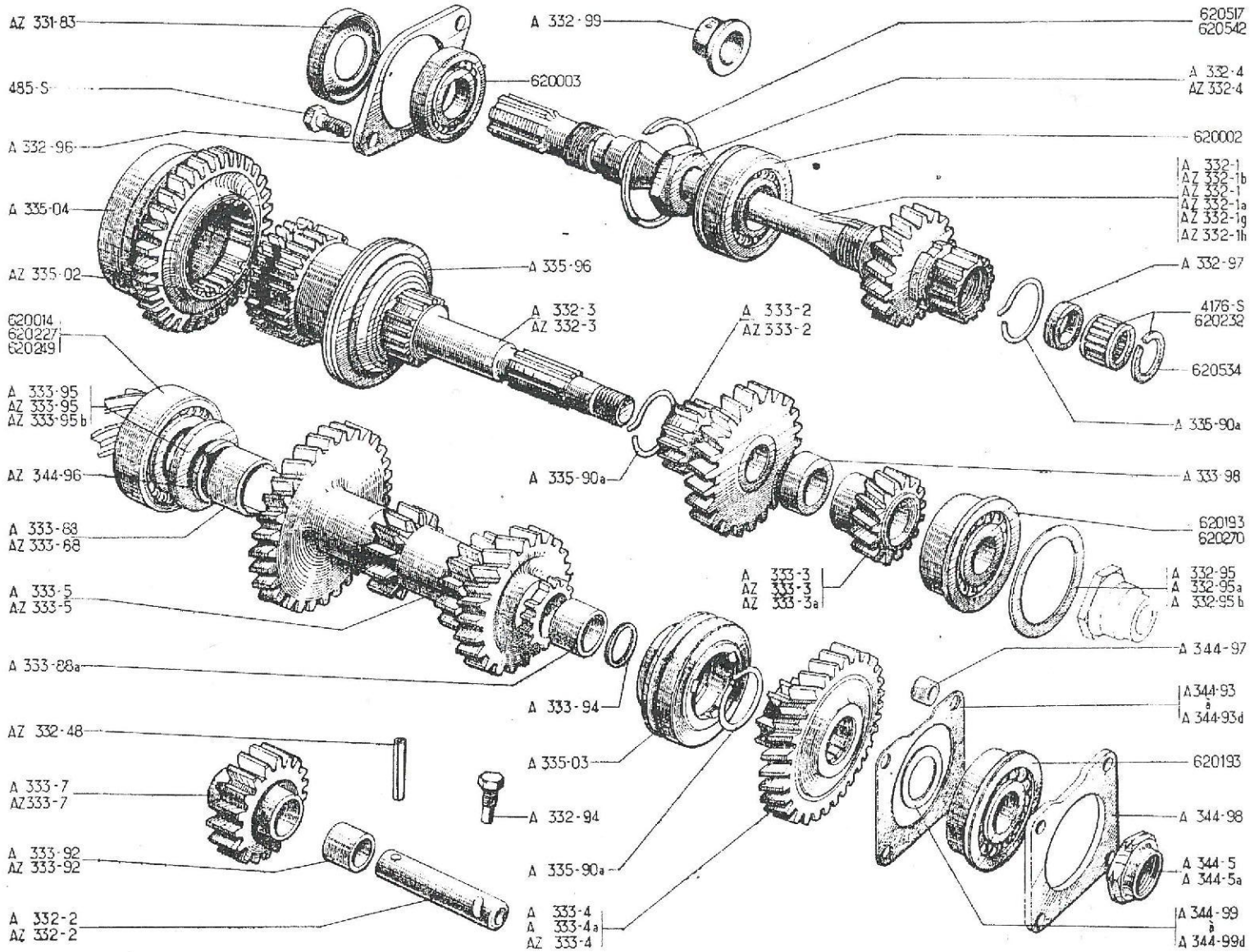
AZ 331-83
485-S
A 332-96
A 335-04
AZ 335-02
620014
620227
620219
A 333-95
AZ 333-95
AZ 333-95b
AZ 344-96
A 333-88
AZ 333-88
A 333-5
AZ 333-5
A 333-88a
AZ 332-48
A 333-7
AZ333-7
A 333-92
AZ 333-92
A 332-2
AZ 332-2
A 332-99
620003
A 335-96
A 332-3
AZ 332-3
A 333-2
AZ 333-2
A 335-90a
A 333-94
A 335-03
A 332-94
A 335-90a
A 333-4
A 333-4a
AZ 333-4
620517
620542
A 332-4
AZ 332-4
620002
A 332-1
AZ 332-1b
AZ 332-1
AZ 332-1a
AZ 332-1g
AZ 332-1h
A 332-97
4176-S
620232
620534
A 335-90a
A 333-98
620193
620270
A 333-3
AZ 333-3
AZ 333-3a
A 332-95
A 332-95a
A 332-95b
A 344-97
A344-93
a
A 344-93d
620193
A 344-98
A 344-5
A 344-5a
A 344-99
a
A 344-99d

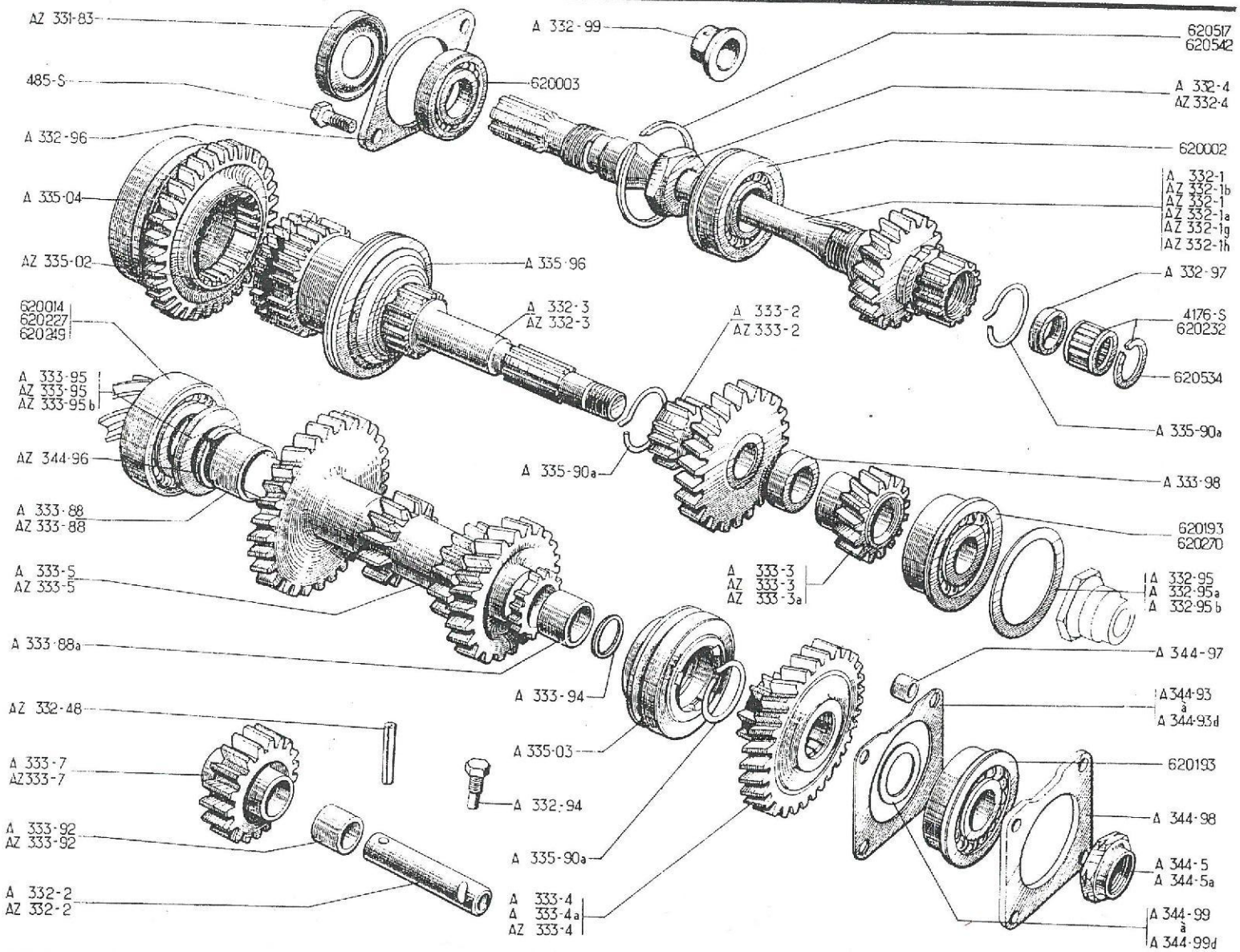
AZ 331-83
485-S
A 332-96
A 335-04
AZ 335-02
620014
620227
620249
A 333-95
AZ 333-95
AZ 333-95b
AZ 344-96
A 333-88
AZ 333-88
A 333-5
AZ 333-5
A 333-88a
AZ 332-48
A 333-7
AZ333-7
A 333-92
AZ 333-92
A 332-2
AZ 332-2
A 332-99
620003
A 335-96
A 332-3
AZ 332-3
A 333-2
AZ 333-2
A 335-90a
A 333-94
A 335-03
A 332-94
A 335-90a
A 333-4
A 333-4a
AZ 333-4
620517
620542
A 332-4
AZ 332-4
620002
A 332-1
AZ 332-1b
AZ 332-1
AZ 332-1a
AZ 332-1g
AZ 332-1h
A 332-97
4176-S
620232
620534
A 335-90a
A 333-98
620193
620270
A 333-3
AZ 333-3
AZ 333-3a
A 332-95
A 332-95a
A 332-95b
A 344-97
A 344-93
a
A 344-93d
620193
A 344-98
A 344-5
A 344-5a
A 344-99
a
A 344-99d

No	K		GETRIEBE ZAHNRÄDER	GEAR BOX PINIONS	VERSNELLINGSBAK TANDWIELEN	GEARKASSE GEARHJUL
A 333-92	2	12 x 17 x 12 R. M. P.	Laufbüchse (1. Ausführung)	Bush (1st possibility)	Lagerbus (eerste mogelijkheid)	Bøsning (1. mulighed)
AZ 333-92	1	12 x 14 x 24 ↦ 9/64	Laufbüchse (2. Ausführung)	Bush (2nd possibility)	Lagerbus (tweede mogelijkheid)	Bøsning (2. mulighed)
A 333-94	1	20 x 27 x 2, 5 →| 2/53	Scheibe	Washer	Ring	Skive
A 333-95	1	25 x 43 x 4 →| 3/63 ↦ 10/63 →| 7/67	Scheibe	Washer	Ring	Skive
AZ 333-95	1	25 x 43 x 4, 5 ↦3/63 →| 10/63	Scheibe	Washer	Ring	Skive
AZ 333-95 B	1	25 x 43 x 2, 4↦7/67	Scheibe	Washer	Ring	Skive
A 333-98	1	20 x 28 x 12, 4	Abstandsbüchse	Distance bush	Vulstuk	Afstandsstykke
AZ 335-02	1		Schiebemuffe für 2. und 3. Gang	Sliding sleeve for 2nd-3rd	Tandwiel 2e und 3e	Syncromeshhjul 2' og 3' gear
A 335-03	1		Schiebemuffe für 4. Gang	Sliding sleeve for 4th	Tandwiel 4e	Syncromeshhjul 4' gear
A 335-04	1		Schiebemuffe für 1. und RW-Gang	Sliding sleeve for 1st speed and reverse	Tandwiel 1e en achteruit	Syncromeshhjul 1' og Bakg.
A 335-90 A	3		Synchronsperring	Synchronising circlip	Vertragingsveertje	Låsering
A 335-96	1		Mitnehmerrad für 2. und 3. Gang	Sliding ring for 2nd-3rd	Aandrijfring 2e und 3e	Skiftering
A 344-5	1	H, 16 x 150 →| 11/54-N. F. P.	Kronenmutter	Nut, castellated	Kroonmoer	Møtrik m. krave
A 344-5A	1	H, 20 x 150 ↦ 11/54	Kronenmutter	Nut, castellated	Kroonmoer	Møtrik m. krave
A 344-93	?	e 0, 05 ↦ 4/54	Beilegscheibe	Shim for adjustment	Stelring	Justerskive
A 344-93 A	?	e 0, 1 ↦ 4/54	Beilegscheibe	Shim for adjustment	Stelring	Justerskive
A 344-93 B	?	e 0, 2 ↦ 4/54	Beilegscheibe	Shim for adjustment	Stelring	Justerskive
A 344-93 C	?	e 0, 5 ↦ 4/54	Beilegscheibe	Shim for adjustment	Stelring	Justerskive
A 344-93 D	?	e 1 ↦ 4/54	Beilegscheibe	Shim for adjustment	Stelring	Justerskive
AZ 344-96	1	23 x 29 x 2, 2 ↦ 3/63	Sicherungsring	Stop ring	Borgring	Låsering
A 344-97	4	7, 2 x 10, 5 x 3, 6	Abstandsbüchse unter Flansch	Distance piece under flange	Vulstukje onder lageropsluitplaat	Afstandsstykke til flange
A 344-98	1	ø 44, e 4	Befestigungsflansch f. Kugellager	Flange for bearing	Lageropsluitplaat	Flange til kugleleje

No	K		GETRIEBE ZAHNRÄDER	GEAR BOX PINIONS	VERSNELLINGSBAK TANDWIELEN	GEARKASSE GEARHJUL
A 344-99	?	20 x 32 x 0, 05 →| 4/54	Beilegscheibe	Adjusting washer	Stelring	Justerskive
A 344-99 A	?	20 x 32 x 0, 10 →| 4/54	Beilegscheibe	Adjusting washer	Stelring	Justerskive
A 344-99 B	?	20 x 32 x 0, 20 →| 4/54	Beilegscheibe	Adjusting washer	Stelring	Justerskive
A 344-99 C	?	20 x 32 x 0, 50 →| 4/54	Beilegscheibe	Adjusting washer	Stelring	Justerskive
A 344-99 D	?	20 x 32 x 1 →| 4/54	Beilegscheibe	Adjusting washer	Stelring	Justerskive
485-S	2	TH, 7 x 20	Flanschbefestigungsschraube	Screw for flange	Bev. bout voor lageropsluit-plaat	Skrue til flange
4176-S	1	→| 11/64 RP: 620.232, deo: 1-620.534	Nadellager mit Sicherungsring	Needle bearing with circlip	Naaldlager met borgring	Nåleleje med låsering
620.002	1	25 x 52 x 15	Hinteres Kugellager	Rear bearing	Achterste lager op aandrijfas	Kugleleje bag
620.003	1	20 x 42 x 8	Vorderes Kugellager (Normal-kupplung)	Front bearing (normal clutch)	Voorste lager (normale frictie)	Kugleleje, for. (normal kobling)
620.014	1	25 x 52 x 18 →| 3/63	Vorderes Kugellager für Kegel-rad	Front bearing for pinion	Voorste kogellager op pignonas	Kugleleje for. til gearhjul
620.193	1 1	20 x 52 x 22, 2 →| 10/66	Hinteres Kugellager für Kegelrad Hinteres Kugellager für Welle	Rear bearing for pinion Rear bearing for shaft	Achterste lager op pignonas Achterste lager op primaire as	Kugleleje, bag. til gearhjul Kugleleje, bag. til hovedaksel
620.227	1	25 x 52 x 18 ↦ 3/63 →| 10/63	Vorderes Rollenlager für Kegel-rad	Front bearing for pinion	Voorste rollager op pignonas	Rulleleje, for. til gearhjul
620.232	1	15 x 20 x 19, 5 →| 11/64	Nadellager-Käfig	Needle bearing	Naaldlager	Nåleleje
620.249	1	25 x 52 x 16 →| 10/63	Vorderes Rollenlager für Kegelrad	Front bearing for pinion	Voorste rollager op pignonas	Rulleleje, for.til gearhjul
620.270	1	20 x 52 x 55 x 15, ↦ 10/66	Hinteres Kugellager für Welle	Rear bearing for shaft	Achterste lager op primaire as	Kugleleje, bag. til hovedaksel
620.517	1	49 x 57, 5 x 1, 1 →| 4/66	Sicherungsring (1. Ausführung)	Stop ring (1st possibility)	Borgring (eerste mogelijkheid)	Låsering (1. mulighed)
620.534	1	ø ext 23 ↦ 11/64	Sicherungsring	Stop ring	Borgring	Låsering
620.542	1	49 x 55, 5 x 1, 35 ↦ 9/64	Sicherungsring (2. Ausführung)	Stop ring (2nd possibility)	Borgring (tweede mogelijkheid)	Låsering (2. mulighed)

N°	K		SCHALTGESTÄNGE	GEAR BOX CONTROL	VERSNELLINGSHANDLE ENZ.	GEARSKIFTE
AZ 334-01 C	1	→| 7/66 D. a G.	Schaltgestänge am Spritzblech (mit Stützarm)	Control unit on dashboard with hop arm	Schakelcommando op schutbord (met steunplaat)	Gearskifte på forbræt med fastspændingsarm
AZ 334-01 E	1	↦ 7/66-D. a G. - D. a G.	Schaltgestänge am Spritzblech (ohne Stützarm)	Control unit on dashboard without hop arm	Schakelcommando op schutbord (zonder steunplaat)	Gearskifte på forbræt uden fastspændingsarm
A 334-03	1	→| 6/65	Schaltdom mit Schalthebel (f. Getriebe mit Führungsdaumen A 334-93)	Gear change tower, with lever (for Gear box with finger A 334-93)	Huis voor schakelstang, compleet met schakelstang, stofhoes enz. (voor versnellingsbak met geleidenok A 334-93)	Gearskiftehus, m. stang (til geark. med styrefinger A 334-93)
AZ 334-03 C	1	↦ 6/65	Schaltdom mit Schalthebel (f. Getriebe ohne Führungsdaumen A 334-93)	Gear change tower, with lever (for Gear box without finger A 334-93)	Huis voor schakelstang, compleet met schakelstang, stofhoes enz. (voor verschnellingsbak zonder geleidenok A 334-93)	Gearskiftehus, m. stang (til geark. uden styrefinger A 334-93)
AZ 334-025 C	1	→| 7/66 D. a D.	Schaltgestänge am Spritzblech (mit Stützarm)	Control unit on dashboard with hop arm	Schakelcommando op schutbord (met steunplaat)	Gearskifte på forbræt med fastspændingsarm
AZ 334-1	1		Achse f. Schaltgabel für 1. Gang (4 Sperrkerben)	Fork shaft for 1st speed (4 notches)	Schakelvorkas le (4 inkepingen)	Skifteaksel 1'gear (4 hak)
A 334-2	1	→| 7/66 RP:AZ 334-2 deo: 1-AZ 334-2A	Schaltknopf	Control knob	Knop voor schakelcommando	Kugle til gearskifte
AM 334-2D	1	sup, AZ, AM ↦ 4/67	Knopf-Hälfte (schwarz)	Half-knob (black)	Halve knop (zwart, boven)	1/2 kugle, øverste (sort)
AM 334-2C	1	inf, AZ, AM ↦ 4/67	Knopf-Hälfte (schwarz)	Half-knob (black)	Halve knop (zwart, onder)	1/2 kugle, nederste (sort)
AZ 334-2	1	sup, ↦ 7/66	Knopf-Hälfte (grau)	Half-knob (grey)	Halve knop (grijs, boven)	1/2 kugle, øverste (grå)
AZ 334-2 A	1	inf, ↦ 7/66	Knopf-Hälfte (grau)	Half-knob (grey)	Halve knop (grijs, onder)	1/2 kugle, nederste (grå)
A 334-3	1	→| 6/65	Schalthebel	Vertical lever	Verticale schakelstang	Lodrette skiftestang
AZ 334-3 B	1	↦ 6/65	Schalthebel	Vertical lever	Verticale schakelstang	Lodrette skiftestang
A 334-6	1	→| 7/53 RP: A 334-6 A deo: 1-A 331-4 A	Schaltgabel f. 1. Gang (2 Schrauben)	Fork for 1st speed (2 screws)	Schakelvork le (bev. d.m.v. 2 bouten)	Skiftegaffel 1'gear (2 skruer)
A 334-6 A	1	↦ 7/53 →| 7/67	Schaltgabel f. 1. Gang (2 Schrauben)	Fork for 1st speed (2 screws)	Schakelvork le (bev. d.m.v. 2 bouten)	Skiftegaffel 1'gear (2 skruer)
AZ 334-6	1	↦ 7/67	Schaltgabel f. 1. Gang (1 Schraube)	Fork for 1st speed (1 srew)	Schakelvork le (bv. d.m.v. 1 bout)	Skiftegaffel 1'gear (1 skrue)
A 334-7	1	→| 7/53 RP: A 334-7A deo: 1 A 331-4 A	Schaltgabel für 2. Gang	Fork for 2nd speed	Schakelvork 2e	Skiftegaffel 2'gear

No	K		SCHALTGESTÄNGE	GEAR BOX CONTROL	VERSNELLINGSHANDLE ENZ.	GEARSKIFTE
A 334-7 A	1	↦ 7/53	Schaltgabel für 2. Gang	Fork for 2nd speed	Schakelvork 2e	Skiftegaffel 2'gear
A 334-8	1	→| 7/53 RP: A 334-8 A deo: 1 - A 331-4 A	Schaltgabel für 4. Gang	Fork for 4th speed	Schakelvork 4e	Skiftegaffel 4'gear
A 334-8 A	1	↦ 7/53	Schaltgabel für 4. Gang	Fork for 4th speed	Schakelvork 4e	Skiftegaffel 4'gear
AZ 334-9	1	↦ 5/56	Achse für Schaltgabel für 2. Gang (6 Sperrkerben)	Fork shaft for 2nd speed (6 notches)	Schakelvorkas 2e (6 inkepingen)	Skifteaksel 2'gear (6 hak)
A 334-10	1	→| 6/65	Achse für Schaltgabel für 4. Gang (3 Sperrkerben)	Fork shaft for 4th speed (3 notches)	Schakelvorkas 4e (3 inkepingen)	Skifteaksel 4'gear (3 hak)
AZ 334-10	1	↦ 6/65 →| 5/66	Achse für Schalgabel für 4. Gang (3 Sperrkerben)	Fork shaft for 4th speed (3 notches)	Schakelvorkas 4e (3 inkepingen)	Skifteaksel 4'gear (3 hak)
AZ 334-10 A	1	↦ 5/66	Achse für Schaltgabel für 4. Gang (3 Sperrkerben)	Fork shaft for 4th speed (3 notches)	Schakelvorkas 4e (3 inkepingen)	Skifteaksel 4'gear (3 hak)
A 334-11	4	4,3 x 6,5 x 29	Anpressfeder f. Verriegelungskugel	Ball spring	Grendelveertje	Fjeder til kugle
A 334-16	1	ø ext 34, h 5	Federteller	Cup	Veerschoteltje	Skål
A 334-51	1		Verbindungslasche	Lug	Verbindingsklem	Samleled
A 334-57	2	13,7 x 20 x 12	Gummibüchse	Rubber bush	Rubber busje	Gummibøsning
AM 334-60 B	1	AZAM ↦ 4/67	Zierring für Schaltknopf	Knob ring (chromium plated)	Verchroomde sierrand op knop	Forcr. ring til kugle
A 334-62	1		Gummidichtstulpen	Dust cover, rubber	Rubber stofhoes	Gummimanchet
A 334-67	2 1	ø 6, L 20 →| 5/66 ↦ 5/66	Lagerbolzen für Schaltgestänge	Control spindle	Verbindingspen	Splitbolt
AZ 334-67 A	1	ø 6, L 22 ↦ 5/66	Lagerbolzen für Schaltgestänge	Control spindle	Verbindingspen	Splitbolt
A 334-73	4	6 x 16 x 12,5	Elastische Laufbüchse	Rubber bush	Rubber busje	Gummibøsning
334-78	1	→| 7/66	Dichtungsflansch	Flange for joint	Metalen bev. plaat op schutbord	Flange til pakning
334-80	1	→| 7/66	Dichtung für Schaltgestänge	Joint for lever	Stofhoes op schakelcommando	Gummipakning
Z 334-80	1	↦ 7/66	Dichtung für Schaltgestänge	Joint for lever	Stofhoes op schakelcommando	Gummipakning
334-81 A	2	12 x 14 x 18 x 14,2 ↦ 3/64	Rilsan-Lagerbüchse	Bearing bush, "Rilsan"	Nylon lagerbusje	Nylonleje
334-86	2	10 x 12 x 1	Sicherungsdraht			

		Sicherungsdraht	Circlip for shaft	Borgveertje	Lås til skifteaksel

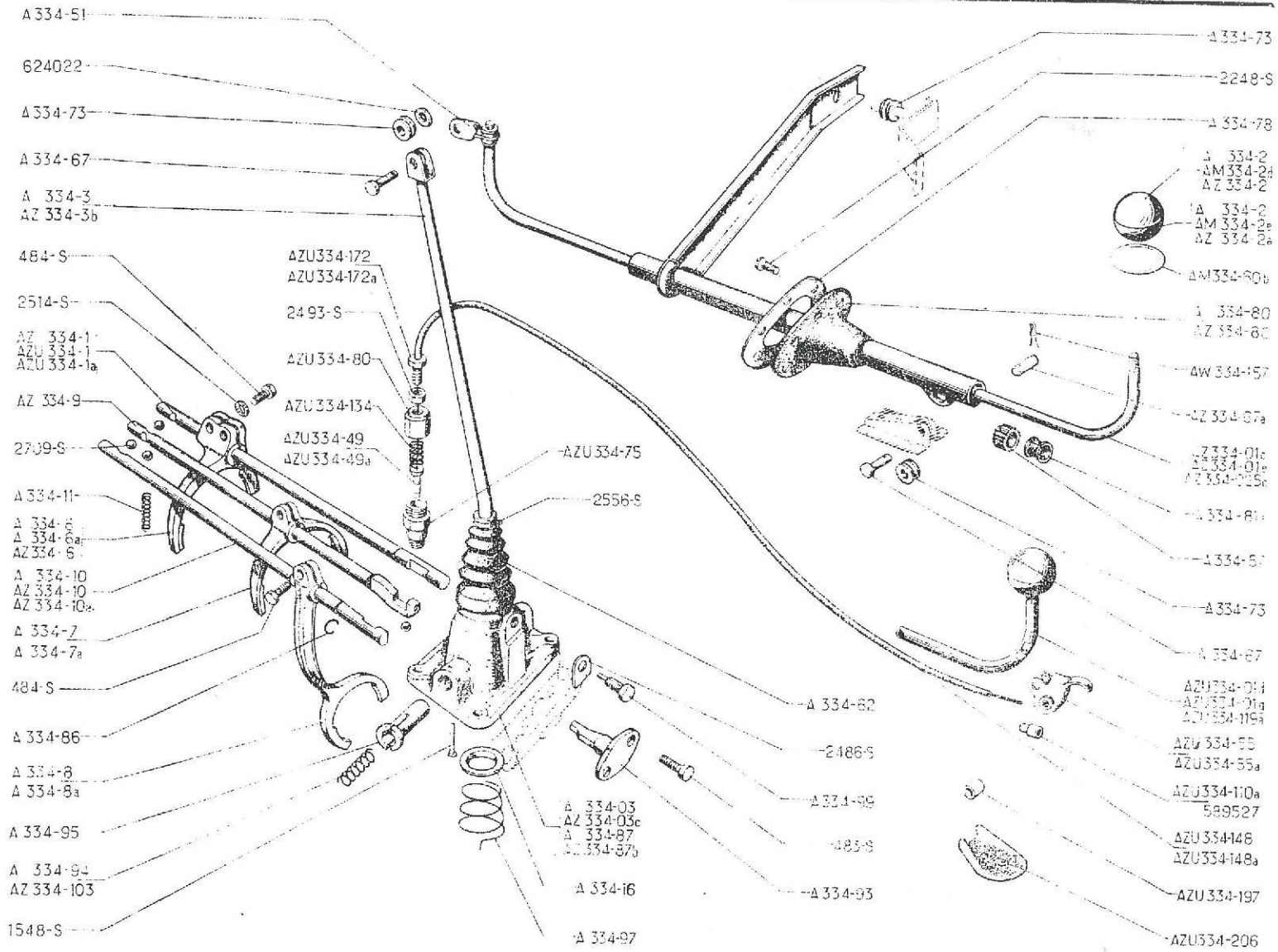

VERSNELLINGSHANDLE ENZ.
GEARSKIFTE

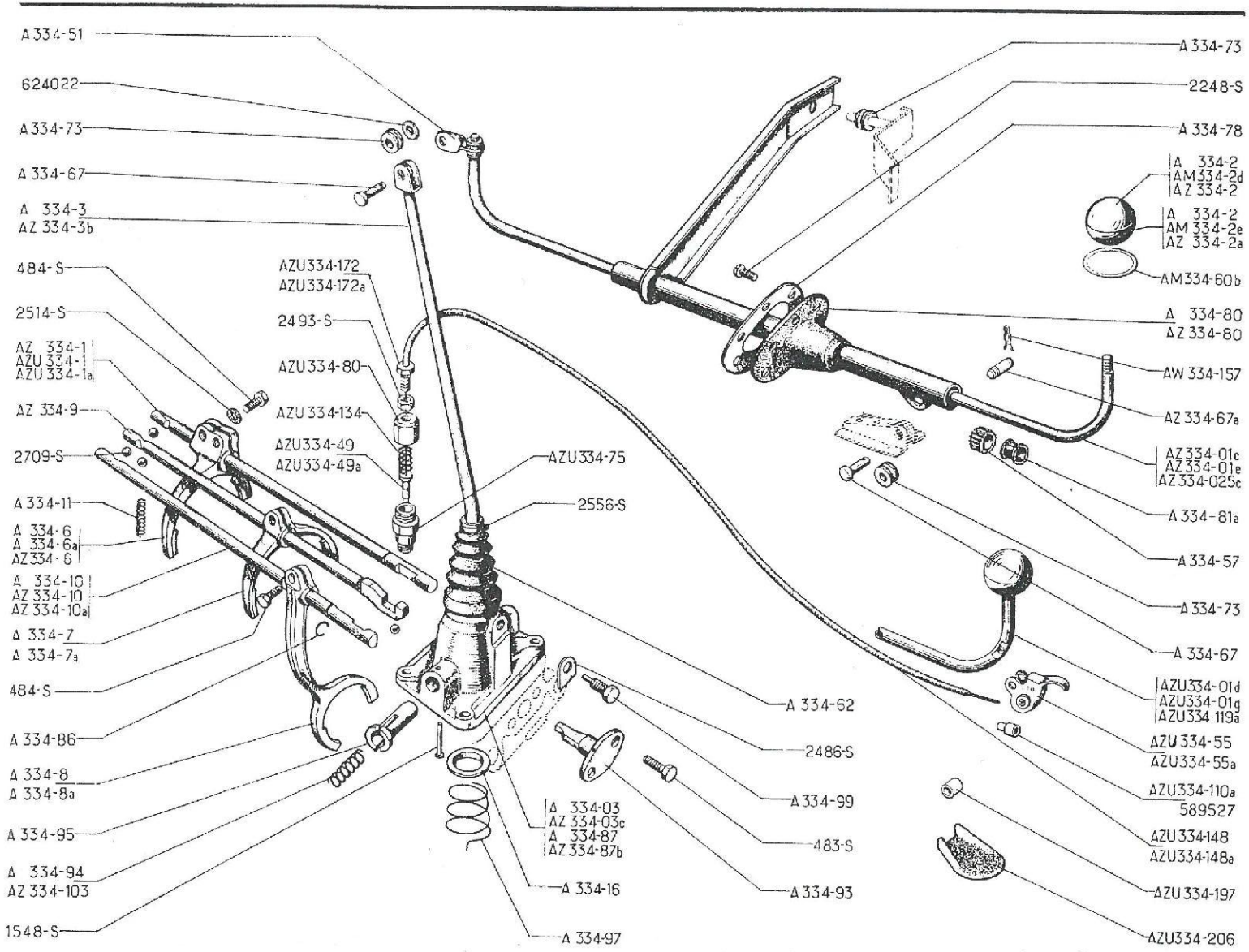

No	K		SCHALTGESTÄNGE	GEAR BOX CONTROL	VERSNELLINGSHANDLE ENZ.	GEARSKIFTE
A 334-87	1	→| 6/65	Schaltdom	Bracket for lever	Kaal huis voor verticale schakelstang	Beslag til lodret aksel
AZ 334-87 B	1	↦ 6/65	Schaltdom	Bracket for lever	Kaal huis voor verticale schakelstang	Beslag til lodret aksel
A 334-93	1	→| 6/65	Führungsdaumen	Guide finger	Geleidenok	Styrefinger
A 334-94	2 1	9 x 11 x 32 →| 6/65 ↦ 6/65	Kolbenfeder	Spring for plunger	Drukveertje	Fjeder til stempel
A 334-95	1		Druckkolben mit Schulter	Plunger, shouldered	Houder voor drukveertje (met klaag)	Stempel m. slids
A 334-97	1	25 x 39 x 29	Konische Feder	Conical spring	Conische veer	konisk fjeder
A 334-99	1	TH, 7 x 18	Schraube mit Zapfen	Screw with dowel point	Borgbout	Skrue med tap
AZ 334-103	1	9 x 11, 5 ↦ 6/65	Kolbenfeder	Lever spring	Drukveertje	Fjeder til stempel
AW 334-157	2	↦ 5/66	Klammer für Lagerbolzen	Clamp for spindle	Haarspeldveertje	Hårnålefjeder
483-S	2	TH, 7 x 15 →| 6/65	Schraube f. Führungsdaumen	Screw for guide finger	Bout voor geleidenok	Skrue til styrefinger
484-S	4 3	TH, 7 x 17 →| 7/67 ↦ 7/67	Schraube zur Befestigung der Schaltgabel	Screw for fork	Bout voor schakelvork	Skrue til skiftegaffel
1548-S	1	TF, 3 x 24	Niet zur Federhalterung	Rivet for spring	Borgpen	Split til fjeder
2248-S	6	TR, 5 x 7, 5 →| 7/66	Schraube zur Flanschbefestigung	Screw for flange	Bev. bout voor A 334-78	Skrue til flange
2486-S	1	ø 7, 5 L 17, 5, ℓ 16	Sicherungsblech	Lockplate	Borg	Lås
2514-S	4	Cr 7, 3 x 12	Scheibe	Washer	Ring	Skive
2556-S	1	L 160	Schlauchbinder	Clip	Klemband	Spændebånd
2709-S	6	ø 7	Kugel zur Gangverriegelung	Ball for fork shaft	Kogeltje voor schakelvorkas	Kugle til skifteaksel
624.022	2	6, 5 x 14 ↦ 5/65	Federscheibe	Washer, expansible	Ring	Gummiskive

No	K		GETRIEBE DIFFERENTIAL	GEAR BOX DIFFERENTIAL	VERSNELLINGSBAK DIFFERENTIEEL	GEARKASSE DIFFERENTIALE
AZ 343-05	1	↦ 3/63 R.M.P →| 3/63 →| 1/60, deo: 5-A 343-6 B	Getriebe, komplett, mit Satelliten- und Planetenrädern und Zapfenschraube	Differential casing assy (with satellites, planet wheels and screw)	Compleet differentieelhuis, gemonteerd met tandwielen enz. en met borgbout	Hus komplet, mont. med satellithjul, planethjul og skrue med tap
AZ 343-1	1	↦ 3/63	Gehäuse, ohne Ausrüstung	Differential casing, only	Kaal diff. huis	Hus nøgent
A 343-2	2	→| 7/52 R.P: AZ 343-05	Planetenrad	Planet wheel	Planetair tandwiel	Planethjul
A 343-2 A	2	↦ 7/52 →| 3/63 RP: AZ 343-05	Planetenrad	Planet wheel	Planetair tandwiel	Planethjul
AM 343-2	2	↦ 3/63	Planetenrad, (8 Keilnuten) für Kardan-Gelenkwellen	Planet wheel (8 splines) for cardan-shafts	Planetair tandwiel (8 spiebanen) (voor montage van aandrijfassen met kruisstukken)	Planethjul (8 notgange) til enkelt kardanled
AZ 343-2 A	2	↦ 9/65	Planetenrad (20 Keilnuten) für homokin. Kugelgelenkwellen	Planet wheel (20 splines) for driveshafts with balls	Planetair tandwiel (20 spiebanen) (voor montage van aandrijfassen met kogelkoppelingen)	Planethjul (20 notgange) til kuglekardanled
A 343-3	2	→| 7/52 RP: AZ 343-05	Satellitenrad	Satellite pinion	Satelliet tandwiel	Satellithjul
A 343-3 A	2	↦ 7/52 →| 3/63 RP: AZ 343-05	Satellitenrad	Satellite pinion	Satelliet tandwiel	Satellithjul
AM 343-3	2	↦ 3/63	Satellitenrad	Satellite pinion	Satelliet tandwiel	Satellithjul
A 343-4	1	ø 12 →| 3/63	Achse für Satellitenräder	Spindle for satellites	As voor satelliet-tandwiel	Aksel til Satellithjul
AM 343-4	1	ø 13 ↦ 3/63 →| 7/65 RP: AM 343-4A, deo: 1-AZ 343-5	Achse für Satellitenräder	Spindle for satellites	As voor satelliet-tandwiel	Aksel til Satellithjul
AM 343-4 A	1	ø 13 ↦ 7/65	Achse für Satellitenräder	Spindle for satellites	As voor satelliet-tandwiel	Aksel til Satellithjul
A 343-5	1	TH. 7 x 100 →| 6/50 N.F.P.	Schraube mit Zapfen	Screw with dowel	Borgbout	Skrue med tap
A 343-5 A	1	TH. 10 x 150, L 35, ↦ 6/50 →| 1/60	Schraube mit Zapfen	Screw with dowel	Borgbout	Skrue med tap
A 343-5 B	1	TH. 10 x 125, L 35, ↦ 1/60 →| 7/65	Schraube mit Zapfen	Screw with dowel	Borgbout	Skrue med tap
AZ 343-5	1	TH. 10 x 125, L 28 →| 7/65	Schraube mit Zapfen	Screw with dowel	Borgbout	Skrue med tap
A 343-6	5	TH. 7 x 100, →| 6/50 N.F.P.	Schraube	Screw	Bout	Skrue

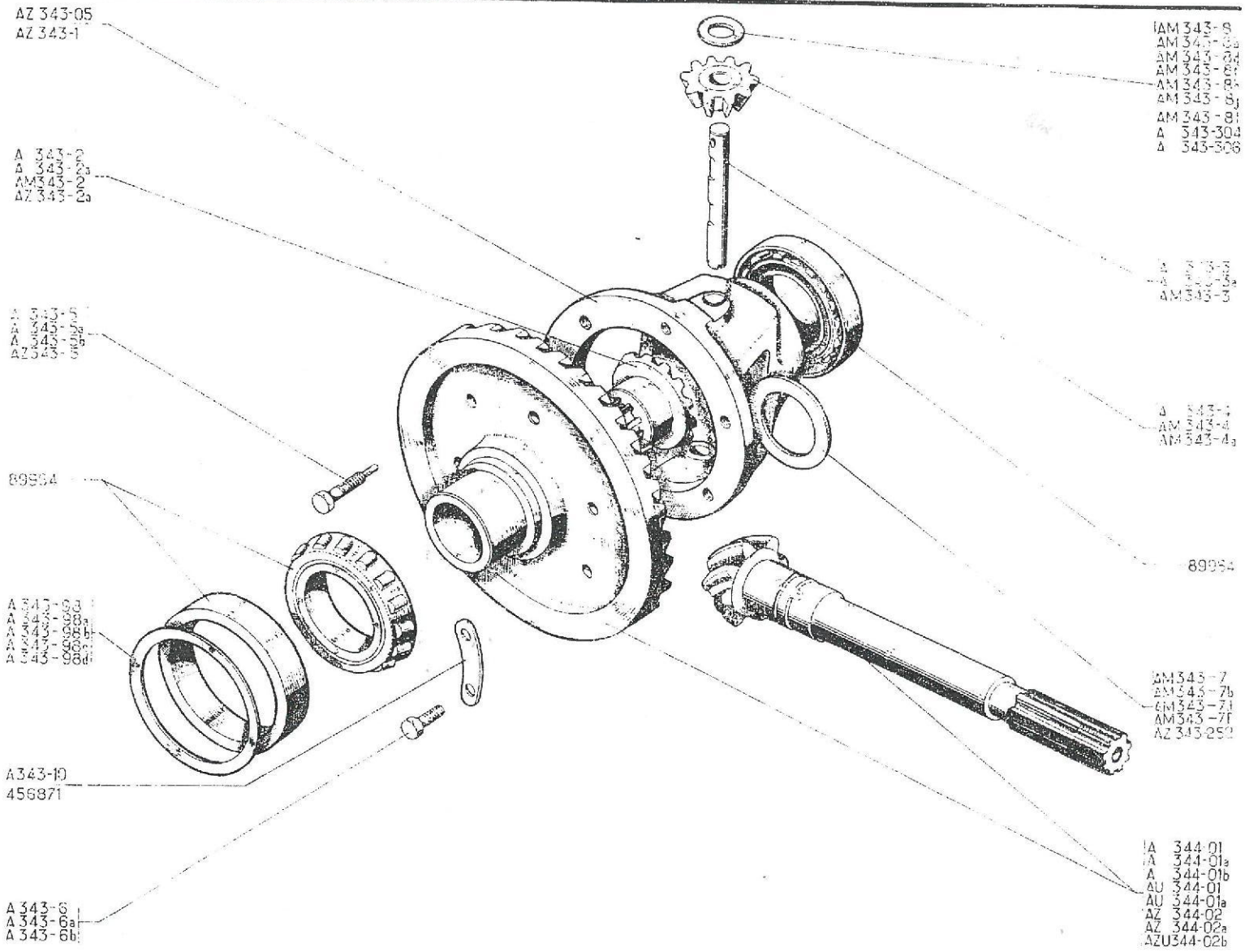
AZ 343-05
AZ 343-1
A 343-2
A 343-2a
AM343-2
AZ 343-2a
A 343-5
A 343-5a
A 343-5b
AZ343-5
89984
A 343-98
A 343-98a
A 343-98b
A 343-98c
A 343-98d
A343-10
456871
A 343-6
A 343-6a
A 343-6b
AM 343-8
AM 343-8a
AM 343-8d
AM 343-8
AM 343-8
AM 343-8
AM 343-81
A 343-304
A 343-308
AM343-3
AM 343-4
AM 343-4a
89984
AM343-7
AM343-7b
AM343-7f
AM343-7f
AZ 343-252
A 344-01
A 344-01a
A 344-01b
AU 344-01
AU 344-01a
AZ 344-02
AZ 344-02a
AZU344-02b

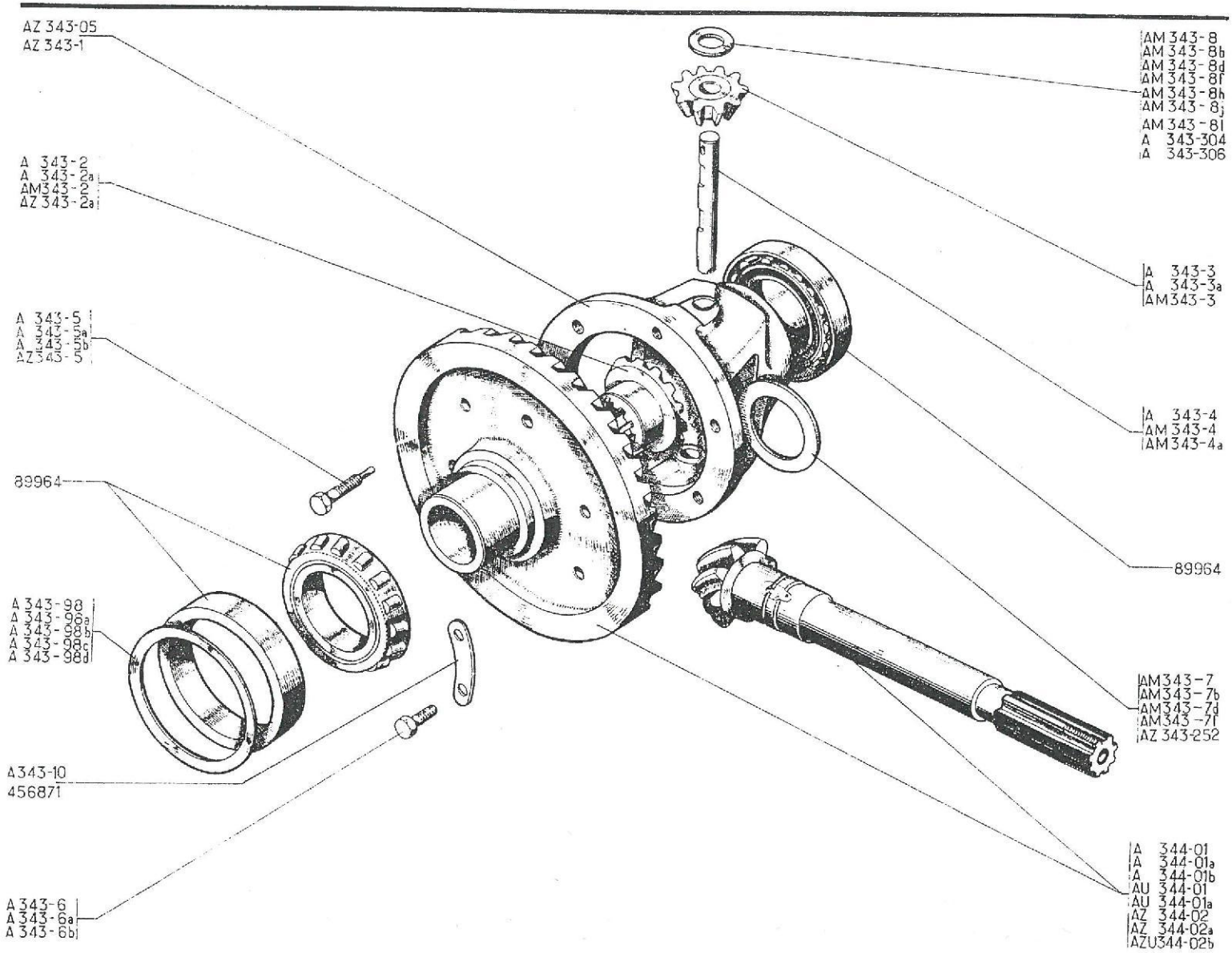
AZ 343-05
AZ 343-1
A 343-2
A 343-2a
AM343-2
AZ 343-2a
A 343-5
A 343-5a
A 343-5b
AZ 343-5
89964
A 343-98
A 343-98a
A 343-98b
A 343-98c
A 343-98d
A343-10
456871
A 343-6
A 343-6a
A 343-6b
AM 343-8
AM 343-8b
AM 343-8d
AM 343-8f
AM 343-8h
AM 343-8j
AM 343-8l
A 343-304
A 343-306
A 343-3
A 343-3a
AM343-3
A 343-4
AM 343-4
AM343-4a
89964
AM343-7
AM343-7b
AM343-7d
AM343-7f
AZ 343-252
A 344-01
A 344-01a
A 344-01b
AU 344-01
AU 344-01a
AZ 344-02
AZ 344-02a
AZU344-02b

No	K		GETRIEBE DIFFERENTIAL	GEAR BOX DIFFERENTIAL	VERSNELLINGSBAK DIFFERENTIEEL	GEARKASSE DIFFERENTIALE
A 343-6 A	5	TH, 10 x 150, ↦ 6/50 ⇥| 1/60	Schraube	Screw	Bout	Skrue
A 343-6 B	5	TH, 10 x 125 ↦ 1/60	Schraube	Screw	Bout	Skrue
AM 343-7	?	28 x 52, e 1,35 ↦ 3/63	Beilegscheibe für Planetenrad	Washer for planet wheel	Ring voor planetair tandwiel	Skive til planethjul
AM 343-7 B	?	28 x 52, e 1,47 ↦ 3/63	Beilegscheibe für Planetenrad	Washer for planet wheel	Ring voor planetair tandwiel	Skive til planethjul
AM 343-7 D	?	28 x 52, e 1,59 ↦ 3/63	Beilegscheibe für Planetenrad	Washer for planet wheel	Ring voor planetair tandwiel	Skive til planethjul
AM 343-7 F	?	28 x 52, e 1,71 ↦ 3/63	Beilegscheibe für Planetenrad	Washer for planet wheel	Ring voor planetair tandwiel	Skive til planethjul
AM 343-8	?	13 x 28, e 1,47 ↦ 3/63	Beilegscheibe für Satellitenrad	Washer for satellite	Ring voor satelliet tandwiel	Skive til satellithjul
AM 343-8 B	?	13 x 28, e 1,61 ↦ 3/63	Beilegscheibe für Satellitenrad	Washer for satellite	Ring voor satelliet tandwiel	Skive til satellithjul
AM 343-8 D	?	13 x 28, e 1,75 ↦ 3/63	Beilegscheibe für Satellitenrad	Washer for satellite	Ring voor satelliet tandwiel	Skive til satellithjul
AM 343-8 F	?	13 x 28, e 1,89 ↦ 3/63	Beilegscheibe für Satellitenrad	Washer for satellite	Ring voor satelliet tandwiel	Skive til satellithjul
AM 343-8 H	?	13 x 28, e 2,03 ↦ 3/63	Beilegscheibe für Satellitenrad	Washer for satellite	Ring voor satelliet tandwiel	Skive til satellithjul
AM 343-3 J	?	13 x 28, e 2,17 ↦ 3/63	Beilegscheibe für Satellitenrad	Washer for satellite	Ring voor satelliet tandwiel	Skive til sattelithjul
AM 343-8 L	?	13 x 28, e 2,31 ↦ 3/63	Beilegscheibe für Satellitenrad	Washer for satellite	Ring voorsatelliet tandwiel	Skive til sattelithjul
A 343-10	3	↦ 6/50 ⇥| 1/60	Doppeltes Sicherungsblech	Lockplate, double	Dubble borg	Dobbelt lås
A 343-98	?	62 x 72, e 0,05	Beilegscheibe für Rollenlager	Washer for bearing	Stelring voor diff. lager	Skive til kugleleje
A 343-98 A	?	62 x 72, e 0,10	Beilegscheibe für Rollenlager	Washer for bearing	Stelring voor diff. lager	Skive til kugleleje
A 343-98 B	?	62 x 72, e 0,20	Beilegscheibe für Rollenlager	Washer for bearing	Stelring voor diff. lager	Skive til kugleleje
A 343-98 C	?	62 x 72, e 0,50	Beilegscheibe für Rollenlager	Washer for bearing	Stelring voor diff. lager	Skive til kugleleje
A 343-98 D	?	62 x 72, e 1	Beilegscheibe für Rollenlager	Washer for bearing	Stelring voor diff. lager	Skive til kugleleje
AZ 343-252	?	28 x 47, e 2 ⇥| 3/63	Scheibe (Plastik)für Planetenrad	Washer, plastic, for planet wheel	Plastic ring voor planetair tandwiel	Plasticskive til planethjul
A 343-304	?	12 x 28, e 2,03 ⇥| 3/63	Scheibe für Satellitenrad	Washer for satellite	Ring voor satelliet tandwiel	Skive til satellithjul
A 343-306	?	12 x 28, e 2,17 ⇥| 3/63	Scheibe für Satellitenrad	Washer for satellite	Ring voor satelliet tandwiel	Skive til satellithjul
A 344-01	1	⇥| 6/50 RP:AZU344-02 B deo: 1-AZ 343-05, 5-A 343-6 B, 1-AZ 344-96, 1-620.249	Kegelräderpaar 8 x 31 6 Bohrungen zu 7 Ø	Crown wheel and pinion 8 x 31, 6 holes Ø 7	Kroonwiel en pignon 8 x 31 (6 gaten Ø 7)	Kron- og spidshjul 8 x 31 6 huller Ø 7

No		N		GETRIEBE DIFFERENTIAL	GEAR BOX DIFFERENTIAL	VERSNELLINGSBAK DIFFERANTIEEL	GEARKASSE DIFFERENTIALE
A	344-01 A	1	↦ 6/50 →| 11/54 RP: AZU 344-02 B, deo: 1-A 344-5 A, 1-620.249 1 - AZ 344-96	Kegelräderpaar 8 x 31, 6 Bohrungen zu 10 Ø Gewinde an Kegelradwelle 16 x 1, 5	Crown wheel and pinion 8 x 31 6 holes Ø 7 pinion threaded 16 x 150	Kroonwiel en pignon 8 x 31 (6 gaten Ø 10) (pignon met draad 16 x 150)	Kron- og spidshjul 8 x 31 6 huller Ø 10, Gevind på spidshjul 16 x 150
A	344-01 B	1	↦ 11/54 →| 3/63 RP: AZU 344-02 B, deo: 1-620.249, 1-AZ 344-96	Kegelräderpaar 8 x 31, 6 Bohrungen 10 Ø Gewinde an Kegelradwelle 20 x 1, 5	Crown wheel and pinion 8 x 31, 6 holes Ø 7. pinion threaded 20 x 150	Kroonwiel en pignon 8 x 31 (6 gaten Ø 10) pignon met draad 20 x 150	Kron- og spidshjul 8 x 31 6 huller Ø 10, Gevind på spidshjul 20 x 150
AU	344-01	1	RP: AU 344-01 A deo: a-A 344-5 A	Kegelräderpaar 7 x 31, Gewinde an Kegalradwelle 16 x 1, 5	Crown wheel and pinion 7 x 31, pinion threaded 16 x 150	Kroonwiel en pignon 7 x 31 (pignon met draad 16 x 150)	Kron- og spidshjul 7 x 31 Gevind på spidshjul 16 x 150
AU	344-01 A	1	AU	Kegelräderpaar 7 x 31, Gewinde an Kegelradwelle 20 x 1, 5	Crown wheel and pinion 7 x 31, pinion threaded 20 x 150	Kroonwiel en pignon 7 x 31 (pignon met draad 20 x 150)	Kron- og spidshjul 7 x 31 Gevind på spidshjul 20 x 150
AZ	344-02	1	AZ ↦ 3/63 →| 10/63	Kegelräderpaar 8 x 29	Crown wheel and pinion 8 x 29	Kroonwiel en pignon 8 x 29	Kron- og spidshjul 8 x 29
AZ	344-02 A	1	AZ ↦ 10/63	Kegelräderpaar 8 x 29	Crown wheel and pinion 8 x 29	Kroonwiel en pignon 8 x 29	Kron- og spidshjul 8 x 29
AZU	344-02 B	1	AZU ↦ 3/63	Kegelräderpaar 8 x 31	Crown wheel and pinion 8 x 31	Kroonwiel en pignon 8 x 31	Kron- og spidshjul 8 x 31
	89.964	2	35 x 72 x 17	Rollenlager	Roller bearing	Rollager	Rulleleje
	456.871	3	→| 6/50 N.F.P.	Doppeltes Sicherungsblech	Lockplate, double	Dubbele borg	Dobbelt lås

No	K		KARDAN - GELENKWELLEN	CARDAN TYPE DRIVESHAFTS	AANDRIJFASSEN (MET KRUIS-STUKKEN)	KARDANAKSLER
AZ 331-9	1	G ↦ 1/63 →| 9/63	Achslager, 4 Bohrungen, 7 Ø 2 Bohrungen, 9 Ø	Bearing, 4 holes Ø 7, 2 holes Ø 9	Flens, 4 gaten Ø 7, 2 gaten Ø 9	Flange, 4 huller Ø 7, 2 huller Ø 9
AZ 331-9 A	1	D ↦ 1/63 →| 9/63	Achslager, 4 Bohrungen, 7 Ø 2 Bohrungen 9 Ø	Bearing, 4 holes Ø 7, 2 holes Ø 9	Flens, 4 gaten Ø 7, 2 gaten Ø 9	Flange, 4 huller Ø 7, 2 huller Ø 9
AZ 331-9 H	1	G ↦ 9/63	Achslager, 6 Bohrungen, 9 Ø	Bearing, 6 holes Ø 9	Flens, 6 gaten Ø 9	Flange, 6 huller Ø 9
AZ 331-9 I	1	D ↦ 9/63	Achslager, 6 Bohrungen, 9 Ø	Bearing, 6 holes Ø 9	Flens, 6 gaten Ø 9	Flange, 6 huller Ø 9
A 331-86	2	↦ 6/52 →| 10/61	Dichtung zwischen Getriebe und Achslager	Joint for bearing	Flenspakking	Flangepakning
AM 331-86	2	↦ 1/63 →| 9/63	Dichtung zwischen Getriebe und Achslager	Joint for bearing	Flenspakking	Flangepakning
AM 331-86 A	2	↦ 9/63	Dichtung zwischen Getriebe und Achslager	Joint for bearing	Flenspakking	Flangepakning
AW 331-86	2	↦ 10/61 →| 1/63	Dichtung zwischen Getriebe und Achslager	Joint for bearing	Flenspakking	Flangepakning
A 331-95	2	↦ 6/52 →| 10/61	Achslager, 4 Bohrungen Ø 7	Bearing, 4 holes Ø 7	Flens, 4 gaten Ø 7	Flange, 4 huller Ø 7
AW 331-95	2	↦ 10/61 →| 1/63	Achslager, 3 Bohrungen Ø 9 1 Bohrung Ø 7	Bearing, 3 holes Ø 9 1 hole Ø 7	Flens, 3 gaten Ø 9 1 gat Ø 7	Flange, 3 huller Ø 9 1 hul Ø 7
A 372-0	1	G →| 9/54 D →| 9/54 deo: 1-A 416-8	Gelenkwelle, Radseite Keilnuten 28 Ø, auf Getriebeseite	Driveshaft, wheel side splines Ø 28, gear box side	Aandrijfas, wielzijde (Ø spiebanen aan versn. bakzijde 28)	Kardanaksel, udv. notgange mod geark. Ø 28
A 372-0 F	2	↦ 9/54 →| 7/65	Gelenkwelle, Radseite Keilnuten 34 Ø, auf Getriebeseite, Nabe mit 8 Keilnuten	Driveshaft, wheel side, splines Ø 34, gear box side, stub axle 8 splines	Aandrijfas, wielzijde (Ø spiebanen aan versn. bakzijde 34) (astap met 8 spiebanen)	Kardanaksel, udv. notgange mod geark. Ø 34 spindel med 8 notgange
AZ 372-0 A	2	↦ 7/65	Gelenkwelle, Radseite Nabe mit 22 Keilnuten	Driveshaft, wheel side stub axle 22 splines	Aandrijfas, wielzijde (astap met 22 spiebanen)	Kardanaksel, udv. spindel med 22 notgange
A 372-02 E	1 1 2 2	D ↦ 7/55 G ↦ 7/55 →| 5/61 deo: 1 - A 372-91 A G, D, ↦ 5/61 R.M.P.: ↦ 6/52 →| 7/55 deo: 1-A 451-91 B, 1-A 372-91 A	Kardanantriebsstück auf Getriebeseite zugleich Differentialhalbwelle (8 Keilnuten)	Coupling flange, gear box side, forming differential shaft (8 splines)	Aandrijfas (versn. bakzijde) met aansluitflens (8 spiebanen)	Kardanaksel, indv. samt udgangsaksel fra differentiale (8 notgange)
A 372-03	4		Bausatz für Kreuzstück	Crosshead assy	Compleet kruisstuk	Kryds komplet
A 372- 2	4	Ø 13,11, L 52,33	Kreuzstück	Crosshead	Los kruisstuk	Kryds
A 372-4	16	19,48 x 25 x 13,45	Lagerschale	Bearing cup	Cup	Leje
A 372-5	2	→| 9/54	Kardanschiebestück, Keilverzahnung 28 Ø	Sliding coupling (splines Ø 28)	Schuifstuk (Ø spiebanen 28)	Kardanhals, notgange Ø 28
A 372-5 A	2	↦ 9/54	Kardanschiebe., Keilverz. 34 Ø	Sliding coupling (splines Ø 34)	Schuifstuk (Ø spiebanen 34)	Kardanhals, notgange Ø 34

No		K		KARDAN - GELENKWELLEN	CARDAN TYPE DRIVESHAFTS	AANDRIJFASSEN (MET KRUIS-STUKKEN)	KARDANAKSLER
AM	372-6 A	16	27 x 1, 5	Sicherungsring	Circlip	Borgveer	Låsering
A	372-7	2	→| 7/65 R.M.P. →| 9/54 deo: i-A 416-8	Nabenstück, 8 Keilnuten	Stub axle (8 splines)	Astap (8 spiebanen)	Spindel, 8 notgange
AZ	312-7 A	2	↦ 7/65	Nabenstück, 22 Keilnuten	Stub axle (22 splines)	Astap (22 spiebanen)	Spindel, 22 notgange
A	372-8	2	→| 9/54	Verbindungswelle, Keilverzahnung 28 ø	Shaft, splines ø 28	Kale aandrijfas (ø spiebanen 28)	Drivaksel, notgange ø 28
A	372-8 A	2	↦ 9/54	Verbindungswelle, Keilverzahnung 34 ø	Shaft, splines ø 34	Kale aandrijfas (ø spiebanen 34)	Drivaksel, notgange ø 34
A	372-88	2	ø 30 x 20 →| 9/54	Gummidichtstulpen	Rubber gaiter	Rubber stofhoes	Gummimanchet
A	372-88 A	2	ø 36 x 20 ↦ 9/54	Gummidichtstulpen	Rubber gaiter	Rubber stofhoes	Gummimanchet
A	372-90 B	2	54 x 150, ↦ 6/52	Ringmutter	Ring nut	Moer (met buitendraad)	Gevindring
A	372-91 A	1	24 x 150, G →| 5/61	Mutter mit Linksgewinde	Nut, LH thread	Moer (linkse draad)	Møtrik, venstregevind
A	372-91 A	1 1	24 x 150, D G ↦ 5/61	Mutter mit Rechtsgewinde	Nut, RH thread	Moer (rechtse draad)	Møtrik, højregevind
A	372-98 A	16	16, 6 x 23, 6	Gummidichtring	Rubber joint	Rubber ring	Gummipakning
A	372-99	16	14, 5 x 24, 5	Blechteller	Cup	Metalen ring	Skål
A	451-94 A	8	7 x 100, L 22, 5 ↦ 6/52	Mitnehmerschraube für Bremstrommel	Stud for drum	Remtrommelbout	Bolt til bremsetromle
2489-S		8	H, 7 x 100	Mutter	Nut	Moer	Møtrik
4737-S		2	f 7 x 100	Schmiernippel	Lubricator	Smeernippel	Smørekop
10.482		2	25 x 52 x 15	Kugellager	Bearing	Kogellager	Kugleleje
380.466		8	ø 3, 175, L 9, 5	Satz von 36 Nadeln	Set of 36 needles	Set van 36 naaldjes	Sæt på 36 nåle
602.009		4	L 360, ↦ 9/54	Schlauchbinder	Clip	Klemband	Spændebånd
612.618		2	32 x 50 x 10	Dichtring	Oil seal	Oliekering	Pakdåse
				DOPPELKARDAN-GELENKWELLEN (an einigen AZU-Fahrzeugen)	DOUBLE CARDAN-SHAFTS (a few AZU vehicles)	AANDRIJFASSEN MET TWEE KRUISSTUKKEN (op enkele AZU 's	KARDANAKSLER MED DOBBELTE LED (på nogle AZU
AM	373-01	2	AZU ↦ 10/65 →| 12/65	Gelenkwelle, komplett, auf Radseite	Driveshaft assy wheel side	Complete aandrijfas (wielzijde)	Kardanaksel, komplet udv.
AM	373-03 A	2	AZU ↦ 10/65 →| 12/65	Gelenkwelle, komplett auf Getriebeseite	Driveshaft assy Gear box side	Complet aandrijfas (versn. bakzijde)	Kardanaksel, komplet indv.

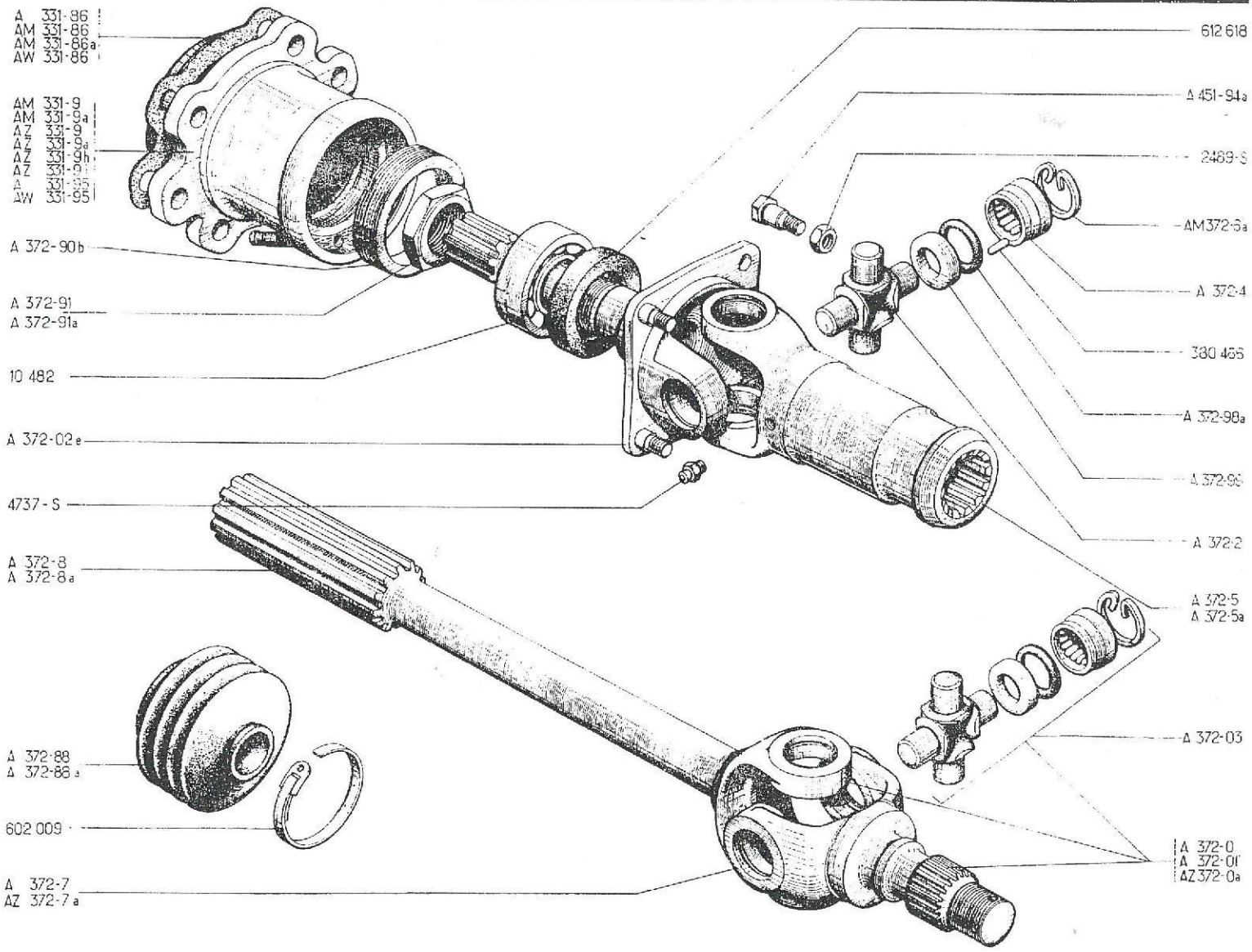
A 331-86
AM 331-86
AM 331-86a
AW 331-86
AM 331-9
AM 331-9a
AZ 331-9
AZ 331-9a
AZ 331-9b
AZ 331-9
A 331-95
AW 331-95
A 372-90b
A 372-91
A 372-91a
10 482
A 372-02e
4737-S
A 372-8
A 372-8a
A 372-88
A 372-88a
602 009
A 372-7
AZ 372-7a
612 618
A 451-94a
2489-S
AM 372-6a
A 372-4
380 465
A 372-98a
A 372-99
A 372-2
A 372-5
A 372-5a
A 372-03
A 372-0
A 372-01
AZ 372-0a

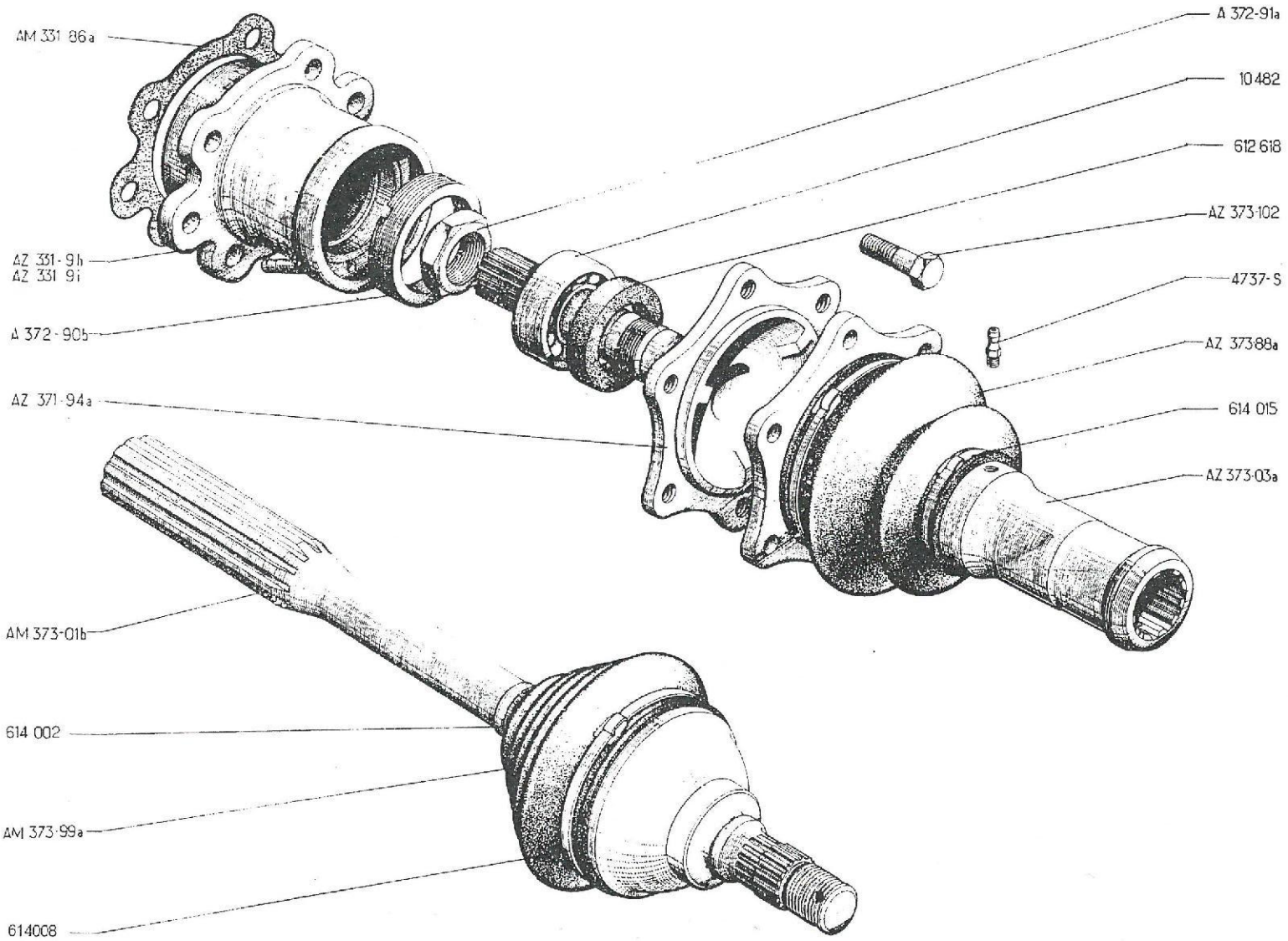
AM 331 86a
AZ 331-9h
AZ 331 9i
A 372-90b
AZ 371-94a
AM 373-01b
614 002
AM 373-99a
614008
A 372-91a
10482
612 618
AZ 373-102
4737-S
AZ 373-88a
614 015
AZ 373-03a

No		K		HOMOKINETISCHE KUGEL-GELENKWELLEN	DRIVESHAFTS WITH BALLS	AANDRIJFASSEN MET KOGELKOPPELING	KARDANAKSLER M. KUGLELED
				AZAM AZU. Ab September 65	AZAM AZU - Since Sept. 65	AZAM AZU - Vanaf Sept. 65	AZAM AZU - Efter Sept. 65
AZ	331-9 H	1	G	Achslager, 6 Bohrungen, 9 Ø	Bearing, 6 holes Ø 9	Flens (6gaten Ø 9)	Flange, V., 6 huller Ø 9
AZ	331-9 I	1	D	Achslager, 6 Bohrungen, 9 Ø	Bearing, 6 holes Ø 9	Flens (6 gaten Ø 9)	Flange, H., 6 huller Ø 9
AM	331-86 A	2		Dichtung	Joint	Flenspakking	Pakning
AZ	371-94 A	2	L 152, 6 Ø 9	Differentialwelle, 20 Keilnuten	Shaft 20 splines -	Diff. as (versn. bakzijde) met aansluitflens (20 spiebanen)	Differentialeaksel 20 notgange
A	372-90 B	2	54 x 150	Ringmutter	Ring nut	Moer (met buitendraad)	Gevindring
A	372-91 A	2	24 x 150	Mutter mit Rechtsgewinde	Nut, RH thread	Moer (rechtse draad)	Møtrik, højregevind
AM	373-01 B	2		Gelenkwelle, Radseite, Nabe mit 22 Keilnuten	Driveshaft, wheel side, stub axle 22 splines	Aandrijfas (wielzijde), (astap met 22 spiebanen)	Kardanaksel, udv., Spindel med 22 notgange
AZ	373-03 A	2		Gelenkwelle, Getriebeseite	Driveshaft, Gear box side	Aandrijfas (versn. bakzijde)	Kardanaksel, indv.
AZ	373-88 A	2	Ø int 78 x 43	Dichtstulpen auf Getriebeseite	Rubber gaiter, Gear box side	Rubber stofhoes (versn. bakzijde)	Gummimanchet, indv.
AM	373-99 A	2	Ø int 79 x 20	Dichtstulpen auf Radseite	Rubber gaiter, wheel side	Rubber stofhoes (wielzijde)	Gummimanchet, udv.
AZ	373-102	12	TH, 9 x 125, L 30, 75	Schraube zur Befestigung der Bremstrommel	Screw for drum	Remtrommelbout	Bolt til bremsetromle
	4737-S	2	f 7 x 100	Schmiernippel	Lubricator	Smeernippel	Smørekop
	10.482	2	25 x 52 x 15	Kugellager	Bearing	Kogellager	Kugleleje
	612.618	2	32 x 50 x 10	Dichtring	Oil seal	Oliekering	Pakdåse
	614.002	2	L 220	Schelle für Dichtstulpen (auf Radseite)	Clip for gaiter (wheel side)	Klemband (binnenste, aan wielzijde)	Spændebånd, udv.
	614.008	4	L 580	Schelle für Dichtstulpen (Aussenseite)	Clip for gaiter, extreme	Klemband (buitenste, aan wielzijde, versn. bakzijde)	Spændebånd, langt
	614.015	2	L 360	Schelle für Dichtstulpen (Getriebeseite)	Clips for gaiter (Gear box side)	Klemband (buitenste aan versn. bakzijde)	Spændebånd, indv.

No	K		VORDERACHSE	FRONT AXLE	VOORAS	FORTØJ
AZ 41-04 F	1	D à G, ↦ 1/65 →| 9/65	Achse, ohne Gelenkwelle, mit Zahnstange und Spurstangen	Axle, without driveshafts with rack and steering rods	Vooras, zonder aandrijfassen, met stuurtandreep en spoorstangen	Fortøj, uden kardanaksler med tandstang og styrestænger
AZ 41-04 G	1	P.O. D à G. ↦ 1/65 →| 9/65	Achse, ohne Gelenkwelle mit Zahnstange und Spurstangen	Axle, without driveshafts with rack and steering rods	Vooras, zonder aandrijfassen, met stuurtandreep en spoorstangen	Fortøj, uden kardanaksler med tandstang og styrestænger
AZ 41-04 M	1	D à G, ↦ 9/65	Achse, ohne Gelenkwelle, mit Zahnstange und Spurstangen	Axle, without driveshafts with rack and steering rods	Vooras, zonder aandrijfassen, met stuurtandreep en spoorstangen	Fortøj, uden kardanaksler med tandstang og styrestænger
AZ 41-04 N	1	P.O. D à G, ↦ 9/65	Achse, ohne Gelenkwelle, mit Zahnstange und Spurstangen	Axle, without driveshafts with rack and steering rods	Vooras, zonder aandrijfassen, met stuurtandreep en spoorstangen	Fortøj, uden kardanaksler med tandstang og styrestænger
A 133-91	1		Aufhängungsbock	Bracket	Achterste motorsteun	Beslag
A 412-1 H	1	↦ 5/53 R.M.P. deo: 2-620.041	Linker Schwingarm	Arm, LH side	Linker draagarm	Bærearm, venstre
A 412-1 I	1	↦ 5/53 R.M.P. deo: 2-620.041	Rechter Schwingarm	Arm, RH side	Rechter draagarm	Bærearm, højre
AZ 412-1	1	P.O. ↦ 1/64 R.M.P.	Linker Schwingarm	Arm, LH side	Linker draagarm	Bærearm, venstre
AZ 412-1 A	1	P.O. ↦ 1/64 R.M.P.	Rechter Schwingarm	Arm, RH side	Rechter draagarm	Bærearm, højre
A 412-93	1	AV, G	Anschlagwinkel für Schwingarm	Arm stop	Stuitnok	Stopbeslag til bærearm
A 412-93 A	1	AV, D	Anschlagwinkel für Schwingarm	Arm stop	Stuitnok	Stopbeslag til bærearm
A 412-93 B	1	AV, G - P.O. ↦ 3/55	Anschlagwinkel für Schwingarm mit Scheibe	Arm stop with washer	Stuitnok met ring	Stopbeslag med skive
A 412-93 C	1	AV, D - P.O. ↦ 3/55	Anschlagwinkel für Schwingarm mit Scheibe	Arm stop with washer	Stuitnok met ring	Stopbeslag med skive
A 414-01	1	D à G, →| 9/52	Traverse für Vorderachse	Axle crossmember	Voorasbuis	Fortravers
AZ 414-01 B	1	D à G, ↦ 11/66 R.M.P. ↦ 9/52 →| 12/61 deo: 2-AM 414-91, 1-AZ 442-80 R.M.P. ↦ 12/61 →| 11/66 deo: 1-AZ 442-80	Traverse für Vorderachse	Axle crossmember	Voorasbuis	Fortravers

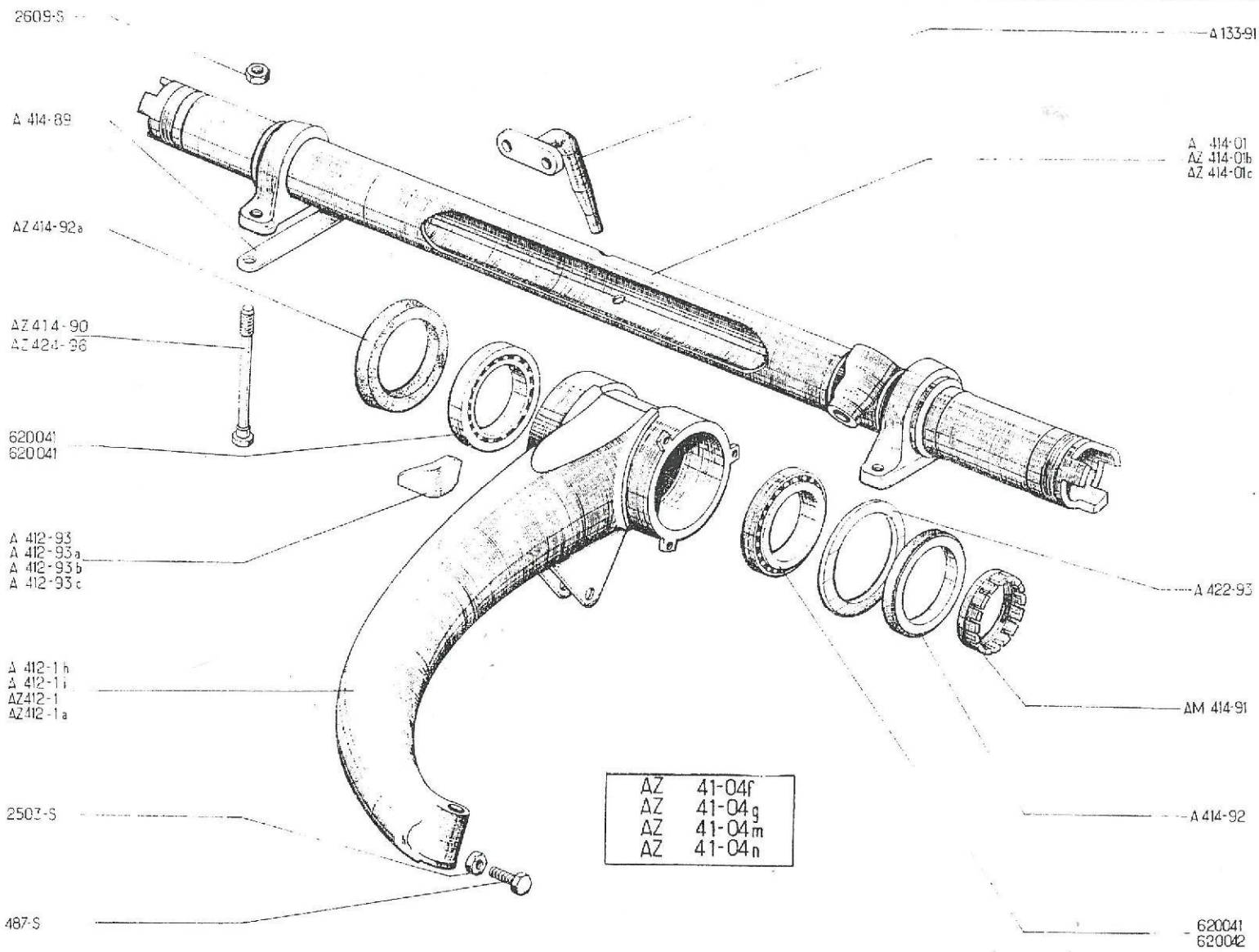
2609-S
A 133-91
A 414-89
A 414-01
AZ 414-01b
AZ 414-01c
AZ 414-92a
AZ 414-90
AZ 424-96
620041
620041
A 412-93
A 412-93a
A 412-93b
A 412-93c
A 422-93
A 412-1h
A 412-1i
AZ412-1
AZ412-1a
AM 414-91
AZ 41-04f
AZ 41-04g
AZ 41-04m
AZ 41-04n
2503-S
A 414-92
487-S
620041
620042

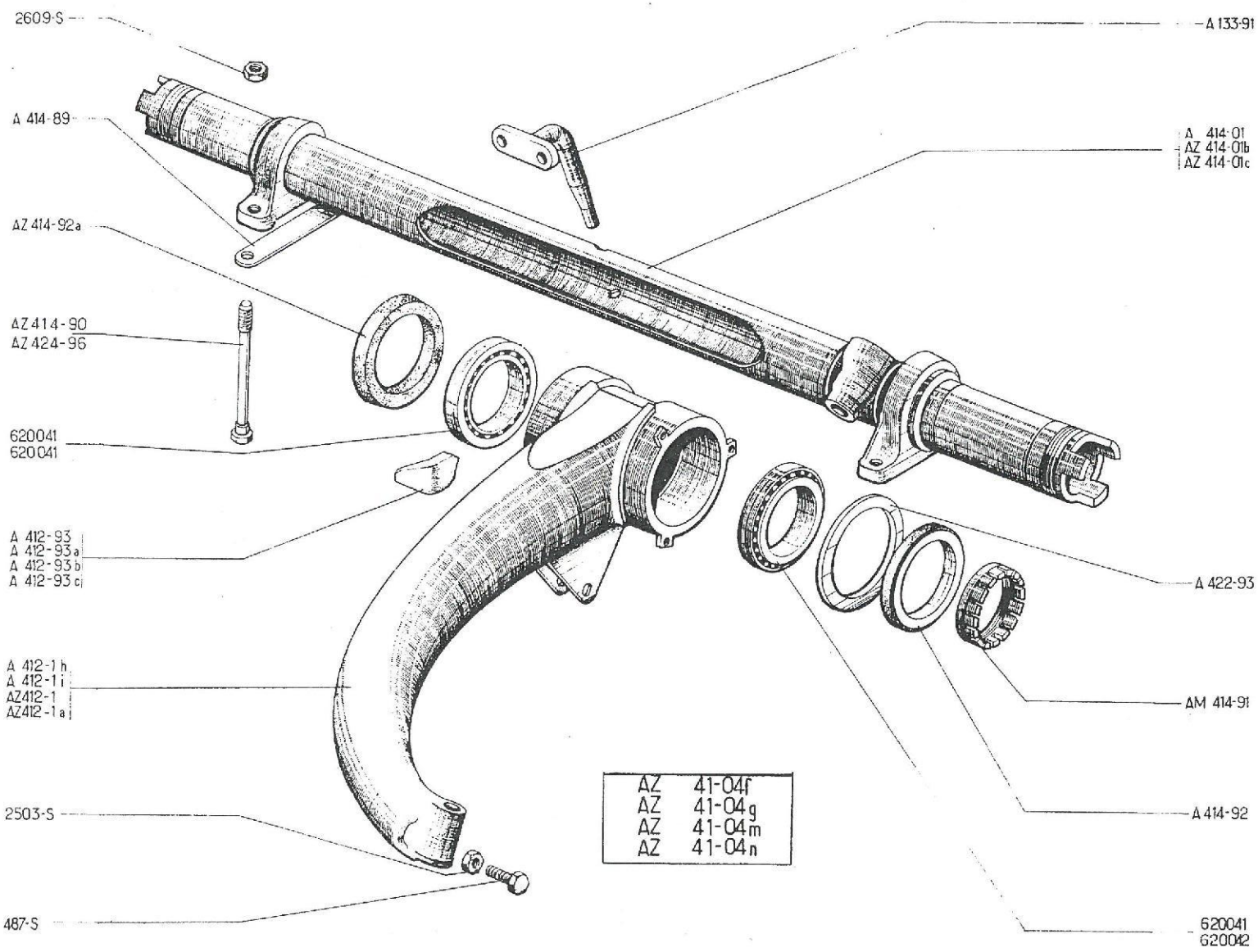
2609-S
A 414-89
AZ 414-92a
AZ 414-90
AZ 424-96
620041
620041
A 412-93
A 412-93a
A 412-93b
A 412-93c
A 412-1h
A 412-1i
AZ412-1
AZ412-1a
2503-S
487-S
A 133-91
A 414-01
AZ 414-01b
AZ 414-01c
A 422-93
AM 414-91
A 414-92
620041
620042
AZ 41-04f
AZ 41-04g
AZ 41-04m
AZ 41-04n

No	K		VORDERACHSE	FRONT AXLE	VOORAS	FORTØJ
AZ 414-01 C	1	D à D, ↦ 11/66 R.M.P. ↦ 9/62 →| 11/66 deo: 1-AZ 442-80 A	Traverse für Vorderachse	Axle crossmember	Voorasbuis	Fortravers
A 414-89	2	entr 102	Doppeltes Sicherungsblech	Lockplate, double	Dubbele borg	Dobbelt lås
AZ 414-90	4	TH 10 x 150 ↦ 1/51	Schraube zur Befestigung der Traverse	Screw for crossmember	Bev. bout voor voorasbuis	Skrue til travers
AM 414-91	2	63 x 150	Ringmutter mit Nuten	Ring nut, slotted	Haakmoer	Ringmøtrik
A 414-92	4 2	72 x 95 x 7 P.O. ↦ 1/64 →	Dichtung, nur auf Seite des Reibungs-dämpfers	Oil seal (on friction unit side only)	Afdichtring alleen aan de zijde van de wrijvingschokbreker	Pakdåse kun mod friktionsskiven
AZ 414-92 A	2	71,7 x 95,8 x 7 -P.O.↦1/64	Dichtung	Oil seal	Afdichtring	Pakdåse
A 422-93	4	80 x 95 x 3 →| 5/53	Scheibe	Washer	Ring	Skive
AZ 424-96	4	TH, 10 x 150 →| 1/51	Schraube zur Befestigung der Traverse	Screw for crossmember	Bev. bout voor voorasbuis	Skrue til travers
487-S	2	TH, 7 x 25	Schraube zur Einstellung des Radeinschlages	Screw for adjusting steering lock	Stelbout voor stuuruitslag	Justerskrue til underdrejning
2508-S	2	H, 7 x 100, h 6	Kontermutter	Lock nut	Contra-moer	Kontramøtrik
2609-S	4	H, 10 x 150 →| 1/51	Mutter zur Befestigung der Traverse	Nut for crossmember	Moer voor bev. voorasbuis	Møtrik til travers
620.041	4	63,5 x 95 x 17 (S.K.F.431.629) R.M.P. deo: 1-A 422-93	Schrägrollenlager mit 24 Rollen, (1. Ausführung)	Taper roller bearing 24 rollers (1st possibility)	Rollager (24 rollen) (eerste mogelijkheid)	Rulleleje med 24 ruller (1. mulighed)
620.042	4	63,5 x 95 x 17 (TIMKEN L 909908) L 909910) R.M.P. deo: 1-A 422-93	Schrägrollenlager mit 26 Rollen, (2. Ausführung)	Taper roller bearing 26 rollers (2nd possibility)	Rollager (26 rollen) (tweede mogelijkheid)	Rulleleje med 26 ruller (2. mulighed)

No		K		VORDERACHSKÖRPER-NABEN	PIVOTS-FRONT HUBS	FUSEEKOMMEN, VOORNAVEN	SVINGSTYKKER - FORNAV
A	413-01 D	1	↦ 6/53 →| 7/58 R.M.P. 1-A 413-95, 1-A 413-98 A	Linke Radnabe, ausgebüchst	Pivot, LH, bushed	Linker fusee (met fuseepen-bussen)	Svingstykke V. m. bøsninger
A	413-01 E	1	↦ 6/53 →| 7/58 R.M.P. 1-A 413-95 1-A 413-98 A	Rechte Radnabe, ausgebüchst	Pivot, RH, bushed	Rechter fusee (met fuseepen-bussen)	Svingstykke H. m. bøsninger
A	413-01 F	1	↦ 7/58 →| 7/59	Linke Radnabe, ausgebüchst	Pivot LH, bushed	Linker fusee (met fuseepen-bussen)	Svingstykke V. m. bøsninger
A	413-01 G	1	↦ 7/58 →| 7/59	Rechte Radnabe, ausgebüchst	Pivot, RH, bushed	Rechter fusee (met fuseepen-bussen)	Svingstykke H. m. bøsninger
A	413-01 H	1	↦ 7/59	Linke Radnabe, ausgebüchst	Pivot, LH, bushed	Linker fusee (met fuseepen-bussen)	Svingstykke V. m. bøsninger
A	413-01 I	1	↦ 7/59	Rechte Radnabe, ausgebüchst	Pivot, RH, bushed	Rechter fusee (met fuseepen-bussen)	Svingstykke H. m. bøsninger
A	413-2	2	21 x 17 x 19	Obere Laufbüchse	Bush, upper	Bovenste fuseepenbusje	Bøsning, øverste
A	413-3	2	21 x 17 x 33 →| 6/53	Untere Laufbüchse	Bush, lower	Onderste fuseepenbusje	Bøsning, nederste
A	413-3 A	2	21 x 17 x 34, 5 ↦ 6/53 →| 7/59	Untere Laufbüchse	Bush, lower	Onderste fuseepenbusje	Bøsning, nederste
A	413-3 B	2	21 x 17 x 31 ↦ 7/59	Untere Laufbüchse	Bush, lower	Onderste fuseepenbusje	Bøsning, nederste
A	413-4 B	1	→| 7/59	Linker Spurstangenhebel	Lever, LH	Linker stuurlevier	Styrearm, V.
A	413-4 C	1	→| 7/59	Rechter Spurstangenhebel	Lever, RH	Rechter stuurlevier	Styrearm, H.
AZ	413-4	1	↦ 12/63. R.M.P. ↦ 7/59 →| 12/63, deo.: 1-AM 413-89 1-493-S	Linker Spurstangenhebel	Lever, LH	Linker stuurlevier	Styrearm, V.
AZ	413-4 A	1	↦ 12/63. R.M.P. ↦ 7/59 →| 12/63. deo.: 1-AM 413-89, 1-493-S	Rechter Spurstangenhebel	Lever, RH	Rechter stuurlevier	Styrearm, H.
A	413-5 A	2	110 x 17	Lagerbolzen für Radnabe	Swivel pin	Fuseepen	Styrebolt
A	413-7	?	17 x 27 x 2, 3	Stahlscheibe	Washer, steel	Stalen ring	Stålskive
A	413-7 A	?	17 x 27 x 2, 5	Stahlscheibe	Washer, steel	Stalen ring	Stålskive
A	413-7 B	?	17 x 27 x 2, 7	Stahlscheibe	Washer, steel	Stalen ring	Stålskive

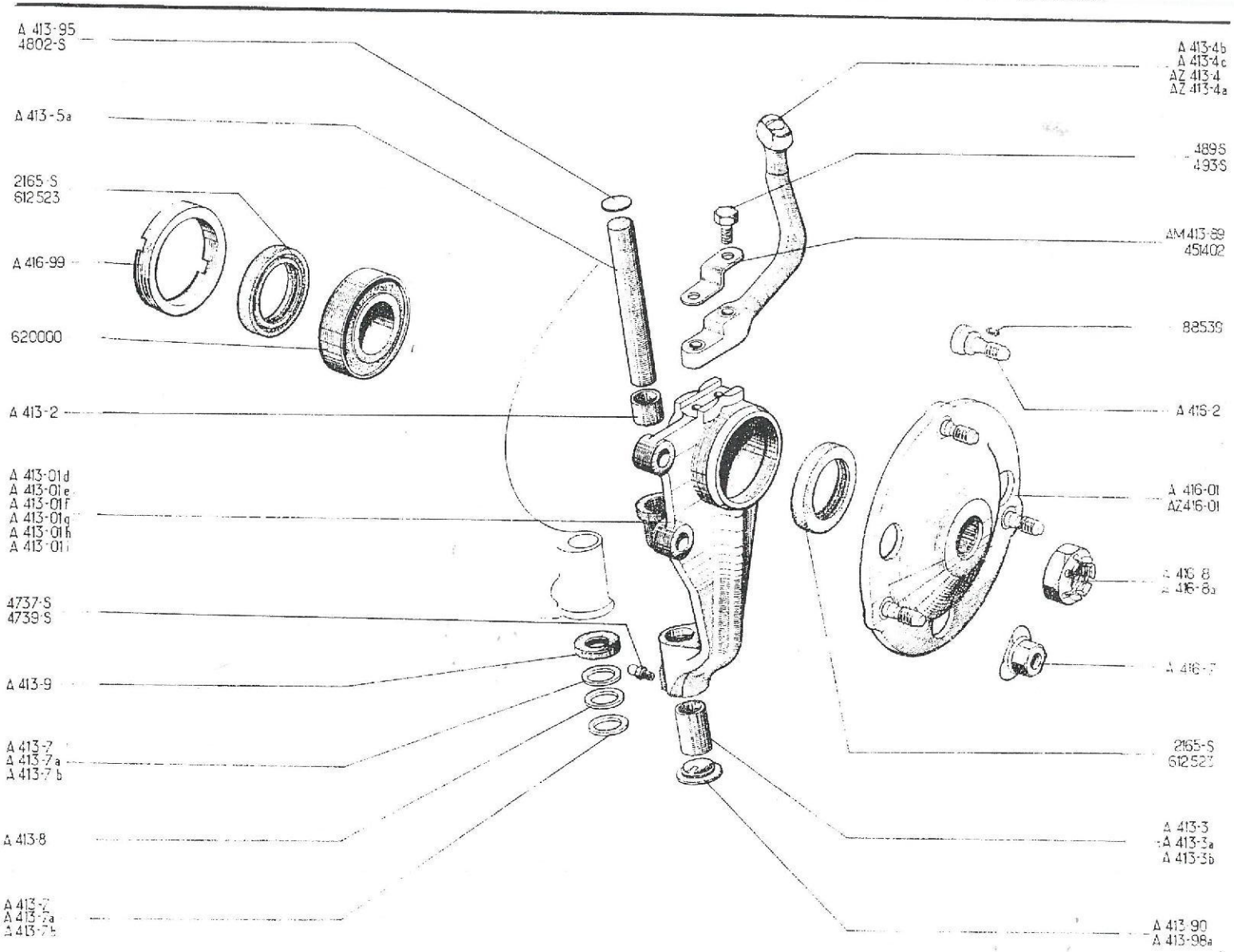
A 413-95
4802-S
A 413-5a
2165-S
612523
A 416-99
620000
A 413-2
A 413-01d
A 413-01e
A 413-01f
A 413-01g
A 413-01h
A 413-01i
4737-S
4739-S
A 413-9
A 413-7
A 413-7a
A 413-7b
A 413-8
A 413-7
A 413-7a
A 413-7b
A 413-4b
A 413-4c
AZ 413-4
AZ 413-4a
489S
493S
AM 413-89
451402
88539
A 416-2
A 416-01
AZ 416-01
A 416-8
A 416-8a
A 416-7
2165-S
612523
A 413-3
A 413-3a
A 413-3b
A 413-90
A 413-98a

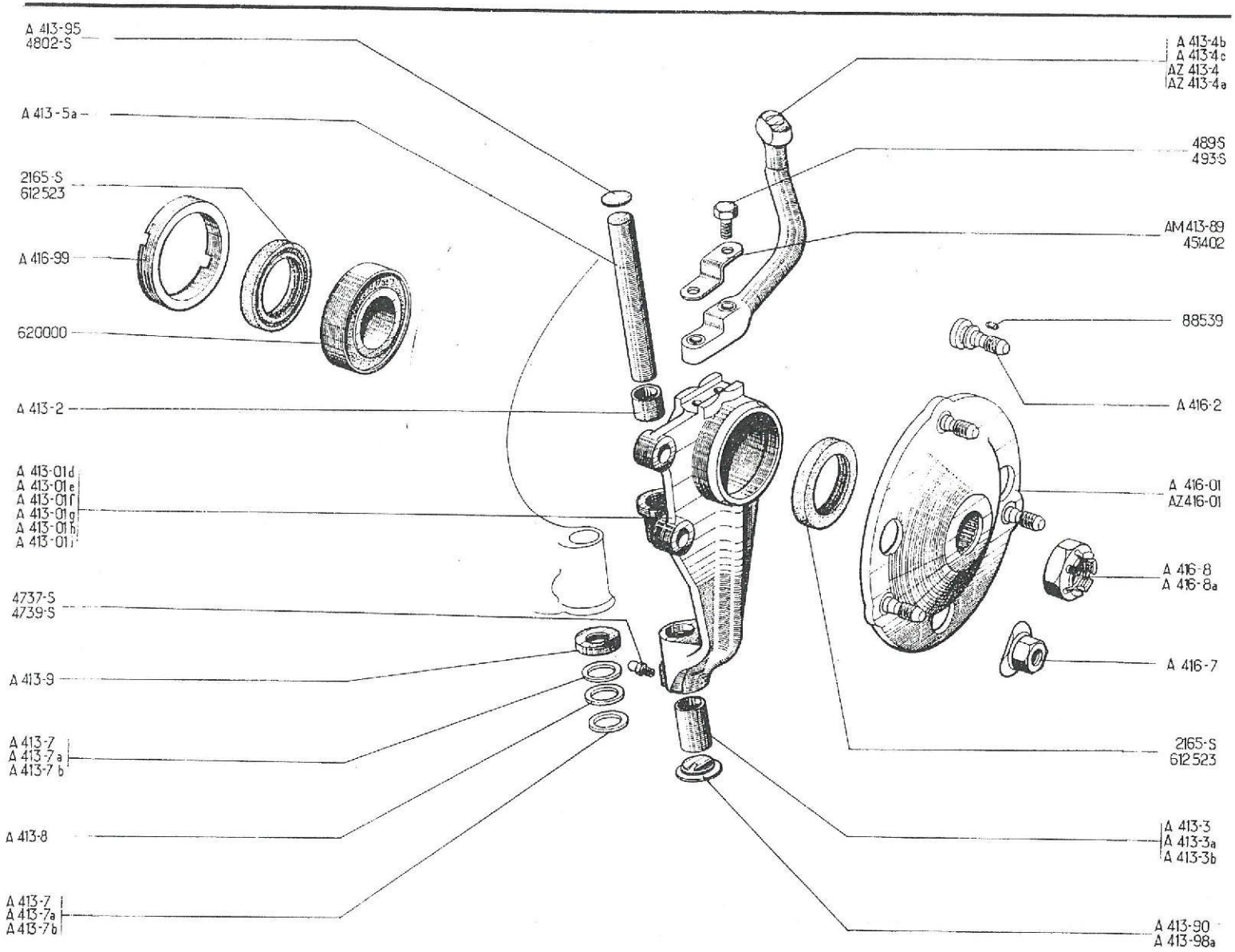
A 413-95
4802-S
A 413-5a
2165-S
612523
A 416-99
620000
A 413-2
A 413-01d
A 413-01e
A 413-01f
A 413-01g
A 413-01h
A 413-01i
4737-S
4739-S
A 413-9
A 413-7
A 413-7a
A 413-7b
A 413-8
A 413-7
A 413-7a
A 413-7b
A 413-4b
A 413-4c
AZ 413-4
AZ 413-4a
489-S
493-S
AM 413-89
451402
88539
A 416-2
A 416-01
AZ416-01
A 416-8
A 416-8a
A 416-7
2165-S
612523
A 413-3
A 413-3a
A 413-3b
A 413-90
A 413-98a

No	K		VORDERACHSKÖRPER-NABEN	PIVOTS-FRONT HUBS	FUSEEKOMMEN, VOORNAVEN	SVINGSTYKKER - FORNAV
A 413-8	2	17 x 27 x 2	Bronzescheibe	Washer, bronze	Bronzen ring	Bronzeskive
A 413-9	2	17 x 31 x 6	Staubfangteller	Dust cover	Stofkapje	Skål
AM 413-89	2	2 ø 8 ↦ 12/63	Sicherungsblech	Lockplate	Borg	Lås
A 413-90	2	↦ 7/59	Gewindestopfen	Plug	Onderste afsluitdop	Prop
A 413-95	2	ø 24, e 3 ↦ 6/53	Federscheibe	Washer, expanding	Sluitkapje	Expansionsskive
A 413-98 A	2	↦ 6/53 →| 7/59	Schmiernippelträger (Stopfen)	Plug, carrying lubricator	Onderste afsluitdop (met gat voor smeernippel)	Endeprop
A 416-01	2	→| 7/65	Flanschnabe, 8 Keilnuten	Hub, 8 splines	Voornaaf (8 spiebanen)	Fornav, 8 notgange
AZ 416-01	2	↦ 7/65	Flanschnabe, 22 Keilnuten	Hub, 22 splines	Voornaaf (22 spiebanen)	Fornav, 22 notgange
A 416-2	6	f 12 x 125, L 30	Radbolzen	Wheel stud	Wielbout	Navbolt
A 416-7	6	f 12 x 125	Radmutter	Wheel nut	Wielmoer	Navmøtrik
A 416-8	1 2	22 x 150, G →| 9/54 G - D ↦ 9/54	Achsmutter, Rechtsgewinde	Nut for stub axle, RH thread	Astapmoer, rechtse draad	Spindelmøtrik, højregevind
A 416-8 A	1	22 x 150, D →| 9/54	Achmutter, Linksgewinde	Nut for stub axle, LH thread	Astapmoer, linkse draad	Spindelmøtrik, venstregevind
A 416-99	2	74 x 150, e 10	Ringmutter	Ring nut	Opsluitmoer voor lager	Ringmøtrik
489-S	4 2	TH, 7 x 30 →| 12/63 ↦ 12/63	Schraube zur Befestigung des Spurstangenhebels	Screw for lever	Bev. bout voor stuurlevier	Skrue til styrearm
493-S	2	TH, 7 x 40 ↦ 12/65	Schraube zur Befestigung des Spurstangenhebels	Screw for lever	Bev. bout voor stuurlevier	Skrue til styrearm
2165-S	4	45 x 62 x 10 →| 11/54	Simmerring z. Abdichtung der Achsnabe	Oil seal	Oliekering	Pakdåse
4737-S	2	f 7 x 100 ↦ 7/59	Schmiernippel, gerade	Lubricator (straight nipple)	Rechte smeernippel	Smørekop, lige
4739-S	2	f 7 x 100 →| 7/59	Schmiernippel, schräg	Lubricator (oblique nipple)	Halfhaakse smeernippel	Smørekop, vinkel
4802-S	2	ø 24 →| 6/53	Federscheibe	Expanding washer	Sluitkapje	Expansionsskive
88.539	6	3,5 x 4,5	Haltebolzen	Dowel pin	Borgtaats	Låsestift
451.402	2	2 ø 7,5 →| 12/63	Doppeltes Sicherungsblech	Lockplate, double	Dubbele borg	Dobbelt lås
612.523	4	45 x 62 x 8, ↦ 11/54	Simmerring z. Abdichtung der Achsnabe	Oil seal	Oliekering	Pakdåse
620.000	2	35 x 72 x 27	Doppel-Kugellager	Bearing, double row	Dubbelrijig lager	Dobb. kugleleje

No	K		HINTERACHSE BREMSTROMMELNABEN	REAR AXLE DRUM HUBS	ACHTERAS WIELNAAF/REMTROMMEL	BAGTØJ NAV. M. BREMSETROMLER
			Bis September 65	Until September 65	Tot Sept. 65	Indtil Sept. 65
AU 42-0 A	1	AZU-PO. ↦ 3/55 →| 3/63	Achse, komplett, mit Bremsen	Axle assy with brakes	Achteras compleet, met remankerplaat en remsegmenten	Bagtøj kompl. m. bremser
AZU 42-0	1	AZU ↦ 3/63 R.M.P.	Achse, komplett, mit Bremsen	Axle assy with brakes	Achteras compleet, met remankerplaat en remsegmenten	Bagtøj kompl. m. bremser
AZU 42-0 C	1	AZU-P.O ↦ 3/63	Achse, komplett, mit Bremsen	Axle assy with brakes	Achteras compleet, met remankerplaat en remsegmenten	Bagtøj kompl. m. bremser
A 412-93	1	AR, D	Federungsanschlag für Schwingarm	Arm stop	Stuitnok	Stopbeslag til bærearm
A 412-93 A	1	AR, G	Federungsanschlag für Schwingarm	Arm stop	Stuitnok	Stopbeslag til bærearm
A 412-93 B	1	AR, D - P.O. ↦ 3/55	Federungsanschlag für Schwingarm mit Scheibe	Arm stop with washer	Stuitnok met ring	Stopbeslag til bærearm m. skive
A 412-93 C	1	AR, G -P.O. ↦ 3/55	Federungsanschlag für Schwingarm mit Scheibe	Arm stop with washer	Stuitnok met ring	Stopbeslag til bærearm m. skive
A 414-89	2	entr. 102	Doppeltes Sicherungsblech	Lockplate, double	Dubbele borg	Dobbelt lås
AZ 414-90	4	TH, 10 x 150 ↦ 1/51 →| 7/62	Schraube	Srew	Bout	Skrue
AM 414-91	2	63 x 150	Ringmutter mit Nuten	Ring nut, slotted	Haakmoer	Ringmøtrik
A 414-92	4 2	72 x 95 x 7 P.O. ↦ 1/64	Dichtung, nur auf Seite des Reibungsdämpfers	Oil seal on friction unit side only	Afdichtring alleen aan de zijde van de wrijvingsschokbreker	Pakning kun mod friktionsskiven
AZ 414-92 A	2	71,7 x 95,8 x 7 P.O. ↦ 1/64	Dichtung	Oil seal	Oliekering	Pakning
A 416-7	6	f 12 x 125	Radmutter	Wheel nut	Wielmoer	Navmøtrik
A 422-1 J	1	A-AZ, ↦ 5/53 →| 7/62 R.M.P. →| 11/50, deo.: 1- A 426-0 B, 2-620.041 ↦ 11/50 →| 5/53, deo.: 2-620.041	Linker Schwingarm	Arm, LH	Linker achterdraagarm	Bærearm, venstre
A 422-1 K	1	A-AZ, ↦ 5/53 →| 7/62 R.M.P. →| 11/50, deo.: 1-A 426-0 B, 2-620.041 ↦11/50 →| 5/53, deo.: 2-620.041	Rechter Schwingarm	Arm, RH	Rechter achterdraagarm	Bærearm, højre
A 422-1 L	1	AZ-P.O ↦ 3/55 →| 7/62	Linker Schwingarm	Arm, LH	Linker achterdraagarm	Bærearm, venstre
A 422-1 M	1	AZ-P.O. ↦ 3/55 →| 7/62	Rechter Schwingarm	Arm, RH	Rechter achterdraagarm	Bærearm, højre

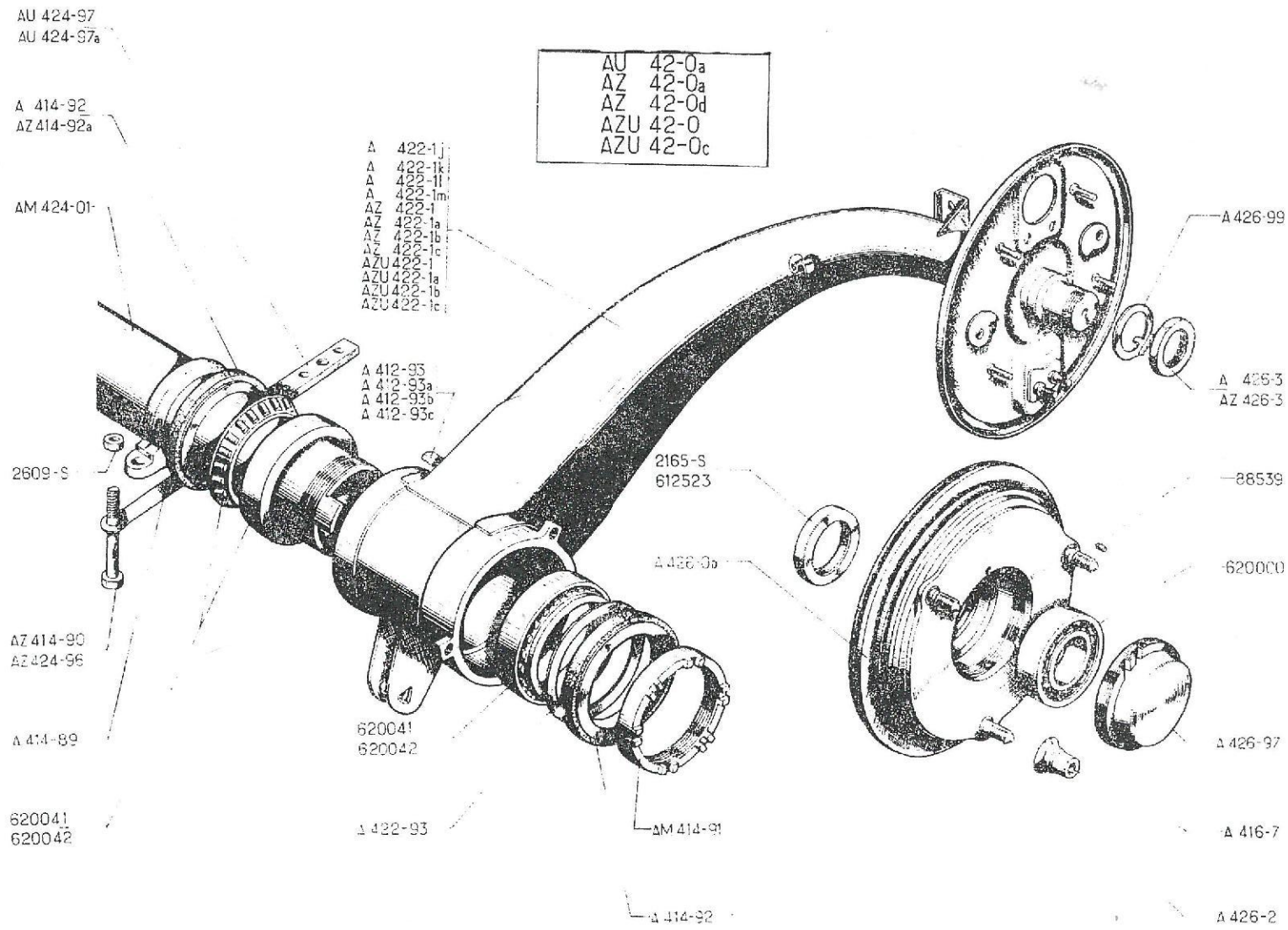
AU 42-0a
AZ 42-0a
AZ 42-0d
AZU 42-0
AZU 42-0c
AU 424-97
AU 424-97a
A 414-92
AZ 414-92a
AM 424-01
A 422-1j
A 422-1k
A 422-1l
A 422-1m
AZ 422-1
AZ 422-1a
AZ 422-1b
AZ 422-1c
AZU 422-1
AZU 422-1a
AZU 422-1b
AZU 422-1c
A 412-93
A 412-93a
A 412-93b
A 412-93c
2609-S
AZ 414-90
AZ 424-96
A 414-89
620041
620042
620041
620042
A 422-93
AM 414-91
A 414-92
2165-S
612523
A 426-99
A 426-3
AZ 426-3
88539
620000
A 426-97
A 416-7
A 426-2

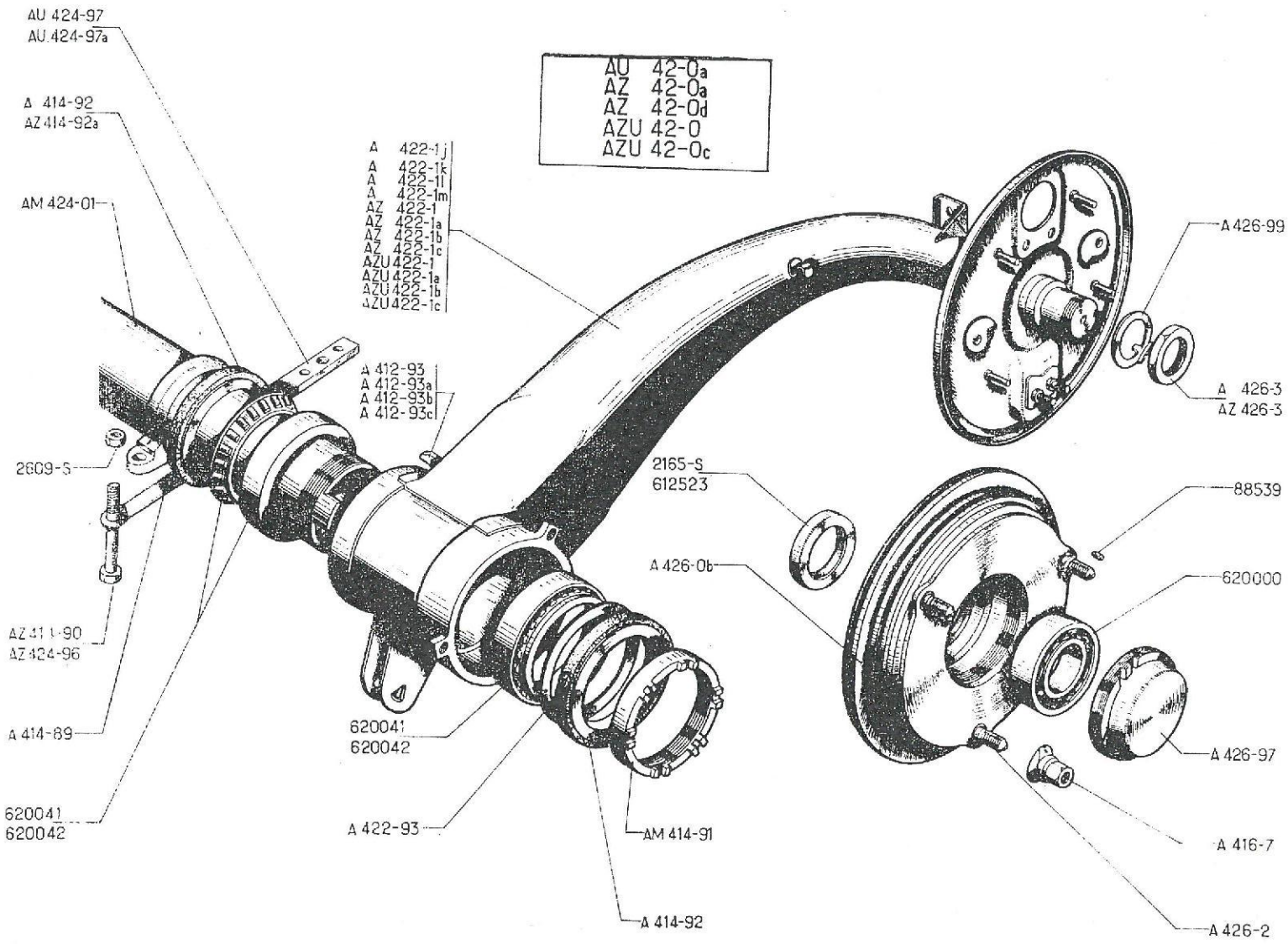
AU 42-0a
AZ 42-0a
AZ 42-0d
AZU 42-0
AZU 42-0c
AU 424-97
AU 424-97a
A 414-92
AZ 414-92a
AM 424-01
A 422-1j
A 422-1k
A 422-1l
A 422-1m
AZ 422-1
AZ 422-1a
AZ 422-1b
AZ 422-1c
AZU 422-1
AZU 422-1a
AZU 422-1b
AZU 422-1c
A 412-93
A 412-93a
A 412-93b
A 412-93c
2609-S
AZ 411-90
AZ 424-96
A 414-89
620041
620042
620041
620042
A 422-93
AM 414-91
A 414-92
2165-S
612523
A 426-0b
A 426-99
A 426-3
AZ 426-3
88539
620000
A 426-97
A 416-7
A 426-2

No	K		HINTERACHSE BREMSTROMMELNABEN	REAR AXLE DRUM HUBS	ACHTERAS WIELNAAF/REMTROMMEL	BAGTØJ NAV. M. BREMSETROMLER
AZ 422-1	1	AZ ↦ 7/62	Linker Schwingarm	Arm, LH	Linker achterdraagarm	Bærearm, venstre
AZ 422-1 A	1	AZ ↦ 7/62	Rechter Schwingarm	Arm, RH	Rechter achterdraagarm	Bærearm, højre
AZ 422-1 B	1	AZ - P.O. ↦ 7/62	Linker Schwingarm	Arm, LH	Linker achterdraagarm	Bærearm, venstre
AZ 422-1 C	1	AZ - P.O. ↦ 7/62	Rechter Schwingarm	Arm, RH	Rechter achterdraagarm	Bærearm, højre
AZU 422-1	1	AZU ↦ 5/53 R.M.P. →| 5/53, deo.: 2-620.041	Linker Schwingarm	Arm, LH	Linker achterdraagarm	Bærearm, venstre
AZU 422-1 A	1	AZU, ↦ 5/53 R.M.P. ↦ 5/53, deo.: 2-620.041	Rechter Schwingarm	Arm, RH	Rechter achterdraagarm	Bærearm, højre
AZU 422-1 B	1	AZU-P.O. ↦ 3/55	Linker Schwingarm	Arm, LH	Linker achterdraagarm	Bærearm, venstre
AZU 422-1 C	1	AZU-P.O. ↦ 3/55	Rechter Schwingarm	Arm, RH	Rechter achterdraagarm	Bærearm, højre
A 422-93	4	80 x 95 x 3 →| 5/53	Anlaufscheibe	Washer	Ring	Skive
AM 424-01	1	↦ 12/61 R.M.P. deo.: 2-AM 414-91	Achstraverse	Axle crossmember	Achterasbuis	Bagtravers
AZ 424-96	4	TH, 10 x 150 ↦ 7/62	Schraube zur Befestigung der Achstraverse	Screw for crossmember	Bev. bout voor achterasbuis	Skrue til travers
AU 424-97	2	133 x 20 x 10	Alu-Platte	Packing piece, aluminium	Aluminium steunplaatje	Aluminiumsskive
AU 424-97 A	2	122 x 20 x 10, P.O. ↦ 3/55	Alu-Platte	Packing piece, aluminium	Aluminium steunplaatje	Aluminiumsskive
A 426-0 B	2	↦ 11/50	Bremstrommelnabe	Hub and brake drum	Achternaaf, tevens remtrommel	Nav og bremsetromle
A 426-2	6	f 12 x 125, L 33	Radbolzen	Wheel stud	Wielbout	Navbolt
A 426-3	2	H, 34 x 150, h 10, 5 →| 1/64	Mutter für Kugellager	Nut for bearing	Lager-opsluitmoer	Møtrik til leje
AZ 426-3	2	H, 34 x 150 h, 14, 5 ↦ 1/64	Mutter für Kugellager	Nut for bearing	Lager-opsluitmoer	Møtrik til leje
A 426-97	2	f 74 x 150	Ringmutter	Ring nut	Dopmoer	Dækselmøtrik
A 426-99	2	ø 34 →| 1/64	Sicherungsblech	Tab washer	Borg	Lås

No	K		HINTERACHSE BREMSTROMMELNABEN	REAR AXLE DRUM HUBS	ACHTERAS WIELNAAF/REMTROMMEL	BAGTØJ NAV. M. BREMSETROMLER
2155-S	2	45 x 62 x 10 →| 11/54	Simmerring für Radlager	Oil seal	Oliekering	Pakdåse til nav
2609-S	4	H, 10 x 150 →| 1/51	Mutter zur Befestigung der Traverse	Nut for crossmember	Moer voor bev. van achterasbuis	Møtrik til travers
38.539	6	3, 5 x 4, 5	Sicherungsbolzen	Dowel pin	Borgtaats	Låsestift
612.523	2	45 x 62 x 8 |→ 11/54	Dichtung	Oil seal	Oliekering	Pakdåse
620.000	2	35 x 72 x 27	Doppel-Kugellager	Ball bearing, double row	Dubbelrijfig lager	Dobb. kugleleje
620.041	4	63, 5 x 95 x 17 (SKF 431.629) R. M. P., deo.: 1-A 422-93	Schrägrollenlager m. 24 Rollen, (1. Ausführung)	Taper roller bearing 24 rollers (1st possibility)	Rollager (24 rollen, eerste mogelijkheid)	Rulleleje m. 24 ruller (1. mulighed)
620.042	4	63, 5 x 95 x 17 (TIMKEN L 909.948, L 909.910) R. M. P. deo.: 1-A 422-93	Schrägrollenlager mit 26 Rollen, (2. Ausführung)	Taper roller bearing 26 rollers (2nd possibility)	Rollager (26 rollen, tweede mogelijkheid)	Rulleleje m. 26 ruller (2. mulighed)
A416-06	5	125x400	Fælg			
A416-06A	5	135 x 380	Fælg m/hul til hjulkapsel			
AM416-06	5	135 x 380	Fælg m/hul til hjulkapsel			
AM416-06B	5	135 x 380	Fælg til slangeløs			

No	K		HINTERACHSE BREMSTROMMELNABEN	REAR AXLE DRUM HUBS	ACHTERAS WIELNAAF/REMTROMMEL	BAGTØJ NAV. M. BREMSETROMLER
			AZ- AZU. Ab September 65	AZ-AZU. Since September 65	AZ-AZU. Vanaf Sept. 65	AZ-AZU. Efter Sept. 65
AZ 42-0 G	1		Achse, komplett, m. Bremsen	Axle assy with brakes	Achteras compleet, met remankerplaat en remsegmenten	Bagtøj kompl. m. bremser
AZ 42-0 H	1	P.O.	Achse, komplett, m. Bremsen	Axle assy with brakes	Achteras compleet, met remankerplaat en remsegmenten	Bagtøj kompl. m. bremser
A 412-93	1	AR, D	Federungsanschlag f. Schwingarm	Arm stop	Stuitnok	Stopbeslag til bærearm
A 412-93 A	1	AR, G	Federungsanschlag für Schwingarm	Arm stop	Stuitnok	Stopbeslag til bærearm
A 412-73 B	1	AR, D - P.O.	Federungsanschlag für Schwingarm mit Scheibe	Arm stop with washer	Stuitnok met ring	Stopbeslag m. skive
A 412-93 C	1	AR, G - P.O.	Federungsanschlag für Schwingarm mit Scheibe	Arm stop with washer	Stuitnok met ring	Stopbeslag m. skive
A 414-89	2	entr., 102	Doppeltes Sicherungsblech	Lockplate, double	Dubbele borg	Dobbelt lås
AM 414-91	2	63 x 150	Ringmutter mit Nuten	Ring nut, slotted	Haakmoer	Ringmøtrik
A 414-92	4 2	72 x 95 x 7 P.O	Dichtung	Oil seal	Afdichtring	Pakning
AZ 414-92 A	2	71,7 x 95,8 x 7. - P.O	Dichtung	Oil seal	Oliekering	Pakning
A 416-7	6	f 12 x 125	Radmutter	Wheel nut	Wielmoer	Navmøtrik
AX 422-1	1		Linker Schwingarm	Arm, LH	Achterdraagarm links	Bærearm, venstre
AX 422-1 A	1		Rechter Schwingarm	Arm, RH	Achterdraagarm rechts	Bærearm, højre
AZ 422-1 L	1	P.O.	Linker Schwingarm	Arm, LH	Achterdraagarm links	Bærearm, venstre
AZ 422-1 M	1	P.O.	Rechter Schwingarm	Arm, RH	Achterdraagarm, rechts	Bærearm, højre
AM 422-50	2		Gummi-Dichtstulpen	Dust cover, rubber	Rubber stofkap	Gummidæksel
AZ 424-01 A	1		Achstraverse	Axle crossmember	Achterasbuis	Bagtravers
AZ 424-96	4	TH, 10 x 150	Schraube zur Befestigung der Traverse	Screw for crossmember	Bev. bout voor achterasbuis	Skrue til travers
AU 424-97	2	133 x 20 x 10	Alu-Platte	Packing piece, aluminium	Aluminium steunplaatje	Aluminiumsskive
AU 424-97 A	2	122 x 20 x 10 P.O.	Alu-Platte	Packing piece, aluminium	Aluminium steunplaatje	Aluminiumsskive
A 426-0 B	2		Bremstrommelnabe	Hub and brake drum	Achternaaf, tevens remtrommel	Nav og bremsetromle

No	K		HINTERACHSE BREMSTROMMELNABEN	REAR AXLE DRUM HUBS	ACHTERAS WIELNAAF/REMTROMMEL	BAGTØJ NAV. M. BREMSETROMLER
426-2	6	f 12 x 125 L 33	Radbolzen	Wheel stud	Wielbout	Navbolt
426-3	2	H, 34 x 150, h 14, 5	Mutter für Kugellager	Nut for bearing	Lager-opsluitmoer	Møtrik til leje
426-97	2	f 74 x 150	Ringmutter	Ring nut	Dopmoer	Dækselmøtrik
.539	6	3, 5 x 4, 5	Sicherungsbolzen	Dowel pin	Borgtaats	Låsestift
.523	2	45 x 62 x 8	Dichtung	Oil seal	Oliekering	Pakdåse
.041	4	63, 5 x 95 x 17 (SKF 431.629)	Schrägrollenlager m. 24 Rollen (1. Ausführung)	Taper roller bearing 24 rollers (1st possibility)	Rollager (24 rollen, eerste mogelijkheid)	Rulleleje m. 24 ruller (1. mulighed)
.042	4	63, 5 x 95 x 17 (TIMKEN L 909.948 - L 909.910)	Schrägrollenlager m. 26 Rollen (2. Ausführung)	Taper roller bearing 26 rollers (2nd possibility)	Rollager (26 rollen, tweede mogelijkheid)	Rulleleje m. 26 ruller (2. mulighed)

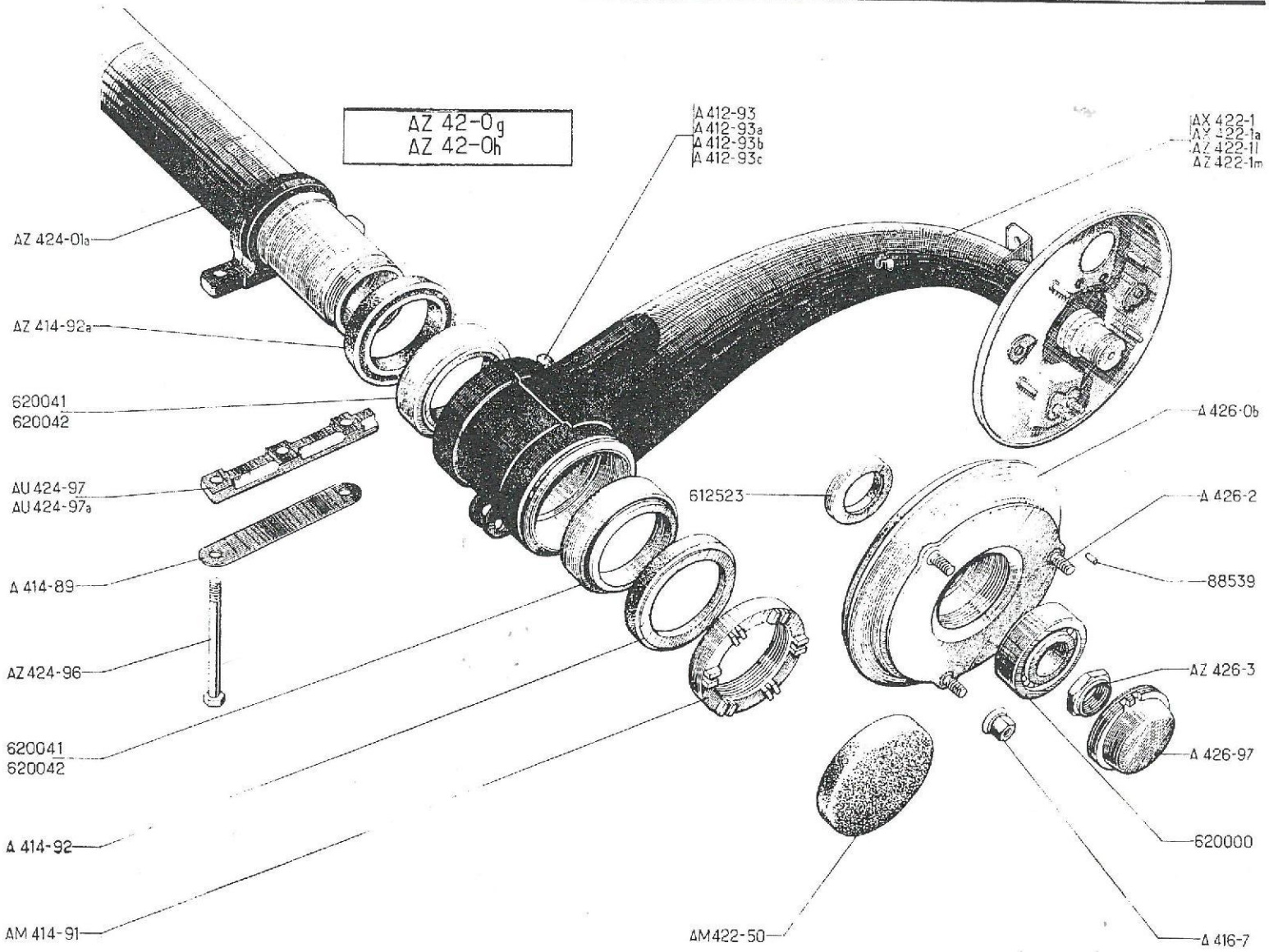
AZ 42-0g
AZ 42-0h
A 412-93
A 412-93a
A 412-93b
A 412-93c
AX 422-1
AZ 422-1a
AZ 422-1l
AZ 422-1m
AZ 424-01a
AZ 414-92a
620041
620042
AU 424-97
AU 424-97a
A 414-89
AZ 424-96
620041
620042
A 414-92
AM 414-91
612523
A 426-06
A 426-2
88539
AZ 426-3
A 426-97
620000
A 416-7
AM 422-50

FEDERUNG - TRÄGHEITSDÄMPFER - REIBUNGSDÄMPFER - FEDERUNGSANSCHLÄGE
SUSPENSION - DAMPER - FRICTION UNIT ASSY - STOP FOR ARM
VEERSYSTEEM - CONTRAGEWICHT - WRIJVINGSSCHOKBREKER - STUIT OP DRAAGARM
AFFJEDRING - STABILISATOR - FRIKTIONSSKIVER - BESLAG PÅ BÆREARM

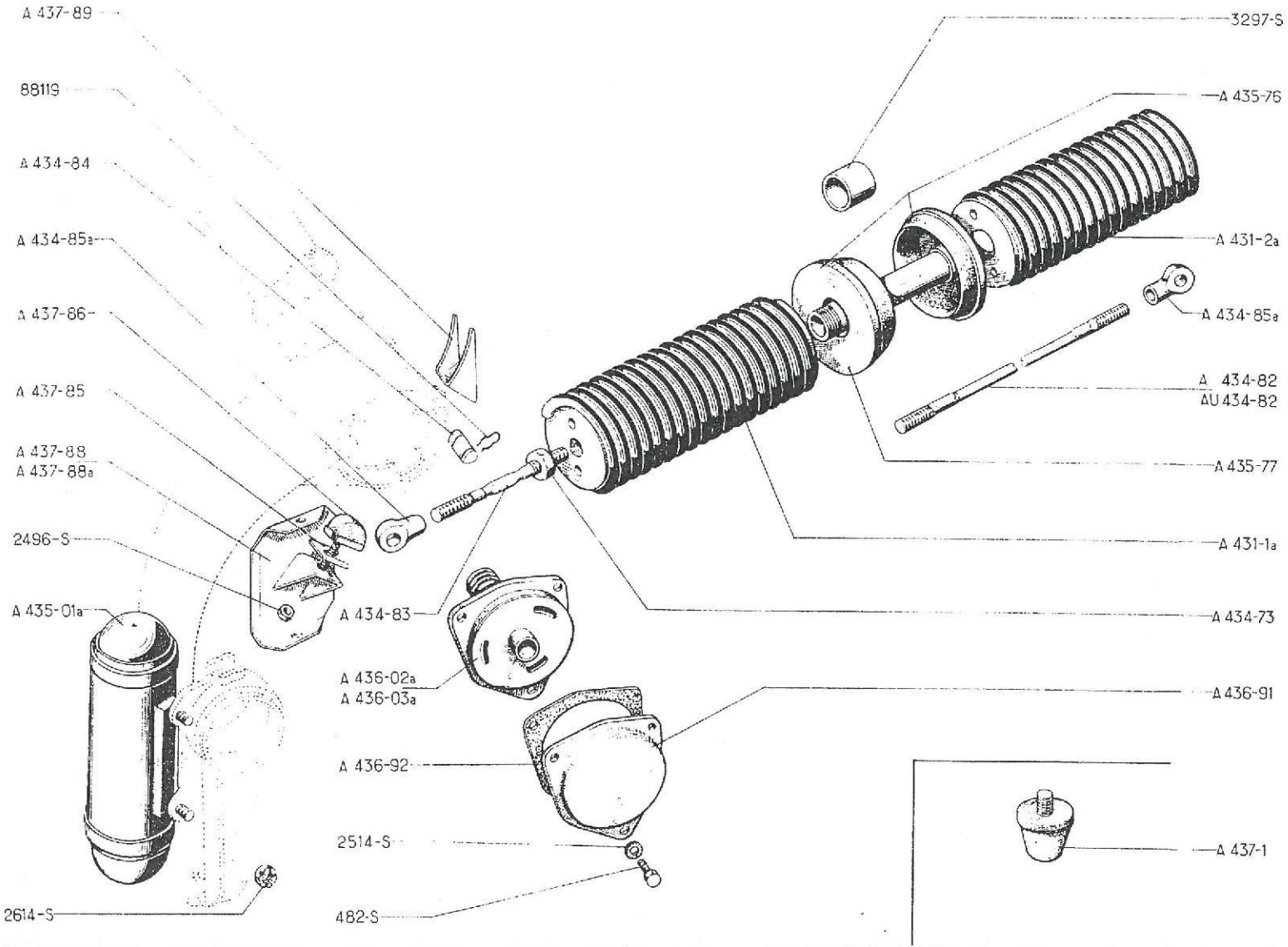

No		K		FEDERUNG	SUSPENSION	VEERSYSTEEM	AFFJEDRING
				September 54 - Mai 55	From December 54 to May 55	Van Dec. 54 tot Mei 55	Fra Dec. 54 til Maj 55
A	431-1 A	2	AV	Feder m. Aufhängungszylindern	Spring with end plates	Veer (aan beide zijde gesloten)	Fjeder. for. m. beslag
A	431-2 A	2	AR	Feder m. Aufhängungszylindern und Verbindungsrohr	Spring with end plates and tube	Veer (aan beide zijde gesloten) met verbindingsstang naar voorveer	Fjeder, bag. m. beslag og rør
A	434-73	4	H, 11 x 100	Kontermutter	Locknut	Contra-moer	Kontramøtrik
A	434-82	2	L 760 - A-AZ	Strebe z. hinteren Einstellung	Rear adjusting rod	Achterste stelstang	Justerstang, bag.
AU	434-82	2	L 730 - AU - AZU	Strebe z. hinteren Einstellung	Rear adjusting rod	Achterste stelstang	Justerstang, bag.
A	434-83	2	L 118	Strebe z. vorderen Einstellung	Front adjusting rod	Voorste stelstang	Justerstang, for.
A	434-84	4	41 x 12	Kantenbolzen	Pin with knife edge	Kantelmesje	Aksel til øjebolt
A	434-85 A	4	L 30	Endstück für Einstellstrebe	End piece on adjusting rod	Eindgaffel op stelstang	Øjebolt
A	435-01 A	4	RP: AZ 435-01, deo: 2-2609-S	Trägheitsdämpfer	Damper	Contra-gewicht	Stabilisator
A	435-76	6	30 x 75	Gummianschlag	Rubber stop	Rubber stootblok	Gummidæksel
A	435-77	6	20 x 75 x 6	Anschlagteller	Cup for rubber stop	Metalen huis voor A 435-76	Skål til gummidæksel
A	436-02 A	2	AR - RP: AZ 436-02 B	Reibungsdämpfer, komplett	Friction unit assy	Wrijvingsschokbreker	Friktionsskive, bag. kompl.
A	436-03 A	2	AV - RP: AZ 436-03 A	Reibungsdämpfer, komplett	Friction unit assy	Wrijvingsschokbreker	Friktionsskive, for. kompl.
A	436-91	4	RP: AZ 436-91	Schutzdeckel f. Reibungs-dämpfer	Friction unit cover	Frotteurdeksel	Dæksel til friktionsskive
A	436-92	8		Papierdichtung	Paper gasket	Papieren pakking	Papirpakning
A	437-1	2	Ø 50 - AR	Gummianschlag	Rubber buffer	Stootrubber	Gummiklods
A	437-85	?	30 x 43 x 1,1	Einstellscheibe	Packing piece	Stelplaatje	Justerskive
A	437-86	2	40 x 32 - AV	Gummianschlag	Rubber buffer	Stootrubber	Gummiklods
A	437-88	1	RP: AZ 437-88	Tragblech f. linken Puffer	Bracket for buffer, LH	Linker steun voor stootrubber	Beslag til gummiklods. V.
A	437-88 A	1	RP: AZ 437-88	Tragblech f. rechten Puffer	Bracket for buffer, RH	Rechter steun voor stootrubber	Beslag til gummiklods. H.
A	437-89	2	29 x 44 - AV	Anschlagblech am Schwingarm	Stop for arm	Stuit op draagarm	Beslag på baerearm
	482-S	12	TH, 7 x 12	Schraube	Screw	Bout	Skrue
	2496-S	2	H, 10 x 150	Mutter	Nut	Moer	Møtrik
	2514-S	12	Cr, 7,3 x 12	Scheibe	Washer	Ring	Skive
	2614-S	8	H, 10 x 150	Kronenmutter	Nut, castellated	Kroonmoer	Kronemøtrik
	3297-S	4	20 x 24 x 20	Führungsbüchse	Sleeve	Geleide-busje	Bøsning
	38.119	8		Bolzen f. Einstellstrebe	Spring clip	Haarspeldveertje	Hårnålelås

No		K		FEDERUNG	SUSPENSION	VEERSYSTEEM	AFFJEDRING
				Bis Dezember 54 Mai 55 - September 65	Until December 54 and from May 55 to Sept. 65	Tot Dec. 54 en van Mei 55 tot Sept. 65	Indtil Dec. 54 og fra Maj 55 til Sept. 65
A	431-1	2	AV, →| 3/63	Wagenfeder, Linkswicklung	Spring, LH coil	Veer (windingen naar links)	Fjeder, venstresnoet
AZ	431-1	2	AV, ↦ 3/63	Wagenfeder, Linkswicklung	Spring, LH coil	Veer (windingen naar links)	Fjeder, venstresnoet
A	431-2	2	AR	Wagenfeder, Rechtswicklung	Spring, RH coil	Veer (windingen naar rechts)	Fjeder, højresnoet
A	434-0	2	A-AZ, →| 9/55	Federungstopf, komplett	Suspension unit, complete	Veerpot compleet	Affjedring komplet
AU	434-0	2	AU-AZU →| 6/55	Federungstopf, komplett	Suspension unit, complete	Veerpot compleet	Affjedring komplet
A	434-0 B	2	AZ ↦ 9/55 →| 7/62	Federungstopf, komplett	Suspension unit, complete	Veerpot compleet	Affjedring komplet
AZ	434-0	2	AZ ↦ 7/62 AZU ↦ 6/55	Federungstopf, komplett	Suspension unit, complete	Veerpot compleet	Affjedring komplet
A	434-55	2	27 x 33 x 30 ↦ 7/59 →| 3/63	Abstandsbüchse	Distance piece	Vulstukje	Afstandsstykke
A	434-60	4	27 x 37 x 5 AZU ↦ 6/55 AZ ↦ 9/55	Filzscheibe	Felt washer	Viltring	Filtskive
A	434-84	4	41 x 12	Kantenbolzen	Pin with knife edge	Kantelmesje	Aksel til øjebolt
A	434-85	4	L 75	Endstück a. d. Einstellstrebe	End piece on adjusting rod	Eindgaffel op veerstang	Øjebolt
A	434-86	4	8 x 34 x 60	Gummi-Dichtstulpen	Rubber dust cover	Rubber stofkap	Gummimanchet
AZU	434-87	8	36 x 150	Mutter am Endstück der Einstellstrebe	Nut for adjustable end piece	Moer op stelstuk	Justermøtrik
A	434-88	4	L 173	Einstellendstück	End piece, adjustable	Stelstuk	Justerstykke
A	434-88 A	2	L 191, AV →| 3/63	Einstellendstück	End piece, adjustable	Stelstuk	Justerstykke
A	434-91	2	L 662 - A - AZ →| 7/62	Hintere Einstellstrebe	Adjusting rod, rear	Achterste veerstang	Trækstang, bag.
AM	434-91	2	L 618 →| 3/63	Vordere Einstellstrebe	Adjusting rod, front	Voorste veerstang	Trækstang, for.
AU	434-91	2	L 642 AZ ↦ 7/62 AU - AZU	Hintere Einstellstrebe	Adjusting rod, rear	Achterste veerstang	Trækstang, bag.
AW	434-92	2	L 600 ↦ 3/63	Vordere Einstellstrebe	Adjusting rod, front	Voorste veerstang	Trækstang, for.
A	434-93	4	93 x 107	Federteller für Wagenfeder	Cup for spring compression	Stootkap (met remvoering)	Fjederskål

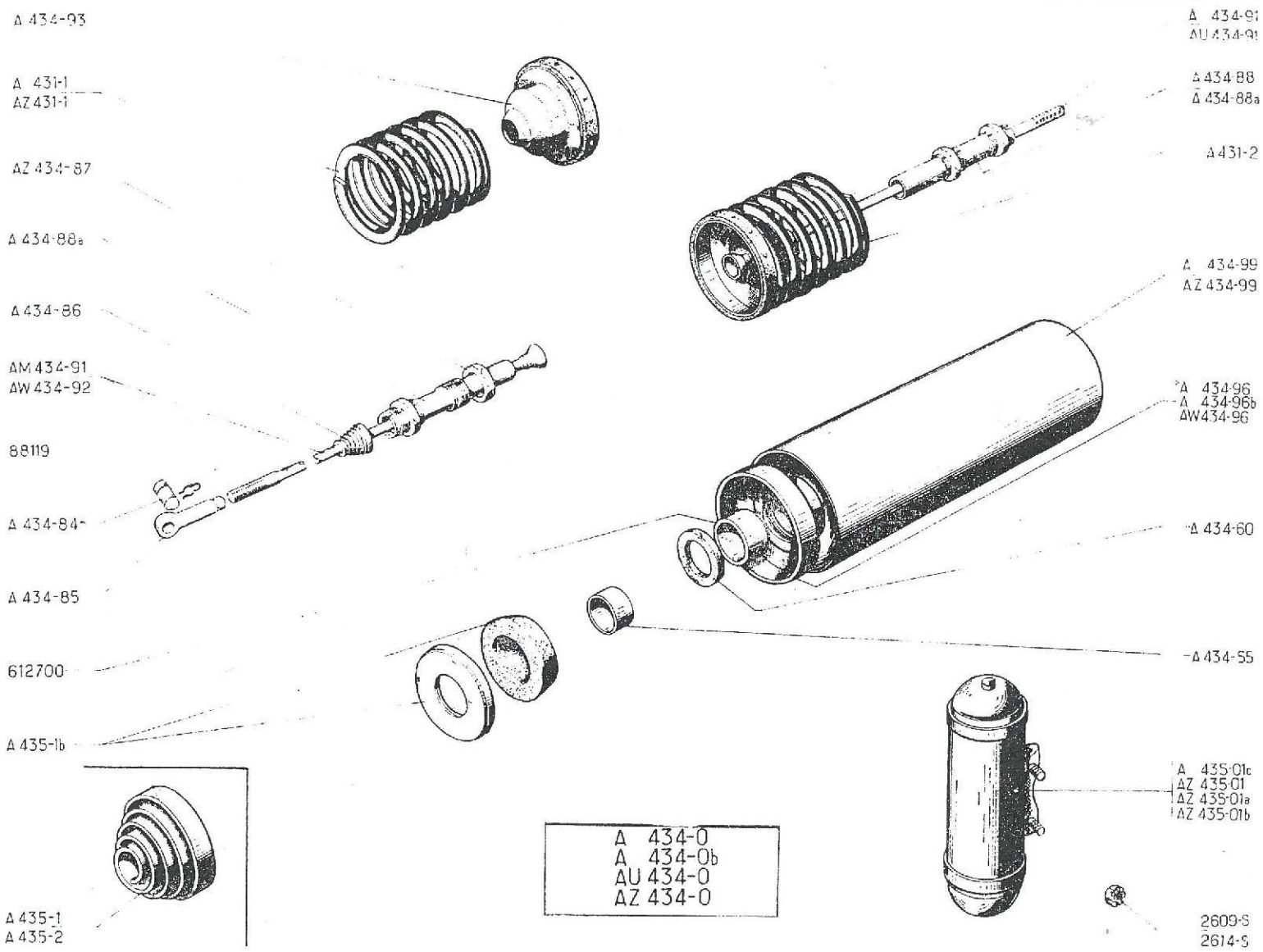
A 434-93
A 431-1
AZ 431-1
AZ 434-87
A 434-88a
A 434-86
AM 434-91
AW 434-92
88119
A 434-84
A 434-85
612700
A 435-1b
A 435-1
A 435-2
A 434-91
AU 434-91
A 434-88
A 434-88a
A 431-2
A 434-99
AZ 434-99
A 434-96
A 434-96b
AW 434-96
A 434-60
A 434-55
A 435-01c
AZ 435-01
AZ 435-01a
AZ 435-01b
2609-S
2614-S
A 434-0
A 434-0b
AU 434-0
AZ 434-0

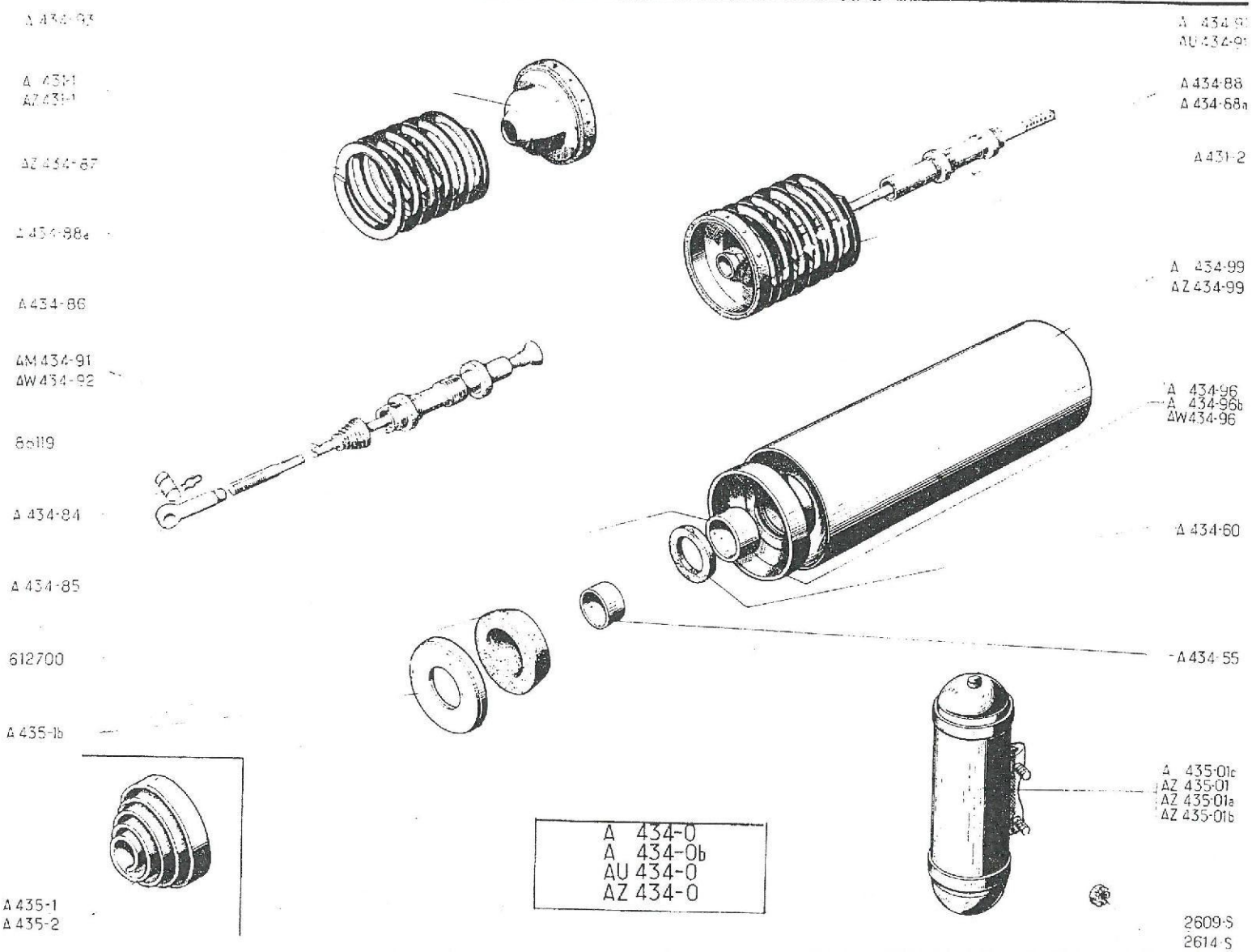
A 434-93
A 434-1
AZ 434-1
AZ 434-87
A 434-88a
A 434-86
AM 434-91
AW 434-92
6ell9
A 434-84
A 434-85
612700
A 435-1b
A 435-1
A 435-2
A 434-93
AU 434-93
A 434-88
A 434-88a
A 434-2
A 434-99
AZ 434-99
A 434-96
A 434-96b
AW 434-96
A 434-60
A 434-55
A 435-01c
AZ 435-01
AZ 435-01a
AZ 435-01b
2609-S
2614-S
A 434-0
A 434-0b
AU 434-0
AZ 434-0

No		K		FEDERUNG	SUSPENSION	VEERSYSTEEM	AFFJEDRING
A	434-96	4	AZ ⊸| 9/55-AZU ⊸| 6/55 N.F.P.	Abschlussdeckel für Topf	End piece for casing	Sluitkap van veerpot	Endedæksel til fjederhus
A	434-96 B	4	AZ, ↦ 9/55 ⊸| 3/63 AZU ↦ 6/55 ⊸| 3/63	Abschlussdeckel für Topf mit Büchse	End piece, with sleeve and sealing washer	Sluitkap van veerpot met geleidebus	Endedæksel m. bøsning
AW	434-96	4	ø 109 ↦ 3/63 RP:AZ 434-96	Ausgebüchster Federteller	Ringed cup	Sluitkap van veerpot met geleidebus	Skål m. bøsning
A	434-99	2	L 445, ⊸| 3/63	Gehäuse	Suspension unit casing	Huis van veerpot	Fjederhus
AZ	434-99	2	L 463, ↦ 3/63	Gehäuse	Suspension unit casing	Huis van veerpot	Fjederhus
A	435-01 C	1	AV, D ↦ 7/58 ⊸| 7/59	Trägheitsdämpfer	Damper	Contragewicht	Stabilisator
AZ	435-01	2	AR, D, AR, G. ↦ 7/65 R.M.P., deo.: 2-2609-S	Trägheitsdämpfer	Damper	Contragewicht	Stabilisator
AZ	435-01 A	1	AV, G ↦ 7/59	Trägheitsdämpfer	Damper	Contragewicht	Stabilisator
AZ	435-01 B	1	AV, D ↦ 7/59	Trägheitsdämpfer	Damper	Contragewicht	Stabilisator
A	435-1	2	ø 105, h 65, A, AZ ⊸| 9/55 AU - AZU ⊸| 6/55	Vordere Kegel-Spiralfeder	Front spring	Voorveer	Fjeder, for.
A	435-1 B	6 6 4	ø 75 - AZU ↦ 6/55 AZ ↦ 9/66 ⊸| 7/59 AZ, ↦ 7/59	Elastischer Anschlag, mit Verstärkung d. Abdeckscheibe	Rubber buffer with reinforcing ring	Rubber stootblok met metalen onderplaat	Gummiklods med forstærkningsplade
A	435-2	2	ø 105, h 37, A-AZ ⊸| 9/55 AU - AZU ⊸| 6/55	Hintere Kegel-Spiralfeder	Rear spring	Achterveer	Fjeder, bag.
	2609-S	8	H, 10 x 150 ↦ 7/65	Mutter	Nut	Moer	Møtrik
	2614-S	8	H, 10 x 150 ⊸| 7/65	Kronenmutter	Nut, castellated	Kroonmoer	Kronenmøtrik
	612.700	4	27 x 31,5 x 18 AZ ↦ 9/55 AZU ↦ 6/55	Büchse im Abschlussdeckel	Sleeve for end piece	Geleidebus	Bøsning til daeksel

No		K		FEDERUNG	SUSPENSION	VEERSYSTEEM	AFFJEDRING
				Ab September 65	Since September 65	Vanaf Sept. 65	Efter September 65
AZ	431-1	2	AV	Wagenfeder, Linkswicklung	Spring, LH coil	Veer (windingen naar links)	Fjeder, venstresnoet
A	431-2	2	AR	Wagenfeder, Rechtswicklung	Spring, RH coil	Veer (windingen naar rechts)	Fjeder, højrestnoet
AZ	434-0 A	2		Federungstopf, komplett	Suspension unit, complete	Veerpot compleet	Affjedring komplet
A	434-60	4	27 x 37 x 5	Filzscheibe	Felt washer	Viltring	Filtskive
A	434-84	2	41 x 12 - AV	Kantenbolzen	Pin, with knife edge	Kantelmesje	Aksel til øjebolt
AM	434-84 A	2	43 x 14 - AR	Kantenbolzen	Pin, with knife edge	Kantelmesje	Aksel til øjebolt
A	434-85	4	L 75	Endstück a. d. Einstellstrebe	End piece on adjusting rod	Eindgaffel op veerstang	Øjebolt
A	434-86	4	8 x 34 x 60	Gummi-Dichtstulpen	Rubber dust cover	Rubber stofkap	Gummimanchet
AZ	434-87	8	36 x 150	Mutter am Einstellendstück	Nut for adjustable end piece	Moer op stelstuk	Justermøtrik
A	434-88	2	L 173, AV	Einstellendstück	End piece, adjustable	Stelstuk	Justerstykke
AZ	434-88	2	L 182, AR	Einstellendstück	End piece, adjustable	Stelstuk	Justerstykke
AU	434-91	2	L 642, AR	Einstellstrebe	Adjusting rod	Veerstang	Trækstang, bag.
AW	434-92	2	L 600, AV	Einstellstrebe	Adjusting rod	Veerstang	Trækstang, for.
A	434-93	4	93 x 107	Federteller	Cup for spring compression	Stootkap (met remvoering)	Fjederskål
AZ	434-96	4	Ø 109	Ausgebüchster Federteller	Ringed cup	Sluitkap van veerpot met geleidebus	Skål m. bøsning
AZ	434-99	2	L 463	Gehäuse	Suspension unit casing	Huis van veerpot	Fjederhus
AZ	435-01	2	AR, D. AR, G	Trägheitsdämpfer	Damper	Contra-gewicht	Stabilisator
AZ	435-01 A	1	AV, G	Trägheitsdämpfer	Damper	Contra-gewicht	Stabilisator
AZ	435-01 B	1	AV, D	Trägheitsdämpfer	Damper	Contra-gewicht	Stabilisator
A	435-1 B	4	Ø 75	Elastischer Anschlag	Rubber buffer	Rubber stootblok met metalen onderplaat	Gummiklods
	2609-S	8	H, 10 x 150	Mutter	Nut	Moer	Møtrik
	88.119	8		Federklammer f. Kantenbolzen	Spring clip for knife	Haarspeldveertje	Hårnålelås
	612.700	4	27 x 31, 5 x 18	Büchse im Abschlussdeckel	Sleeve for end piece	Geleidebus	Bøsning til dæksel

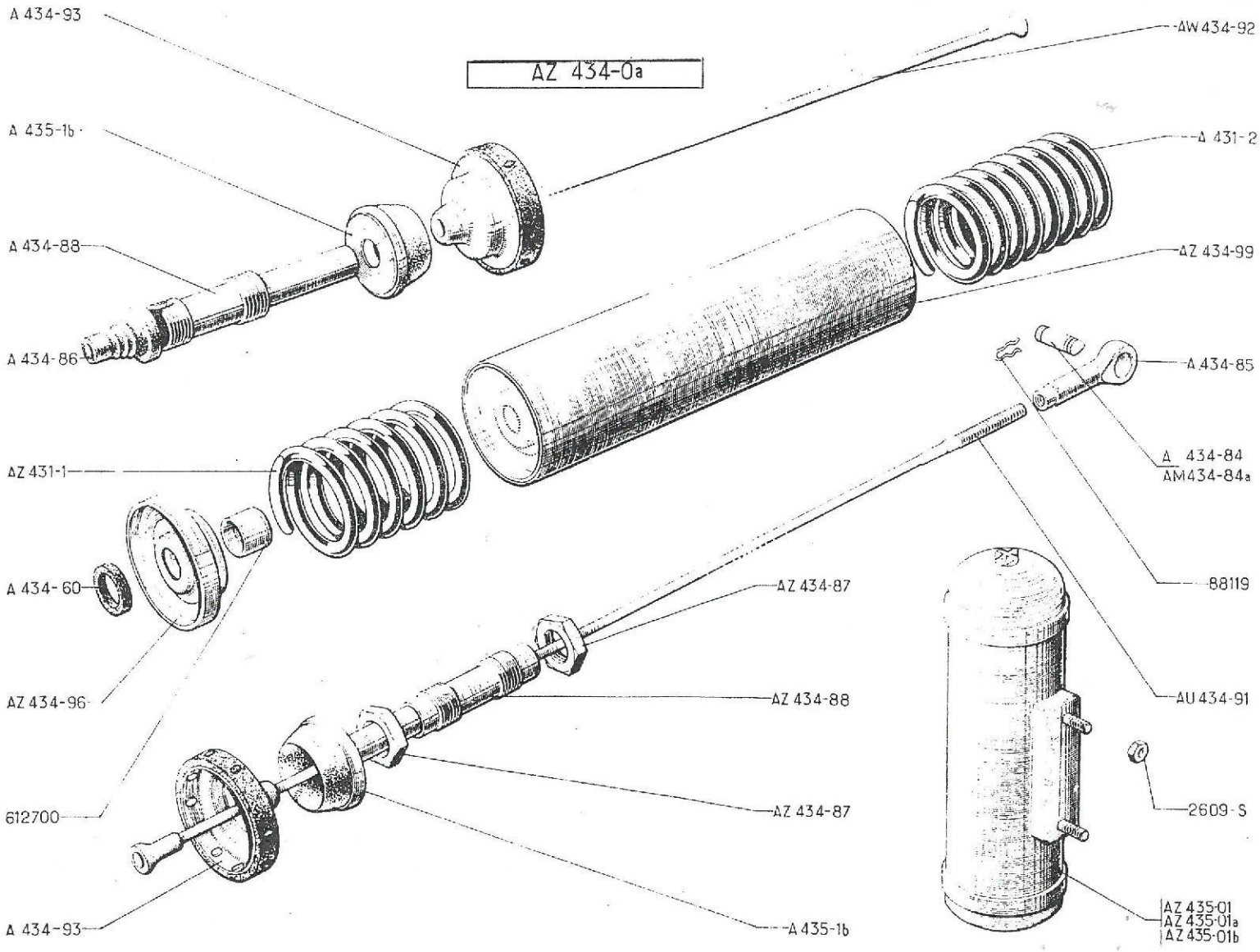
AZ 434-0a
A 434-93
AW 434-92
A 435-1b
A 431-2
A 434-88
AZ 434-99
A 434-86
A 434-85
A 434-84
AM 434-84a
AZ 431-1
88119
A 434-60
AZ 434-87
AZ 434-96
AU 434-91
AZ 434-88
2609-S
612700
AZ 434-87
A 434-93
A 435-1b
AZ 435-01
AZ 435-01a
AZ 435-01b

FEDERUNG - REIBUNGSDÄMPFER - FEDERUNGSANSCHLÄGE

SUSPENSION - FRICTION UNIT ASSY - STOP FOR ARM

VEERSYSTEEM - CONTRAGEWICHT WRIJWINGSSCHOKBREKER - STUIT OP DRAAGARM

AFFJEDRING - STABILISATOR - FRIKTIONSSKIVER - BESLAG PÅ BÆREARM

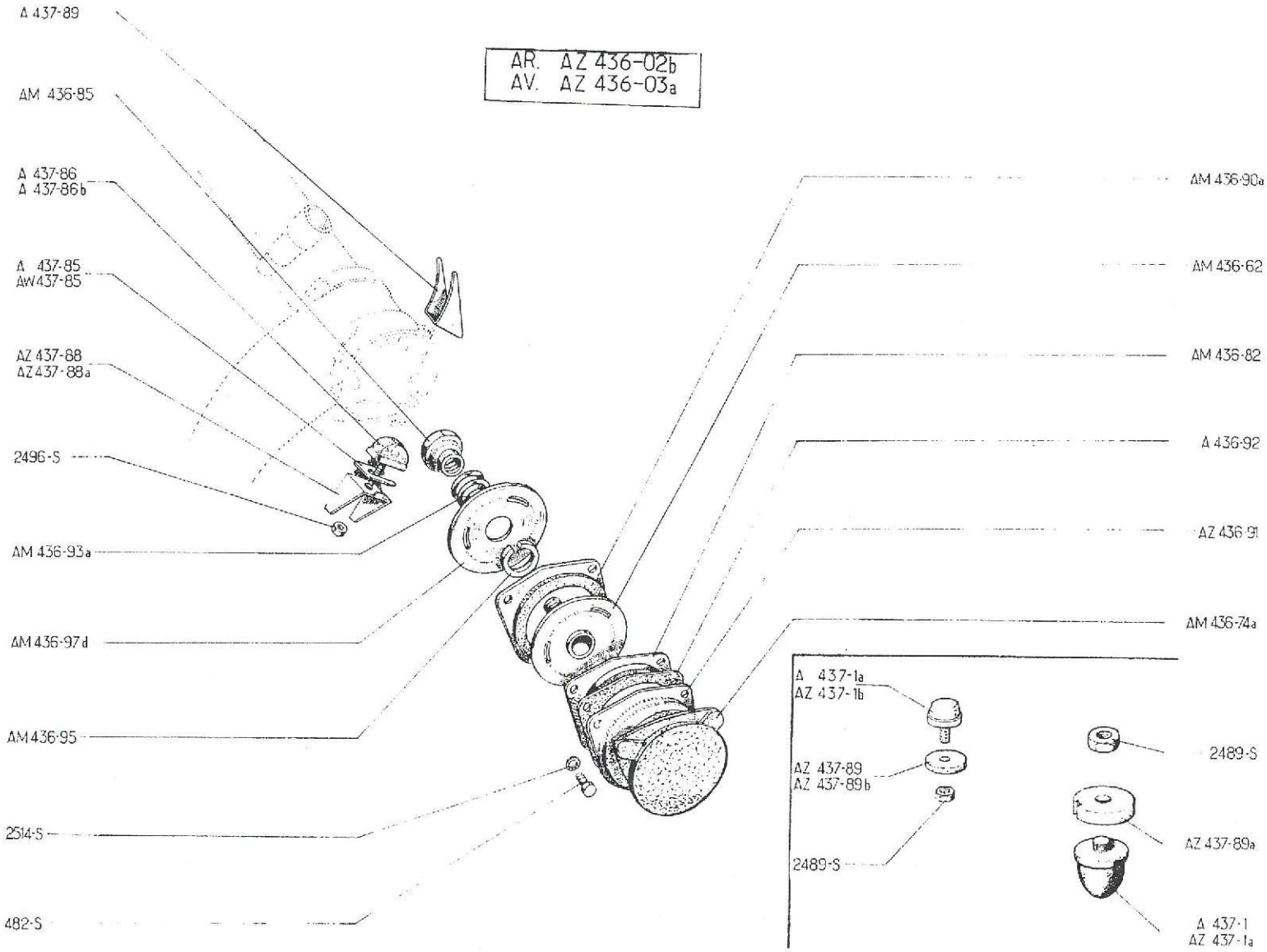

No		K		REIBUNGSDÄMPFER	FRICTION UNITS	WRIJVINGSSCHOKBREKERS	FRIKTIONSSKIVER
				Bis Dezember 54 Mai 55 - September 65	Until December 54 From May 55 to Sept. 65	Tot Dec. 54 Van Mei 55 tot Sept. 65	Indtil December 54 Fra Maj 55 til Sept. 65
AZ	436-02 B	2	AR	Reibungsdämpfer, komplett	Friction unit assy	Wrijvingsschokbreker compleet	Friktionsskive, bag. kompl.
AZ	436-03 A	2	AV	Reibungsdämpfer, komplett	Friction unit assy	Wrijvingsschokbreker compleet	Friktionsskive, for. kompl.
AM	436-62	4	↦10/61	Nabe, mit Reibscheibe	Hub with disc	Naaf met wrijvingsschijf	Nav. m. friktionsplade
AM	436-74 A	4		Dichtgummi	Rubber dust cover	Rubber stofkap	Gummidæksel
AM	436-82	4	↦10/61	Dichtblech	Sealing cup	Afdichtkap	Tætningsdæksel
AM	436-85	4	f 14 x 125 ↦ 7/62	Einstellmutter	Adjusting nut	Stelmoer	Justermøtrik
AM	436-90 A	4	↦ 7/62	Flansch mit Reibbelag	Plate, with lining	Plaat met frictievoering	Flange m. belægning
AZ	436-91	4		Schutzdeckel	Friction unit cover	Deksel	Hus
A	436-92	8		Papierdichtung	Paper gasket	papieren pakking	Papirpakning
AM	436-93 A	4	↦ 7/62	Feder (3 Wicklungen)	Spring (3 coils)	Veer (3 windingen)	Fjeder (3 vindinger)
AM	436-95	4	↦ 7/62	Feder	Spring	Veer	Fjeder
AM	436-97 D	4		Reibscheibe	Friction disc	Wrijvingsschijf	Friktionsplade
A	437-1	2	ø 50, AR	Gummi-Anschlag, Gewindestange 6mm lang	Rubber buffer, rod L 6	Stootrubber (boutlengte 6)	Gummibuffe, tap 6
A	437-1 A	2 4	ø 36 AZ-PO ↦ 7/62 AZ-AZU-PO →| 7/62	Gummi-Anschlag, Gewindestange 15mm lang	Rubber buffer, rod L 15	Stootrubber (boutlengte 15)	Gummibuffe, tap 15
AZ	437-1 B	2	ø 50 AR-PO ↦ 7/62 →| 9/62	Gummi-Anschlag, Gewindestange 25mm (bei einigen Fahrzeugen)	Rubber buffer, rod L 25 (a few vehicles)	Stootrubber (boutlengte 25) (voor enkele wagens)	Gummibuffe, tap 25 (til nogle vogne)
AZ	437-1 B	2	ø 36, AR-P.O. R.M.P. ↦ 9/62 →| 1/65 deo: 1-AZ 437-89 B	Gummi-Anschlag, Gewindestange 24 mm lang	Rubber buffer, rod L 24	Stootrubber (boutlengte 24)	Gummibuffe tap 24
A	437-85	?	30 x 43 x 1	Einstellscheibe	Packing piece	Stelplaatje	Justerskive
AW	437-85	?	30 x 43 x 4 ↦ 7/62	Einstellscheibe	Packing piece	Stelplaatje	Justerskive
A	437-86	2	40 x 32 AV →| 7/62	Gummipuffer	Rubber buffer	Stootrubber	Gummibuffe

No	K		REIBUNGSDÄMPFER	FRICTION UNITS	WRIJVINGSSCHOKBREKERS	FRIKTIONSSKIVER
AZ 437-86 B	2	40 x 24, AV ↦ 7/62	Gummipuffer	Rubber buffer	Stootrubber	Gummibuffe
AZ 437-88	1	AV, G	Tragblech für Anschlag	Bracket for buffer	Steun voor stootrubber	Beslag til gummibuffe
AZ 437-88 A	1	AV, D. ↦ 7/62	Tragblech für Anschlag	Bracket for buffer	Steun voor stootrubber	Beslag til gummibuffe
437-89	2	29 x 44 - AV	Anschlag am Schwingarm	Stop for arm	Stuit op draagarm	Beslag på bærearm
AZ 437-89	2	8 x 32 x 4, 5 AZ - P.O. ↦ 9/62 →| 1/65 N.F.P.	Scheibe unter dem Anschlag	Packing piece, under buffer	Plaatje onder stootrubber	Skive til gummibuffe
AZ 437-89 A	2	14 x 60 x 18, P.O. ↦ 7/62 →| 9/62	Abstandsscheibe (einige Fahrzeuge)	Distance piece (A few vehicles)	Vulplaat (enkele wagens)	Afstandsstykke (nogle modeller)
AZ 437-89 B	2	8 x 32 x 11 - AZ - P.O. ↦1/65	Anschlagscheibe	Packing piece, under buffer	Plaatje onder stootrubber	Skive til gummibuffe
482-S	12	TH, 7 x 12	Schraube für Reibungsdämpfer	Screw for friction unit	Bout voor wrijvingsschokbreker	Skrue til friktionsskive
2489-S	4	H, 7 x 100 P.O.	Mutter	Nut	Moer	Møtrik
2496-S	2	H, 10 x 150	Muttet	Nut	Moer	Møtrik
2514-S	12	Gr 7, 3 x 12	Scheibe	Washer	Ring	Skive

No		K		REIBUNGSDÄMPFER STOSSDÄMPFER	FRICTION UNITS SHOCK ABSORBERS	WRIJVINGSSCHOKBREKERS Hydraulische schokbrekers	FRIKTIONSSKIVER STØDÆMPERE
				Ab September 65	Since September 65	Vanaf Sept. 65	Efter Sept. 65
AZ	436-02	2	AR	Hydraulischer Stossdämpfer	Hydraulic shock absorber	Hydraulische schokbreker	Hydraulisk støddaemper
AZ	436-03 A	2	AV	Reibungsdämpfer, komplett	Friction unit assy	Wrijvingsschokbreker cpl.	Friktionsskive
AM	436-51	8	24 x 35 x 2	Gummischeibe	Rubber washer	Rubber ring	Gummiskive
AM	436-52	2	L 103	Stossdämpferachse am Schwingarm	Pin on arm	Schokbrekerbout	Aksel til baerearm
AM	436-54 A	4	9, 5 x 35 x 24 x 4	Abgefaste Scheibe	Washer, shouldered	Ring (met kraag)	Skive m. bryst
AM	436-56	4	12 x 35 x 24 x 6	Abgefaster Abstandsring	Distance piece, shouldered	Vulstuk (met kraag)	Afstandsstykke m. bryst
AZ	436-58	1	AR, G	Träger	Bracket	Steun	Beslag
AZ	436-58 A	1	AR, D	Träger	Bracket	Steun	Beslag
AM	436-59	2	L 127	Stossdämpferachse am Rahmen	Pin, on platform	Schokbrekerbout	Aksel til chassisramme
AM	436-62	2		Nabe mit Reibscheibe	Axle, with disc	Naaf met wrijvingsschijf	Nav. m. friktionsplade
AM	436-74 A	2		Dichtgummi	Rubber dust cover	Rubber stofkap	Gummidaeksel
AM	436-82	2		Dichtteller	Sealing cup	Afdichtkap	Taetningsdaeksel
AM	436-85	2	f 14 x 125	Einstellmutter	Adjusting nut	Stelmoer	Justermøtrik
AM	436-90 A	2		Flansch mit Reibbelag	Plate, with lining	Plaat met frictievoering	Flange m. belaegning
AZ	436-91	2		Schutzdeckel	Friction unit cover	Deksel	Hus
AM	436-93 A	2		Feder (3 Wicklungen)	Spring (3 coils)	Veer (3 windingen)	Fjeder (3 vindinger)
AM	436-95	2		Feder	Spring	Veer	Fjeder
AM	436-97 D	2		Reibscheibe	Friction disc	Wrijvingsschijf	Friktionsplade
A	437-1	2	Ø 50, AR	Gummi-Anschlag, Gewindestange 6mm lang	Rubber buffer, rod L 6	Stootrubber	Gummibuffe, tap 6
A	437-1 A	4 2	Ø 36, AZU - P.O. AZ - P.O. - AV	Gummi-Anschlag, Gewindestange 15mm lang	Rubber buffer, rod L 15	Stootrubber	Gummibuffe, tap 15
AZ	437-1 B	2	Ø 36, AZ - P.O. - AR	Gummi-Anschlag, Gewindestange 24mm lang	Rubber buffer, rod L 24	Stootrubber	Gummibuffe, tap 24

No	K		REIBUNGSDÄMPFER STOSSDÄMPFER	FRICTION UNITS SHOCK ABSORBERS	WRIJVINGSSCHOKBREKERS HYDRAULISCHE SCHOKBREKERS	FRIKTIONSSKIVE STØDÆMPERE
A 437-85	?	30 x 43 x 1	Einstellscheibe	Packing piece	Stelplaatje	Justerskive
AW 437-85	?	30 x 43 x 4	Einstellscheibe	Packing piece	Stelplaatje	Justerskive
AZ 437-86 B	2	AV	Gummianschlag	Rubber buffer	Stootrubber	Gummibuffe
AZ 437-88	1	AV, G	Tragblech für Anschlag	Bracket for buffer	Steun voor stootrubber	Beslag til gummibuffe
AZ 437-88 A	1	AV, D	Tragblech für Anschlag	Bracket for buffer	Steun voor stootrubber	Beslag til gummibuffe
A 437-89	2	29 x 44 - AV	Federungsanschlag am Schwing-arm	Stop for arm	Stuit op draagarm	Beslag på bærearm
AZ 437-89 B	2	8 x 32 x 11 - AZ - P.O.	Anschlagscheibe	Packing piece, under buffer	Plaatje onder stootrubber	Skive til gummibuffe
482-S	6	TH, 7 x 12	Schraube für Reibungsdämpfer	Screw for friction unit	Bout voor wrijvingsschok-breker	Skrue til friktionsskive
2368-S	4	H, 9 x 125	Kronenmutter	Nut, castellated	Kroonmoer	Kronmøtrik
2489-S	4	H, 7 x 100 P.O.	Mutter	Nut	Moer	Møtrik
2496-S	2	H, 10 x 150	Mutter	Nut	Moer	Møtrik
2514-S	6	Cr 7,3 x 12	Scheibe	Washer	Ring	Skive

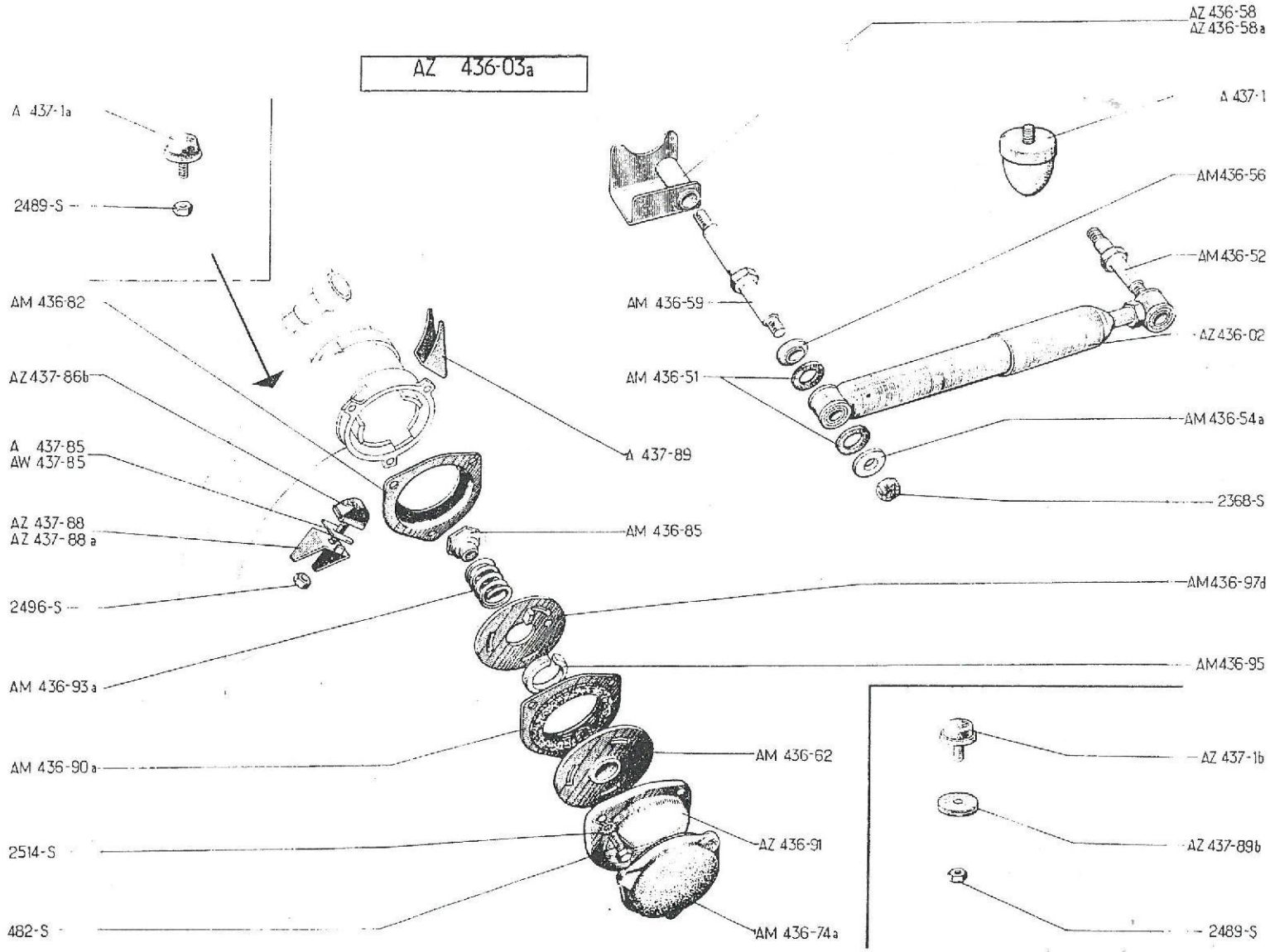
AZ 436-03a
AZ 436-58
AZ 436-58a
A 437-1a
A 437-1
2489-S
AM436-56
AM 436-52
AM 436-82
AM 436-59
AZ 436-02
AZ437-86b
AM 436-51
AM 436-54a
A 437-85
AW 437-85
A 437-89
2368-S
AZ 437-88
AZ 437-88 a
AM 436-85
2496-S
AM436-97d
AM 436-93 a
AM436-95
AM 436-90 a
AM 436-62
AZ 437-1b
2514-S
AZ 436-91
AZ 437-89b
482-S
AM 436-74 a
2489-S

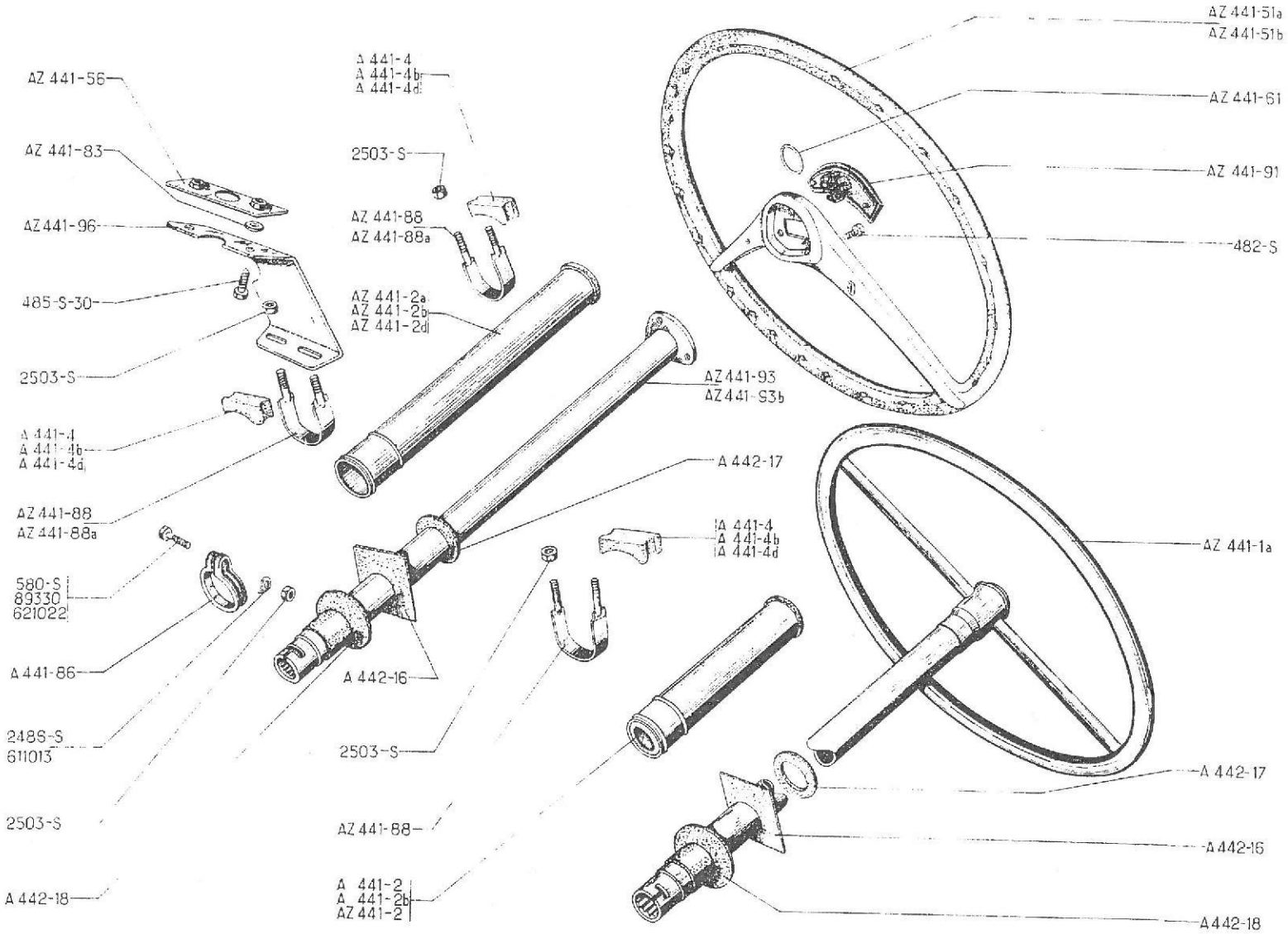
AZ 441-51a
AZ 441-51b
AZ 441-61
AZ 441-91
482-S
AZ 441-56
AZ 441-83
AZ 441-96
485-S-30
2503-S
A 441-4
A 441-4b
A 441-4d
AZ 441-88
AZ 441-88a
580-S
89330
621022
A 441-86
2486-S
611013
2503-S
A 442-18
A 441-4
A 441-4b
A 441-4d
2503-S
AZ 441-88
AZ 441-88a
AZ 441-2a
AZ 441-2b
AZ 441-2d
AZ 441-93
AZ 441-93b
A 442-17
A 441-4
A 441-4b
A 441-4d
A 442-16
2503-S
AZ 441-88
A 441-2
A 441-2b
AZ 441-2
AZ 441-1a
A 442-17
A 442-16
A 442-18

No		K		LENKRAD	STEERING WHEEL	STUURWIEL	RAT
AZ	441-1 A	1	↦ 9/62. R.M.P. →| 7/63 deo.: 1-A 441-2 B	Lenkrad, mit Lenksäule	Steering wheel with shaft	Stuurwiel met stuurpijp	Rat med rataksel
A	441-2	1	L 280, →| 7/53	Lenkrohr, mit Büchsen	Tube with bushes	Geleidebuis voor stuurpijp met rubber bussen	Rørrør m. bøsninger
A	441-2 B	1	L 265 ↦ 7/53 →| 9/62	Lenkrohr, mit Büchsen	Tube with bushes	Geleidebuis voor stuurpijp met rubber bussen	Rørrør m. bøsninger
AZ	441-2	1	L 279, 9/62	Lenkrohr, mit Büchsen	Tube with bushes	Geleidebuis voor stuurpijp met rubber bussen	Rørrør m. bøsninger
AZ	441-2 A	1	L 405 - AZAM →| 4/67	Lenkrohr, grau, mit Büchsen	Tube (grey) with bushes	Geleidebuis (grijs) voor stuurpijp met rubber bussen	Rørrør, gråt, m. bøsninger
AZ	441-2 B	1	L 240 - AZAM (D) →| 4/67	Lenkrohr, grau, mit Büchsen	Tube (grey) with bushes	Geleidebuis (grijs) voor stuurpijp met rubber bussen	Rørrør, gråt, m. bøsninger
AZ	441-2 D	1	L 240 - AZAM ↦ 4/67	Lenkrohr, schwarz, mit Büchsen	Tube (black) with bushes	Geleidebuis (zwart) voor stuurpijp met rubber bussen	Rørrør, sort, m. bøsninger
A	441-4	?	28 x 42 x 13	Gummi-Halterung	Rubber block	Rubber vulstuk	Afstandsstykke, gummi
A	441-4 B	?	28 x 42 x 19	Gummi-Halterung	Rubber block	Rubber vulstuk	Afstandsstykke, gummi
A	441-4 D	?	28 x 42 x 25	Gummi-Halterung	Rubber block	Rubber vulstuk	Afstandsstykke, gummi
AZ	441-51 A	1	AZAM (D) -AZAM →| 4/67	Lenkrad, grau, m. Zierplatte	Steering wheel (grey) with embellisher	Grijs stuurwiel met sierdop	Rat, gråt, m. pyntedæksel
AZ	441-51 B	1	AZAM ↦ 4/67	Lenkrad, schwarz, m. Zierplatte	Steering wheel (black) with embellisher	Zwart stuurwiel met sierdop	Rat, sort, m. pyntedæksel
AZ	441-56	1	AZAM	Verstärkungsblech	Plate	Versterkingsplaatje	Plade
AZ	441-61	1	AZAM	Zierring	Ring	Borgveer	Låsering
AZ	441-83	2	AZAM	Abstandsring	Distance washer	Vulring	Afstandsskive
A	441-86	1	↦ 12/50	Untere Schelle	Clamp, lower	Onderste klembeugel	Spændebånd, nederste
AZ	441-88	1 2	AZL - AZU AZAM →| 4/67	Gewindeschelle (grau)	Clamp (grey), threaded	Klembeugel grijs (beide uiteinden van draad voorzien)	Spændebånd, gråt, m. gevind
AZ	441-88 A	1	AZAM ↦ 4/67	Gewindeschelle (schwarz)	Clamp (black), threaded	Klembeugel zwart (beide uiteinden van draad voorzien)	Spændebånd, sort, m. gevind
AZ	441-91	1	AZAM	Zierplatte für Lenkrad	Embellisher on steering wheel	Sierdrop van stuurwiel	Pyntedæksel til rat
AZ	441-93	1	AZAM →| 4/67	Lenksäule (grau)	Steering shaft (grey)	Stuurpijp grijs	Ratstamme (grå)

No	K		LENKRAD	STEERING WHEEL	STUURWIEL	RAT
AZ 441-93 B	1	AZAM ↦ 4/67	Lenksäule (schwarz)	Steering shaft (black)	Stuurpijp (zwart)	Ratstamme (sort)
AZ 441-96	1	AZAM	Winkelträgblech	Bracket, sheet metal	Steun voor stuurpijp	Holdeplade
A 442-16	1	100 x 100 x 1	Gummiplatte	Fixed plate, rubber	Rubber	Gummiplade
A 442-17	1	ø 60 x 23 x 1	Gummischeibe	Rubber ring	Rubber ring	Gummiskive
A 442-18	1	ø 70 x 22 x 12	Gummischeibe	Rubber ring	Rubber ring	Gummiskive
432-S	3	TH, 7 x 12 - AZAM	Schraube zur Befestigung des Lenkrades	Screw for steering wheel	Bout voor bev. van stuurwiel	Skrue til rat
485-S-30	2	TH, p, 7 x 20 - AZAM	Schraube	Screw	Bout	Skrue
580-S	1	Th, 7 x 32 ⇥ 12/50 RP : 490-S	Schraube für Schelle	Screw for clamp	Bout voor klembeugel	Skrue til spændebånd
2486-S	1	ø 7, 5 ⇥ 6/53	Sicherungsblech	Lockplate	Borg	Lås
2503-S	5	H, 7 x 100	Mutter	Nut	Moer	Møtrik
89.330	1	TH, 7 x 37 ↦ 12/50 ⇥ 6/53 N.F.P.	Schraube für Schelle	Screw for clamp	Bout voor klembeugel	Skrue til spændebånd
611.013	2	ø 7, 5	Sicherungsblech, abgewinkelt	Lockplate with tab	Borg	Lås m. tap
621.022	1	TH, 7 x 50 ↦ 6/53	Schraube für Schelle	Screw for clamp	Bout voor klembeugel	Skrue til spændebånd

No		K		DIEBSTAHLSICHERUNG	ANTI - THEFT DEVICE	STUURSLOT	RATLÅS
				Ab April 66	Since April 66	Vanaf April 66	Efter April 66
AZ	611-1 A	1	T.T. →| 4/67 AZ - AZU ↦ 4/67	Diebstahlsicherung m. Kontaktschloss (grau)	Anti theft device and switch assy (grey)	Stuurslot met stroomschakelaar (grijs)	Ratlås med kontakt (grå)
AZ	611-1 B	1	AZAM ↦ 4/67	Diebstahlsicherung m. Kontaktschloss (schwarz)	Anti theft device and switch assy (black)	Stuurslot met stroomschakelaar (zwart)	Ratlås m. kontakt (sort)
AZ	611-11	1	T.T. →| 4/67 AZ - AZU ↦ 4/67	Diebstahlsicherung o. Kontaktschloss (grau)	Anti theft device (grey) without switch	Stuurslot zonder stroomschakelaar (grijs)	Ratlås uden kontakt (grå)
AZ	611-11 A	1	AZ AM ↦ 4/67	Diebstahlsicherung o. Kontaktschloss (schwarz)	Anti theft device (black) without switch	Stuurslot zonder stroomschakelaar (zwart)	Ratlås uden kontakt (sort)
AZ	611-14	1		Verriegelungsring	Locking ring	Vergrendelbusje	Låsebøsning
AZ	611-50	?	13 x 20 x 3	Abstandscheibe für Gehäuse	Packing for housing	Vulstukje	Afstandsstykke
AZ	611-03	1	T.T. →| 4/67 AZ - AZU ↦ 4/67	Gehäuse für Teile der Diebstahlsicherung (grau)	Anti theft device kit (grey)	Pakket, inhoudende stuurslot met bevestigingsmateriaal (grijs)	Hus til ratlås (grå)
AZ	611-03 A	1	AZAM ↦ 4/67	Gehäuse für Teile der Diebstahlsicherung (schwarz)	Anti theft device kit (black)	Pakket, inhoudende stuurslot met bevestigingsmateriaal (zwart)	Hus til ratlås (sort)
AZ	611-12 A	1		Kontaktschloss f. Diebstahlsicherung	Switch	Stroomschakelaar	Kontakt til ratlås
AZ	611-54	1		Befestigungsblech	Backplate, for securing housing	Bevestigingsplaat	Fastspændingsplade
AZ	611-73	2	f 7 x 100, h 14	Mutter, mit Abreisskopf	Nut, with snap-off portion	Moer	Sikringsmøtrik
AZ	611-57	1	f 7 x 100	Gewindebügel	Clip, threaded	Bev. strop (met draaduiteinde)	Bøjle m. gevind
DS	611-59	1	Ø 8, L 17	Stössel für Kontaktschloss	Push-rod for switch	Drukpen voor stroomschakelaar	Knap til kontakt
AZ	611-55 A	2	h 4 →| 11/66	Schraube z. Befesti. d. Ringhälften	Screw for half bushes	Bout voor de halve grendelbusjes	Skrue til bøsningshalvdele
DX	611-55	2	h 6 ↦ 11/66	Schraube z. Befesti. d. Ringhälften	Screw for half bushes	Bout voor de halve grendelbusjes	Skrue til bøsningshalvdele
DS	611-58	2	TH, 4 x 10	Schraube z. Befesti. des Kontaktschlosses	Screw for switch	Bout voor stroomschakelaar	Skrue til kontakt

No		K		ZAHNSTANGE FÜR LENKUNG	STEERING RACK	TANDREEP - MECHANISME	TANDSTANG
A	442-01	1		Zahnstangenritzel m. Kugellager	Pinion with bearing	Wormwiel met lager	Snekkehjul m. leje
AZ	442-05	1	D à G ↦ 9/52	Zahnstange, kompl. mit Kugelbolzen	Rack with ball pins assy	Tandreepmechanisme compleet, met stuurkogels	Tandstang kompl. med kuglebolte
AZ	442-05 A	1	D à D ↦ 5/65	Zahnstange, kompl. mit Kugelbolzen	Rack with ball pins assy	Tandreepmechanisme compleet, met stuurkogels	Tandstang kompl. med kuglebolte
A	442-1	1	ø 20, L 24 →| 9/52	Führungsstück für Zahnstange	Push-guide	Druktaats	Styr
A	442-1 A	1	ø 22, L 24, 5 ↦ 9/52	Führungsstück für Zahnstange	Push-guide	Druktaats	Styr
A	442-2 A	1	ø 16, 5 ↦ 9/52	Feder	Spring	Veer	Fjeder
A	442-4 A	1	↦ 9/52 D à G	Zahnstange, mit Rohr	Rack with tube	Tandreep	Tandstang med rør
A	442-4 B	1	D à D	Zahnstange, mit Rohr	Rack with tube	Tandreep	Tandstang med rør
A	442-5	4	ø 22, 5, h 7, 5	Kugelsitz für Kugelbolzen	Seating cup for ball pin	Cup voor kogelbout	Sæde til kuglebolt
A	442-7	1	ø 18	Feder	Spring	Veer	Fjeder
A	442-8	2	→| 9/52	Kugelbolzen, angeflacht	Ball pin (with flats)	Stuurkogel (afgeplatte kop)	Kuglebolt m. flader på kugler
AM	442-8	2	↦ 5/65 R.M.P. 9/52 →| 5/65 deo: 1-615.900	Kugelbolzen, rund	Spherical ball pin	Stuurkogelbout (bolvormige kop)	Kuglebolt m. rund kugle
A	442-71	1	28, 2 x 20 x 9, 5	Teller	Cup	Kapje voor viltring	Skål
A	442-72	1	23, 5 x 34 x 1	Scheibe	Washer	Ring	Skive
A	442-74	1	ø 4 L, 7	Niet für Führungsbüchse	Rivet for ring	Klinknagel	Nitte til bøsning
AZ	442-75	1	↦ 10/64 R.M.P.	Gummi-Plakette (ersetzt die beiden Geräuschdämpfungsfedern)	Rubber plate (superseding 2 antirattle springs)	Rubber plaat (vervangt de 2 anti-rammel-veertjes)	Gummiplade (erstatter 2 antiraslerfjedre)
A	442-76	2	8 x 13 x 20	Führungsstück	Guide block	Vierkant geleideblokje	Styreklods
A	442-78 A	1	L 251, ↦ 9/52	Führungsblech	Slide plate	Afdekplaat	Glideplade
A	442-79	1	L 310	Blechabdeckung	Moving cover plate	Dekplaat	Styrepladedæksel
AZ	442-80	1	L 284, D à G	Blechführung	Guide for ball pins	Geleidepijp voor de stuurkogels	Styreplade
AZ	442-80 A	1	L 284, D à G	Blechführung	Guide for ball pins	Geleidepijp voor de stuurkogels	Styreplade

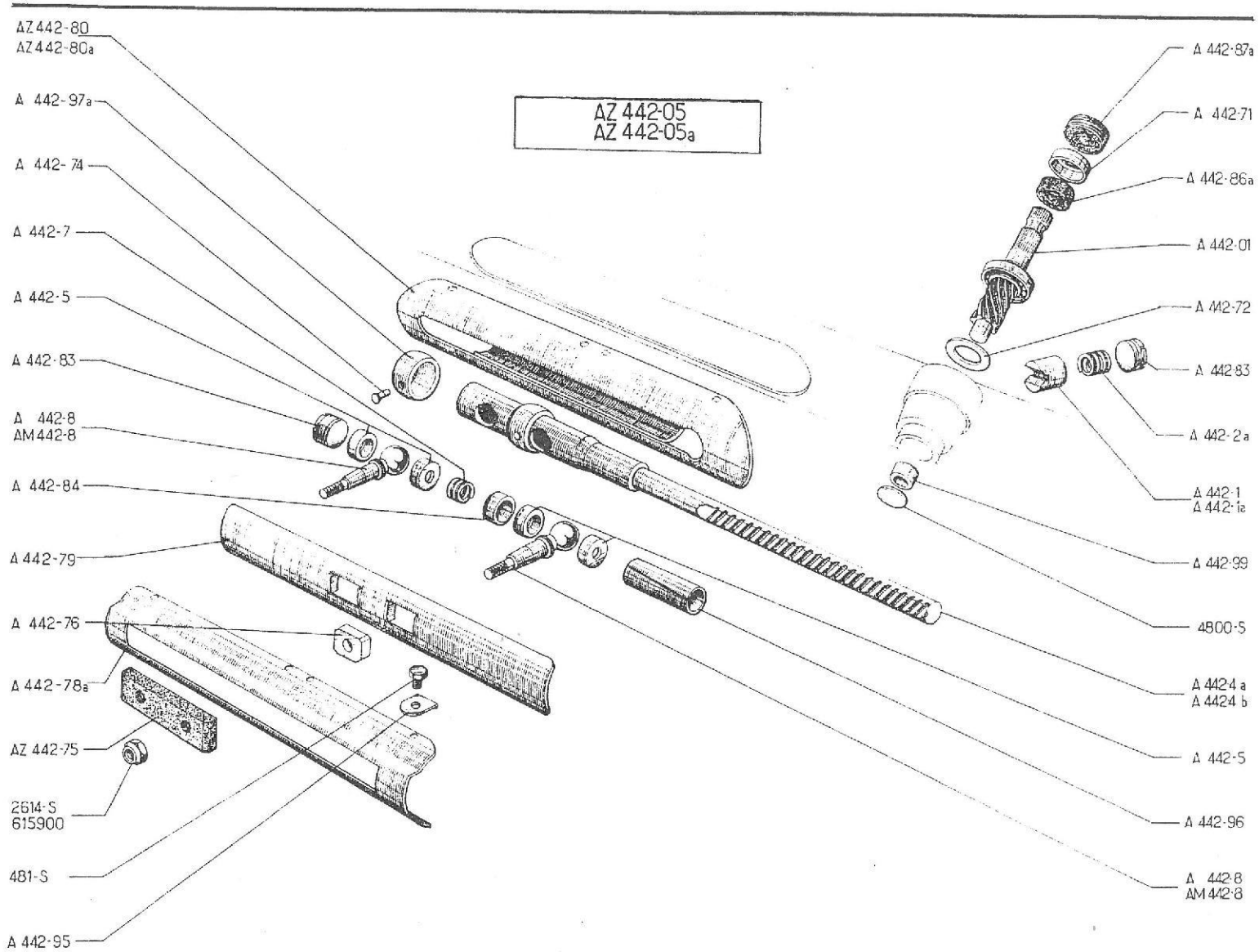
AZ 442-05
AZ 442-05a
AZ 442-80
AZ 442-80a
A 442-97a
A 442-74
A 442-7
A 442-5
A 442-83
A 442-8
AM 442-8
A 442-84
A 442-79
A 442-76
A 442-78a
AZ 442-75
2614-S
615900
481-S
A 442-95
A 442-87a
A 442-71
A 442-86a
A 442-01
A 442-72
A 442-83
A 442-2a
A 442-1
A 442-1a
A 442-99
4800-S
A 4424 a
A 4424 b
A 442-5
A 442-96
A 442-8
AM 442-8

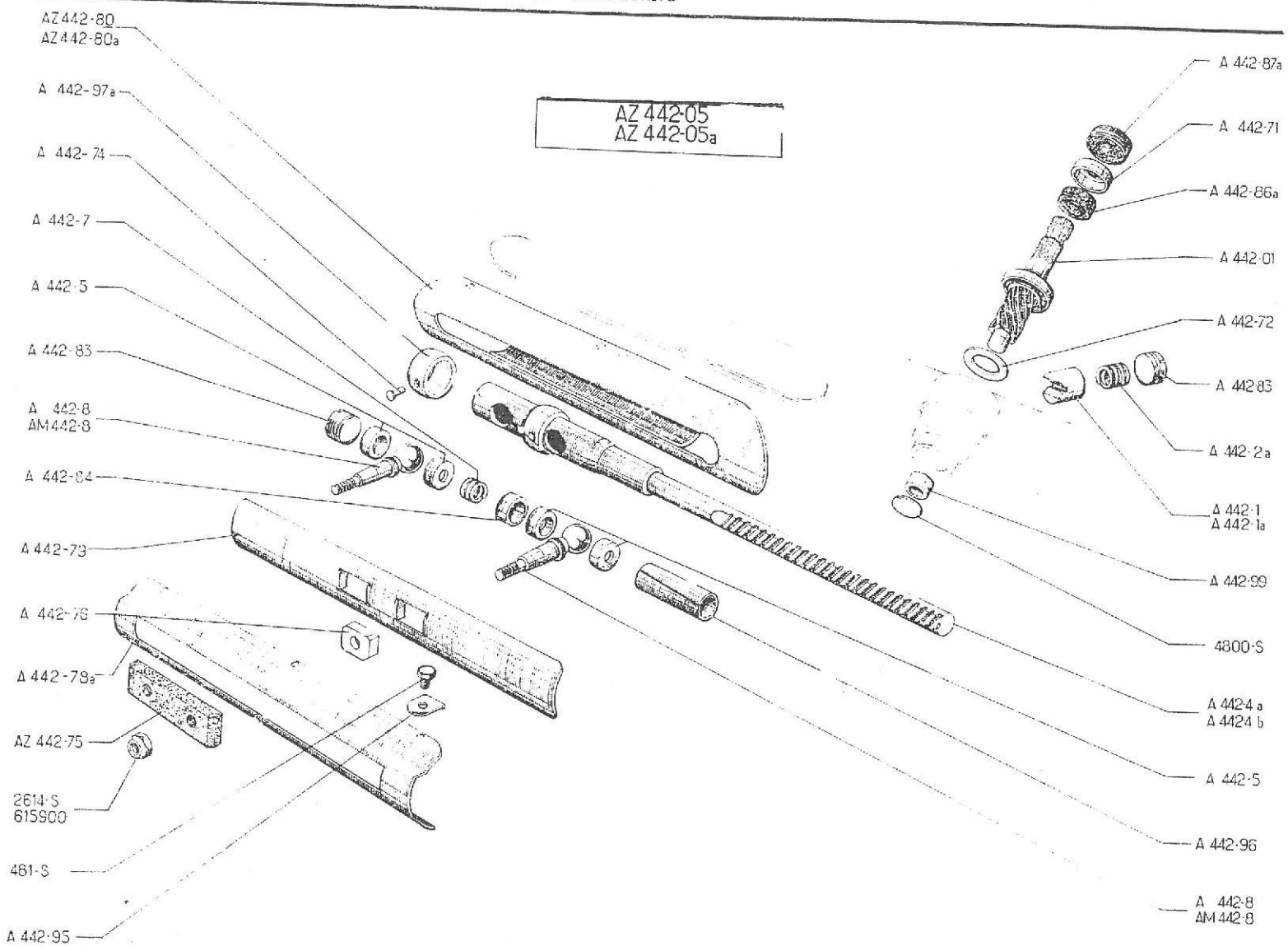
AZ 442-05
AZ 442-05a
AZ 442-80
AZ 442-80a
A 442-97a
A 442-74
A 442-7
A 442-5
A 442-83
A 442-8
AM 442-8
A 442-84
A 442-73
A 442-76
A 442-78a
AZ 442-75
2614-S
615900
481-S
A 442-95
A 442-87a
A 442-71
A 442-86a
A 442-01
A 442-72
A 442-83
A 442-2a
A 442-1
A 442-1a
A 442-99
4800-S
A 442-4a
A 442-4b
A 442-5
A 442-96
A 442-8
AM 442-8

No		K		ZAHNSTANGE FÜR LENKUNG	STEERING RACK	TANDREEP-MECHANISME	TANDSTANG
A	442-83	1	f 24 x 150	Anschlagmutter f. Zahnstange	Nut for steering rack stop	Dopmoer	Skrueprop til tandstangsrør
A	442-83	1	↦ 9/52	Mutter für Führungsstück	Nut for steering rack guide	Dopmoer	Skrueprop
A	442-84	1	14 x 19 x 22	Abstandsring	Distance piece	Vulstukje	Afstandsstykke
A	442-86 A	1	18 x 27 x 10, ↦ 10/50	Filzscheibe	Felt washer	Vilten ring	Filtskive
A	442-87 A	1	f 38 x 150, h 11	Mutter mit Filzring	Nut with felt washer	Moer (met vilt)	Møtrik med filt
A	442-95	6	ø 7, 5	Sicherungsblech	Lockplate	Borg	Lås
A	442-96	1	19 x 22×54	Abstandsbüchse	Distance piece	Opvulbus	Afstandsstykke
A	442-97 A	1	ø ext 34, ↦ 9/52	Führungsbüchse	Guide ring	Geleidering voor tandreep	Styrebøsning
A	442-99	1	9, 5 x 17	Lagerschale für Zahnstangenritzel	Bush for pinion	Lagerbusje voor wormwiel	Endeleje til snekkehjul
	481-S	6	TH, 7 x 10	Schraube	Screw	Bout	Skrue
	2.614-S	2	H, 10 x 150 ⇥ 5/65	Kronenmutter	Nut, castellated	Kroonmoer	Kronemøtrik
	4.800-S	1	ø 20	Federscheibe	Expanding plug	Afsluitplaatje	Expansionsprop
	615.900	2	H, 10 x 150, ↦ 5/65	Nylstop-Mutter	Nut "Nylstop"	Zelfborgende moer	Nylonmøtrik

No		K		SPURSTANGEN	STEERING RODS	SPOORSTANGEN	STYRESTÆNGER
\	442-7	2	ø 18	Feder zwischen Kugelbolzen	Spring for ball pin	Drunveertje	Fjeder til kuglebolt
\Z	442-75	1	↦ 10/64, R.M.P.	Gummi-Plakette (ersetzt die beiden Geräuschdämpfungs-federn)	Rubber plate (superseding 2 antirattle springs)	Rubber plaat (vervangt de 2 anti-rammel-veertjes)	Gummiplade (erstatter 2 antiraslefjedre)
\	442-83	2	f 24 x 150, h 12, ↦ 6/54	Einstellmutter	Adjusting nut	Stelmoer	Justermøtrik
\	443-1 G	1	G, ↦ 3/65, R.M.P.	Spurstange, komplett	Steering rod assy	Spoorstang compleet	Styrestang komplet
\	443-1 J	1	D, ↦ 3/65, R.M.P.	Spurstange, komplett	Steering rod assy	Spoorstang compleet	Styrestang komplet
\	443-2	4	ø 24, h 7, 5 →| 6/54	Sitz f. Kugelbolzen	Seating cup for ball pin	Cup	Kuglesæde
\Z	443-2	4	ø 22, 5, h 7 ↦ 6/54	Sitz f. Kugelbolzen	Seating cup for ball pin	Cup	Kuglesæde
\	443-3	2	f 26 x 150, h 12 →| 6/54 N.F.P.	Einstellmutter	Adjusting nut	Stelmoer	Justermøtrik
	443-13 B	2		Staubfang aus Gummi	Rubber dust cover	Rubber stofhoes	Gummimanchet
	443-92	2	3 x 3, 2 x 9, 66 →| 9/62	Keil für Kugelbolzen	Key for ball pin	Spietje	Not til kuglebolt
	443-97 D	2	f 14 x 125, L 497 ↦ 7/59	Spurstange	Steering rod, only	Kale spoorstang	Styrestang
	443-98 B	1	f 14 x 125, L 108 ↦ 7/59	Endstück f. linke Spurstange	End piece, LH	Linker aansluitstuk	Endestykke, venstre
\	443-98 C	1	f 14 x 125, L 108 ↦ 7/59	Endstück f. rechte Spurstange	End piece, RH	Rechter aansluitstuk	Endestykke, højre
\	443-99	?	10 x 23, 5 x 0, 5 →| 6/54	Beilegscheibe	Adjusting washer	Stelring	Justerskive
	443-99 C	?	10 x 22 x 0, 5 ↦ 6/54 →| 7/59	Beilegscheibe	Adjusting washer	Stelring	Justerskive
	443-99 J	?	10 x 22 x 1, 5 ↦ 6/54 →| 7/59	Beilegscheibe	Adjusting washer	Stelring	Justerskive
	443-99 K	?	10 x 22 x 2, 5 ↦ 6/54 →| 7/59	Beilegscheibe	Adjusting washer	Stelring	Justerskive
S	443-10	2	f 14 x 125, ↦ 7/59	Einstellhülse	Sleeve, adjustable	Stelmof	Gevindstykke til justering
	443-70	4	ø 17, 7 ↦ 7/59	Klemmschelle f. Einstellhülse	Clip for sleeve	Klem voor stelmof	Spændebånd
	489-S	4	TH, 7 x 30, ↦ 7/59	Schraube	Screw	Bout	Skrue
	2489-S	4	H, 7 x 100	Mutter	Nut	Moer	Møtrik
	2614-S	2	H, 10 x 150 →| 5/65	Kronenmutter	Nut, castellated	Kroonmoer	Kronemøtrik
	615.900	2	H, 10 x 150 ↦ 5/65	Nylstop-Mutter	Nut "Nylstop"	Zelfborgende moer	Nylonmøtrik

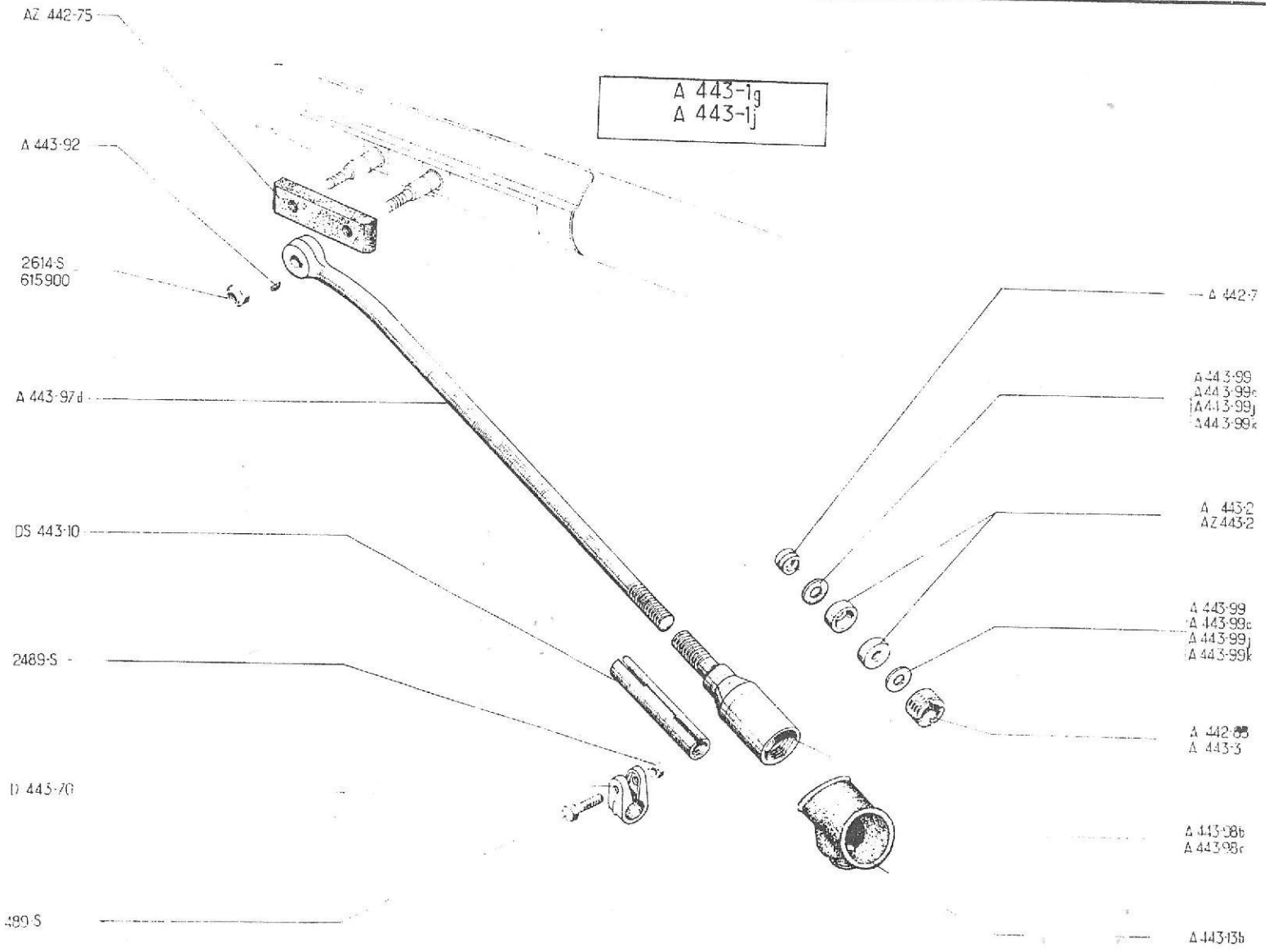
A 443-1g
A 443-1j
AZ 442-75
A 443-92
2614-S
615900
A 443-97d
DS 443-10
2489-S
D 443-70
489-S
A 442-7
A 443-99
A 443-99c
A 443-99j
A 443-99k
A 443-2
AZ 443-2
A 443-99
A 443-99c
A 443-99j
A 443-99k
A 442-88
A 443-3
A 443-98b
A 443-98c
A 443-13b

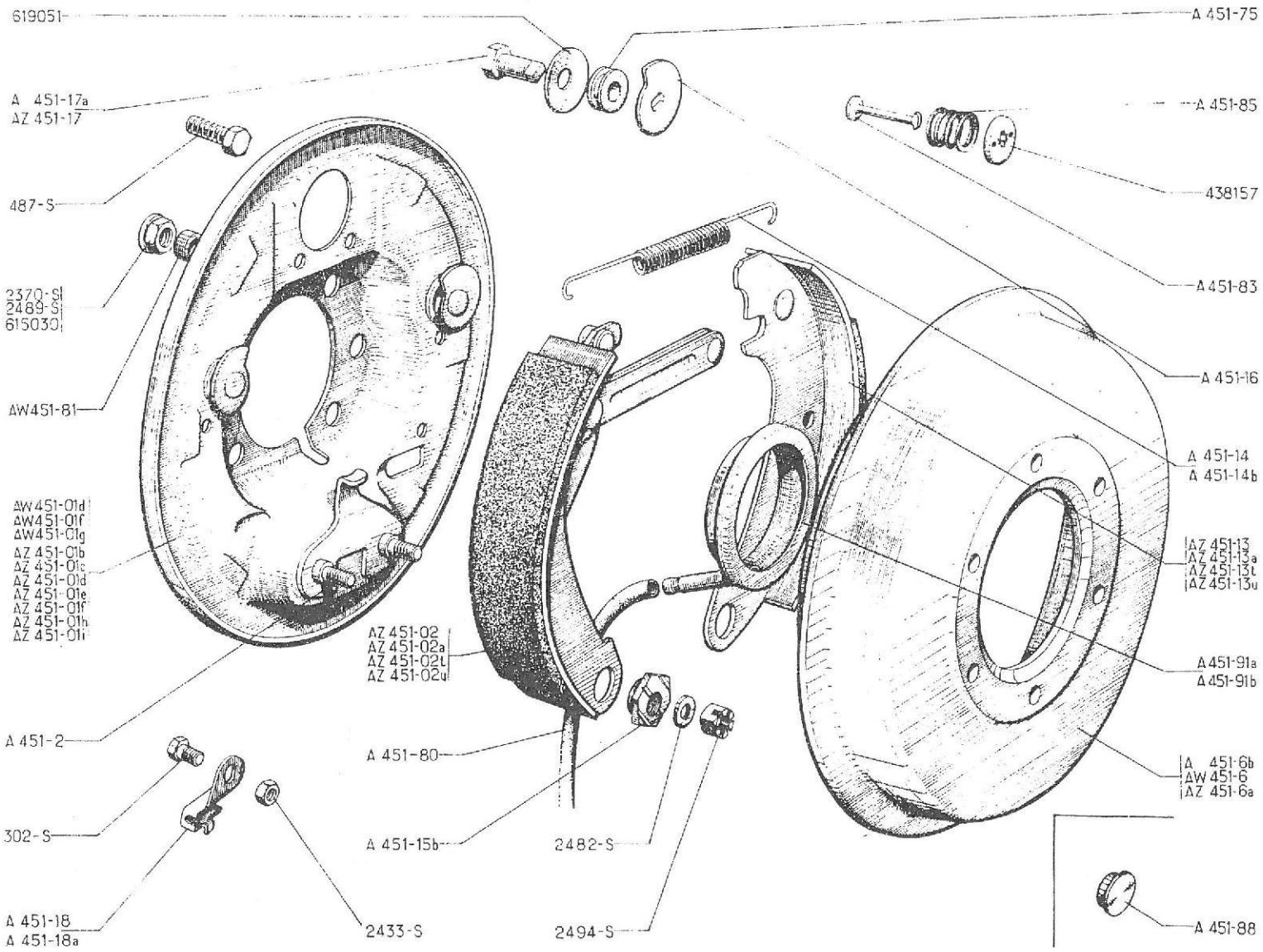
619051
A 451-75
A 451-17a
AZ 451-17
A 451-85
438157
487-S
A 451-83
2370-S
2489-S
615030
A 451-16
AW451-81
A 451-14
A 451-14b
AW 451-01d
AW 451-01f
AW 451-01g
AZ 451-01b
AZ 451-01c
AZ 451-01d
AZ 451-01e
AZ 451-01f
AZ 451-01h
AZ 451-01i
AZ 451-13
AZ 451-13a
AZ 451-13t
AZ 451-13u
AZ 451-02
AZ 451-02a
AZ 451-02t
AZ 451-02u
A 451-91a
A 451-91b
A 451-2
A 451-80
A 451-6b
AW 451-6
AZ 451-6a
302-S
A 451-15b
2482-S
A 451-18
A 451-18a
2433-S
2494-S
A 451-88

No		K		VORDERRADBREMSEN	FRONT BRAKES	REMMEN VOOR	FORHJULSBREMSER
AW	451-01 D	1	G, AZU ↦ 9/63 →| 9/66	Bremsankerplatte, 6 Bohrungen, 9 Ø	Backplate, 6 holes Ø 9	Remankerplaat, 6 gaten Ø 9	Bremseplade. V. 6 huller Ø
AW	451-01 F	1	G, AZU ↦ 9/66	Bremsankerplatte, 6 Bohrungen, 9 Ø	Backplate, 6 holes Ø 9	Remankerplaat, 6 gaten Ø 9	Bremseplade. V. 6 huller Ø
AW	451-01 G	1	D, AZU ↦ 9/63	Bremsankerplatte, 6 Bohrungen, 9 Ø	Backplate, 6 holes Ø 9	Remankerplaat, 6 gaten Ø 9	Bremseplade, H, 6 huller Ø
AZ	451-01 B	1	G, ↦ 10/61 →| 1/63	Bremsankerplatte, 3 Bohrungen, 9 Ø, 1 Bohrung, 7 Ø	Backplate, 3 holes Ø 9, 1 hole Ø 7	Remankerplaat, 3 gaten Ø 9 1 gat Ø 7	Bremseplade, V. 3 huller Ø 1 hul Ø 7
AZ	451-01 C	1	D, ↦ 10/61 →| 1/63	Bremsankerplatte, 3 Bohrungen, 9 Ø, 1 Bohrung 7 Ø	Backplate, 3 holes Ø 9, 1 hole Ø 7	Remankerplaat, 3 gaten Ø 9 1 gat Ø 7	Bremseplade, H. 3 huller Ø 1 hul Ø 7
AZ	451-01 D	1	G, ↦ 1/63 →| 9/63 R.M.P. ↦ 6/52 →| 10/61	Bremskankerplatte, 4 Bohrungen, 7 Ø, 2 Bohrungen 9 Ø	Backplate, 4 holes Ø 7, 2 holes Ø 9	Remankerplaat, 4 gaten Ø 7, 2 gaten Ø 9	Bremseplade, V. 4 huller Ø 2 huller Ø 9
AZ	451-01 E	1	D, ↦ 1/63 →| 9/63 R.M.P. ↦ 6/52 →| 10/61	Bremsankerplatte, 4 Bohrungen, 7 Ø, 2 Bohrungen Ø 9	Backplate, 4 holes Ø 7, 2 holes Ø 9	Remankerplaat, 4 gaten Ø 7, 2 gaten Ø 9	Bremseplade, H, 4 huller Ø 2 huller Ø 9
AZ	451-01F	1	G, AZ ↦ 9/63 →| 9/66	Bremsankerplatte, 6 Bohrungen, 9 Ø	Backplate, 6 holes Ø 9	Remankerplaat, 6 gaten Ø 9	Bremseplade, V, 6 huller Ø
AZ	451-01 H	1	G, AZ ↦ 9/66	Bremsankerplatte, 6 Bohrungen, 9 Ø	Backplate, 6 holes Ø 9	Remankerplaat, 6 gaten Ø 9	Bremseplade, V. 6 huller Ø
AZ	451-01 I	1	D, AZ ↦ 9/63	Bremsankerplatte, 6 Bohrungen, 9 Ø	Backplate, 6 holes Ø 9	Remankerplaat, 6 gaten Ø 9	Bremseplade, H, 6 huller Ø
AZ	451-02	1	AV, G ↦ 6/52	Bremsbacke, m. Belägen u. Hebel	Brake shoe with lining and lever	Remsegment met opgevulcani - seerde voering, met levier	Bremsebakke, for V.
AZ	451-02 A	1	AV, D ↦ 6/52	Bremsbacke, m. Belägen u. Hebel	Brake shoe with lining and lever	Remsegment met opgevulcani-seerde voering, met levier	Bremsebakke, for H.
AZ	451-02 T	1	AV, G (USA) ↦ 1/67	Bremsbacke, m. Belägen u. Hebel	Brake shoe with lining and lever	Remsegment met opgevulcani-seerde voering, met levier	Bremsebakke, for USA
AZ	451-02 U	1	AV, D (USA) ↦ 1/67	Bremsbacke, m. Belägen u. Hebel	Brake shoe with lining and lever	Remsegment met opgevulcani-seerde voering, met levier	Bremsebakke, for USA
A	451-2	4	Ø 10 L 28, ↦ 6/52	Lagerbolzen	Anchor pin	Stelbout voor remsegment	Aksel til bremsebakke
A	451-6 B	2		Bremstrommel, 4 Bohrungen, (für einfache Kardangelenke)	Brake drum, 4 holes (for single cardan-shafts)	Remtrommel, 4 gaten (voor montage van aandrijfassen met één kruisstuk)	Bremsetromle, 4 huller (til enkelte kardanled)

No		K		VORDERRADBREMSEN	FRONT BRAKES	REMMEN VOOR	FORHJULSBREMSER
W	451-6	2	AZU ↦ 10/65 →| 12/65	Bremstrommel, 4 Bohrungen, (für Doppel-Kardangelenke)	Brake drum, 4 holes (for double cardan-shafts)	Remtrommel, 4 gaten (voor montage van aandrijfassen met twee kruisstukken)	Bremsetromle, 4 huller (til dobb. kardanled)
Z	451-6 A	2		Bremstrommel, 6 Bohrungen, (für Kugel-Gelenkwellen)	Brake drum, 6 holes (for cardan-shafts with balls)	Remtrommel, 6 gaten (voor montage van aandrijfassen met kogelkoppelingen)	Bremsetromle, 6 huller (til kugle-kardanled)
Z	451-13	1	AR, G ↦ 6/52	Bremsbacke, mit Belag	Brake shoe with lining	Remsegment met opgevulcaniseerde remvoering	Bremsebakke, bag. V.
Z	451-13 A	1	AR, D ↦ 6/52	Bremsbacke, mit Belag	Brake shoe with lining	Remsegment met opgevulcaniseerde remvoering	Bremsebakke, bag.H.
Z	451-13 T	1	AR, G (USA) ↦ 1/67	Bremsbacke, mit Belag	Brake shoe with lining	Remsegment met opgevulcaniseerde remvoering	Bremsebakke USA
Z	451-13 U	1	AR, D (USA) ↦ 1/67	Bremsbacke, mit Belag	Brake shoe with lining	Remsegment met opgevulcaniseerde remvoering	Bremsebakke USA
	451-14	4	L 128, →| 6/52	Rückzugfeder	Spring	Veer	Fjeder
	451-14 B	2	L 131, ↦ 6/52	Rückzugfeder	Spring	Veer	Fjeder
	451-15 B	4	↦ 6/52	Einstellexzenter	Eccentric	Excentrische stelnok	Excentric
	451-16	4	↦ 6/52	Einstellnocken	Adjusting cam	Stelnok	Justerskive
	451-17 A	4	TH, Ø 9 x L 12, ↦ 6/52 →| 9/66	Lagerbolzen f. Einstellnocken	Pin for cam	Bout voor stelnok	Aksel til justerskive
	451-17	4	TH, Ø 9 x L, 13, ↦ 9/66	Lagerbolzen f. Einstellnocken	Pin for cam	Bout voor stelnok	Aksel til justerskive
	451-75	1	Ø 9, h 7, ↦ 6/52	Abstandsbüchse	Distance piece	Opvulstuk	Afstandsstykke
	451-80	2	5 x 7 x 185, ↦ 7/55	Schlauch	Flexible tube	Slangetje	Plasticrør
W	451-81	6	9, 5 x 14 x 3, 5 ↦ 10/61 →| 1/63	Abstandsbüchse f. Bremsankerplatte	Distance piece for backplate	Opvulstuk voor remankerplaat	Afstandsstykke til bremseplade
	451-83	4	L 35, ↦ 6/52	Führungsbolzen	Guide rod	Geleide-pen	Styrepind
	451-85	4	Ø 18, ↦ 6/52	Anpressfeder	Spring	Veer	Fjeder
	451-88	12	Ø 35 →| 6/52	Blechstopfen für Bremstrommel	Drum plug	Afdichtstop voor remtrommel	Prop til bremsetromle
	451-91 A	2	57 x 63 x 71, ↦ 6/52 →| 7/55	Ölabweiser	Oil thrower	Olie-afvoerplaat	Olieslyngerskive
	451-91 B	2	57 x 59 x 71 ↦ 7/55	Ölabweiser	Oil thrower	Olie-afvoerplaat	Olieslyngerskive
	454-18	1	D, ↦ 6/52	Halter für Seilzughülle	Sheath stop	Borg voor buitenkabel van handremkabel	Kabelholder
	454-18 A	1	G, ↦ 6/52	Halter für Seilzughülle	Sheath stop	Borg voor buitenkabel van handremkabel	Kabelholder
	302-S	2	TH, 6 x 10 ↦ 6/52	Schraube	Screw	Bout	Skrue
	487-S	8	TH, 7 x 25 ↦ 6/52 →| 2/54	Schraube	Screw	Bout	Skrue

No	K		VORDERRADBREMSEN	FRONT BRAKES	REMMEN VOOR	FORHJULSBREMSER
2370-S	6 4	H, 9 x 125, ↦ 10/61 →| 1/63 ↦ 1/63 →| 9/63	Mutter zur Befestigung der Bremsankerplatte	Nut for backplate	Moer	Møtrik til bremseplade
2482-S	4	7, 5 x 16	Unterlegscheibe	Washer	Ring	Skive
2489-S	12 8 2	H, 7 x 100 →| 6/52 ↦ 2/54 →| 10/61 ↦ 10/61 →| 1/63	Mutter zur Befestigung der Bremsankerplatte	Nut for backplate	Moer	Møtrik til bremseplade
2494-S	4	H, 7 x 100	Kronenmutter	Nut, castellated	Kroonmoer	Kronemøtrik
438.157	4	Ø 19, ↦ 6/52	Federteller	Retaining cap	Kapje	Fjederdæksel
615.030	8 12	H, 9 x 125 ↦ 1/63 →| 9/63 ↦ 9/63	Bundmutter	Nut, shouldered	Kraagmoer	Møtrik m. krave
619.051	8	9, 5 x 27	Federscheibe	Washer, flexible	Ring	Skive

No		K		HINTERRADBREMSEN	REAR BRAKES	REMMEN ACHTER	BAGHJULSBREMSER
A	451-2	4	Ø 10, L 28	Lagerbolzen für Bremsbacken	Anchor pin	Stelbout voor remsegment	Aksel til bremsebakke
A	451-3	4	TH, Ø 9 x L 15,4	Lagerbolzen für Einstellnocken	Pin for cam	Bout voor stelnok	Aksel til justerskive
A	451-15 C	4	↦ 3/52	Einstellexzenter	Eccentric	Excentrische stelnok	Excentric
A	451-16	4		Einstellnocken	Adjusting cam	Stelnok	Justerskive
AZ	451-19	2	AV	Bremsbacke mit Belag	Brake shoe with lining	Remsegment met opgevulcaniseerde remvoering	Bremsebakke, for.
AZ	451-19 V	2	AV (U S A) ↦ 1/67	Bremsbacke mit Belag	Brake shoe with lining	Remsegment met opgevulcaniseerde remvoering	Bremsebakke, U. S. A.
AZ	451-20	2	AR	Bremsbacke mit Belag	Brake shoe with lining	Remsegment met opgevulcaniseerde remvoering	Bremsebakke, bag.
AZ	451-20 V	2	AR, (U S A) ↦ 1/67	Bremsbacke mit Belag	Brake shoe with lining	Remsegment met opgevulcaniseerde remvoering	Bremsebakke U. S. A.
AM	451-21	2		Rückholfeder	Spring	Veer	Fjeder
A	451-83	4	L 35	Führungsbolzen	Guide rod	Geleide-pen	Styrepind
A	451-85	4	Ø 18	Anpressfeder	Spring	Veer	Fjeder
A	451-86	4	Ø 9, h 10	Abstandsbüchse	Distance piece	Opvulstuk	Afstandsstykke
A	451-87	8	L 24	Stützbolzen	Stud	Steunboutje	Støttetap
	2.482-S	4	7, 5 x 16	Unterlegscheibe	Washer	Ring	Skive
	2.494-S	4	H, 7 x 100	Kronenmutter	Nut, castellated	Kroonmoer	Kronemøtrik
	438.155	4	Ø 19	Federteller	Spring cup	Veerschoteltje	Fjederskål
	438.157	4	Ø 19	Federteller	Retaining cap	Kapje	Fjederdæksel
	619.051	8	9, 5 x 27	Federscheibe	Washer, flexible	Ring	Skive

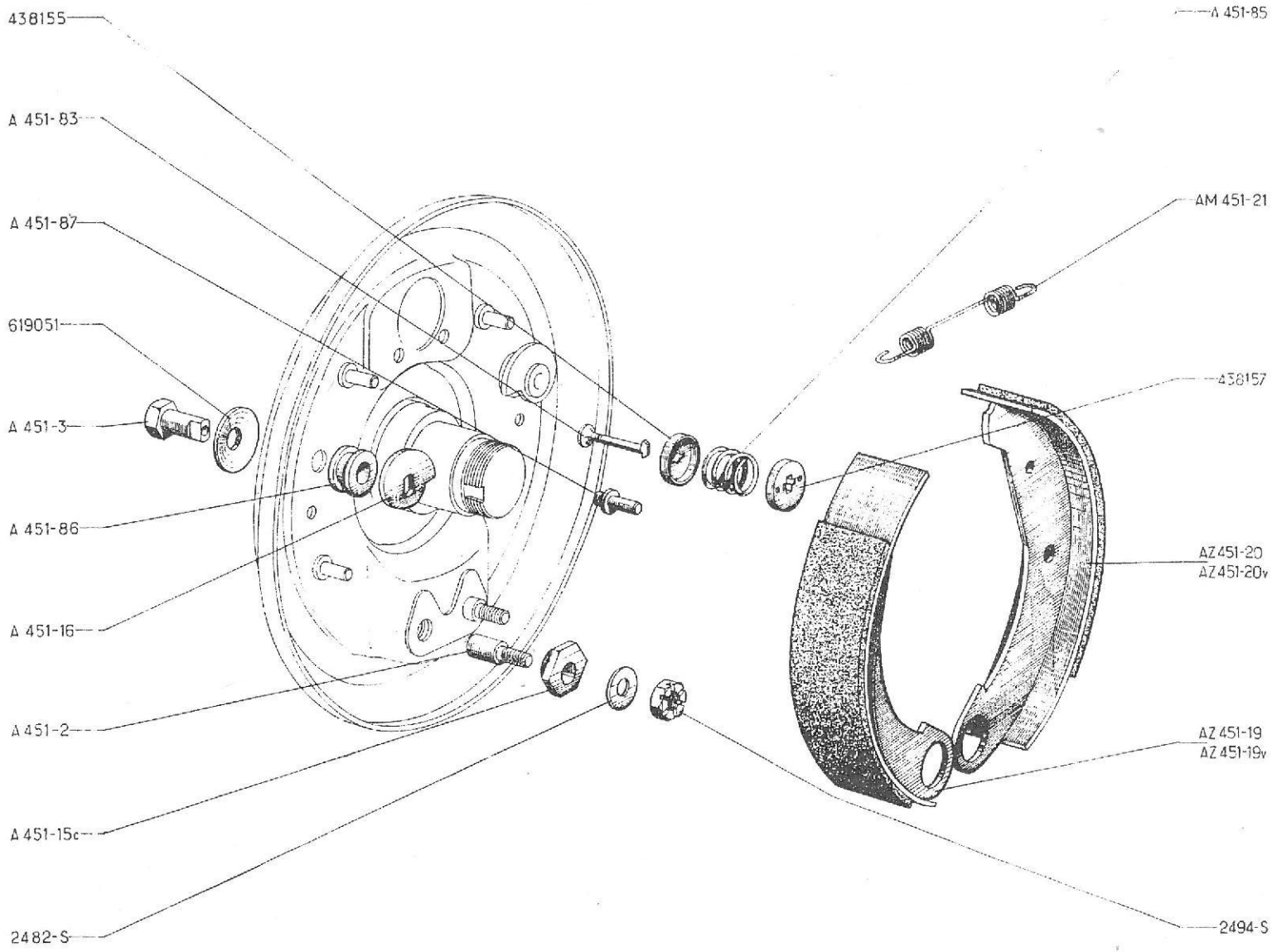
438155
A 451-83
A 451-87
619051
A 451-3
A 451-86
A 451-16
A 451-2
A 451-15c
2482-S
A 451-85
AM 451-21
438157
AZ 451-20
AZ 451-20v
AZ 451-19
AZ 451-19v
2494-S

HAUPTBREMSZYLINDER - VORD. UND HINT. RADZYLINDER
MASTER CYLINDER - FRONT BRAKE AND REAR BRAKE CYLINDER
HOOFDREMCYLINDER - VOORSTE EN ACHTERSE WIELREMCYLINDER
HOVEDCYLINDRE FOR. OG BAG HJULCYLINDRE

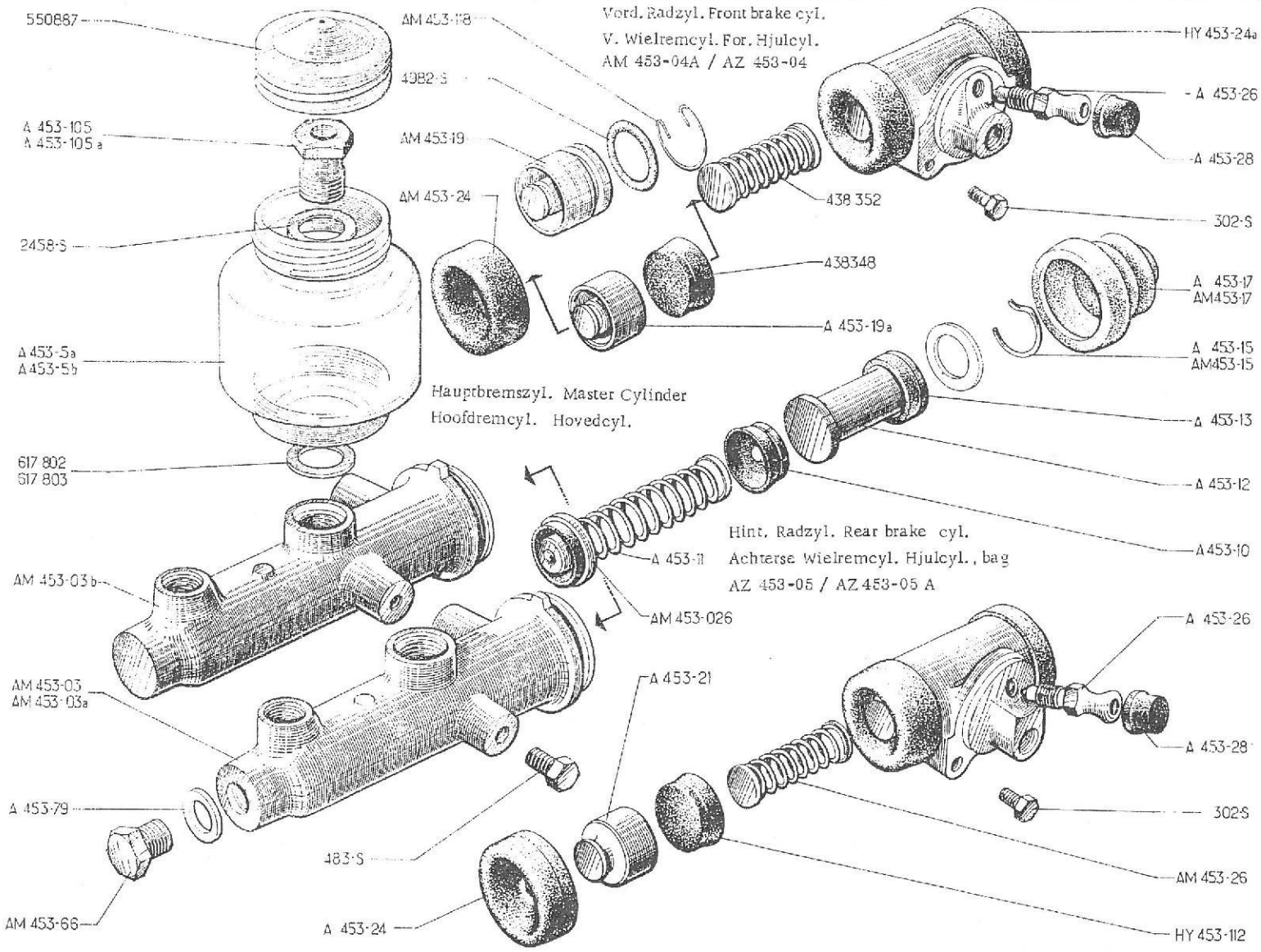

No		K		BREMSZYLINDER "LOCKHEED"	BRAKE CYLINDERS "LOCKHEED"	REMCYLINDERS "LOCKHEED"	BREMSECYLINDRE "LOCKHEED"
				1) HAUPTBREMSZYLINDER	1°) MASTER-CYLINDER	1) HOOFDREMCYLINDER	1) HOVEDCYLINDER
AM	453-03	1	D à G →| 7/64	Hauptbremszylinder, komplett	Master-cylinder assy	Hoofdremcylinder cpl.	Hovedcylinder, kompl.
AM	453-03 A	1	D à G |→ 7/64	Hauptbremszylinder, komplett	Master-cylinder assy	Hoofdremcylinder cpl.	Hovedcylinder, kompl.
AM	453-03 B	1	D à G	Hauptbremszylinder, komplett	Master-cylinder assy	Hoofdremcylinder cpl.	Hovedcylinder, kompl.
AM	453-026	1		Ventil mit Feder	Valve with spring	Ventiel met veer	Ventil med fjeder
A	453-5 A	1	→| 12/59	Behälter, Bohrung 12 ø	Reservoir, hole ø 12	Remolie-reservoir, gat ø 12	Væskebeholder, hul ø 12
A	453-5 B	1	|→ 12/59	Behälter, Bohrung 16 ø	Reservoir, hole ø 16	Remolie-reservoir, gat ø 16	Væskebeholder, hul ø 16
A	453-10	1	ø 23, h 8	Primärmanschette	Main cup	Primaire cup	Primaer stempel
A	453-11	1		Feder mit Endstücken	Spring with end pieces	Veer met metalen afsluitkapjes	Fjeder m. endestykker
A	453-12	1	ø 22, ℓ 45	Kolben	Piston	Zuiger	Stempel
A	453-13	1	ø 23, h 6,7	Sekundärmanschette	Secondary cup	Secondaire cup	Sekundær stempel
A	453-15	1	→| 7/64	Sicherungsdraht	Stop ring	Borgveer	Låsering
AM	453-15	1	|→ 7/64	Sicherungsdraht	Stop ring	Borgveer	Låsering
A	453-17	1	ø 9,5 x 31 →| 3/63	Gummidichtstulpen	Rubber dust cover	Rubber stofkap	Gummimanchet
AM	453-17	1	ø 6,5 x 31 |→ 3/63	Gummidichtstulpen	Rubber dust cover	Rubber stofkap	Gummimanchet
AM	453-66	1	f 12 x 100 L 16 →| 7/64	Stopfen	Plug	Stopbout	Prop
A	453-79	1	13 x 18 x 1,5 →| 7/64	Dichtung	Joint	Pakkingring	Pakning
A	453-105	1	f 12 x 100 →| 12/59	Hohlschraube	Bored screw	Bout (hol)	Forskruning
A	453-105 A	1	f 16 x 150 |→ 12/59	Hohlschraube	Bored screw	Bout (hol)	Forskruning
	483-S	2	TH, 7 x 15	Schraube	Screw	Bout	Skrue
	2458-S	2	12 x 17 →| 9/57	Kupferdichtung	Copper joint	Koperen pakkingring	Kobberpakning
	550.887	1		Stopfen für Behälter	Filling plug	Vuldop voor reservoir	Dæksel til beholder
	617.802	1	12 x 26 |→ 9/57 →| 12/59	Kupferdichtung	Copper joint	Koperen pakkingring	Kobberpakning
	617.803	1	16 x 26 |→ 12/59	Kupferdichtung	Copper joint	Koperen pakkingring	Kobberpakning

No		K		BREMSZYLINDER "LOCKHEED"	BRAKE CYLINDERS "LOCKHEED"	REMCYLINDERS "LOCKHEED"	BREMSECYLINDRE "LOCKHEED"
				2) VORDERER RADZYLINDER	2°) FRONT BRAKE CYLINDER	2) VOORSTE WIELREMCYLINDER	2) HJULCYLINDER, FORR.
AM	453-04A	2	AZU	Zylinder, komplett	Cylinder assy	Cylinder cpl.	Hjulcylinder, kompl.
AZ	453-04	2	AZ	Zylinder, komplett	Cylinder assy	Cylinder cpl.	Hjulcylinder, kompl.
A	453-19 A	4	Ø 25,4, h 17,5 - AZ	Kolben	Piston	Zuiger	Stempel
AM	453-19	4	Ø 28,6, h 26,5 - AZU	Kolben	Piston	Zuiger	Stempel
AM	453-24	4	Ø 24, h 12,5 - AZU	Dichtkappe	Dust cover	Rubber stofkap	Manchet
A	453-26	2		Entlüftungsschraube	Drain screw	Ontluchtingsbout	Udluftningsskrue
A	453-28	2		Dichtkappe	Dust cover	Stofdopje	Dæksel
AM	453-118	2	AZU	Sicherungsdraht	Stop ring	Borgveer	Låsering
HY	453-24 A	4	Ø 37, h 10 - AZ	Dichtkappe	Dust cover	Rubber stofkap	Manchet
	302-S	4	TH, 6 x 10	Schraube	Screw	Bout	Skrue
	4.982-S	4	22,5 x 27,9 x 2,7 - AZU	Ringdichtung	Ring seal	Rubber pakkingring	Pakning
	438.348	4	AZ	Manschette	Cup	Cup	Gummistempel
	438.352	2	AZ	Feder mit Endstücken	Spring with end pieces	Veer met metalen afsluitkapjes	Fjeder m. endestykker
				3) HINTERER RADZYLINDER	3°) REAR BRAKE CYLINDER	3) ACHTERSTE WIELREM-CYLINDER	3) HJULCYLINDER, BAG.
AZ	453-05	2	→| 7/64	Zylinder, komplett	Cylinder assy	Cylinder cpl.	Hjulcylinder, kompl.
AZ	453-05 A	2	|→ 7/64	Zylinder, komplett	Cylinder assy	Cylinder cpl.	Hjulcylinder, kompl.
A	453-21	4	Ø 19, h 16	Kolben	Piston	Zuiger	Stempel
A	453-24	4	Ø 30, h 8,5	Dichtkappe	Dust cover	Rubber stofkap	Manchet
A	453-26	2		Entlüftungsschraube	Drain screw	Ontluchtingsbout	Udluftningsskrue
AM	453-26	2		Feder mit Endstücken	Spring with end pieces	Veer met metalen afsluitkapjes	Fjeder m. endestykker
A	453-28	2		Dichtkappe	Dust cover	Stofdopje	Dæksel
HY	453-112	4	Ø 20,6 - h 7	Manschette	Cup	Cup	Gummistempel
	302-S	4	TH, 6 x 10	Schraube	Screw	Bout	Skrue

No		K		BREMSZYLINDER "LOCKHEED"	BRAKE CYLINDERS "LOCKHEED"	REMCYLINDERS "LOCKHEED"	BREMSECYLINDRE "LOCKHEED"
				4) RERARATUR-NECESSAIRES FÜR LOCKHEED-TEILE	4°) REPAIR KITS LOCKHEED	4) REPARATIE-SETS LOCKHEED	4) REPARATIONSSÆT LOCKHEED
AM	453-033	1		Kleines Nécessaire für Hauptbremszylinder	Reduced R.K. for master cyl.	Beperkte reparatie-set voor HRC	Rep. sæt, hovedcyl. reduceret
AM	453-034	2	AV - AZU	Kompl. Nécess. für Radzylinder	Complete RK for cylinder	Rep. set cpl. voor voorste WRC	Rep. sæt, for. hjulcyl. kompl
AZ	453-034A	2	AV - AZ	Kompl. Nécess. für Radzylinder	Complete RK for cylinder	Rep. set cpl. voor voorste WRC	Rep. sæt, for hjulcyl. kompl.
AM	453-035	2	AV - AZU	Kleines Nécess. für Radzylinder	Reduced RK for cylinder	Beperkte rep. set voor voorste WRC	Rep. sæt, for hjulcyl. reduceret
AZ	453-035 A	2	AV - AZ	Kleines Nécess. für Radzylinder	Reduced RK for cylinder	Beperkte rep. set voor voorste WRC	Rep. sæt, for hjulcyl. reduceret
AZ	453-036 A	2	AR	Komplettes Nécess. für Radcylinder	Complete RK for cylinder	Rep. set cpl. voor achterste WRC	Rep. sæt, bag. hjulcyl. kompl
AZ	453-037 A	2	AR	Kleines Nécess. für Radzylinder	Reduced RK for cylinder	Beperkte rep. set voor achterste WRC	Rep. sæt, bag. hjulcyl. reduceret
AM	453-039	1		Kompl. Nécess. für Hauptbremszylinder	Complete RK for cylinder	Rep. set. cpl. voor HRC	Rep. sæt, hovedcyl. kompl.

No		K		BREMSZYLINDER "STOP"	BRAKE CYLINDERS "STOP"	REMCYLINDERS "STOP"	BREMSECYLINDRE "STOP"
				AZ 2. Ausführung - Ab Juli 65	AZ (2nd possibility - Since Juli 65)	AZ Tweede mogelijkheid vanaf Juli 65	AZ 2. mulighed , Efter Juli 65
				1) HAUPTBREMSZYLINDER	1°) MASTER - CYLINDER	1) HOOFDREMCYLINDER	1) HOVEDCYLINDER
AZ	453-03	1		Hauptbremszylinder, komplett	Master cylinder assy	Hoofdremcylinder cpl.	Hovedcylinder, kompl.
AZ	453-026	1		Ventil mit Feder	Valve with spring	Ventiel met veer	Ventil med fjeder
AZ	453-10	1		Primärmanschette	Main cup	Primaire cup	Primær stempel
AZ	453-12	1		Kolben, komplett	Piston	Zuiger cpl.	Stempel kompl.
AZ	453-13	1		Sekundärmanschette	Secondary cup	Secondaire cup	Secundær stempel
AZ	453-15	1		Sicherungsdraht	Stop ring	Borgveer	Låsering
	483-S	2	TH, 7 x 15	Schraube	Screw	Bout	Skrue
				2) VORDERE RADZYLINDER	2°) FRONT BRAKE CYLINDER	2) VOORSTE WIELREMCYLINDER	2) HJULCYLINDER, FORR.
AZ	453-04 A	2		Zylinder	Cylinder assy	Cylinder cpl.	Hjulcylinder
AZ	453-19	4		Kolben	Piston	Zuiger	Stempel
AZ	453-22	2		Feder mit Endstück	Spring with end pieces	Veer met metalen afsluitkapjes	Fjeder m. endestykker
AZ	453-24	4		Dichtkappe	Dust cover	Rubber stofkap	Manchet
AZ	453-28	2		Dichtkappe für Schraube	Dust cover	Stofdopje op ontluchtingsboutje	Dæksel
AZ	453-123	2		Entlüftungsschraube	Drain screw	Ontluchtingsbout	Udluftningsskrue
AZ	453-127	4		Manschette	Cup	Cup	Gummistempel
	3o2-S	4	TH, 6 x 10	Schraube	Screw	Bout	Skrue

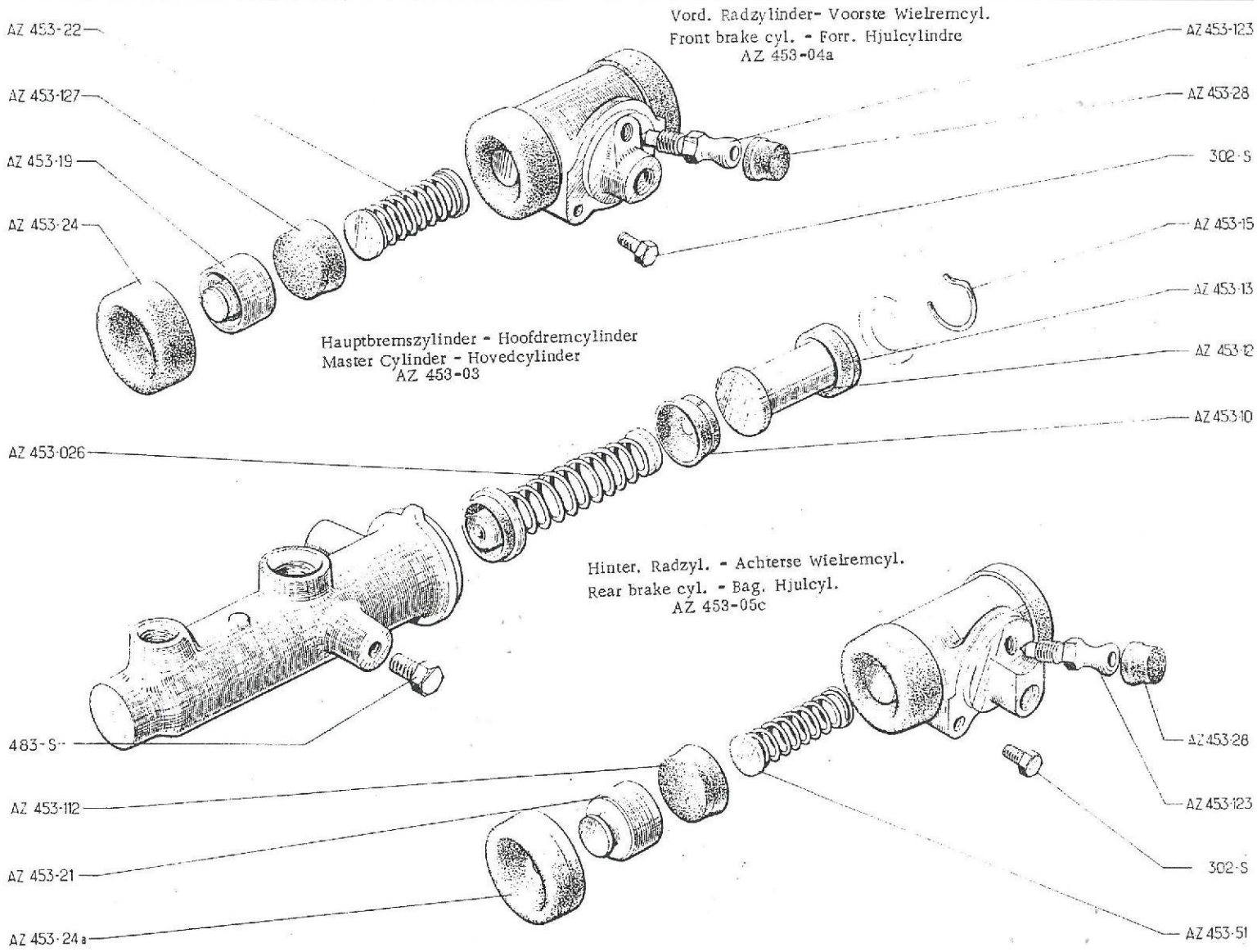
Vord. Radzylinder- Voorste Wielremcyl.
Front brake cyl. - Forr. Hjulcylindre
AZ 453-04a
AZ 453-22
AZ 453-127
AZ 453-19
AZ 453-24
AZ 453-123
AZ 453-28
302-S
AZ 453-15
AZ 453-13
AZ 453-12
AZ 453-10
Hauptbremszylinder - Hoofdremcylinder
Master Cylinder - Hovedcylinder
AZ 453-03
AZ 453-026
Hinter. Radzyl. - Achterse Wielremcyl.
Rear brake cyl. - Bag. Hjulcyl.
AZ 453-05c
483-S
AZ 453-112
AZ 453-21
AZ 453-24a
AZ 453-28
AZ 453-123
302-S
AZ 453-51

HAUPTBREMSZYLINDER - VORDERE UND HINTERE RADZYLINDER
MASTER - CYLINDER - FRONT BRAKE AND REAR BRAKE CYLINDERS
HOOFDREMCYLINDER - VOORSTE EN ACHTERSTE WIELREMCYLINDERS
HOVEDCYLINDER - FORR. OG BAG. HJULCYLINDRE

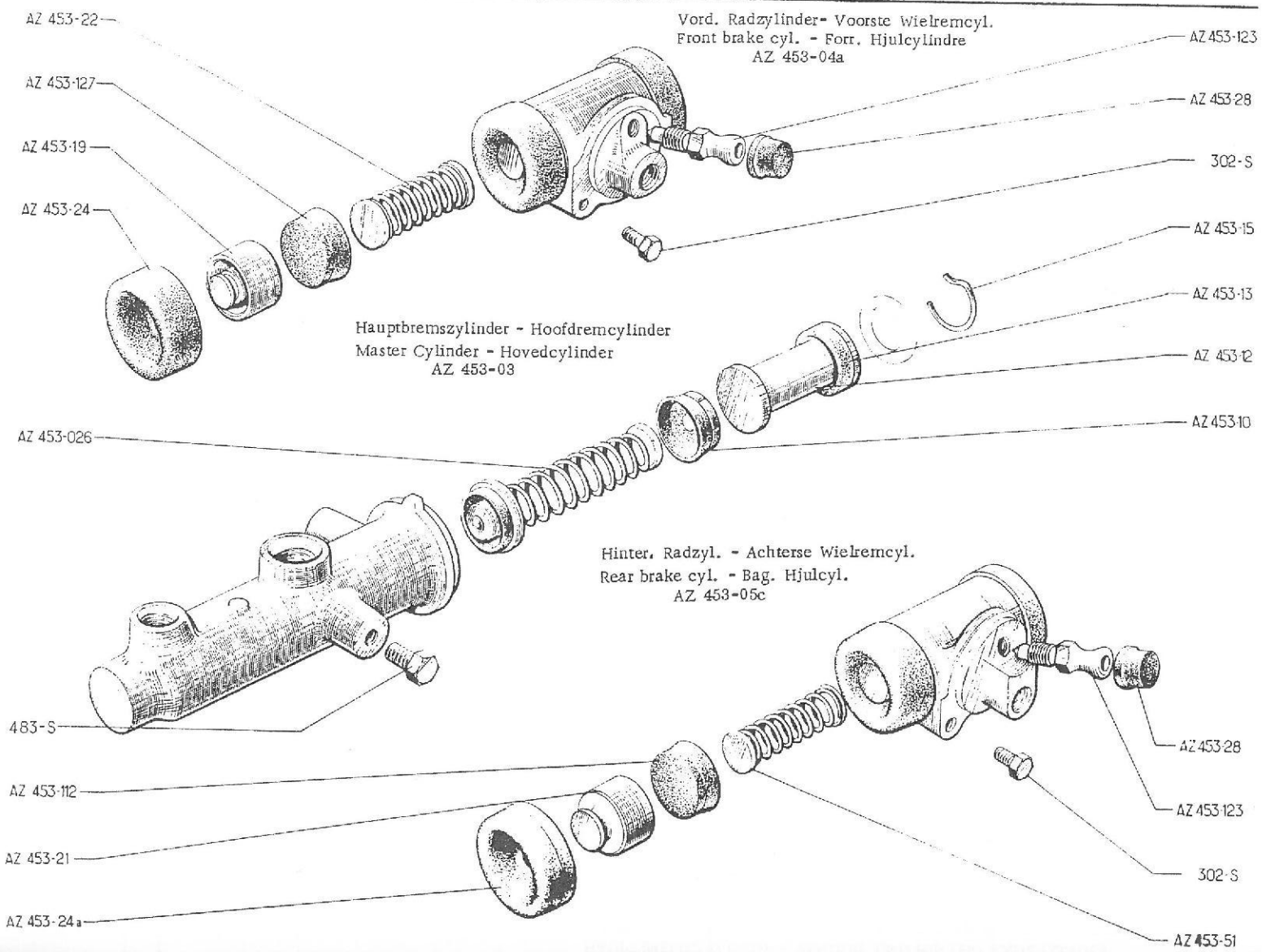

No		K		BREMSZYLINDER "STOP"	BRAKE CYLINDERS "STOP"	REMCYLINDERS "STOP"	BREMSECYLINDRE "STOP"
				AZ 2. Ausführung - Ab Juli 65	AZ (2nd possibility - Since July 65)	AZ Tweede mogelijkheid vanaf Juli 65	AZ 2. mulighed, Efter Juli 65
				3) HINTERE RADZYLINDER	3°) REAR BRAKE CYLINDER	3) ACHTERSTE WIELREM-CYLINDER	3) HJULCYLINDER, BAG.
AZ	453-05 C	2		Zylinder, komplett	Cylinder assy	Cylinder cpl.	Hjulcylinder kompl.
AZ	453-21	4		Kolben	Piston	Zuiger	Stempel
AZ	453-24 A	4		Dichtkappe	Dust cover	Rubber stofkap	Manchet
AZ	453-28	2		Dichtkappe für Schraube	Dust cover	Stofdopje op ontluchtingsbout	Dæksel
AZ	453-51	2		Feder mit Endstück	Spring with end pieces	Veer met metalen afsluitkapjes	Fjeder med endestykker
AZ	453-112	4		Manschette	Cup	Cup	Gummistempel
AZ	453-123	2		Entlüftungsschraube	Drain screw	Ontluchtingsbout	Udluftningsskrue
	302-S	4	TH, 6 x 10	Schraube	Screw	Bout	Skrue
				4) REPARATUR-NECESSAIRE FÜR "STOP" - TEILE	4°) REPAIR KITS "STOP"	4) REPARATIE-SETS "STOP"	4) REPARATIONSSAET "STOP"
AZ	453-032	1		Kompl. Necessaire für Hauptbremszylinder	Complete RK for master cyl.	Rep. set cpl. voor HRC	Rep. sæt, hovedcyl. kompl.
AZ	453-033	1		Kleines Necessaire für Hauptbremszylinder	Reduced RK for master cyl.	Beperkte rep. set voor HRC	Rep. sæt, hovedcyl. reduceret
AZ	453-034	2	AV	Komplettes Necessaire für Radzylinder	Complete RK for cylinder	Rep. set cpl. voor voorste WRC	Rep. sæt, forr. hjulcyl, kompl
AZ	453-035	2	AV	Kleines Necessaire für Radzylinder	Reduced RK for cylinder	Beperkte re. set voor voorste WRC	Rep. sæt, forr. hjulcyl, reducer
AZ	453-036	2	AR	Komplettes Necessaire für Radzylinder	Complete RK for cylinder	Rep. set cpl. voor achterste WRC	Rep. sæt, bag. hjulcyl, kompl.
AZ	453-037	2	AR	Kleines Necessaire für für Radzylinder	Reduced RK for cylinder	Beperkte rep. set voor achterste WRC	Rep. sæt, bag. hjulcyl. reduceret

No		K		BREMSLEITUNGEN	BRAKE PIPES	REMLEIDINGEN	BREMSERØR
				Bis Juli 64	Until July 64	Tot Juli 64	Indtil Juli 64
AM	453-29	1	L 281	Leitung für Hauptbremszylinder	Flexible pipe for M.C.	Voorste remslang	Slange til hovedcylinder
A	453-30 A	1	entr 70, AV, G. ↦ 6/52 →| 3/63	Rohr - Ø 6, 35	Pipe Ø 6, 35	Remleiding Ø 6, 35 L.V.	Rør, for V. Ø 6, 35
AZ	453-30 A	1	entr 74, AV, G. ↦ 3/63	Rohr - Ø 6, 35	Pipe Ø 6, 35	Remleiding Ø 6, 35 L.V.	Rør, for V. Ø 6, 35
A	453-31 A	1	L 190, AV, D. ↦ 6/52 →| 1/62	Rohr - Ø 6, 35	Pipe Ø 6, 35	Remleiding Ø 6, 35 R.V.	Rør, for H. Ø 6, 35
AZ	453-31 A	1	L 183, AV, D. D à G, ↦1/62 →| 3/63	Rohr - Ø 6, 35	Pipe Ø 6, 35	Remleiding Ø 6, 35 R.V.	Rør, for H. Ø 6, 35
		1	AV, G. - D à D				
AZ	453-31 B	1	L 173, AV, D. ↦ 3/63	Rohr - Ø 6, 35	Pipe Ø 6, 35	Remleiding Ø 6, 35 R.V.	Rør, for H. Ø 6, 35
A	453-32	1	L 1980, D à G	Rohr - Ø 6, 35	Pipe Ø 6, 35	Remleiding Ø 6, 35 R.V.	Rør, venstrestyret Ø 6, 35
AM	453-32	1	D à D	Rohr - Ø 6, 35	Pipe Ø 6, 35	Remleiding Ø 6, 35 R.V.	Rør, højrestyret Ø 6, 35
A	453-33	1	L 800	Rohr - Ø 6, 35	Pipe Ø 6, 35	Remleiding Ø 6, 35 R.V.	Rør, Ø 6, 35
A	453-34	1	AR, G.	Rohr - Ø 6, 35	Pipe Ø 6, 35	Remleiding Ø 6, 35 L.A.	Rør, bag. V. Ø 6, 35
A	453-34 A	1	AR, D.	Rohr - Ø 6, 35	Pipe Ø 6, 35	Remleiding Ø 6, 35 R.A.	Rør, bag. H. Ø 6, 35
A	453-35	2	L 307	Bremsleitung	Flexible pipe	Achterste remslang	Slange
A	453-57	4	L 20, →| 1/62	Schraubanschluss	Union screw	Aansluitbout	Forskruning
AZ	453-57	4	L 23, ↦ 1/62	Schraubanschluss	Union screw	Aansluitbout	Forskruning
A	453-58	1	L 27, AR, D.	Schraubanschluss	Union screw	Aansluitbout R.A.	Forskruning
A	453-67	1	G, ↦ 9/54	Tragwinkel	Bracket	Steuntje links	Beslag
A	453-67 A	1	D, ↦ 9/54	Tragwinkel	Bracket	Steuntje rechts	Beslag
A	453-72	5	10, 2 x 18	Kupferdichtung	Copper joint	Koperen pakkingring	Kobberpakning
A	453-77	2	L 47	Verteilerstück	Union	Aansluitwartel	Forskruning
A	453-79	9	13, 2 x 18	Kupferdichtung	Copper joint	Koperen pakkingring	Kobberpakning
AZ	453-111	1	7, 5 x 14 x 14 ↦ 3/63	Abstandsring	Distance piece	Vulstukje	Afstandsstykke
AZ	453-124	1	↦ 3/63	Haltelasche	Clip	Klembeugel	Holder
DM	453-82 A	1		Gummihülse	Rubber bush	Rubber busje	Gummibøsning
	483-S	2	TH, 7 x 15	Schraube	Screw	Bout	Skrue
	2457-S	2	10, 2 x 15	Kupferdichtung	Copper joint	Koperen pakkingring	Kobberpakning
	2489-S	2	H, 7 x 100	Mutter	Nut	Moer	Møtrik
	2514-S	2	Cr 7, 5 x 12	Scheibe	Washer	Ring	Skive
	450.234	2	H, 10 x 100	Mutter zur Befestigung der Bremsleitung	Nut for flexible pipe	Moer voor bev. van achterste remslang	Møtrik til slange

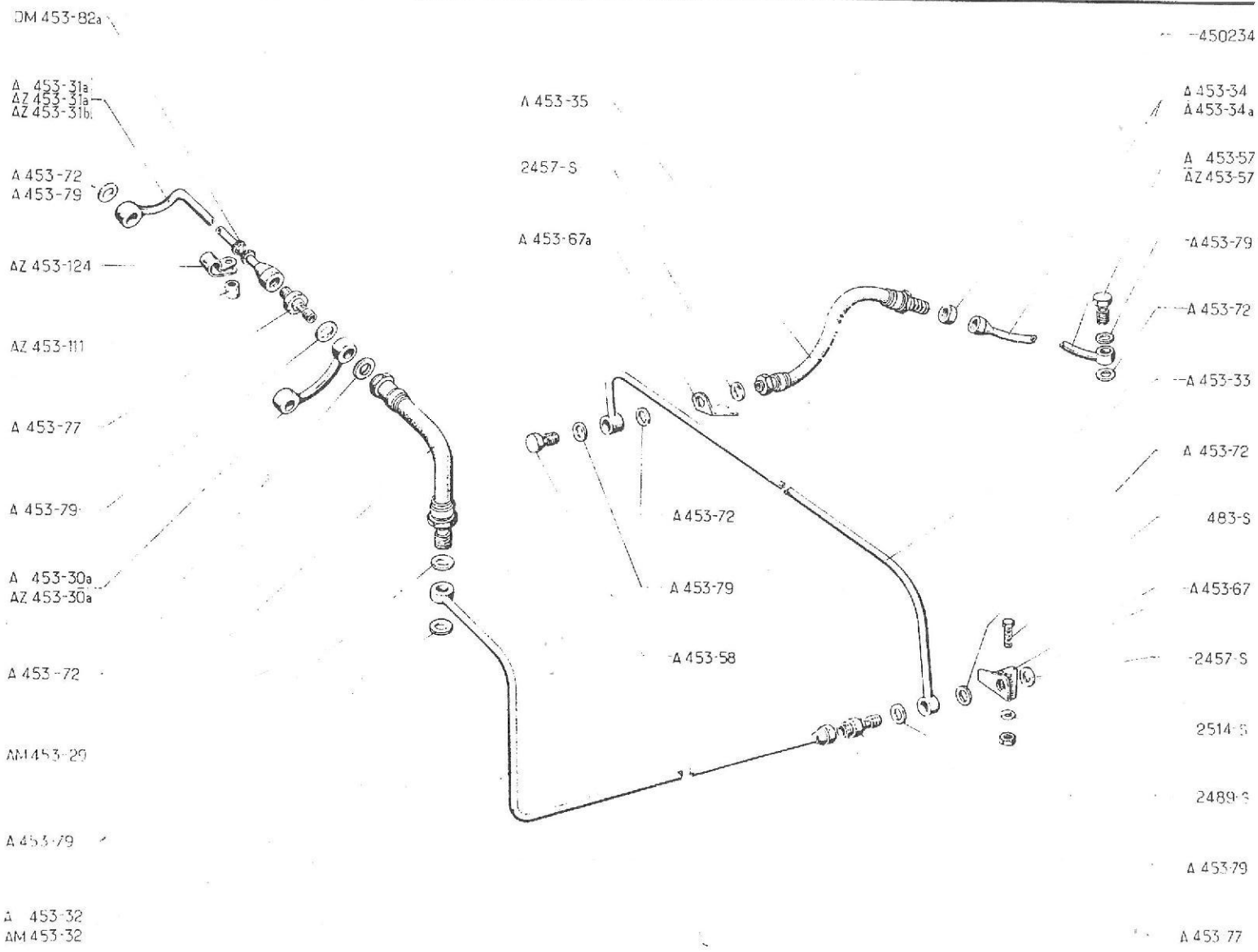
DM 453-82a
A 453-31a
AZ 453-31a
AZ 453-31b
A 453-72
A 453-79
AZ 453-124
AZ 453-111
A 453-77
A 453-79
A 453-30a
AZ 453-30a
A 453-72
AM 453-29
A 453-79
A 453-32
AM 453-32
A 453-35
2457-S
A 453-67a
A 453-72
A 453-79
A 453-58
450234
A 453-34
A 453-34a
A 453-57
AZ 453-57
A 453-79
A 453-72
A 453-33
A 453-72
483-S
A 453-67
2457-S
2514-S
2489-S
A 453-79
A 453-77

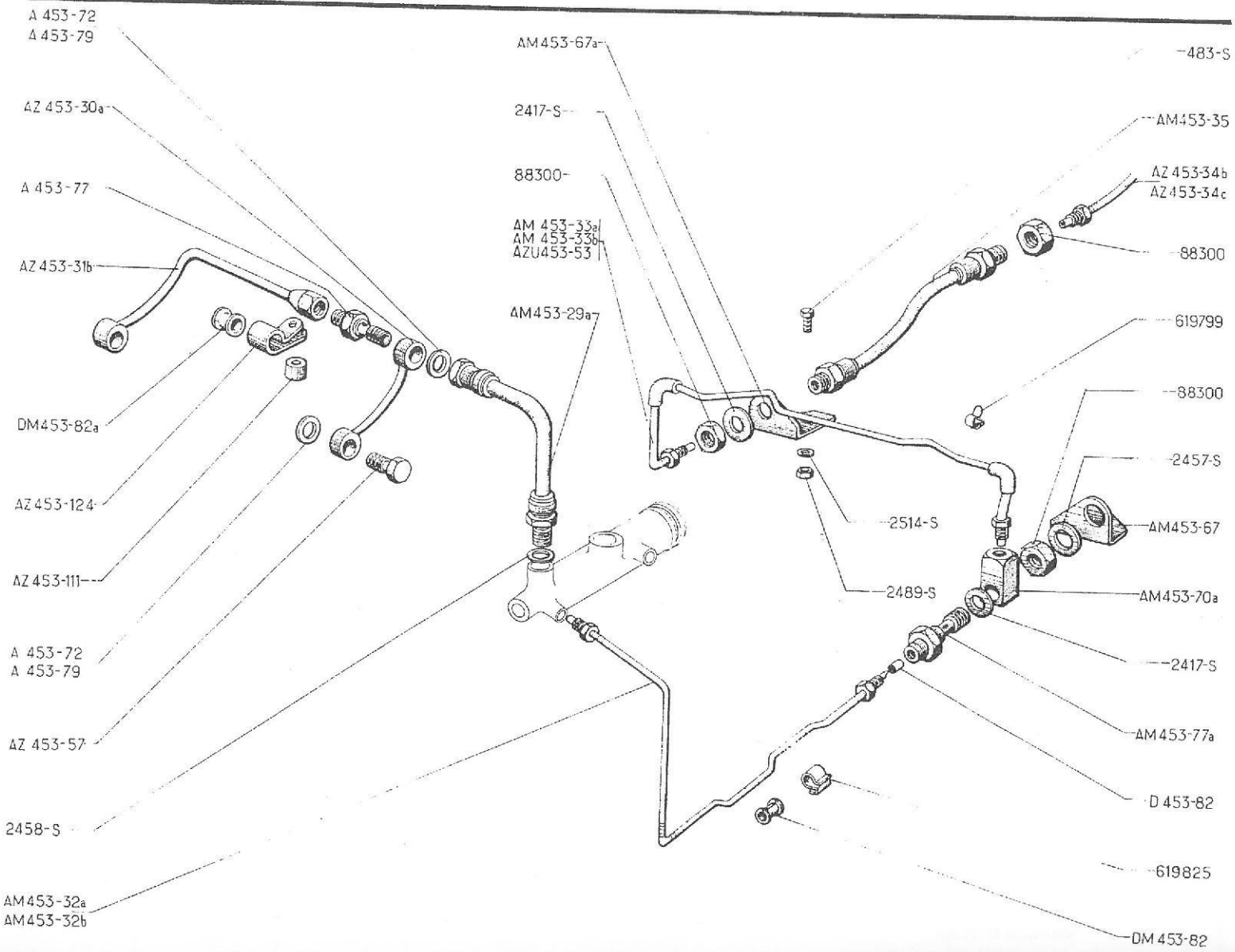
A 453-72
A 453-79
AZ 453-30a
A 453-77
AZ 453-31b
DM453-82a
AZ 453-124
AZ 453-111
A 453-72
A 453-79
AZ 453-57
2458-S
AM453-32a
AM453-32b
AM453-67a
2417-S
88300
AM 453-33a
AM 453-33b
AZU453-53
AM453-29a
483-S
AM453-35
AZ 453-34b
AZ 453-34c
88300
619799
88300
2457-S
AM453-67
2514-S
2489-S
AM453-70a
2417-S
AM453-77a
D 453-82
619825
DM 453-82

No		K		BREMSLEITUNGEN	BRAKES PIPES	REMLEIDINGEN	BREMSERØR
				Ab Juli 64	Since July 64	Vanaf Juli 64	Efter Juli 64
AM	453-29 A	1	L 281	Bremsleitung für Hauptbremszylinder	Flexible pipe for M.C.	Voorste remslang	Slange til hovedcylinder
AZ	453-30 A	1	entr, 74, AV.G.	Rohr - Ø 6,35	Pipe Ø 6,35	Remleiding Ø 6,35 L.V.	Rør, for. V. Ø 6,35
AZ	453-31 B	1	L 173, AV,D.	Rohr - Ø 6,35	Pipe Ø 6,35	Remleiding Ø 6,35 R.V.	Rør, for. H. Ø 6,35
AM	453-32 A	1	L 1776, D à G	Rohr - Ø 4,5	Pipe Ø 4,5	Remleiding Ø 4,5	Rør, venstrestyret, Ø 4,5
AM	453-32 B	1	D à D	Rohr - Ø 4,5	Pipe Ø 4,5	Remleiding Ø 4,5	Rør, højrestyret, Ø 4,5
AM	453-33 A	1	L 936, AZ, D à G AZU, D à G →| 3/65	Rohr - Ø 4,5	Pipe Ø 4,5	Remleiding Ø 4,5	Rør Ø 4,5
AM	453-33 B	1	L 936, D à D	Rohr - Ø 4,5	Pipe Ø 4,5	Remleiding Ø 4,5	Rør, højrestyret Ø 4,5
AZ	453-34 B	1	L 389, AR, G.	Rohr - Ø 4,5	Pipe Ø 4,5	Remleiding Ø 4,5 L.A.	Rør, bag. V. Ø 4,5
AZ	453-34 C	1	L 389, AR, D.	Rohr - Ø 4,5	Pipe Ø 4,5	Remleiding Ø 4,5 R.A.	Rør, bag. H. Ø 4,5
AM	453-35	2	L 304	Bremsleitung	Flexible pipe	Achterste remslang	Slange
AZU	453-53	1	AZU, D à G ↦ 3/65	Rohr - Ø 4,5	Pipe Ø 4,5	Remleiding Ø 4,5	Rør Ø 4,5
AZ	453-57	2	L 23	Schraubanschluss	Union screw	Aansluitbout	Forskruning
AM	453-67	1	G	Tragwinkel	Bracket	Steuntje links	Beslag
AM	453-67 A	1	D	Tragwinkel	Bracket	Steuntje rechts	Beslag
AM	453-70 A	1	↦ 1/66 - R.M.P. →| 1/66 deo: 1- AM 453-77 A 1- 2417-S	Gelenkleitung	Orientable union	Verstelbare wartel	Fordelerstykke
A	453-72	4	10,2 x 18	Kupferdichtung	Copper joint	Koperen pakkingring	Kobberpakning
A	453-77	1	L 47	Schraubanschluss	Union	Aansluitwartel	Forskruning
AM	453-77 A	1	↦ 1/66 - R.M.P. →| 1/66 deo: 1- AM 453-70 A 1- 2417-S	Schraubanschluss	Union	Aansluitwartel	Forskruning
A	453-79	3	13,2 x 18	Kupferdichtung	Copper joint	Koperen pakkingring	Kobberpakning
AZ	453-111	1	7,5 x 14 x 14	Abstandsring	Distance piece	Vulstukje	Afstandsstykke
AZ	453-124	1		Haltelasche	Clip	Klembeugel	Holder
D	453-82	?	4,5 x 6,5 x 11	Dichthülle aus Gummi	Rubber sleeve	Rubber afdichtbusje	Gummipakning
DM	453-82	5	14 x 19	Gummihülse	Rubber sleeve	Rubber busje	Gummibøsning

No	K		BREMSLEITUNGEN	BRAKES PIPES	REMLEIDINGEN	BREMSERØR
DM 453-82 A	1		Gummihülse	Rubber sleeve	Rubber busje	Gummibøsning
483-S	2	TH, 7 x 15	Schraube	Screw	Bout	Skrue
2417-S	2	9, 2 x 14 ↦ 1/66	Kupferdichtung	Copper joint	Koperen pakkingring	Kobberpakning
	1	→| 1/66				
2457-S	1	10, 2 x 15 →| 1/66	Kupferdichtung	Copper joint	Koperen pakkingring	Kobberpakning
2458-S	1	12, 2 x 17	Kupferdichtung	Copper joint	Koperen pakkingring	Kobberpakning
2489-S	2	H, 7 x 100	Mutter	Nut	Moer	Møtrik
2514-S	2	Cr, 7, 5 x 12	Scheibe	Washer	Ring	Skive
88.300	4	H, 14 x 150	Mutter zur Befestigung der Bremsleitung	Nut for flexible pipe	Moer voor bev. van achterste remslang	Møtrik til slange
619.799	2		Spange	Clip	Bev-klem	Holder
619.825	3		Spange	Clip	Bev-klem	Holder

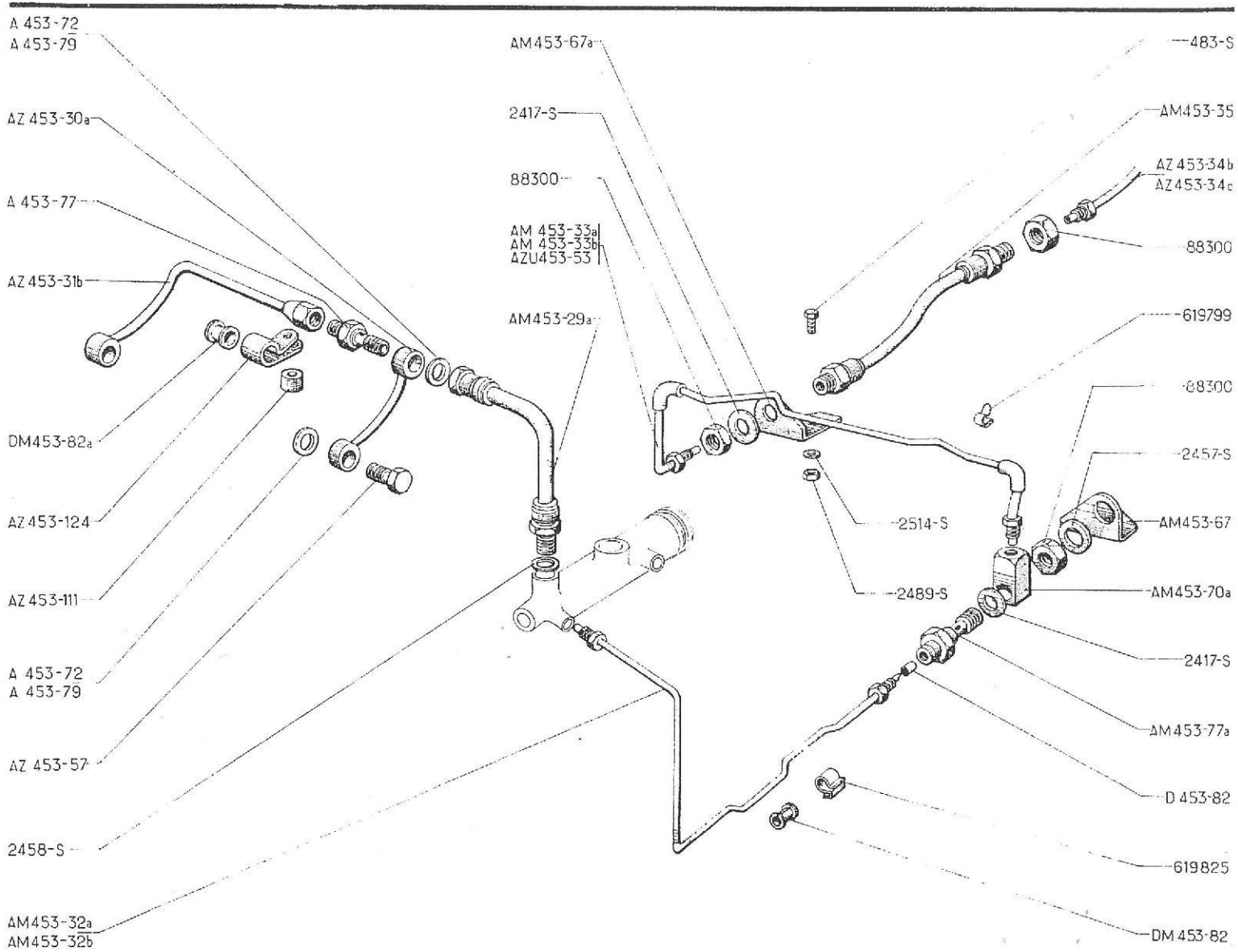
A 453-72
A 453-79
AZ 453-30a
A 453-77
AZ 453-31b
DM453-82a
AZ 453-124
AZ 453-111
A 453-72
A 453-79
AZ 453-57
2458-S
AM453-32a
AM453-32b
AM453-67a
2417-S
88300
AM 453-33a
AM 453-33b
AZU453-53
AM453-29a
483-S
AM453-35
AZ 453-34b
AZ453-34c
88300
619799
88300
2457-S
AM453-67
2514-S
2489-S
AM453-70a
2417-S
AM453-77a
D 453-82
619825
DM 453-82

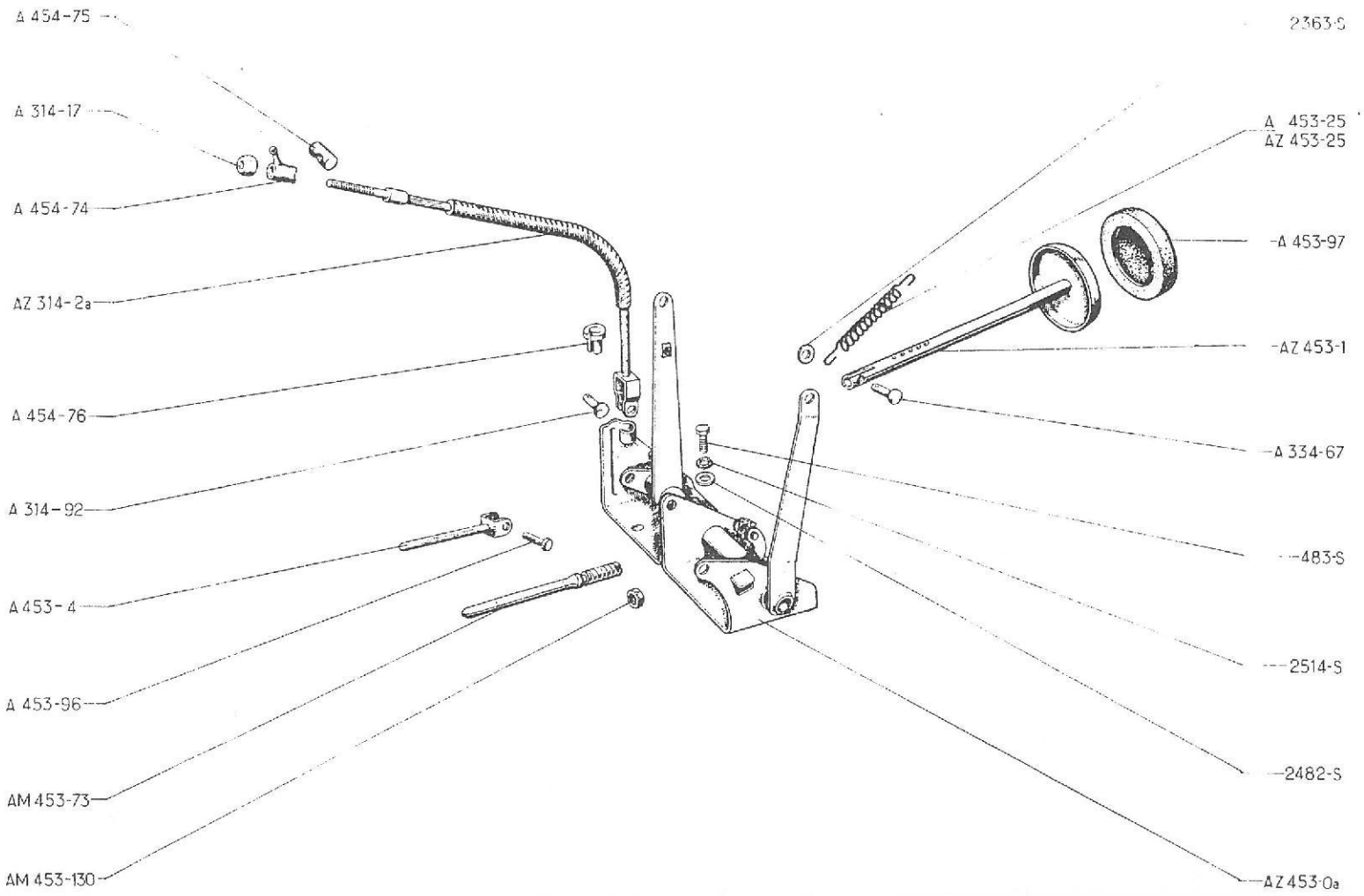
A 454-75
A 314-17
A 454-74
AZ 314-2a
A 454-76
A 314-92
A 453-4
A 453-96
AM 453-73
AM 453-130
2363-S
A 453-25
AZ 453-25
A 453-97
AZ 453-1
A 334-67
483-S
2514-S
2482-S
AZ 453-0a

No		K		PEDALWERK LINKSLENKUNG	PEDAL GEAR L.H. STEERING	PEDAALSTEL LINKSE BESTURING	PEDALER VENSTRESTYRET
AZ	314-2 A	1	L 402 ↦ 1/67 R.M.P.	Kupplungszug	Clutch cable	Frictiekabel	Koblingskabel
A	314-17	1	H, 7 x 100 ↦ 2/52	Einstellmutter	Adjusting nut	Stelmoer	Justermøtrik
A	314-92	1	6 x 13	Bolzen für Kupplungszug	Cable pin	Bev. pen	Splitbolt til kabel
A	334-67	2	6 x 20	Verbindungsbolzen für Pedale	Pedal pin	Bev. pen	Splitbolt til pedal
AZ	453-0 A	1	↦ 3/63 R.M.P. deo: 1- AM 453-17, 1- AM 453-73 1- AM 453-130	Pedalwerk, ohne Pedale	Pedal gear, without pedals	Pedaalmechanisme (zonder pedalen)	Pedalophæng uden pedaler
AZ	453-1	2	L 314 ↦ 3/63 R.M.P.	Brems- bzw. Kupplungspedal	Brake or clutch pedal	Rem- of frictiepedaal	Kobl. eller bremsepedal
A	453-4	1	L 88 →| 3/63	Stösselstange für Hauptbremszylinder	Push rod for M.C.	Drukpen naar HRC	Stang til hovedcylinder
A	453-25	2	10 x 85 →| 3/63	Rückholfeder	Spring	Pedaalveer	Fjeder
AZ	453-25	2	15 x 150 ↦ 3/63	Rückholfeder	Spring	Pedaalveer	Fjeder
AM	453-73	1	L 97 ↦ 3/63	Stösselstange für Hauptbremszylinder	Push rod for M.C.	Drukpen naar HRC	Stang til hovedcylinder
A	453-96	1	6 x 17 →| 3/63	Verbindungsbolzen für Stösselstange	Clevis pin	Bev. pen	Splitbolt
A	453-97	2	Ø int 46	Gummikappe für Pedal	Rubber pad	Pedaalrubber	Gummipakning
AM	453-130	1	9 x 125 ↦ 3/63	Kontermutter	Locking nut	Contra-moer	Kontramøtrik
A	454-74	1	7 x 100 →| 2/52	Flügelmutter	Wing nut	Stelmoer voor frictiekabel	Møtrik med tap
A	454-75	1	8,5 x 15 x 28 →| 2/52	Klemme für Zug	Trunnion	Tonnetje	Tværaksel
A	454-76	2	8,5 x 12 x 17 →| 1/67	Zughüllenanschlag	Sheath stop	Stuitbusje voor buitenkabel van frictiekabel	Styrebøsning
	483-S	4	TH, 7 x 15	Schraube	Screw	Bout	Skrue
	2363-S	2	6,5 x 14	Scheibe	Washer	Ring	Skive
	2482-S	4	7,5 x 16	Scheibe	Washer	Ring	Skive
	2514-S	4	Cr 7,5 x 12	Scheibe	Washer	Ring	Skive

No		K		PEDALWERK RECHTSLENKUNG	PEDAL GEAR R.H. STEERING	PEDAALSTEL RECHTSE BESTURING	PEDALER HØJRESTYRET
AM	314-2 C	1	L 600	Kupplungszug	Clutch cable	Frictiekabel	Koblingskabel
A	314-17	1	H, 7 x 100	Einstellmutter	Adjusting nut	Stelmoer	Justermøtrik
AM	314-53	1		Zughüllenanschlag	Bracket	Steuntje	Beslag
A	314-92	1	6 x 13	Bolzen für Kupplungszug	Cable pin	Bev. pen	Splitbolt til kabel
AM	314-179	1		Lasche	Bracket	Geleide-steuntje	Holder
A	334-67	2	6 x 20	Verbindungsbolzen für Pedale	Pedal pin	Bev. pen	Splitbolt til pedal
AM	453-0 C	1		Pedalwerk, ohne Pedale	Pedal gear, without pedals	Pedaalmechanisme (zonder pedalen)	Pedalophæng uden pedaler
AZ	453-1 A	2		Brems- bzw. Kupplungspedal	Brake or clutch pedal	Rem- of frictiepedaal	Kobl. eller bremsepedal
A	453-25	2	10 x 85 →| 3/63	Rückholfeder	Spring	Pedaalveer	Fjeder
AZ	453-25	2	15 x 150 ↦ 3/63	Rückholfeder	Spring	Pedaalveer	Fjeder
AM	453-73	1	L 97	Stösselstange für Hauptbremszylinder	Push rod for M. C.	Drukpen naar HRC	Stang til hovedcylinder
A	453-97	2		Gummikappe für Pedal	Rubber pad	Pedaalrubber	Gummipakning
AM	453-130	1	9 x 125	Kontermutter	Locking nut	Contra-moer	Kontramøtrik
A	454-74	1	7 x 100 →| 2/52	Flügelmutter	Wing nut	Stelmoer voor frictiekabel	Møtrik med tap
A	454-75	1	8, 5 x 15 x 28 →| 2/52	Klemme für Zug	Trunnion	Tonnetje	Tværaksel
A	454-76	2	8, 5 x 12 x 17	Zughüllenanschlag	Sheath stop	Stuitbusje voor buitenkabel van frictiekabel	Styrebøsning
	483-S		TH, 7 x 15	Schraube	Screw	Bout	Skrue
	484-S	2	TH, 7 x 17	Schraube	Screw	Bout	Skrue
	1062-S	1	12 x 21 x 5	Gummiöse	Rubber eyelet	Doorvoerrubber	Gummigennemføring
	2363-S	2	6, 5 x 14	Scheibe	Washer	Ring	Skive
	2482-S	4	7, 5 x 16	Scheibe	Washer	Ring	Skive
	2514-S	4	Cr 7, 5 x 12	Scheibe	Washer	Ring	Skive

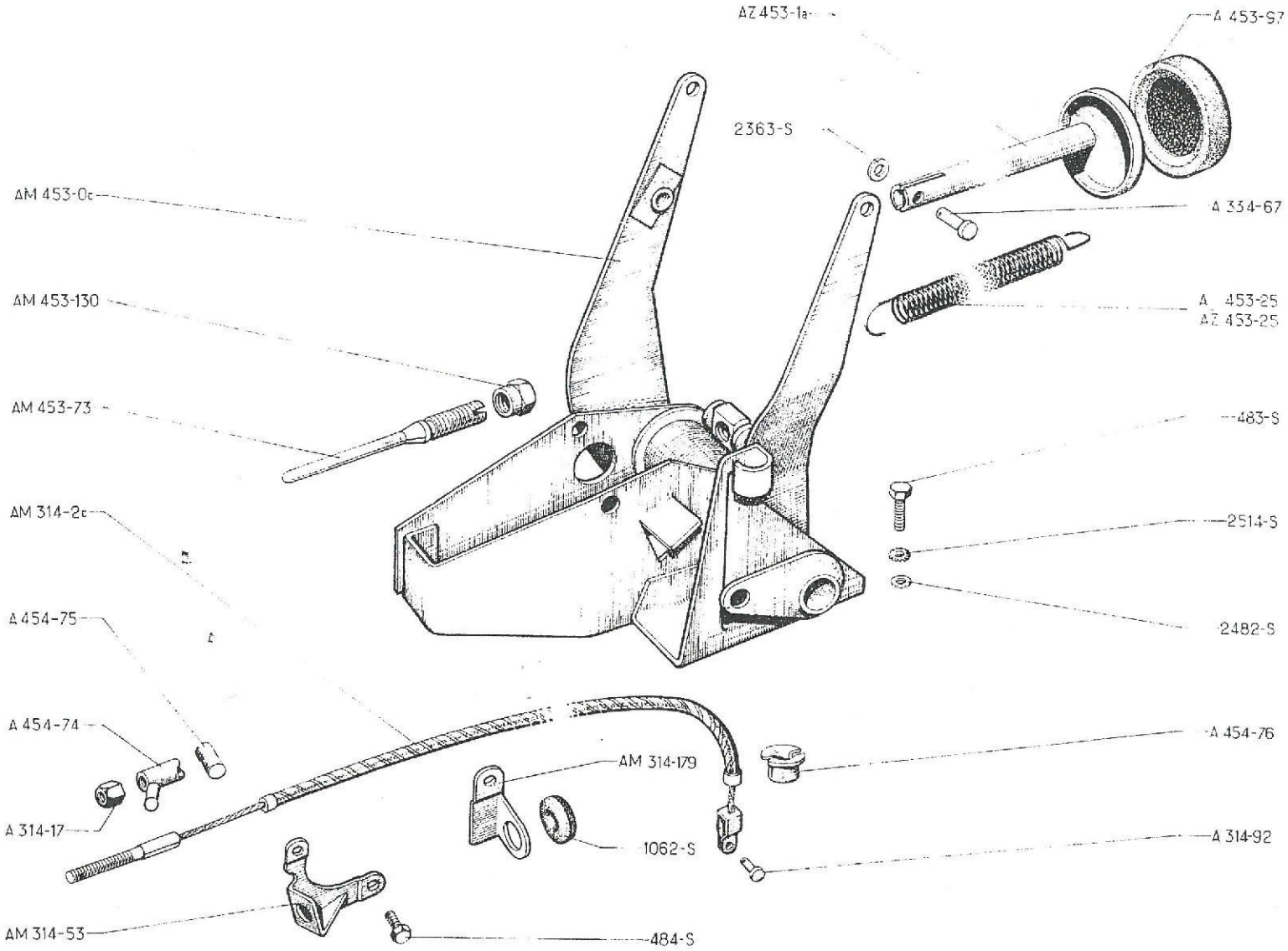
AZ 453-1a
A 453-97
2363-S
AM 453-0c
A 334-67
AM 453-130
A 453-25
AZ 453-25
AM 453-73
483-S
AM 314-2c
2514-S
A 454-75
2482-S
A 454-74
A 454-76
AM 314-179
A 314-17
1062-S
A 314-92
AM 314-53
484-S

No		K		HANDBREMSE	HAND BRAKE	HANDREM	HÅNDBREMSE
				Bis September 66	Until September 66	Tot September 66	Indtil september 66
A	454-1	2	L 378 →| 6/52	Handbremszug	Cable	Handremkabel	Kabel
AZ	454-1 F	2	L 406 ↦ 6/52	Handbremszug	Cable	Handremkabel	Kabel
A	454-3	1	ø 12 →| 9/54	Zugstange	Operating handle	Handremhandle	Håndbremsestang
A	454-3 A	1	ø 13 ↦ 9/54	Zugstange	Operating handle	Handremhandle	Håndbremsestang
AZ	454-4	1	↦ 1/63 R. M. P. deo: 1- AM 454-9	Hebel mit Lagerbolzen	Lever and shaft	Levier	Arm med aksel
A	454-9	1	ø 12 →| 9/54	Rückzugfeder	Spring	Trekveer	Fjeder
A	454-9 A	1	ø 15, L 82, ↦ 9/54 →| 10/63	Rückzugfeder	Spring	Trekveer	Fjeder
		1	ø 15, L 70, ↦ 10/63	Rückzugfeder	Spring	Trekveer	Fjeder
A	454-17	1	ℓ 10 ↦ 9/54	Sperrklinke	Ratched	Pal voor handremhandle	Bladfjeder
A	454-74	2	7 x 100	Flügelmutter	Wing nut	Stelmoer	Møtrik med tap
A	454-75	2	8, 5 x 15 x 28	Klemme für Bremszug	Trunnion	Tonnetje	Tværaksel
A	454-76	2	8, 5 x 12 x 17	Zughüllenanschlag	Sheath stop	Stuitbusje voor buitenkabel van handremkabel	Styrebøsning
A	454-84	1	ℓ 11, →| 9/54	Feder als Sperrklinke	Spring forming ratched	Palveer	Bøjlefjeder
A	454-84 A	1	ℓ 14, ↦ 9/54	Feder für Sperrklinke	Spring for ratched	Palveer	Bøjlefjeder
AZ	454-140	1	↦ 3/63	Halteblech	Plate	Bev. plaatje	Beslag
AZ	454-159	1	19 x 13 x 3 ↦ 3/63	Gleithülse	Ring	Busje	Bøsning
AZ	454-160	1	↦ 3/63	Dichtstutzen aus Gummi	Rubber sleeve	Stofhoes	Gummimanchet
	2312-S	2	5, 5 x 9	Scheibe	Washer	Ring	Skive
	2502-S-30	2	TR, p, 5 x 12	Schraube	Screw	Boutje	Skrue

No		K		HANDBREMSE	HAND BRAKE	HANDREM	HÅNDBREMSE
				Ab September 66	Since September 66	Vanaf September 66	Efter september 66
A	314-92	1	6 x 17	Bolzen	Pin	Bev. pen	Splitbolt
A	334-67	1	6 x 20	Bolzen	Pin	Bev. pen	Splitbolt
AZ	454-1 F	2	L 406	Handbremszug	Cable	Handremkabel	Kabel
AK	454-3	1		Zugstange, komplett, grau	Handle assy (grey)	Handremhandle cpl. grijs	Håndbremsestang, grå
AZ	454-3	1	AZAM ↦ 4/67	Zugstange, komplett, schwarz	Handle assy (black)	Handremhandle cpl. zwart	Håndbremsestang, sort
AM	454-4	1		Hebel mit Lagerbolzen	Lever and shaft	Levier	Arm med aksel
AM	454-9	1		Rückzugfeder	Spring	Trekveer	Fjeder
AW	454-10	1		Betätigungsgestänge	Connecting rod	Verbindingsstangetje	Forbindelsesstang
AM	454-49 B	1	G	Handgriff, grau	Half-handle (grey)	Handgreep voor handremhandle (linker gedeelte), grijs	Håndtag halvdel V. grå
AM	454-49 C	1	D	Griff-Hälfte, grau	Half-handle (grey)	Handgreep voor handremhandle (rechter gedeelte), grijs	Håndtag halvdel H. grå
AM	454-49 D	1	G, AZAM ↦ 4/67	Griff-Hälfte, schwarz	Half-handle (black)	Handgreep voor handremhandle (linker gedeelte), zwart	Håndtag halvdel V. sort
AM	454-49 E	1	D, AZAM ↦ 4/67	Griff-Hälfte, schwarz	Half-handle (black)	Handgreep voor handremhandle (rechter gedeelte), zwart	Håndtag halvdel H. sort
AM	454-50 A	1		Zugstange mit Knopf	Rod with push-button	Ontgrendelstang met knop	Stang med trykknap
A	454-74	2	7 x 100	Flügelmutter	Wing nut	Stelmoer	Møtrik med tap
A	454-75	2	8,5 x 15 x 28	Zugbolzen	Trunnion	Tonnetje	Tværaksel
A	454-76	2	8,5 x 12 x 17 →| 10/66	Zughüllenanschlag	Sheath stop	Stuitbusje voor buitenkabel van handremkabel	Styrebøsning
AK	454-159	1		Dichtflansch	Sealing plate	Afdichtkapje	Tætningsflange
AM	454-173 B	1	e 7,4	Raste für Handbremse	Ratched	Pal voor handremhandle	Pal
AK	454-177	1		Zugstange	Rack	Geleider (met vertanding) voor handremhandle	Tandstykke
	2261-S	2	TR, 4 x 125	Schraube zur Befestigung des Handgriffes	Screw for handle	Boutje voor handgreep	Skrue til håndtag
	2502-S-30	2	TR, p, 5 x 12	Schraube für Dichtflansch	Screw for plate	Boutje voor afdichtkapje	Skrue til tætningsflange

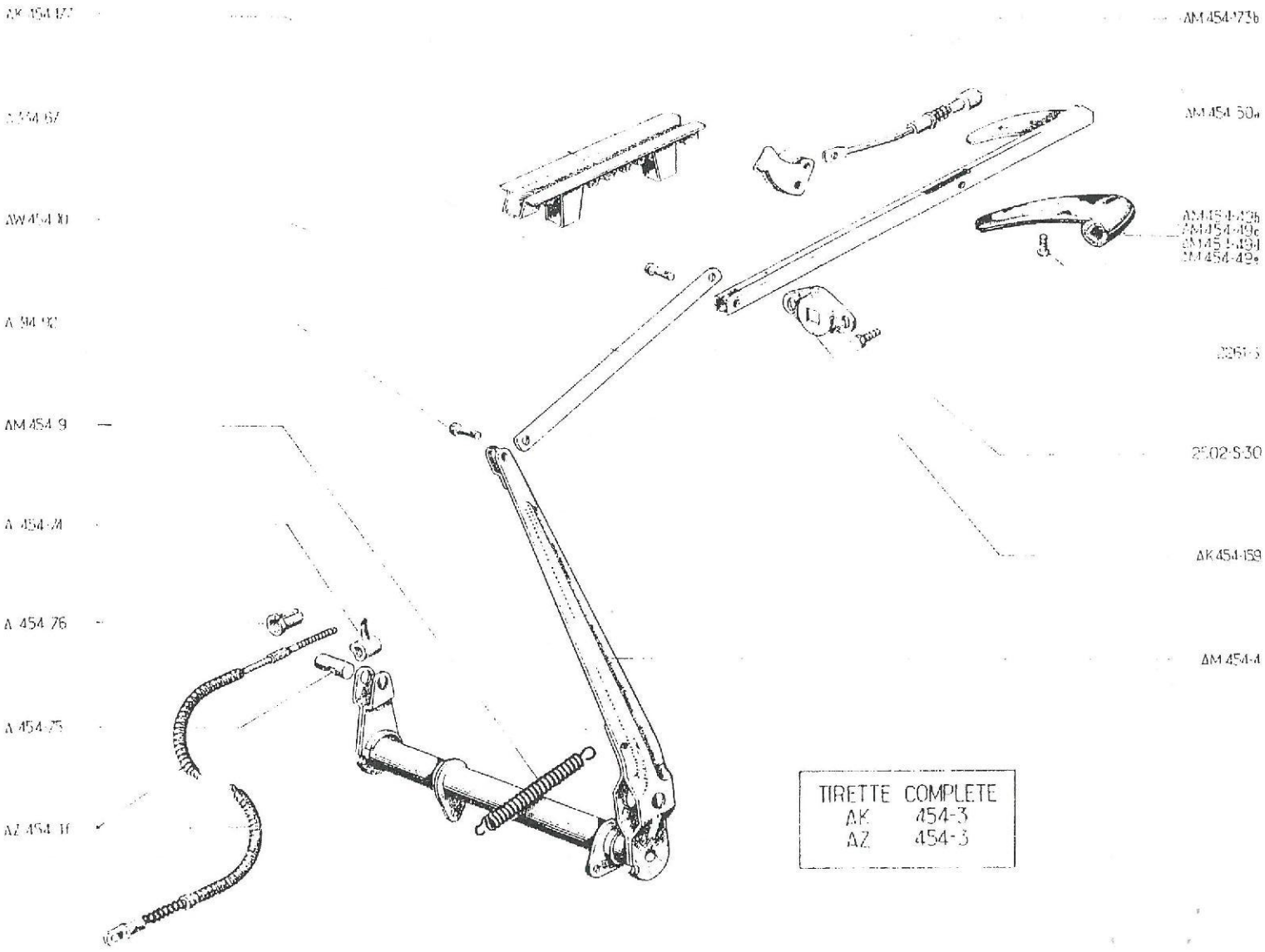
AM 454-73b
AM 454-50a
AM 454-49b
AM 454-49c
AM 454-49d
AM 454-49e
2261-5
2502-S-30
AK 454-159
AM 454-4
AM 454-9
A 454-74
A 454-76
A 454-75
AZ 454-1f
TIRETTE COMPLETE
AK 454-3
AZ 454-3

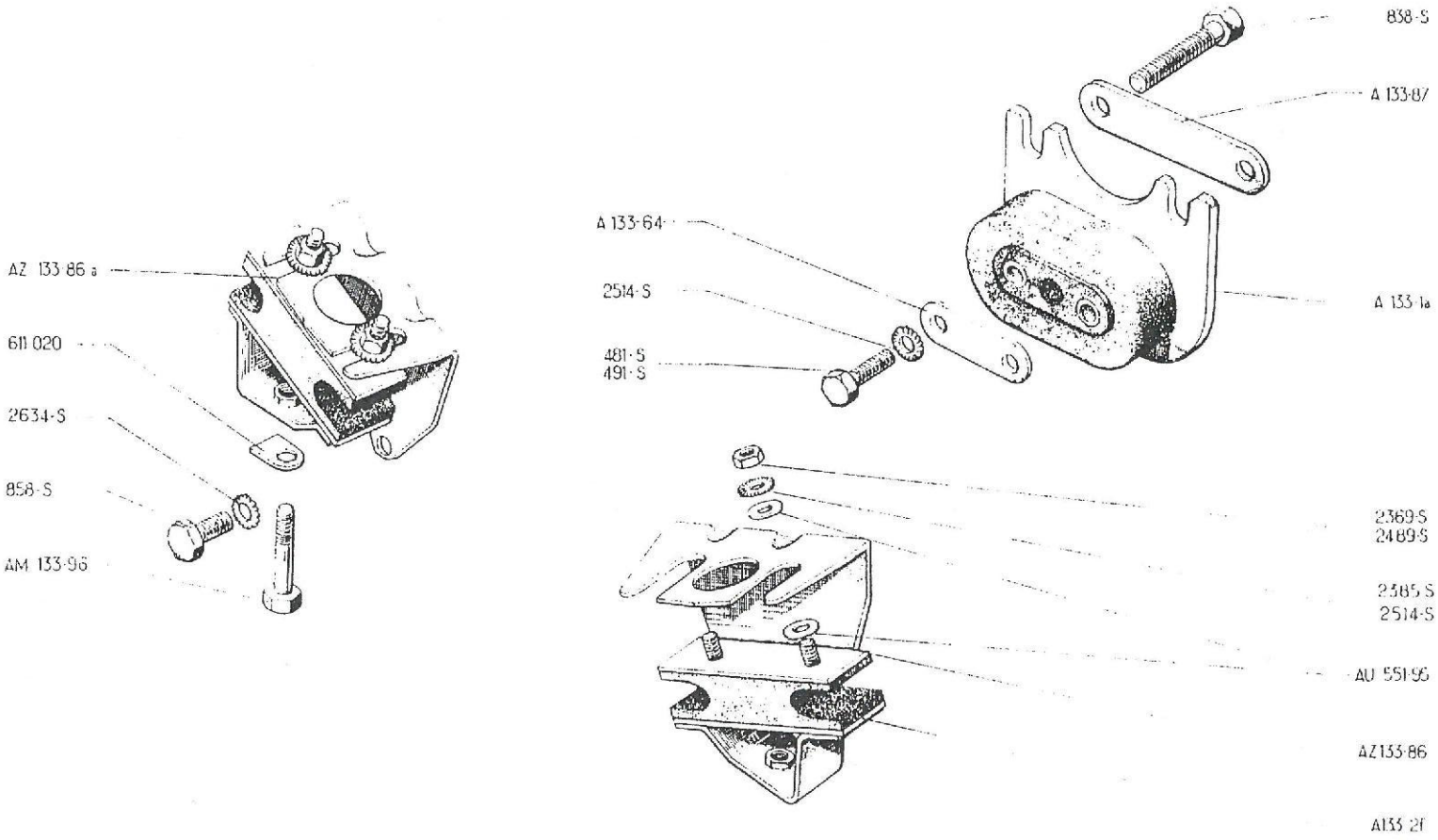
838-S
A 133-87
A 133-64
2514-S
481-S
491-S
A 133-1a
AZ 133-86 a
611 020
2634-S
858-S
AM 133-96
2369-S
2489-S
2585-S
2514-S
AU 551-95
AZ133-86
A133-21

No		K		MOTORAUFHÄNGUNG	ENGINE SUSPENSION	MOTOR-OPHANGING	MOTOROPHAENG
A	133-1 A	1	R.H.P. des: 1 - A 133-64 2 - 491-S	Hinterer Silentblock (ohne Farbmarkierung)	Flexible bracket (without paint mark)	Achterste ophangsteun voor versn. bak (zonder verf-merkteken)	Gummiophæng (uden farvemærke)
A	133-2 F	2		Vorderer Silentblock	Flexible block	Voorste motor-ophangrubber	Gummiophæng
A	133-64	1	e 2	Befestigungslasche	Plate	Plaatje	Plade
AZ	133-86	1	G	Tragblech	Bracket, sheet metal	Linker metalen steun	Beslag
AZ	133-86 A	1	D	Traghlech	Bracket, sheet metal	Rechter metalen steun	Beslag
A	133-87	1	entr 82	Doppeltes Sicherungsblech	Lockplate, double	Dubbele borg	Dobbelt las
AM	2-90	4	TH, 10 x 25	Schraube für Silentblock	Screw for crankcase	Bev. bout	Skrue til motorhus
AP	551-95	4	7,5 x 25 x 2	Scheibe	Washer	Ring	Skive
	481-S	2	TH, 7 x 10 →| 1/58	Schraube	Screw	Bout	Skrue
	491-S	2	TH, 7 x 35 ↦ 1/58	Schraube	Screw	Bout	Skrue
	838-S	2	TH, 10 x 90	Schraube	Screw	Bout	Skrue
	858-S	2	TH, 10 x 60	Schraube	Screw	Bout	Skrue
	2369-S	4	H, 6 x 100	Mutter	Nut	Moer	Møtrik
	2385-S	4	Cr, 6,3 x 11	Scheibe	Washer	Ring	Skive
	2489-S	4	H, 7 x 100	Mutter	Nut	Moer	Møtrik
	2514-S	6	Cr, 7,3 x 12	Scheibe	Washer	Ring	Skive
	2634-S	4	Cr, 10,5 x 16,8	Scheibe	Washer	Ring	Skive
	611.020	2	ø 11	Sicherungsblech	Lockplate	Borg	Lås

No		K		KRAFTSTOFFZUFÜHRUNG	PETROL SYSTEM	BENZINE - TOEVOER	BRÆNDSTOFTILFØRSEL
				Bis September 62	Until September 62	Tot September 62	Indtil september 62
A	173-0	1	"GUIOT"	Kraftstoffpumpe	Petrol pump	Benzinepomp	Benzinpumpe
A	173-0 A	1	"SEV"	Kraftstoffpumpe	Petrol pump	Benzinepomp	Benzinpumpe
A	173-8	1	"GUIOT"	Membrane	Diaphragm	Membraan	Membran
A	173-8 A	1	"SEV"	Membrane	Diaphragm	Membraan	Membran
A	173-82	1	5 x 75	Spezialmutter	Special nut	Speciale moer voor bev. van benzinefilter	Specialmøtrik
A	173-98	1	e 10	Isolierflansch	Insulating distance piece	Isolatie-plaat	Isoleringsflange
A	173-99	1	L 144, 3	Stösselstange	Control rod	Commandostangetje	Pumpestang
A	174-7	1	5 x 12 x 250	Schlauch	Tubing	Benzineslang	Slange
AU	174-7 A	1	5 x 12 x 415	Schlauch	Tubing	Benzineslang	Slange
A	174-10 B	1	L 163 - A-AZ	Tauchrohr	Suction pipe	Aanzuigleiding	Sugerør
AU	174-10 A	1	L 255 - AU-AZU	Tauchrohr	Suction pipe	Aanzuigleiding	Sugerør
A	174-83	1		Anschlagscheibe	Thrust washer	Ring	Skive
A	174-84	3	4,5 x 8 x 0,5	Fiberdichtung	Fibre washer	Pakkingring	Fiberpakning
A	174-86	1	36 x 52 x 2	Gummidichtung	Rubber joint	Pakking	Gummipakning
A	174-95	1	ø 10 →| 1/55	Anschlussstück (verstellbar)	Banjo union	Verstelbare wartel	Fordelerstykke
A	174-98 A	1	5 x 12 x 110 - A →| 11/53	Schlauch	Tubing	Benzineslang	Slange
A	174-98 B	1	5 x 12 A-AZ ↦ 11/53	Schlauch (gekrümmt)	Tubing, elbowed	Benzineslang gebogen	Rør
AU	174-98	1	5 x 12 x 950, AU-AZU	Schlauch	Tubing	Benzineslang	Slange
A	175-1 A	1	A-AZ ↦ 4/54	Kraftstofftank, mit Rohr 45 ø	Tank with neck ø 45	Benzinetank (ø pijp 45)	Tank med rør ø 45
AU	175-1 A	1	AU-AZU ↦ 4/54	Kraftstofftank, mit Rohr 45 ø	Tank with neck ø 45	Benzinetank (ø pijp 45)	Tank med rør ø 45
A	175-4	1	ø 55 →| 4/54, A	Einfüllstutzen	Filler pipe	Vulpijp (ø 55)	Påfyldningsrør
A	175-4 A	1	ø 45 ↦ 4/54, A-AZ	Einfüllstutzen	Filler pipe	Vulpijp (ø 45)	Påfyldningsrør
A	175-9 A	1	44 x 52 x 70, A-AZ ↦ 4/54	Schlauch	Tubing	Verbindingsslang	Slange
AZ	175-10	1	L 995, A-AZ	Fiber-Messstab	Fibre dipstick	Peilstok	Målepind, fiber
AZU	175-10	1	L 355, AU-AZU	Fiber-Messstab	Fibre dipstick	Peilstok	Målepind, fiber

No		K		KRAFTSTOFFZUFÜHRUNG	PETROL SYSTEM	BENZINE - TOEVOER	BENZINTILFØRSEL
A	175-14	1	f, 8 x 100	Ablassschraube	Drain plug	Aftapstop	Aftapningsprop
A	175-14 A	1	f, 8 x 125	Ablassschraube	Drain plug	Aftapstop	Aftapningsprop
A	175-15	1	34 x 95	Dichtring für Kotflügel A 851-3 A und Einfüllstutzen A 175-4 A	Rubber ring for wing A 851-3 A and pipe A 175-4 A	Afsluitrubber in spatbord A 851-3 A (voor de vulpijp A 175-4 A)	Krave til skærm A 851-3 A og rør A 175-4 A
DS	173-2			Filterkörper	Filter block	Filter	Filterblok
	482-S	4	TH, 7 x 12, A-AZ	Schraube	Screw	Bout	Skrue
	483-S	1	TH, 7 x 16, AU-AZU	Schraube	Screw	Bout	Skrue
	489-S	2	TH, 7 x 30 ⊢▶ 2/59	Schraube	Screw	Bout	Skrue
	2243-S-30	3	TR, p, 4 x 12	Schraube	Screw	Bout	Skrue
	2462-S	1	8,2 x 12	Fiberdichtung	Fibre washer	Pakkingring voor aftapstop	Fiberpakning
	2463-S	4	10,2 x 15 ⊣▶ 1/55	Dichtung für verstellbaren Ringanschluss	Joint for banjo union	Pakkingring voor verstelbare wartel	Pakning til fordelerstykke
	2482-S	4	7,5 x 14	Unterlegscheibe	Washer	Ring	Skive
	2493-S	2	H, 7 x 100 ⊣▶ 2/59	Mutter	Nut	Moer	Møtrik
	2503-S	2	H, 7 x 100, AU-AZU	Mutter	Nut	Moer	Møtrik
	2555-S	6	L 130	Schelle	Clip	Slangklem	Spændebånd
	2884-S	2	L 550 A-AZ	Schelle	Clip	Klemband	Spændebånd
	224,186	1	50 x 95 ⊣▶ 4/54	Gummidichtring, grau	Rubber ring (grey)	Afsluitrubber in spatscherm grijs	Gummikrave, grå
	586,354	1	Ø int 65 ⊣▶ 4/54	Deckel für Einfüllstutzen	Filler cap	Tankdop	Benzindæksel
	586,356	1	44 x 65 ⊣▶ 4/54	Deckeldichtung	Joint for filler cap	Pakkingring voor tankdop	Pakning til dæksel
	803,884	1	Ø int 55 ⊢▶ 4/54	Deckel für Einfüllstutzen	Filler cap	Tankdop	Benzindæksel
	807,103	1	34 x 84 ⊢▶ 4/54	Gummidichtring, grau	Rubber ring (grey)	Afsluitrubber in spatscherm grijs	Gummikrave, grå
	910,505	1	4 x 6	Stahlrohr (meterweise)	Steel pipe (by the metre)	Benzineleiding (per meter)	Kobberrør (metervis)

1038

No		K		KRAFTSTOFFZUFÜHRUNG	PETROL SYSTEM	BENZINE - TOEVOER	BENZINTILFØRSEL
				Ab September 62	Since September 62	Vanaf September 62	Efter september 62
[illegible]	173-0	1	"GUIOT"	Kraftstoffpumpe	Petrol pump	Benzinepomp	Benzinpumpe
[illegible]	173-0 A	1	"SEV"	Kraftstoffpumpe	Petrol pump	Benzinepomp	Benzinpumpe
[illegible]M	173-0 D	1	ch - 20°, "GUIOT"	Kraftstoffpumpe	Petrol pump	Benzinepomp	Benzinpumpe
[illegible]Z	173-2	1	↦ 11/67	Filterelement	Filter block	Filter	Filterblok
[illegible]	173-8	1	"GUIOT"	Membrane	Diaphragm	Membraan	Membran
[illegible]	173-8 A	1	"SEV"	Membrane	Diaphragm	Membraan	Membran
[illegible]	173-98	1	e 10	Isolierflansch	Insulating distance piece	Isolatie-plaat	Isoleringsflange
[illegible]	173-99	1	L 144, 3	Stösselstange	Control rod	Commandostangetje	Pumpestang
[illegible]	174-7	2	5 x 12 x 250	Schlauch	Tubing	Benzineslang	Slange
[illegible]M	174-7 A	1	5 x 12 x 415 - 12 V.	Schlauch	Tubing	Benzineslang	Slange
[illegible]Z	174-59	1	ch - 20°	Dreiwege-Verbindung	3 way union	Aansluitstuk (3 wegs)	Forbindelsesstykke
[illegible]	174-83	1		Anschlagscheibe	Thrust washer	Ring	Skive
[illegible]	174-84	3	4, 5 x 8 x 0, 5	Fiberdichtung	Fibre washer	Pakkingring	Fiberpakning
[illegible]	174-98 B	1	5 x 12 - AZ	Schlauch (gekrümmt)	Tubing, elbowed	Gebogen benzineslang	Rør
[illegible]U	174-98	1	5 x 12 x 950 - AZU	Schlauch	Tubing	Benzineslang	Slange
[illegible]	175-1 A	1	AZ	Kraftstofftank	Tank	Benzinetank	Tank
[illegible]U	175-1 A	1	AZU	Kraftstofftank	Tank	Benzinetank	Tank
[illegible]	175-4 A	1	ø 45 - AZ	Einfüllstutzen	Filler pipe	Vulpijp	Påfyldningsrør
[illegible]	175-9 A	1	44 x 52 x 70 AZ	Schlauch	Tubing	Verbindingsslang	Slange
[illegible]	175-14	1	f, 8 x 100	Ablassschraube	Drain plug	Aftapstop	Aftapningsprop
[illegible]M	175-47 U	1	34 x 84 ↦ 9/67	Gummidichtring, rot	Rubber ring, (red)	Afsluitrubber in spatscherm (rood)	Gummikrave, rød
[illegible]M	175-47 X	1	34 x 84 ↦ 9/67	Gummidichtring, blau	Rubber ring, (blue)	Afsluitrubber in spatscherm (blauw)	Gummikrave, blå
[illegible]S	173-2	1	⇥ 11/67	Filterkörper	Filter block	Filter	Filterblok
	98-S-30	3	TR, p, 4 x 30	Schraube	Screw	Bout	Skrue
	482-S	4	TH, 7 x 12 AZ	Schraube	Screw	Bout	Skrue
	483-S	1	TH, 7 x 16 AZU	Schraube	Screw	Bout	Skrue

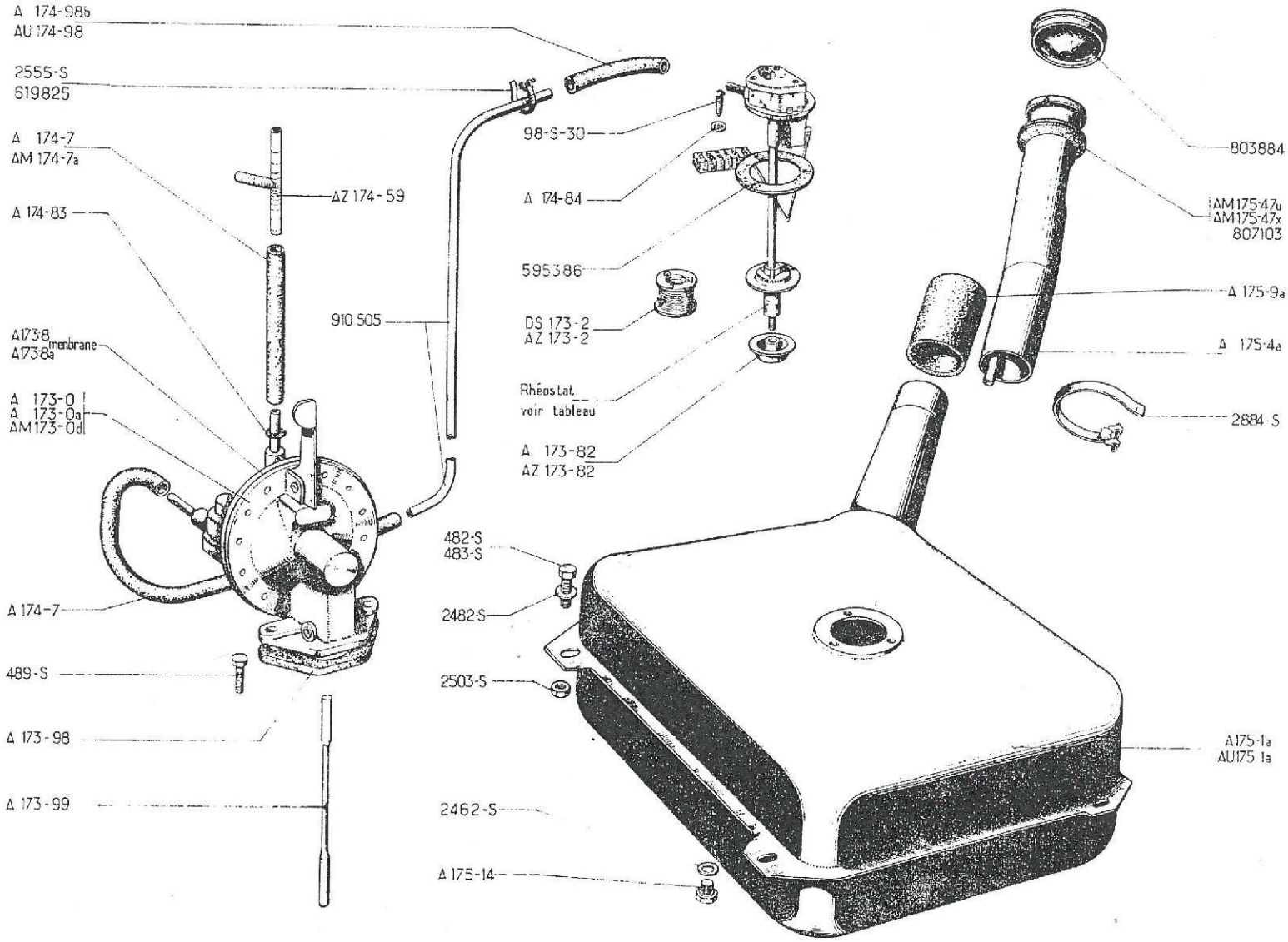
A 174-98b
AU 174-98
2555-S
619825
A 174-7
AM 174-7a
A 174-83
AZ 174-59
910 505
A173-8
A173-8a
membrane
A 173-0
A 173-0a
AM173-0d
A 174-7
489-S
A 173-98
A 173-99
98-S-30
A 174-84
595386
DS 173-2
AZ 173-2
Rhéostat
voir tableau
A 173-82
AZ 173-82
482-S
483-S
2482-S
2503-S
2462-S
A 175-14
803884
AM175-47u
AM175-47x
807103
A 175-9a
A 175-4a
2884-S
A175-1a
AU175-1a

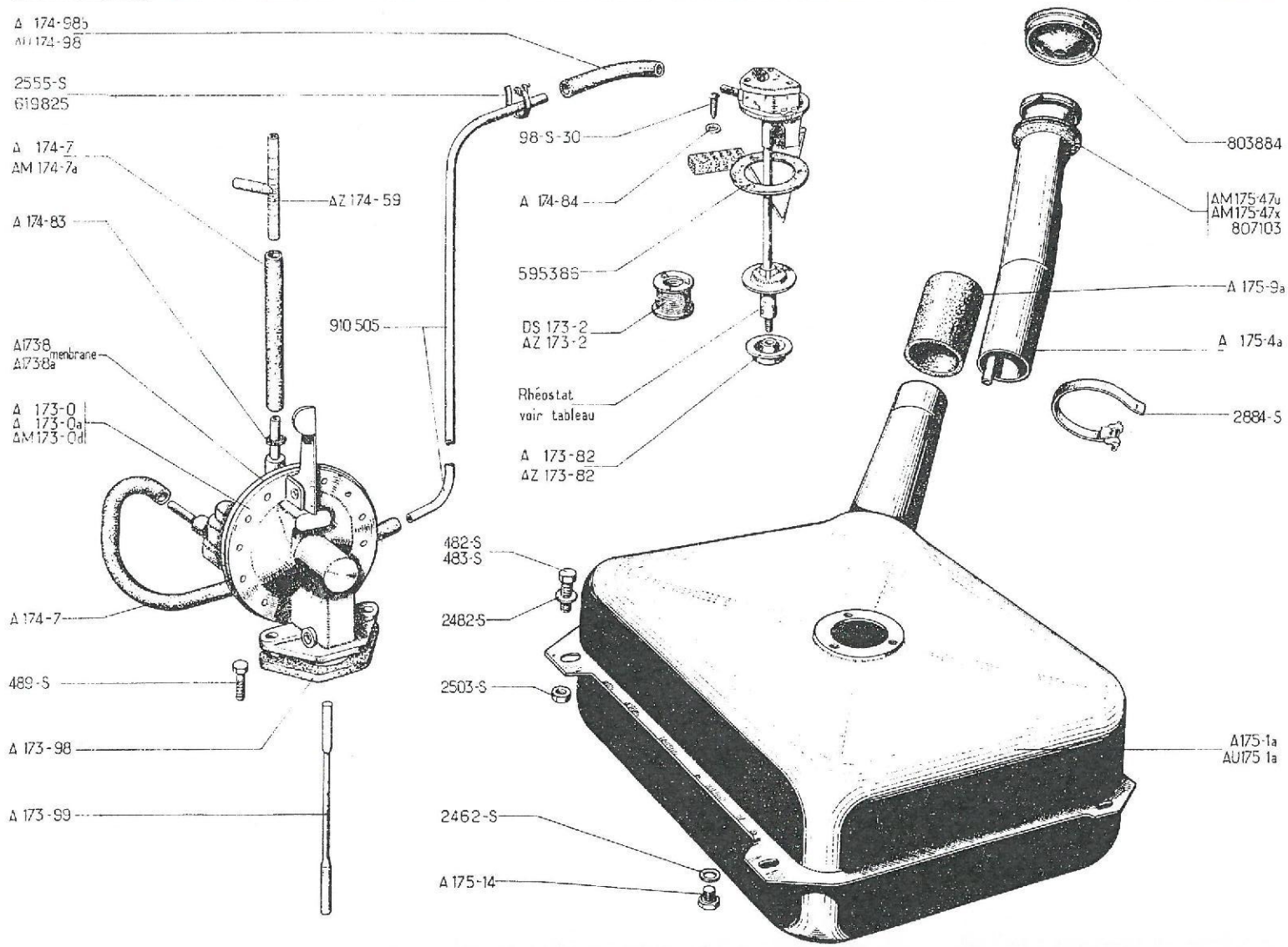
A 174-98b
AU 174-98
2555-S
619825
A 174-7
AM 174-7a
AZ 174-59
A 174-83
910 505
A173-8 membrane
A173-8a
A 173-0
A 173-0a
AM173-0d
A 174-7
489-S
A 173-98
A 173-99
98-S-30
A 174-84
595386
DS 173-2
AZ 173-2
Rhéostat
voir tableau
A 173-82
AZ 173-82
482-S
483-S
2482-S
2503-S
2462-S
A 175-14
803884
AM175-47u
AM175-47x
807103
A 175-9a
A 175-4a
2884-S
A175-1a
AU175 1a

No	K		KRAFTSTOFFZUFÜHRUNG	PETROL SYSTEM	BENZINE- TOEVOER	BENZINTILFØRSEL
489-S	2	TH, 7 x 30	Schraube	Screw	Bout	Skrue
2462-S	1	8, 2 x 12	Fiberdichtung	Fibre washer	Pakkingring voor aftapstop	Fiberpakning
2482-S	4	7, 5 x 14	Scheibe	Washer	Ring	Skive
2503-S	2	H, 7 x 100 AZU	Mutter	Nut	Moer	Møtrik
2555-S	6	L 130	Schelle	Clip	Slangklem	Spændebånd
2884-S	2	L 550 AZ	Schelle	Clip	Klemband	Spændebånd
595.386	1	36 x 55 x 2	Gummidichtung	Rubber joint	Pakking	Gummipakning
619.825	6		Spange z. Befesti. am Rahmen	Clip on platform	Bev. klem	Befæstigelse på platform
803.884	1	Ø int 66	Deckel f. Einfüllstutzen	Filler cap	Tankdop	Benzindæksel
807.103	1	34 x 84	Gummidichtring, grau	Rubber ring (grey)	Afsluitrubber in spatscherm (grijs)	Gummikrave, grå
910.505	?	4 x 6	Stahlrohr (meterweise)	Steel pipe (by the metre)	Benzineleiding (per meter)	Kobberrør (metervis)
			KRAFTSTOFF - MESSGERÄT	PETROL GAUGE UNIT	BENZINE-VLOTTERMECHANISME	SVØMMER
			Bis Juni 66	Until June 66	Tot Juni 66	Indtil Juni 66
A 173-82	1	f 5 x 75	Spezialmutter	Special nut	Speciale moer voor bev. van benzinefilter	Specialmøtrik
AZ 175-5 D	1	AZ - 12 V - "O. S."	Messgerät (Gewinde 5 x 0, 75)	Gauge unit (threaded 5 x 75)	Vlotter cpl. (5 x 75)	Svømmer (gevind 5 x 75)
			Ab Juni 66 (Ersetzt die frühere Ausführung)	Since June 66 R. M. P.	Vanaf Juni 66 (vervangt voorgaande modellen)	Efter Juni 66
AZ 173-82	1	f 5 x 80	Spezialmutter	Special nut	Speciale moer voor bev. van benzinefilter op aanzuigleiding	Specialmøtrik
AK 175-5 E	1	AZU - 12 V - "O. S."	Messgerät (Gewinde 5 x 0, 80)	Gauge unit (threaded 5 x 80)	Vlotter cpl. (5 x 80)	Svømmer (gevind 5 x 80)
AM 175-5 H	1	AZ - 12 V - "JAEGER"	Messgerät (Gewinde 5 x 0, 80)	Gauge unit (threaded 5 x 80)	Vlotter cpl. (5 x 80)	Svømmer (gevind 5 x 80)
AM 175-5 I	1	AZ - 12 V - "E. D."	Messgerät (Gewinde 5 x 0, 80)	Gauge unit (threaded 5 x 80)	Vlotter cpl. (5 x 80)	Svømmer (gevind 5 x 80)
AZ 175-5 H	1	AZ - 6 V, - "E. D."	Messgerät (Gewinde 5 x 0, 80)	Gauge unit (threaded 5 x 80)	Vlotter cpl. (5 x 80)	Svømmer (gevind 5 x 80)
AZ 175-5 I	1	AZ - 6 V, - "JAEGER"	Messgerät (Gewinde 5 x 0, 80)	Gauge unit (threaded 5 x 80)	Vlotter cpl. (5 x 80)	Svømmer (gevind 5 x 80)
AZ 175-5 J	1	AZ - 6 V, - "O. S."	Messgerät (Gewinde 5 x 0, 80)	Gauge unit (threaded 5 x 80)	Vlotter cpl. (5 x 80)	Svømmer (gevind 5 x 80)
AZ 175-5K	1	AZ - 12 V, - "O. S."	Messgerät (Gewinde 5 x 0, 80)	Gauge unit (threaded 5 x 80)	Vlotter cpl. (5 x 80)	Svømmer (gevind 5 x 80)
AZU 175-5 E	1	AZU- 6 V, "JAEGER"	Messgerät (Gewinde 5 x 0, 80)	Gauge unit (threaded 5 x 80)	Vlotter cpl. (5 x 80)	Svømmer (gevind 5 x 80)
AZU 175-5 G	1	AZU- 6 V, "O. S."	Messgerät (Gewinde 5 x 0, 80)	Gauge unit (threaded 5 x 80)	Vlotter cpl. (5 x 80)	Svømmer (gevind 5 x 80)

No		K		AUSPUFFANLAGE	EXHAUST	UITLAAT - SYSTEEM	UDSTØDNING
AM	182-6 B	2	AZU ↦ 9/67	Schellenhälfte (Blech)	Half-collar (sheet iron)	Halve klembeugel (plaatijzer)	Halve spændestykker (jern)
AZ	183-1	1	→| 3/63	Vorschalldämpfer	Expansion chamber	Expansiepot (vvirste knalpot)	Lyddæmper, forreste
AZ	183-1 A	1	AZ ↦ 11/63 AZU ↦ 11/63 →| 9/67	Vorschalldämpfer	Expansion chamber	Expansiepot (vvirste knalpot)	Lyddæmper, forreste
AZ	183-1 B	1	↦ 3/63 →| 11/63	Vorschalldämpfer	Expansion chamber	Expansiepot (vvirste knalpot)	Lyddæmper, forreste
AZ	183-1 C	1	AZU ↦ 9/67	Vorschalldämpfer	Expansion chamber	Expansiepot (vvirste knalpot)	Lyddæmper, forreste
A	183-2 B	1	→| 11/63	Nachschalldämpfer	Silencer	(Achterste) knaldemper	Lyddæmper, bageste
AZ	183-2 B	1	↦ 11/63	Nachschalldämpfer	Silencer	(Achterste) knaldemper	Lyddæmper, bageste
AZ	183-4	1	(D) →| 9/66	Nachschalldämpfer	Silencer	(Achterste) knaldemper	Lyddæmper, bageste
A	183-79	2	AZU →| 9/67 - AZ	Schellenhälfte (Stahl)	Half-collar (pressed steel)	Halve klembeugel (gietijzer)	Halve spændestykker (stål)
A	183-80	1	ø 29 →| 11/63	Schelle	Clip	Klembeugel	Spændebånd
AZ	183-80	1	ø 32 ↦ 11/63	Schelle	Clip	Klembeugel	Spændebånd
	482-S	2	TH, 7 x 12	Schraube	Screw	Bout	Skrue
	484-S	1	TH, 7 x 17	Schraube	Screw	Bout	Skrue
	582-S	2	TH, 7 x 37	Schraube	Screw	Bout	Skrue
	2489-S	3	H, 7 x 100	Mutter	Nut	Moer	Møtrik

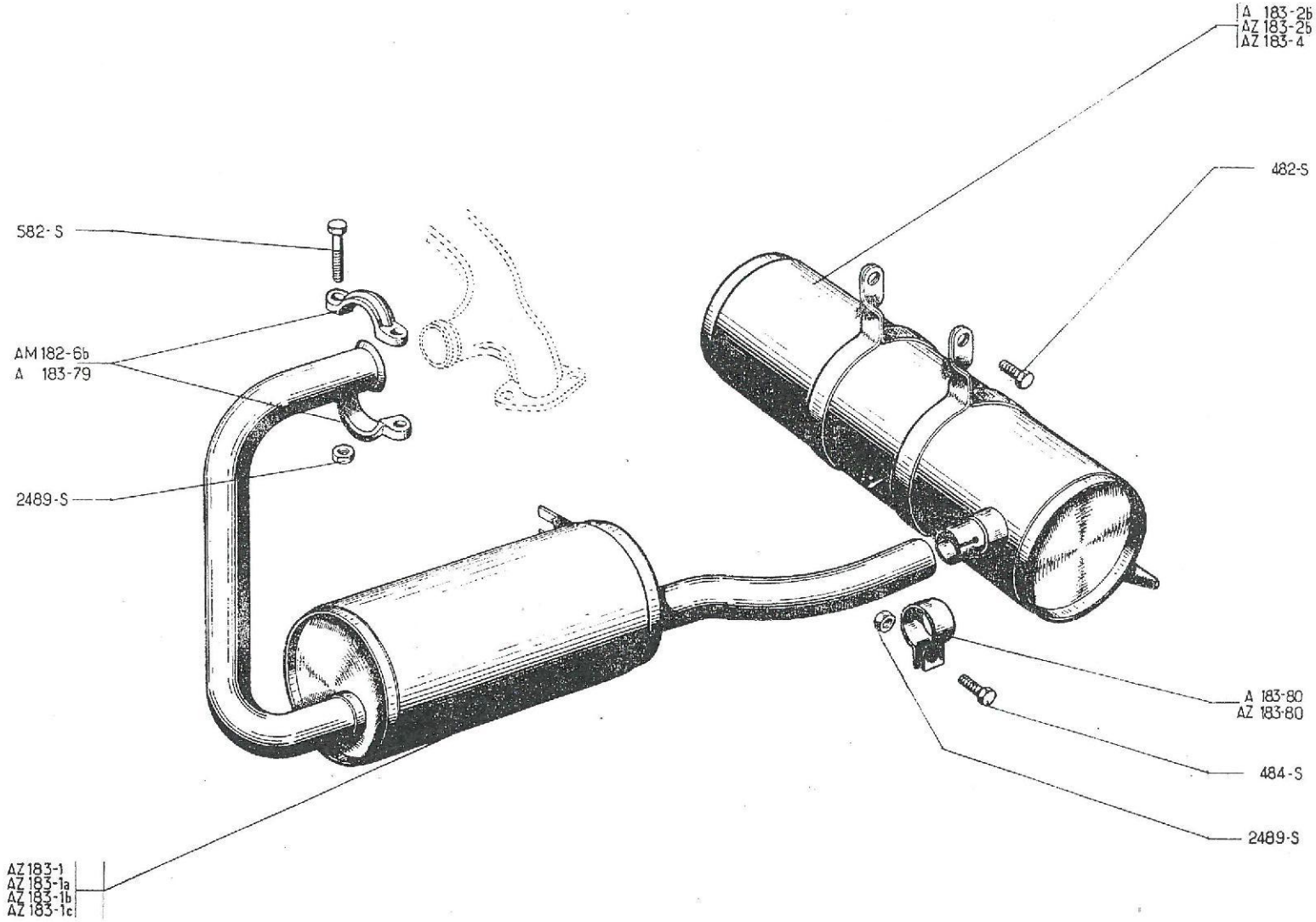
A 183-26
AZ 183-26
AZ 183-4
482-S
582-S
AM 182-6b
A 183-79
2489-S
A 183-80
AZ 183-80
484-S
2489-S
AZ 183-1
AZ 183-1a
AZ 183-1b
AZ 183-1c

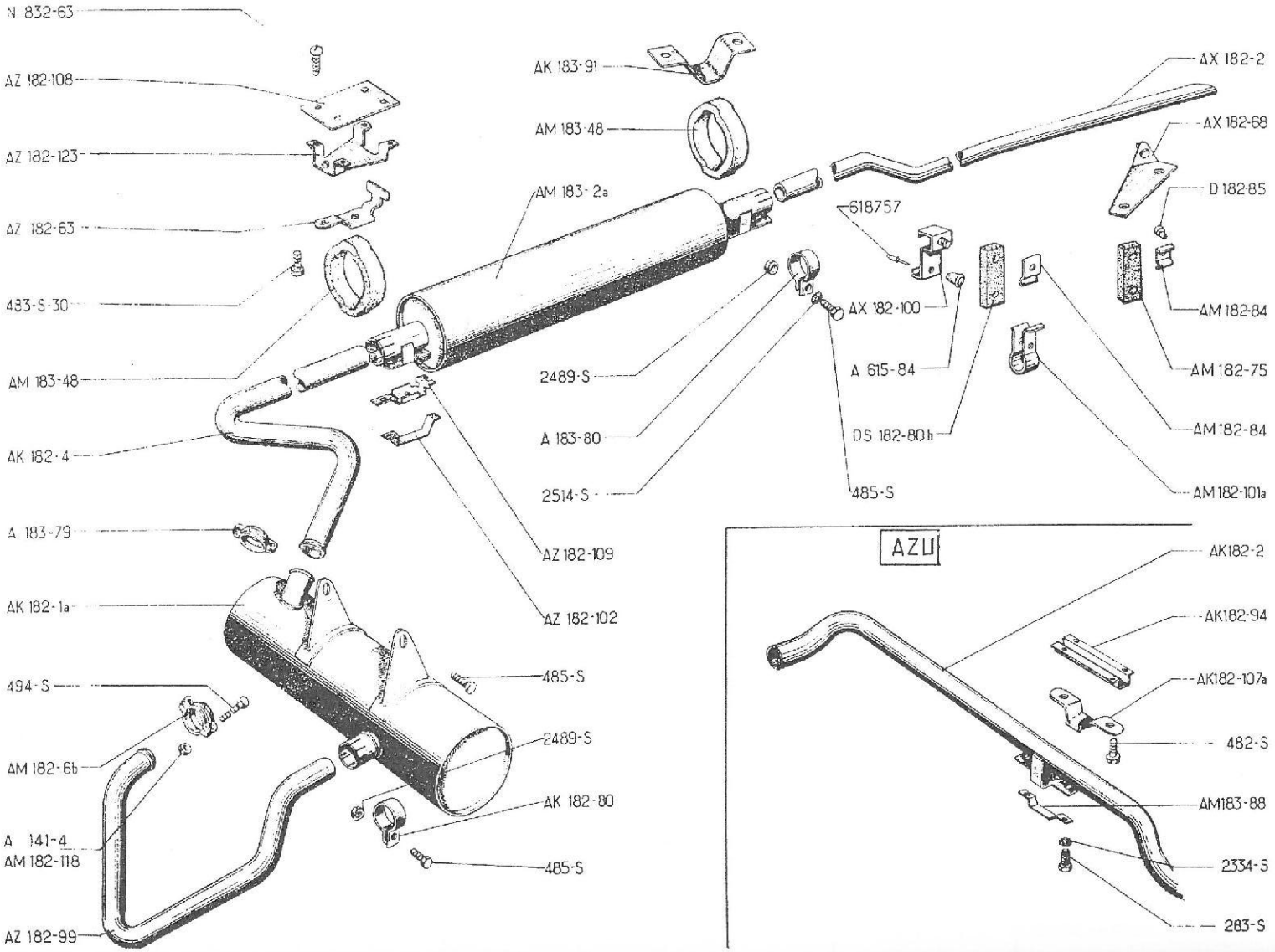
N 832-63
AZ 182-108
AZ 182-123
AZ 182-63
483-S-30
AM 183-48
AK 182-4
A 183-79
AK 182-1a
494-S
AM 182-6b
A 141-4
AM 182-118
AZ 182-99
AK 183-91
AM 183-48
AM 183-2a
2489-S
A 183-80
2514-S
AZ 182-109
AZ 182-102
485-S
2489-S
AK 182-80
485-S
618757
AX 182-100
A 615-84
DS 182-80b
485-S
AX 182-2
AX 182-68
D 182-85
AM 182-84
AM 182-75
AM 182-84
AM 182-101a
AZU
AK182-2
AK182-94
AK182-107a
482-S
AM183-88
2334-S
283-S

No		K		AUSPUFFANLAGE	EXHAUST	UITLAAT - SYSTEEM	UDSTØDNING
				D CH Ab September 66	D CH Since September 66	D CH Vanaf September 66	D CH Efter September
A	141-4	2	H, 7 x 100 - AZ AZU ⇥ 4/67	Mutter	Nut	Moer	Møtrik
AK	182-1 A	1		Vorschalldämpfer	Expansion chamber	Expansiepot (voorste knalpot)	Lyddæmper, forreste
AK	182-2	1	AZU	Austrittsrohr	Exhaust pipe	(Achterste) uitlaatpijp	Udstødningsrør
AX	182-2	1	AZ	Austrittsrohr	Exhaust pipe	(Achterste) uitlaatpijp	Udstødningsrør
AK	182-4	1		Zwischenrohr	Intermediate tube	Tussenpijp	Mellemste rør
AM	182-6 B	2	AZU ⇥ 4/67	Schellenhälfte (Blech)	Half-collar (sheet iron)	Halve klembeugel (plaatijzer)	Halve spændestykker (jern)
AZ	182-63	2 1	AZ AZU	Träger	Bracket	Steunplaat	Beslag
AX	182-68	1	AZ	Träger	Bracket	Steunplaat achter	Beslag
AM	182-75	1	70 x 30 x 8 - AZ	Elastisches Band	Rubber band	Ophangrubber	Gummistrop
AK	182-80	1		Schelle	Clip	Klembeugel	Spændebånd
AM	182-84	2	AZ	Plakette	Plate	Steuntje	Plade
AK	182-94	1	AZU	Steg	Bracket	U-vormig steuntje	Bøjle
AZ	182-99	1		Vorderes Auslassrohr	Front pipe	Voorste uitlaatpijp	Rør, forreste
AX	182-100	1	AZ	Träger	Bracket	Voorste steun voor achterste uitlaatpijp	Beslag
AM	182-101 A	2	AZ	Schelle	Clip	Ophangbeugel	Spændebånd
AZ	182-102	2 1	AZ AZU	Flansch zur Befestigung des Aufhängungsringes	Ring clamp	Bev-plaatje	Beslag
AK	182-107 A	1	AZU	Halterung	Bracket	Steun voor achterste uitlaatpijp	Beslag
AZ	182-108	2 1	AZ AZU	Verstärkungsblech	Reinforcing plate	Versterkte ophangplaat	Forstærkningsplade
AZ	182-109	2 1	AZ AZU	Zwischenlasche	Intermediate bracket	Tussenplaatje	Mellembeslag
AM	182-115	2	H, 7 x 100 - AZU ⇥ 4/67	Spezialmutter	Special nut	Speciale moer	Specialmøtrik
AZ	182-123	2 1	AZ AZU	Steg	Bracket	Ophangplaat	Bøjle
AM	183-2 A	1		Nachschalldämpfer	Silencer	(Achterste) knaldemper	Lyddæmper, bageste

No		K		AUSPUFFANLAGE	EXHAUST	UITLAAT - SYSTEEM	UDSTØDNING
AM	183-48	2 3	AZ AZU	Gummiring	Rubber ring	Ophangrubber	Gummikrave
A	183-79	2	AZU → 4/67 - AZ	Schellenhälfte (Stahl)	Half-collar (pressed steel)	Halve klembeugel (gietijzer)	Halve spændestykker (stål)
A	183-80	2		Schelle	Clip	Klembeugel	Spændebånd
AM	183-88	2	AZU	Flansch	Clamp	Bev. plaatje	Flange
AK	183-91	1	AZU	Steg	Bracket	Ophangbeugel	Bøjle
A	615-84	1	AZ	Gummianschlag	Rubber buffer	Anti-rammelrubber	Gummiklods
DS	182-80 B	1	85 x 30 x 8 - AZ	Elastisches Band	Rubber band	Ophangrubber	Gummistrop
D	182-85	4	8 x 10 x 7 - AZ	Zwischenstück (Blech)	Distance piece (sheet metal)	Ijzeren vulstukje	Afstandsstykke
N	832-63	8 4	TR, 7 x 18 - AZ AZU	Schraube	Screw	Bout	Skrue
	283-S	2 3	TH, 5 x 14 - AZ AZU	Schraube	Screw	Bout	Skrue
	482-S	2 4	TH, 7 x 12 - AZ AZU	Schraube	Screw	Bout	Skrue
	483-S-30	2 3	TH, 7 x 16 AZU	Schraube	Screw	Bout	Skrue
	485-S	7 3	TH, 7 x 20 - AZ AZU	Schraube	Screw	Bout	Skrue
	494-S	4	TH, 7 x 42	Schraube	Screw	Bout	Skrue
	2334-S	2 1	Cr 5,2 x 9 - AZ AZU	Scheibe	Washer	Ring	Skive
	2489-S	7 3	H, 7 x 100 - AZ AZU	Mutter	Nut	Moer	Møtrik
	2514-S	7	Cr 7,3 x 12	Scheibe	Washer	Ring	Skive
	618.757	4	AZ	Niet	Rivet	Pop-nagel	Nitte

No	K		VENTILATOR	FAN	VENTILATEUR	VENTILATOR
			1) 6 - Volt - AUSRÜSTUNG	1) FITTING - 6 volts	1) 6 - Volts INSTALLATIE	1) 6-volts - MONTERING
A 241-1	1	A-AU, →| 6/53	Gebläserad, 8 Flügel	Fan, 8 blades	Ventilateur 8 bladen	Ventilatorvinge 8 blade
A 241-1 A	1	A-AU, ↦ 6/53 →| 9/54	Gebläserad, 4 Flügel	Fan, 4 blades	Ventilateur 4 bladen	Ventilatorvinge 4 blade
AZ 241-1 B	1	AZ ↦ 9/54 - AZU ↦ 9/54 →| 9/67	Gebläserad, 6 Flügel	Fan, 6 blades	Ventilateur 6 bladen	Ventilatorvinge 6 blade
AM 241-1 B	1	AZU ↦ 9/67	Gebläserad, (Nylon), 8 Flügel	Fan (nylon), 8 blades	Ventilateur 8 bladen (nylon)	Nylonvinge 8 blade
AY 241-2	1	AZU ↦ 9/67	Nabe für Nylon-Gebläserad	Hub for fan	Ventilateur-poulie	Remskive til nylonvinge
AM 241-93	4	TH, 7 x 22, AZU ↦ 9/67	Schraube für Nylon-Gebläserad	Screw for nylon fan	Bev. bout voor nylon vent.	Skrue til nylonvinge
A 241-95	1	TH, 10 x 70	Zentralschraube	Central screw	Centrale bev. bout	Midterskrue
AZU 242-1	1	AZ →| 5/59-AZU →| 3/63	Luftführung	Air intake	Koelluchttunnel	Ventilatorhus
AZ 242-1 C	1	AZ ↦ 5/59 →| 3/63	Luftführung	Air intake	Koelluchttunnel	Ventilatorhus
AZ 242-1 E	1	↦ 3/63 →| 9/67	Luftführung	Air intake	Koelluchttunnel	Ventilatorhus
AZU 242-1 B	1	↦ 9/67	Luftführung	Air intake	Koelluchttunnel	Ventilatorhus
A 242-80	1	G ↦ 6/51	Lasche	Lug	Bev. plaatje	Beslag V.
A 242-80 A	1	D ↦ 6/51	Lasche	Lug	Bev. plaatje	Beslag H.
A 251-1 A	1		Kurbel	Starting handle	Aanzetslinger	Startsving (hjulnøgle)
A 251-87 A	1	→| 3/63	Schutzgitter	Grille	Beschermgaas voor vent.	Gitter
AZ 251-87	1	↦ 3/63	Schutzgitter	Grille	Beschermgaas voor vent.	Gitter
482-S	11	TH, 7 x 12	Schraube	Screw	Bout	Skrue

No	K		VENTILATOR	FAN	VENTILATEUR	VENTILATOR
			2) 12-Volt- AUSRÜSTUNG	2) FITTING 12-volts	2) 12-Volts INSTALLATIE	2) 12 volts - MONTERING
AZ 241-1 C	1	AZU →| 9/67 - AZ	Gebläserad, 8 Flügel, (Stahl)	Fan (sheet metal) 8 blades	Metalen ventilateur, 8 bladen	Ventilatorvinge (plade) 8 blade
AM 241-1 B	1	AZU ↦ 9/67	Gebläserad, 8 Flügel, (Nylon)	Fan (nylon) 8 blades	Nylon ventilateur, 8 bladen	Nylonvinge 8 blade
AM 241-3 B	1	AZU →| 9/67 - AZ	Riemenscheibe	Pulley	Ventilateur-poulie	Remskive
AM 241-3 C	1	AZU ↦ 9/67	Riemenscheibe	Pulley	Ventilateur-poulie	Remskive
AM 241-93	4	TH, 7 x 22 AZU ↦ 9/67	Schraube für Gebläserad (Nylon)	Screw for nylon fan	Bev. bout voor nylon vent.	Skrue til nylonvinge
AM 241-95 A	1	TH, 10 x 35	Zentralschraube	Central screw	Centrale bev. bout	Midterskrue
AZ 242-1 G	1	AZU →| 9/67 - AZ	Luftführung	Air intake	Koelluchttunnel	Ventilatorhus
AZU 242-1 C	1	AZU ↦ 9/67	Luftführung	Air intake	Koelluchttunnel	Ventilatorhus
A 242-80	1	G	Lasche	Lug	Bev. plaatje	Beslag V.
A 242-80 A	1	D	Lasche	Lug	Bev. plaatje	Beslag H.
AZ 251-1 A	1		Kurbel	Starting handle	Aanzetslinger	Startsving (hjulnøgle)
AZ 251-87	1		Schutzgitter	Grille	Beschermgaas voor vent.	Gitter
482-S	11	TH, 7 x 12	Schraube	Screw	Bout	Skrue

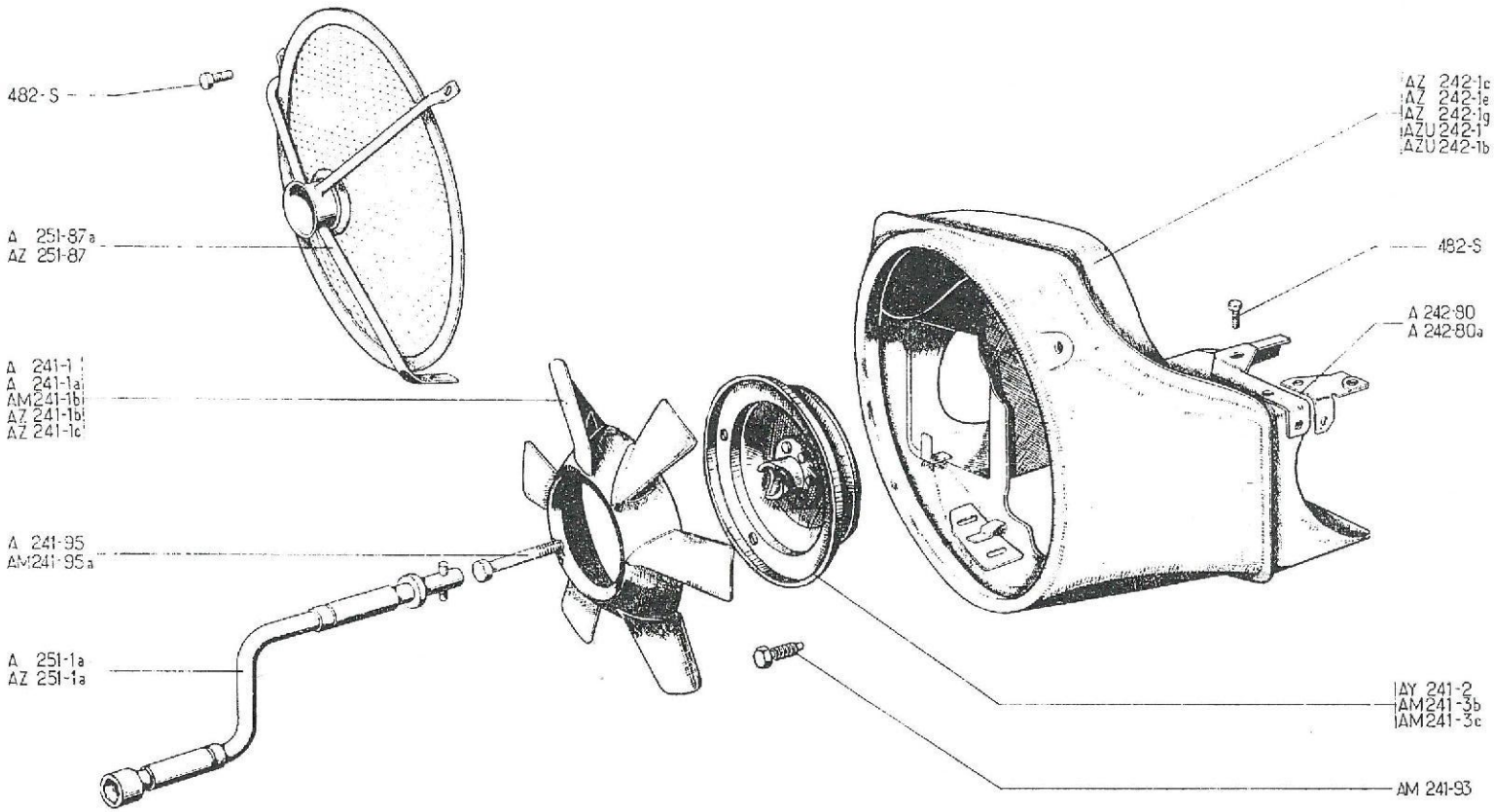
482-S
A 251-87a
AZ 251-87
A 241-1
A 241-1a
AM241-1b
AZ 241-1b
AZ 241-1c
A 241-95
AM241-95a
A 251-1a
AZ 251-1a
AZ 242-1c
AZ 242-1e
AZ 242-1g
AZU 242-1
AZU 242-1b
482-S
A 242-80
A 242-80a
AY 241-2
AM241-3b
AM241-3c
AM 241-93

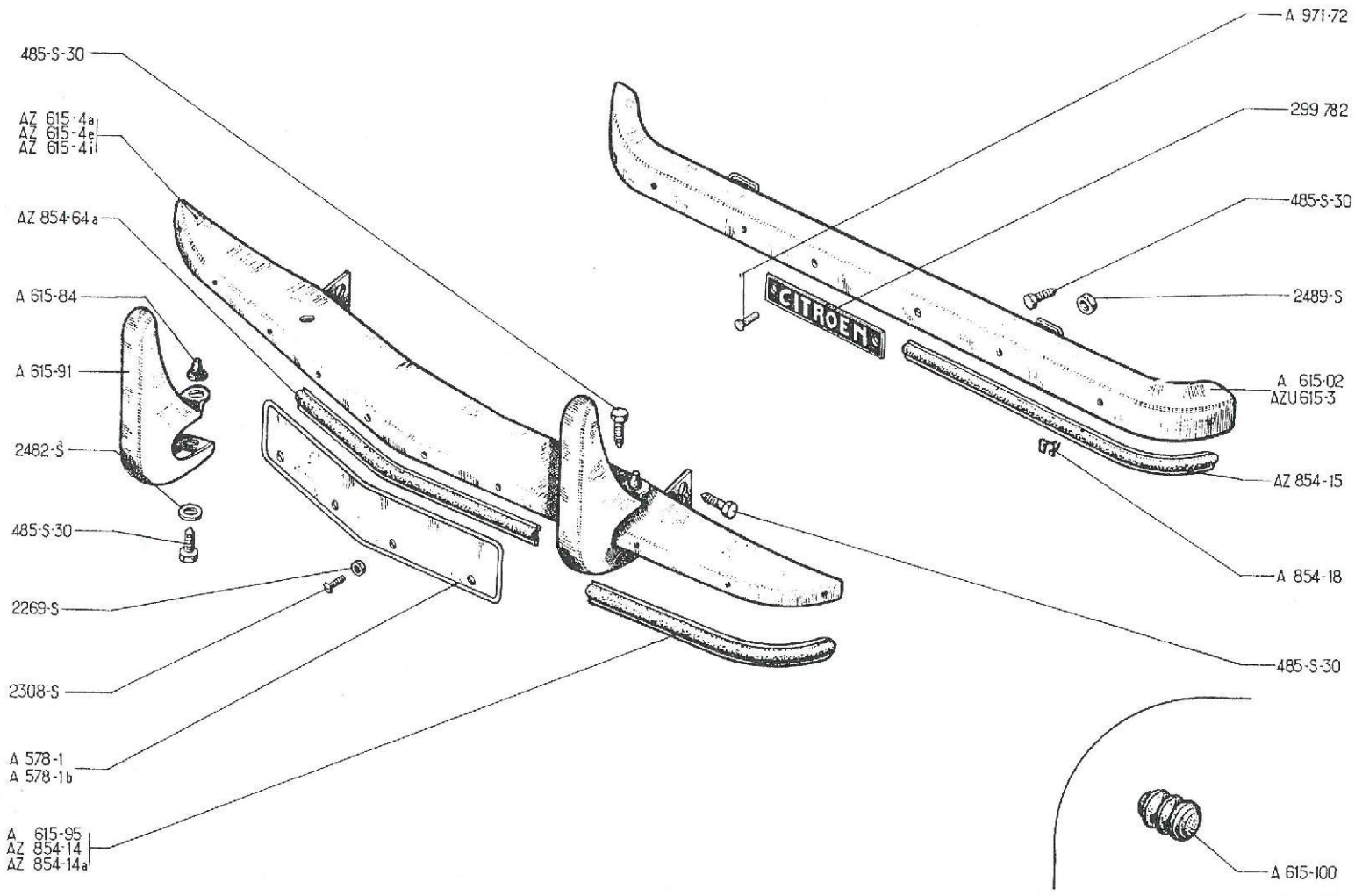
485-S-30
AZ 615-4a
AZ 615-4e
AZ 615-4i
AZ 854-64a
A 615-84
A 615-91
2482-S
485-S-30
2269-S
2308-S
A 578-1
A 578-1b
A 615-95
AZ 854-14
AZ 854-14a
A 971-72
299 782
485-S-30
2489-S
A 615-02
AZU 615-3
AZ 854-15
A 854-18
485-S-30
A 615-100
CITROËN

No		K		STOSSSTANGEN	BUMPERS	BUMPERS	KOFANGERE
				Bis März 63	Until March 63	Tot Maart 63	Indtil marts 63
A	578-1	1	L 420, ℓ 90 →| 12/60	Kennzeichentafel	Number plate	Kentekenplaat	Nummerplade
A	578-1 B	1	L 460, ℓ 100 P.O →| 12/60	Kennzeichentafel	Number plate	Kentekenplaat	Nummerplade
A	615-02	1		Hint. Stossstange, o. Ausrüstung	Rear bumper, only	Kale achterbumper	Kofanger, nøgen, bag.
AZ	615-4 A	1	↦ 7/61, R.P.:AZ 615-4 H	Vord. Stossstange, o. Ausrüstung	Front bumper, only	Kale voorbumper	Kofanger, nøgen, forr.
AZ	615-4 E	1	→| 7/61	Vord. Stossstange, o. Ausrüstung	Front bumper, only	Kale voorbumper	Kofanger, nøgen, forr.
AZ	615-4 I	1	P.O.	Vord. Stossstange, mit Puffern	Front bumper, with overriders	Voorbumper, met bumperhoorns	Kofanger, forr. m. horn
A	615-84	2		Gummianschlag	Rubber buffer	Anti-rammelrubbertje	Gummiknop
A	615-91	2		Puffer	Over-rider	Bumperhoorn	Kofangerhorn
A	615-95	2	A-AU-AZU-AZ	Alu-Zierleiste	Beading (aluminium)	Aluminium sierlijsten	Aluminiumsliste
A	615-100	2	P.O.	Gummiendstück	Rubber end piece	Stootrubber	Gummiendestykke
AZ	854-14	2	L 345 AZL →| 12/60	Zierleiste m. Gummigarnitur	Beading with rubber	Sierlijst met rubber	Liste med gummi
AZ	854-14 A	1	L 325, AZL ↦ 12/60	Zierleiste m. Gummigarnitur	Beading with rubber	Sierlijst met rubber	Liste med gummi
AZ	854-15	2	L 550, AZL	Zierleiste m. Gummigarnitur	Beading with rubber	Achterste sierlijst met rubber	Liste med gummi
A	854-18	6		Befestigungsclips f. Zierleiste	Clip for beading	Klemveertje	Clips til liste
AZ	854-64 A	1	L 460, AZL ↦ 12/60	Zierleiste m. Gummigarnitur	Beading with rubber	Middelste sierlijst met rubber	Liste med gummi
A	971-72	2	3,5 x 9	Rohrniet	Rivet, tubular	Klinknagel	Rørnitte
	485-S-30	10	TH, p, 7 x 20	Schraube	Screw	Bout	Skrue
	2269-S	4	H, 4 x 75 →| 12/60	Mutter	Nut	Moer	Møtrik
	2308-S	4	TR, 4 x 20 →| 12/60	Schraube	Screw	Bout	Skrue
	2482-S	4	7,5 x 16	Scheibe	Washer	Ring	Skive
	2489-S	2	H, 7 x 100	Mutter	Screw	Moer	Møtrik
	299.782	1		Tafel mit eingraviertem "CITROEN"	Plate "CITROEN"	Naamplaatje "CITROEN"	Plade "CITROEN"

No	K		VORDERE STOSSSTANGE	FRONT BUMPER	VOORBUMPERS	KOFANGER FORRESTE
			Ab März 63	Since March 63	Vanaf Maart 63	Efter marts 63
AZ 615-1	1	G	Tragbock	Bracket	Bumpersteun	Beslag V.
AZ 615-1 A	1	D	Tragbock	Bracket	Bumpersteun	Beslag H.
AZ 615-4 H	1		Stossstange, ohne Ausrüstung	Bumper, only	Kale bumper	Kofanger, nøgen
AZ 615-19	2	AZL - AZU →| 9/65	Puffer	Over-rider	Bumperhoorn	Kofangerhorn
AZ 615-19 A	2	AZL - AZU |→ 9/65	Puffer	Over-rider	Bumperhoorn	Kofangerhorn
AZ 615-46	1	G, AZAM	Abweisstange, rostfrei	Bar, stainless	Roestvrijstalen stootbeugel	Bøjle, rustfri
AZ 615-46 A	1	D, AZAM	Abweisstange, rostfrei	Bar, stainless	Roestvrijstalen stootbeugel	Bøjle, rustfri
A 615-84	2		Gummi-Anschlag	Rubber buffer	Anti-rammel rubbertje	Gummiknop
AZ 615-95	2	AZL-AZU |→ 9/65	Gummi-Puffer	Rubber buffer	Stootrubber	Gummibuffe
AZ 615-123	2	AZAM	Plastik-Scheibe	Washer, nylon	Plastic ringetje	Gummiskive
AZ 615-129	2	AZAM	Blechverstärkung	Reinforcing piece	Verbindingsplaat	Pladeforstærkning
A 854-19	7	f, 4 x 75 →| 9/65	Schraube m. Plakette	Screw with plate	Bev. boutje	Skrue med plade
AZ 854-19	7	f, 5 x 75 |→ 9/65	Schraube m. Plakette	Screw with plate	Bev. boutje	Skrue med plade
AZ 854-64 C	1	AZAM →| 9/65	Alu-Leiste	Beading (aluminium)	Aluminium sierlijst	Aluminiumsliste
AZ 854-64 E	1	AZL - AZU →| 9/65	Alu-Leiste	Beading (aluminium)	Aluminium sierlijst	Aluminiumsliste
AZ 854-64 K	1	AZL - AZU |→ 9/65	Leiste (Plastik, grau)	Beading (grey plastic)	Grijze plastic sierlijst	Liste (grå plastic)
AZ 854-64 I	1	AZAM |→ 9/65 →| 4/67	Leiste (Plastik, grau)	Beading (grey plastic)	Grijze plastic sierlijst	Liste (grå plastic)
AZ 854-64 N	1	AZAM |→ 4/67	Leiste (Plastik, grau)	Beading (grey plastic)	Grijze plastic sierlijst	Liste (grå plastic)
485-S-30	10	TH, p, 7 x 20	Schraube	Screw	Bout	Skrue
2269-S	7	H, 4 x 75 →| 9/65	Mutter	Nut	Moer	Møtrik
2319-S	7	H, 5 x 75 |→ 9/65	Mutter	Nut	Moer	Møtrik
2482-S	10	7,5 x 14	Scheibe	Washer	Ring	Skive
2489-S	10	H, 7 x 100	Mutter	Nut	Moer	Møtrik
2509-S-30	2	TFB, 5 x 25 |→ 9/65	Schraube z. Befestigung der Zierleisten	Screw for beading	Boutje voor sierlijst	Skrue til liste
6278	4	7,5 x 20 AZAM	Scheibe	Washer	Ring	Skive

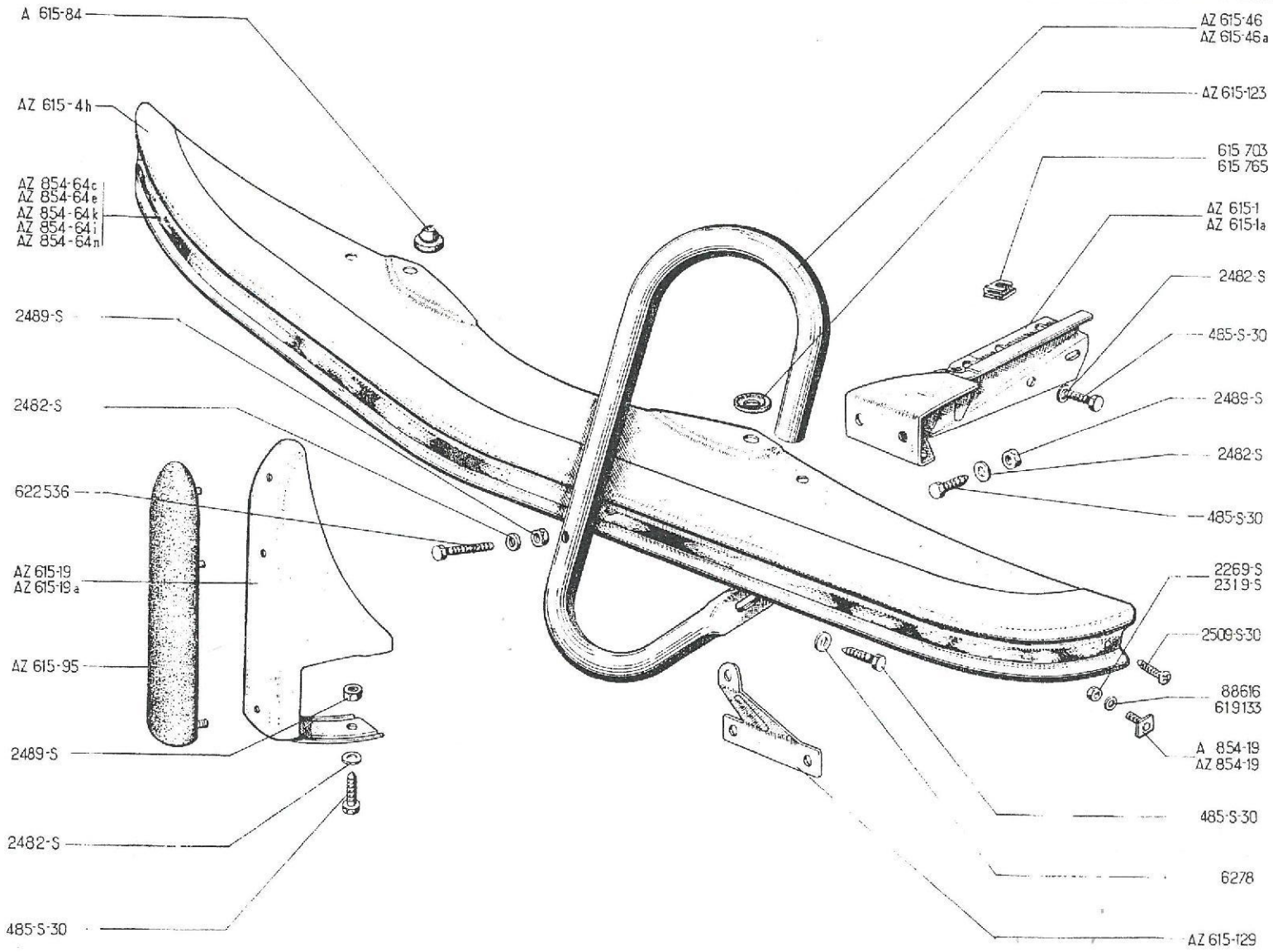
A 615-84
AZ 615-4h
AZ 854-64c
AZ 854-64e
AZ 854-64k
AZ 854-64i
AZ 854-64n
2489-S
2482-S
622536
AZ 615-19
AZ 615-19a
AZ 615-95
2489-S
2482-S
485-S-30
AZ 615-46
AZ 615-46a
AZ 615-123
615 703
615 765
AZ 615-1
AZ 615-1a
2482-S
485-S-30
2489-S
2482-S
485-S-30
2269-S
2319-S
2509-S-30
88616
619133
A 854-19
AZ 854-19
485-S-30
6278
AZ 615-129

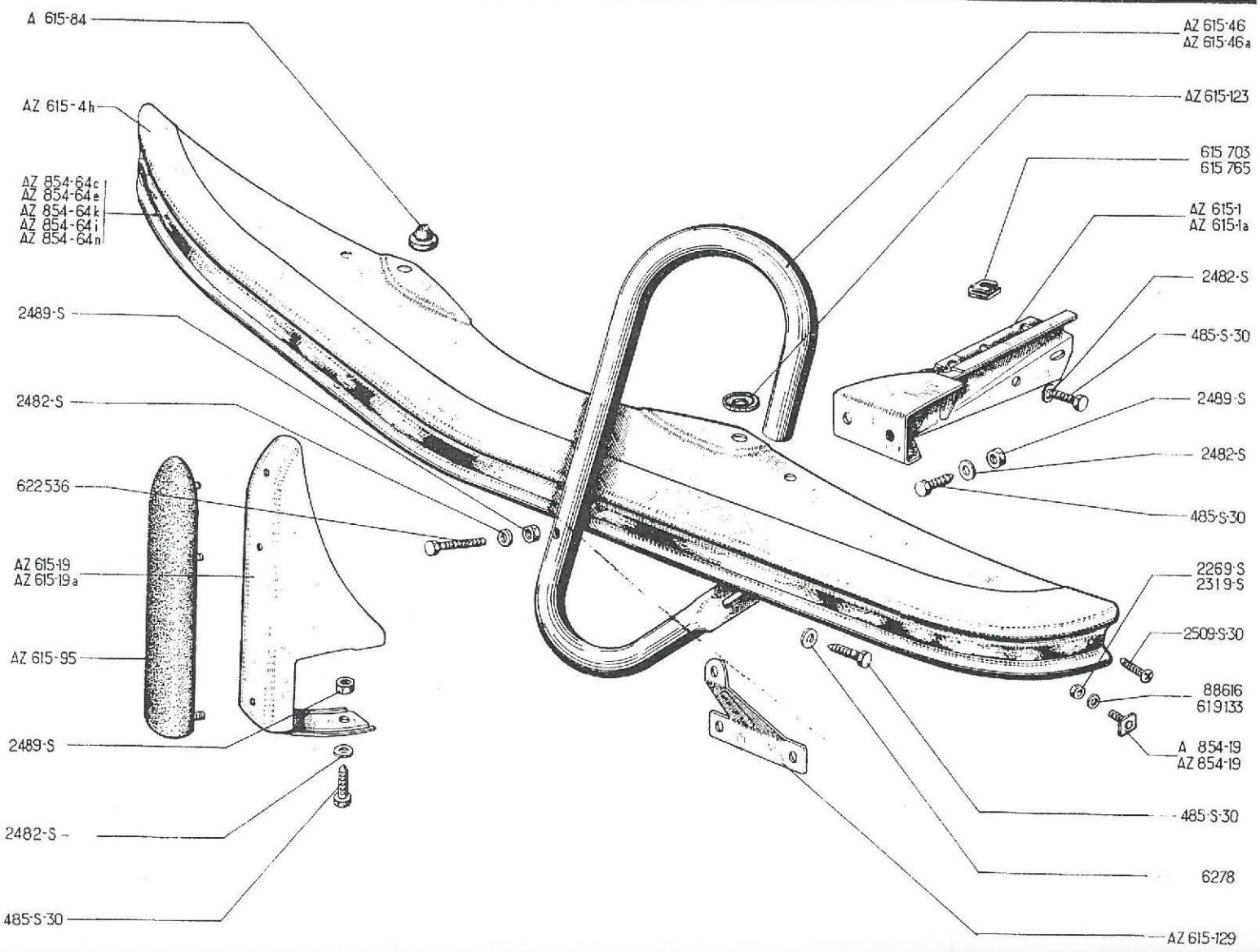
A 615-84
AZ 615-4h
AZ 854-64c
AZ 854-64e
AZ 854-64k
AZ 854-64i
AZ 854-64n
2489-S
2482-S
622536
AZ 615-19
AZ 615-19a
AZ 615-95
2489-S
2482-S
485-S-30
AZ 615-46
AZ 615-46a
AZ 615-123
615 703
615 765
AZ 615-1
AZ 615-1a
2482-S
485-S-30
2489-S
2482-S
485-S-30
2269-S
2319-S
2509-S-30
88616
619133
A 854-19
AZ 854-19
485-S-30
6278
AZ 615-129

No	K		VORDERE STOSSSTANGEN	FRONT BUMPER	VOORBUMPERS	KOFANGER FORRESTE
88.616	7	4,2 x 12 →| 9/65	Scheibe	Washer	Ring	Skive
615.703	2 4	f, 7 x 100 →| 9/66 ↦ 9/66	Käfigmutter	Nut with cage	Moerkapje	Møtrik med holder
615.765	2	f, 7 x 100 →| 9/66	Käfigmutter	Nut with cage	Moerkapje	Møtrik med holder
619.133	7	5,2 x 15 ↦ 9/65	Scheibe	Washer	Ring	Skive
622.536	2	TR, 7 x 100 AZAM	Verchromte Schraube	Screw, chromium plated	Verchroomde bout	Forcromet skrue
			WERKZEUG	TOOLS	GEREEDSCHAP	VÆRKTØJ
621.951	1	12 x 14	Ringschlüssel	Ring spanner	Ringsleutel	Fastnøgle
650.146	1		Zündkerzensteckschlüssel	Sparking plug spanner	Bougiesleutel	Tændrørsnøgle
650.147	1	8 x 10	Gabelschlüssel	Double ended spanner	Steeksleutel	Fladnøgle
650.137	1		Schraubenzieher	Screwdriver	Schroevedraaier	Skruetrækker
A 623-0 A	1		Wagenheber	Jack	Cric	Donkraft
A 251-1 A	1	6 V	Kurbel	Starting handle	Aanzetslinger (tevens wielmoer-sleutel)	Hjulsving (startsving)
A 251-1 A	1	12 V	Kurbel	Starting handle	Aanzetslinger (tevens wielmoer-sleutel)	Hjulsving (startsving)
			RADZIERKAPPEN	WHEEL EMBELLISHERS	WIELDOPPEN	HJULKAPSLER
AM 854-1 B	4	AZAM	Radzierkappe	Embellisher	Wieldop	Hjulkapsel
AZ 854-142	4	AZAM ↦ 4/67	Weisswandstreifen	White tyre side	Witte sierringen	Hvid dækside
AM 854-98 A	4	TH, 10 x 150, AZAM	Schraube z, Befest. d. Radzier-kappe	Screw for embellisher	Wieldopbout	Skrue til hjulkapsel
615.734	4	10 x 150, AZAM	Käfigmutter	Nut with cage	Moerkapje v/wieldopbout	Møtrik med holder
AZ 416-84	4	AZ-AZU ↦ 3/63	Plastik-Verschlussstopfen	Plastic obturator	Plastic afsluitdopje	Lukkeprop
			SICHERHEITSGURTE	SAFETY BELTS	VEILIGHEIDSGORDELS	SIKKERHEDSSELER
AZ 616-1 A	2		Zweipunktgurt	Belt (2 straps)	2-punts gordel	Sikkerhedsseler (2 punkt)
AM 616-87	4		Einhängring	Anchor ring	Bout met oog voor bev. van gordel	Holdering

No	K		HINTERE STOSSSTANGE	REAR BUMPER	ACHTERBUMPERS	KOFANGER BAGESTE
			Ab März 63	Since March 63	Vanaf Maart 63	Efter marts 63
AZ 615-8	2	AZAM	Tragbock	Bracket	Steun voor stootbeugel	Beslag
AZ 615-22	2	AZAM →| 9/65	Gummi-Puffer	Rubber over-rider	Stootrubber	Gummibuffe
AZ 615-22 A	2	AZAM |→ 9/65	Gummi-Puffer	Rubber over-rider	Stootrubber	Gummibuffe
AZ 615-44	2	AZAM	Gummi-Dichtteller	Rubber cup	Rubber ring	Gummikrave
AZ 615-72	1	G, AZAM	Schutzstange, rostfrei	Bar, stainless	Roestvrijstalen stootbeugel	Bøjle V. rustfri
AZ 615-72 A	1	D, AZAM	Schutzstange, rostfrei	Bar, stainless	Roestvrijstalen stootbeugel	Bøjle H., rustfri
AZ 615-88	2		Tragbock	Bracket	Bumpersteun	Beslag
AY 615-90	1	AZL	Stossstange, ohne Ausrüstung	Bumper, only	Kale bumper	Kofanger, nøgen
AZ 615-90 D	1	AZAM	Stossstange, ohne Ausrüstung	Bumper, only	Kale bumper	Kofanger, nøgen
AZ 615-121	1	G, AZAM	Blechverstärkung	Reinforcing piece	Bev. plaat	Forstærkningsplade
AZ 615-121 A	1	D, AZAM	Blechverstärkung	Reinforcing piece	Bev. plaat	Forstærkningsplade
AZ 615-123	2	AZAM	Plastik-Scheibe	Washer, nylon	Plastic ring	Gummiskive
A 854-19	6	f, 4 x 75 →| 9/65	Schraube mit Plakette	Screw with plate	Bev. boutje	Skrue med plade
AZ 854-19	6	f, 5x 75 |→ 9/65	Schraube mit Plakette	Screw with plate	Bev. boutje	Skrue med plade
AZ 854-65 A	1	AZL →| 9/65	Alu-Leiste	Beading, aluminium	Aluminium sierlijst	Aluminiumsliste
AZ 854-65 C	2	AZAM →| 9/65	Seitliche Alu-Leiste	Lateral beading (alu)	Buitenste aluminium sierlijst	Endeliste, aluminium
AZ 854-65 E	1	AZAM →| 9/65	Mittlere Alu-Leiste	Central beading (alu)	Middelste aluminium sierlijst	Endeliste, aluminium
AZ 854-65 J	1	AZL |→ 9/65	Leiste (Plastik, schwarz)	Beading (black plastic)	Zwarte plastic sierlijst	Liste (sort plastic)
AZ 854-65 M	1	AZAM |→ 9/65 →| 4/67	Mittlere Leiste (Plastik, schwarz)	Central beading (black plastic)	Zwarte middelste plastic sierlijst	Midterliste (sort plastic)
AZ 854-65 P	2	AZAM |→ 9/65 →| 4/67	Seitliche Leiste (Plastik, schwarz)	Lateral beading (black plastic)	Zwarte buitenste plastic sierlijst	Endeliste (sort plastic)
AZ 854-65 R	1	AZAM |→ 4/67	Mittlere Leiste (Plastik, grau)	Central beading (grey plastic)	Grijze middelste plastic sierlijst	Midterliste (grå plastic)
AZ 854-65 T	2	AZAM |→ 4/67	Seitliche Leiste (Plastik, grau)	Lateral beading (grey plastic)	Grijze buitenste plastic sierlijst	Endeliste (grå plastic)

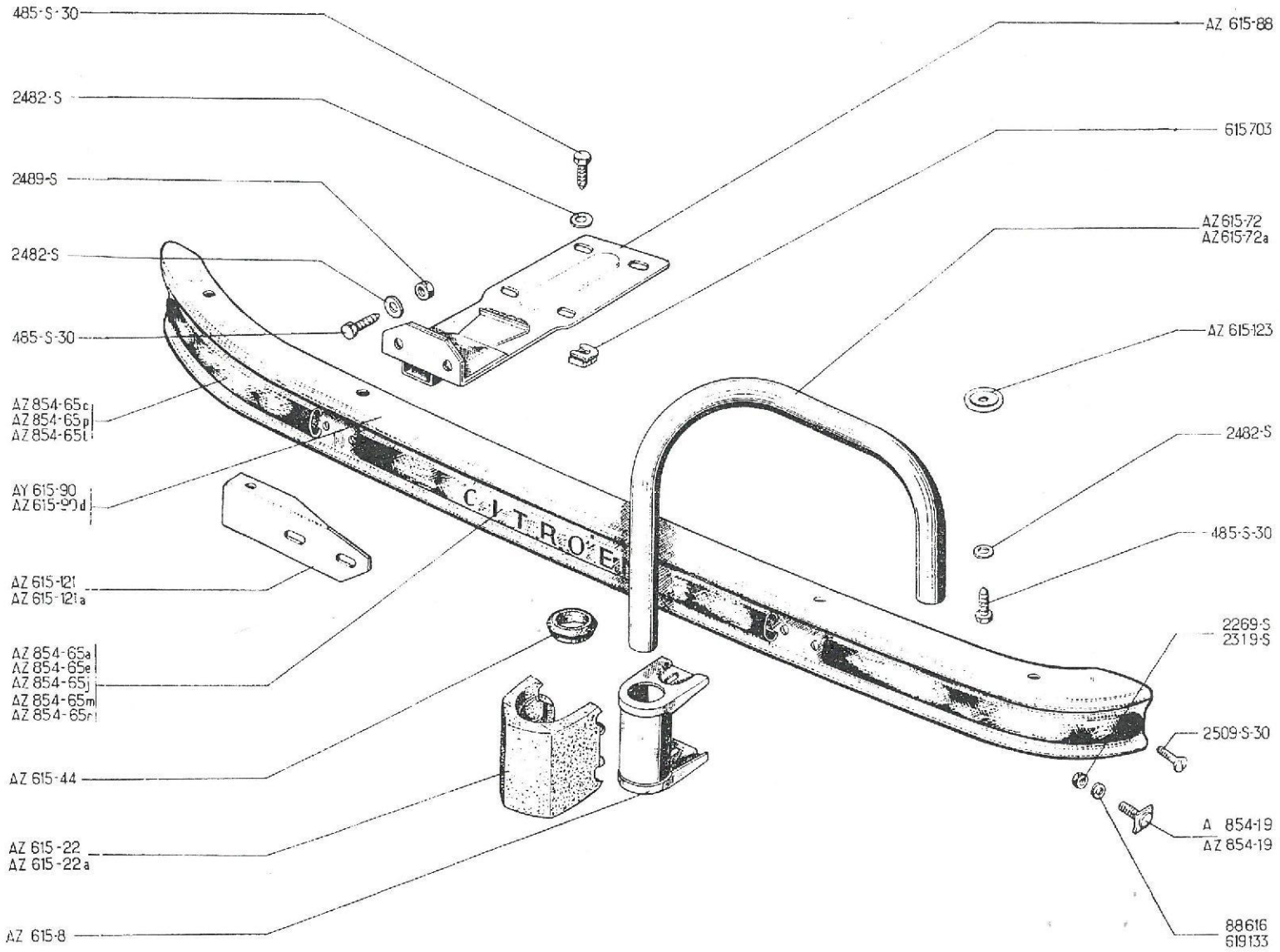
485-S-30
2482-S
2489-S
2482-S
485-S-30
AZ 854-65c
AZ 854-65p
AZ 854-65t
AY 615-90
AZ 615-90d
AZ 615-121
AZ 615-121a
AZ 854-65a
AZ 854-65e
AZ 854-65j
AZ 854-65m
AZ 854-65r
AZ 615-44
AZ 615-22
AZ 615-22a
AZ 615-8
AZ 615-88
615703
AZ 615-72
AZ 615-72a
AZ 615-123
2482-S
485-S-30
2269-S
2319-S
2509-S-30
A 854-19
AZ 854-19
88616
619133
CITROËN

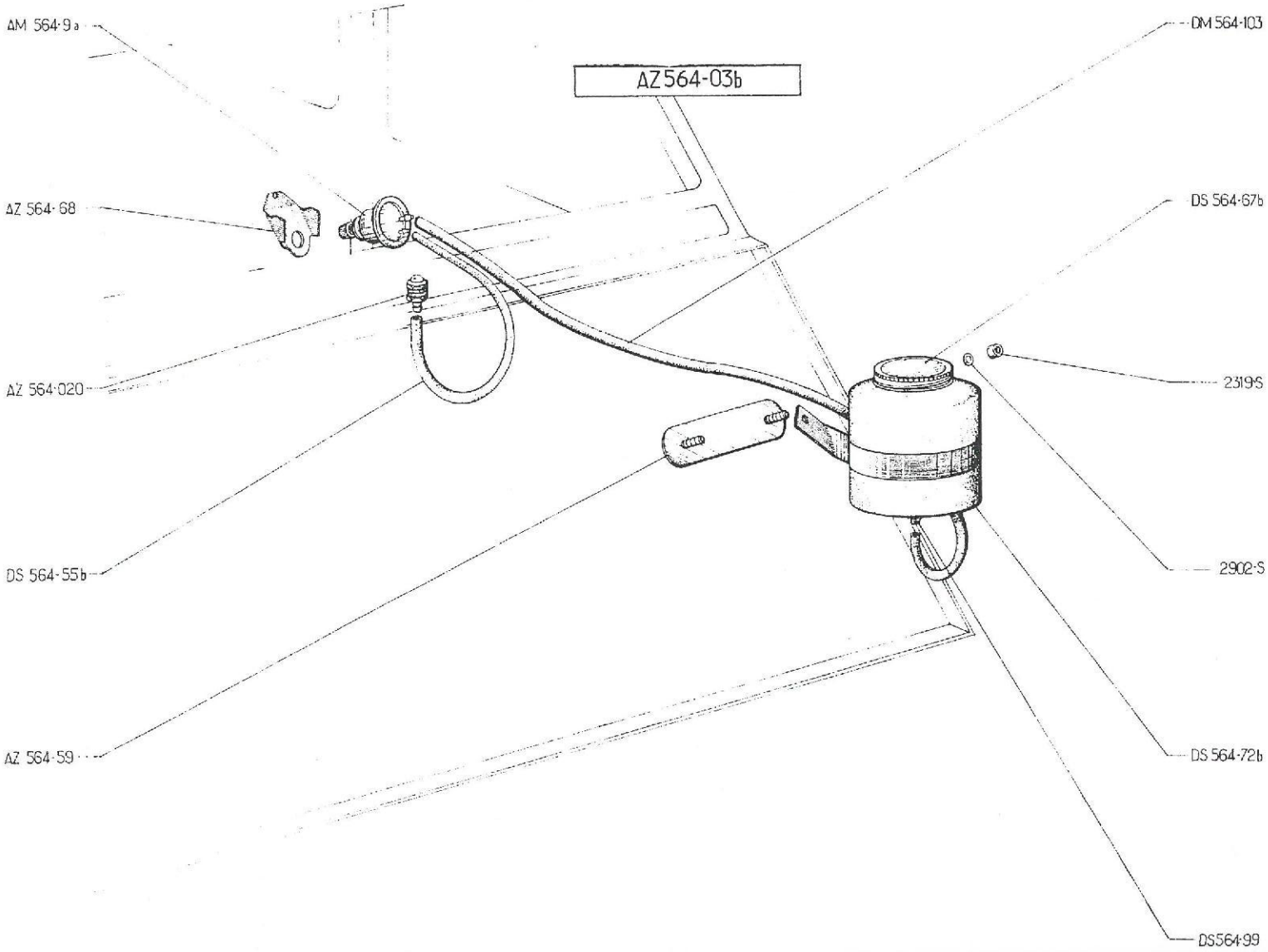
AM 564-9a
AZ 564-03b
DM 564-103
AZ 564-68
DS 564-67b
AZ 564-020
2319-S
DS 564-55b
2902-S
AZ 564-59
DS 564-72b
DS564-99

No	K		HINTERE STOSSSTANGE	REAR BUMPER	ACHTERBUMPERS	KOFANGER BAGESTE
485-S-30	12	TH, p, 7 x 20	Schraube	Screw	Bout	Skrue
2269-S	6	H, 4 x 75 →| 9/65	Mutter	Nut	Moer	Møtrik
2319-S	6	H, 5 x 75 |→ 9/65	Mutter	Nut	Moer	Møtrik
2482-S	12	7,5 x 14	Scheibe	Washer	Ring	Skive
2489-S	4	H, 7 x 100	Mutter	Nut	Moer	Møtrik
2509-S-30	2	TFB, 5 x 25	Schraube für Zierleiste	Screw for beading	Boutje voor sierlijst	Skrue til liste
88.616	6	4,2 x 12 →| 9/65	Scheibe	Washer	Ring	Skive
615.703	8	f, 7 x 100	Käfigmutter	Nut with cage	Moerkapje	Møtrik med holder
619.133	6	5,2 x 15 |→ 9/65	Scheibe	Washer	Ring	Skive
			SCHEIBENWASCHER	WINDSCREEN WASHER	RUITESPROEIER	RUDEVASKER
AZ 564-03 B	1		Behälter, komplett	Reservoir, complete	Reservoir cpl.	Rudevasker komplet
AZ 564-020	1		Düse, komplett	Nozzle, complete	Sproeier cpl. (2 sproeigaten)	Dyse komplet
AM 564-9 A	1		Pumpe	Pump	Pompje	Pumpe
AZ 564-59	1		Platte mit Schraube	Plate with screws	Bev. plaat met boutjes	Holder med bolte
AZ 564-68	1		Träger	Bracket	Steun voor pompje	Holder
DS 564-55 B	1	ø 4, L 1000	Rohr	Pipe	Slang	Slange
DS 564-67 B	1		Deckel	Cover	Deksel	Dæksel
DS 564-72 B	1		Behälter o. Ausrüstung	Reservoir, only	Kaal reservoir	Nøgen beholder
DS 564-99	1		Ventil	End piece union	Ventiel	Bundventil
DM 564-103	1	ø 6, L 1000	Rohr	Pipe	Slang	Slange
2319-S	2	H, 5 x 75	Mutter	Nut	Moer	Møtrik
2902-S	2	Co, 5,1 x 12	Scheibe	Washer	Ring	Skive

No		K		RAHMEN	PLATFORM	CHASSIS	CHASSISRAMME
AZ	721-2 B	1	AZ ↦ 9/65. R.M.P. →| 5/55, deo: 2-A 434-0 B ↦ 7/60 →| 9/65, deo: 2-AZ 434-88	Rahmen komplett	Platform assy	Kaal chassis	Chassisramme
AZ	721-2 C	1	AZ - P.O. ↦ 9/65 R.M.P.: →| 5/55, deo: 2-A 434-0 B ↦ 7/60 →| 9/65, deo: 2- AZ 434-88	Rahmen komplett	Platform assy	Kaal chassis	Chassisramme
AZU	721-1 U	1	AZU ↦ 9/65. R.M.P. →| 5/55, deo: 2-AU 434-0 B ↦ 7/60 →| 9/65, deo.: 2-AZ 434.88	Rahmen komplett	Platform assy	Kaal chassis	Chassisramme
AZU	721-1 X	1	AZU - P.O. ↦ 9/65, R.M.P.: →| 5/55, deo.:2-AU 434-0 B ↦ 7/60 →| 9/65, deo.: 2-AZ 434-88	Rahmen komplett	Platform assy	Kaal chassis	Chassisramme
AZU	721-2	1	AZU-P.O., ch -20° ↦ 9/66	Rahmen komplett	Platform assy	Kaal chassis	Chassisramme
AZU	721-2 A	1	AZU - ch -20° ↦ 9/66	Rahmen komplett	Platform assy	Kaal chassis	Chassisramme
AZ	615-76	1	G, ↦ 3/63	Winkelblech	Bracket	Bev. plaat voor bumpersteun	Vinkelbeslag
AZ	615-76 A	1	D, ↦ 3/63	Winkelblech	Bracket	Bev. plaat voor bumpersteun	Vinkelbeslag
A	615-84	4		Gummi-Anschlag	Rubber buffer	Anti-rammel-rubbertje	Gummiknop
AM	616-52	1	↦ 1/64	Verschlussblech	Closure plate	Afdichtplaatje voor gat voor centrale bev. van de veiligheidsgordels	Lukkeplade
AM	616-87	4	↦ 1/64	Einhängring	Anchor ring	Bout met oog voor bev. der veiligheidsgordels	Holdering
AZ	616-99	2	↦ 1/64	Seitliche Befestigungslasche	Lateral bracket	Versterkingsplaatje	Sidebeslag
AZ	643-167	1	CH -20°	Auspuff-Anschluss	Exhaust outlet	Uitlaatbuisje	Tragt
A	721-54	1	G,	Winkelblech	Bracket	Plaat voor bev. voorbumper	Vinkelbeslag V.
A	721-54 A	1	D,	Winkelblech	Bracket	Plaat voor bev. voorbumper	Vinkelbeslag H.
A	721-61	1		Abschirmblech	Protective shield	Beschermplaat voor motorcarter	Beskyttelsesplade
A	721-61 A	1	P.O. ↦ 9/55	Abschirmblech	Protective shield	Beschermplaat voor motorcarter	Beskyttelsesplade
A	721-65 C	2	L 340, AR	Ausleger für Bodenblech	Side floor bracket	Steunbalkje voor zijplaat	Holder til sideplade
A	721-67 C	2	L 302, AV.	Ausleger für Bodenblech	Side floor bracket	Steunbalkje voor zijplaat	Holder til sideplade

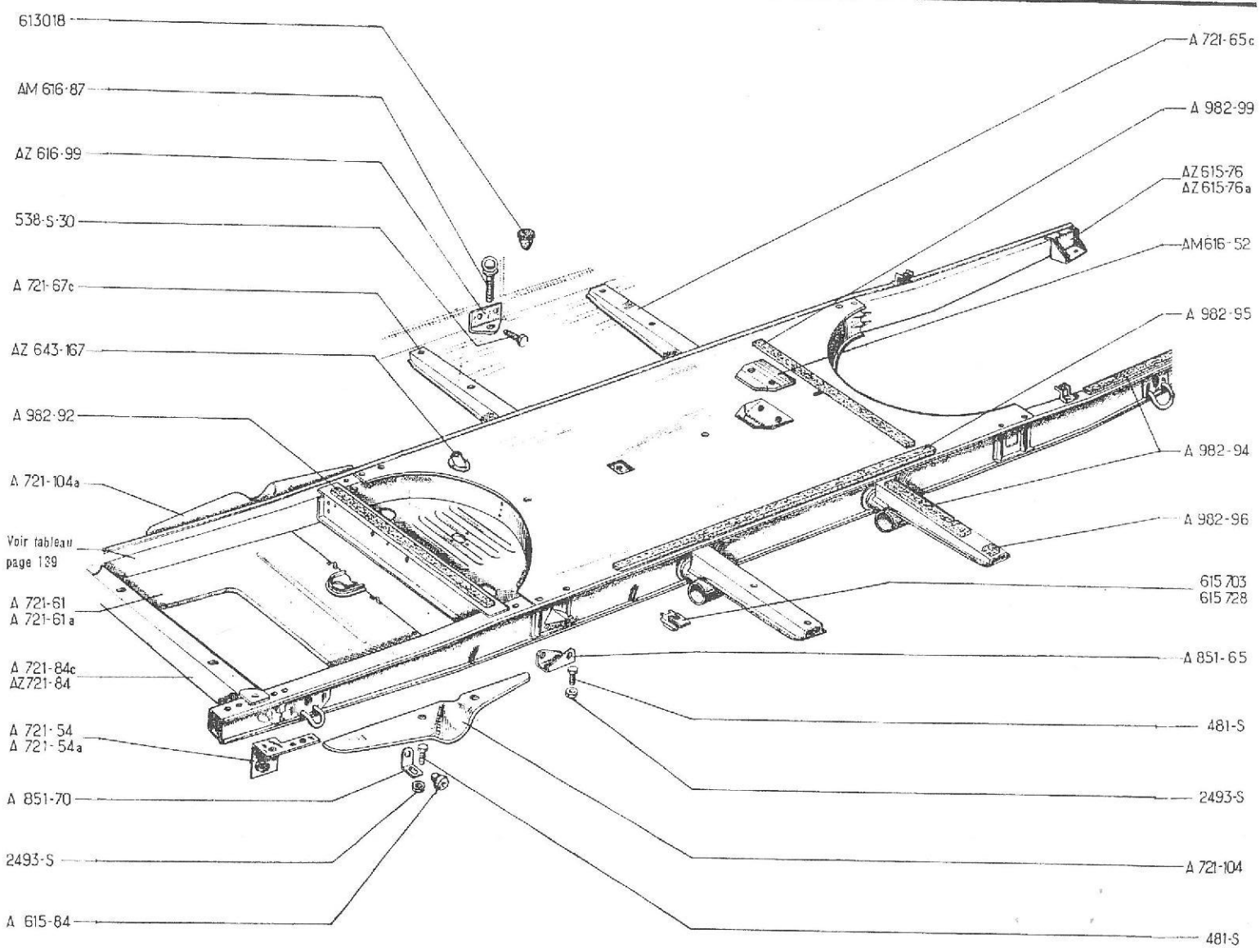
613018
AM 616-87
AZ 616-99
538-S-30
A 721-67c
AZ 643-167
A 982-92
A 721-104a
Voir tableau page 139
A 721-61
A 721-61a
A 721-84c
AZ721-84
A 721-54
A 721-54a
A 851-70
2493-S
A 615-84
A 721-65c
A 982-99
AZ615-76
AZ615-76a
AM616-52
A 982-95
A 982-94
A 982-96
615 703
615 728
A 851-65
481-S
2493-S
A 721-104
481-S

174 - RAHMEN
PLATFORM

CHASSIS
CHASSISRAMME

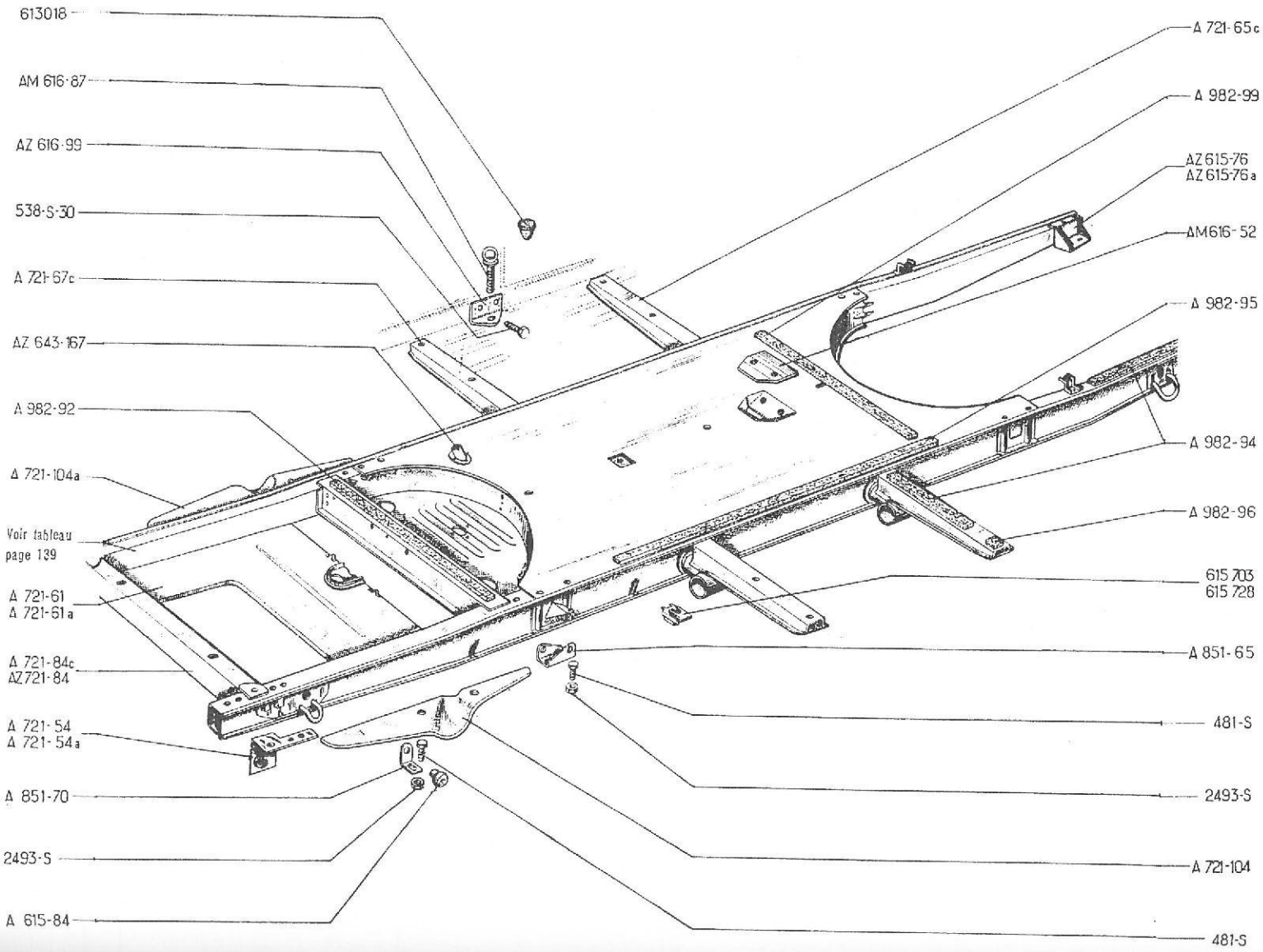

No	K		RAHMEN	PLATFORM	CHASSIS	CHASSISRAMME
A 721-84 C	1	AZ, P.O. →| 12/60 AZU P.O. →| 7/61	Traverse mit Bohrungen für Motorhaubenfalle	Crossmember with holes for striking plate	Voorste chassisbalkje met bev. gaten voor slotvanger van motorkapslot	Travers med huller til hjælmlukke
AZ 721-84	1	AT, T.T. ↦ 12/60 AZU,T.T. ↦ 7/61	Traverse mit Bohrungen für Motorhaubenschloss	Crossmember with holes for bonnet lock	Voorste chassisbalkje met gaten voor bev. van motorkapslot	Travers med huller til hjælmlukke
A 721-104	1	G	Dichtblech	Filling piece	Voorste afdichtplaat links	Beskyttelsesplade
A 721-104 A	1	D	Dichtblech	Filling piece	Voorste afdichtplaat rechts	Beskyttelsesplade
A 851-65	2	↦ 12/58	Anschlagträger	Support for buffer	Achterste steun voor spatbord	Beslag
A 851-70	4 2	→| 12/58 ↦ 12/58	Anschlagträger	Support for buffer	Steuntje voor anti-rammel-rubbertje	Beslag
A 982-92	1	586 x 25 x 10	Gummileiste	Rubber packing strip	Rubber strip	Gummibelægning
A 982-94	6	585 x 25 x 4	Filzstreifen	Felt packing strip	Viltstrip	Filtbelægning
A 982-95	2	1387 x 25 x 10	Gummileiste	Rubber packing strip	Rubber strip	Gummibelægning
A 982-96	4	60 x 25 x 4	Filzstreifen	Felt packing strip	Viltstrip	Filtbelægning
A 982-99	3	536 x 25 x 10	Gummileiste	Rubber packing strip	Rubber strip	Gummibelægning
481-S	6	TH, 7 x 10	Schraube	Screw	Bout	Skrue
538-S-30	4	TH, 9 x 25 ↦ 1/64	Schraube	Screw	Bout	Skrue
2493-S	6	H, 7 x 100	Mutter	Nut	Moer	Møtrik
613.018	2	↦ 1/64	Plastik-Verschlussstopfen	Plastic plug	Plastic stop	Plasticprop
615.703	16	f, 7 x 100	Käfig-Mutter	Nut with cage	Moerkapje	Møtrik med holder
615.723	4	f, 7 x 100	Käfig-Mutter	Nut with cage	Moerkapje	Møtrik med holder

No	K		ZÜNDANLAGE	IGNITION	ONTSTEKING	STRØMFORDELING
A 211-2	1		Verteilergehäuse	Contact braeker housing	Onderbrekerhuis	Fordelerhus
A 211-4	1	→| 1/59	Unterbrechernocken	Cam	Nok	Knast
A 211-4 A	1	|→ 1/59	Unterbrechernocken	Cam	Nok	Knast
AZ 211-6	2	L 26, →| 10/55	Fliehgewicht	Advance weight	Vervroegingsgewichtje	Svingklodser
AZ 211-6 A	2	L 20, |→ 10/55	Fliehgewicht	Advance weight	Vervroegingsgewichtje	Svingklodser
A 211-8	1		Kondensator	Condenser	Condensator	Kondensator
A 211-9	1		Deckel f. Verteilergehäuse	Cover	Deksel	Dæksel
A 211-12	1	A, AU	Satz z. 2 Fliehgewichten	Set of 2 weights	Set van 2 vervroegingsgewichtjes	Sæt på 2 svingklodser
A 211-17	1		Unterbrecher, komplett	Contact breaker complete	Set onderbrekerpuntjes	Kontaktsæt
A 211-80	1		Anschlussklemme	Terminal	Aansluitklem	Forbindelsesstykke
A 211-92	1	6 V	Abdeckblech	Protection plate	Beschermplaat	Beskyttelsesplade
AZ 211-92	1	12 V	Abdeckblech	Protection plate	Beschermplaat	Beskyttelsesplade
A 211-93	1	ø 8	Sicherungsdraht	Circlip	Borgveertje	Låsering
AZU 212-01	1	6 V |→ 11/60.R.M.P.: →| 11/60, deo: 1-AZU212-73 1-AZU 212-73A, 2-AZ 511-32	Zündspule	Ignition coil	Bobine	Tændspole
AM 212-08	1	12 V	Zündspule	Ignition coil	Bobine	Tændspole
AZ 212-5 B	1	L 460, G →| 9/62	Zündkerzenkabel	Sparking plug lead	Bougiekabel	Tændrørskabel
AZ 212-5 E	1	L 510, G |→ 9/62	Zündkerzenkabel	Sparking plug lead	Bougiekabel	Tændrørskabel
AZU 212-5 A	2	L 510, G, D, AZU |→ 9/67	Zündkerzenkabel	Sparking plug lead	Bougiekabel	Tændrørskabel
AZ 212-6 B	1	L 410, D, →| 9/62	Zündkerzenkabel	Sparking plug lead	Bougiekabel	Tændrørskabel
AZ 212-6 E	1	L 460, D |→ 9/62	Zündkerzenkabel	Sparking plug lead	Bougiekabel	Tændrørskabel
A 212-73 D	1	G, |→ 7/54 →| 11/60	Tragblech	Support	Bobine-steun	Beslag V.
A 212-73 E	1 2	D, |→ 7/54 →| 11/60 G, D. |→ 3/63	Tragblech	Support	Bobine-steun	Beslag H.
A 212-73 F	1	G, A- AU	Tragblech	Support	Bobine-steun	Beslag V.
A 212-73 G	1	D, A- AU	Tragblech	Support	Bobine-steun	Beslag H.

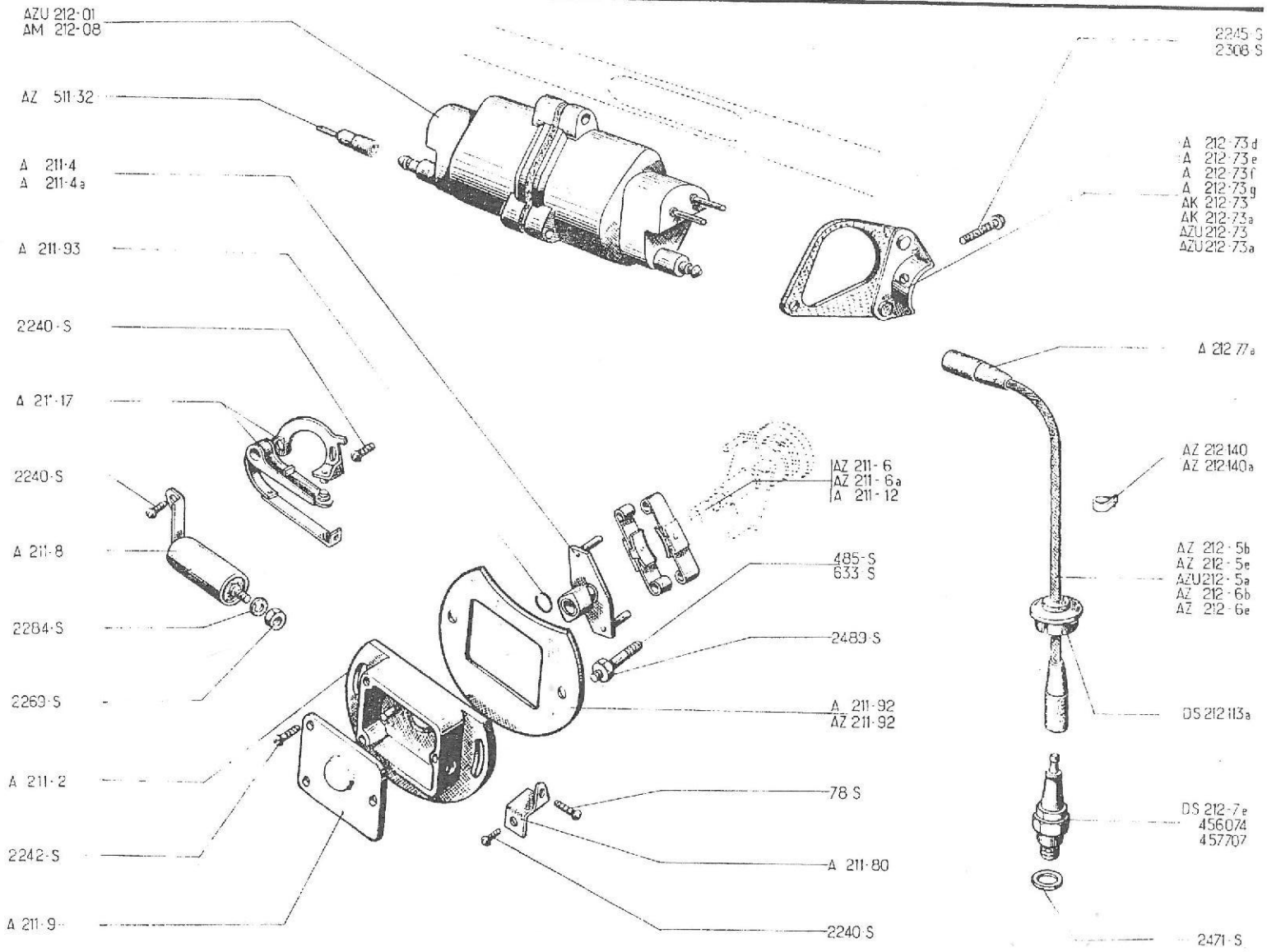
AZU 212-01
AM 212-08
AZ 511-32
A 211-4
A 211-4a
A 211-93
2240-S
A 211-17
2240-S
A 211-8
2284-S
2269-S
A 211-2
2242-S
A 211-9
2245-S
2308-S
A 212-73d
A 212-73e
A 212-73f
A 212-73g
AK 212-73
AK 212-73a
AZU 212-73
AZU 212-73a
A 212 77a
AZ 212 140
AZ 212 140a
AZ 211-6
AZ 211-6a
A 211-12
485-S
633-S
2489-S
A 211-92
AZ 211-92
78-S
A 211-80
2240-S
AZ 212-5b
AZ 212-5e
AZU 212-5a
AZ 212-6b
AZ 212-6e
DS 212 113a
DS 212-7e
456074
457707
2471-S

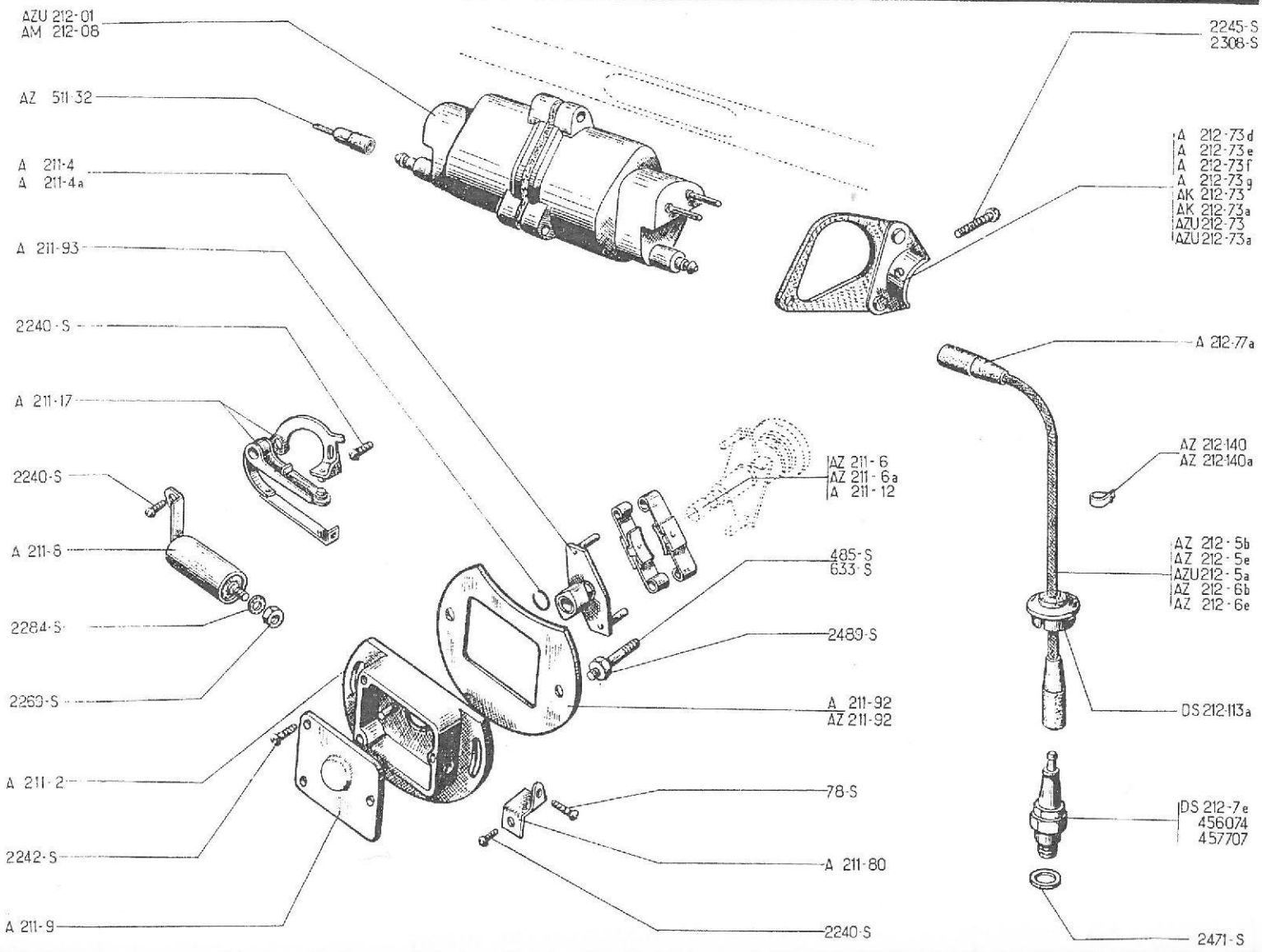
AZU 212-01
AM 212-08
AZ 511-32
A 211-4
A 211-4a
A 211-93
2240-S
A 211-17
2240-S
A 211-8
2284-S
2269-S
A 211-2
2242-S
A 211-9
2245-S
2308-S
A 212-73d
A 212-73e
A 212-73f
A 212-73g
AK 212-73
AK 212-73a
AZU 212-73
AZU 212-73a
A 212-77a
AZ 212-140
AZ 212-140a
AZ 211-6
AZ 211-6a
A 211-12
485-S
633-S
2489-S
A 211-92
AZ 211-92
78-S
A 211-80
2240-S
AZ 212-5b
AZ 212-5e
AZU 212-5a
AZ 212-6b
AZ 212-6e
DS 212-113a
DS 212-7e
456074
457707
2471-S

No	K		ZÜNDANLAGE	IGNITION	ONTSTEKING	STRØMFORDELING
AK 212-73	1	G, 12 V, T.T.	Tragblech	Support	Bobine-steun	Beslag V.
		G, 6 V, AZU ↦ 9/67	Tragblech	Support	Bobine-steun	Beslag V.
AK 212-73 A	1	D, 12 V, T.T.	Tragblech	Support	Bobine-steun	Beslag H.
		D, 6 V, AZU ↦ 9/67	Tragblech	Support	Bobine-steun	Beslag H.
AZU 212-73	1	G, ↦ 11/60 →| 3/63	Tragblech	Support	Bobine-steun	Beslag V.
AZU 212-73 A	1	D, ↦ 11/60 →| 3/63	Tragblech	Support	Bobine-steun	Beslag H.
A 212-77 A	4	6,5 x 15 x 60	Gummi-Schutzhülse	Protection sleeve	Beschermrubber	Gummihaette
AZ 212-140	1	G, ↦ 2/67	Halterung für Zündkerzenkabel	Clip for lead	Steuntje voor bougiekabel	Holder til tændrørskabel
AZ 212-140A	1	D, ↦ 2/67	Halterung für Zündkerzenkabel	Clip for lead	Steuntje voor bougiekabel	Holder til tændrørskabel
AZ 511-32	2	→| 11/60	Zwischenklemme für Zündspule AZU 212-01	Connection, intermediate, for coil AZU 212-01	Stekkerpennetje voor bobine AZU 212-01	Mellemstik for spole AZU 212-01
DS 212-7 E	2	"AC" - "43 F"	Zündkerze	Sparking plug	Bougie	Tændrør
DS 212-113 A	2	AZ ↦ 4/62, AZU ↦ 9/62	Stopfen	Cap	Bougiegat-afsluitkapje	Prop
78-S	1	TR, 4 x 10, R.P.: 88-S	Schraube f. Klemme	Screw for terminal tab	Boutje voor contactklem	Forbindelsesskrue
485-S	2	TH. 7 x 20 ↦ 2/59	Schraube	Screw	Bout	Skrue
633-S	2	7 x 25 →| 2/59	Stehbolzen	Stud	Tapeind	Støttebolt
2240-S	4	TR, 4 x 5	Schraube	Screw	Bout	Skrue
2242-S	3	TR, 4 x 12	Schraube	Screw	Bout	Skrue
2245-S	2	TR, 4 x 30 ↦ 7/54	Schraube	Screw	Bout	Skrue
2269-S	1	H, 4 x 75	Mutter	Nut	Moer	Møtrik
2284-S	10	Cr, 4,2 x 8	Scheibe	Washer	Ring	Skive
2308-S	2	TR, 4 x 20 A-AU	Schraube	Screw	Bout	Skrue
2471-S	2	14 x 19 x 2	Dichtung für Zündkerze	Joint washer for sparking plug	Pakkingring voor bougie	Tændrorspakning
2489-S	2	H, 7 x 100	Mutter	Nut	Moer	Møtrik
456.074	2	"MARCHAL - 35"	Zündkerze	Sparking plug	Bougie	Tændrør
457.707	2	"MARCHAL - 34 S" - P.O.	Zündkerze	Sparking plug	Bougie	Tændrør

No	K		KOMBIINSTRUMENT	INSTRUMENT PANEL	DASHBOARD-TABLEAU	INSTRUMENTBORD
			Bis September 62	Until September 62	Tot Sept. 62	Indtil sept. 62
A 212-14	1	↦ 7/55 →| 7/62	Zündschloss o. Schlosseinsatz 2 Gewindebohrungen	Switch without barrel (2 tapped holes)	Contactslothuis (zonder slotje) (2 bev. gaten met schroefdraad 5 x 75)	Tændingslås uden låsecylinder 2 gevindhuller
AM 212-14 A	1	↦ 7/62	Zündschloss o. Schlosseinsatz, verchromte Befestigungshülse	Switch without barrel securing ring chromium plated	Contactslothuisje (zonder slotje) (met verchroomde bev. ring)	Tændingslås uden låsecylinder Forkromet holdemøtrik
AZU 212-14	1	↦ 7/62	Zündschloss o. Schlosseinsatz, Alu-Befestigungshülse	Switch without barrel securing ring aluminium	Contactslothuisje (zonder slotje) met aluminium bev. ring	Tændingslås uden låsecylinder Aluminiums holdemøtrik
A 521-01 A	1	entr. sup. 124, AZ →| 7/62 AZU →| 11/61	Instrumentenbrett, o. Ausrüstung (Ampèremeter)	Panel only (for ammeter)	Kaal dashboardplaatje (voor montage van ampèremeter)	Instrumentbord (for amperemeter)
AZU 521-01	1	entr. sup. 124 AZU ↦ 11/61 →| 7/62	Instrumentenbrett, o. Ausrüstung (Ladekontrolleuchte)	Panel only (for charge) warning light)	Kaal dashboardplaatje (voor montage van laadstroomcontrole-lampje)	Instrumentbord (for ladelampe)
AZ 521-06 J	1	"ED - VEGLIA"	Tachometer m. Beleuchtung	Speedometer with light	Kmr. tellerklok (met verlichtingsaansluiting)	Speedometer med lys
AZ 521-06 K	1	"JAEGER"	Tachometer m. Beleuchtung	Speedometer with light	Kmr. tellerklok (met verlichttingsaansluiting)	Speedometer med lys
AZ 521-06 N	1	"O. S."	Tachometer m. Beleuchtung	Speedometer with light	Kmr. tellerklok (met verlichttingsaansluiting)	Speedometer med lys
A 521-5	1	AZU →| 11/61 - AZ	Ampèremeter	Ammeter	Ampèremeter	Amperemeter
AZ 521-7 B	1	"JAEGER"	Lampenfassung m. Kabel	Bulb socket with wire	Fitting voor tellerverlichting (met aansluitdraad)	Fatning med ledning
AZ 521-7 C	1	"ED - VEGLIA"	Lampenfassung m. Kabel	Bulb socket with wire	Fitting voor tellerverlichting (met aansluitdraad)	Fatning med ledning
AZ 521-7 D	1	"O. S."	Lampenfassung m. Kabel	Bulb socket with wire	Fitting voor tellerverlichting (met aansluitdraad)	Fatning med ledning
A 521-91 A	1	f, 16 x 150	Rändelmutter	Knurled nut	Moer	Omløbermøtrik
AZ 521-99 B	1	entr. sup. 132, AZ ↦ 7/62	Kombiinstrument, o. Ausrüstung (Ampèremeter)	Panel only (for ammeter)	Kaal dashboardplaatje (voor montage van ampèremeter)	Instrumentbord (for amperemeter)
AZU 521-99 A	1	entr. sup. 132, AZU ↦ 7/62	Kombiinstrument, o. Ausrüstung Ladekontrolleuchte)	Panel only (for charge warning light)	Kaal dashboardplaatje (voor montage van laadstroom-controlelampje)	Instrumentbord (for amperemeter)
AZ 522-02	1		Schalter f. Scheinwerfer	Switch for head lamps	Licht/claxon-schakelaar	Lysomskifterkontakt
AZ 522-05	1	"SCINTEX"	Schalter f. Blinker	Switch for direction indicators	Clignoteurschakelaar	Blinkkontakt
AZ 522-05 A	1	"CARTIER"	Schalter f. Blinker	Switch for direction indicators	Clignoteurschakelaar	Blinkkontakt
A 522-9	1		Schalter f. Parkleuchten	Switch for parking lights	Schakelaar voor parkeer-lampjes	Kontakt for parkeringslys

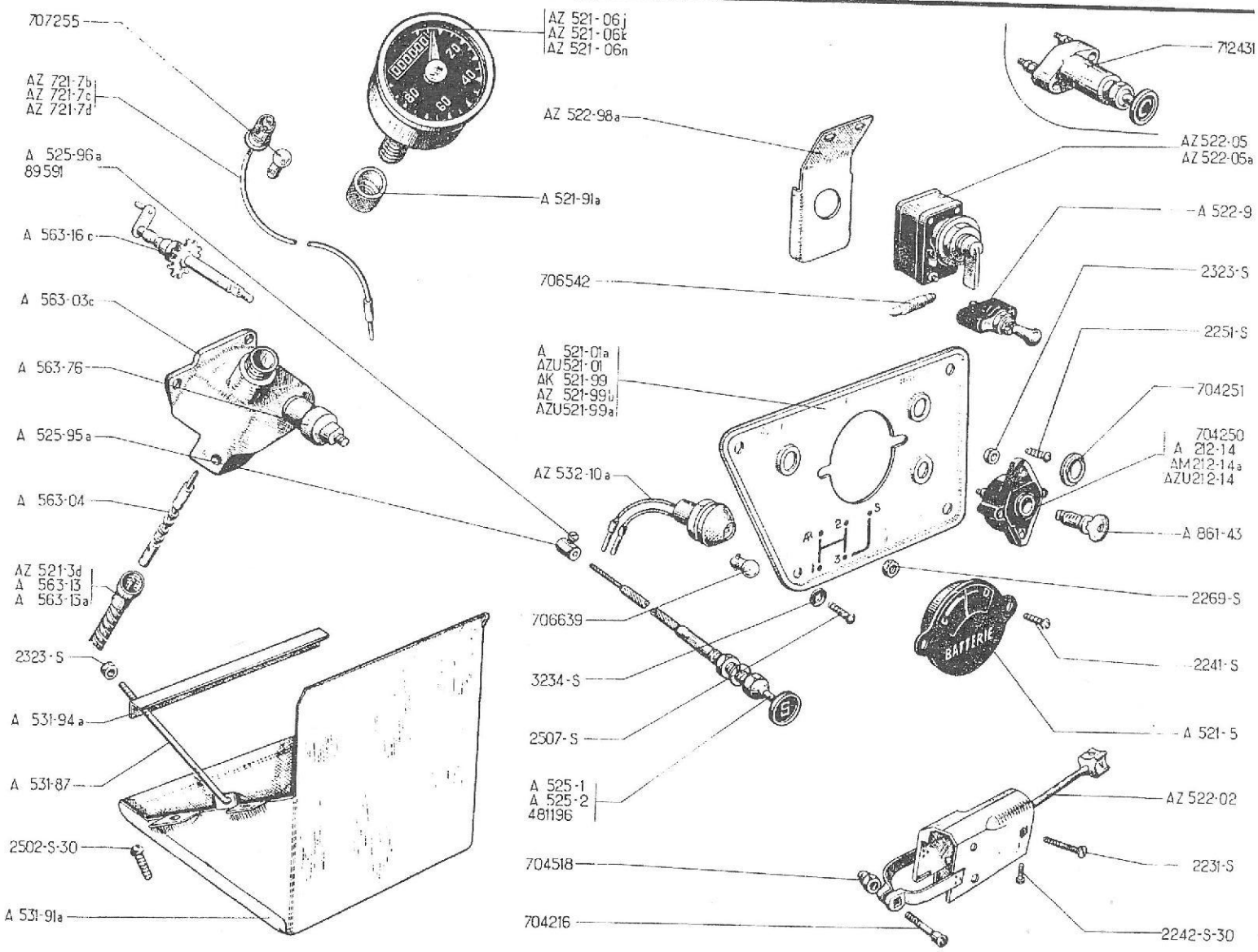
707255
AZ 721-7b
AZ 721-7c
AZ 721-7d
A 525-96a
89591
A 563-16c
A 563-03c
A 563-76
A 525-95a
A 563-04
AZ 521-3d
A 563-13
A 563-13a
2323-S
A 531-94a
A 531-87
2502-S-30
A 531-91a
AZ 521-06j
AZ 521-06k
AZ 521-06n
A 521-91a
AZ 522-98a
706542
A 521-01a
AZU521-01
AK 521-99
AZ 521-99b
AZU521-99a
AZ 532-10a
706639
3234-S
2507-S
A 525-1
A 525-2
481196
704518
704216
712431
AZ522-05
AZ522-05a
A 522-9
2323-S
2251-S
704251
704250
A 212-14
AM212-14a
AZU212-14
A 861-43
2269-S
2241-S
A 521-5
AZ 522-02
2231-S
2242-S-30
BATTERIE

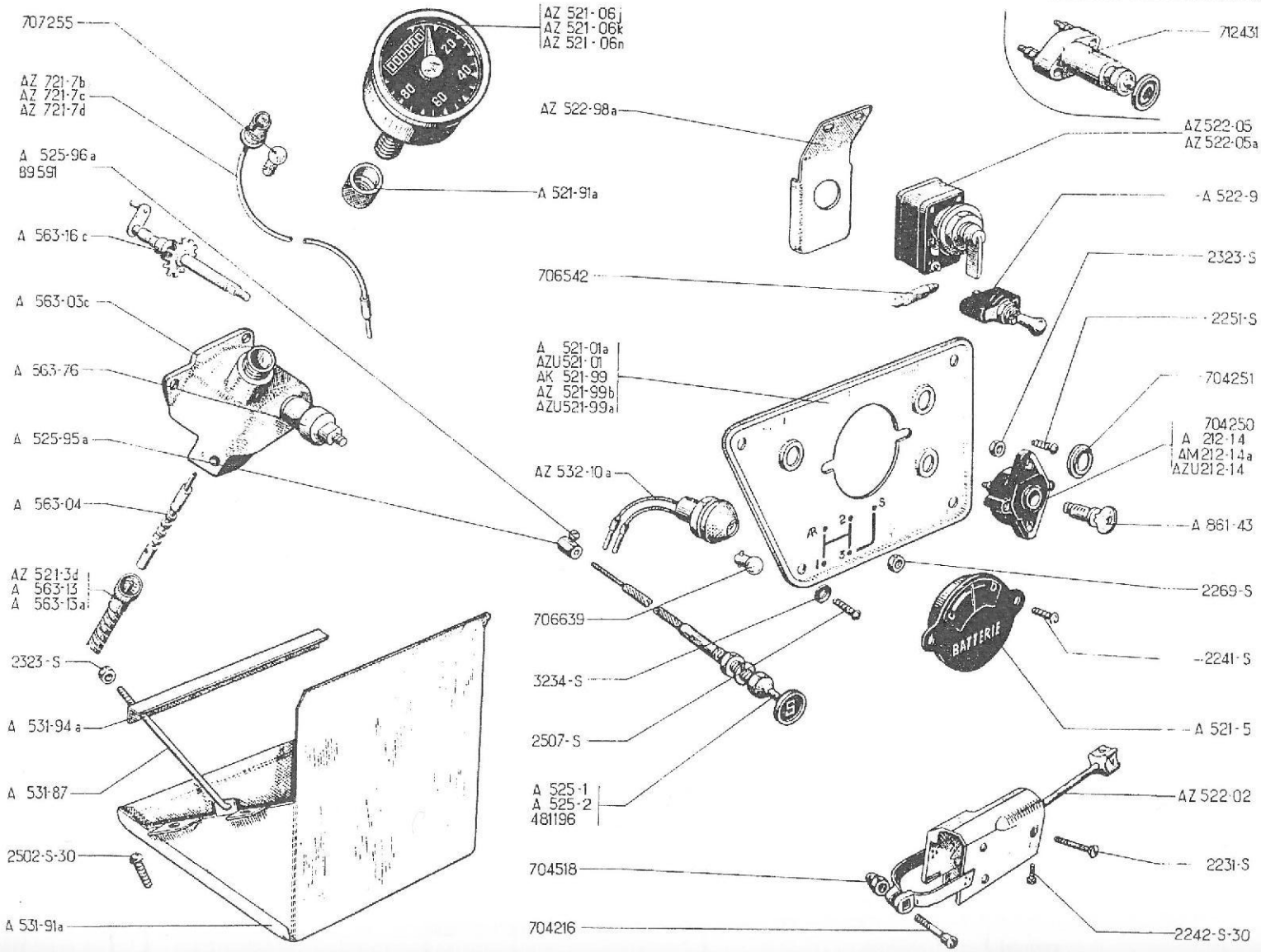
707255
AZ 721-7b
AZ 721-7c
AZ 721-7d
A 525-96a
89591
A 563-16c
A 563-03c
A 563-76
A 525-95a
A 563-04
AZ 521-3d
A 563-13
A 563-15a
2323-S
A 531-94a
A 531-87
2502-S-30
A 531-91a
AZ 521-06
AZ 521-06k
AZ 521-06n
A 521-91a
AZ 522-98a
706542
A 521-01a
AZU521-01
AK 521-99
AZ 521-99b
AZU521-99a
AZ 532-10a
706639
3234-S
2507-S
A 525-1
A 525-2
481196
704518
704216
712431
AZ 522-05
AZ 522-05a
A 522-9
2323-S
2251-S
704251
704250
A 212-14
AM 212-14a
AZU212-14
A 861-43
2269-S
2241-S
A 521-5
AZ 522-02
2231-S
2242-S-30
BATTERIE

No		K		KOMBIINSTRUMENT	INSTRUMENT PANEL	DASHBOARD-TABLEAU	INSTRUMENTBORD
				Bis September 62	Until September 62	Tot Sept. 62	Indtil Sept. 62
AZ	522-98 A	1		Träger	Bracket	Steun voor clign. schakelaar	Beslag
A	525-1	1	L 930	Anlasserzug "D"	Starter control "D"	Starter-trekkabel (D)	Startertræk "D"
A	525-2	1	L 1080, ø 1 ↦ 12/54	Starterzug "S"	Choke control "S"	Choke-trekkabel (S)	Chokertræk "S"
A	525-95 A	1		Klemmstück f. Anlasserzug	Trunnion clamping cable	Kabelklem	Holder til kabel
A	525-96 A	1	↦ 5/57	Schraube mit zylindr.-Kopf	Screw, cylindrical head	Klemschroefje	Skrue med cylinderhoved
A	531-87	2	f, 5 x 75, L 200	Zuganker für Batterie	Hook bolt	Accu-klemstangetje	Stang
A	531-91 A	1		Batterieträger	Battery cradle	Accubakhouder	Holder for batteri
A	531-94 A	1	L 195	Halteflansch	Clamping strip	Klembeugel	Holderbeslag
AZ	532-10 A	1	AZU ↦ 11/61	Rote Kontrolleuchte	Red warning light	Controlelampje	Ladelampe rød
A	563-03 C	1	↦ 3/52	Tachoantriebsgehäuse m. Welle und Schnecke	Housing with shaft and screw	Huis voor ruitewissermechanisme, met aandrijfworm en wisseraandrijfasje	Hus med aksel og skrue
A	563-04	1	↦ 3/52	Antriebsschnecke	Actuating worm	Andrijfworm	Trækaksel
A	563-13	1	L 870 ⇥ 3/52	Tachospirale m. abgeflachten Enden	Flexible cable, flat ends	Tellerkabel (plat uiteinde)	Speedometerkabel med flad ei
A	563-13 A	1	L 890 ↦ 3/52	Tachospirale m. viereckigem Querschnitt	Flexible cable, square end	Tellerkabel (vierkant uiteinde)	Speedometerkabel med firkant ende
A	563-16 C	1	↦ 3/52	Antriebswelle	Shaft	Wisseraandrijfasje	Aksel
A	563-76	1		Hülse	Sleeve	Afsluitdop tussen knop en huis voor wissermechanisme	Muffe
A	861-43	1		Schlosseinsatz, m. Schlüsseln	Lock barrel with keys	Contactslotje met sleutels	Låsecylinder med nøgler
	2231-S	4	TF, 4 x 40	Schraube	Screw	Bout	Skrue
	2241-S	2	TF, 4 x 7	Schraube	Screw	Bout	Skrue
	2242-S-30	7	TR, p, 4 x 10	Schraube	Screw	Bout	Skrue
	2251-S	2	TR, 5 x 20	Schraube	Screw	Bout	Skrue
	2269-S	2	H, 4 x 75	Mutter	Nut	Moer	Møtrik
	2323-S	4	H, 5 x 75	Mutter	Nut	Moer	Møtrik
	2502-S-30	4	TR, p, 5 x 10	Schraube	Screw	Bout	Skrue

No	K		KOMBIINSTRUMENT	INSTRUMENT PANEL	DASHBOARD-TABLEAU	INSTRUMENTBORD
2507-S	4	TFB, 5 x 10	Schraube	Screw	Bout	Skrue
3284-S	4	ø 6	Tellerscheibe	Cup washer	Sluitring	Skive, skålformet
89.591	1	4 x 8 →| 5/57	Vierkantschraube	Screw, square head	Klemboutje met vierkante kop	Bolt med firkantet hoved
481.196	1	L 1080, ø 1,3 →| 12/54	Starterzug "S"	Choke control "S"	Choke-trekkabel (S)	Chokertræk "S"
704.216	1	TR, 5 x 30	Schraube	Screw	Bout	Skrue
704.250	1	|→ 12/50 →| 7/55	Zündschloss o. Schlosseinsatz 2 glatte Befestigungsbohrungen	Switch, without barrel (2 untapped holes)	Contactslothuis (zonder slotje) (2 bev. gaten zonder schroef-draad)	Tændingslås uden låsecylinder 2 glatte huller til fastgør
704.251	1	|→ 12/50	Sicherungsdraht	Circlip	Sierring	Pyntering
704.518	1	H, 5 x 90	Spezialmutter	Special nut	Dopmoer	Specialmøtrik
706.542	1	6 V, 2,7 W	Glühbirne	Bulb	Buislampje	Pære
706.639	1	12 V, 1,5 W	Glühbirne	Bulb	Bollampje	Pære
707.255	1	6 V, 1,5 W	Glühbirne	Bulb	Bollampje	Pære
712.431	1	A, AU, →| 12/50	Stösselschalter	Push button switch	Drukschakelaar (voor contact)	Tændingskontakt

No	K		KOMBIINSTRUMENT 6Volt	INSTRUMENT PANEL 6 Volts	DASHBOARD-TABLEAU 6 Volts	INSTRUMENTBORD 6 volt
			Ab September 62	Since September 62	Vanaf Sept. 62	Siden September 62
AZU 212-14	1		Zündschloss o. Schlosseinsatz	Switch without barrel	Contactslothuis (zonder slotje)	Tændingslas uden låsecylinder
AZ 521-01	1	→| 6/65	Träger f. Instrumentenbrett	Panel bracket	Kale dashboardplaat	Holder for instrumentbord
AZ 521-01 B	1	|→ 6/65	Träger für Instrumentenbrett	Panel bracket	Kale dashboardplaat	Holder for instrumentbord
AZ 521-02 A	1	"ED-VEGLIA", →| 3/63 |→ 11/64 →| 1/65	Kombiinstrument m. KM-Einteilung	Speedometer unit (in Kms)	Tellerklok in Kmr.	Instrumentbord i km
AZ 521-02 B	1	"JAEGER", |→ 11/64	Kombiinstrument m. KM-Einteilung	Speedometer unit (in Kms)	Tellerklok in Kmr.	Instrumentbord i km
AZ 521-02 E	1	"JAEGER", →| 3/63 |→ 11/64	Kombiinstrument m. Meileneinteilung	Speedometer unit (in Miles)	Tellerklok in mijlen	Instrumentbord i miles
AZ 521-02 G	1	"ED-VEGLIA", |→ 3/63 →| 11/64	Kombiinstrument m. KM-Einteilung	Speedometer unit (in Kms)	Tellerklok in Kmr.	Instrumentbord i km
AZ 521-02 J	1	"ED-VEGLIA", →| 11/64	Kombiinstrument m. Meileneinteilung	Speedometer unit in Miles	Tellerklok in mijlen	Instrumentbord i miles
AZ 521-02 V	1	"O. S." |→ 3/66	Kombiinstrument m. KM- Einteilung	Speedometer unit (in Kms)	Tellerklok in Kmr.	Instrumentbord i km
AM 521-3 B	1	"JAEGER- L 790 - D à D	Tachospirale	Flexible cable	Tellerkabel	Speedometerkabel
AZ 521-3 A	1	"ED-VEGLIA" L 750 - D à G	Tachospirale	Flexible cable	Tellerkabel	Speedometerkabel
AZ 521-3 B	1	"JAEGER"- L 750 - D à G	Tachospirale	Flexible cable	Tellerkabel	Speedometerkabel
AZ 521-3 D	1	"O. S." - L 750 - D à G	Tachospirale	Flexible cable	Tellerkabel	Speedometerkabel
AZ 521-20	1		Unterlage	Bracket	Bev. rand voor tellerklok op dashboardplaat	Holder
AZ 521-96	1	9 x 21 x 30	Gummihülse	Rubber bush	Beschermrubber	Gummibøsning
AZ 522-02	1		Schalter f. Beleuchtung und Horn	Switch for headlamps	Licht/claxonschakelaar	Lysomskifterkontakt
AZ 522-05	1	"SCINTEX"	Schalter f. Blinker	Switch for direction indicator	Clignoteurschakelaar	Blinkerkontakt
AZ 522-05 A	1	"CARTIER"	Schalter für Blinker	Switch for direction indicator	Clignoteurschakelaar	Blinkerkontakt
AZ 522-05 D	1	"GELBON"- AZAM |→ 3/63 AZU |→ 10/63-AZL →| 2/64	Schalter f. Blinker (unter d. Lenkrad)	Switch for direction indicator (on steering column)	Clignoteurschakelaar (onder stuurwiel)	Blinkerkontakt (uden kontrollampe)
AZ 522-9 A	1	→| 6/65	Schalter f. Parklicht	Switch for parking lights	Schakelaar voor parkeerlampjes	Kontakt for parkeringslys
AZ 522-9 B	1	|→ 6/65	Schalter f. Parklicht in den Scheinwerfern	Switch for parking lights in headlamps	Schakelaar voor parkeerlicht in de koplampen	Kontakt for parkeringslys i lygterne
AZ 522-10 A	1		Schalter f. Scheibenwischer	Switch for windscreen wiper	Schakelaar voor ruitewisser	Viskerkontakt

No		K		KOMBIINSTRUMENT 6 Volt	INSTRUMENT PANEL 6 Volts	DASHBOARD-TABLEAU 6 Volts	INSTRUMENTBORD 6 volt
AZ	522-98 B	1	AZU ⇥ 10/63, AZL ⇥ 2/64	Träger für Blinkerschalter	Bracket	Steun voor clignoteurschakelaar	Holder
AZ	525-1 A	1	L 800, D à G	Anlasserzug "D"	Starter control "D"	Start-trekkabel "D"	Starterkabel "D"
AZ	525-1 B	1	L 810, D à D	Anlasserzug "S"	Starter control "S"	Start-trekkabel "S"	Starterkabel "S"
A	525-2	1	L 1080, D à G	Starterzug "S"	Choke control "S"	Choke-trekkabel "S"	Chokerkabel "S"
AZ	525-2 C	1	L 890, D à D	Starterzug "C"	Choke control "C"	Choke-trekkabel "C"	Chokerkabel "C"
AZ	525-92	1	L 85	Gummischelle f. Starterzug	Rubber clip	Rubber klembandje voor choke-kabel	Gummispaendebånd til kabel
A	525-95 A	1		Klemmstück f. Anlasserzug	Trunnion	Kabelklem	Holder
A	525-96 A	1		Schraube m. zylindr. Kopf	Screw, cylindrical head	Klemschroefje	Skrue med cylinderhoved
A	531-87	2	f, 5 x 75, L 200	Zuganker für Batterie	Hook bolt	Accu-klemstangetje	Stang
A	531-91 A	1		Batterieträger	Battery cradle	Accubakhouder	Batteriholder
A	531-94 A	1	L 195	Halteflansch	Clamping strip	Klembeugel	Holderbeslag
AZ	532-10 A	1		Rote Kontrollampe	Red warning light	Controlelampje	Ladelampe
AZ	575-100 A	1	"CARTIER"	Blinkerschalter	Flasher unit	Relais voor clignoteur	Blinkrelae
AM	851-51	1	⇥ 3/63	Gummi-Garnitur	Rubber strip	Onderste afdichtrubber voor accubakhouder	Gummiliste
A	861-43	1		Schlosseinsatz m. Schlüsseln	Lock barrel with keys	Contactslotje met sleutels	Låsecylinder med nøgler
DS	391-127	1	L 272	Gummischelle f. Blinkergehäuse	Rubber clamping strip	Rubber klembandje voor clignoteurrelais	Gummispaendebånd til relae
DM	443-64	3	⇥ 3/63	Dichtprofil f. Batterieträger	Rubber strip	Bovenste en zijdelingse afdichtrubbers voor accubakhouder	Gummiliste
	2231-S	4	TF, 4 x 40	Schraube	Screw	Bout	Skrue
	2242-S-30	7	TR, p, 4 x 10	Schraube	Screw	Bout	Skrue
	2323-S	2	H, 5 x 75	Mutter	Nut	Moer	Møtrik
	2502-S-30	4	TR, p, 5 x 10	Schraube	Screw	Bout	Skrue
	2516-S-30	4	TFB, p, 5 x 15	Schraube	Screw	Bout	Skrue
	3234-S	4	ø 6	Tellerscheibe	Cup washer	Sluitring	Skive skålformet

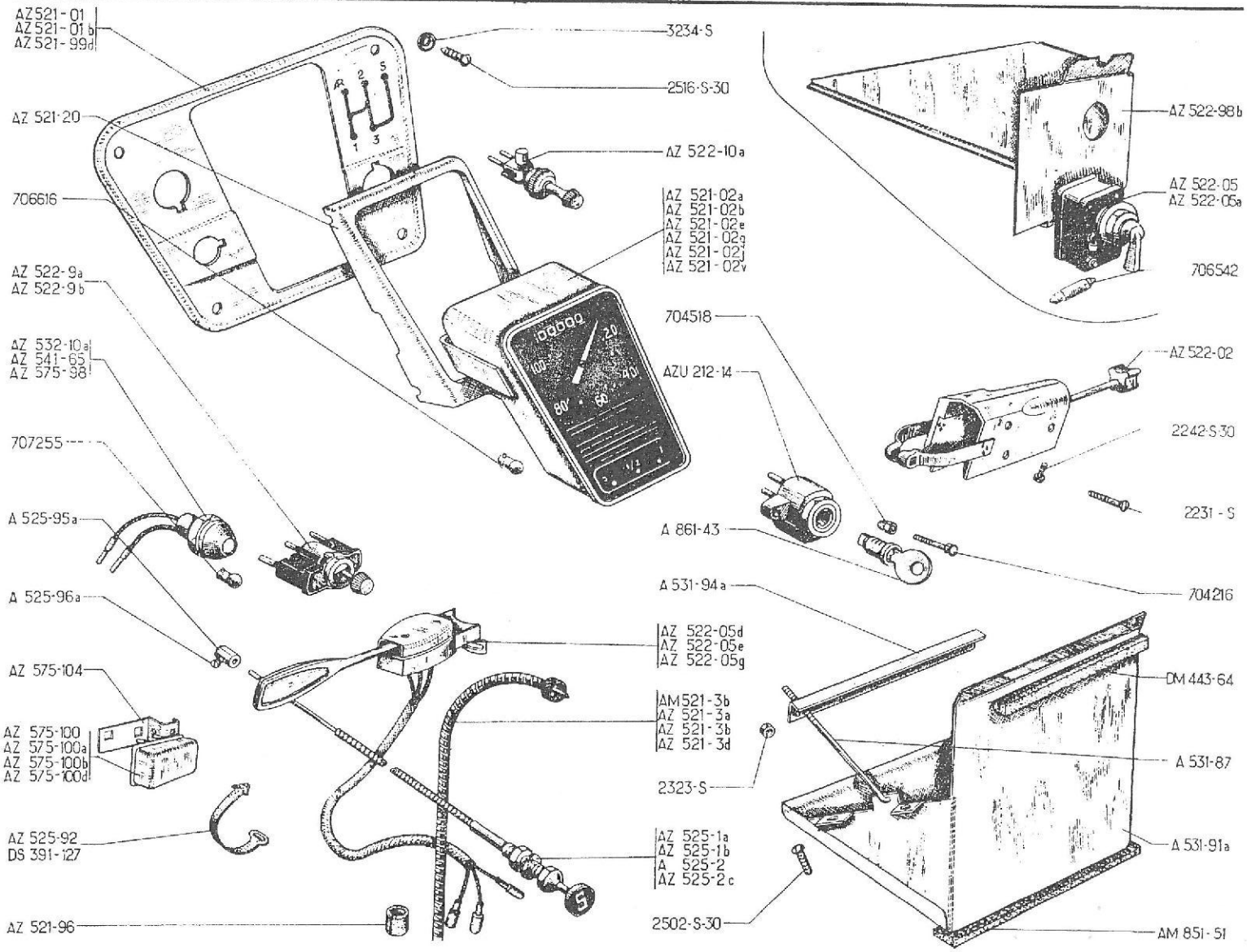
AZ 521-01
AZ 521-01b
AZ 521-99d
AZ 521-20
706616
AZ 522-9a
AZ 522-9b
AZ 532-10a
AZ 541-65
AZ 575-98
707255
A 525-95a
A 525-96a
AZ 575-104
AZ 575-100
AZ 575-100a
AZ 575-100b
AZ 575-100d
AZ 525-92
DS 391-127
AZ 521-96
3234-S
2516-S-30
AZ 522-10a
AZ 521-02a
AZ 521-02b
AZ 521-02e
AZ 521-02g
AZ 521-02j
AZ 521-02v
704518
AZU 212-14
A 861-43
A 531-94a
AZ 522-05d
AZ 522-05e
AZ 522-05g
AM 521-3b
AZ 521-3a
AZ 521-3b
AZ 521-3d
2323-S
AZ 525-1a
AZ 525-1b
A 525-2
AZ 525-2c
2502-S-30
AZ 522-98b
AZ 522-05
AZ 522-05a
706542
AZ 522-02
2242-S-30
2231-S
704216
DM 443-64
A 531-87
A 531-91a
AM 851-51

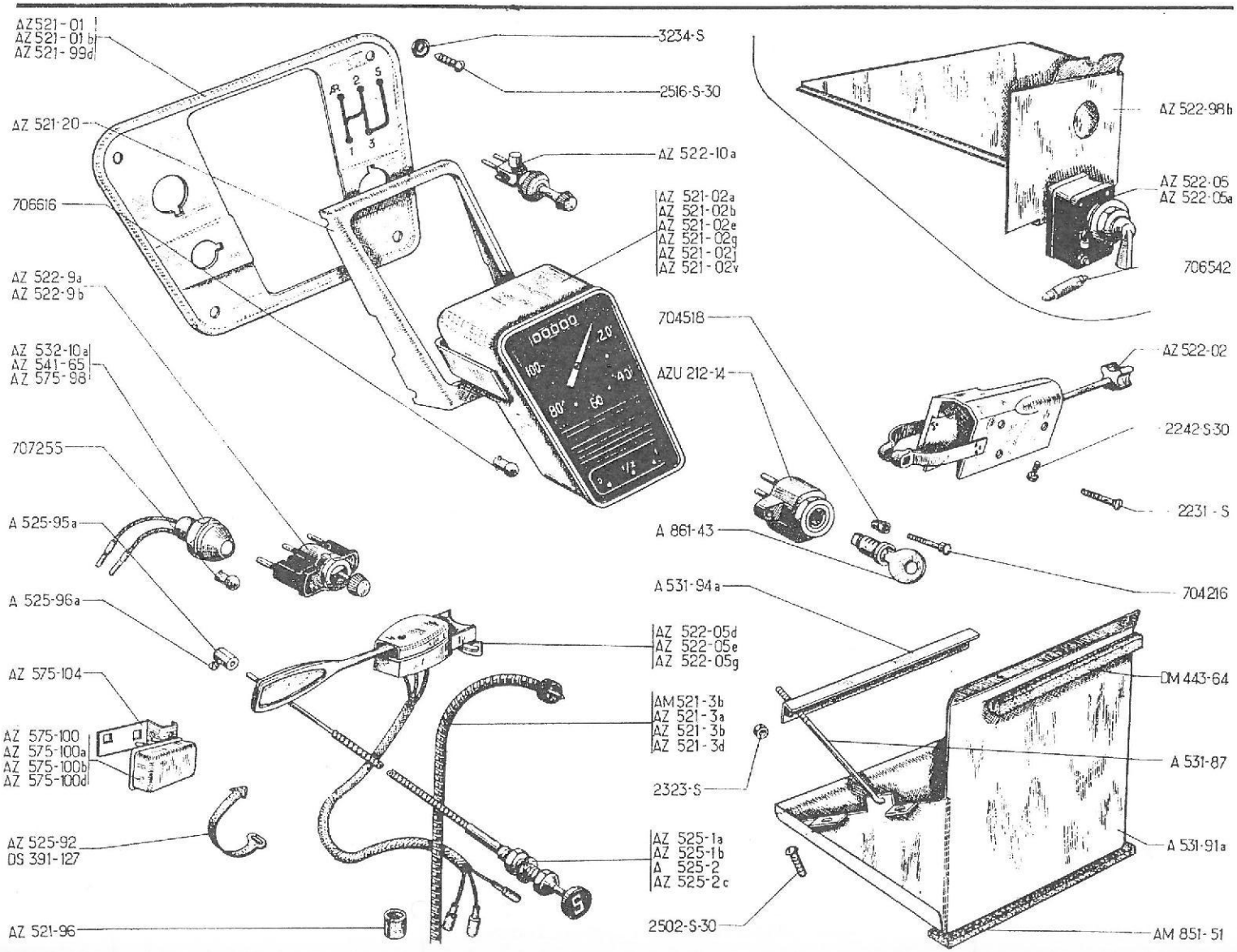
AZ 521-01
AZ 521-01b
AZ 521-99d
AZ 521-20
706616
AZ 522-9a
AZ 522-9b
AZ 532-10a
AZ 541-65
AZ 575-98
707255
A 525-95a
A 525-96a
AZ 575-104
AZ 575-100
AZ 575-100a
AZ 575-100b
AZ 575-100d
AZ 525-92
DS 391-127
AZ 521-96
3234-S
2516-S-30
AZ 522-10a
AZ 521-02a
AZ 521-02b
AZ 521-02e
AZ 521-02g
AZ 521-02j
AZ 521-02v
704518
AZU 212-14
A 861-43
AZ 522-05d
AZ 522-05e
AZ 522-05g
AM 521-3b
AZ 521-3a
AZ 521-3b
AZ 521-3d
2323-S
AZ 525-1a
AZ 525-1b
A 525-2
AZ 525-2c
2502-S-30
AZ 522-98b
AZ 522-05
AZ 522-05a
706542
AZ 522-02
2242-S-30
2231-S
704216
A 531-94a
DM 443-64
A 531-87
A 531-91a
AM 851-51

No	K		KOMBIINSTRUMENT 6 Volt	INSTRUMENT PANEL 6 Volts	DASHBOARD-TABLEAU 6 Volts	INSTRUMENTBORD 6 volt
704.216	1	TR, 5 x 30	Schraube	Screw	Bout	Skrue
704.518	1	H, 5 x 90	Spezialmutter	Special nut	Dopmoer	Specialmøtrik
706.542	1	6 V, 2,7 W	Glühbirne	Bulb	Buislampje	Pære
706.616	1	6 V, 1,5 W	Glühbirne	Bulb	Bollampje	Pære
707.255	1	6 V, 1,5 W	Glühbirne	Bulb	Bollampje	Pære
			SPEZIALTEILE	SPECIAL PARTS	ONDERDELEN VOOR SPECIALE MONTAGE	SPECIELLE DELE
AZ 521-99 D	1	D ↦ 4/65	Träger f. Instrumentenbrett	Bracket	Kale dashboardplaat	Holder
AZ 522-05 E	1	"GELBON" D ↦ 1/64 NL ↦ 6/65	Blinkerschalter, (unter dem Lenkrad)	Switch for direction indicators (on steering column)	Clignoteurschakelaar (onder stuurwiel)	Blinkkontakt (uden kontrollampe)
AZ 522-05 G	1	"GELBON" CH ↦ 6/65	Blinkerschalter, (unter dem Lenkrad)	Switch for direction indicators (on steering column)	Clignoteurschakelaar (onder stuurwiel)	Blinkkontakt (uden kontrollampe)
AZ 541-65	1	D ↦ 4/65 NL CH ↦ 6/65	Blaue Kontrollampe	Blue warning light	Blauw controlelampje	Kontrollampe blå
AZ 575-98	1	D ↦ 4/65 NL CH ↦ 6/65	Grüne Kontrollampe	Green warning light	Groen controlelampje	Kontrollampe grøn
AZ 575-100	1	"HELLA" CH ↦ 6/65	Blinkergehäuse	Flasher unit	Relais voor clignoteur	Blinkrelae
AZ 575-100 B	1	"CARTIER" D ↦ 1/64 → 4/65	Blinkergehäuse	Flasher unit	Relais voor clignoteur	Blinkrelae
AZ 575-100 D	1	"CHARTIER" D ↦ 4/65 NL ↦ 6/65	Blinkergehäuse	Flasher unit	Relais voor clignoteur	Blinkrelae
AZ 575-104	1	CH ↦ 6/65	Träger für Blinkergehäuse	Bracket for flasher unit	Steun voor clignoteurrelais	Holder for blinkrelae
707.255	2	6 V, 1,5 W	Glühbirne f. Kontrolleuchten	Warning light bulb	Bollampje voor controlelampje	Pære til kontrollampe

No	K		KOMBIINSTRUMENT 12 Volt	INSTRUMENT PANEL 12 Volts	DASHBOARD-TABLEAU 12 Volts	INSTRUMENTBORD 12 Volt
			SPEZIALTEILE	SPECIAL PARTS	ONDERDELEN VOOR SPECIALE MONTAGE	SPECIELLE DELE
AZ 521-02 Z	1	"O.S." (CDN)	Kombiinstrument m. Meilen-einteilung	Speedometer unit (in Miles)	Tellerklok in mijlen	Instrumentbord i miles
AZ 521-06 U	1	"O.S."	Kombiinstrument m. KM-Ein-teilung	Speedometer unit (in Kms)	Tellerklok in Kmr.	Instrumentbord i km
AZ 522-05 F	1	"GELBON"	Blinkerschalter	Switch for direction indicators	Clignoteur-schakelaar	Blinkkontakt
AZ 525-1 E	1	L 800, ch -20°	Anlasserzug "D", Hülle 650 mm lang	Starter control "D" sheath L 650	Starter-trekkabel "D" (lengte buitenkabel 650)	Startertræk "D" udvendige kabel L 650
AZ 525-1 F	1	L 800 (CDN) ch -20°	Anlasserzug "S" Hülle 650 mm lang	Starter control "S" sheath L 650	Starter-trekkabel "S" (lengte buitenkabel 650)	Startertræk "S" udvendige kabel L 650
AZ 531-55	1	L 209	Halteflansch für Batterie	Clamping strip for battery	Accuklembeugel	Holderbeslag for batteri
AZ 531-87 A	2	L 260	Zuganker für Batterie	Hook bolt	Accu-klemstangetje	Stang
AZ 531-91 B	1		Batterieträger	Battery cradle	Accubakhouder	Batteriholder
AZ 575-1000C	1	"CARTIER"	Blinkergehäuse	Flasher unit	Relais voor clignoteur	Blinkrelæ
706.639	1	12 V, 1,5 W	Ladekontrollampe	Warning light bulb	Bollampje voor controlelampje	Pære til kontrollampe
706.722	1	12 V, 3 W	Glühbirne für Instrumentenbrett	Speedometer bulb	Lampje voor dashboardver-lichting	Pære til instrumentbord

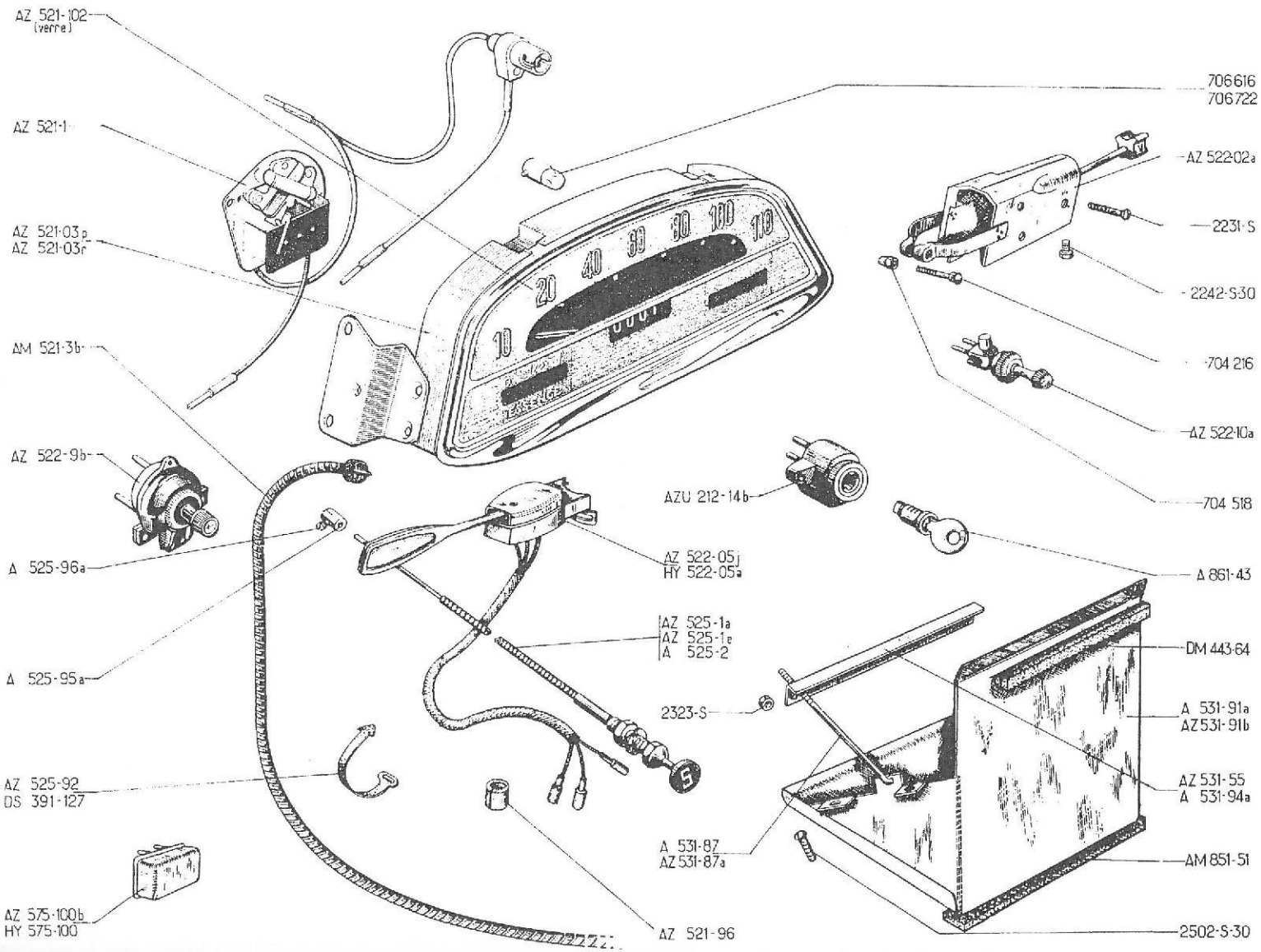
AZ 521-102 (verre)
AZ 521-1
AZ 521-03p
AZ 521-03r
AM 521-3b
AZ 522-9b
A 525-96a
A 525-95a
AZ 525-92
DS 391-127
AZ 575-100b
HY 575-100
706616
706722
AZ 522-02a
2231-S
2242-S-30
704 216
AZ 522-10a
704 518
AZU 212-14b
AZ 522-05j
HY 522-05a
A 861-43
AZ 525-1a
AZ 525-1e
A 525-2
DM 443-64
2323-S
A 531-91a
AZ 531-91b
AZ 531-55
A 531-94a
A 531-87
AZ 531-87a
AM 851-51
AZ 521-96
2502-S-30

No	K		KOMBIINSTRUMENT	INSTRUMENT PANEL	DASHBOARD - TABLEAU	INSTRUMENTBORD
			AZAM - Ab April 67	AZAM - Since April 67	AZAM - Vanaf April 67	AZAM - Siden april 67
AZU 212-14 B	1		Zündschloss o. Schlosseinsatz	Switch without barrel	Contactslothuis zonder slotje	Tændingslås uden låsecylinder
AZ 521-03 P	1	"JAEGER", 6 V	Instrumentenbrett m. KM-Einteilung	Speedometer unit (in Kms)	Tellerklok in Kmr.	Instrumentbord i km
AZ 521-03 R	1	"JAEGER", 12 V	Instrumentenbrett m. KM-Einteilung	Speedometer unit (in Kms)	Tellerklok in Kmr.	Instrumentbord i km
AZ 521-1	1	6 V	Kraftstoffanzeiger	Petrol gauge	Benzinemeter	Benzinmåler
AM 521-3 B	1	"JAEGER", L 790	Tachospirale	Flexible cable	Tellerkabel	Speedometerkabel
AZ 521-96	1	9 x 21 x 30	Gummihülse	Rubber bush	Beschermrubber	Gummibøsning
AZ 521-102	1		Glas f. Instrumentenbrett	Speedometer glass	Glas voor tellerklok	Glas for instrumentbord
AZ 522-02 A	1		Schalter f. Scheinwerfer	Switch for headlamps	Licht/claxon-schakelaar	Lysomskifterkontakt
AZ 522-05 J	1	"GELBON", 6 V	Schalter f. Blinker	Switch for indicators	Clignoteur-schakelaar	Blinkkontakt
AZ 522-9 B	1		Schalter für Parklicht	Switch for parking lights	Schakelaar voor parkeerlampjes	Kontakt for parkeringslys
AZ 522-10 A	1		Schalter für Scheibenwischer	Switch for windscreen wiper	Schakelaar voor ruitewissers	Kontakt for viskere
AZ 525-1 A	1	L 800	Anlasserzug "D"	Starter control "D"	Starter-trekkabel "D"	Starterkabel "D"
AZ 525-1 E	1	L 800, ch -20°	Anlasserzug "D" Hülle 650 mm lang	Starter control "D" Sheath, L 650	Starter-trekkabel "D" (lengte van de buitenkabel 650)	Starterkabel "D" udvendig kabel L 650
A 525-2	1	L 1080	Starterzug "S"	Choke control "S"	Choke-trekkabel "S"	Chokerkabel "S"
AZ 525-92	1	L 85	Gummischelle für Zug	Rubber clip	Rubber klembandje voor choke-kabel	Gummispændebånd for kabel
A 525-95 A	1		Klemmstück für Anlasserzug	Trunnion	Kabelklem	Holder
A 525-96 A	1		Schraube für Klemmstück	Trunnion screw	Klemschroefje	Skrue for holder
AZ 531-55	1	L 209, 12 V	Halteflansch	Clamping strip	Klembeugel	Holderbeslag
A 531-87	2	f, 5 x 75, L 200, 6 V	Zuganker für Batterie	Hook bolt	Accu-klemstangetje	Stang
AZ 531-87 A	2	f, 5 x 75, L 260 , 12 V	Zuganker für Batterie	Hook bolt	Accu-klemstangetje	Stang
A 531-91 A	1	6 V	Batterieträger	Battery cradle	Accubakhouder	Holder for batteri
AZ 531-91 B	1	12 V	Batterieträger	Battery cradle	Accubakhouder	Holder for batteri

No		K		KOMBIINSTRUMENT	INSTRUMENT PANEL	DASHBOARD-TABLEAU	INSTRUMENTBORD
				AZAM - Ab April 67	AZAM - Since April 67	AZAM - Vanaf April 67	AZAM - Siden april 67
A	531-94 A	1	L 195 , 6 V	Halteflansch	Clamping strip	Klembeugel	Holderbeslag
AZ	541-65	1	D NL CH	Blaue Kontrollampe	Blue warning light	Blauw controlelampje	Kontrollampe blå
AZ	575-98	1	D NL CH	Grüne Kontrollampe	Green warning light	Groen controlelampje	Kontrollampe grøn
AZ	575-100 B	1	"CARTIER", 6 V	Blinkergehäuse	Flasher unit	Relais voor clignoteur	Blinkrelae
AZ	575-100 D	1	"CARTIER", 6 V D NL CH	Blinkergehäuse	Flasher unit	Relais voor clignoteur	Blinkrelae
AM	851-51			Dichtgarnitur	Rubber strip	Onderste afdichtrubber voor accubakhouder	Gummiliste
A	861-43	1		Schlosseinsatz m. Schlüsseln	Lock barrel with keys	Contactslotje met sleutels	Låsecylinder med nøgler
DS	391-127	1	L 272	Gummischelle f. Blinkergehäuse	Rubber clamping strip	Rubber klembandje voor clignoteurrelais	Gummispaendebånd for relae
DM	443-64	3		Dichtprofil	Rubber strip	Bovenste en zijdelingse afdichtrubbers voor accubakhouder	Gummiliste
HY	522-05 A	1	"GELBON" 12 V	Blinkerschalter	Switch for direction indicators	Clignoteurschakelaar	Blinkkontakt
HY	575-100	1	12 V	Blinkergehäuse	Flasher unit	Relais voor clignoteur	Blinkrelae
	2231-S	4	TF, 4 x 10	Schraube	Screw	Bout	Skrue
	2242-S-30	7	TR, p, 4 x 10	Schraube	Screw	Bout	Skrue
	2323-S	2	H, 5 x 75	Mutter	Nut	Moer	Møtrik
	2502-S-30	4	TR, p 5 x 10	Schraube	Screw	Bout	Skrue
	704.216	1	TR, 5 x 30	Schraube	Screw	Bout	Skrue
	704.518	1	H, 5 x 90	Spezialmutter	Special nut	Dopmoer	Specialmøtrik
	706.616	1	6 V, 1,5 W	Glühbirne f. Instrumentenbrett	Speedometer bulb	Bollampje voor dashboardverlichting	Pære for instrumentbord
	706.639	1	12 V, 1,5 W	Rote Kontrollampe	Red warning light bulb	Lampje voor rood controlelampje	Pære til rød kontrollampe
	706.715	1	24 V, 1,5 W	Rote Kontrollampe	Red warning light bulb	Lampje voor rood controlelampje	Pære til rød kontrollampe
	706.722	1	12 V, 3 W	Glühbirne f. Instrumentenbrett	Speedometer bulb	Lampje voor dashboardverlichting	Pære for instrumentbord
	707.255	2	6 V, 1,5 W D NL CH	Grüne und blaue Kontrollampe	Green and blue warning light bulb	Lampje voor groen en blauw controlelampje	Pære for kontrollampe grøn og blå

No		K		LICHTMASCHINE 6 VOLT	DYNAMO 6 VOLTS	DYNAMO 6 VOLTS	DYNAMO 6 VOLT
				Bis Januar 54	Until January 54	Tot Jan. 54	Indtil Januar 54
A	532-0 E	1	↦ 11/52	Lichtmaschine, komplett (2 Schrauben)	Dynamo, complete (2 screws)	Dynamo cpl. (bev. d.m.v. 2 bouten)	Dynamo komplet (2 skruer)
A	532-11 A	2	↦ 11/52	Kohleträger	Brush holder	Borstelhouder	Kulholder
A	532-15	2	→| 11/52	Feder für Kohleträger	Brush holder spring	Borstelveertje	Fjeder til kulholder
A	532-15 A	2	↦ 11/52	Feder für Kohleträger	Brush holder spring	Borstelveertje	Fjeder til kulholder
A	532-16 A	1	↦ 11/52	Deckel, komplett	Cover assy	Borstelschild cpl.	Dæksel komplet
A	532-19	2	e 7	Kohle	Brush	Koolborstel	Dynamokul
A	532-94	3	TH, 7 x 100, L 120 →| 11/52	Schraube	Screw	Bout (met isolatie)	Bolt
A	532-94 A	2	TH, 7 x 100, L 90 ↦ 11/52	Schraube	Screw	Bout	Bolt
A	532-99	3 2	L 19 →| 11/52 ↦ 11/52	Gewindehülse	Shouldered bush, threaded	Holle bev. bout (in- en uitwendig van schroefdraad voorzien)	Gevindbøsning
A	535-1	1	"DUCEL. 1283"	Regler	Regulator	Spanningregelaar	Spaendingsrelæ
	2265-S	6	TF, 5 x 17 →| 11/50	Schraube zur Befestigung der Polkerne	Screw for earth pole piece	Massa-Contactboutje	Skrue til stelledning
	2308-S	1	TR, 4 x 20 ↦ 11/52	Schraube für Erregung	Screw for field coils	Bout voor aansluiting veldwikkeling	Skrue

No	K		LICHTMASCHINE PARIS-RHONE 6 VOLT	DYNAMO PARIS-RHONE 6 VOLTS	DYNAMO PARIS-RHONE 6 V.	DYNAMO PARIS-RHONE 6 V.
			Januar 54 - Juli 62	January 54 to July 62	Van Jan. 54 - tot Juli 62	Januar 54 til juli 62
241-1 A	1	↦ 6/53 →| 9/54 A.AU	Gebläserad, 4 Flügel	Fan, 4 blades	Ventilateur 4 bladen	Ventilatorvinge 4 blade
Z 241-1 B	1	AZ - AZU	Gebläserad, 6 Flügel	Fan, 6 blades	Ventilateur 6 bladen	Ventilatorvinge 6 blade
241-95	1	TH, 10 x 70	Schraube	Screw	Centr- bev. bout	Skrue
532-0 E	1	"G 11. R 76"	Lichtmaschine, komplett	Dynamo, complete	Dynamo cpl.	Dynamo komplet
532-5 D	1	4 x 18 ↦ 9/55	Schraube f. Erregung	Screw for field coils	Aansluitbout voor veldwikkeling	Skrue
532-11 C	2		Kohleträger mit Feder	Brush holder with spring	Borstelhouder met veertje	Kulholder med fjeder
532-16 E	1	↦ 9/55	Deckel, komplett	Cover assy	Borstelschild cpl.	Dæksel komplet
532-19 B	2		Kohle	Brush	Koolborstel	Dynamokul
532-27 E	1	↦ 9/55	Satz zu 4 Erregerwicklungen	Set for 4 field coils	Set veldwikkelingen	Feltspolesæt (4 stk.)
532-28 B	1	→| 9/55	Lichtmaschinenanker	Armature	Anker	Dynamoanker
532-28 D	1	↦ 9/55	Lichtmaschinenanker	Armature	Anker	Dynamoanker
532-31 B	1	TR, 5 x 90, L 18	Schraube f. Lichtmaschinenanschluss	Terminal screw	Contactbout	Forbindelsesskrue
532-31 D	1	5 x 90, L25	Schraube f. Lichtmaschinenanschluss	Terminal screw	Contactbout	Forbindelsesskrue
532-91	4	TF	Schraube zur Befestigung der Polkerne	Screw for earth pole pieces	Massa-contactboutje	Skrue til stelledning
532-94 E	2	TH, ø 7, L 95 ↦ 9/55	Schraube	Screw	Bout	Skrue
532-99	2	L 19	Gewindehülse	Shouldered bush, threaded	Holle bev. bout (in- en uitwending van draad voorzien)	Gevindbøsning
533-96	4	H, 5 x 90	Mutter	Nut	Moer	Møtrik
535-1	1	"DUCEL.1283" →| 9/55	Regler	Regulator	Spanningregelaar	Spændingsrelæ
535-1 C	1	"DUCEL. 1283 B" ↦ 9/55	Regler	Regulator	Spanningregelaar	Spændingsrelæ
535-1 E	1	"CIBIE R 61" ↦ 11/55	Regler	Regulator	Spanningregelaar	Spændingsrelæ
2269-S	2	H, 4 x 75	Mutter	Nut	Moer	Møtrik
2284-S	2	Cr, 4,2 x 8	Scheibe	Washer	Ring	Skive
2334-S	4	Cr, 5,2 x 9	Scheibe	Washer	Ring	Skive
2502-S-30	2	TR, 5 x 10	Schraube	Screw	Ring	Skive
702295	2		Feder	Spring	Borstelveertje	Fjeder

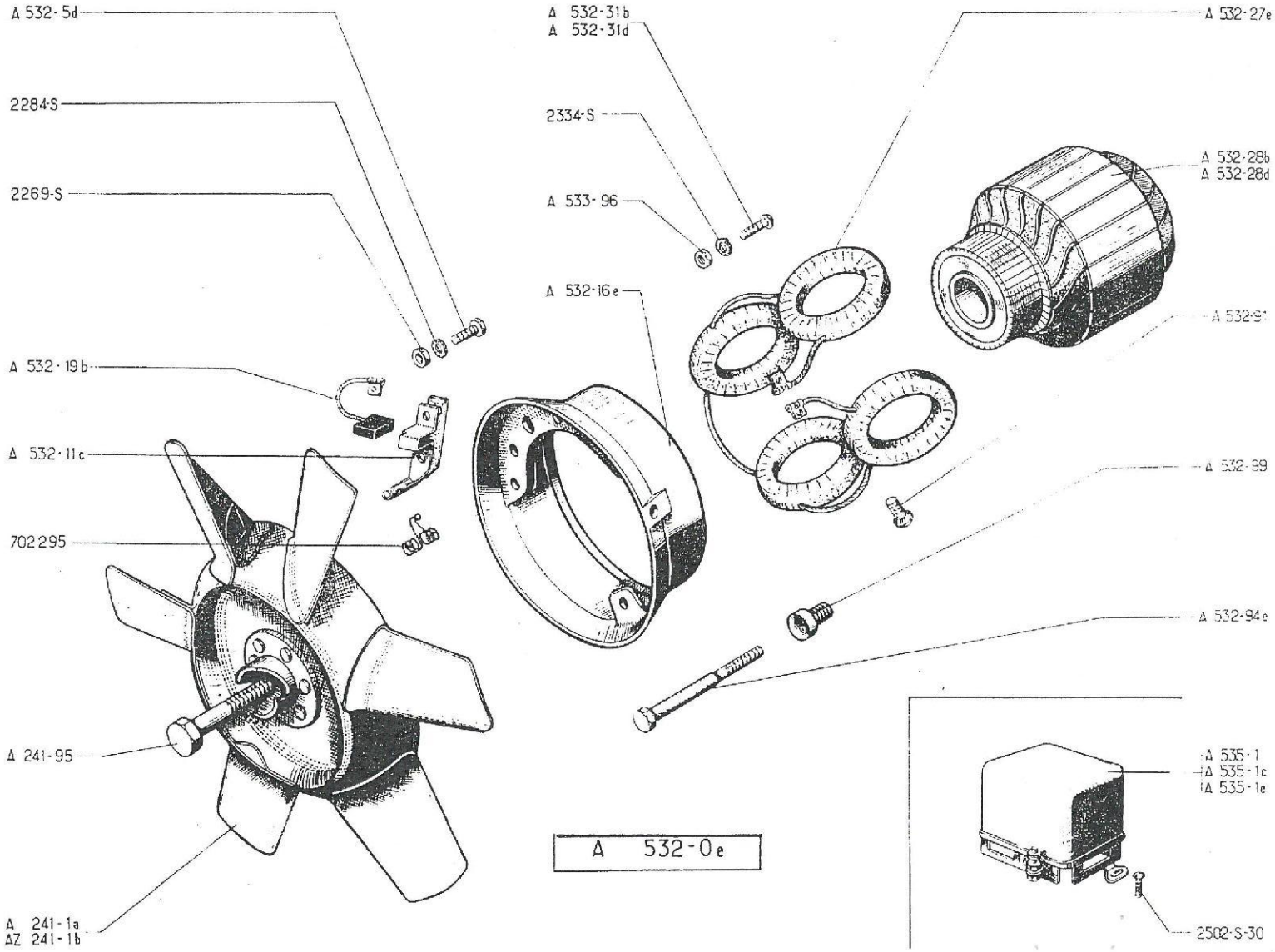
A 532-5d
2284-S
2269-S
A 532-19b
A 532-11c
702295
A 241-95
A 241-1a
AZ 241-1b
A 532-31b
A 532-31d
2334-S
A 533-96
A 532-16e
A 532-27e
A 532-28b
A 532-28d
A 532-91
A 532-99
A 532-94e
A 535-1
A 535-1c
A 535-1e
2502-S-30
A 532-0e

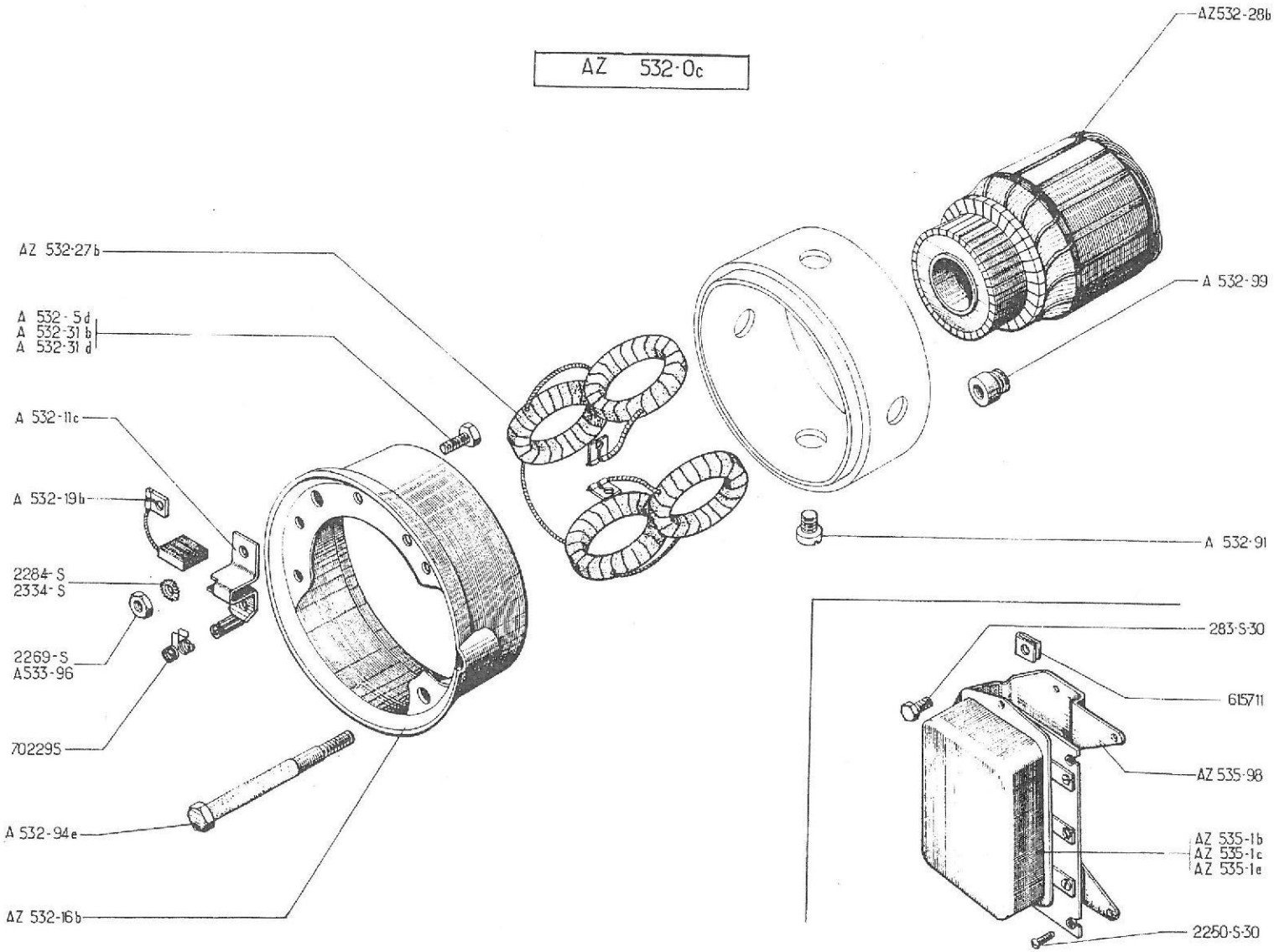
AZ 532·0c
AZ532-28b
AZ 532-27b
A 532-99
A 532-5d
A 532-31b
A 532-31d
A 532-11c
A 532-19b
A 532-91
2284-S
2334-S
2269-S
A533-96
702295
A 532-94e
AZ 532-16b
283-S-30
615711
AZ 535-98
AZ 535-1b
AZ 535-1c
AZ 535-1e
2250-S-30

No		K		LICHTMASCHINE PARIS-RHONE 6 VOLT	DYNAMO PARIS-RHONE 6 VOLTS	DYNAMO PARIS-RHONE 6 V.	DYNAMO PARIS-RHONE 6 V.
				Ab Juli 62	Since July 62	Vanaf Juli 62	Siden Juli 62
AZ	532-0 C	1	"G 11 R 111"	Lichtmaschine, komplett	Dynamo, complete	Dynamo cpl.	Dynamo komplet
A	532-5 D	1	4 x 18	Schraube f. Erregung	Screw for field coils	Aansluitbout voor veldwikkeling	Skrue
A	532-11 C	2		Kohleträger mit Feder	Brush holder with spring	Borstelhouder met veertje	Kulholder med fjeder
AZ	532-16 B	1		Deckel, komplett	Cover assy	Borstelschild cpl.	Dæksel komplet
A	532-19 B	2		Kohle	Brush	Koolborstel	Dynamokul
AZ	532-17 B	1		Satz zu 4 Erregerwicklungen	Set of 4 field coils	Set veldwikkelingen	Feltspolesæt (4 stk.)
AZ	532-28 B	1		Lichtmaschinenanker	Armature	Anker	Dynamoænker
A	532-31 B	1	TR, 5 x 90, L 18	Schraube f. Lichtmaschinenanschluss	Terminal screw	Contactbout	Forbindelsesskrue
A	532-31 D	1	5 x 90, L 25	Schraube f. Lichtmaschinenanschluss	Terminal screw	Contactbout	Forbindelsesskrue
A	532-91	4	TF, 10 x 15	Schraube z. Befestigung der Polkerne	Screw for earth pole pieces	Massa-contactboutje	Skrue til stelledning
A	532-94 E	2	TH, 7 x 95	Schraube	Screw	Bout	Skrue
A	532-99	2	L 19	Gewindehülse	Shouldered bush, threaded	Holle bev. bout (in-en uitwendig voorzien van schroefdraad)	Gevindbøsning
A	533-96	4	H, 5 x 90	Mutter	Nut	Moer	Møtrik
AZ	535-1 B	1	"DUCEL 8325 A"	Regler	Regulator	Spanningregelaar	Spaendingsrelæ
AZ	535-1 C	1	"PARIS-RHONE XT 212"	Regler	Regulator	Spanningregelaar	Spaendingsrelæ
AZ	535-1 E	1	"CIBIE D 67" ↦ 3/63	Regler	Regulator	Spanningregelaar	Spaendingsrelæ
AZ	535-98	1		Reglerträger	Bracket	Steun voor spanningregelaar	Holder
	283-S-30	2	TH, p 5 x 14	Schraube	Screw	Bout	Skrue
	2250-S-30	3	TR, p 5 x 18	Schraube	Screw	Bout	Skrue
	2269-S	2	H, 4 x 75	Mutter	Nut	Moer	Møtrik
	2254-S	2	Cr, 4,2 x 8	Scheibe	Washer	Ring	Skive
	2334-S	6	Cr, 5,2 x 9	Scheibe	Washer	Ring	Skive
	615.711	3	Ø 5	Clips-Mutter	Nut-clip	Moerplaatje	Klipsmøtrik
	702.295	2		Feder	Spring	Borstelveertje	Fjeder

No	K		LICHTMASCHINE DUCEL. 6 VOLT	DYNAMO DUCELLIER 6 VOLTS	DYNAMO DUCELLIER 6 V.	DYNAMO DUCELLIER 6 V.
			Januar 54 - Juli 62	January 54 to July 62	Van Jan. 54 tot Juli 62	Januar 54 - Juli 62
241-1 A	1	↦ 6/53 →| 9/54. A-AU	Gebläserad, 4 Flügel	Fan, 4 blades	Ventilateur 4 bladen	Ventilatorvinge 4 blade
Z 241-1 B	1	AZ - AZU	Gebläserad, 6 Flügel	Fan, 6 blades	Ventilateur 6 bladen	Ventilatorvinge 6 blade
241-95	1	TH, 10 x 70	Schraube	Screw	Centr. bev. bout	Skrue
532-0 G	1	"7060. D" ↦ 2/58 R.M.P.	Lichtmaschine, komplett	Dynamo, complete	Dynamo cpl.	Dynamo komplet
532-5 E	1	4 x 75 ↦ 11/55	Schraube f. Erregerklemme	Screw for field coils	Aansluitbout voor veldwikkeling	Skrue
532-11 E	1	→| 2/58	Kohleträger f. Massekohle	Brush holder, earth pole	Neg. borstelhouder	Kulholder negativ
532-11 I	1		Kohleträger f. Anschluss	Brush holder, output	Pos. borstelhouder	Kulholder positiv
	1	↦ 2/53	Kohleträger f. Massekohle	Brush holder, earth pole	Neg. borstelhouder	Kulholder negativ
532-15 E	2	↦ 2/58	Feder für Kohle	Brush spring	Borstelveertje	Fjeder for kul
532-16 G	1	↦ 2/58	Deckel, komplett	Cover assy	Borstelschild cpl.	Dæksel komplet
532-19 C	2	→| 2/58	Kohle mit Feder	Brush with spring	Koolborstel met veertje	Kul med fjeder
532-19 F	2		Kohle ohne Feder	Brush without spring	Koolborstel zonder veertje	Kul uden fjeder
532-27 F	1	↦ 11/55	Satz zu 4 Erregerwicklungen	Set of 4 field coils	Set veldwikkelingen	Feltspolesæt (4 stk.)
532-28 E	1		Lichtmaschinenanker	Armature	Anker	Dynamoanker
532-31 C	1	5 x 90, L 90	Schraube f. Lichtmaschinenklemme	Terminal screw	Contactbout	Forbindelsesskrue
532-82	2	L 21 ↦ 2/58	Bolzen	Pin	Bev. pennetje voor borstelhouder	Aksel
532-90	2	TR, 4 x 8 →| 2/58 N.F.P.	Schraube	Screw	Bout	Skrue
532-94 D	2	TH, 7 x 100, L 93	Schraube	Screw	Bout	Skrue
532-99	2	L 19	Gewindehülse	Shouldered bush, threaded	Holle bev. bout (in- en uitwendig van schroefdraad voorzien)	Gevindbøsning
533-98	2	H, 5 x 90	Mutter	Nut	Moer	Møtrik
535-1	1	"DUCEL. 1283" →| 11/55	Regler	Regulator	Spanningregelaar	Spændingsrelæ
535-1 C	1	"DUCEL. 1283 B" ↦ 11/55	Regler	Regulator	Spanningregelaar	Spændingsrelæ
535-1 E	1	"CIBIE R 61" 11/55	Regler	Regulator	Spanningregelaar	Spændingsrelæ
2269-S	2	H, 4 x 75	Mutter	Nut	Moer	Møtrik
2284-S	2	Cr, 4, 2 x 8	Scheibe	Washer	Ring	Skive
2334-S	2	Cr, 5, 2 x 9	Scheibe	Washer	Ring	Skive
2502-S-30	2	TR, 5 x 10	Schraube	Screw		

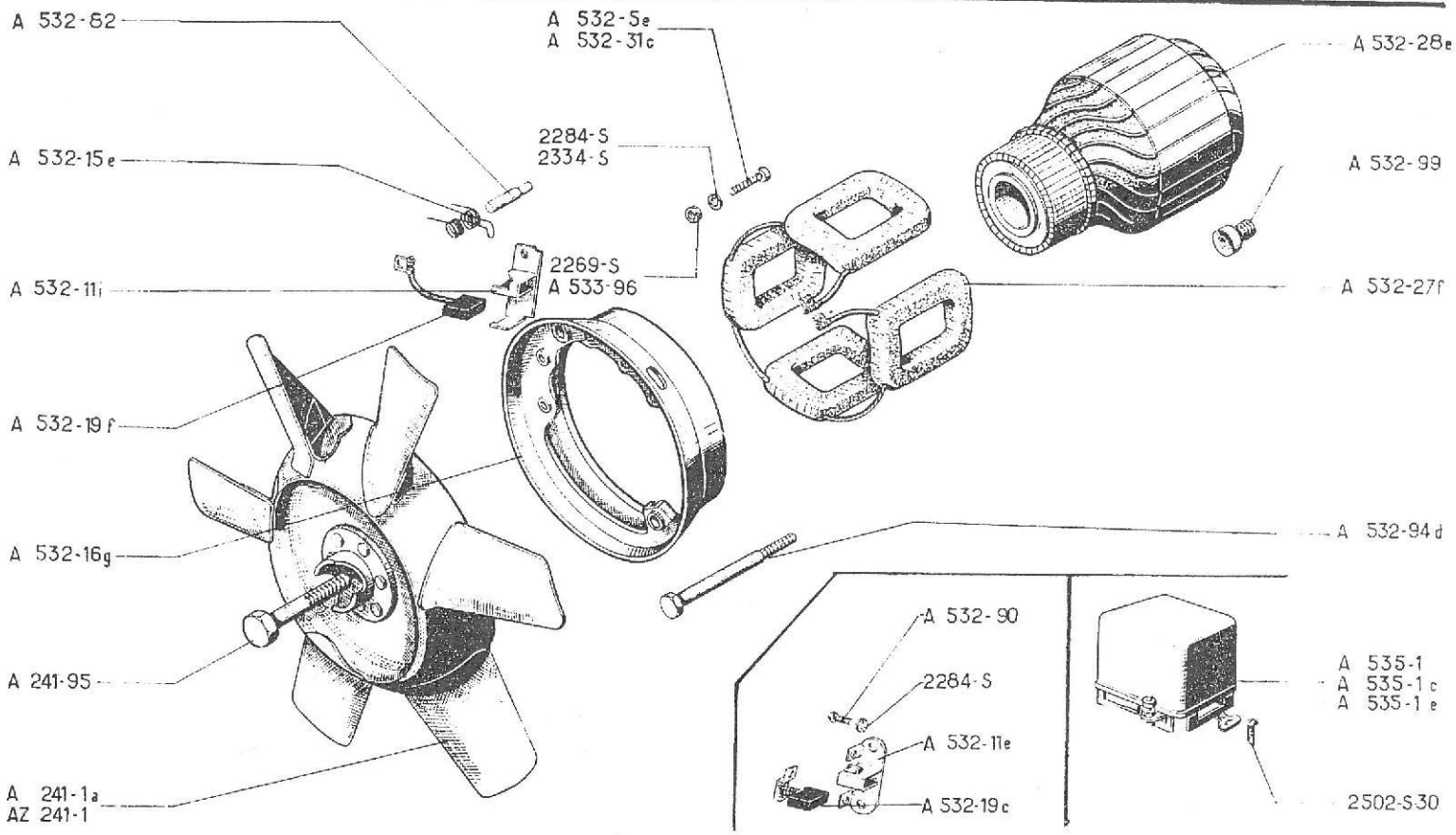
A 532-82
A 532-5e
A 532-31c
A 532-28e
2284-S
2334-S
A 532-15e
A 532-99
2269-S
A 533-96
A 532-11i
A 532-27f
A 532-19f
A 532-94d
A 532-16g
A 532-90
2284-S
A 535-1
A 535-1c
A 535-1e
A 241-95
A 532-11e
A 532-19c
2502-S30
A 241-1a
AZ 241-1

A 532-0g

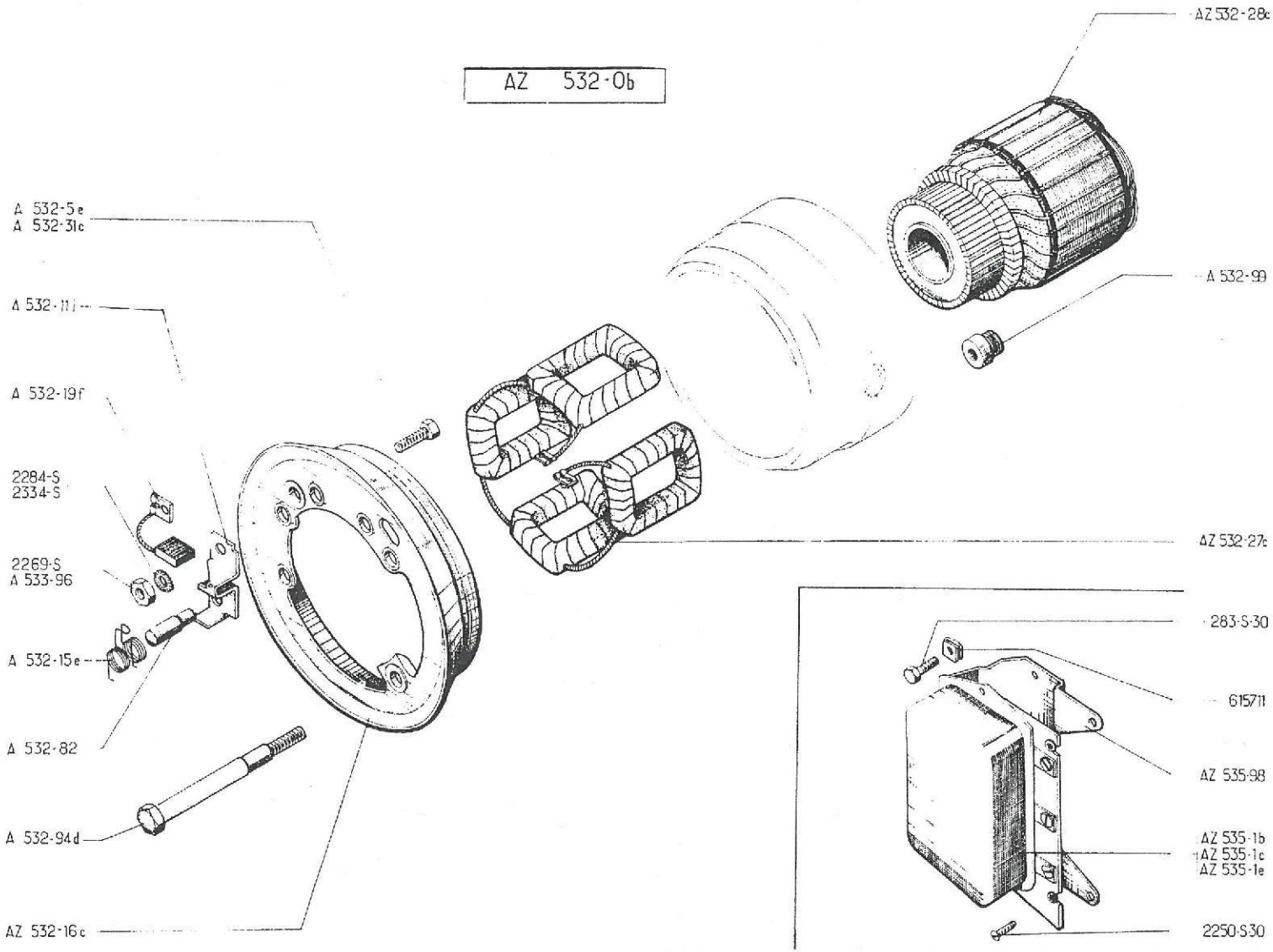
AZ 532-0b
AZ 532-28c
A 532-99
A 532-5e
A 532-31c
A 532-11j
A 532-19f
2284-S
2334-S
2269-S
A 533-96
A 532-15e
A 532-82
A 532-94d
AZ 532-16c
AZ 532-27c
283-S-30
615711
AZ 535-98
AZ 535-1b
AZ 535-1c
AZ 535-1e
2250-S30

No		K		LICHTMASCHINE DUCELLIER 6 VOLT	DYNAMO DUCELLIER 6 VOLTS	DYNAMO DUCELLIER 6 V.	DYNAMO DUCELLIER 6 VOLT
				Ab Juli 62	Since July 62	Vanaf Juli 62	Siden Juli 62
AZ	532-0 B	1	"7276"	Lichtmaschine, komplett	Dynamo complete	Dynamo cpl.	Dynamo komplet
A	532-5 E	1	f 4 x 75	Schraube für Erregerklemme	Screw for field coils	Aansluitbout voor veld-wikkeling	Skrue
A	532-11 I	2		Kohleträger	Brush holder	Borstelhouder	Kulholder
A	532-15 E	2		Feder für Kohle	Spring	Borstelveertje	Fjeder
AZ	532-16 C	1		Deckel, komplett	Cover assy	Borstelschild cpl.	Dæksel komplet
A	532-19 F	2		Kohle	Brush	Koolborstel	Dynamokul
AZ	532-27 C	1		Satz zu 4 Erregerwicklungen	Set of 4 field coils	Set veldwikkelingen	Feltspolesæt (4 stk.)
AZ	532-28 C	1		Lichtmaschinenanker	Armature	Anker	Dynamoanker
A	532-31 C	1	5 x 90, L 10	Schraube f. Lichtmaschinen-klemme	Terminal screw	Contactbout	Forbindelsesskrue
A	532-82	2	L 21	Bolzen	Pin	Bev. pennetje voor borstel-houder	Aksel
A	532-94 D	2	TH, 7 x 100, L 93	Schraube	Screw	Bout	Skrue
A	532-99	2	L 19	Gewindehülse	Shouldered bush, threaded	Holle bev. bout (in- en uit-wendig van draad voorzien)	Gevindbøsning
A	533-96	2	H, 5 x 90	Mutter	Nut	Moer	Møtrik
AZ	535-1 B	1	"DUCEL. 8325 A"	Regler	Regulator	Spanningregelaar	Spændingsrelæ
AZ	535-1 C	1	"PARIS-RHONE". XT 212"	Regler	Regulator	Spanningregelaar	Spændingsrelæ
AZ	535-1 E	1	"CIBIE D 67"	Regler	Regulator	Spanningregelaar	Spændingsrelæ
AZ	535-98	1		Reglerträger	Support	Steun voor spanningregelaar	Holder
	283-S-30	2	TH, p, 5 x 14	Schraube	Screw	Bout	Skrue
	2250-S-30	3	TR, p, 5 x 18	Schraube	Screw	Bout	Skrue
	2269-S	2	H, 4 x 75	Mutter	Nut	Moer	Møtrik
	2284-S	2	Cr, 4,2 x 8	Scheibe	Washer	Ring	Skive
	2334-S	4	Cr, 5,2 x 9	Scheibe	Washer	Ring	Skive
	615.711	3	ø 5	Clipsmutter	Nut clip	Moerplaatje	Klipsmøtrik

No		K		LICHTMASCHINE DUCELLIER 12 VOLT	DYNAMO DUCELLIER 12 VOLTS	DYNAMO DUCELLIER 12 V.	DYNAMO DUCELLIER 12 VOLT
AM	532-0 M	1	" 7302 G"	Lichtmaschine, komplett	Dynamo, complete	Dynamo cpl.	Dynamo komplet
AM	532-03	1		Lagerdeckel	Bearing plate	Borstelschild	Daeksel
AM	532-07	1		Lagerdeckel	Bearing plate	Lagerschild	Daeksel
AM	532-4	1		Satz zu 2 Erregerwicklungen	Set of 2 field coils	Set veldwikkelingen	Fetspolesæt (2 stk.)
AM	532-5	1		Klemme	Terminal screw	Contactbout	Forbindelsesskrue
AM	532-11	2		Kohle-Träger	Brush holder	Borstelhouder	Kulholder
AM	532-15	2		Feder für Kohle	Spring	Borstelveertje	Fjeder
AM	532-17 A	1	"1040"	Keilriemen	Belt	Ventilateurriem	Ventilatorrem
M	532-19 D	2		Plus- u. Massekohle	Brush	Koolborstel	Dynamokul
M	532-28 E	1		Lichtmaschinenanker	Armature	Anker	Dynamoanker
M	532-32	1		Keilriemenspanner	Stay	Spansteun voor dynamo	Stiver
M	532-34	1		Riemenscheibe	Pulley	Poulie	Remskive
Z	532-60	1		Blechgehäuse	Housing (sheet iron)	Beschermkapje	Daekplade
M	532-85	?	e 1	Einstellscheibe	Adjusting washer	Stelring	Justerskive
M	532-85 A	?	e 2	Einstellscheibe	Adjusting washer	Stelring	Justerskive
M	532-85 B	?	e 3	Einstellscheibe	Adjusting washer	Stelring	Justerskive
M	532-94	2		Spannschraube, f. Lagerdeckel	Assembling rod	Verbindingsbout	Samlebolt
M	535-92	1		Träger	Support plate	Steun voor spanningregelaar	Holder
S	532-13	1	17 x 21x18	Laufbüchse	Bush	Lagerbusje voor borstelschild	Bøsning
M	535-1 D	1	"DUCEL. 8243"	Regler	Regulator	Spanningregelaar	Spaendingsrelæ
	484-S	1	TH, 7 x 17	Schraube	Screw	Bout	Skrue
	2369-S	2	H, 6 x 100	Mutter	Nut	Moer	Møtrik
	2372-S	2	H, 9 x 125	Mutter	Nut	Moer	Møtrik
	2389-S	2	Cr, 9, 5 x 16	Scheibe	Washer	Ring	Skive
	2482-S	1	7, 5 x 14	Scheibe	Washer	Ring	Skive
	2489-S	1	H, 7 x 100	Mutter	Nut	Moer	Møtrik
	4154-S	1	4, 6 x 5 x 16	Keil	Key	Spietje	Not
	615.025	1	H, 16 x 125	Mutter	Nut	Moer	Møtrik

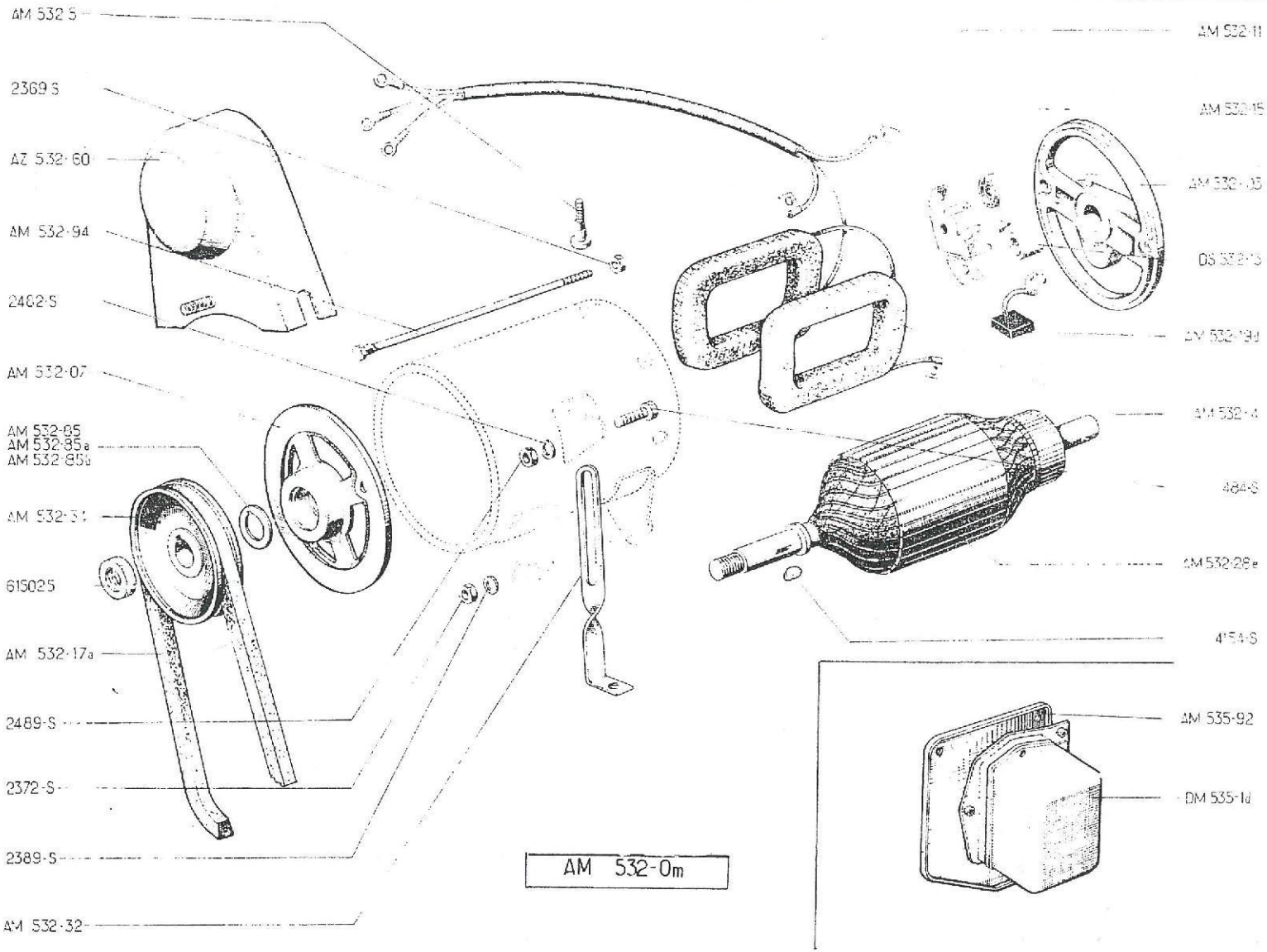
AM 532 S
2369 S
AZ 532-60
AM 532-94
2482-S
AM 532-07
AM 532-85
AM 532-85a
AM 532-85b
AM 532-34
615025
AM 532-17a
2489-S
2372-S
2389-S
AM 532-32
AM 532-11
AM 532-15
AM 532-05
DS 532-13
AM 532-19d
AM 532-4
484-S
AM 532-28e
4154-S
AM 535-92
DM 535-1d
AM 532-0m

STARTMOTOR DUCELLIER 6 VOLT
STARTER DUCELLIER 6 VOLT

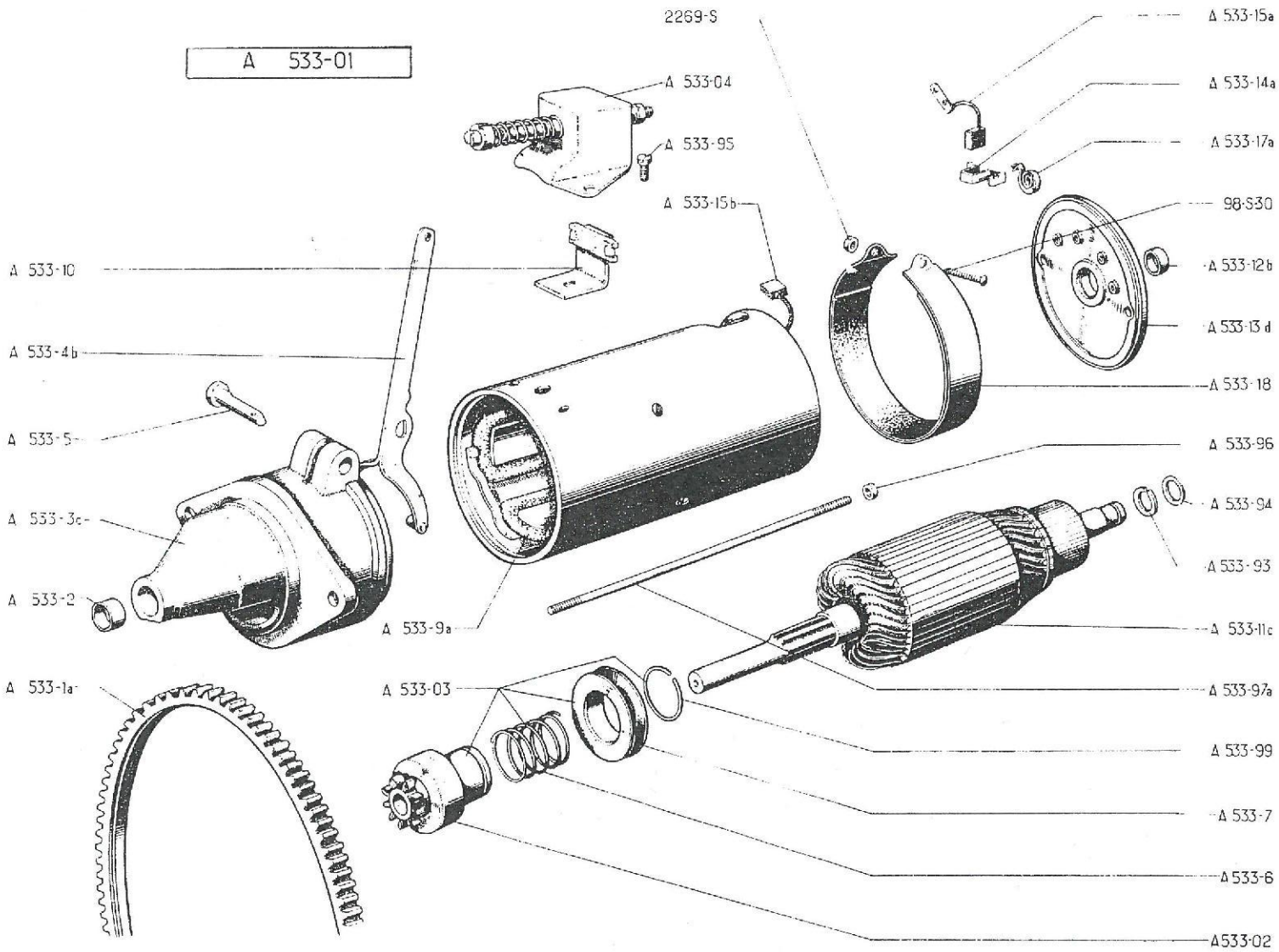

No		K		ANLASSER DUCELLIER 6 VOLT	STARTER MOTOR DUCELLIER 6 VOLTS	STARTMOTOR DUCELLIER 6 V.	STARTER DUCELLIER 6 V.
				Bis September 62	Until September 62	Tot Sept. 62	Indtil September 62
A	533-01	1	381	Anlasser, komplett	Starter motor, complete	Startmotor cpl.	Starter komplet
A	533-02	1		Freilauf, komplett	Idle pinion assy	Bendixwieltje	Tandhjul
A	533-03	1		Bendix-Trieb, komplett	Pinion drive, complete	Starterbendix cpl.	Drev komplet
A	533-04	1		Kontaktgeber	Switch	Startschakelaar	Starterkontakt
A	533-1 A	1		Anlasserzahnkranz	Gear ring	Starterkrans	Startkrans
A	533-2	1	12 x 15 x 20	Laufbüchse	Bush	Busje in starterkap	Bøsning
A	533-3 C	1	AR, ↦ 3/52	Ausgebüchster Lagerdeckel	Bearing, bushed	Starterkap met busje	Endedæksel med bøsning
A	533-4 B	1		Gabel für Bendix-Trieb	Fork	Startervork	Udrykkerarm
A	533-5	1	Ø 10, L 32	Gabelachse	Pin	Bev. pen voor idem	Aksel
A	533-6	1		Feder für Ritzeleingriff	Spring	Bendix-veer	Fjeder
A	533-7	1		Schiebemuffe	Pulley	Bendixmof	Udrykkerbøsning
A	533-9 A	1	↦ 9/50	Satz zu 4 Erregerwicklungen, mit Kohle	Set of 4 coils with brush	Set veldwikkelingen met borstel	Feltspolesæt med kul
A	533-10	1		Kontaktblech	Contact blade	Contactveer	Kontaktfjeder
A	533-11 C	1	↦ 9/54	Anlasseranker	Armature	Anker	Starteranker
A	533-12 B	1	12 x 15 x 15	Laufbüchse	Bush	Busje in borstelschild	Bøsning
A	533-13 D	1	AV, ↦ 3/52	Ausgebüchster Lagerdeckel	Bearing, bushed	Borstelschild (met busje)	Endedæksel med bøsning
A	533-14 A	2	↦ 9/50	Kohleträger	Brush holder	Borstelhouder	Kulholder
A	533-15 A	1	e 8, ↦ 9/50	Plus-Kohle	Positive brush	Pos. starterborstel	Kul positivt
A	533-15 B	1	e 8, ↦ 9/50	Masse-Kohle	Negative brush	Neg. starterborstel	Kul negativt
A	533-17 A	2	↦ 9/50	Spiralfeder	Spring	Borstelveertje	Fjeder
A	533-18	1		Abdeckband	Dust cover	Stofband	Spændebånd
A	533-93	2	Ø ext. 20	Sicherungsring	Circlip	Borgring	Låsering
A	533-94	?	13 x 18 x 1	Beilegscheibe	Adjusting washer	Stelring	Justerskive
A	533-95	2	TH, 5 x 90, L 10	Schraube	Screw	Bout	Skrue
A	533-96	2	H, 5 x 90	Mutter	Nut	Moer	Møtrik
A	533-97 A	2	L 165 ↦ 9/50	Spannschraube f. Lagerdeckel	Assembling rod	Verbindingsbout	Samlebolt
A	533-99	1	TR	Sicherungsdraht	Circlip	Bendix-borgveer	Låsering
	98-S-30	1	TR, p 4 x30	Schraube	Screw	Bout	Skrue
	2269-S	1	H, 4 x 75	Mutter	Nut	Moer	Møtrik

	No	K		ANLASSER DUCELLIER 6 VOLT	STARTER MOTOR DUCELLIER 6 VOLTS	STARTMOTOR DUCELLIER 6 V.	STARTER DUCELLIER 6 V.
				Ab September 62	Since September 62	Vanaf September 62	Siden september 62
M	533-01	1	"6112. A"	Anlasser, komplett	Starter motor, complete	Startmotor cpl.	Starter komplet
	533-02	1		Freilauf, komplett	Idle pinion assy	Bendixtandwieltje	Tandhjul
	533-03	1		Bendix-Trieb, komplett	Pinion drive, complete	Starterbendix cpl.	Drev komplet
	533-04	1		Kontaktgeber	Switch	Startschakelaar	Startkontakt
	533-1 A	1		Anlasserzahnkranz	Gear ring	Starterkrans	Startkrans
	533-2	1	12 x 15 x 20	Laufbüchse	Bush	Busje in starterkap	Bøsning
M	533-3	1	AR	Ausgebüchstei Lagerdeckel	Bearing, bushed	Starterkap met busje	Endedæksel med bøsning
	533-4 B	1		Gabel für Bendixtrieb	Fork	Startervork	Udrykkerarm
M	533-5	1		Gabelachse	Pin	Bev. pen voor Startervork	Aksel
	533-6	1		Feder für Ritzeleingriff	Spring	Bendix-veer	Fjeder
	533-7	1		Schiebemuffe	Pulley	Bendixmof	Udrykkerbøsning
	533-9 A	1		Satz von 4 Erregerwicklungen mit Kohle	Set of 4 coils with brush	Set veldwikkelingen met borstel	Feltspolesæt (4 stk. med kul)
	533-10	1		Kontaktblech	Contact blade	Contactveer	Kontaktfjeder
	533-11 C	1		Anlasseranker	Armature	Anker	Starteranker
	533-12 B	1	12 x 15 x 15	Laufbüchse	Bush	Busje in borstelschild	Bøsning
	533-13 D	1	AR	Lagerdeckel	Bearing, brushed	Borstelschild (met busje)	Endedæksel
	533-14 A	2		Kohleträger	Brush holder	Borstelhouder	Kulholder
	533-15 A	1	e 8	Plus-Kohle	Positive brush	Pos. starterborstel	Kul positivt
	533-15 B	1	e 8	Masse-Kohle	Negative brush	Neg. starterborstel	Kul negativt
	533-17 A	2		Spiralfeder	Spring	Borstelveertje	Fjeder
Z	533-19	2		Schuh	Friction shoe	Fibren geleideblokje	Glider
	533-93	2	Ø ext. 20	Sicherungsring	Circlip	Borgring	Låsering
	533-94	?	13 x 18 x 1	Einstellscheibe	Adjusting washer	Stelring	Justerskive
	533-95	2	TH, 5 x 90 , L 10	Schraube	Screw	Bout	Skrue
	533-96	2	H, 5 x 90	Mutter	Nut	Moer	Møtrik
	533-97 A	2	L 165	Spannschraube f. Lagerdeckel	Assembling rod	Verbindingsstang	Samlebolt
	533-99	1		Sicherungsdraht	Circlip	Bendix-borgveer	Låsering
	577-S	2	TH, 7 x 25. R.P: 487-S	Schraube	Screw	Bout	Skrue

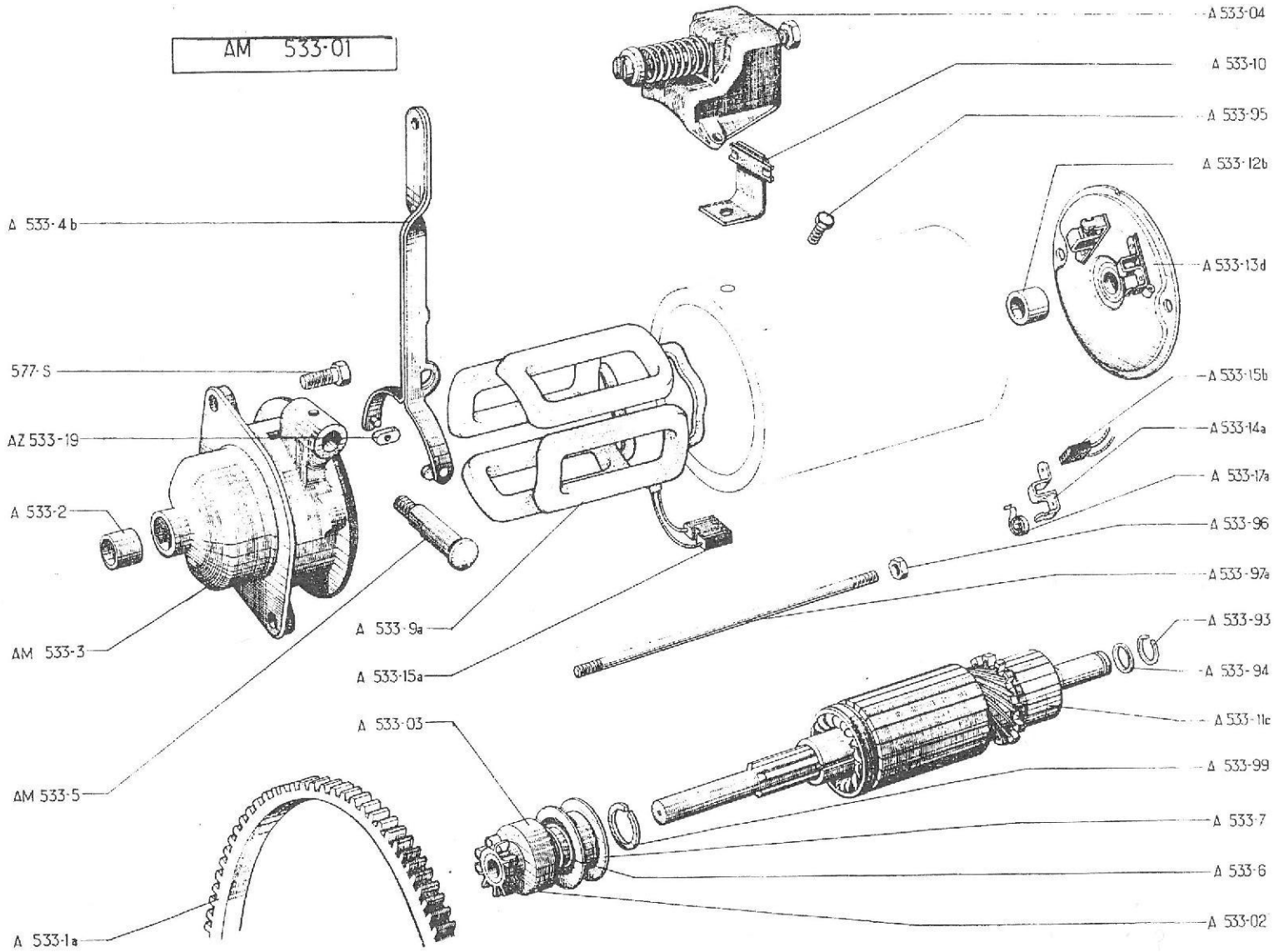
AM 533-01
A 533-04
A 533-10
A 533-95
A 533-12b
A 533-13d
A 533-4b
577-S
AZ 533-19
A 533-2
AM 533-3
AM 533-5
A 533-1a
A 533-9a
A 533-15a
A 533-03
A 533-15b
A 533-14a
A 533-17a
A 533-96
A 533-97a
A 533-93
A 533-94
A 533-11c
A 533-99
A 533-7
A 533-6
A 533-02

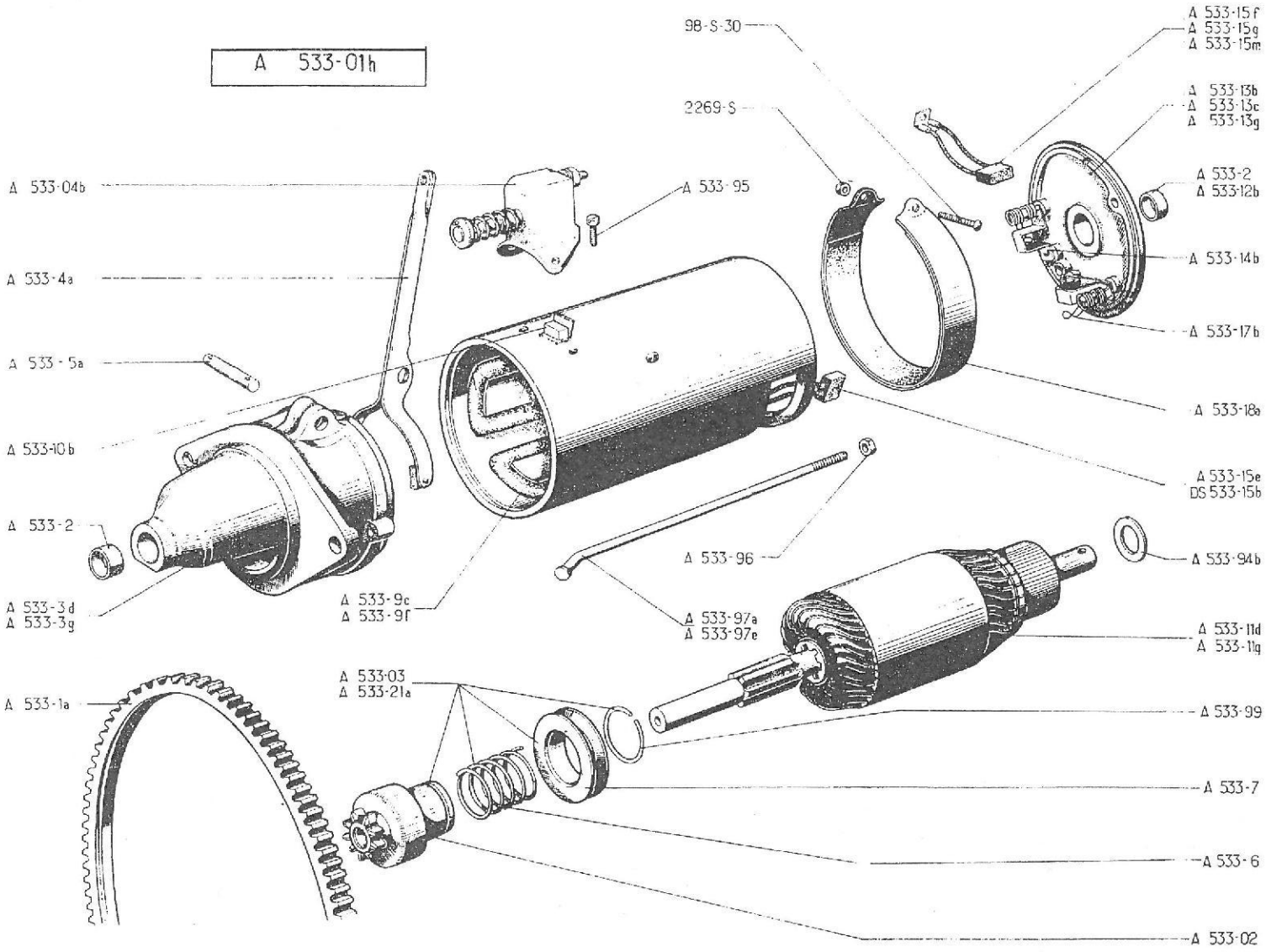
A 533-01h
98-S-30
2269-S
A 533-15f
A 533-15g
A 533-15m
A 533-13b
A 533-13c
A 533-13g
A 533-2
A 533-12b
A 533-14b
A 533-17b
A 533-18a
A 533-15e
DS 533-15b
A 533-94b
A 533-11d
A 533-11q
A 533-99
A 533-7
A 533-6
A 533-02
A 533-04b
A 533-95
A 533-4a
A 533-5a
A 533-10b
A 533-2
A 533-3d
A 533-3g
A 533-9c
A 533-9f
A 533-96
A 533-97a
A 533-97e
A 533-03
A 533-21a
A 533-1a

No		K		ANLASSER PARIS-RHONE 6 VOLT	STARTER MOTOR PARIS-RHONE 6 VOLTS	STARTMOTOR PARIS-RHONE 6 V.	STARTER PARIS-RHONE 6 V.
				Bis September 62	Until September 62	Tot Sept. 62	Indtil september 62
A	533-01 H	1	"D 8. L 33"	Anlasser, komplett	Starter motor, complete	Startmotor cpl.	Starter komplet
A	533-02	1	→| 6/60	Freilauf, komplett	Idle pinion, assy	Bendixtandwieltje	Tandhjul
A	533-03	1	→| 6/60	Bendix-Trieb, komplett	Pinion drive complete	Starterbendix cpl.	Drev komplet
A	533-04 B	1		Kontaktgeber, komplett	Switch	Starterschakelaar	Startkontakt
A	533-1 A	1		Anlasserzahnkranz	Gear ring	Starterkrans	Startkrans
A	533-2	2 1	12 x 15 x 20 →| 9/56 ↦ 9/56	Laufbüchse	Bush	Busje in starterkap	Bøsning
A	533-3 D	1	AV, ↦ 9/56 →| 6/60	Ausgebüchster Lagerdeckel	Bearing, bushed	Starterkap met busje	Endedaeksel med bøsning
A	533-3 G	1	AV, ↦ 6/60	Ausgebüchster Lagerdeckel	Bearing, bushed	Starterkap met busje	Endedaeksel med bøsning
A	533-4 A	1		Gabel f. Bendixtrieb m. Achse	Fork with pin	Startervork met bev. pen	Endedaeksel med bøsning
A	533-5 A	1	ø 8, L 33	Gabelachse	Pin	Bev. pen voor startervork	Udrykkerarm med aksel
A	533-6	1	→| 6/60	Feder für Ritzeleingriff	Spring	Bendix-veer	Fjeder
A	533-7	1	→| 6/60	Schiebemuffe f. Bendixtrieb	Pulley	Bendix-mof	Udrykkerbøsning
A	533-9 C	1	↦ 10/54 →| 6/60	Satz zu 4 Erregerwicklungen mit Kohle	Set of 4 coils with brush	Set veldwikkelingen met borstel	Feltspolesaet (4 stk. med kul)
A	533-9 F	1	↦ 6/60	Satz zu 4 Erregerwicklungen mit Kohle	Set of 4 coils with brush	Set veldwikkelingen met borstel	Feltspolesaet (4 stk. med kul)
A	533-10 B	1	↦ 9/56	Kontaktklemme	Contact plate	Contactklokje	Kontaktfjeder
A	533-11 D	1	↦ 9/56 →| 6/60	Lichtmaschinenanker	Armature	Anker	Starteranker
A	533-11 G	1	↦ 6/60	Lichtmaschinenanker	Armature	Anker	Starteranker
A	533-12 B	1	12 x 15 x 15 ↦ 9/56	Laufbüchse	Bush	Busje in borstelschild	Bøsning
A	533-13 B	1	AR, →| 9/56	Lagerdeckel	Bearing plate	Borstelschild	Endedaeksel
A	533-13 C	1	AR, ↦ 9/56 →| 6/60	Lagerdeckel	Bearing plate	Borstelschild	Endedaeksel
A	533-13 G	1	AR, ↦ 6/60	Lagerdeckel	Bearing plate	Borstelschild	Endedaeksel
A	533-14 B	2	→| 6/60	Kohleträger	Brush holder	Borstelhouder	Kulholder
A	533-15 E	1	e 10, →| 6/60	Plus-Kohle	Positive brush	Pos. starterborstel	Kul positivt
A	533-15 F	1	e 10, →| 9/56	Masse-Kohle	Negative brush	Neg. starterborstel	Kul negativt
A	533-15 G	1	e 10 ↦ 9/56 →| 6/60	Masse-Kohle	Negative brush	Neg. starterborstel	Kul negativt

No		K		ANLASSER PARIS-RHONE 6 VOLT	STARTER MOTOR PARIS-RHONE 6 VOLTS	STARTMOTOR PARIS-RHONE 6 V.	STARTER PARIS-RHONE 6 V.
A	533-15M	1	e 7 ↦ 6/60	Masse-Kohle	Negative brush	Neg. starterborstel	Kul negativt
A	533-17 B	2		Kohle für Feder	Brush spring	Borstelveertje	Fjeder til kul
A	533-18 A	1		Abdeckband	Dust cover	Stofband	Spændebånd
A	533-21 A	1	↦ 6/60	Anlassertrieb, komplett	Pinion drive, complete	Starterbendix cpl.	Drev komplet
A	533-94 B	?		Einstellscheibe	Adjusting washer	Stelring	Justerskive
A	533-95	2	TH, 5 x 90 , L 10	Schraube	Screw	Bout	Skrue
A	533-96	2	H, 5 x 90	Mutter	Nut	Moer	Møtrik
A	533-97 A	2	L 165 →| 9/56	Spannschraube für Lagerdeckel	Assembling rod	Verbindingsstang	Samlebolt
A	533-97 E	2	↦ 6/60	Spannschraube für Lagerdeckel	Assembling rod	Verbindingsstang	Samlebolt
A	533-99	1		Sicherungsdraht	Circlip	Bendix-borgveer	Låsering
DS	533-15 B	1	e 7 ↦ 6/60	Plus-Kohle	Positive brush	Pos. starterborstel	Kul positivt
	98-S-30	1	TR, p, 4 x 30	Schraube	Screw	Bout	Skrue
	2269-S	1	H, 4 x 75	Mutter	Nut	Moer	Møtrik

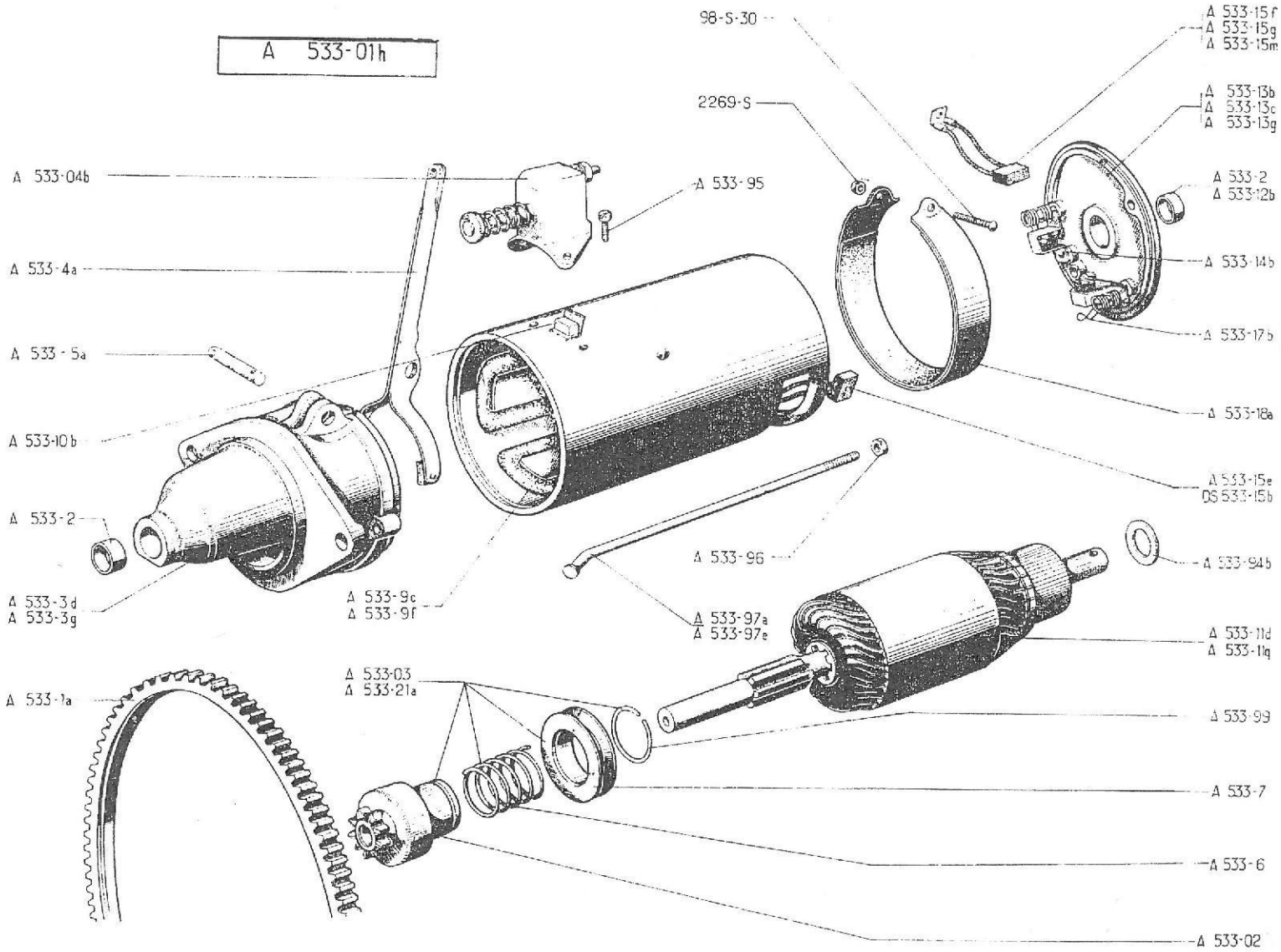
A 533-01h
98-S-30
A 533-15f
A 533-15g
A 533-15m
2269-S
A 533-13b
A 533-13c
A 533-13g
A 533-04b
A 533-95
A 533-2
A 533-12b
A 533-4a
A 533-14b
A 533-17b
A 533-5a
A 533-18a
A 533-10b
A 533-15e
DS 533-15b
A 533-2
A 533-96
A 533-94b
A 533-3d
A 533-3g
A 533-9c
A 533-9f
A 533-97a
A 533-97e
A 533-11d
A 533-11q
A 533-03
A 533-21a
A 533-1a
A 533-99
A 533-7
A 533-6
A 533-02

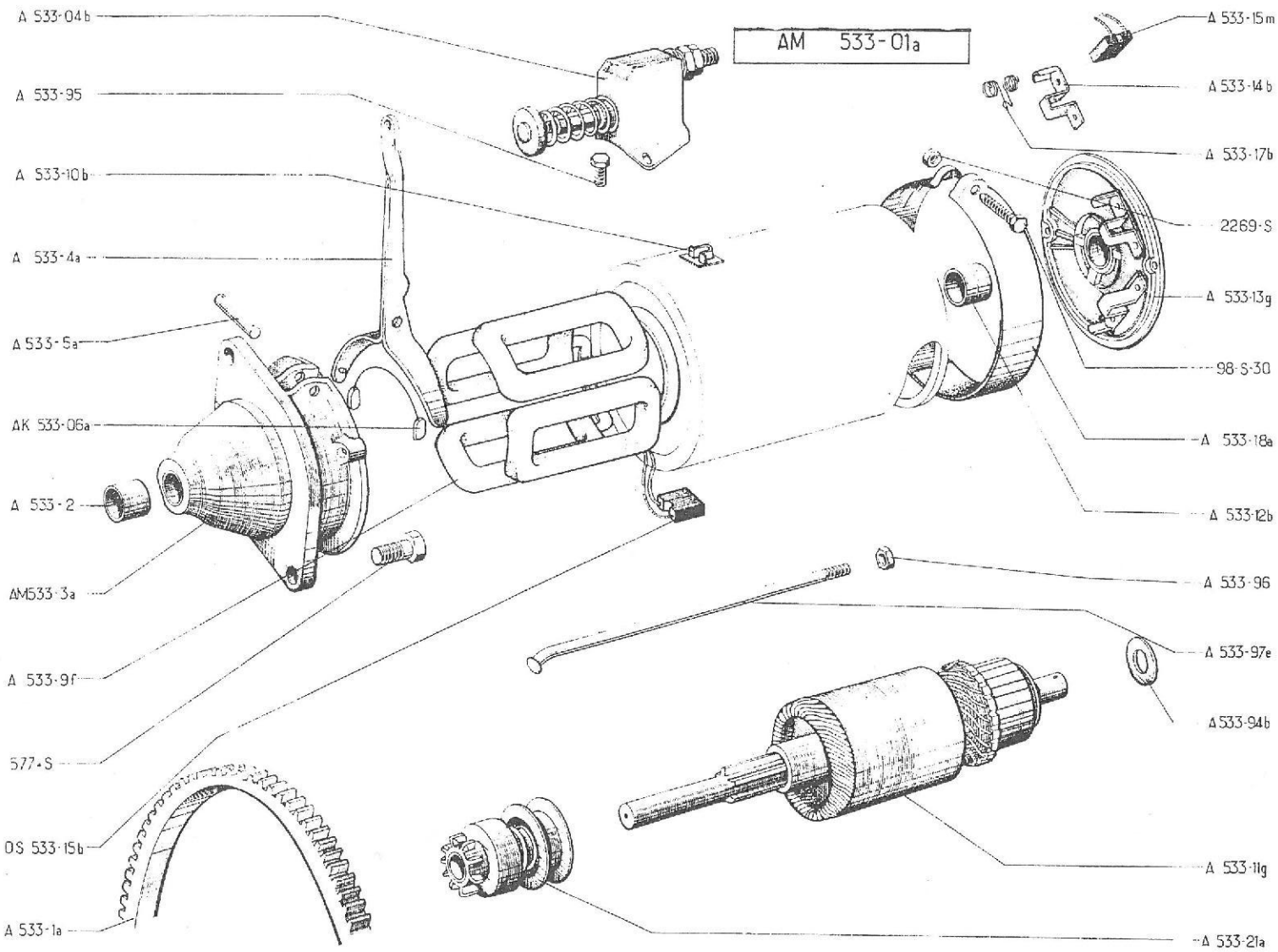
AM 533-01a
A 533-04b
A 533-95
A 533-10b
A 533-4a
A 533-5a
AK 533-06a
A 533-2
AM533-3a
A 533-9f
577-S
OS 533-15b
A 533-1a
A 533-15m
A 533-14b
A 533-17b
2269-S
A 533-13g
98-S-30
A 533-18a
A 533-12b
A 533-96
A 533-97e
A533-94b
A 533-11g
A 533-21a

No		K		ANLASSER PARIS-RHONE 6 VOLT	STARTER MOTOR PARIS-RHONE 6 VOLTS	STARTMOTOR PARIS-RHONE 6 V.	STARTER PARIS- RHONE 6 V.
				Ab September 62	Since September 62	Vanaf Sept. 62	Siden september 62
A	533-01 A	1	"D 8 L 38"	Anlasser, komplett	Starter motor, complete	Startmotor cpl.	Starter komplet
A	533-04 B	1		Kontaktgeber	Switch	Startschakelaar	Startkontakt
AK	533-06 A	1		Satz von 2 Gabelschuhen	Set of 2 friction pads	Set geleideblokjes	Glidesaet
A	533-1 A	1		Anlasserzahnkranz	Gear ring	Starterkrans	Startkrans
A	533-2	1	12 x 15 x 20	Laufbüchse	Bush	Busje in starterkap	Bøsning
AM	533-3 A	1	AV	Ausgebüchster Lagerdeckel	Bearing, bushed	Starterkap met busje	Endedæksel med bøsning
A	533-4 A	1		Gabel f. Bendixtrieb	Fork with pin	Startervork, met bev. pen	Udrykkerarm med aksel
A	533-5 A	1	Ø 8, L 33	Gabelachse	Pin	Bev. pen voor Startervork	Aksel
A	533-9 F	1		Satz von 4 Erregerwicklungen	Set of 4 coils	Set veldwikkelingen	Feltspolesaet (4 stk.)
A	533-10 B	1		Kontaktklemme	Contact plate	Contactblokje	Kontaktfjeder
A	533-11 G	1		Lichtmaschinenanker	Armature	Anker	Starteranker
A	533-12 B	1	12 x 15 x 15	Laufbüchse	Bush	Busje in borstelschild	Bøsning
A	533-13 G	1	AR	Lagerdeckel	Bearing plate	Borstelschild	Endedæksel
A	533-15 M	1	e 7	Massekohle	Negative brush	Neg. starterborstel	Kul negativt
A	533-17 B	2		Feder für Kohle	Spring	Borstelveertje	Fjeder
A	533-18 A	1		Abdeckband	Dust cover	Stofband	Spændebånd
A	533-21 A	1		Anlassertrieb, komplett	Pinion drive complete	Starterbendix cpl.	Drev komplet
A	533-94 B	?		Einstellscheibe	Adjusting washer	Stelring	Justerskive
A	533-95	2	TH, 5 x 90, L 10	Schraube	Screw	Bout	Skrue
A	533-96	2	H, 5 x 90	Mutter	Nut	Moer	Møtrik
A	533-97 E	2		Spannschraube f. Lagerdeckel	Assembling rod	Verbindingsstang	Samlebolt
DS	533-15 B	1	e 7	Plus-Kohle	Positive brush	Pos. starterborstel	Kul positivt
	98-S-30	1	TR. p, 4 x 30	Schraube	Screw	Bout	Skrue
	577-S	2	TH, 7 x 25. R.P.: 437-S	Schraube	Screw	Bout	Skrue
	2269-S	1	H, 4 x 75	Mutter	Nut	Moer	Møtrik
A	533-14 B	2		Kohleträger	Brush holder	Borstelhouder	Kulholder

2Ne

No		K		ANLASSER DUCELLIER 12 VOLT	STARTER MOTOR DUCELLIER 12 VOLTS	STARTMOTOR DUCELLIER 12 V.	STARTER DUCELLIER 12 V.
A	533-02	1		Freilauf, komplett	Idle pinion, assy	Bendixwieltje	Tandhjul
A	533-03	1		Bendixtrieb	Pinion drive complete	Starterbendix cpl.	Drev komplet
AM	533-04	1		Kontaktgeber	Switch	Startschakelaar	Startkontakt
AZ	533-05	1	"6174"	Anlasser, komplett	Starter motor, complete	Startmotor cpl.	Starter komplet
A	533-1 A	1		Anlasser-Zahnkranz	Gear ring	Starterkrans	Startkrans
AW	533-2	1	10 x 13 x 12	Laufbüchse	Bush	Busje in starterkap	Bøsning
AM	533-3 B	1	AV	Ausgebüchster Lagerdeckel	Bearing, bushed	Starterkap	Endedæksel med bøsning
AY	533-4	1		Gabel für Trieb	Fork	Startervork	Udrykkerarm
AM	533-5	1	Ø 10, L 48	Gabelachse	Pin	Bev. pen voor startervork	Aksel
A	533-6	1		Feder f. Ritzeleingriff	Spring	Bendixveer	Fjeder
A	533-7	1		Schiebemuffe f. Bendixtrieb	Pulley	Bendixmof	Udrykkerbøsning
AM	533-9	1		Satz von 4 Erregerwicklungen	Set of 4 coils	Set veldwikkelingen	Feltspolesæt (4 stk.)
A	533-10	1		Kontaktblech	Contact blade	Contactveer	Kontaktfjeder
AM	533-11	1		Anlasseranker	Armature	Anker	Starteranker
AM	533-13	1	AR	Lagerdeckel	Bearing plate	Borstelschild	Dæksel
AM	533-14	2		Kohleträger	Brush holder	Borstelhouder	Kulholder
AM	533-15	1	e 8	Plus-Kohle (2 Kabel)	Positive brush (2 wires)	Pos. starterborstel (2 draads)	Kul med 2 ledninger, positivt
AM	533-15 A	1	e 8	Masse-Kohle (2 Kabel)	Negative brush (2 wires)	Neg. starterborstel (2 draads)	Kul med 2 ledninger, negativt
A	533-17 A	2		Feder für Kohle	Spring	Borstelveertje	Fjeder
A	533-93	2	Ø ext. 20	Sicherungsring	Circlip	Borgring	Låsering
A	533-94	?	13 x 18 x 1	Beilegscheibe	Washer	Ring	Skive
A	533-95	2	TH, 5 x 90, L 10	Schraube	Screw	Bout	Skrue
A	533-96	2	H, 5 x 90	Mutter	Nut	Moer	Møtrik
A	533-97 A	2	L 165	Spannschraube f. Lagerdeckel	Assembling rod	Verbindungsstang	Samlebolt
A	533-99	1		Sicherungsdraht	Circlip	Bendix-borgveer	Låsering
DM	533-2	1	12 x 15 x 15	Ring	Bush	Busje in borstelschild	Bøsning
	577-S	2	TH, 7 x 25 R.P: 487-S	Schraube	Screw	Bout	Bolt

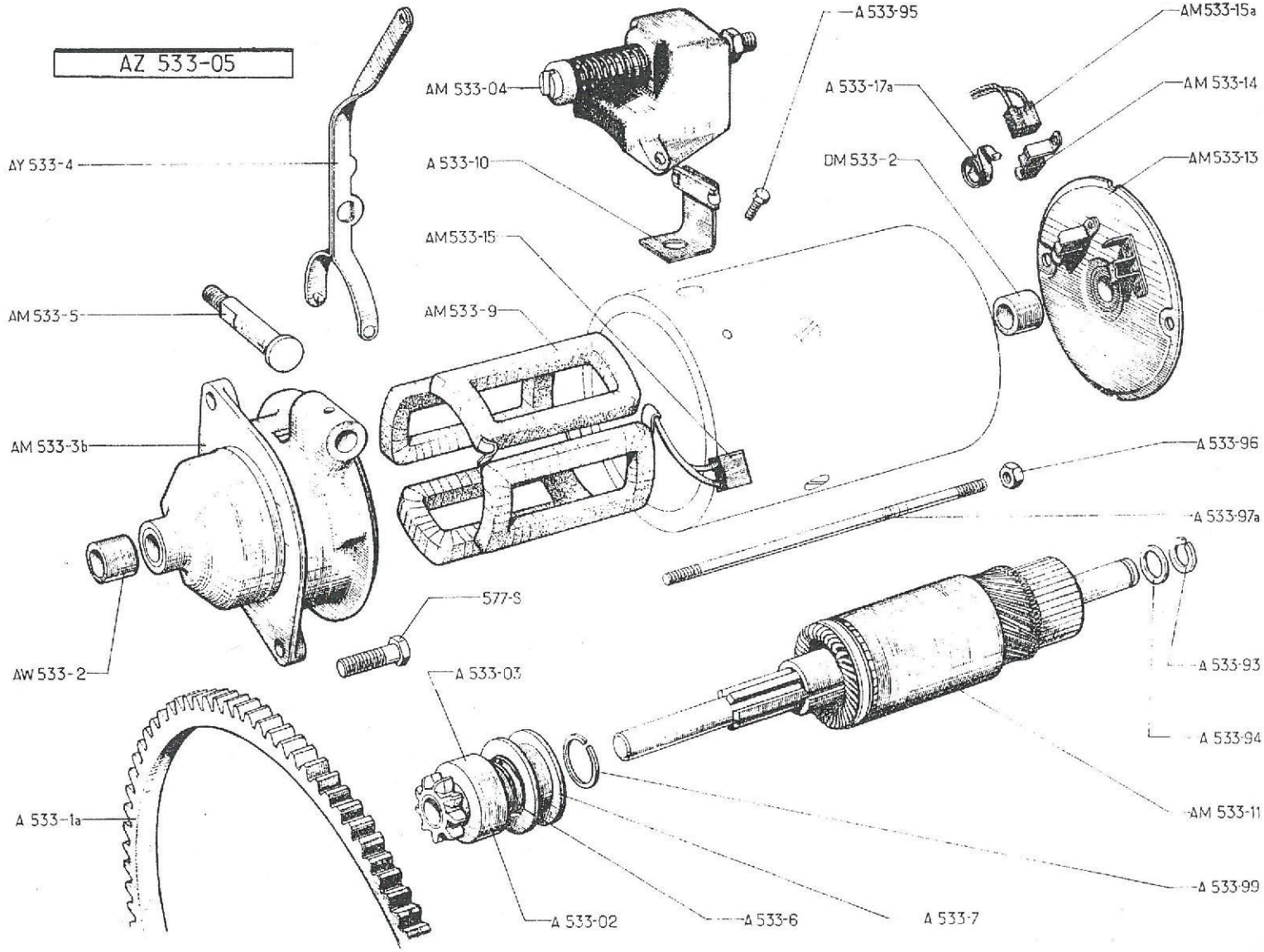
AZ 533-05
AY 533-4
AM 533-5
AM 533-3b
AW 533-2
A 533-1a
AM 533-04
A 533-10
AM533-15
AM533-9
577-S
A 533-03
A 533-02
A 533-6
A 533-7
A 533-95
A 533-17a
DM 533-2
AM533-15a
AM 533-14
AM533-13
A 533-96
A 533-97a
A 533-93
A 533-94
AM 533-11
A 533-99

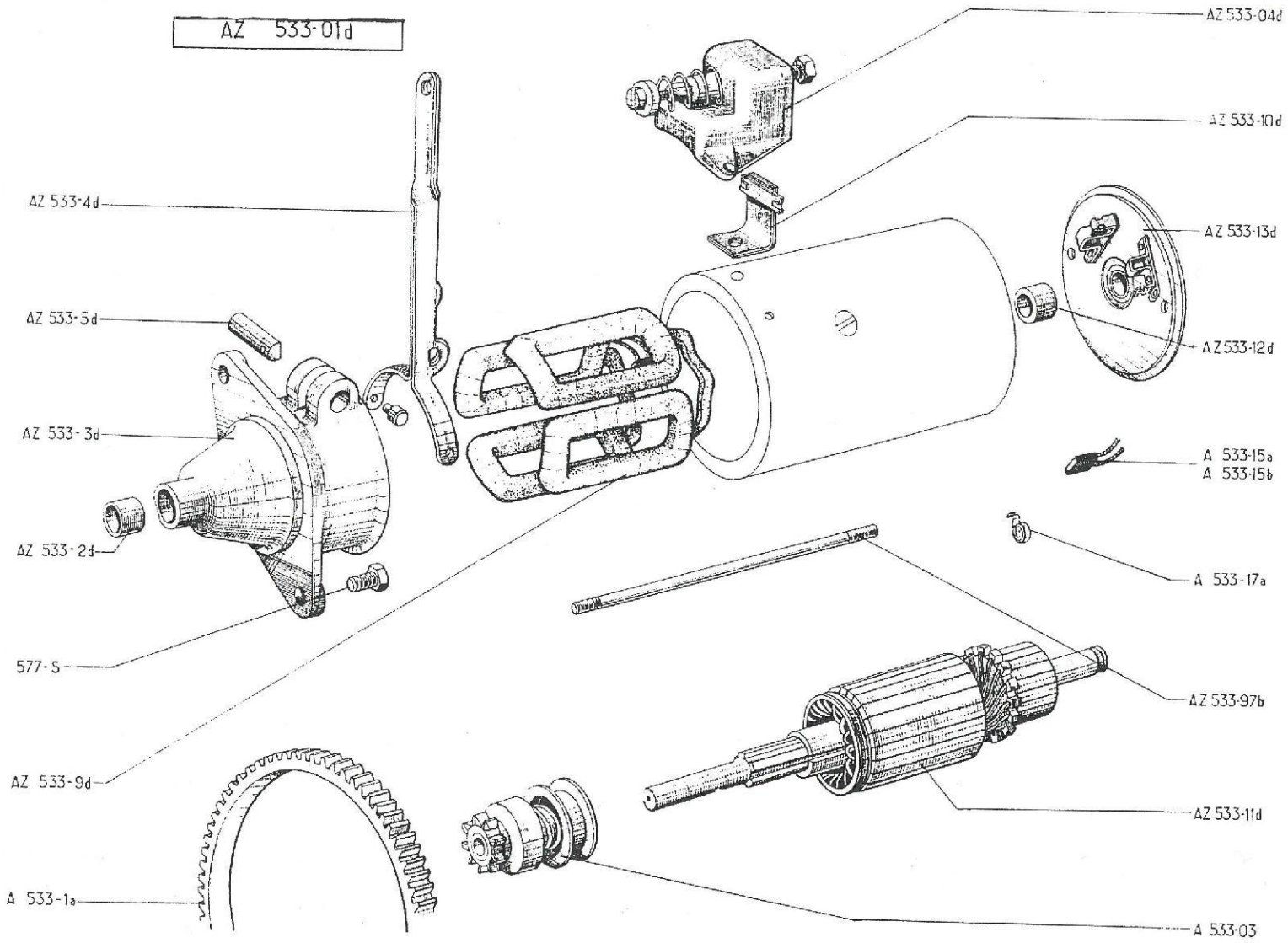
AZ 533-01d
AZ 533-04d
AZ 533-10d
AZ 533-4d
AZ 533-13d
AZ 533-5d
AZ 533-12d
AZ 533-3d
A 533-15a
A 533-15b
AZ 533-2d
A 533-17a
577-S
AZ 533-97b
AZ 533-9d
AZ 533-11d
A 533-1a
A 533-03

No	K		ANLASSER ISKRA - 6 VOLT	STARTER MOTOR ISKRA 6 VOLTS	STARTMOTOR ISKRA 6 V.	STARTER ISKRA 6 VOLT
AZ 533-01 D	1		Anlasser, komplett	Starter motor, complete	Startmotor cpl.	Starter komplet
A 533-03	1		Anlasserritzel, komplett	Pinion drive, complete	Starterbendix cpl.	Drev komplet
AZ 533-04 D	1		Kontaktgeber	Switch	Startschakelaar	Startkontakt
A 533-1 A	1		Anlasserzahnkranz	Gear ring	Starterkrans	Startkrans
AZ 533-2 D	1	12 x 15 x 20	Buchse	Bush	Busje in starterkap	Bøsning
AZ 533-3 D	1	AV	Ausgebüchster Lagerdeckel	Bearing, bushed	Starterkap met busje	Endedæksel med bøsning
AZ 533-4 D	1		Gabel für Anlassertrieb	Fork	Startervork	Udrykkerarm
AZ 533-5 D	1		Gabelachse	Pin	Bev. pen voor Startervork	Aksel
AZ 533-9 D	1		Satz von 4 Erregerwicklungen	Set of 4 coils	Set veldwikkelingen	Feltspolesæt (4 stk.)
AZ 533-10 D	1		Kontaktblech	Contact blade	Contactveer	Kontaktfjeder
AZ 533-11 D	1		Anlasseranker	Armature	Anker	Starteranker
AZ 533-12 D	1	12 x 15 x 15	Buchse	Bush	Busje in borstelschild	Bøsning
AZ 533-13 D	1	AR	Ausgebüchster Lagerdeckel	Bearing, bushed	Borstelschild met busje	Endedæksel med bøsning
A 533-15 A	1	e 8	Plus-Kohle (1 Kabel)	Positive brush (1 wire)	Pos. starterborstel (1 draad)	Kul med 1 ledning (positivt)
A 533-15 B	1	e 8	Masse-Kohle (1 Kabel)	Negative brush (1 wire)	Neg. starterborstel (1draad)	Kul med 1 ledning (negativt
A 533-17 A	2		Feder	Spring	Borstelveer	Fjeder
AZ 533-97 B	2		Spannschraube f. Lagerdeckel	Assembling rod	Verbindingsstang	Samlebolt
577-S	2	TH, 7 x 25, R.P: 487-S	Schraube	Screw	Bout	Skrue

No	K		MECHANISCHER-SCHEIBEN-WISCHER	WINDSCREEN WIPER MECHANICAL DRIVE	RUITEWISSER MECHANISCH	MEKANISKE VISKERE
			Bis September 62	Until September 62	Tot Sept. 62	Indtil september 62
A 563-03 B	1	→| 3/52. R. P: A 563-03 C deo: 1- A 563-13 A	Komplettes Gehäuse	Housing, complete	Huis voor ruitewissermechanisme cpl.	Hus komplet
A 563-03 C	1	↦ 3/52	Komplettes Gehäuse	Housing, complete	Huis voor ruitewissermechanisme cpl.	Hus komplet
563-04	1	↦ 3/52	Antriebsschnecke	Actuating worm	Aandrijfworm	Trækaksel
A 563-8 A	1		Feder	Spring	Vergrendelveertje	Fjeder
563-13	1	L 870, →| 3/52	Antriebsspirale m. flachen Enden	Flexible cable, flat ends	Tellerkabel (plat uiteinde)	Speedometerkabel med flad ende
A 563-13 A	1	L 890, ↦ 3/52	Antriebsspirale m. rechteckigem Querschnitt	Flexible cable, square end	Tellerkabel (vierkant uiteinde)	Speedometerkabel med firkantet ende
A 563-16 C	1	↦ 3/52	Antriebswelle	Shaft	Wisserasje	Aksel
563-76	1		Hülse	Sleeve	Afsluitdop	Muffe
565-1 A	2	L 210	Wischblatt	Rubber blade	Wisserzeempje	Viskerblad
565-2 A	2		Wischerarm	Wiper arm, complete	Wisserarm met zeempje	Viskerarm komplet
A 565-4	1	entr. 230 →| 7/62	Gestänge	Rod	Aandrijfstang links	Stang
AZ 565-4	1	entr. 264 ↦ 7/62	Gestänge	Rod	Aandrijfstang links	Stang
A 565-5	2	f 10 x 100 →| 7/62	Tragstück	Support	Steunmoer voor wisserasje	Bøsning
AZ 565-5 A	2	f 16 x 100 ↦ 7/62	Tragstück	Support	Steunmoer voor wisserasje	Bøsning
565-7	1	entr. 400 →| 7/62	Gestänge	Rod	Aandrijfstang rechts	Stang
Z 565-7	1	entr. 370 ↦ 7/62	Gestänge	Rod	Aandrijfstang rechts	Stang
565-8	2	→| 7/62	Gelenkachse	Pin	Wisserasje	Aksel
Z 565-8	2	↦ 7/62	Gelenkachse	Pin	Wisserasje	Aksel
565-97	2		Sicherungsdraht	Circlip	Borg	Låsering
565-98	3	4 x 7 x 0,5	Scheibe	Washer	Ring	Skive
644-60	1	f 6 x 100 ↦| 1/51	Gewindeendstück	Cap nut	Dopmoer	Møtrik
2323-S	2	H, 5 x 75	Mutter	Nut	Moer	Møtrik
4814-S	1		Knopf	Knob	Bedieningsknop	Greb
4815-S	1	8 x 15 x 1,1 ↦ 1/51	Scheibe	Washer	Onderlegring	Skive
4816-S	1	f 5 x 75 ↦ 1/51	Hutmutter	Cap nut	Dopmoer	Møtrik
450.234	2	H, 10 x 100 →| 7/62	Mutter	Nut	Moer	Møtrik
615.029	2	H, 16 x 100	Mutter	Nut	Moer	Møtrik
721.081	2		Dichtgummi	Sealing rubber		

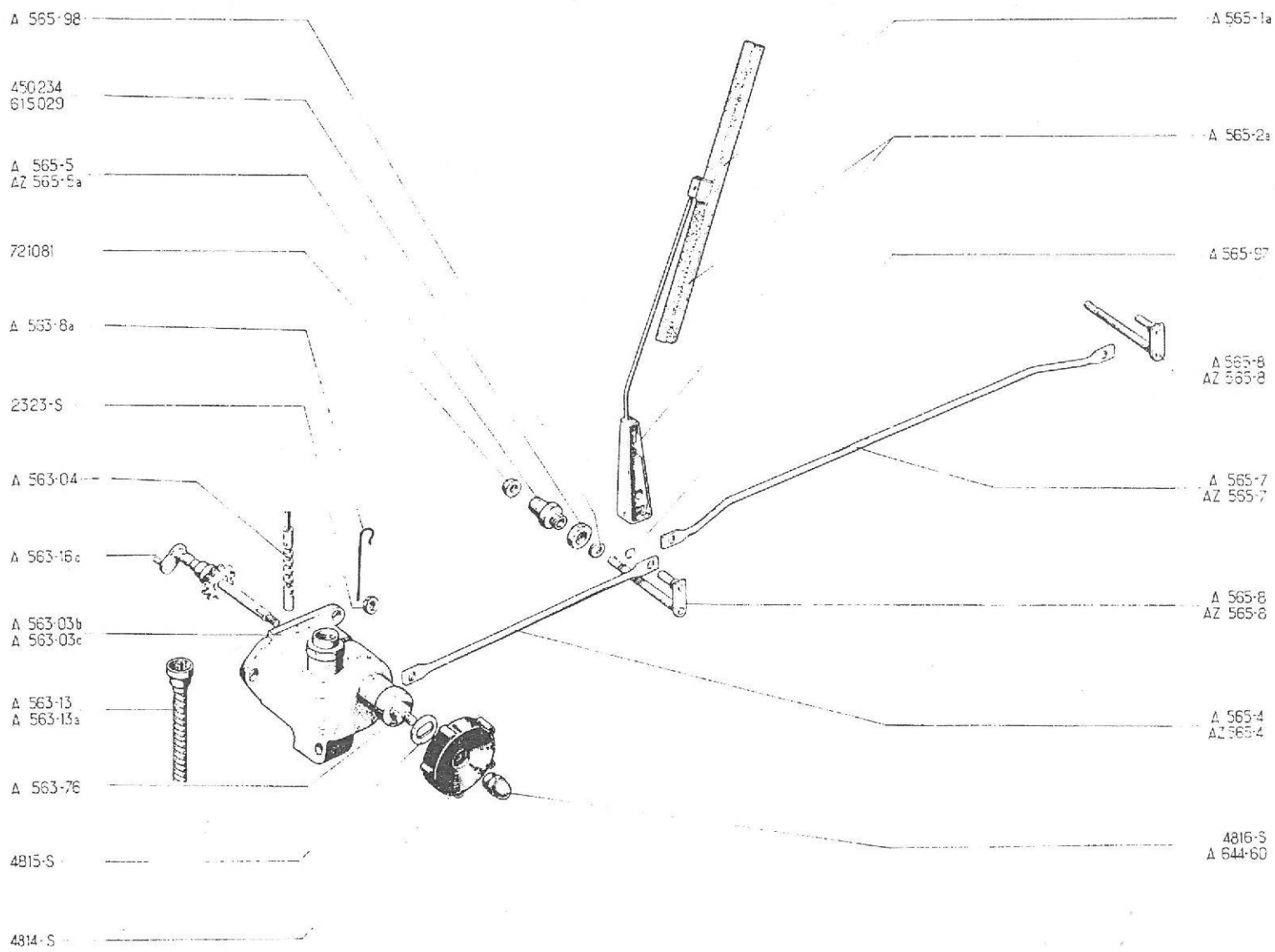
A 565-98
450234
615029
A 565-5
AZ 565-5a
721081
A 563-8a
2323-S
A 563-04
A 563-16c
A 563-03b
A 563-03c
A 563-13
A 563-13a
A 563-76
4815-S
4814-S
A 565-1a
A 565-2a
A 565-97
A 565-8
AZ 565-8
A 565-7
AZ 565-7
A 565-8
AZ 565-8
A 565-4
AZ 565-4
4816-S
A 644-60

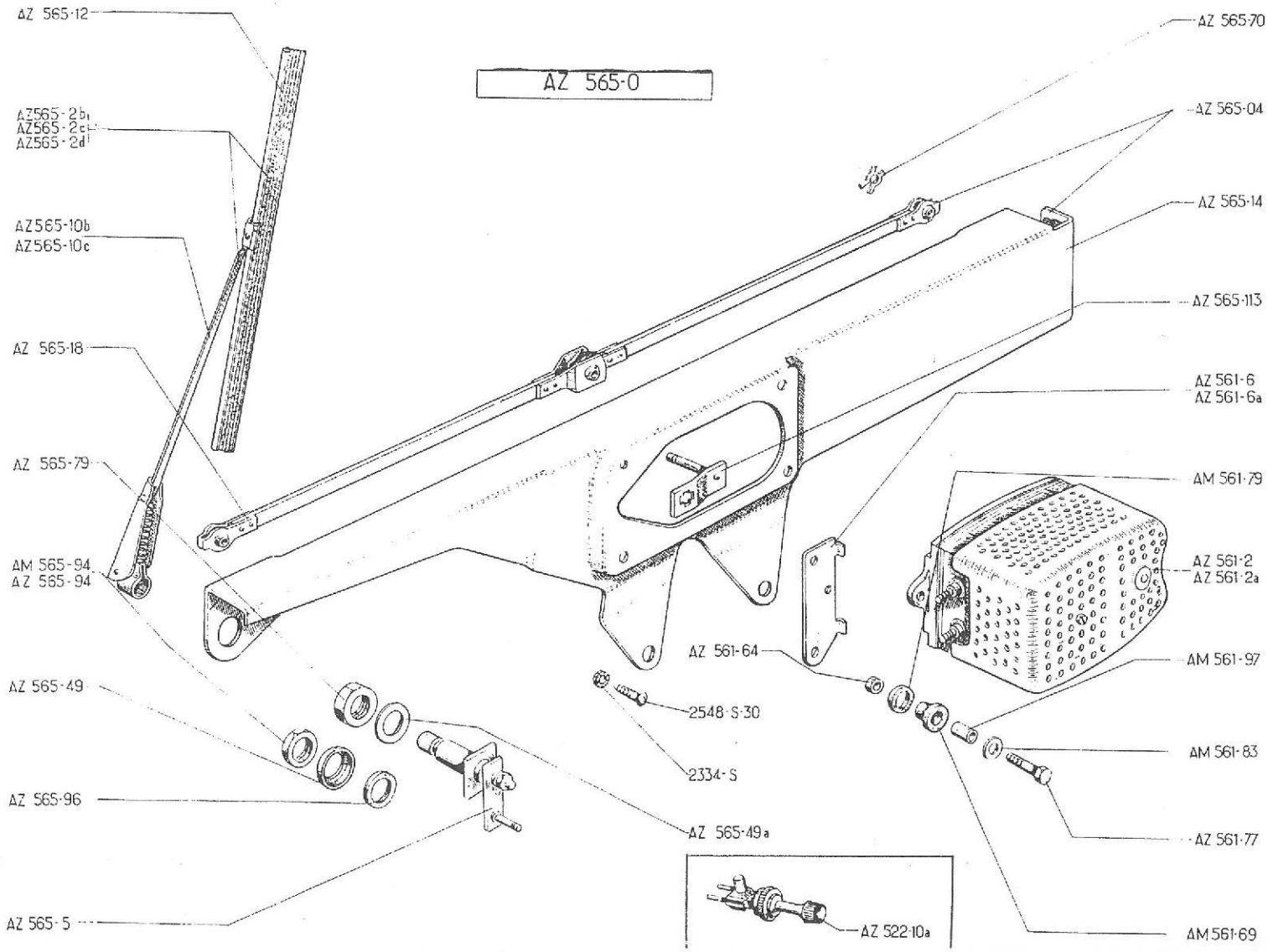
AZ 565-0
AZ 565-12
AZ565-2b
AZ565-2c
AZ565-2d
AZ565-10b
AZ565-10c
AZ 565-18
AZ 565-79
AM 565-94
AZ 565-94
AZ 565-49
AZ 565-96
AZ 565-5
AZ 565-70
AZ 565-04
AZ 565-14
AZ 565-113
AZ 561-6
AZ 561-6a
AM 561-79
AZ 561-2
AZ 561-2a
AM 561-97
AM 561-83
AZ 561-77
AM 561-69
AZ 561-64
2548-S-30
2334-S
AZ 565-49a
AZ 522-10a

No	K		ELEKTRISCHER SCHEIBEN-WISCHER	ELECTRICAL WINDSCREEN WIPER	RUITEWISSER - ELECTRISCH	ELEKTRISKE VISKERE
			Ab September 62	Since September 62	Vanaf Sept. 62	Siden september 62
AZ 522-10 A	1		Schalter	Switch	Schakelaar	Kontakt
AZ 561-2	1	6 V	Scheibenwischer-Motor	Motor	Wissermotor	Motor
AZ 561-2 A	1	12 V	Scheibenwischer-Motor	Motor	Wissermotor	Motor
AZ 561-6	1	G	Träger	Support plate	L. steunplaat voor wissermotor	Beslag
AZ 561-6 A	1	D	Träger	Support plate	R. steunplaat voor wissermotor	Beslag
AZ 561-64	4	H, 4 x 75	Mutter	Nut	Moer	Møtrik
AM 561-69	4	6, 5 x 11 x 14	Gummibüchse	Rubber sleeve	Anti-rammelrubber	Gummibøsning
AZ 561-77	4	TH, 4 x 20	Schraube	Screw	Bout	Skrue
AM 561-79	4	10 x 14 x 5	Gummibüchse	Rubber ring	Rubber ring	Gummibøsning
AM 561-83	4	4 x 15 x 1	Scheibe	Washer	Ring	Skive
AM 561-97	4	4 x 6 x 11	Abstandsring	Distance piece	Vulstukje	Afstandsbøsning
AZ 565-0	1	6 V	Scheibenwischer, komplett	Windscreen wiper, complete	Ruitewisser cpl.	Viskersæt komplet
AZ 565-04	1	6 V	Mechanismus m. Motor o. Wischerarme	Mechanism with motor without wiper arms	Wissermechanisme met motor zonder wisserarmen of zeempjes	Viskersæt med motor uden viskerarme
AZ 565-2 B	2	D à G - AZAM ↦ 3/63	Wischerarm, komplett (verchromt)	Wiper arm, complete (chromium plated)	Verchroomde wisserarm met zeempje	Viskerarm komplet (forkrome
AZ 565-2 C	2	D à G	Wischerarm, komplett	Wiper arm, complete	Wisserarm met zeempje	Viskerarm komplet
AZ 565-2 D	2	D à G	Wischerarm, komplett	Wiper arm, complete	Wisserarm met zeempje	Viskerarm komplet
AZ 565-5	2		Träger mit Achse	Support with pin	Wisserasje	Viskeraksel
AZ 565-10 B	2	D à G - AZAM ↦ 3/63	Wischerarmträger, o. Ausrüstung (verchromt)	Wiper arm, only, (chromium plated)	Verchroomde wisserarm (kaal)	Nøgen viskerarm (forkromet)
AZ 565-10 C	2	D à G	Wischerarmträger. o. Ausrüstung	Wiper arm, only	Wisserarm (kaal)	Nøgen viskerarm
AZ 565-12	2		Wischblatt	Rubber blade	Zeempje	Viskerblad
AZ 565-14	1		Hauptträger f. Mechanismus	Main bracket	Frame voor wissermechanisme	Viskerholder
AZ 565-18	1		Bedienungsgestänge	Rod	Tandemstang	Stang
AZ 565-49	2		Tellerscheibe	Cup washer	Moer	Pakskive

No	K		ELEKTRISCHER SCHEIBEN-WISCHER	ELECTRICAL WINDSCREEN WIPER	RUITEWISSER - ELECTRISCH	ELEKTRISKE VISKERE
			Ab Sept. 62	Since Sept. 62	Vanaf Sept. 62	Siden Sept. 62
AZ 565-49 A	2	16 x 24 x 0, 5	Scheibe	Washer	Ring	Skive
AZ 565-70	4		Haltclips	Clip	Borgje	Lås
AZ 565-79	2	H, 16 x 100	Mutter	Nut	Moer	Møtrik
AM 565-94	2	H, 16 x 100- AZAM ↦ 3/63	Mutter (verchromt)	Nut (chromium plated)	Moer (verchroomd)	Møtrik forkromet
AZ 565-94	2	H, 16 x 100	Mutter	Nut	Moer	Møtrik
AZ 565-96	2		Gummischeibe	Rubber washer	Rubber ring	Gummiskive
AZ 565-113	1		Kurbel	Crank	Tandem-aandrijfasje	Aksel
2334-S	2	Cr, 5, 2 x 9	Scheibe	Washer	Ring	Skive
2548-S-30	2	TR, 5 x 16	Schraube	Screw	Bout	Skrue

No	K		KLIMAANLAGE	AIR CONDITIONING	VERWARMING, RUIT-VERWARMING ENZ.	VARMESYSTEM
			AZL. Bis Mai 59 AZU Bis September 62	AZL - Until May 59 AZU - Until September 62	AZL - Tot Mai 59 AZU - Tot Sept. 62	AZL - Indtil Maj 59 AZU- Indtil Sept. 62
AZ 564-5	1		Entfrosterdüse	Nozzle for demister	Mondstuk voor voorruit-verwarming	Luftragt
AZ 564-74	1		Gummidichtung	Rubber joint	Rubber pakking	Gummipakning
AZ 564-81	1		Blechplatte	Plate, sheet metal	Metalen ring	Lukkeplade
AZ 564-82	1		Verbindung	Union, sheet metal	Aansluitbuis naar mondstuk AZ 564-5	Fordelerrør
AZ 564-84	1	Ø 45, L 385	Leitung f. Entfrostung	Duct for demister	Slang tussen aansluitbuis en mondstuk	Varmeslange
AZ 564-94	1		Feder	Spring	Trekveertje	Fjeder
A 643-2	2		Schacht mit Klappe	Duct with shutter	Eindbuis voor interieurverwarming met afsluitklep	Tragt med klap
AZ 643-3	1	G, R. P: AZ 643-3 D	Anschluss am Zylinderkopf	Air inlet on cylinder head	Verwarmingsmondstuk op cylinderkop	Beslag for topstykke
AZ 643-3 A	1	D, R. P: AZ 643-3 E	Anschluss am Zylinderkopf	Air inlet on cylinder head	Verwarmingsmondstuk op cylinderkop	Beslag for topstykke
AZ 643-3 D	1	G	Anschluss am Zylinderkopf	Air inlet on cylinder head	Verwarmingsmondstuk op cylinderkop	Beslag for topstykke
AZ 643-3 E	1	D	Anschluss am Zylinderkopf	Air inlet on cylinder head	Verwarmingsmondstuk op cylinderkop	Beslag for topstykke
A 643-90	2	TR, 7 x 6, sup.	Schraube	Screw	Bout	Skrue
A 643-91 A	2	L 485	Verbindungsleitung	Sleeve	Verwarmingsslang	Varmeslange
AZ 643-91	1	L 300	Verbindungsleitung	Sleeve	Verwarmingsslang	Varmeslange
AZ 644-05	1		Verstellvorrichtung, komplett	Control unit, assy	Cpl. bedieningsmechanisme voor vent. klep	Lukketøj komplet
AZ 644-6	2	Ø 6, L 70	Feder	Spring	Trekveertje	Fjeder
A 644-60	1	f 6 x 100 →| 1/51	Gewindeendstück	Cap nut	Dopmoer	Møtrik
AZ 644-79	1	AZU ↦ 7/60	Knopfkörper	Knob body	Metalen onderknop voor ventilatieklep-bediening	Greb
A 644-80	1		Lüftungsgrill	Grille	Vliegengaas	Net
A 644-81	1	→|→ 12/56	Umlenkblech o. Ausrüstung	Deflector without slot	Stuwplaat (zonder uitsparing voor verwarmingsmondstuk	Plade uden udskæring
A 644-81 B	1	AZL - AZU ↦ 12/56	Umlenkblech m. Ausrüstung	Deflector with slot	Stuwplaat (met uitsparing voor verwarmingsmondstuk	Plade med udskæring
A 644-83	1	f 4 x 75, L 10	Gewindebolzen	Bolt pin	Verbindingspen	Aksel
AZ 644-84	1	AZU ↦ 7/60	Gummiknopf	Rubber knob	Rubber knop	Gummigreb
A 644-94	1		Alu-Profilstück	Strip aluminium	Aluminium sierlijst	Aluminiumsliste
A 644-95	1		Gummidichtung	Rubber joint	Ventilatiekleprubber	Gummiliste

No	K		KLIMAANLAGE	AIR CONDITIONING	VERWARMING, RUIT-VERWARMING ENZ.	VARMESYSTEM
			AZL. Bis Mai 59	AZL - Until May 59	AZL - Tot Mai 59	AZL - Indtil May 59
			AZU. Bis September 62	AZU - Until September 62	AZU - Tot Sept. 62	AZU - Indtil Sept. 62
644-96	1		Lüftungsklappe	Shutter	Ventilatieklep	Klap
644-103	1	H, 5 x 75 - AZU ↦ 7/60	Spezielschraube	Special nut	Moer	Specialmøtrik
482-S	2	TH, 7 x 12, inf.	Schraube	Screw	Bout	Skrue
2219-S	12	H, 3 x 60	Mutter	Nut	Moer	Møtrik
2244-S	1	TR Ta, 3,5 x 20	Schraube	Screw	Bout	Skrue
2269-S	1	H, 4 x 75	Mutter	Nut	Moer	Møtrik
2312-S	4	5,5 x 9	Scheibe	Washer	Ring	Skive
2498-S	2	TR, 5 x 25	Schraube	Screw	Bout	Skrue
2502-S-30	15	TR, p 5 x 12	Schraube	Screw	Bout	Skrue
2581-S	4	Ta	Schraube	Screw	Bout	Skrue
2884-S	4	L 550	Schelle	Clip	Slangklem	Spændebånd
3230-S	4	ø 3,5	Tellerscheibe	Cup washer	Sluitring	Skive skålformet
4814-S	1	↦ 1/51 →| 7/60	Plastik-Knopf	Plastic-knob	Plastic knop	Plasticgreb
4815-S	1	3 x 15 x 1 ↦ 1/51 →| 7/60	Scheibe	Washer	Ring	Skive
4816-S	1	f 5 x 75, ↦ 1/51 →| 7/60	Gewindeendstück	Cap nut	Dopmoer	Møtrik
602009	2	L 360	Schelle	Clip	Slangklem	Spændebånd
614.021	1	N.F.P.	Schelle mit Schraube	Clip with screw	Wormklem	Skruespændebånd

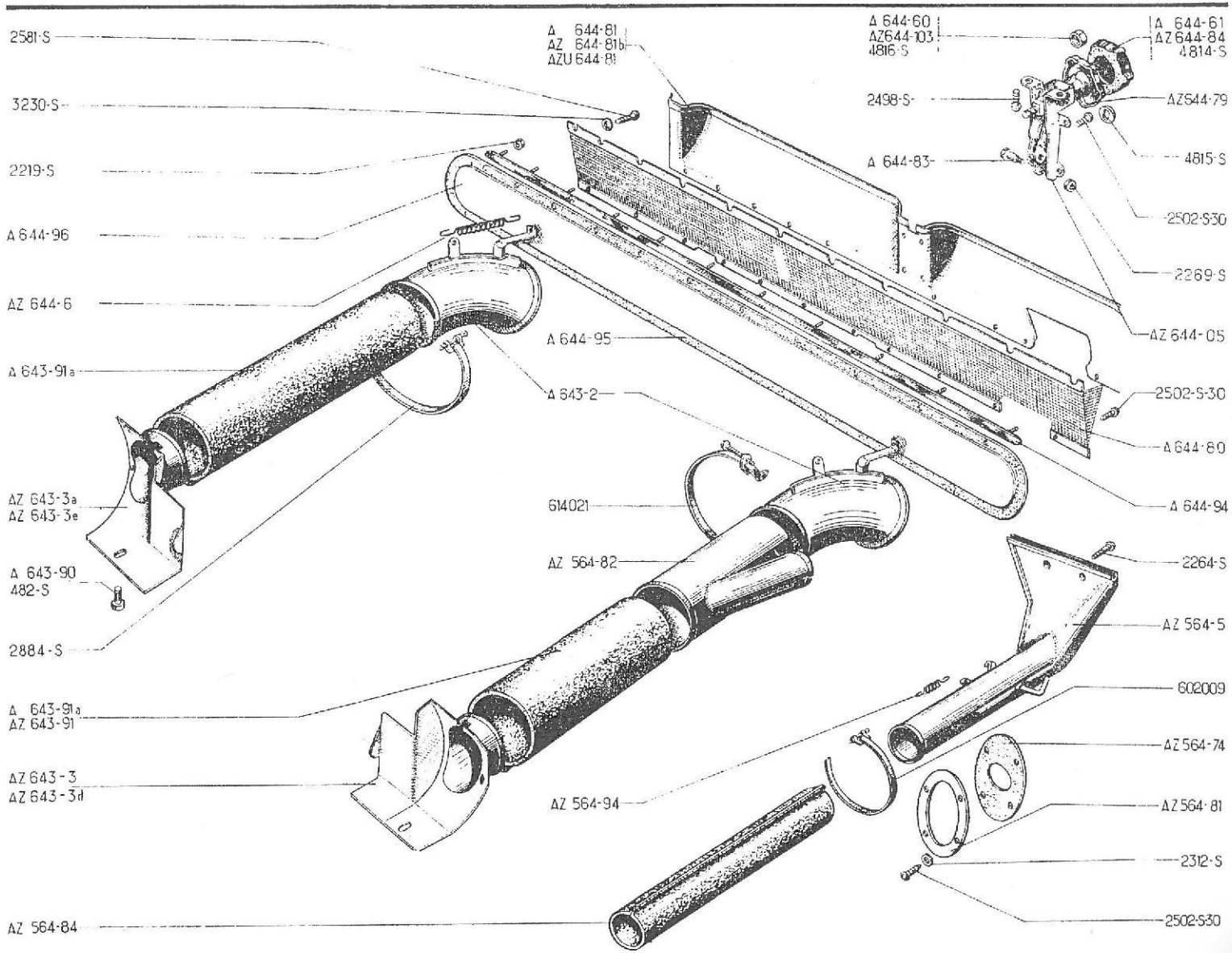
2581-S
3230-S
2219-S
A 644-96
AZ 644-6
A 643-91a
AZ 643-3a
AZ 643-3e
A 643-90
482-S
2884-S
A 643-91a
AZ 643-91
AZ 643-3
AZ 643-3d
AZ 564-84
A 644-81
AZ 644-81b
AZU 644-81
A 644-95
A 643-2
614021
AZ 564-82
AZ 564-94
A 644-60
AZ644-103
4816-S
2498-S
A 644-83
A 644-61
AZ 644-84
4814-S
AZ644-79
4815-S
2502-S30
2269-S
AZ 644-05
2502-S-30
A 644-80
A 644-94
2264-S
AZ 564-5
602009
AZ 564-74
AZ 564-81
2312-S
2502-S30

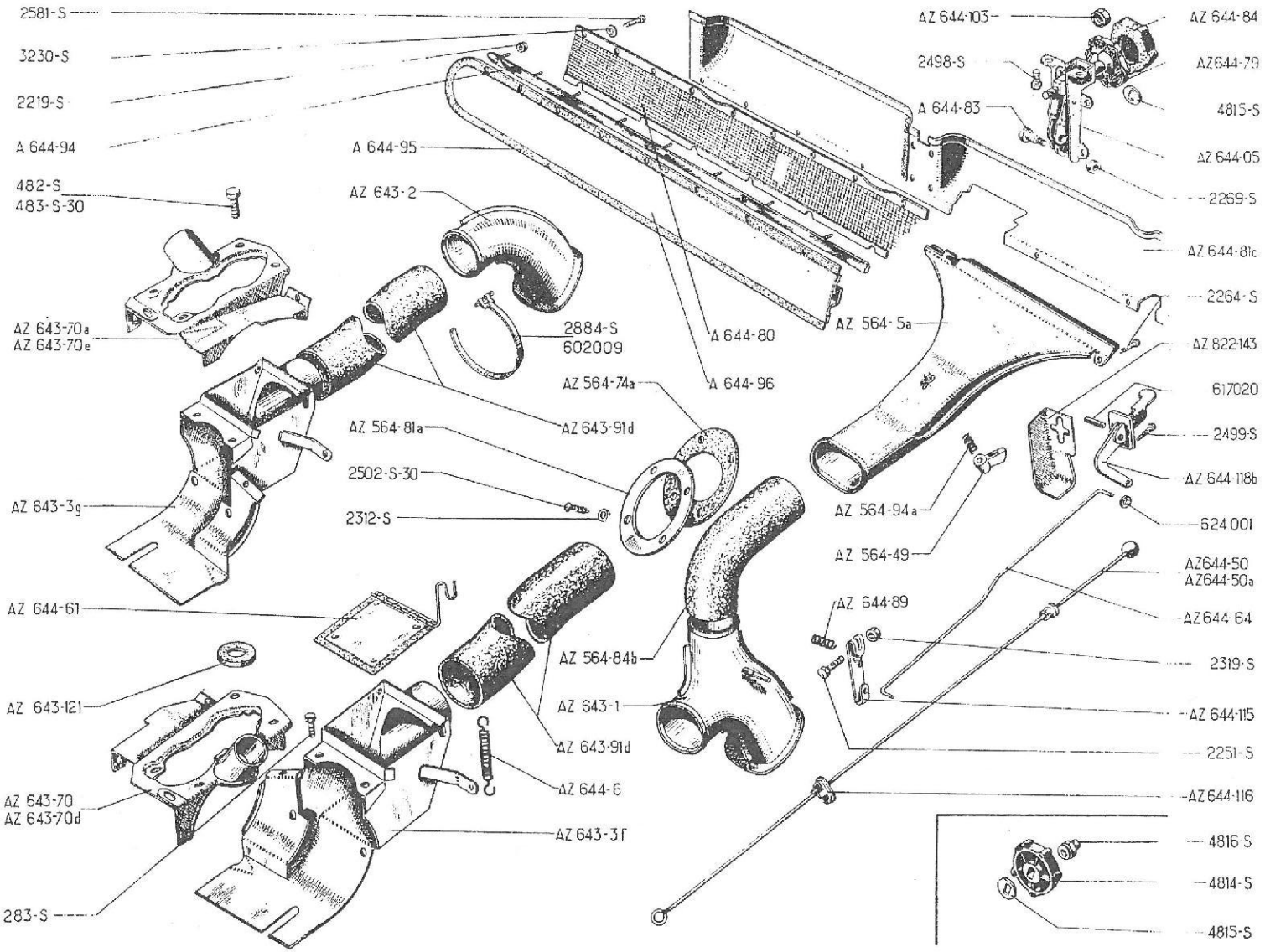
2581-S
3230-S
2219-S
A 644-94
482-S
483-S-30
AZ 643-70a
AZ 643-70e
AZ 643-3g
AZ 644-61
AZ 643-121
AZ 643-70
AZ 643-70d
283-S
A 644-95
AZ 643-2
2884-S
602009
AZ 564-74a
AZ 564-81a
AZ 643-91d
2502-S-30
2312-S
AZ 644-6
AZ 643-3Γ
A 644-80
A 644-96
AZ 564-84b
AZ 643-1
AZ 643-91d
AZ 644-103
2498-S
A 644-83
AZ 564-5a
AZ 564-94a
AZ 564-49
AZ 644-89
AZ 644-84
AZ644-79
4815-S
AZ 644-05
2269-S
AZ 644-81c
2264-S
AZ 822143
617020
2499-S
AZ 644-118b
624001
AZ644-50
AZ644-50a
AZ644-64
2319-S
AZ 644-115
2251-S
AZ644-116
4816-S
4814-S
4815-S

No	K		KLIMAANLAGE	AIR CONDITIONING	VERWARMING, RUITVERWARMING ENZ.	VARMESYSTEM
			AZL - Mai 59 September 62	AZL - May 59 to Sept. 62	AZL - Van Mai 59 tot Sept. 62	AZL - Maj 59 til september
AZ 564-5 A	1		Entfrosterdüse	Nozzle for demister	Mondstuk voor voorruitverwarming	Lufttragt
AZ 564-49	1		Klappenhebel	Directing shutter lever	Verdeelknop op AZ 564-5 A	Greb for klap
AZ 564-74 A	1		Gummidichtung	Rubber joint	Rubber pakking	Gummipakning
AZ 564-81 A	1	L 122, ℓ 96	Ovale Blechplatte	Plate, oval (sheet metal)	Metalen ring (ovaal)	Lukkeplade oval
AZ 564-84 B	1		Gekrümmte Leitung	Sleeve, elbowed	Gebogen verwarmingsslang	Varmeslange
AZ 564-94 A	1		Feder	Spring	Veertje	Fjeder
AZ 643-1	1	G	Schacht m. Klappe	Duct with shutter	Verdeelhuis met klep	Fordelertragt
AZ 643-2	1	D	Schacht	Duct	Eindbuis voor interieurverwarming	Tragt
AZ 643-3 F	1	G	Anschluss am Zylinderkopf	Air inlet on cylinder head	Verwarmingsmondstuk op cylinderkop	Varmekasse for topstykke
AZ 643-3 G	1	D	Anschluss am Zylinderkopf	Air inlet on cylinder head	Verwarmingsmondstuk op cylinderkop	Varmekasse for topstykke
AZ 643-70	1	G →| 4/62	Blech	Panel (sheet metal)	Afsluitplaat	Plade
AZ 643-70 A	1	D →| 4/62	Blech	Panel (sheet metal)	Afsluitplaat	Plade
AZ 643-70 D	1	G ↦ 4/62	Blech m. Zündkerzenschacht	Panel with well	Afsluitplaat (met buis voor bougieafscherming	Plade med rør for tandrør
AZ 643-70 E	1	D ↦ 4/62	Blech m. Zündkerzenschacht	Panel with well	Afsluitplaat (met buis voor bougieafscherming	Plade med rør for tandrør
AZ 643-91 D	2	L 395	Verbindungsleitung	Sleeve	Verwarmingsslang	Varmeslange
AZ 643-121	2	→| 4/62	Gummistopfen	Rubber grounnet	Afsluitrubber	Gummiprop
AZ 644-05	1		Verstellvorrichtung, komplett	Control unit, assy	Afsluitrubber bedieningsmechanisme voor ventilatieklep	Oplukker komplet
AZ 644-0	2		Feder	Spring	Trekveertje	Fjeder
AZ 644-50	1	G. L 730. R.P: AZ 644-50 C	Stange	Rod	Bedieningsstang voor warme lucht-afsluit	Stang
AZ 644-50 A	1	D, L 760	Stange	Rod	Bedieningsstang voor warme lucht-afsluit	Stang
AZ 644-61	2		Klappe	Shutter	Warme lucht-afsluitklep	Klap
AZ 644-64	1	L 425	Stange	Rod	Stang voor bediening van klep in verdeelhuis	Stang
AZ 633-79	1	↦ 7/60	Knopfkörper	Knob body	Metalen onderknop voor ventilatieklepbediening	Håndgreb
AZ 644-80	1		Lüftungsgrill	Grille	Vliegengaas	Gitter
AZ 644-81 C	1		Umlenkblech	Deflector	Stuwplaat (met uitsparing in het midden)	Dækplade
A 644-83	1	f 4 x 75, L 10	Gewindebolzen	Bolt pin	Verbindingspen	Aksel
AZ 644-84	1	↦ 7/60	Gummigarnitur	Rubber knob	Rubber knop	Gummigreb

No	K		KLIMAANLAGE	AIR CONDITIONING	VERWARMING, RUITVERWARMING ENZ.	VARMESYSTEM
			AZL - Mai 59-September 62	AZL - May 59 to Sept. 62	AZL-Van Mai 59 tot Sept. 62	AZL - Maj 59 til september 62
AZ 644-89	1		Feder	Spring	Veertje	Fjeder
A 644-94	1		Alu-Profilstück	Strip, aluminium	Aluminium sierlijst	Aluminiumsliste
A 644-95	1		Gummi-Dichtung	Rubber joint	Ventilatiekleprubber	Gummipakning
A 644-96	1		Klappe	Shutter	Ventilatieklep	Klap
AZ 644-103	1	H, 5 x 75 ↦ 7/60	Specialmutter	Special nut	Moer	Specialmøtrik
AZ 644-115	1		Hebel	Lever	Hevel	Arm
AZ 644-116	2		Nylon-Öse	Eyelet (nylon)	Nylon geleideblokje	Nylongennemføring
AZ 644-118 B	1		Hebel mit Träger	Lever with support	Bedieningslevier	Arm med beslag
AZ 822-143	1		Blechabdeckung	Protector (sheet metal)	Beschermkap	Plade
288-S	6	TH, 5 x 13	Schraube	Screw	Bout	Skrue
482-S	8	TH, 7 x 12	Schraube	Screw	Bout	Skrue
483-S-30	2	TH, 7 x 15	Schraube	Screw	Bout	Skrue
2219-S	12	H, 3 x 60	Mutter	Nut	Moer	Møtrik
2251-S	1	TR, 5 x 20	Schraube	Screw	Bout	Skrue
2264-S	1	TR, Ta, 3,5 x 20	Schraube	Screw	Bout	Skrue
2269-S	1	H, 4 x 75	Mutter	Nut	Moer	Møtrik
2312-S	4	5,5 x 9	Scheibe	Washer	Ring	Skive
2319-S	1	H, 5 x 75	Mutter	Nut	Moer	Motrik
2498-S	2	TR, 5 x 25	Schraube	Screw	Bout	Skrue
2499-S	2	TR, Ta, 3,5 x 9	Schraube	Screw	Bout	Skrue
2502-S-30	15	TR, p 5 x 12	Schraube	Screw	Bout	Skrue
2581-S	4	TR, Ta 3,5 x 10	Schraube	Screw	Bout	Skrue
2384-S	4	L 550	Schelle	Clip	Slangklem	Spændeband
3230-S	4	ø 3,5	Tellerscheibe	Cup washer	Sluitring	Skive
4814-S	1	→| 7/60	Plastik-Knopf	Plastic knob	Plastic knop	Plasticgreb
4815-S	1	8 x 15 x 1	Schraube	Washer	Ring	Skive
4816-S	1	f 5 x 75 →| 7/60	Gewindeendstück	Cap nut	Dopmoer	Møtrik
602.009	2	L 360	Schelle	Clip	Slangklem	Spændeband
617.020	1	5,4 x 10	Kerbstift	Pin	Spietje	Stift
624.001	1	ø 4	Federscheibe	Flexible washer	Ringetje	Låseskive

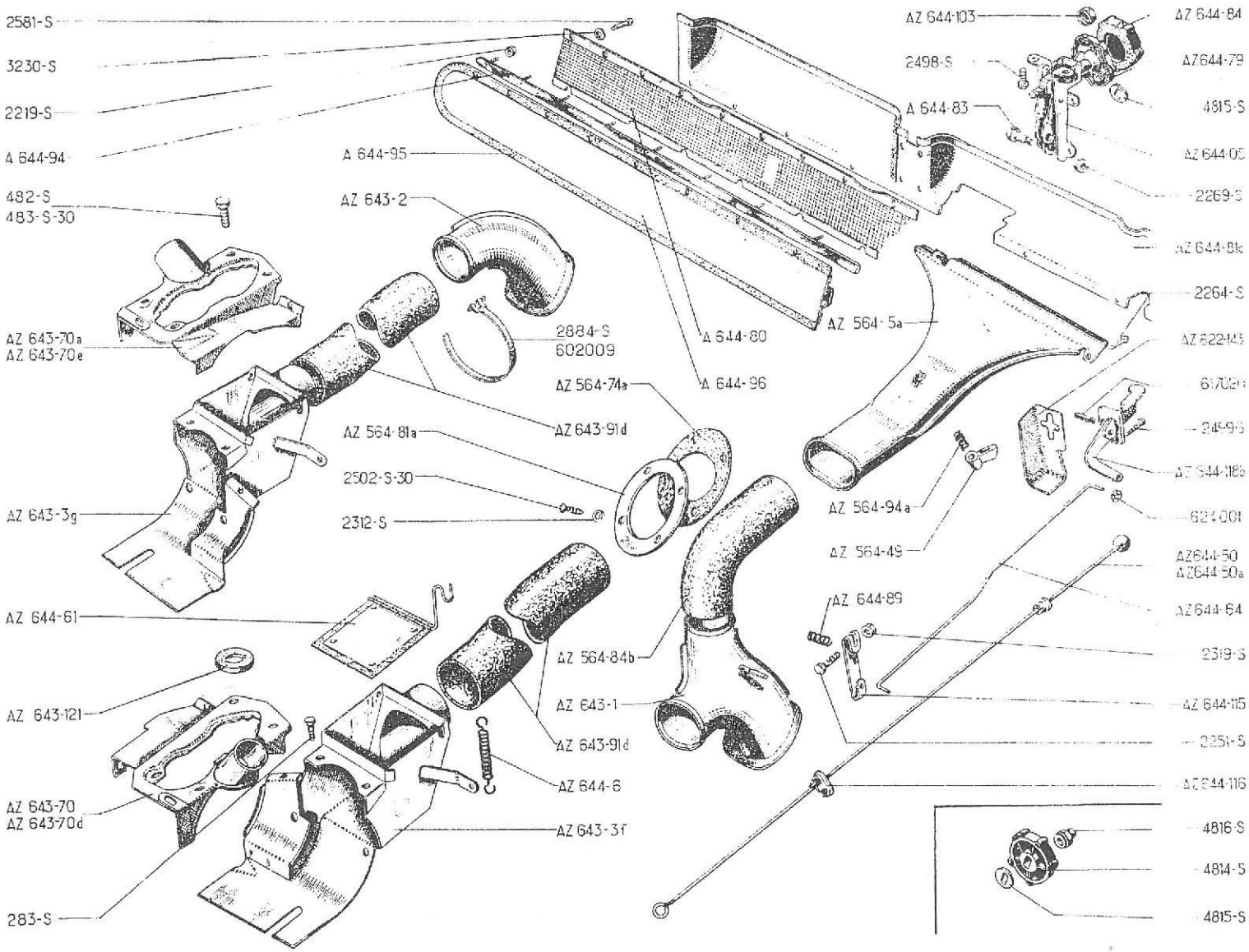
2581-S
3230-S
2219-S
A 644-94
482-S
483-S-30
AZ 643-70a
AZ 643-70e
AZ 643-3g
AZ 644-61
AZ 643-121
AZ 643-70
AZ 643-70d
283-S
A 644-95
AZ 643-2
2884-S
602009
AZ 564-74a
AZ 643-91d
AZ 564-81a
2502-S-30
2312-S
AZ 564-84b
AZ 643-1
AZ 643-91d
AZ 644-6
AZ 643-3f
A 644-80
A 644-96
AZ 564-5a
AZ 564-94a
AZ 564-49
AZ 644-89
AZ 644-103
2498-S
A 644-83
AZ 644-84
AZ644-79
4815-S
AZ 644-05
2269-S
AZ 644-81c
2264-S
AZ 622-143
AZ 644-118b
AZ644-50
AZ644-50a
AZ644-64
2319-S
AZ 644-115
2251-S
AZ 644-116
4816-S
4814-S
4815-S

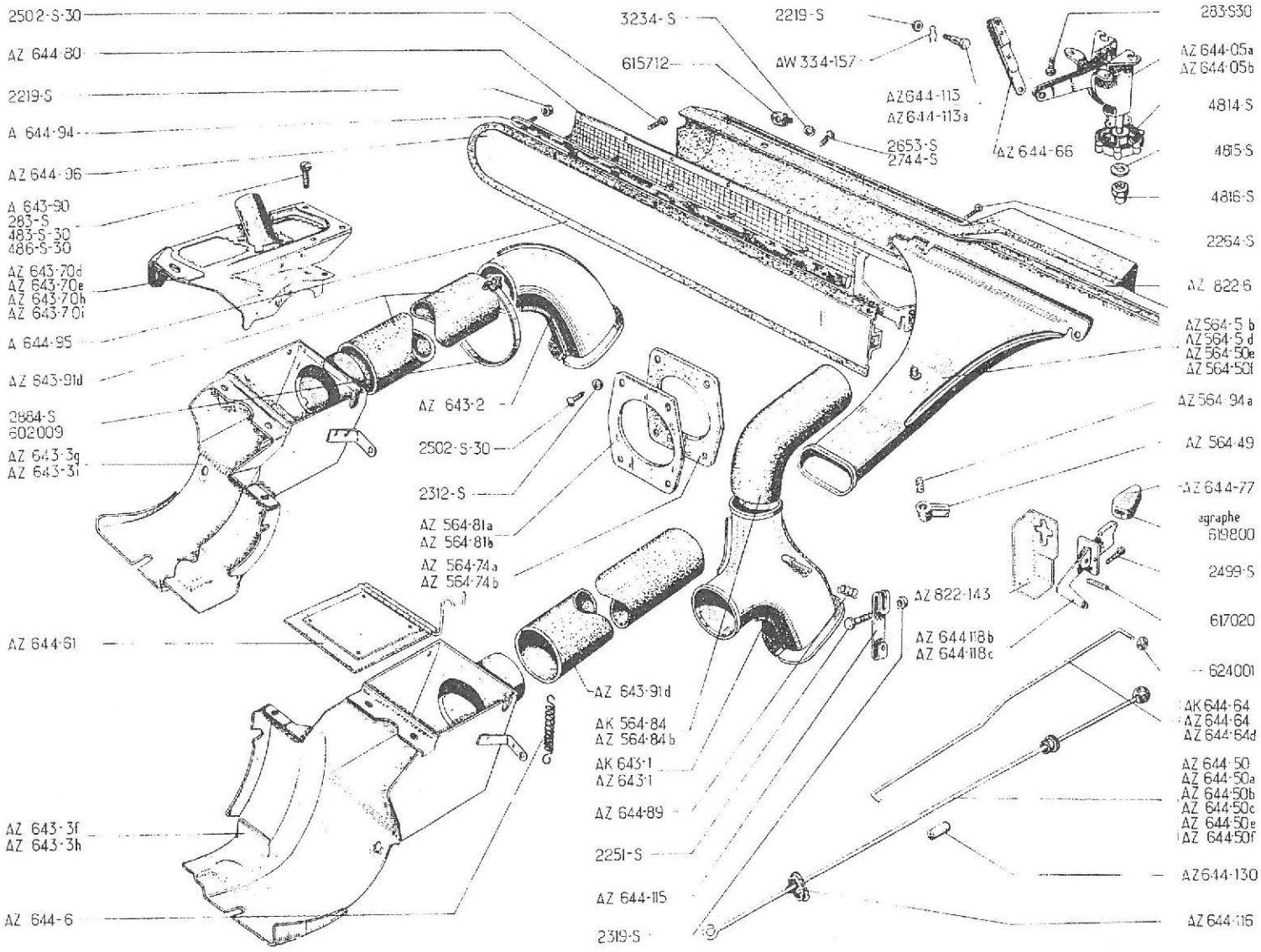
2502-S-30
AZ 644-80
2219-S
A 644-94
AZ 644-96
A 643-90
283-S
483-S-30
486-S-30
AZ 643-70d
AZ 643-70e
AZ 643-70h
AZ 643-70i
A 644-95
AZ 643-91d
2884-S
602009
AZ 643-3g
AZ 643-3i
AZ 644-61
AZ 643-3f
AZ 643-3h
AZ 644-6
3234-S
615712
2219-S
AW 334-157
AZ 644-113
AZ 644-113a
2653-S
2744-S
AZ 644-66
AZ 643-2
2502-S-30
2312-S
AZ 564-81a
AZ 564-81b
AZ 564-74a
AZ 564-74b
AZ 643-91d
AK 564-84
AZ 564-84b
AK 643-1
AZ 643-1
AZ 644-89
2251-S
AZ 644-115
2319-S
AZ 822-143
AZ 644-118b
AZ 644-118c
283-S30
AZ 644-05a
AZ 644-05b
4814-S
4815-S
4816-S
2264-S
AZ 822-6
AZ 564-5 b
AZ 564-5 d
AZ 564-50e
AZ 564-50f
AZ 564-94a
AZ 564-49
AZ 644-77
agraphe
619800
2499-S
617020
624001
AK 644-64
AZ 644-64
AZ 644-64d
AZ 644-50
AZ 644-50a
AZ 644-50b
AZ 644-50c
AZ 644-50e
AZ 644-50f
AZ 644-130
AZ 644-116

No	K		KLIMAANLAGE	AIR CONDITIONING	VERWARMING, RUITVERWARMING ENZ.	VARMESYSTEM
			Ab September 62	Since September 62	Vanaf Sept. 62	Siden september 62
AW 334-157	2	↦ 3/65	Klammer am Befestigungsbolzen	Pin clip	Borg	Lås for aksel
AZ 564-5 B	1	AZU →| 10/63, AZL →| 2/64	Entfrosterdüse	Nozzle for defroster	Mondstuk voor voorruitverwarming	Defrostertragt
AZ 564-5 D	1	AZAM ↦ 3/63 →| 4/67 AZU ↦ 10/63 →| 4/67 AZL ↦ 2/64 →| 4/67	Entfrosterdüse	Nozzle for defroster	Mondstuk voor voorruitverwarming	Defrostertragt
AZ 564-49	1	→| 4/67	Klapphebel	Directing shutter lever	Verdeelknop	Arm til klap
AZ 564-50 E	1	D à G ↦ 4/67	Entfrosterdüse	Nozzle for defroster	Mondstuk voor voorruitverwarming	Defrostertragt
AZ 564-50 F	1	D à G ↦ 4/67	Entfrosterdüse	Nozzle for defroster	Mondstuk voor voorruitverwarming	Defrostertragt
AZ 564-74 A	1	ø 46 →| 3/63	Gummidichtung	Rubber joint	Rubber pakking	Gummipakning
AZ 564-74 B	1	ø 58 ↦ 3/63	Gummidichtung	Rubber joint	Rubber pakking	Gummipakning
AZ 564-81 A	1	L 122, ℓ 96, →| 3/63	Ovale Blechplatte	Plate, oval, (sheet metal)	Metalen ring (ovaal)	Dækplade, oval
AZ 564-81 B	1	L 94, ℓ 85, ↦ 3/63	Rechteckige Blechplatte	Plate, rectangular	Metalen plaat (rechthoekig)	Dækplade, regtangulær
AK 564-84	1	12 V	Gekrümmte Leitung	Sleeve, elbowed	Gebogen verwarmingsslang	Varmeslange
AZ 564-84 B	1	6 V	Gekrümmte Leitung	Sleeve, elbowed	Gebogen verwarmingsslang	Varmeslange
AZ 564-94 A	1	→| 4/67	Feder	Spring	Veertje	Fjeder
AK 643-1	1	12 V. G	Schacht mit Klappe	Duct with shutter	Verdeelhuis met klep	Tragt med klap
AZ 643-1	1	6 V, G	Schacht mit Klappe	Duct with shutter	Verdeelhuis met klep	Tragt med klap
AZ 643-2	1	D	Schacht	Duct	Eindbuis voor interieurverwarming	Tragt
AZ 643-3 F	1	G →| 3/63	Anschluss am Zylinderkopf	Air inlet on cylinder head	Verwarmingsmondstuk op cylinderkop	Plade til topstykke
AZ 643-3 G	1	D →| 3/63	Anschluss am Zylinderkopf	Air inlet on cylinder head	Verwarmingsmondstuk op cylinderkop	Plade til topstykke
AZ 643-3 H	1	G ↦ 3/63	Anschluss am Zylinderkopf	Air inlet on cylinder head	Verwarmingsmondstuk op cylinderkop	Plade til topstykke
AZ 643-3 I	1	D ↦ 3/63	Anschluss am Zylinderkopf	Air inlet on cylinder head	Verwarmingsmondstuk op cylinderkop	Plade til topstykke
AZ 643-70 D	1	G →| 3/63	Blech mit Zündkerzenschacht	Panel with well	Afsluitplaat (met buis voor bougieafscherming)	Plade med rør
AZ 643-70 E	1	D →| 3/63	Blech mit Zündkerzenschacht	Panel with well	Afsluitplaat (met buis voor bougieafscherming)	Plade med rør
AZ 643-70 H	1	G ↦ 3/63	Blech mit Zündkerzenschacht	Panel with well	Afsluitplaat (met buis voor bougieafscherming)	Plade med rør
AZ 643-70 I	1	D ↦ 3/63	Blech mit Zündkerzenschacht	Panel with well	Afsluitplaat (met buis voor bougieafscherming)	Plade med rør

No	K		KLIMAANLAGE	AIR CONDITIONING	VERWARMING, RUITVERWARMING ENZ.	VARMESYSTEM
			Ab Sept. 62	Since Sept. 62	Vanaf Sept. 62	Siden Sept. 62
A 643-90	2	TR. 7 x 6 ↦ 3/63	Schraube	Screw	Bout	Skrue
AZ 643-91 D	2	L 395	Verbindungsleitung	Sleeve	Verwarmingsslang	Varmeslange
AZ 644-05 A	1	AZAM →| 4/67. AZAL-AZU	Verstellvorrichtung, komplett (grau)	Control unit (grey)	Cpl. bedieningsmechanisme voor vent. klep (grijs)	Oplukker komplet (grå)
AZ 644-05 B	1	AZAM ↦ 4/67	Verstellvorrichtung, komplett (schwarz)	Control unit (black)	Cpl. bedieningsmechanisme voor vent. klep (zwart)	Oplukker komplet (sort)
AZ 644-6	2		Feder	Spring	Trekveertje	Fjeder
AZ 644-50	1	G. L 730, R. P: AZ 644-50 C	Stange	Rod	Bedieningsstang voor warme lucht-afsluitklep	Stang
AZ 644-50 A	1	D. L 760 →| 3/63	Stange	Rod	Bedieningsstang voor warme lucht-afsluitklep	Stang
AZ 644-50 B	1	G. L 700 ↦ 3/63 →| 9/66	Stange	Rod	Bedieningsstang voor warme lucht-afsluitklep	Stang
AZ 644-50 C	1	D. L 730 ↦ 3/63 →| 9/66	Stange	Rod	Bedieningsstang voor warme lucht-afsluitklep	Stang
AZ 644-50 E	1	G. L 700 ↦ 9/66	Stange	Rod	Bedieningsstang voor warme lucht-afsluitklep	Stang
AZ 644-50 F	1	D. L 730 ↦ 9/66	Stange	Rod	Bedieningsstang voor warme lucht-afsluitklep	Stang
AZ 644-61	2		Klappe	Shutter	Warme lucht-afsluitklep	Klap
AK 644-64	1	L 495, 12 V	Stange	Rod	Stang voor bediening van klep in verdeelhuis	Stang
AZ 644-64	1	L 425, 6 V, AZL-AZU AZAM →| 4/67	Stange	Rod	Stang voor bediening van klep in verdeelhuis	Stang
AZ 644-64 D	1	L 415 - AZAM ↦ 4/67	Stange	Rod	Stang voor bediening van klep in verdeelhuis	Stang
AZ 644-66	1		Gestänge	Link	Verbindingsstang voor vent. klepbediening	Arm
AZ 644-77	1		Betätigungsknopf	Knob	Knop	Greb
AZ 644-80	1		Lüftungsgrill	Grille	Vliegengaas	Net
AZ 644-89	1		Feder	Spring	Veertje	Fjeder
A 644-94	1		Alu-Profilstück	Strip aluminium	Aluminium sierlijst	Aluminiumsliste
A 644-95	1		Gummi-Dichtung	Rubber joint	ventilatieklep-rubber	Gummipakning
AZ 644-96	1		Lüftungsklappe m. Lasche	Shutter with lug	Ventilatieklep	Klap med beslag
AZ 644-113	2	→| 5/64. R. P: AZ 644-113 A deo: 1-AW 834-157	Gewindebolzen	Pin, threaded	Verbindingspen (met schroefdraad)	Aksel med gevind
AZ 644-113 A	2	L 10 ↦ 5/64	Befestigungsbolzen	Pin	Verbindingspen (met schroef draad)	Aksel
AZ 644-115	1		Hebel	Lever	Hevel	Arm

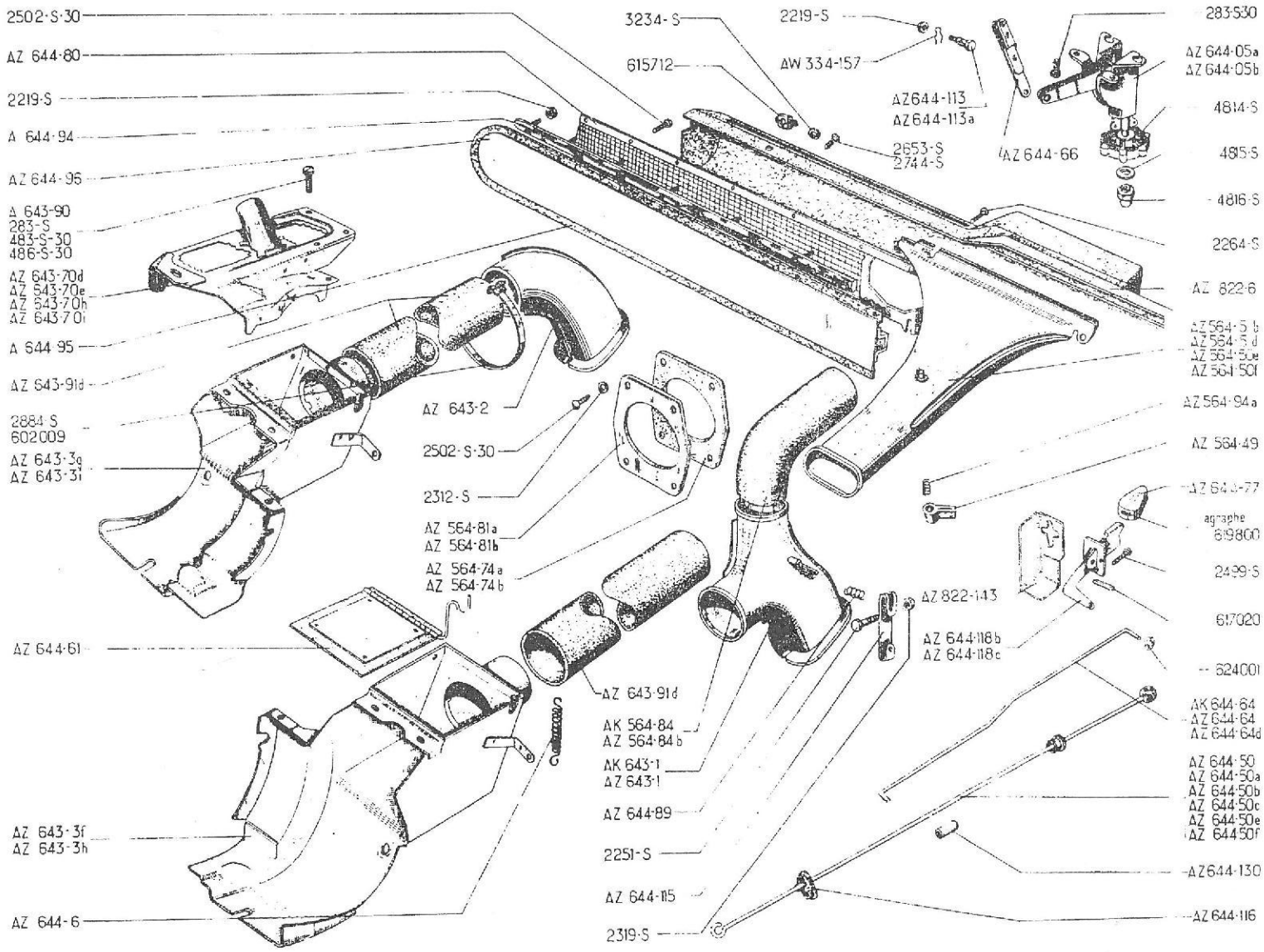
2502-S-30
AZ 644-80
2219-S
A 644-94
AZ 644-96
A 643-90
283-S
483-S-30
486-S-30
AZ 643-70d
AZ 643-70e
AZ 643-70h
AZ 643-70i
A 644-95
AZ 643-91d
2884-S
602009
AZ 643-3g
AZ 643-3i
AZ 644-61
AZ 643-3f
AZ 643-3h
AZ 644-6
3234-S
615712
2219-S
AW 334-157
AZ644-113
AZ644-113a
2653-S
2744-S
AZ 644-66
AZ 643-2
2502-S-30
2312-S
AZ 564-81a
AZ 564-81b
AZ 564-74a
AZ 564-74b
AZ 643-91d
AK 564-84
AZ 564-84b
AK 643-1
AZ 643-1
AZ 644-89
2251-S
AZ 644-115
2319-S
AZ 822-143
AZ 644-118b
AZ 644-118c
283-S30
AZ 644-05a
AZ 644-05b
4814-S
4815-S
4816-S
2264-S
AZ 822-6
AZ 564-5b
AZ 564-5d
AZ 564-50e
AZ 564-50f
AZ 564-94a
AZ 564-49
AZ 644-77
agraphe
619800
2499-S
617020
624001
AK 644-64
AZ 644-64
AZ 644-64d
AZ 644-50
AZ 644-50a
AZ 644-50b
AZ 644-50c
AZ 644-50e
AZ 644-50f
AZ644-130
AZ 644-116

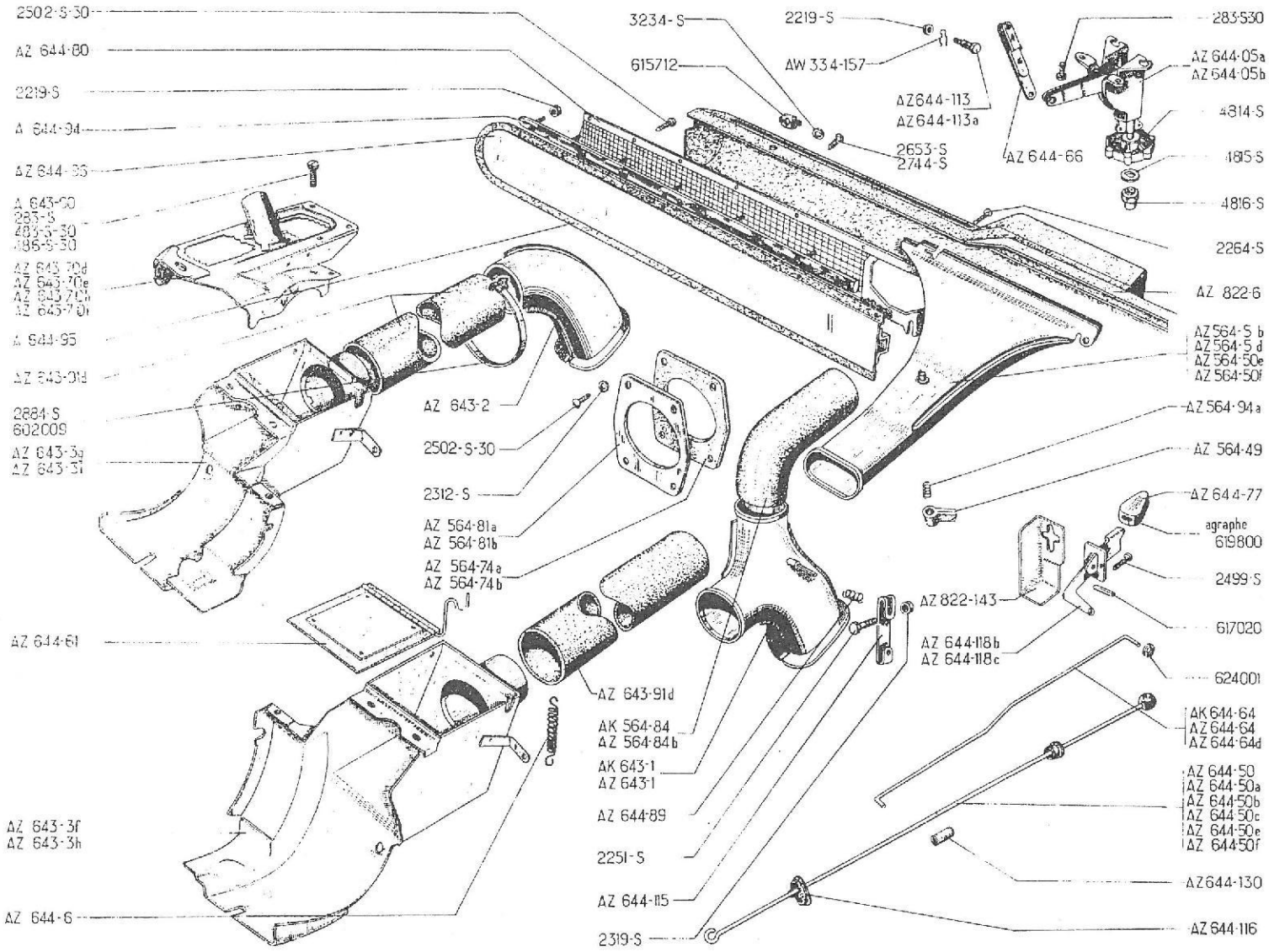
2502-S-30
AZ 644-80
2219-S
A 644-94
AZ 644-33
A 643-60
283-S
483-S-30
486-S-30
AZ 643-70d
AZ 643-70e
AZ 643-70b
AZ 643-70f
A 644-95
AZ 643-91d
2884-S
602009
AZ 643-3g
AZ 643-31
AZ 644-61
AZ 643-3f
AZ 643-3h
AZ 644-6
3234-S
615712
2219-S
AW 334-157
AZ 644-113
AZ 644-113a
2653-S
2744-S
AZ 644-66
283-530
AZ 644-05a
AZ 644-05b
4814-S
485-S
4816-S
2264-S
AZ 822-6
AZ 564-5 b
AZ 564-5 d
AZ 564-50e
AZ 564-50f
AZ 643-2
2502-S-30
2312-S
AZ 564-81a
AZ 564-81b
AZ 564-74a
AZ 564-74b
AZ 564-94a
AZ 564-49
AZ 644-77
agraphe
619800
2499-S
617020
AZ 822-143
AZ 644-118b
AZ 644-118c
624001
AZ 643-91d
AK 564-84
AZ 564-84b
AK 643-1
AZ 643-1
AZ 644-89
2251-S
AZ 644-115
2319-S
AK 644-64
AZ 644-64
AZ 644-64d
AZ 644-50
AZ 644-50a
AZ 644-50b
AZ 644-50c
AZ 644-50e
AZ 644-50f
AZ 644-130
AZ 644-116

No	K		KLIMAANLAGE	AIR CONDITIONING	VERWARMING, RUITVERWARMING ENZ.	VARMESYSTEM
			Ab Sept. 62	Since Sept. 62	Vanaf Sept. 62	Siden Sept. 62
AZ 644-116	2		Nylon-Langloch	Eyelet (nylon)	Nylon geleideblokje	Nylongennemføring
AZ 644-118 B	1	AZAM →| 4/67 AZL-AZU	Hebel mit Träger	Lever with support	Bedieningslevier	Arm med beslag
AZ 644-118 C	1	AZAM ↦ 4/67	Hebel mit Träger	Lever with support	Bedieningslevier	Arm med beslag
AZ 644-130	2	5 x 7 x 30 ↦ 2/67	Gummihülle	Rubber gaiter	Antirammel-rubbertje	Gummibeskytter
AZ 822-6	1		Abdeckband f. Armaturenbrett	Dashboard	Plastic dashboardplaat	Instrumentbordsplade
AZ 822-143	1		Blechabdeckung	Protector (sheet metal)	Beschermpkap	Plade
283-S	6	TH, 5 x 13	Schraube	Screw	Bout	Skrue
283-S-30	4	TH, p, 5 x 14	Schraube	Screw	Bout	Skrue
483-S-30	2	TH, p 7 x 15	Schraube	Screw	Bout	Skrue
436-S-30	4	TH, p 7 x 22	Schraube	Screw	Bout	Skrue
2219-S	13	H, 3 x 60	Mutter	Nut	Moer	Møtrik
2251-S	5	TR, 5 x 20	Schraube	Screw	Bout	Skrue
2264-S	1	TR, Ta, 3,5 x 20	Schraube	Screw	Bout	Skrue
2312-S	4	5,5 x 9	Scheibe	Washer	Ring	Skive
2319-S	1	H, 5 x 75	Mutter	Nut	Moer	Møtrik
2499-S	2	TR, Ta, 3,5 x 9,5	Schraube	Screw	Bout	Skrue
2502-S-30	14	TR, p, 5 x 12	Schraube	Screw	Bout	Skrue
2653-S	4	TR, Ta, 5 x 20	Schraube	Screw	Bout	Skrue
2744-S	6	TFB, Ta, 4,85 x 19	Schraube	Screw	Bout	Skrue
2884-S	4	L 550	Schelle	Clip	Slangklem	Spændebånd
3234-S	4	ø 6	Tellerscheibe	Cup washer	Sluitring	Skive
4814-S	1		Plastikknopf	Plastic knob	Plastic knop	Plasticgreb
4815-S	1	8 x 15 x 1	Scheibe	Washer	Ring	Skive
4816-S	1	f 5 x 75	Gewindeendstück	Cap nut	Dopmoer	Møtrik
602.009	2	L 360	Schelle	Clip	Slangklem	Spændebånd
615.712	7	ø 4,85	Clips-Mutter	Nut clip	Moerplaatje	Klipsmøtrik
617.020	1	5,4 x 10	Kerbstift	Pin	Spietje	Stift
619.800	1		Spange	Clamp	Haakje	Klips
624.001	1	ø 4	Federscheibe	Flexible washer	Ringetje	Låseskive

No	K		KLIMAANLAGE HEIZUNG -20°	AIR CONDITIONING BY HEATING -20°	VERWARMING, (VERWARMING BIJ BUITENTEMPERATUR. tot -20°	VARMESYSTEM TIL -20° ANLÆG
AZ 584-84 C	1	Ø 60, L 460	Heizungsschlauch	Sleeve	Verwarmingsslang	Varmeslange
AZ 641-0	1	"GURTNER", 12 V.	Heizelement	Heating unit	Verwarmingskachel 12 V.	Varmeapparat
AZ 641-9	1		Zündspule	Coil	Bobine	Spole
AZ 641-55	1		Ringdichtung	Sealing ring	Rubber ring	Pakning
			GEBLÄSE	BLOWER	AANJAGER	BLÆSER
AZ 641-57	1		Filz am Gebläse montiert	Felt, fitted	Vilt	Filtbeklæding
AZ 641-58	1		Eintrittsgrill	Grille	Gaas	Gitter
AZ 641-59	1		Bügel, komplett	Clamping plate, complete	Klembeugel	Bøjle komplet
AZ 641-60	1		Nocke	Cam	Nok	Knast
AZ 641-61	1		Unterbrecher	Contact breaker	Onderbreker	Kontaktsæt
AZ 641-62	1		Spange	Clamp	Haakje	Klips
AZ 641-63	1		Gebläsedeckel	Cover	Deksel	Dæksel
AZ 641-64	1	L 640	Dichtung	Joint	Pakking	Pakning
AZ 641-65	1		Kondensator	Condenser	Condensator	Kondensator
			REGLER	REGULATOR	REGELAAR VOOR BENZINE-TOEVOER	REGULATOR
AZ 641-66	1	18 x 22 x 1	Isolierscheibe	Insulating washer	Isolatie-ring	Isolieringsskive
AZ 641-67			Düse	Nozzle	Spoeier	Dyse
AZ 641-68	1		Kraftstoffilter	Petrol filter	Benzine-filter	Benzinfilter
AZ 641-69	1		Filterpatrone	Filtering cartridge	Filter-element	Filterindsats
AZ 641-70	1		Deckeldichtung	Cover joint	Deksel-pakking	Pakning til dæksel
AZ 641-71	1		Regler, komplett	Regulator, complete	Deksel-pakking	Regulator komplet
AZ 641-72	1	L 360	Hochspannungsverbindung	Hight tension connection	Cpl. benzinetoevoerregelaar	Højspaendingstilslutning
AZ 641-73	1		Plakette, komplett	Plate, complete	Plaat met contactklokjes, micro-contact en bobine	Plade komplet
AZ 641-93	1	entr. 556	Träger für Heizelement	Heater unit bracket	Kachelsteun	Beslag for varmeapparat

No	K		KLIMAANLAGE Heizung -20°	AIR CONDITIONING BY HEATING -20°	VERWARMING, VERWARMING BIJ BUITENTEMPERATUR. tot -20°	VAREMSYSTEM TIL -20° ANLÆG
AZ 641-94	1	entr. 436, G	Strebe	Tie-rod	Steunstang	Stang
AZ 641-95	1	entr. 386, D	Strebe	Tie-rod	Steunstang	Stang
AZ 641-99	3	7 x 19 x 12	Gummihülse	Rubber bush	Rubber busje	Gummibøsning
AZ 643-1 E	1	G	Gebogener Schacht	Duct, elbowed	Verwarmingsbuis	Varmeslange med knæ
AZ 643-1 H	1	D, L 620, Ø 66	Heizungsleitung	Duct	Verwarmingsslang	Varmeslange
AZ 643-3 J	1	D	Heizungsanschluss a. Zylinderkopf	Air inlet on cylinder head	Verwarmingsmondstuk op cylinderkop	Plade for topstykke
AZ 643-3 K	1	G	Heizungsanschluss a. Zylinderkopf	Air inlet on cylinder head	Verwarmingsmondstuk op cylinderkop	Plade for topstykke
AZ 643-87	1	G	Umlenkblech	Deflector (sheet metal)	Stuwplaat voor warme lucht-uitlaat	Dækplade
AZ 643-166	1	Ø 40, L 620	Auspuffrohr	Exhaust pipe	Uitlaatpijp (flex.)	Udstødningsrør
AZ 643-168	1	Ø 120, L 600	Rohr für Luftanschluss	Pipe on air inlet	Pijp op verwarmingsmondstuk	Rør til luftragt
AZ 643-169	1		Verteilergehäuse	Distribution box	Verdeelhuis	Fordelerkasse
AZ 643-179	1	AVD	Luftanschluss mit Gitter am Kotflügel	Air inlet with grille on wing	Luchtinlaatmondstuk met gaas (in spatscherm)	Luftragt med gitter til skærm
AZ 643-182	1	e 3	Ovaldichtung aus Gummi	Rubber joint, oval	Rubber pakking (ovaal)	Gummipakning (oval)
AZ 643-182 A	1	e 1	Ovaldichtung aus Gummi	Rubber joint, oval	Rubber pakking (ovaal)	Gummipakning (oval)
AZ 644-19	1	"LAMBDA 3 "	Zündkerze	Sparking plug	Bougie	Tændrør
AZ 644-[illegible] D	1	G, L 730	Stange	Rod	Bedieningsstang voor klep in verdeelhuis	Stang
AZ 641-[illegible] A	1		Klappenbetätigung am Armaturenbrett	Shutter control on instrument panel	Bedieningsknop op dashboard	Trækstang til instrumentbord
AZ [illegible]	1	L [illegible] AZ AM → 4/[illegible] AZ - AZI	Betätigungsstange f. Entfrosterklappe	Rod for defrosting shutter	Bedieningsstang voor klep voor voorruitverwarming	Stang til defrosterklap
AZ [illegible]	1	L [illegible] AZ AM → 4/[illegible]	Betätigungsstange f. Entfrosterklappe	Rod for defrosting shutter	Bedieningsstang voor klep voor voorruitverwarming	Stang til defrosterklap
AZ 644-70	2		Abstandshülse am Armaturenbrett	Distance piece for heating control on instrument panel	Vulstukje	Afstandsbøsning til instrumentbord
AZ 644-89 A	1		Feder	Spring	Veerrje	Fjeder
AZ 644-94	1	L 1280	Klappenzug	Shutter cable	Bedieningskabel voor verwarmingsklep	Kabel til klap
484-S	6	TH, 7 x 17	Schraube	Screw	Bout	Skrue

No		K		BELEUCHTUNG	LIGHTING	VERLICHTING	BELYSNING
				Bis März 63	Until Mars 63	Tot Maart 63	Indtil Marts 63
A	541-1 B	2	"DUCELLIER"	Scheinwerfer, komplett	Headlamp, complete	Koplamp cpl.	Forlygte, komplet
A	541-4 A	2	"DUCELLIER"	Leuchteinheit (Reflektor)	Optical assy	Inbouwset	Parabol
A	541-1 C	2	"CIBIE"	Scheinwerfer, komplett	Headlamp, complete	Koplamp cpl.	Forlygte, komplet
H	541-2 A	2	"CIBIE" →| 6/54	Scheibe (d. Schraube befestigt)	Glass (secured by screw)	Koplampglas (bev. met bout)	Forlygteglas (til skrue)
A	541-4	2	"CIBIE" ↦ 6/54 →| 9/55	Scheibe (d. Lasche befestigt)	Glass (secured by push rocker)	Koplampglas (bev. met klembeugel)	Forlygteglas (håndgreb)
A	541-4 B	2	"CIBIE" ↦ 9/55	Leuchteinheit (Reflektor)	Optical assy	Inbouwset	Parabol
A	541-74	2	"CIBIE" ↦ 9/55	Scheibendeckel	Rim	Rand	Lygterand
AZ	541-1 T	2	"MARCHAL" ↦ 10/54	Scheinwerfer, komplett	Headlamp, complete	Koplamp cpl.	Forlygte, komplet
A	541-2	2	"MARCHAL" ↦ 10/54	Scheibe	Glass	Koplampglas	Forlygteglas
A	541-3	2	"MARCHAL" ↦ 10/54	Reflektor	Reflector	Reflector	Parabol
A	541-10	2	"MARCHAL" ↦ 10/54	Scheibendeckel	Rim	Rand	Lygterand
A	541-01	1	A, AU	Scheinwerfergestell	Headlamp bracket	Koplampsteun	Lygtestativ
AZ	541-01	1	AZ R.P: AZ 541-01 D	Scheinwerfergestell	Headlamp bracket	Koplampsteun	Lygtestativ
AZU	541-01	1	AZU. R.P: AZ 541-01 D	Scheinwerfergestell	Headlamp bracket	Koplampsteun	Lygtestativ
A	541-7 B	1	RP: AZ 541-7, deo1-AZ 541-85	Einstellvorrichtung	Beam control	Stelstang voor koplamhoogte	Reguleringsstang
H	541-8	2	→| 6/54 N.F.P.	Halterungsgummi	Rubber	Onderste rubber voor koplampglas	Gummi
A	541-75	?	7 x 12 x 0,5 ↦ 1/51	Einstellscheibe	Adjusting washer	Stelring	Justerskive
A	541-76	1	H, 10 x 150 ↦ 1/51	Kronenmutter	Nut castellated	Kroonmoer	Kronemøtrik
A	541-86	1	16 x 20	Klemmstück	Trunnion	Stelnok	Gevindstykke
A	644-60	1	f 6 x 100 →| 1/51	Gewindeendstück	Cap nut	Dopmoer	Møtrik
AZ	852-110	1	↦ 12/60	Gelenklasche f. Haubenstütze	Lug for stay	Steuntje (draaipunt voor motorkapsteun)	Beslag
	481-S	4	TH. 7 x 10	Schraube	Screw	Bout	Bolt
	1061-S	1	8 x 18 x 14	Gummiöse	Rubber eyelet	Doorvoerrubber	Gummigennemføring
	2482-S	7	7,5 x 16	Scheibe	Washer	Ring	Skive
	2669-S	2	H, 12 x 175	Mutter	Nut	Moer	Møtrik
	4814-S	1	↦ 1/51	Knopf	Knob	Knop	Greb
	4815-S	1	8 x 15 x 1 ↦ 1/51	Scheibe	Washer	Ring	Skive
	4816-S	1	f 5 x 75 ↦ 1/51	Gewindeendstück	Cap nut	Dopmoer	Møtrik
	706.422	2	6 V. 36 W/36 W	Scheinwerferbirne (gelb)	Headlamp bulb (yellow)	Gele duplolamp	Forlygtepære (gul)
	706.529	2	ø int. 12, h 5	Zwischenbüchse	Distance piece	Vulstukje	Afstandsbøsning
	706.721	2	6 V. 4 W	Standlichtbirne	Pilot bulb	Buislampje (voor stadslicht)	Pære til positionslys

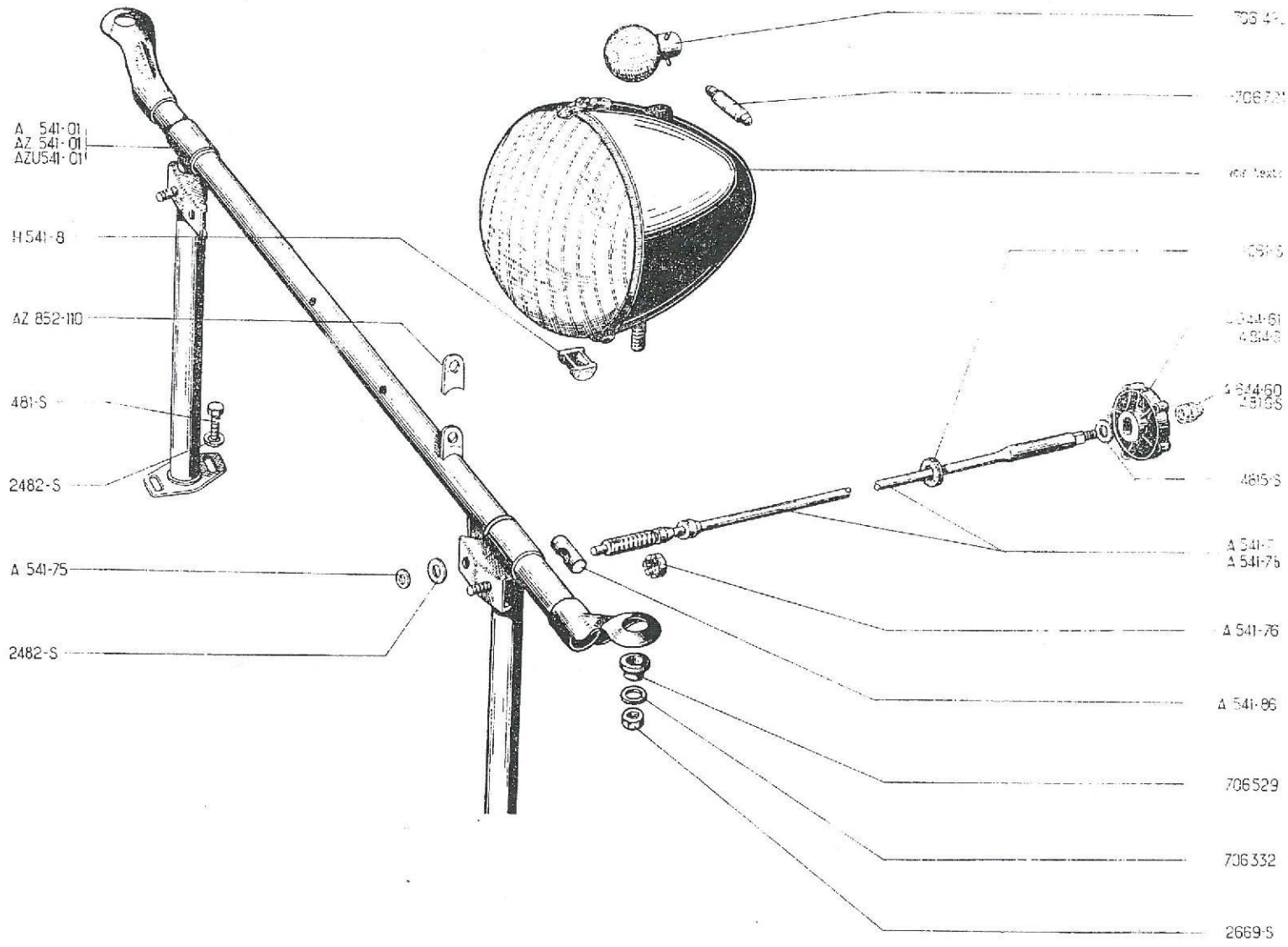
A 541-01
AZ 541-01
AZU541-01
H 541-8
AZ 852-110
481-S
2482-S
A 541-75
2482-S
A 541-76
A 541-86
706529
706332
2669-S

SCHEINWERFER UND BETÄTIGUNG - VORDERE BLINKER-LIMOUSINE

HEADLAMP AND BEAM CONTROL ROD - FRONT DIRECTION INDICATORS - SALOON

KOPLAMP EN STELSTANG VOOR KOPLAMP - CLIGNOTEURS VÓÓR-PERSONENWAGEN

FORLYGTE OG REGULERINGSSTANG - BLINKLYGTER FORRESTE-PERSONVOGN

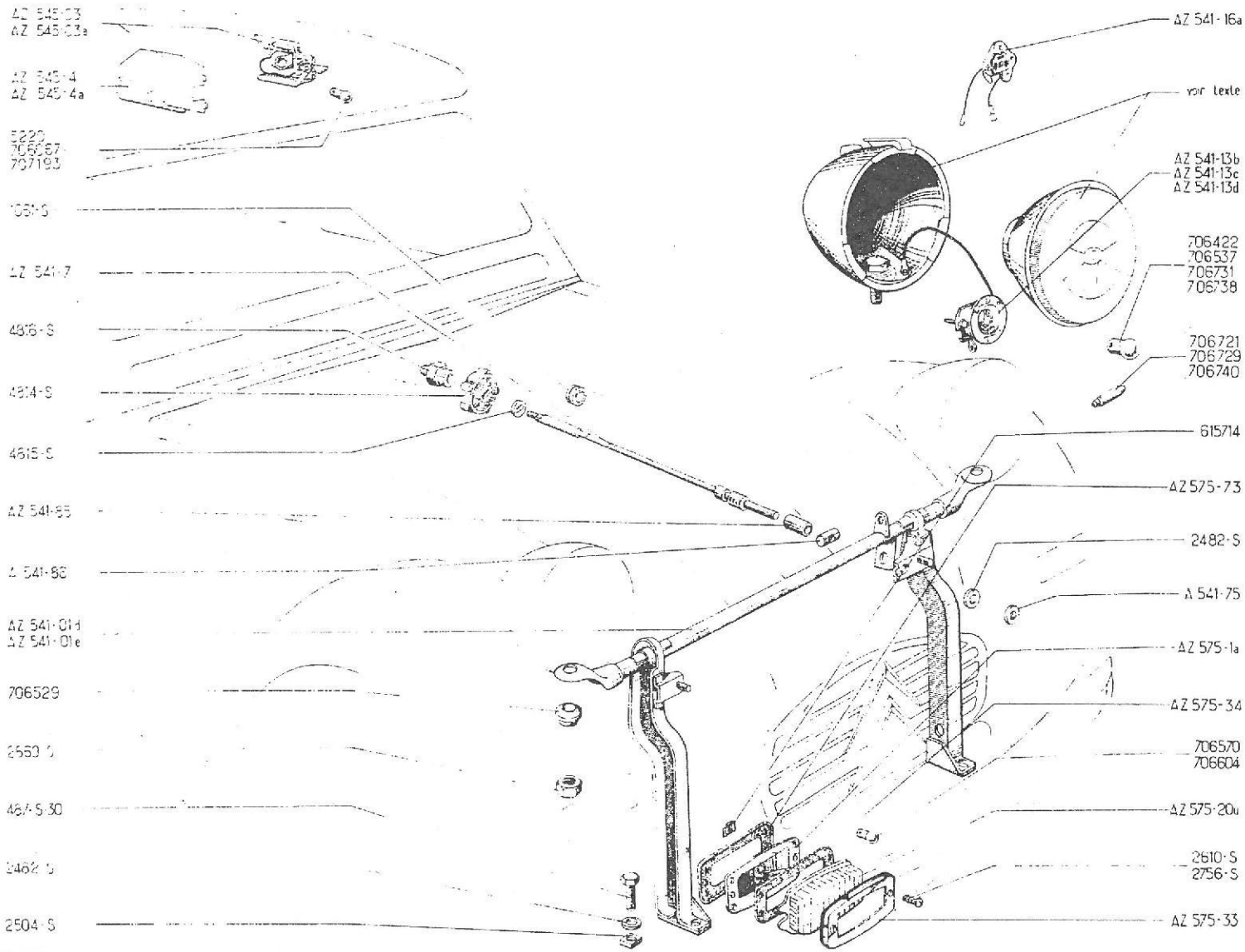

No		K		BELEUCHTUNG	LIGHTING	VERLICHTING	BELYSNING
				Ab März 63	Since March 63	Vanaf Maart 63	Siden Marts 63
A	541-1 B	2	"DUCELLIER" AZL-AZU	Scheinwerfer, komplett	Headlamp cpl	Koplamp cpl.	Forlygte, komplet
A	541-4 A	2	"DUCELLIER" AZL-AZU	Leuchteinheit (Reflektor)	Optical assy	Inbouwset	Parabol, komplet
A	541-1 C	2	"CIBIE" AZL-AZU	Scheinwerfer, komplett	Headlamp, complete	Koplamp cpl.	Forlygte komplet
A	541-4 B	2	"CIBIE" AZL-AZU	Leuchteinheit (Reflektor)	Optical assy	Inbouwset	Parabol komplet
AZ	541-1 R	2	"CIBIE" "EUROP" AZL D ↦ 5/63 NL CH ↦ 6/65	Scheinwerfer, komplett	Headlamp, complete	Koplamp cpl.	Forlygte komplet
AZ	541-4 E	2	"CIBIE" "EUROP" AZL D ↦ 5/63 NL CH ↦ 6/65	Leuchteinheit (Reflektor)	Optical assy	Inbouwset	Parabol komplet
A	541-74	2	"CIBIE" AZL-AZU	Scheibendeckel	Rim	Rand	Lygterand
AZ	541-1 T	2	"MARCHAL" AZL-AZU	Scheinwerfer, komplett	Headlamp, complet	Koplamp cpl.	Forlygte komplet
A	541-2	2	"MARCHAL" T.T.	Leuchtenglas	Glass	Koplamglas	Forlygteglas
A	541-3	2	"MARCHAL" T.T.	Reflektor	Reflector	Reflector	Parabol
A	541-10	2	"MARCHAL" AZL-AZU	Scheibendeckel	Rim	Rand	Lygterand
AZ	541-1 P	2	"CIBIE" AZAM	Scheinwerfer, komplett	Headlamp, complete	Koplam cpl.	Forlygte komplet
AZ	541-4 G	2	"CIBIE" AZAM	Leuchteinheit (Reflektor)	Optical assy	Inbouwset	Parabol komplet
AZ	541-1 S	2	"CIBIE" "EUROP" AZAM D ↦ 5/63	Scheinwerfer, komplett	Headlamp, complete	Koplamp cpl.	Forlygte komplet
AZ	541-4 F	2	"CIBIE" "EUROP" AZAM D ↦ 5/63	Leuchteinheit (Reflektor)	Optical assy	Inbouwset	Parabol
AZ	541-12	2	"CIBIE" AZAM	Scheibendeckel, verchromt	Rim (chromium plated)	Verchroomde rand	Lygterand, forkromet
AZ	541-1 U	2	"MARCHAL" AZAM	Scheinwerfer, komplett	Headlamp, complete	Koplamp cpl.	Forlygte komplet
AZ	541-12 A	2	"MARCHAL" AZAM	Scheibendeckel, verchromt	Rim (chromium plated)	Verchroomde rand	Lygterand, forkromet
AZ	541-01 D	1	6 V	Scheinwerfergestell	Headlamp bracket	Koplampsteun	Lygtestativ
AZ	541-01 E	1	12 V - AZU 6 V ↦ 9/67	Scheinwerfergestell	Headlamp bracket	Koplampsteun	Lygtestativ
AZ	541-7	1		Einstellvorrichtung	Beam control rod	Stelstang voor koplamphoogte	Reguleringsstang
AZ	541-13 B	2	"CIBIE"	Halterung f. Scheinwerferbirne	Connector	Fitting	Fatning
AZ	541-13 C	2	"MARCHAL"	Halterung f. Scheinwerferbirne	Connector	Fitting	Fatning

No	K		BELEUCHTUNG	LIGHTING	VERLICHTING	BELYSNING
			Ab März 63	Since March 63	Vanaf Maart 63	Siden Marts 63
AZ 541-13 D	2	"DUCELLIER"	Halterung für Scheinwerfer	Connector	Fitting	Fatning
AZ 541-16 A	2	"CIBIE" "EUROP" (D) ↦ 5/63 (NL) (CH) ↦ 6/65	Halterung für Scheinwerfer	Connector	Fitting	Fatning
A 541-75	?	7 x 12 x 0,5	Einstellscheibe	Adjusting washer	Stelring	Justerskive
AZ 541-85	1	8 x 10 x 26	Abstandshülse	Distance piece	Vulbusje	Afstandsbøsning
A 541-86	1	16 x 20	Klemmstück	Trunnion	Stelnok	Gevindstykke
487-S-30	4	TH, 7 x 25	Schraube	Screw	Bout	Bolt
1061-S	1	8 x 18 x 14	Gummiöse	Rubber eyelet	Doorvoerrubber	Gummigennemføring
2482-S	7	7,5 x 16	Scheibe	Washer	Ring	Skiver
2504-S	4	7 x 100	Vierkantmutter	Square nut	Vierkante moer	Møtrik (firkantet)
2669-S	2	H, 12 x 175	Mutter	Nut	Moer	Møtrik
4814-S	1		Knopf	Knob	Knop	Greb
4815-S	1	8 x 15 x 1	Scheibe	Washer	Ring	Skive
4816-S	1	f 5 x 75	Endstück	Cap nut	Dopmoer	Møtrik
706.422	2	6 V, 36 W/36 W	Scheinwerferbirne (gelb)	Headlamp bulb (yellow)	Gele duplolamp	Forlygtepære (gul)
706.529	2	Ø int 12, h 5	Abstandshülse	Distance piece	Vulstukje	Afstandsbøsning
706.537	2	12 V, 36 W/36 W	Scheinwerferbirne (gelb)	Headlamp bulb (yellow)	Gele duplolamp	Forlygtepære (gul)
706.721	2	6 V, 4 W	Standlichtbirne	Pilot bulb	Lampje voor stadslicht	Pære for positionslys
706.729	2	12 V, 4 W	Standlichtbirne	Pilot bulb	Lampje voor stadslicht	Pære for positionslys
706.731	2	12 V, 36 W/36 W	Scheinwerferbirne (weiss)	Headlamp bulb (white)	Witte duplolamp	Forlygtepære (hvid)
706.738	2	6 V, 45 W/40 W "EUROP"	Scheinwerferbirne (weiss)	Headlamp bulb (white)	Witte duplolamp	Forlygtepære (hvid)
706.740	2	6 V, 4 W "EUROP"	Standlichtbirne	Pilot bulb	Lampje voor stadslicht	Pære for positionslys

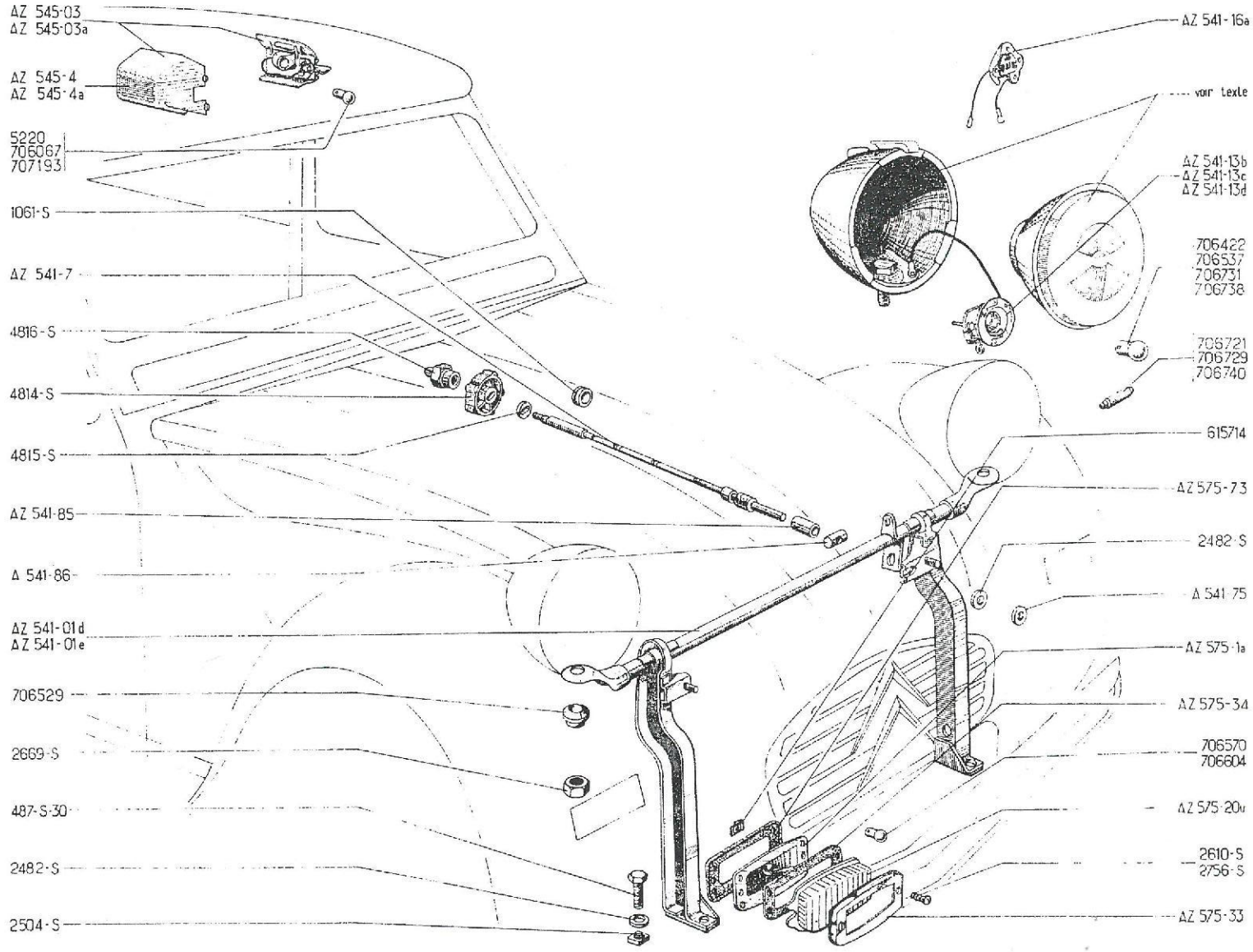
AZ 545-03
AZ 545-03a
AZ 545-4
AZ 545-4a
5220
706067
707193
1061-S
AZ 541-7
4816-S
4814-S
4815-S
AZ 541-85
A 541-86
AZ 541-01d
AZ 541-01e
706529
2669-S
487-S-30
2482-S
2504-S
AZ 541-16a
vor texte
AZ 541-13b
AZ 541-13c
AZ 541-13d
706422
706537
706731
706738
706721
706729
706740
615714
AZ 575-73
2482-S
A 541-75
AZ 575-1a
AZ 575-34
706570
706604
AZ 575-20u
2610-S
2756-S
AZ 575-33

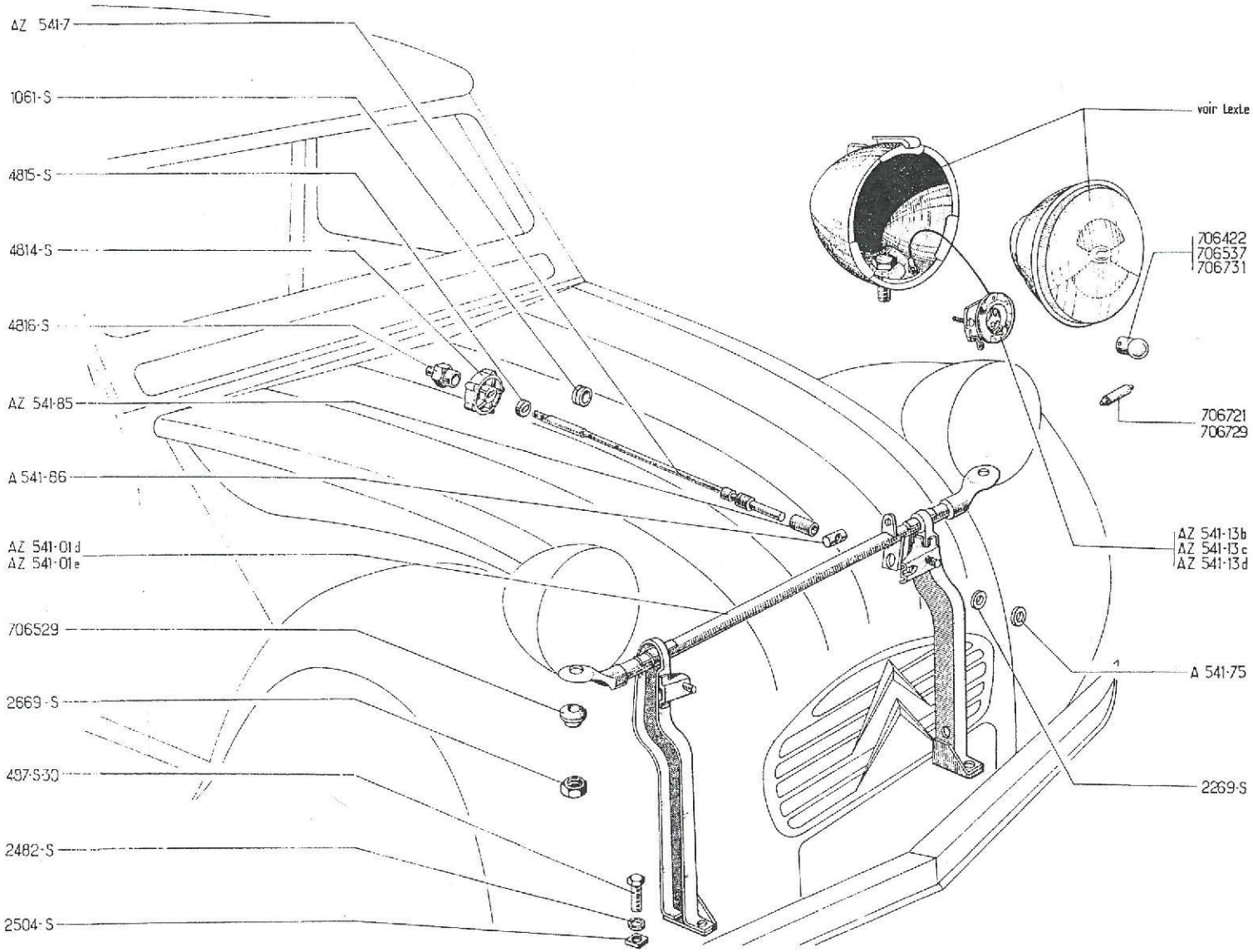
AZ 541-7
1061-S
4815-S
4814-S
4816-S
AZ 541-85
A 541-86
AZ 541-01d
AZ 541-01e
706529
2669-S
497-S-30
2482-S
2504-S
voir texte
706422
706537
706731
706721
706729
AZ 541-13b
AZ 541-13c
AZ 541-13d
A 541-75
2269-S

No	K		VORDERE BLINKER	FRONT DIRECTION INDICATORS	CLIGNOTEURS VÓÓR	BLINKLYGTER FORRESTE
AZ 575-1	2	D ↦ 4/65 NL CH ↦ 6/65	Komplette Leuchte (orange)	Indicator, complete (orange)	Cpl. clignoteur, oranje	Blinker, komplet (orange)
AZ 575-1 A	2	AZAM ↦ 4/67	Komplette Leuchte (weiss)	Indicator, complete (white)	Cpl. clignoteur, wit	Blinker, komplet (hvid)
AZ 575-20 U	2		Leuchtenglas (weiss)	Glass (white)	Wit kapje	Blinkerglas (hvid)
AZ 575-33	2		Ring	Rim	Randje voor clignoteur	Lygterand
AZ 575-34	2		Äussere Dichtung	Outer joint	Afdichtrubber (buitenste)	Pakning udvendig
AZ 575-73	2		Innere Dichtung	Inner joint	Afdichtrubber (binnenste)	Pakning indvendig
2610-S	4	TF B. Ta 3, 5 x 15	Schraube	Screw	Bout	Skrue
2756-S	4	TR, Ta 3 x 10	Schraube	Screw	Bout	Skrue
615.714	8	ø 3	Clips-Mutter	Nut clip	Moerplaatje	Klipsmøtrik
706.570	2	6 V, 15 W	Glühbirne	Bulb	Bollampje	Pære
706.604	2	12 V, 15 W	Glühbirne	Bulb	Bollampje	Pære
			INNENBELEUCHTUNG	INTERIOR LIGHTING	BINNEN-VERLICHTING	INDVENDIG BELYSNING
AZ 545-03	1	"PK" AZAM ↦| 5/65	Innenleuchte, komplett	Interior lamp	Cpl. plafonnier	Loftlygte komplet
AZ 545-03 A	1	"SEIMA" AZAM ↦ 5/65	Innenleuchte, komplett	Interior lamp	Cpl. plafonnier	Loftlygte komplet
AZ 545-4	1	"PK"	Leuchtenglas	Glass	Kapje voor plafonnier	Glas
AZ 545-4 A	1	"SEIMA"	Leuchtenglas	Glass	Kapje voor plafonnier	Glas
707.193	1	6 V, 4 W ↦| 5/65	Glühbirne	Bulb (2 tips)	Lampje	Pære
5220	1	6 V, 7 W ↦ 5/65	Glühbirne	Bulb	Lampje	Pære
706.067	1	12 V, 7 W ↦ 5/65	Glühbirne	Bulb	Lampje	Pære

No	K		RÜCKLEUCHTEN LIMOUSINE	REAR LAMPS SALOON	ACHTERLICHTEN PERSONENWAGEN	BAGLYGTER PERSONVOGN
			Januar 66 - September 57	January 55 to Sept. 57	Vanaf Jan. 55 tot Sept. 57	Jan. 55 til Sept. 57
AZ 544-03	2	"PK" ⊣▶ 1/56	Leuchte, komplett	Rear lamp, complete	Cpl. achterlicht	Baglygte, komplet
AZ 544-03 A	2	"SEIMA" ↦ 1/56	Leuchte, komplett	Rear lamp, complete	Cpl. achterlicht	Baglygte, komplet
AZ 544-03 D	2	"AXO" ↦ 1/57	Leuchte, komplett	Rear lamp, complete	Cpl. achterlicht	Baglygte, komplet
AZ 544-1	2	"PK"	Deckel	Cover	Achterlichtkap	Baglygteglas
AZ 544-1 A	2	"SEIMA"	Deckel	Cover	Achterlichtkap	Baglygteglas
AZ 544-13 A	2	"AXO"	Deckel	Cover	Achterlichtkap	Baglygteglas
AZ 544-12 A	2	"AXO"	Dichtung	Joint	Afdichtrubber voor achterlichtkap	Pakning
AZ 544-12 B	2	"SEIMA"	Dichtung	Joint	Afdichtrubber voor achterlichtkap	Pakning
			September 57 - März 64	Sept. 57 to March 64	Van Sept. 57 tot Maart 64	Sept. 57 til Marts 64
AZ 544-03 C	2	"AXO"	Leuchte, komplett	Rear lamp, complete	Cpl. achterlicht	Baglygte, komplet
AZ 544-03 E	2	"SEIMA"	Leuchte, komplett	Rear lamp, complete	Cpl. achterlicht	Baglygte, komplet
AZ 544-011	1	"AXO-SEIMA"	Kennzeichenleuchte	Number plate lamp	Kentekenplaatverlichting	Nummerpladelygte
AZ 544-1 A	2	"SEIMA"	Deckel	Cover	Achterlichtkap	Baglygteglas
AZ 544-1 B	1	"SEIMA"	Deckel	Cover	Kapje voor kentekenplaatverlichting	Nummer lygteglas
AZ 544-1 C	1	"AXO"	Deckel	Cover	Kapje voor kentekenplaatverlichting	Nummer lygteglas
AZ 544-12 A	2	"AXO"	Dichtung	Joint	Afdichtrubber voor achterlichtkap	Pakning for baglygteglas
AZ 544-12 B	2	"SEIMA"	Dichtung	Joint	Afdichtrubber voor achterlichtkap	Pakning for baglygteglas
AZ 544-13 A	2	"AXO"	Deckel	Cover	Achterlichtkap	Baglygteglas
			STOPLICHTSCHALTER	STOP LAMP SWITCH	STOPLICHTSCHAKELAAR	STOPLYGTEKONTAKT
AZ 576-02	1		Schalter	Switch	Stoplichtschakelaar	Stoplygtekontakt
AZ 576-80	1	↦ 7/66	Schutzgehäuse	Housing	Beschermkapje	Beskyttelsesplade
AZ 576-99	1		Schelle	Clip	Bev. beugel	Spændebøjle
621.055	1	TH. 5 x 11	Schraube	Screw	Bout	Bolt

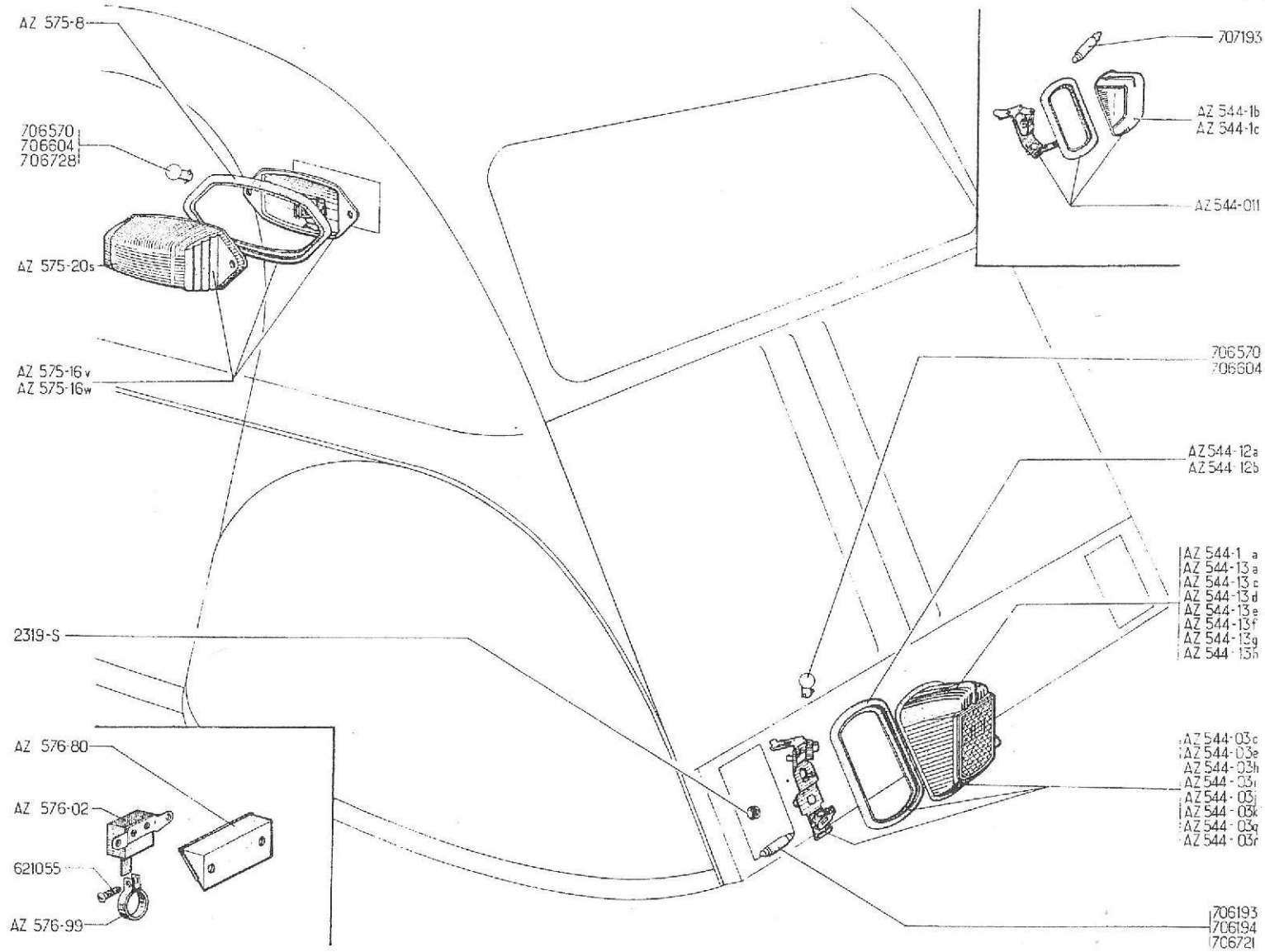
AZ 575-8
706570
706604
706728
AZ 575-20s
AZ 575-16v
AZ 575-16w
2319-S
AZ 576-80
AZ 576-02
621055
AZ 576-99
707193
AZ 544-1b
AZ 544-1c
AZ 544-011
706570
706604
AZ 544-12a
AZ 544-12b
AZ 544-1 a
AZ 544-13 a
AZ 544-13 c
AZ 544-13 d
AZ 544-13 e
AZ 544-13 f
AZ 544-13 g
AZ 544-13 h
AZ 544-03c
AZ 544-03e
AZ 544-03h
AZ 544-03i
AZ 544-03j
AZ 544-03k
AZ 544-03q
AZ 544-03r
706193
706194
706721

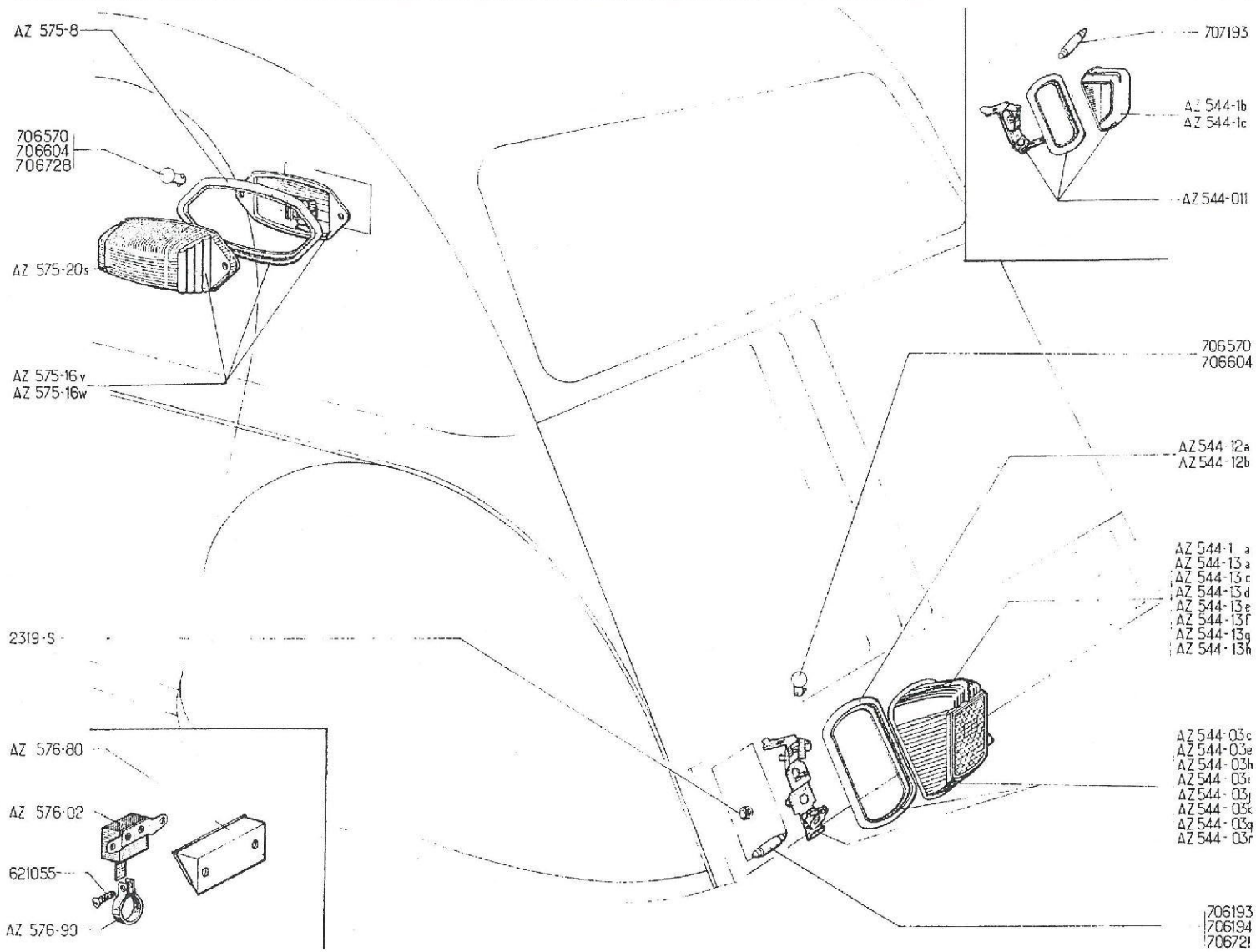
AZ 575-8
706570
706604
706728
AZ 575-20s
AZ 575-16v
AZ 575-16w
2319-S
AZ 576-80
AZ 576-02
621055
AZ 576-90
707193
AZ 544-1b
AZ 544-1c
AZ 544-011
706570
706604
AZ 544-12a
AZ 544-12b
AZ 544-1 a
AZ 544-13a
AZ 544-13c
AZ 544-13d
AZ 544-13e
AZ 544-13f
AZ 544-13g
AZ 544-13h
AZ 544-03c
AZ 544-03e
AZ 544-03h
AZ 544-03i
AZ 544-03j
AZ 544-03k
AZ 544-03q
AZ 544-03r
706193
706194
706721

No	K		RÜCKLEUCHTEN LIMOUSINE	REAR LAMPS SALOON	ACHTERLICHTEN PERSONENWAGEN	BAGLYGTER PERSONVOGN
			Ab März 64	Since March 64	Vanaf Maart 64	Siden Marts 64
AZ 544-03 H	1	G, "AXO" →| 1/67	Leuchte komplett	Rear lamp, complete	Cpl. achterlicht	Baglygte komplet
AZ 544-03 I	1	D, "AXO" →| 1/67	Leuchte komplett	Rear lamp, complete	Cpl. achterlicht	Baglygte komplet
AZ 544-03 J	1	G, "SEIMA"	Leuchte komplett	Rear lamp, complete	Cpl. achterlicht	Baglygte komplet
AZ 544-03 K	1	D, "SEIMA"	Leuchte komplett	Rear lamp, complete	Cpl. achterlicht	Baglygte komplet
AZ 544-03 Q	1	G, "AXO" |→ 1/67	Leuchte komplett	Rear lamp, complete	Cpl. achterlicht	Baglygte komplet
AZ 544-03 R	1	D, "AXO" |→ 1/67	Leuchte komplett	Rear lamp, complete	Cpl. achterlicht	Baglygte komplet
AZ 544-12 A	2	"AXO"	Dichtung	Joint	Afdichtrubber voor achterlichtkap	Pakning for baglygteglas
AZ 544-12 B	2	"SEIMA"	Dichtung	Joint	Afdichtrubber voor achterlichtkap	Pakning for baglygteglas
AZ 544-13 C	1	G, "AXO" →| 1/67	Deckel	Cover	Achterlichtkap	Baglygteglas
AZ 544-13 D	1	D, "AXO" |→ 1/67	Deckel	Cover	Achterlichtkap	Baglygteglas
AZ 544-13 E	1	G, "SEIMA"	Deckel	Cover	Achterlichtkap	Baglygteglas
AZ 544-13 F	1	D, "SEIMA"	Deckel	Cover	Achterlichtkap	Baglygteglas
AZ 544-13 G	1	G, "AXO" |→ 1/67	Deckel	Cover	Achterlichtkap	Baglygteglas
AZ 544-13 H	1	D, "AXO" |→ 1/67	Deckel	Cover	Achterlichtkap	Baglygteglas
2319-S	2	H, 5 x 75	Mutter	Nut	Moer	Møtrik
706.570	2	6 V, 15 W	Glühbirne für Stoplicht	Stop lamp bulb	Bollampje voor stoplicht	Mære til stoplys
706.604	2	12 V, 15 W	Glühbirne für Stoplicht	Stop lamp bulb	Bollampje voor stoplicht	Mære til stoplys
707.193	2	6 V, 4 W	Glühbirne	Bulb	Buislampje	Pære
707.194	2	12 V, 4 W	Glühbirne	Bulb	Buislampje	Pære
AZ 544-011 A	1	"HELLA" (D) |→ 4/65	Kennzeichenleuchte	Number plate lamp	Kentekenplaatverlichting	Nummerpladelygte
AZ 544-011 C	1	G, "AXO" (NL) (CH) |→ 6/65	Kennzeichenleuchte	Number plate lamp	Kentekenplaatverlichting	Nummerpladelygte
AZ 544-011 D	1	D, "AXO" (NL) (CH) |→ 6/65	Kennzeichenleuchte	Number plate lamp	Kentekenplaatverlichting	Nummerpladelygte
706.721	2	6 V, 4 W (NL) (CH) |→ 6/65	Glühbirne	Bulb	Lampje	Pære
AZ 544-03 M	2	"ULO" (D) (NL) (CH)	Rückleuchte, rot und orange	Rear lamp (red and orange)	Achterlicht (rood-oranje)	Baglygte rød og orange

No	K		RÜCKLEUCHTEN LIEFERWAGEN	REAR LAMPS LIGHT VAN	ACHTERLICHTEN BESTELWAGEN	BAGLYGTER VAREVOGNE
			AZU. Bis November 61	AZU. Until November 61	AZU. Tot November 61	AZU. Indtil November 61
H 544-06	2	"AXO"	Rote Rückleuchte, komplett	Red lamp, complete	Rood achterlicht cpl.	Baglygte komplet rød
721.340	2	"AXO"	Rotes Leuchtenglas	Red globe	Rood achterlichtkapje	Baglygteglas rød
721.328	1	"AXO"	Stopleuchte, orange, komplett	Stop lamp, orange, complete	Oranje stoplicht cpl.	Stoplygte komplet orange
721.319	1	"AXO"	Oranges Leuchtenglas	Orange globe	Oranje stoplichtkapje	Stoplygteglas orange
721.323	3	"AXO"	Korkdichtung	Cork joint	Kurken pakking	Korkpakning
721.246	3		Gummiabschirmung für Kabeldurchgang	Rubber grommet for wire	Doorvoerruber	Gummigennemføring for ledning
721.321	3	"AXO"	Gummiunterlage	Rubber joint	Rubber onderlegplaatje	Gummipakning
706.733	2	6 V, 4 W	Glühbirne	Bulb	Lampje	Pære for stoplys
706.570	1	6 V, 15 W	Glühbirne für Stoplicht	Stop lamp bulb	Bollampje	Pære for stoplys
			Ab November 61	Since November 61	Vanaf November 61	Siden November 61
AZU 544-016	1	G, "SEIMA"	Rote Rückleuchte, komplett	Red lamp, complete	Cpl. rood achterlicht	Baglygte komplet rød
AZU 544-016 A	1	G, "AXO"	Rote Rückleuchte, komplett	Red lamp, complete	Cpl. rood achterlicht	Baglygte komplet rød
HY 544-06 A	1	D, "SEIMA"	Rote Rückleuchte, komplett	Red lamp, complete	Cpl. rood achterlicht	Baglygte komplet rød
HY 544-06 B	1	D, "AXO"	Rote Rückleuchte, komplett	Red lamp, complete	Cpl. rood achterlicht	Baglygte komplet rød
DF 544-89	2	"SEIMA"	Rotes Leuchtenglas	Red globe	Rood kapje voor achterlicht	Baglygteglas
DF 544-89 B	2	"AXO"	Rotes Leuchtenglas	Red globe	Rood kapje voor achterlicht	Baglygteglas
DF 575-8 A	2	"SEIMA"	Gummidichtung	Rubber joint	Afdichtrubber voor fitting van stop- en achterlicht	Gummipakning
DF 575-8 B	2	"AXO"	Gummidichtung	Rubber joint	Afdichtrubber voor fitting van stop- en achterlicht	Gummipakning
706.728	1	6 V, 18 W/ 4 W	Glühbirne	Bulb	Bollampje	Lampe
706.732	1	12 V, 4 W	Glühbirne	Bulb	Bollampje	Lampe
706.733	1	6 V, 4 W	Glühbirne	Bulb	Bollampje	Lampe
706.736	1	12 V, 18 W/ 4 W	Glühbirne	Bulb	Bollampje	Lampe

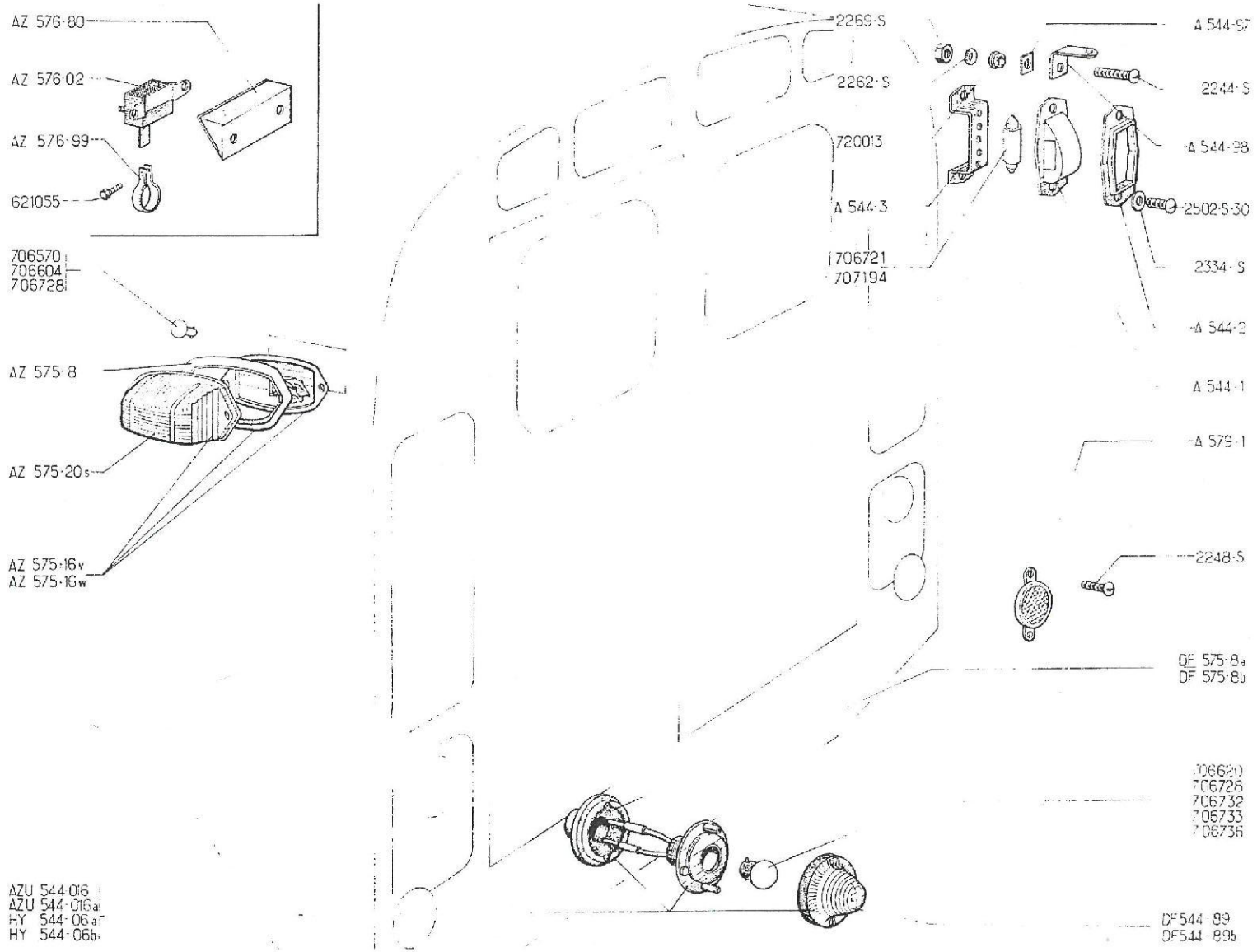
AZ 576·80
AZ 576·02
AZ 576·99
621055
706570
706604
706728
AZ 575·8
AZ 575·20s
AZ 575·16v
AZ 575·16w
AZU 544·016
AZU 544·016a
HY 544·06a
HY 544·06b
2269·S
2262·S
720013
A 544·3
706721
707194
A 544·97
2244·S
A 544·98
2502·S·30
2334·S
A 544·2
A 544·1
A 579·1
2248·S
DF 575·8a
DF 575·8b
706620
706728
706732
706733
706736
DF 544·89
DF 544·89b

HINTERE BLINKER - RÜCKLEUCHTE - STOPLEUCHTE - LIEFERWAGEN
REAR DIRECTION INDICATORS - REAR LAMPS - STOPLAMPS - SALOON

CLIGNOTEURS ACHTER - ACHTERLICHTEN - STOPLICHT - PERSONENWAGEN
BLINKLYGTER BAGESTE - BAG LYGTER - STOPLYS - PERSONVOGN

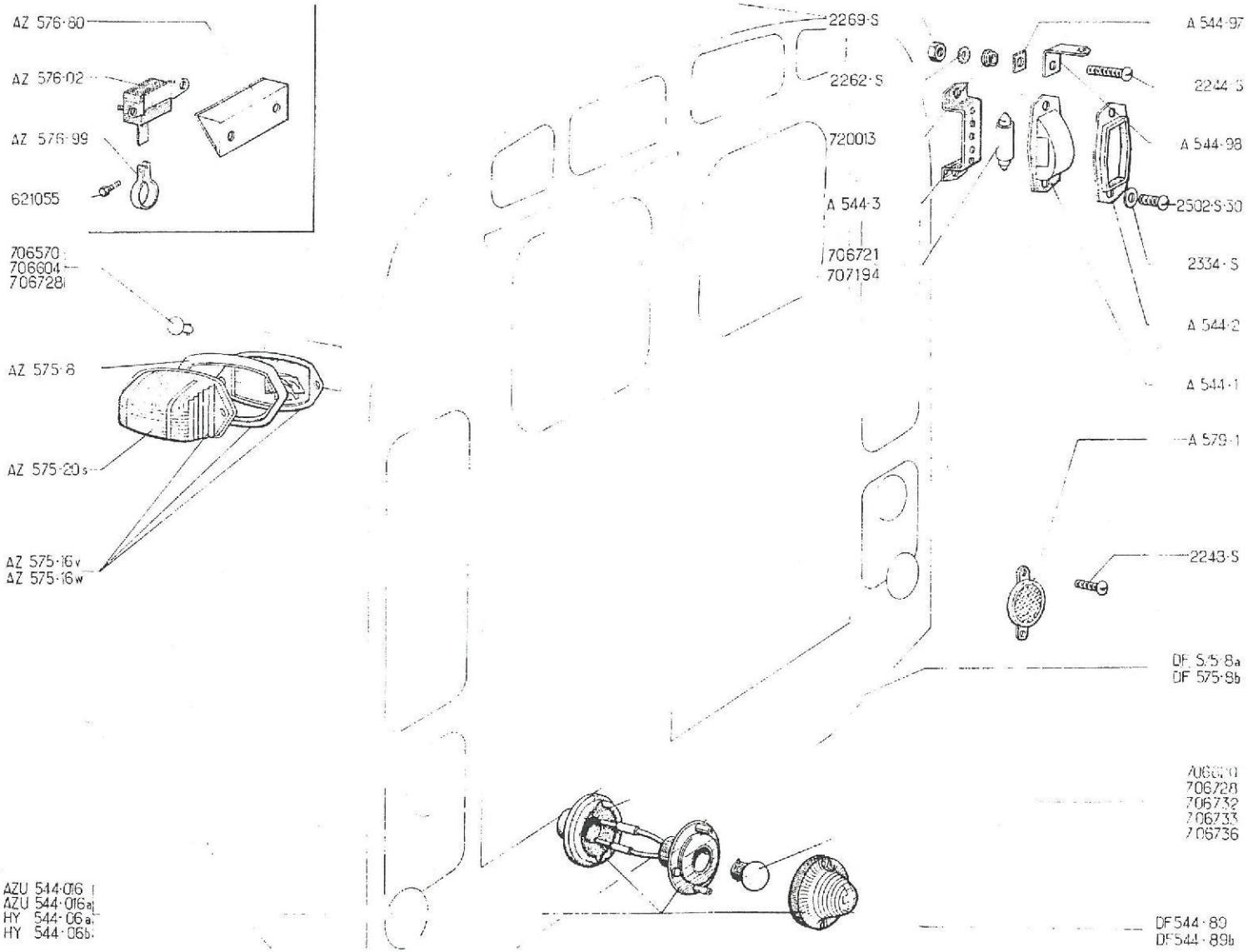

No	K		KENNZEICHENLEUCHTE LIMOUSINE - bis September 57	NUMBER PLATE LAMP SALOON - Until September 57	KENTEKENPLAATVERLICHTING VOOR PERS. WAGENS-tot Sept. 57	NUMMERPLADEBELYSNIN PERSONVOGN - Indtil Sept.
			LIEFERWAGEN	LIGHT VAN	BESTELWAGEN	VAREVOGN
A 544-1	1		Deckel	Cover	Kapje voor kentekenplaatverlichting	Glas
A 544-2	1		Befestigungsblech für Leuchtendeckel	Cover plate	Dekplaatje	Plade til glas
A 544-3	1		Tragblech für Leuchte	Support	Bev. plaatje	Beslag
A 544-97	1		Isolierplatte	Insulating plate	Isolatieplaatje	Isoleringsplade
A 544-98	2		Halterung für Kontaktstück	Contact bracket	Contactstripje	Kontaktstykke
A 579-1	2		Rückstrahler	Rear reflector	Reflector	Refleksglas
2244-S	1	TR, 4 x 15	Schraube	Screw	Bout	Skrue
2248-S	4	TR, 5 x 7	Schraube	Screw	Bout	Skrue
2262-S	1	4 x 10	Scheibe	Washer	Ring	Skive
2269-S	2	H, 4 x 75	Mutter	Nut	Moer	Møtrik
2334-S	2	Cr, 5 x 9	Scheibe	Washer	Ring	Skive
2502-S 30	2	TR, 5 x 10	Schraube	Screw	Bout	Skrue
702.013	1	4 x 6 x 1	Isolierröhrchen	Insulating bush	Isolatiebusje	Isolerbøsning
706.721	1	6 V, 4 W	Glühbirne	Bulb	Buislampje	Lampe
707.194	1	12 V, 4 W	Glühbirne	Bulb	Buislampje	Lampe

No	K		HINTERE BLINKER	REAR DIRECTION INDICATORS	CLIGNOTEURS ACHTER	BLINKLYGTER BAGESTE
			Bis März 63	Until March 63	Tot Maart 63	Indtil Marts 63
AZ 575-16	1	G, "LABINAL"	Komplette Leuchte	Indicator, complete	Cpl. clignoteur (op zijwand)	Blinklygte kompl.
AZ 575-16 A	1	D, "LABINAL"	Komplette Leuchte	Indicator, complete	Cpl. clignoteur (op zijwand)	Blinklygte kompl.
AZ 575-20	1	G, "LABINAL"	Deckel	Cover	Kapje voor clignoteur	Glas
AZ 575-20 A	1	D, "LABINAL"	Deckel	Cover	Kapje voor clignoteur	Glas
AZ 575-22 B	2	"LABINAL"	Deckeldichtung	Cover joint	Pakking voor kapje	Pakning til glas
	2					
706.570	2	6 V, 15 W	Glühbirne	Bulb	Bollampje	Lampe
707.255	2	6 V, 1,5 W	Glühbirne für Parkleuchte	Parking bulb	Bollampje voor parkeerlicht	Positionslampe
			Ab März 63	Since March 63	Vanaf Maart 63	Efter Marts 63
AZ 575-16 W	2	"SEIMA" →| 6/65	Komplette Leuchte	Indicator, complete	Cpl. clignoteur (op zijwand)	Blinklygte komplet
AZ 575-16 V	2	"SEIMA" ↦ 6/65	Komplette Leuchte	Indicator, complete	Cpl. clignoteur (op zijwand)	Blinklygte komplet
AZ 575-20 S	2	"SEIMA"	Deckel	Cover	Kapje voor clignoteur	Glas
AZ 575-8	2	"SEIMA"	Deckeldichtung	Cover joint	Pakking voor kapje	Pakning til glas
706.728	2	6 V, 18 W/4 W →| 6/65	Glühbirne	Bulb	Lampje	Lampe
706.570	2	6 V, 15 W ↦ 6/65	Glühbirne	Bulb	Bollampje	Lampe
706.604	2	12 V, 15 W ↦ 6/65	Glühbirne	Bulb	Bollampje	Lampe
AZ 575-16 Z	2	"HELLA" ↦ 4/65	Komplette Leuchte	Indicator, complete	Cpl. clignoteur oranje	Blinklygte

No	K		KABELBÜNDEL	HARNESS	KABELBUNDELS	LEDNINGSNET
			Stecker 2, 5 Ø - Bis April 55	Plugs Ø 2, 5 - Until April 55	Draad Ø 2, 5 - Tot April 55	Stik Ø 2, 5 - Indtil April 55
A 511-6	1		Kabelbündel für Scheinwerfer	Headlamps harness	Koplampbundel	Ledningsnet til forlygter
A 511-6 A	1	P.O.	Kabelbündel für Scheinwerfer	Headlamps harness	Koplampbundel	Ledningsnet til forlygter
A 511-9	1	→| 4/54	Vorderes Kabelbündel	Front harness	Voorste kabelbundel	Ledningsnet, forreste
AZ 511-9	1	↦ 4/54 →| 1/55	Vorderes Kabelbündel	Front harness	Voorste kabelbundel	Ledningsnet, forreste
AZ 511-9 A	1	P.O. →| 1/55	Vorderes Kabelbündel	Front harness	Voorste kabelbundel	Ledningsnet, forreste
AZ 511-9 B	1	↦ 1/55	Vorderes Kabelbündel	Front harness	Voorste kabelbundel	Ledningsnet, forreste
AZ 511-9 C	1	P.O. ↦ 1/55	Vorderes Kabelbündel	Front harness	Voorste kabelbundel	Ledningsnet, forreste
			Stecker 4 Ø - Ab April 55 Bis September 62	Plugs Ø 4 - Since April 55 Until September 62	Draad Ø 4 - Vanaf April 55 Tot September 62	Stik Ø 4 - Efter April 55 Indtil September 62
AZ 511-9 F	1	AZ →| 11/56 AZU ↦ 1/56 →| 5/59	Vorderes Kabelbündel	Front harness	Voorste kabelbundel	Ledningsnet, forreste
AZ 511-9 G	1	AZ, P.O. →| 11/56 AZU, P.O. ↦ 1/56 →| 5/59	Vorderes Kabelbündel	Front harness	Voorste kabelbundel	Ledningsnet, forreste
AZ 511-9 H	1	AZ ↦ 11/56 →| 5/59	Vorderes Kabelbündel	Front harness	Voorste kabelbundel	Ledningsnet, forreste
AZ 511-9 I	1	AZ, P.O. ↦ 11/56 →| 5/59	Vorderes Kabelbündel	Front harness	Voorste kabelbundel	Ledningsnet, forreste
AZ 511-9 J	1	AZ-AZU ↦ 5/59 →| 11/60	Vorderes Kabelbündel	Front harness	Voorste kabelbundel	Ledningsnet, forreste
AZ 511-9 K	1	AZ-AZU, P.O. ↦ 5/59 →| 11/60	Vorderes Kabelbündel	Front harness	Voorste kabelbundel	Ledningsnet, forreste
AZ 511-9 L	1	AZ ↦ 11/60 AZU ↦ 11/60 →| 11/61	Vorderes Kabelbündel	Front harness	Voorste kabelbundel	Ledningsnet, forreste
AZ 511-9 M	1	AZ, P.O. ↦ 11/60 AZU, P.O. ↦ 11/60 →| 11/61	Vorderes Kabelbündel	Front harness	Voorste kabelbundel	Ledningsnet, forreste
AZU 511-9	1	AZU ↦ 11/61	Vorderes Kabelbündel	Front harness	Voorste kabelbundel	Ledningsnet, forreste

No	K		KABELBÜNDEL	HARNESS	KABELBUNDELS	LEDNINGSNET
			Ab September 62	Since September 62	Vanaf September 62	Efter September 62
AZ 511-9 S	1	AZ-AZAM-AZU ⇥ 6/65	Vorderes Kabelbündel	Front harness	Voorste kabelbundel	Ledningsnet, forreste
AZ 511-9 T	1	AZ-AZAM-AZU ↦ 6/65 ⇥ 6/66	Vorderes Kabelbündel	Front harness	Voorste kabelbundel	Ledningsnet, forreste
AZ 511-9 U	1	AZ-AZAM-Ch - 20° ↦ 10/65 ⇥ 6/66	Vorderes Kabelbündel	Front harness	Voorste kabelbundel	Ledningsnet, forreste
AZ 511-9 Y	1	AZ ↦ 6/66 AZAM ↦ 6/66 ⇥ 4/67 AZU ↦ 6/66 ⇥ 9/67	Vorderes Kabelbündel	Front harness	Voorste kabelbundel	Ledningsnet, forreste
AZ 511-9 Z	1	AZ-AZAM-AZU, Ch - 20° ↦ 6/66	Vorderes Kabelbündel	Front harness	Voorste kabelbundel	Ledningsnet, forreste
AZ 511-23 F	1	AZAM ↦ 4/67	Vorderes Kabelbündel	Front harness	Voorste kabelbundel	Ledningsnet, forreste
AZ 511-23 B	1	AZ-AZAM-AZU - 12 V	Vorderes Kabelbündel	Front harness	Voorste kabelbundel	Ledningsnet, forreste
AZU 511-9 K	1	AZU ↦ 9/67	Vorderes Kabelbündel	Front harness	Voorste kabelbundel	Ledningsnet, forreste
AZ 511-9 V	1	(D) ↦ 4/65	Vorderes Kabelbündel	Front harness	Voorste kabelbundel	Ledningsnet, forreste
AZ 511-9 W	1	(NL) ↦ 6/65	Vorderes Kabelbündel	Front harness	Voorste kabelbundel	Ledningsnet, forreste
AZ 511-9 X	1	(CH) ↦ 6/65	Vorderes Kabelbündel	Front harness	Voorste kabelbundel	Ledningsnet, forreste

No	K		KABELBÜNDEL	HARNESS	KABELBUNDELS	LEDNINGSNET
			Stecker 4 Ø - Ab April 62 Bis September 62	Plugs Ø 4 - Since April 62 Until September 62	Draad Ø 4 - Vanaf April 62 Tot September 62	Stik Ø 4 - Efter April 62 Indtil September 62
AZ 511-6 B	1	AZU →| 11/61 - AZ	Kabelbündel für Scheinwerfer	Headlamps harness	Koplampbundel	Ledningsnet til forlygter
AZU 511-6	1	AZU ↦ 11/61	Kabelbündel für Scheinwerfer	Headlamps harness	Koplampbundel	Ledningsnet til forlygter
AZ 511-6 C	1	AZ, P.O.	Kabelbündel für Scheinwerfer	Headlamps harness	Koplampbundel	Ledningsnet til forlygter
			Ab September 62	Since September 62	Vanaf September 62	Efter September 62
AZU 511-6	1	AZ-AZAM-AZU →| 6/65	Kabelbündel für Scheinwerfer	Headlamps harness	Koplampbundel	Ledningsnet til forlygter
AZ 511-6 D	1	AZ-AZU ↦ 6/65 AZAM ↦ 6/65 →| 4/67	Kabelbündel für Scheinwerfer	Headlamps harness	Koplampbundel	Ledningsnet til forlygter
AK 511-6 A	1	AZ-AZAM-AZU - 12 V ↦ 10/65	Kabelbündel für Scheinwerfer	Headlamps harness	Koplampbundel	Ledningsnet til forlygter
			Bis September 62	Until September 62	Tot September 62	Indtil September 62
AZ 511-14 L	1	G, AZ	Kabelbündel für Blinker	Indicators harness	Kabel voor l. clignoteur	Ledningsnet til blinkere
AZ 511-14 N	1	D, AZ	Kabelbündel für Blinker	Indicators harness	Kabel voor r. clignoteur	Ledningsnet til blinkere
AZU 511-14 F	1	G, AZU →| 5/59	Kabelbündel für Blinker	Indicators harness	Kabel voor l. clignoteur	Ledningsnet til blinkere
AZU 511-14 G	1	D, AZU →| 5/59	Kabelbündel für Blinker	Indicators harness	Kabel voor r. clignoteur	Ledningsnet til blinkere
AZU 511-14 L	1	G, AZU ↦ 5/59	Kabelbündel für Blinker	Indicators harness	Kabel voor l. clignoteur	Ledningsnet til blinkere
AZU 511-14 N	1	D, AZU ↦ 5/59	Kabelbündel für Blinker	Indicators harness	Kabel voor r. clignoteur	Ledningsnet til blinkere
AZ 511-18	1	AZ-AZU →| 9/62	Kabelbündel für Blinkerschalter	Indicators switch harness	Kabel naar clign. schakelaar	Ledningsnet til blinkkontakt
AZ 511-53 D	1	AZ ↦ 3/63 →| 2/64 AZU ↦ 3/63 →| 10/63	Kabelbündel für Blinkerschalter	Indicators switch harness	Kabel naar clign. schakelaar	Ledningsnet til blinkkontakt

No	K		HINTERE KABELBÜNDEL	REAR HARNESS	ACHTERSTE KABELBUNDELS	LEDNINGSNET, BAGESTE
			Bis September 62	Until September 62	Tot September 62	Indtil September 62
AZ 511-15 D	1	AZ ↦ 1/56	Kabelbündel für Standlicht	Rear lamp harness	Kabel naar achterlicht	Ledningsnet til baglygter
AZU 511- 4 B	1	AZU ↦ 4/55 →| 11/61	Kabelbündel für Standlicht	Rear lamp harness	Kabel naar achterlicht	Ledningsnet til baglygter
AZU 511-15 D	1	AZU ↦ 4/55 →| 11/61	Hinteres Kabelbündel	Rear harness	Achterste kabelbundel	Ledningsnet, bageste
AZU 511- 3	1	G, AZU ↦ 11/61 →| 9/62	Hinteres Kabelbündel	Rear harness	Achterste kabelbundel	Ledningsnet, bageste
AZU 511- 3 A	1	D, AZU ↦ 11/61 →| 9/62	Hinteres Kabelbündel	Rear harness	Achterste kabelbundel	Ledningsnet, bageste
			Ab September 62 LIMOUSINEN	Since September 62 SALOON	Vanaf September 62 PERSONEN-WAGENS	Efter September 62 PERSONVOGNE
AZ 511- 3 D	1	AZ-AZAM →| 6/65	Hinteres linkes Kabelbündel	Rear harness, LH	L.A. kabelbundel	Ledningsnet, bag. venstre
AZ 511- 3 E	1	AZ-AZAM ↦ 6/65 →| 9/65 AZ (D) ↦ 4/65 AZ (NL) (CH) ↦ 6/65	Hinteres linkes Kabelbündel	Rear harness, LH	L.A. kabelbundel	Ledningsnet, bag. venstre
AZ 511- 3 H	1	AZ ↦ 9/65 AZAM ↦ 9/65 →| 4/67	Hinteres linkes Kabelbündel	Rear harness, LH	L.A. kabelbundel	Ledningsnet, bag. venstre
AZ 511- 3 A	1	AZ-AZAM →| 6/65	Hinteres Kabelbündel, rechte Seite	Rear harness, RH	R.A. kabelbundel	Ledningsnet, bag. højre
AZ 511- 3 F	1	AZ-AZAM ↦ 6/65 →| 9/65 AZ (D) ↦ 4/65 AZ (NL) (CH) ↦ 6/65	Hinteres Kabelbündel, rechte Seite	Rear harness, RH	R.A. kabelbundel	Ledningsnet, bag. højre
AZ 511- 3 G	1	AZ ↦ 9/65 AZAM ↦ 9/65 →| 4/67	Hinteres Kabelbündel, rechte Seite	Rear harness, RH	R.A. kabelbundel	Ledningsnet, bag. højre
AZ 511- 3 I	1	AZAM ↦ 4/67 G, D.	Hinteres Kabelbündel, rechte und linke Seite	Rear harness, LH and RH	Kabelbundel L. en R.A.	Ledningsnet, bag. venstre og højre
			LIEFERWAGEN	LIGHT VAN	BESTELWAGENS	VAREVOGNE
AZU 511- 3 D	1	AZU →| 6/65	Hinteres Kabelbündel, linke Seite	Rear harness, LH	L.A. kabelbundel	Ledningsnet, bag. venstre
AZU 511- 3 F	1	AZU ↦ 6/65	Hinteres Kabelbündel, linke Seite	Rear harness, LH	L.A. kabelbundel	Ledningsnet, bag. venstre
AZU 511- 3 E	1	AZU →| 6/65	Hinteres Kabelbündel, rechte Seite	Rear harness, RH	R.A. kabelbundel	Ledningsnet, bag. højre
AZU 511- 3 G	1	AZU ↦ 6/65	Hinteres Kabelbündel, rechte Seite	Rear harness, RH	R.A. kabelbundel	Ledningsnet, bag. højre

No	K		KABELBÜNDEL	ELECTRIC CABLES	STROOMKABELS, DIVERSEN	ELEKTRISKE KABLER
A 511-5 A	1	L 930 - AZU →| 11/61 AZ →| 9/62	Plus-Kabel für Batterie	Battery cable, positive	Pos. accukabel	Batterikabel, positiv
A 511-8	1	L 600 - AZU →| 11/61 AZ →| 9/62	Masse-Kabel für Batterie	Battery cable, negative	Massakabel	Batterikabel, negativ
AZ 511-5 A	1	L 690 - AZU ↦ 11/61 AZ ↦ 9/62	Plus-Kabel für Batterie	Battery cable, positive	Pos. accukabel	Batterikabel, positiv
AZU 511-8 B	1	L 580 - AZU ↦ 11/61 AZ ↦ 9/62	Masse-Kabel für Batterie	Battery cable, negative	Massakabel	Batterikabel, negativ
AZ 511-5 B	1	L 690 - 12 V	Plus-Kabel für Batterie	Battery cable, positive	Pos. accukabel	Batterikabel, positiv
AZ 511-8	1	L 670 - 12 V	Masse-Kabel für Batterie	Battery cable, negative	Massakabel	Batterikabel, negativ
3732	?	L 1000	Kabel 20/10	Cable, 20/10e section	Kabel 20/10 (per meter)	Ledning 20/10
3733	?	L 1000	Kabel 12/10	Cable, 12/10e section	Kabel 12/10 (per meter)	Ledning 12/10
1061-S	6	8 x 18 x 4 x 12	Gummiöse	Rubber grommet	Doorvoerrubber	Gummigennemføring
1062-S	1	12 x 21 x 5 x 16	Gummiöse	Rubber grommet	Doorvoerrubber	Gummigennemføring
1064-S	1	16 x 32 x 7 x 25	Gummiöse	Rubber grommet	Doorvoerrubber	Gummigennemføring
1065-S	2	22 x 38 x 8 x 30	Gummiöse	Rubber grommet	Doorvoerrubber	Gummigennemføring
614.540	?	Ø 3, 25	Kabelschuh	Terminal for wire	Kabelschoen	Flexrør
614.541	?	Ø 4, 5	Kabelschuh	Terminal for wire	Kabelschoen	Flexrør
614.542	?	Ø 5, 5	Kabelschuh	Terminal for wire	Kabelschoen	Flexrør
614.543	?	Ø 6, 25	Kabelschuh	Terminal for wire	Kabelschoen	Flexrør
614.544	?	Ø 8, 5	Kabelschuh	Terminal for wire	Kabelschoen	Flexrør
711.472	2	Ø 8, 5	Kabelschuh für Batterie	Terminal for battery cable	Kabelschoen voor accukabel	Flexrør til batterikabel
722.429	2	16 x 40 x 3	Filzscheibe für Batterieklemme	Washer, felt, for battery	Accuviltring	Filtskive til batteri
722.592	1	"AXO" →| 6/51	Schelle für Batterie, Plus-Anschluss	Battery clamp, positive	Pos. accuklem	Polsko, positiv
722.593	1	"AXO" →| 6/51	Schelle für Batterie, Masse-Anschluss	Battery clamp, negative	Neg. accuklem	Polsko, negativ
A 512-3	?	Ø 2, 5 →| 11/60	Steckbüchse	Connecting socket	Contra-stekkertje	Hunstik
A 512-3 A	2	Ø 2, 5, f 4, 75, L 38 A - AU	Steckbüchse, Spezialausführung bei Zündspule und biegsamem Mantel	Connecting socket, special for rubber ignition coil	Contra-stekkertje (speciaal voor rubber bobine)	Hunstik, speciel til gummispole

No	K		KABELBÜNDEL	ELECTRIC CABLES	STROOMKABELS, DIVERSEN	ELEKTRISKE KABLER
A 512-3 B	?	Ø 4 ↦ 4/55	Steckbüchse	Connecting socket	Contra-stekkertje	Hunstik
A 512-4 A	?	Ø 4 ↦ 4/55	Stecker	Connecting plug	Stekkerpen	Hanstik
A 512-5 B	?	3, 5 x 6, 5 x 20	Gummihülse für Steckbüchse	Rubber sleeve for socket	Rubber busje voor stekkerpen	Gummibøsning til stik
A 512-5	4		Feder für Steckbüchse	Spring for socket	Veertje voor contra-stekkertje	Fjeder til hunstik
AZU 512-98 A	2	L 425	Plastik-Schutzrinne für Kabelbündel der Blinker	Plastic protective channel for direction indicators harness	Plastic beschermgootje voor kabelbundels naar clignoteur	Plasticbeskytter til ledningsnet til blinkere
DM 512-86 A	?		Isolierplakette aus Pressspankarton für Kabelbündel	Insulating plate (card) for harness	Fibre isolatieplaatje	Isolerplade, karton til ledningsnet
			12-VOLT-SICHERUNGEN	FUSES 12 VOLTS	ZEKERINGEN 12 VOLTS	SIKRINGER 12 V.
DM 523-4	4	30 amp	Sicherung	Fuse	Zekering	Sikring
DW 523-6	1	80 x 68 x 28	Sicherungskasten	Fuse bracket	Zekering-kastje	Sikringsholder
DM 523-99	1	80 x 68 x 2	Gummiunterlage	Rubber plate	Rubber plaatje onder steun voor zekeringkastje	Gummiunderlag
2610-S	2	TFB, Ta 3, 5 x 15	Schraube für Sicherungskasten	Screw for bracket	Boutje	Skrue til sikringsholder
			SIGNALHÖRNER	HORN	CLAXON	SIGNALHORN
A 571-1	1	6 V "FERSON" ⇥ 6/62	Stadthorn	Horn for town use	Claxon (lage toon)	Byhorn
AZ 571-5 B	1	6 V "SANOR" ↦ 6/62 ⇥ 6/66	Stadt- und Starktonhorn	Horn for town and country use	Claxon (lage en hoge toon)	By- og landevejshorn
AZ 571-5 D	1	6 V "SEIMA" ↦ 5/64 ⇥ 6/66	Stadt- und Starktonhorn	Horn for town and country use	Claxon (lage en hoge toon)	By- og landevejshorn
AZ 571-4	1	6 V "SANOR" ↦ 6/66	Starktonhorn	Horn for country usw	Claxon (hoge toon)	Landevejshorn
DM 571-2	1	6 V "FERSON" ↦ 6/66	Starktonhorn	Horn for country use	Claxon (hoge toon)	Landevejshorn
DM 571-3 A	1	12 V "FERSON" ⇥ 6/66	Stadthorn	Horn for town use	Claxon (lage toon)	Byhorn
DM 571-4	1	12 V "FERSON"	Starktonhorn	Horn for country use	Claxon (hoge toon)	Landevejshorn
AZ 571-99	2	⇥ 6/66	Tragblech	Bracket	Claxon-steun	Pladebeslag
A 571-99	2	L 105	Tragblech	Bracket	Claxon-steun	Pladebeslag
A 571-99 B	2	⇥ 6/66	Träger für Stadthorn	Bracket for town horn	Claxon-steun (voor claxon met lage toon)	Beslag til byhorn
2530-S	1	H, 8 x 125	Mutter	Nut	Moer	Møtrik
2609-S	2	H, 10 x 150	Mutter	Nut	Moer	Møtrik

No		K		KAROSSERIE LIMOUSINE	BODY SALOON	CARROSSERIE PERSONENWAGEN	KARROSSERI PERSONVOGN
				ANM. Die Karosserien werden geliefert, ohne Seitentüren und Kofferraumtür	NOTA: Bodies are supplied without lateral doors, neither boot door.	N.B. De carrosserieen worden geleverd zonder zijportieren en zonder kofferdeksel	BEMÆRK: Karrosserierne leveres uden Sidedøre og kuffertklap
AZ	8-017	1	D a G, ↦ 1/64 →| 12/64 R.M.P. (D) ↦ 12/63	Karosserie, Schwenkung der Vordertüren am Mittelpfosten, Bremszug m. Druckknopf	Body, front doors hinge on centre pillar, brake handle with push button	Kale carrosserie, (de vóórportieren scharnieren aan de middenstijl, montage handremhandle met drukknop)	Karrosseri, fordørene fastgjort på midterstolpe handbremse m. trykknap
AZ	8-017 E	1	D a G, ↦ 9/66 R.M.P. (D) ↦ 1/64	Karosserie, Schwenkung der Vordertüren am vorderen Seitenpfosten, Bremszug mit Druckknopf, mit Aussparungen für 3. Fenster	Body, front doors hinge on front pillar, brake handle with push-button with quarter glass frames	Kale carrosserie (de vóórportieren scharnieren aan de vóórstijl, montage handremhandle met druckknop) (Zijwand met uitsparing voor derde zijruit)	Karrosseri, fordørene fastgjort på forstolpe, handbremse m. trykknap med hul til ekstra rude
AZ	8-017 G	1	D a G, Ch -20° ↦ 9/66 R.M.P.	Karosserie (gleiche Ausstattung wie oben).	Body (fitting as above)	Kale carrosserie (zelfde bijzonderheden als hierboven)	Karrosseri (samme beskrivel. som ovenfor)
AZ	8-017 C	1	D a G, ↦ 9/66 R.M.P.	Karosserie (gleiche Ausstattung wie oben).	Body (fitting as above)	Kale carrosserie (zelfde bijzonderheden als hierboven)	Karrosseri (samme beskrivel. som ovenfor)
				VORDERE UND SEITLICHE KAROSSERIETEILE	FRONT AND LATERAL PARTS ~~SALOON~~	CARROSSERIE VÓÓR- EN ZIJ-ELEMENTEN	KARROSSERIDELE TIL FORENDE OG SIDER
				Bis Dezember 64	Until Dec. 64	Tot Dec. 64	Indtil Dec. 64
A	563-38	1	→| 7/62	Träger f. Scheibenwischermechanismus	Bracket for windscreen wiper mechanism	Steun voor ruitewissermechanisme	Beslag til viskermotor
AZ	813-1 B	1	↦ 4/65 , R.M.P.	Windschutzscheibenrahmen	Windscreen frame	Voorruitomlijsting	Vindspejlsramme
A	813-64	2	→| 12/60	Nylon-Abflussrohr	Nylon pipe	Nylon afwateringslang	Nylonrør
AZ	813-87	1	D a G	Untere Traverse	Lower crossmember	Onderste dwarsbalk onder voorruitomlijsting	Travers , nederste
AZ	813-87	1	D a G	Untere Traverse	Lower crossmember	Onderste dwarsbalk onder voorruitomlijsting	Travers , nederste
A	813-88	1		Hintere Traverse	Rear crossmember	Bovenste dwarsbalk (achter)	Travers , bageste
A	813-90	1		Mittlere Traverse	Intermediate crossmember	Bovenste dwarsbalk (midden)	Travers, midterste

	No	K		VORDERE UND SEITLICHE KAROSSERIETEILE LIMOUSINE	FRONT AND LATERAL PARTS SALOON	CARROSSERIE VÓÓR- EN ZIJ-ELEMENTEN PERSONENWAGEN	KARROSSERIDELE TIL FORENDE OG SIDER PERSONVOGN
				Bis Dezember 64	Until Dec. 64	Tot Dec. 64	Indtil Dec. 64
	821-3 A	2		Mittelpfosten	Centre pillar	Middenstijl	Midterstolpe
Z	821-6	1	G	Karosserieunterzug	Bottom rail	Langsligger	Trinliste
Z	821-6 A	1	D	Karosserieunterzug	Bottom rail	Langsligger	Trinliste
Z	821-7 J	1	G (D) →| 12/63	Verschalung, komplett	Side panel, complete	Zijwand cpl.	Karrosseriside
Z	821-7 K	1	D (D) →| 12/63	Verschalung, komplett	Side panel, complete	Zijwand cpl.	Karrosseriside
	821-90	2		Stützwinkel z. Arretierung des Zugbandes	Gusset for check strap	Houder voor portiertrekker	Beslag til dørstrop
Z	821-106	12		Stopfen f. Karosserieunterzug	Plug for bottom rail	Afdichtdopje	Prop til trinliste
	822-2	1	G	Seitenblech	Panel	Zijplaat L.V.	Plade
	822-2 A	1	D	Seitenblech	Panel	Zijplaat R.V.	Plade
Z	831-1 C	1	D à D R.M.P.: deo: 1-AZ 142-1	Bodenblech f. Pedale, Befestigung des Gaspedals durch Nylon-Gelenk	Pedal floor board, for accelerator pedal with nylon socket	Pedaalplank (voor montage gaspedaal met nylon scharnier)	Pedalplade, til speeder m. nylonbeslag
Z	831-1 D	1	D à G R.M.P.: deo: 1-AZ 142-1	Bodenblech f. Pedale, Befestigung des Gaspedals durch Nylon-Gelenk	Pedal floor board, for accelerator pedal with nylon socket	Pedaalplank (voor montage gaspedaal met nylon scharnier)	Pedalplade, til speeder m. nylonbeslag
Z	833-01 C	1	D à G, →| 5/59	Spritzblech	Scuttle	Schutbord	Torpedostykke
Z	833-01 Q	1	D à G	Spritzblech	Scuttle	Schutbord	Torpedostykke
Z	833-01 W	1	D à G .RP: AZ 833-03 F deo:1 - AZ 334-80	Spritzblech	Scuttle	Schutbord	Torpedostykke
	854-13	2	L 1405	Alu-Leiste	Finishing strip (alu)	Aluminium sierlijst op langsligger	Pynteliste (alum.)
	854-18	12		Befestigungsclips	Clip	Bev. haakje	Clips
	485-S-30	16	TH, 7 x 20	Schraube	Screw	Bout	Skrue
	2482-S	16	7,5 x 14	Scheibe	Washer	Ring	Skive
	615.703	16		Käfigmutter f. Karosserie	Nut with cage, for body	Moerplaatje	Møtrik m. holder
	615.728	4		Käfigmutter f. seitlichen Wagenboden	Nut with cage for side floor board	Moerplaatje (voor bev. van AZ 831-85b en -85 c)	Møtrik m. holder

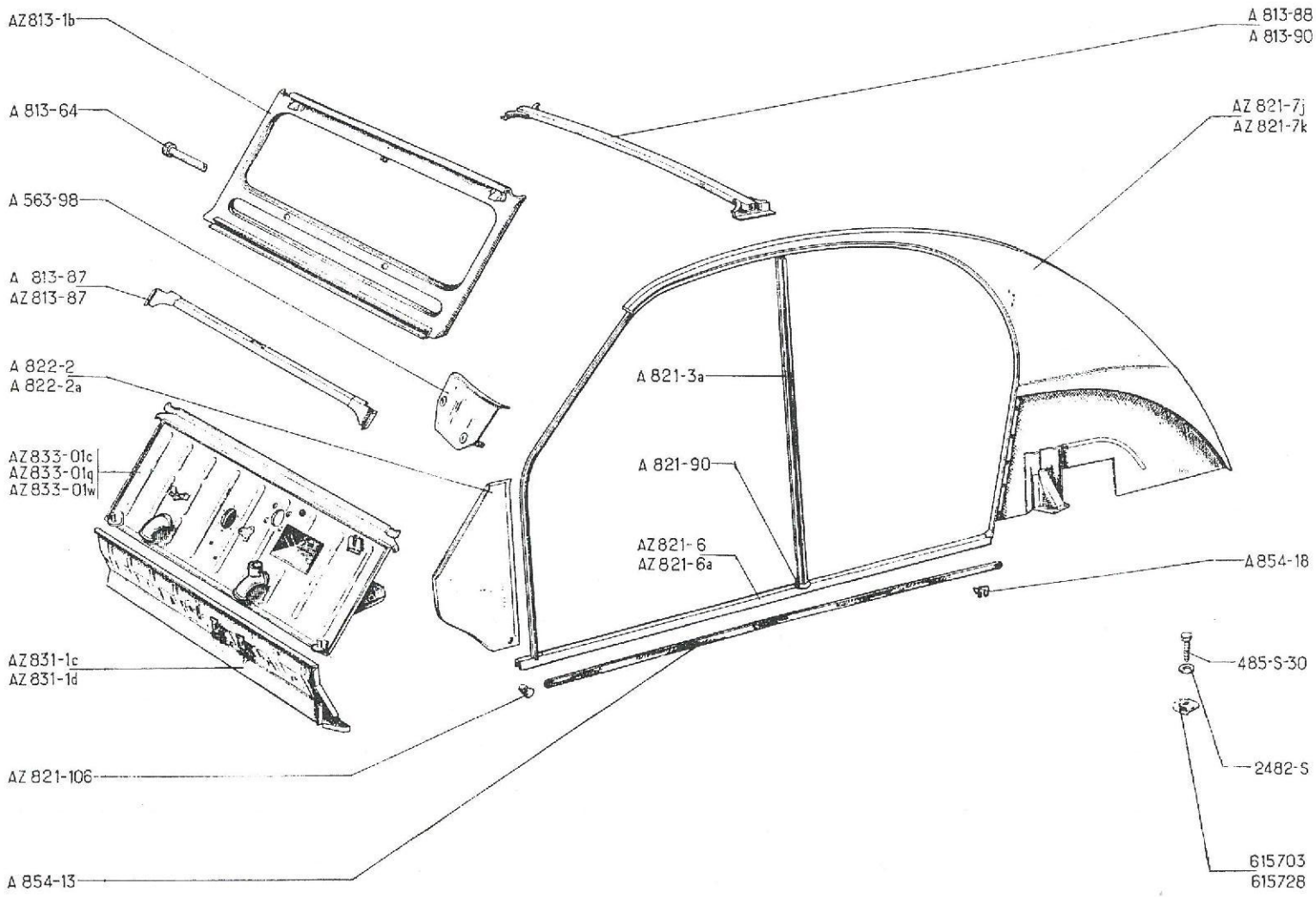
AZ813-1b
A 813-64
A 563-98
A 813-87
AZ813-87
A 822-2
A 822-2a
AZ833-01c
AZ833-01q
AZ833-01w
AZ831-1c
AZ831-1d
AZ821-106
A 854-13
A 813-88
A 813-90
AZ 821-7j
AZ 821-7k
A 821-3a
A 821-90
AZ821-6
AZ821-6a
A854-18
485-S-30
2482-S
615703
615728

Tagrendeliste. (Plastik) AZ 821-125
Clip for do AY 854-133

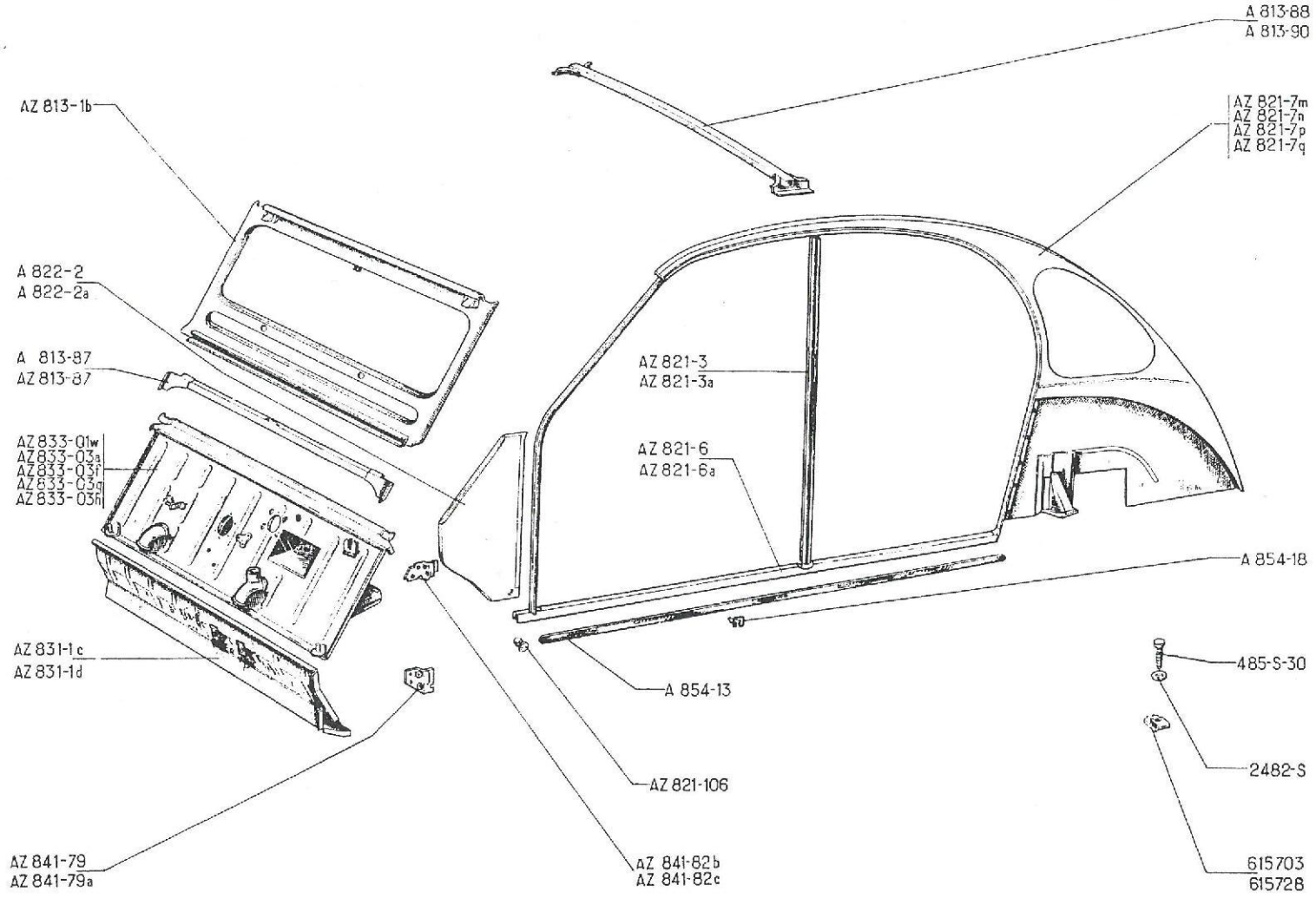

No		K		VORDERE UND SEITLICHE KAROSSERIETEILE -LIMOUSINE	FRONT AND LATERAL PARTS - SALOON	CARROSSERIE VOOR- EN ZIJ-ELEMENTEN PERSONENWAGEN	KARROSSERIDELE TIL FORENDE OG SIDER PERSONV
				Ab Dezember 64	Since Dec. 64	Vanaf Dec. 64	Efter Dec. 64
AZ	813-1 B	1	↦ 4/65 R.M.P.	Windschutzscheibenrahmen	Windcreen frame	Voorruitomlijsting	Vindspejlsramme
A	813-87	1	D à G	Untere Traverse	Lower crossmember	Onderste dwarsbalk onder voorruitomlijsting	Travers nederste
AZ	813-87	1	D à G	Untere Traverse	Lower crossmember	Onderste dwarsbalk onder voorruitomlijsting	Travers nederste
A	813-88	1		Hintere Traverse	Rear crossmember	Bovenste dwarsbalk (achter)	Travers, bageste
A	813-90	1		Mittlere Traverse	Intermediate crossmember	Bovenste dwarsbalk (midden)	Travers, midterste
AZ	821-3	1	G	Mittelpfosten	Centre pillar	Middenstijl	Midterstolpe
AZ	821-3 A	1	D	Mittelpfosten	Centre pillar	Middenstijl	Midterstolpe
AZ	821-6	1	G	Karosserieunterzug	Bottom rail	Langsligger	Trinliste
AZ	821-6 A	1	D	Karosserieunterzug	Bottom rail	Langsligger	Trinliste
AZ	821-7 M	1	G ⇥ 9/65 D ↦ 1/64 ⇥ 9/65	Seitenverschalung, komplett (ohne Aussparung für 3. Fenster)	Side panel, complete (without quarter glass frame)	Zijwand cpl. (zonder uitsparing voor derde zijruit)	Karrosseriside (uden hul til 3. rude)
AZ	821-7 N	1	D ⇥ 9/65 D ↦ 1/64 ⇥ 9/65	Seitenverschalung, komplett (ohne Aussparung für 3. Fenster)	Side panel, complete (without quarter glass frame)	Zijwand cpl. (zonder uitsparing voor derde zijruit)	Karrosseriside (uden hul til 3. rude)
AZ	821-7 P	1	G ↦ 9/65	Seitenverschalung, komplett (mit Aussparung für 3. Fenster)	Side panel, complete (with quarter glass frame)	Zijwand cpl. (met uitsparing voor derde zijruit)	Karrosseriside (med hul til 3. rude)
AZ	821-7 Q	1	D ↦ 9/65	Seitenverschalung, komplett (mit Aussparung für 3. Fenster)	Side panel, complete (with quarter glass frame)	Zijwand cpl. (met uitsparing voor derde zijruit)	Karrosseriside (med hul til 3. rude)
AZ	821-106	12		Verschlussstopfen f. Karosserie-unterzug	Plug for bottom rail	Afdichtdopje	Prop til trinliste
A	822-2	1	G	Seitenblech	Panel	Zijplaat L.V.	Plade
A	822-2 A	1	D	Seitenblech	Panel	Zijplaat R.V.	Plade
AZ	831-1 C	1	D à G R.M.P.: deo: 1-AZ 142-1	Bodenblech f. Pedale, Befestigung des Gaspedals durch Nylon-Gelenk	Pedal floor board, for accelerator pedal, with nylon socket	Pedaalplank (voor montage gaspedaal met nylon scharnier)	Pedalplade, til speeder m. nylonbeslag

No	K		VORDERE UND SEITLICHE KAROSSERIETEILE- LIMOUSINE	FRONT AND LATERAL PARTS - SALOON	CARROSSERIE VÓÓR- EN ZIJ-ELEMENTEN PERSONENWAGEN	KARROSSERIDELE TIL FORENDE OG SIDER PERSONVOGN
			Ab Dezember 64	Since Dec. 64	Vanaf Dec. 64	Efter Dec. 64
831-1 D	1	D à G R.M.P.: deo: 1- AZ 142-1	Bodenblech f. Pedale, Befestigung des Gaspedals durch Nylon-Gelenk	Pedal floor board, for accelerator pedal, with nylon socket	Pedaalplank (voor montage gaspedaal met nylon scharnier)	Pedalplade, til speeder m. nylonbeslag
833-03 F	1	D à G ↦ 9/66 R.M.P.	Spritzblech, Zugstange der Handbremse m. Druckknopf	Scuttle for brake handle with push-buttom	Schutbord (voor montage handremhandle met drukknop)	Torpedostykke, til håndbremse m. trykknap
833-03 G	1	D à G ↦ 9/66 R.M.P.	Spritzblech, Zugstange der Handbremse m. Druckknopf	Scuttle for brake handle with push-buttom	Schutbord (voor montage handremhandle met drukknop)	Torpedostykke, til håndbremse m. trykknap
833-03 H	1	D à G, Ch -20°	Spritzblech, Zugstange der Handbremse m. Druckknopf	Scuttle for brake handle with push-buttom	Schutbord (voor montage handremhandle met drukknop)	Torpedostykke, til håndbremse m. trykknap
841-79	1	inf. AV, G	Träger f. Scharnier	Hinge bracket	L. onder-scharniersteun	Haengselbeslag
841-79 A	1	inf. AV, D	Träger f. Scharnier	Hinge bracket	R. onder-scharniersteun	Haengselbeslag
841-82 B	1	sup. AV, G	Träger für Scharnier	Hinge bracket	L. boven-scharniersteun	Haengselbeslag
841-82 C	1	sup. AV, D	Träger für Scharnier	Hinge bracket	R. boven-scharniersteun	Haengselbeslag
854-13	2	L 1405	Alu-Leiste	Finishing strip (alu)	Aluminium sierlijst op langsligger	Pynteliste (alum.)
854-18	12		Befestigungsclips	Clip	Bev. haakje	Clips
485-S-30	16	TH, 7 x 20	Schraube	Screw	Boutje	Skrue
2432-S	16	7,6 x 14	Scheibe	Washer	Ring	Skive
615.703	16		Käfigmutter f. Wagenkasten	Nut with cage, for body	Moerplaatje	Møtrik m. holder
615.728	4		Käfigmutter für seitlichen Wagenboden	Nut with cage, for side floor board	Moerplaatje (voor bev. van AZ 831-85b en -85c)	Møtrik m. holder

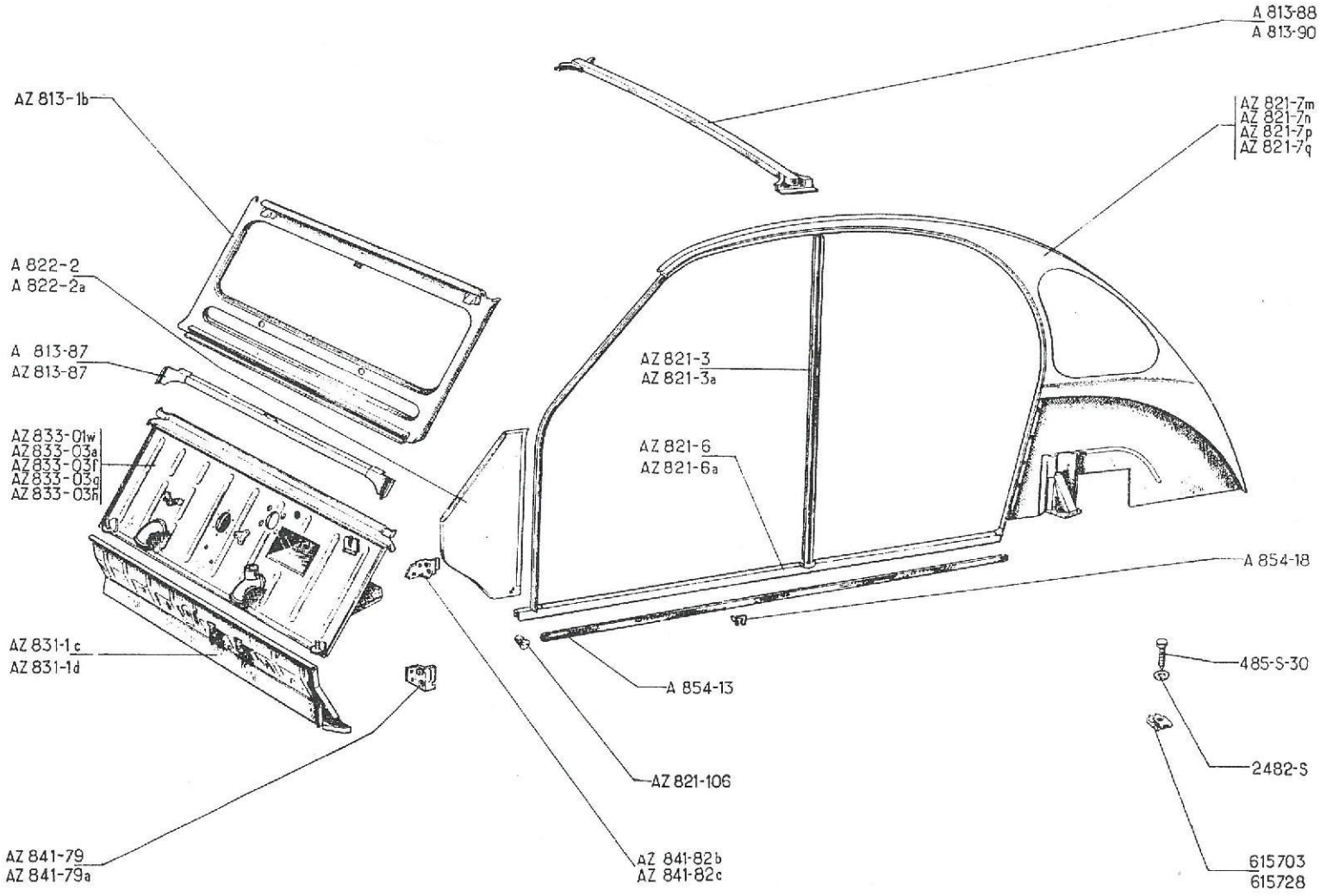
A 813-88
A 813-90
AZ 813-1b
AZ 821-7m
AZ 821-7n
AZ 821-7p
AZ 821-7q
A 822-2
A 822-2a
A 813-87
AZ 813-87
AZ 821-3
AZ 821-3a
AZ 833-01w
AZ 833-03a
AZ 833-03f
AZ 833-03g
AZ 833-03h
AZ 821-6
AZ 821-6a
A 854-18
AZ 831-1c
AZ 831-1d
485-S-30
A 854-13
2482-S
AZ 821-106
AZ 841-79
AZ 841-79a
AZ 841-82b
AZ 841-82c
615703
615728

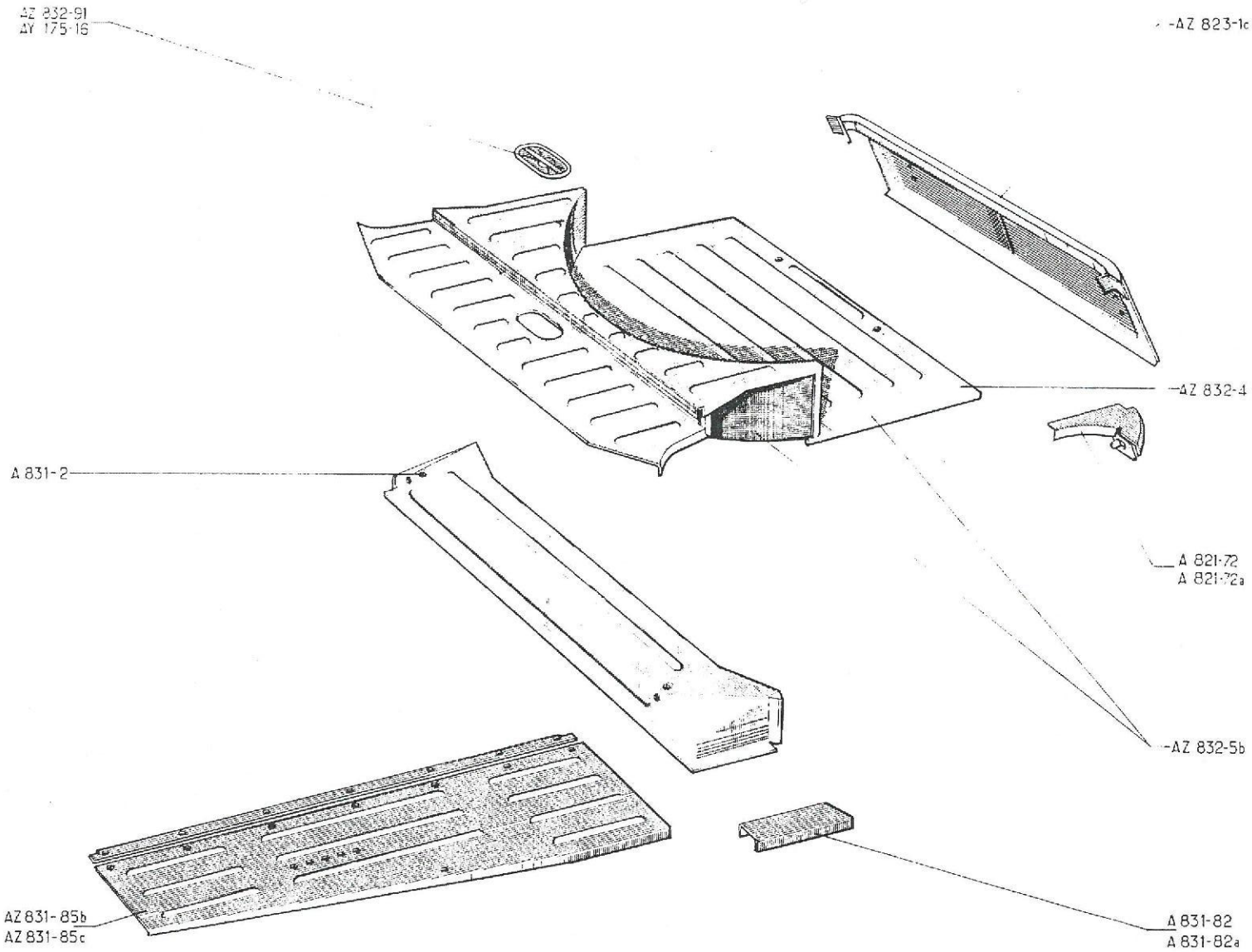
AZ 832-91
AY 175-16
-AZ 823-1c
-AZ 832-4
A 831-2
A 821-72
A 821-72a
-AZ 832-5b
AZ 831-85b
AZ 831-85c
A 831-82
A 831-82a

No		K		HINTERE KAROSSERIETEILE LIMOUSINE	REAR PARTS SALOON	CARROSSERIE ACHTER-ELEMENTEN Pers. wag.	KARROSSERIDELE BAG. PERSONVOGN
AY	175-16	1	↦ 5/67	Klappe f. Zugang zum Kraftstofftank	Closing plate	Afdekplaatje (boven vlottermechanisme)	Dæksel
A	821-72	1	G	Stützwinkel	Gusset plate	Hoeksteun L. A.	Konsol
A	821-72 A	1	D	Stützwinkel	Gusset plate	Hoeksteun R. A.	Konsol
AZ	823-1 C	1		Verschalung	Panel	Achterplaat	Plade
A	831-2	1		Bodenblech m. Absatz	Heel board	Afsluitplaat (onder achterbank)	Plade
A	831-82	1	G	Abdeckplatte	Closing plate	Dekplaatje links	Plade
A	831-82 A	1	D	Abdeckplatte	Closing plate	Dekplaatje rechts	Plade
AZ	831-85 B	1	G	Seitliches Bodenblech	Side floor board	Zijplaat links (onder voorstoel)	Sideplade
AZ	831-85 C	1	D	Seitliches Bodenblech	Side floor board	Zijplaat rechts (onder voorstoel)	Sideplade
AZ	832-4	1		Bodenblech f. Kofferraum	Floor panel	Koffer-bodemplaat	Bundplade
AZ	832-5 B	1		Kofferraum-Boden	Floor of rear boot assy	Cpl. kofferbodem	Kuffertbund
AZ	832-91	1	⇥ 5/67	Klappe für Zugang zum Kraftstofftank	Closing plate	Afdekplaatje (boven vlottermechanisme)	Dæksel

No	K		FAHRERKABINE UND KAROSSERIE LIEFERWAGEN	CAB AND BODY LIGHT VAN	CARROSSERIEËN (CABINE EN LAADBAK) BESTELWAGENS	FØRERHUS OG VAREKASSE VAREVOGN
			ANM. Fahrerkabine und Karosserie werden geliefert ohne Seitentüren und Kofferraumtür	NOTE: Cabs and bodies are supplied without lateral doors, neither rear doors	N.B. De carrosserieën worden geleverd zonder vóór- of achterportieren	BEMÆRK: Førerhus og Varekasse leveres uden sidedøre og bagdøre
.ZU 8-03 W	1	D a G ↦ 5/63 ⇥ 12/64 R.M.P.	Fahrerkabine und Karosserie, Schwenkung der Vordertüren am hinteren Wagenpfosten, mit Aussparungen für Seitenscheiben AZU 961-32	Cab and body, front doors hinge on centre pillar with frames for lateral glasses AZU 961-32	Cabine met laadbak (de voorportieren scharnieren aan de achterstijl; met uitsparing voor de zijruiten AZU 961-32)	Førerhus og Varekasse, fordørene fastgjort på bagstolpe, med hul til sideruder AZU 961-32
.ZU 8-016 T	1	D a G, Ch -20°	Fahrerhaus und Karosserie	Cab and body	Cabine met laadbak	Førerhus og Varekasse
ZU 8-017 E	1	D a G, ↦ 9/66 R.M.P.	Fahrerhaus und Karosserie, Schwenkung der Vordertüren am vorderen Seitenpfosten, Bremszug mit Druckknopf	Cab and body, front doors hinge on front pillar, brake handle with push-button	Cabine met laadbak (de voorportieren scharnieren aan de voorstijl; montage handremhandle met drukknop)	Førerhus og Varekasse fordørene fastgjort på forstolper, handbremse med trykknap
			VORDERE KAROSSERIETEILE	FRONT PARTS	CARR. ELEMENTEN VÓÓR	KARROSSERIDELE FORR.
563-98	1	⇥ 7/62	Träger f. Scheibenwischermechanismus	Bracket for windscreen wiper mechanism	Steun voor ruitewissermechanisme	Beslag til viskermotor
.ZU 813-2 C	1	↦ 4/65 R.M.P.	Windschutzscheibenrahmen und Wagendach	Windscreen frame and cab roof panel assy	Voorruitomlijsting met dakpaneel cpl.	Vindspejlsramme og førerhustag
813-64	2	⇥ 12/60	Nylon-Abflussrohr	Nylon pipe	Nylon afwateringslang	Nylonrør
813-87	1	D a G	Untere Traverse	Lower crossmember	Onderste dwarsbalk onder voorruitomlijsting	Travers, nederste
ZU 813-97	1		Hintere Traverse	Rear crossmember	Achterste dwarsbalk voor cabinedak	Travers, bageste
.ZU 821-4	1	G, ⇥ 12/64	Rahmen	Side frame	Voorportier-omlijsting	Dørramme
U 821-4 A	1	D, ⇥ 12/64	Rahmen	Side frame	Voorportier-omlijsting	Dørramme
.ZU 821-4 B	1	G, ↦ 12/64	Rahmen	Side frame	Voorportier-omlijsting	Dørramme
ZU 821-4 C	1	D, ↦ 12/64	Rahmen	Side frame	Voorportier-omlijsting	Dørramme
ZU 821-86	1	G	Abschlussblech	Closing plate	Afsluitplaat links	Plade
.ZU 821-86 A	1	D	Abschlussblech	Closing plate	Afsluitplaat rechts	Plade

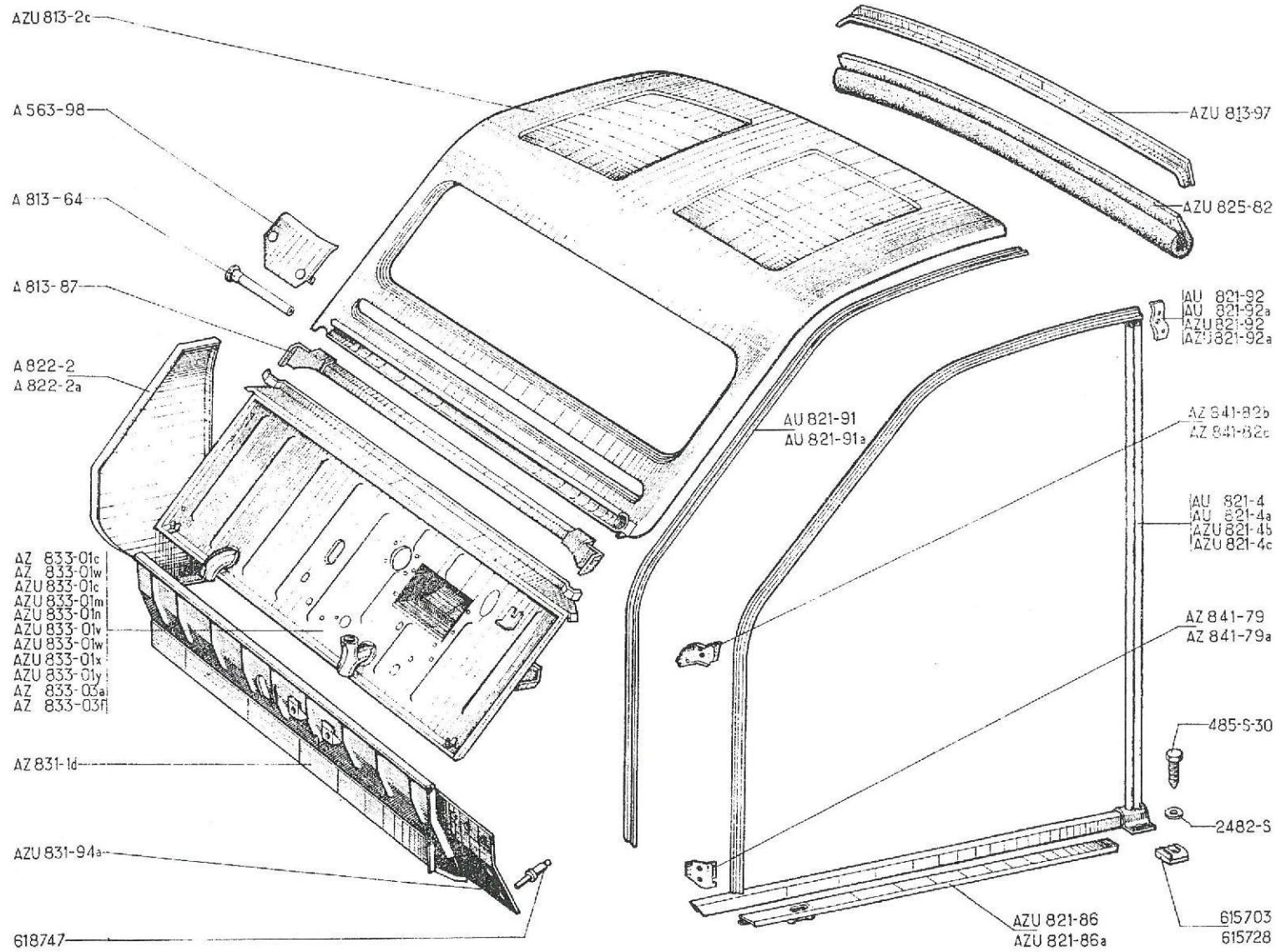
AZU 813-2c
A 563-98
A 813-64
A 813-87
A 822-2
A 822-2a
AZ 833-01c
AZ 833-01w
AZU 833-01c
AZU 833-01m
AZU 833-01n
AZU 833-01v
AZU 833-01w
AZU 833-01x
AZU 833-01y
AZ 833-03a
AZ 833-03f
AZ 831-1d
AZU 831-94a
618747
AZU 813-97
AZU 825-82
AU 821-92
AU 821-92a
AZU 821-92
AZU 821-92a
AU 821-91
AU 821-91a
AZ 841-82b
AZ 841-82c
AU 821-4
AU 821-4a
AZU 821-4b
AZU 821-4c
AZ 841-79
AZ 841-79a
485-S-30
2482-S
AZU 821-86
AZU 821-86a
615703
615728

FAHRERHAUS UND KAROSSERIE - EINZELTEILE DES FAHRERHAUSES VORN - BODENBLECHE - LIEFERWAGEN
CAB AND BODY LIGHT VAN - FRONT PARTS OF CAB - FLOOR BOARD
CARROSSERIEEN - CABINE EN LAADBAK - BESTELWAGENS - VÓÓR ELEMENTEN VOOR CABINE
FØRERHUS OG VAREKASSE VAREVOGN - DELE TIL FØRERHUS - PLADE

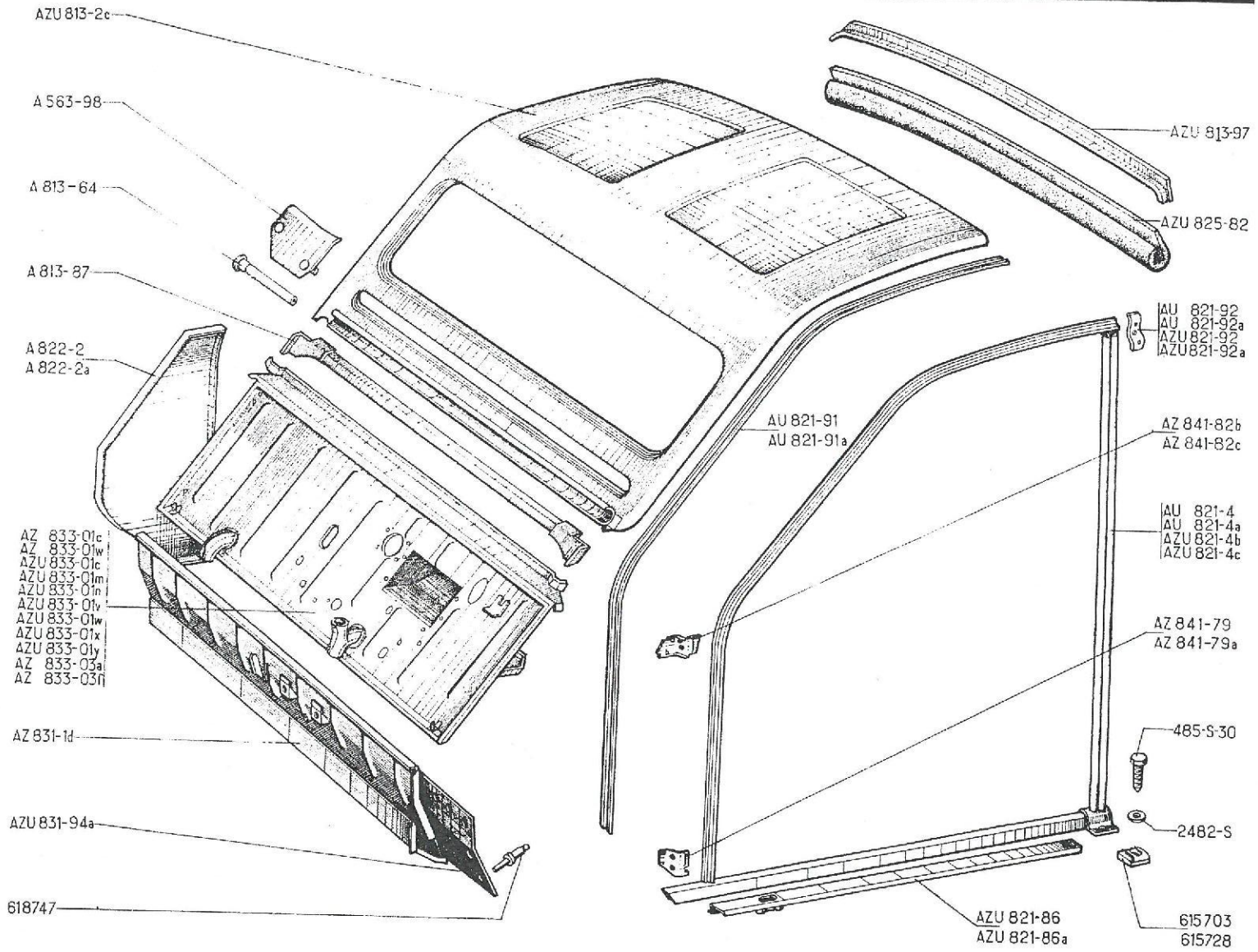

No		K		FAHRERKABINE U. KAROSSER. LIEFERWAGEN	CAB AND BODY LIGHT VAN	CARROSSERIEEN (CABINE EN LAADBAK) BESTELWAGENS	FØRERHUS OG VAREKAS
				VORDERE KAROSSERIETEILE	FRONT PARTS	CARR. ELEMENTEN VOOR	KARROSSERIEDELE FORR.
AU	821-91	1	G	Ablaufrinne	Guttering	Watergoot	Vandrende
AU	821-91 A	1	D	Ablaufrinne	Guttering	Watergoot	Vandrende
AU	821-92	1	G ⇥ 12/64	Stützlasche	Gusset plate	Bovenste steun voor achterstijl	Konsol
AU	821-92 A	1	D ⇥ 12/64	Stützlasche	Gusset plate	Bovenste steun voor achterstijl	Konsol
AZU	821-92	1	G ⇥ 12/64	Stützlasche	Gusset plate	Bovenste steun voor achterstijl	Konsol
AZU	821-92 A	1	D ⇥ 12/64	Stützlasche	Gusset plate	Bovenste steun voor achterstijl	Konsol
A	822-2	1	G	Seitenblech	Panel	Zijplaat L.V.	Plade
A	822-2 A	1	D	Seitenblech	Panel	Zijplaat R.V.	Plade
AZU	825-82	1	⇥ 1/66	Schutzgarnitur für Traverse	Protection strip	Beschermrubber voor achterste dwarsbalk	Pølle til travers
AZ	831-1 D	1	D a G ⇥ 3/66 R.M.P.	Bodenblech für Pedale, Befestigung des Gaspedals durch Nylon-Gelenk	Pedal floor board, for accelerator pedal with nylon socket	Pedaalplank (voor montage gaspedaal met nylon scharnier)	Pedalplade til speeder med nylonbeslag
AZ	833-01 C	1	D a G ⇥ 7/62	Spritzblech	Scuttle	Schutbord	Torpedostykke
AZU	833-01Y	1	D a G CH -20°	Spritzblech	Scuttle	Schutbord	Torpedostykke
AZ	833-03 F	1	⇥ 9/66 R.M.P	Spritzblech für Zugstange der Handbremse mit Druckknopf	Scuttle, for brake handle with push-button	Schutbord (voor montage handremhandle met drukknop)	Torpedostykke til håndbrem med trykknap
AZ	841-79	1	inf. AV, G	Träger für Scharnier	Hinge bracket	L. onder-scharniersteun	Hængselbeslag
AZ	841-79 A	1	inf. AV. D	Träger für Scharnier	Hinge bracket	R. onder-scharniersteun	Hængselbeslag
AZ	841-82 B	1	sup. AV. G	Träger für Scharnier	Hinge bracket	L. boven-scharniersteun	Hængselbeslag
AZ	841-82 C	1	sup. AV. D	Träger für Scharnier	Hinge bracket	R. boven-scharniersteun	Hængselbeslag
	485-S-30	16	TH, 7 x 20	Schraube	Screw	Bout	Skrue
	2482-S	16	7,5 x 14	Scheibe	Washer	Ring	Skive
	615.703	16		Käfigmutter f. Wagenkasten	Nut with cage, for body	Moerplaatje	Møtrik med holder
	615.728	4		Käfigmutter für seitliches Bodenblech	Nut with cage, for side floor board	Moerplaatje (voor bev. van de zijplaten AZU 831-3 en -3A)	Møtrik med holder til plade

No	K		FAHRERKABINE U. KAROSSER. LIEFERWAGEN	CAB AND BODY LIGHT VAN	CARROSSERIEEN (CABINE EN LAADBAK) BESTELWAGENS	FØRERHUS OG VAREKASSE
			UNTERE BAUTEILE	LOWER PARTS	ONDERSTE ELEMENTEN	KARROSSERIDELE NEDERSTE
AU 623-84	1		Behälter für Wagenheber	Jack chest	Ligplaats voor cric	Beslag til donkraft
AZU 821-5	1	G, L 1423 →| 12/64	Radkasten	Wheel arch	Wielkuip links	Hjulkasse
AZU 821-5 A	1	D, L 1423 →| 12/64	Radkasten	Wheel arch	Wielkuip rechts	Hjulkasse
AZU 821-5 B	1	G, L 1417 ↦ 12/64	Radkasten	Wheel arch	Wielkuip links	Hjulkasse
AZU 821-5 C	1	D, L 1417 ↦ 12/64	Radkasten	Wheel arch	Wielkuip rechts	Hjulkasse
AU 821-68	1		Schraubwinkel	Cage for screw	Bev. steuntje voor vert. zijplaat op voorste draagbalk	Bøjle
AZU 831-3	1	G	Seitliches Bodenblech	Side floor	Zijplaat (onder voorstoel)	Sideplade
AZU 831-3 A	1	D	Seitliches Bodenlbech	Side floor	Zijplaat (onder voorstoel)	Sideplade
AU 832-2	1		Bodenblech	Body floor	Bodemplaat	Bundplade til varekasse
AU 832-3	1	AR	Traverse	Crossmember	Achterste dwarsbalk	Travers
AU 832-73	1	AR	Traverse	Crossmember	Dwarsbalk	Travers
AK 832-81	1	AV	Traverse	Crossmember	Dwarsbalk	Travers
AZU 832-82 A	1	AV	Traverse	Crossmember	Dwarsbalk	Travers
AU 832-84	1		Abschlussblech	Closing plate	Dekplaat	Plade
AU 832-94	1		Zwischenblech m. Schliesshaken	Closing plate with striking plate	Dekplaatje (met slotvanger)	Plade m. låsestykke
A 922-68	10	→| 12/64	Gummistopfen	Rubber plug	Afdichtdopje	Gummiprop

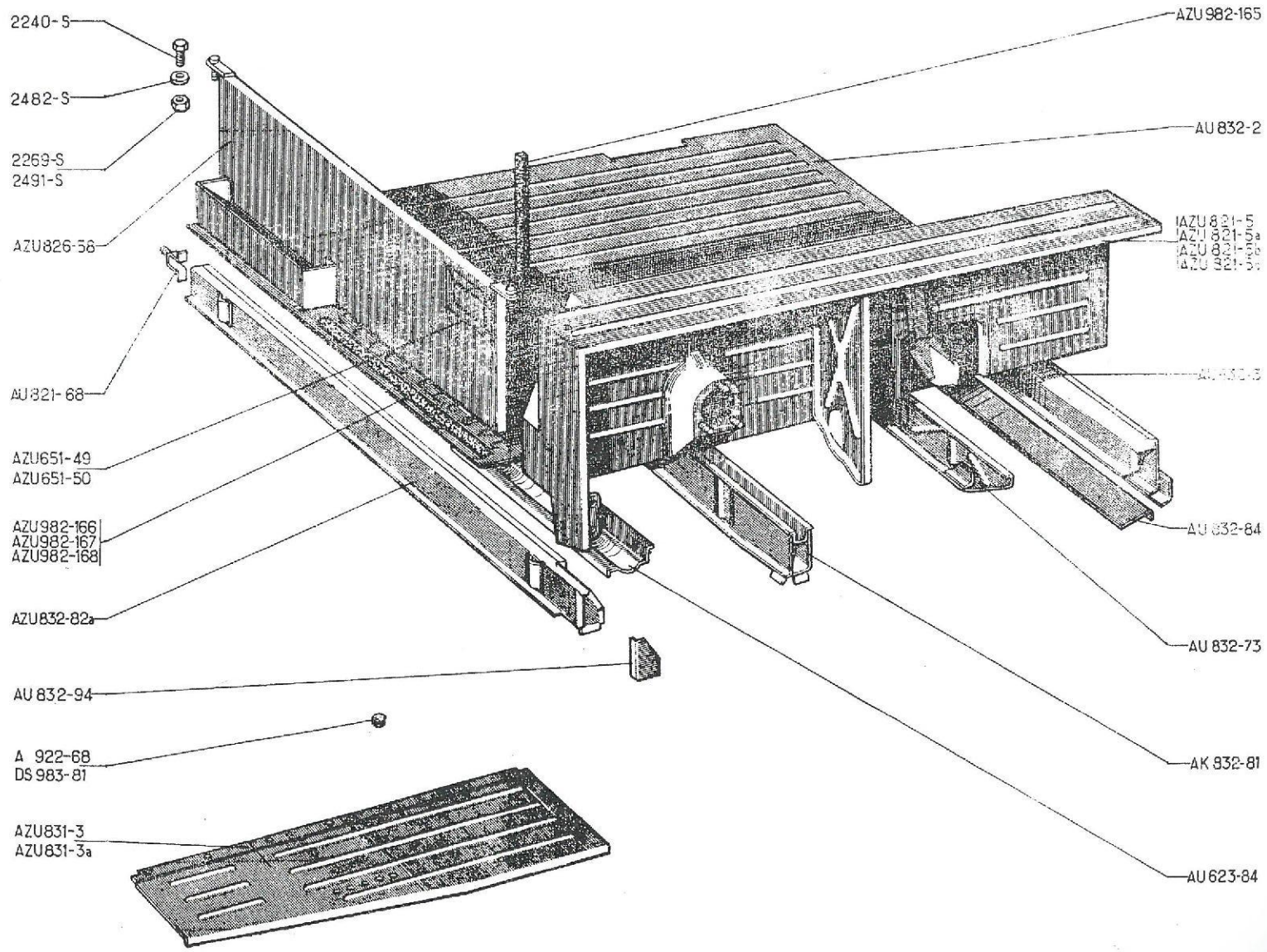
2240-S
2482-S
2269-S
2491-S
AZU826-58
AU821-68
AZU651-49
AZU651-50
AZU982-166
AZU982-167
AZU982-168
AZU832-82a
AU 832-94
A 922-68
DS 983-81
AZU831-3
AZU831-3a
AZU982-165
AU 832-2
AZU 821-5
AZU 821-5a
AU 832-84
AU 832-73
AK 832-81
AU 623-84

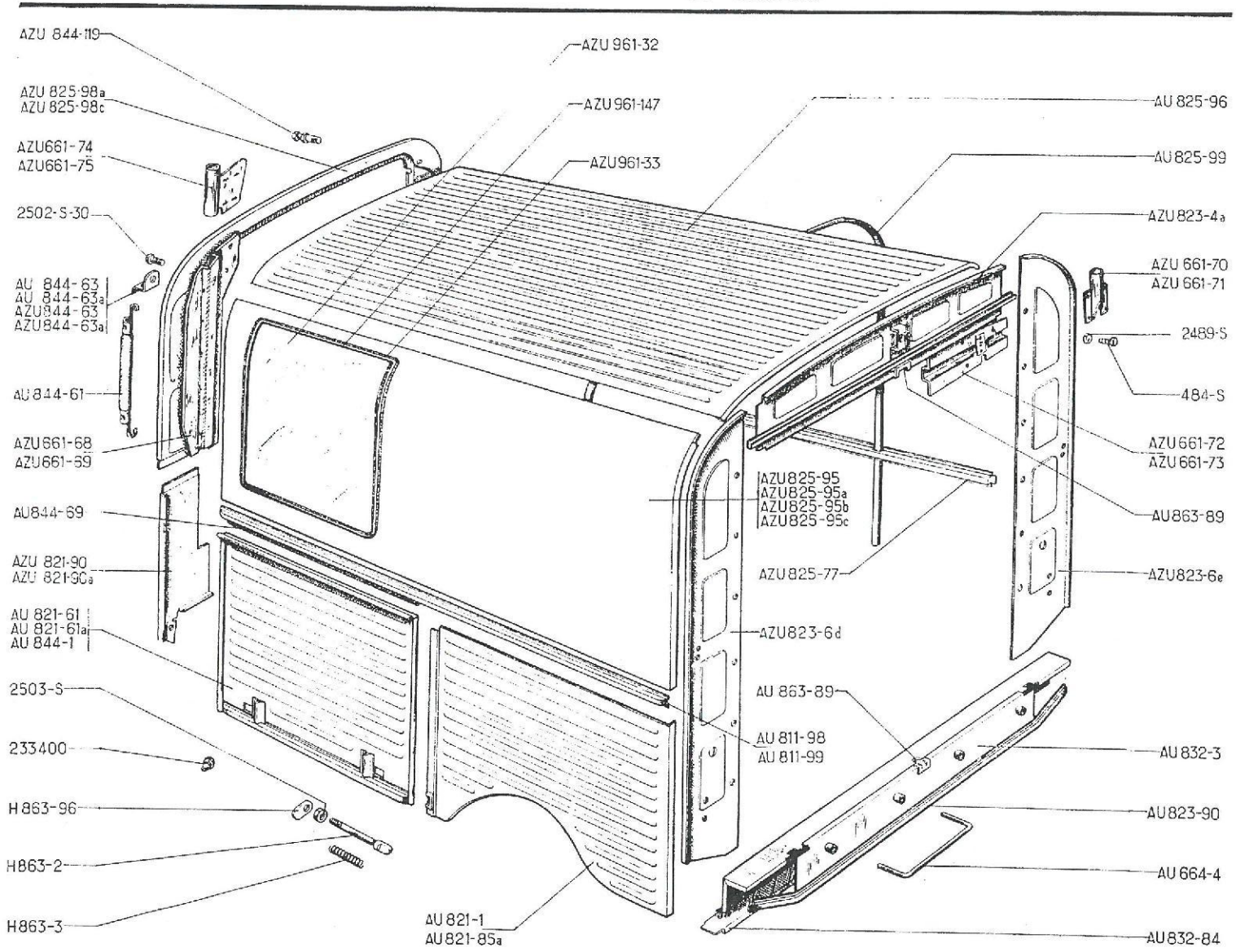
AZU 844-119
AZU 961-32
AZU 825-98a
AZU 825-98c
AZU 961-147
AU 825-96
AZU661-74
AZU661-75
AZU961-33
AU 825-99
2502-S-30
AZU 823-4a
AU 844-63
AU 844-63a
AZU844-63
AZU844-63a
AZU 661-70
AZU 661-71
2489-S
484-S
AU 844-61
AZU661-68
AZU661-69
AZU 661-72
AZU 661-73
AZU825-95
AZU825-95a
AZU825-95b
AZU825-95c
AU863-89
AU844-69
AZU 821-90
AZU 821-90a
AZU 825-77
AZU823-6e
AU 821-61
AU 821-61a
AU 844-1
AZU823-6d
2503-S
AU 863-89
AU 811-98
AU 811-99
AU 832-3
233400
H 863-96
AU 823-90
H863-2
AU 664-4
H863-3
AU 821-1
AU 821-85a
AU 832-84

No	K		BAUTEILE DES WAGENKASTENS	BODY PARTS	LAADBAK-ELEMENTEN	KARROSSERIDELE
AU 664-4	2		Stützwinkel für Wagenleiter	Hooking bracket	Steun	Læssebeslag
AU 811-98	1	G, L 1438	Stützbrett mit Scharnier	Side rail with hinge	Deklijst met scharnier	Liste med hængsel
AU 811-99	2	G, D, L 1438	Stützbrett ohne Ausrüstung	Side rail, only	Kale deklijst	Liste nøgen
AU 821-1	1	G, L 801	Verschalung	Side panel	L. A. Scherm	Sideplade
AU 821-61	1	D, →| 4/54	Verschalung, mit Bohrung 80 ø	Side panel, with hole ø 80	Plaat voor benzinetank (ø gat 80)	Sideplade med hul ø 80
AU 821-61 A	1	D, |→ 4/54	Verschalung, mit Bohrung 68 ø	Side panel, with hole ø 68	Plaat voor benzinetank (ø gat 68)	Sideplade med hul ø 68
AU 821-85 A	1	D, L 801	Verschalung	Side panel	R.A. Scherm	Sideplade
AU 821-90	1	G, →| 12/64	Seitenblech	Panel	L.V. dekplaat	Plade
AU 821-90 A	1	D, →| 12/64	Seitenblech	Panel	R.V. dekplaat	Plade
AZU 821-90	1	G, |→ 12/64	Seitenblech	Panel	L.V. dekplaat	Plade
AZU 821-90 A	1	D, |→ 12/64	Seitenblech	Panel	R.V. dekplaat	Plade
AZU 823-4 A	1	AR	Verschalung	Panel	Bovenste dekplaat achter	Plade
AZU 823-6 D	1	G	Verschalung	Panel	Achterpaneel links	Plade
AZU 823-6 E	1	D	Verschalung	Panel	Achterpaneel rechts	Plade
AU 823-90	1		Untere Traverse o. Ausrüstung	Lower crossmember, only	Onderste deklijst (kaal)	Nederste travers, nøgen
AZU 825-77	2		Seitliche Verstärkung	Side rail	Versterkingslijst voor zÿ-plaat	Sideforstærkning
AZU 825-95	1	G, →| 3/63	Seitliches Verschalungsblech	Side panel, plain	Kale zijplaat voor dak	Sideplade, plan
AZU 825-95 A	1	D, →| 3/63	Seitliches Verschalungsblech	Side panel, plain	Kale zijplaat voor dak	Sideplade, plan
AZU 825-95 B	1	G, L 1437 |→ 3/63	Seitliches Verschalungsblech mit Aussparung	Side panel, with window frame	Kale zijplaat voor dak (met uitsparing voor zijruit)	Sideplade m. udskæring
AZU 825-95 C	1	D, L 1437 |→ 3/63	Seitliches Verschalungsblech mit Aussparung	Side panel, with window frame	Kale zijplaat voor dak (met uitsparing voor zijruit)	Sideplade m. udskæring
AU 825-96	1		Blech für Wagendach	Roof panel	Bovenste (middelste dakplaat)	Topplade
AZU 825-98 A	1	AV →| 12/64	Blech	Front panel	Bovenste (voorste dakdekplaat)	Plade
AZU 825-98 C	1	AV |→ 12/64	Blech	Front panel	Bovenste voorste dakdekplaat	Plade
AU 825-99	2		Spriegel	Arch	Daktoog	Stiver

No	K		BAUTEILE DES WAGENKASTENS	BODY PARTS	LAADBAK-ELEMENTEN	KARROSSERIDELE
.U 832-3	1		Untere Traverse mit Blech	Crossmember, lower with panel	Achterste dwarsbalk	Travers, nederste m. plade
.U 832-84	1		Blech	Closing panel	Dekplaat	Plade
.U 844-1	1	G, ℓ 667	Seitlicher Deckel f. Kofferraum	Compartment door	Deksel voor res. wiel	Daeksel til reservehjul
U 844-61	1		Doppelter Aufhängungshaken	Double ended hook	Ophangrubber voor res.-wieldeksel	Strop
.U 844-63	1	G, L 26 ℓ 16, ⇥ 9/57	Einhänglasche	Lug	Bev. plaatje	Holdebeslag
.ZU 844-63	1	G, L 26 ℓ 28, ⇥ 9/57	Einhänglasche	Lug	Bev. plaatje	Holdebeslag
.ZU 844-63 A	1	D, L 26, ℓ 28, ⇥ 9/57	Einhänglasche	Lug	Bev. plaatje	Holdebeslag
.U 844-69	1		Äusseres Scharnier	Hinge, female portion	Scharnier (buitenste deel)	Haengselliste
.ZU 844-119	2	⇥ 12/64	Einhängzapfen	Hook bolt	Bev. pen	Holdetap
U 863-89	2		Einrastung	Catch plate	Slotvanger voor a. portier	Låsestykke
.ZU 961-32	2	L 408 ⇥ 3/63	Scheibe	Glass	Zijruit	Siderude
.ZU 961-33	2	⇥ 3/63	Gummieinfassung	Glazing rubber	Rubber voor zijruit	Gummiliste
ZU 961-147	2	⇥ 3/63	Befestigungsclips	Locking strip	Pees voor zijruitrubber	Låsegummi
863-2	2		Riegelbolzen	Latch	Slotpen voor res. wieldeksel	Låsetap
863-3	2		Feder	Spring	Veer voor res. wieldeksel	Fjeder
863-96	2		Betätigungshebel	Actuating finger	Slotplaatje	Fingerbeslag
34-S	16	TH, 7 x 17	Schraube	Screw	Bout	Skrue
489-S	16	H, 7 x 100	Mutter	Nut	Moer	Møtrik
505-S-30	2	TR, 5 x 10	Schraube	Screw	Bout	Skrue
503-S	2	H, 7 x 100	Mutter	Nut	Moer	Møtrik
33.400	2		Gummianschlag	Rubber buffer	Anti-rammelrubber	Gumniknop

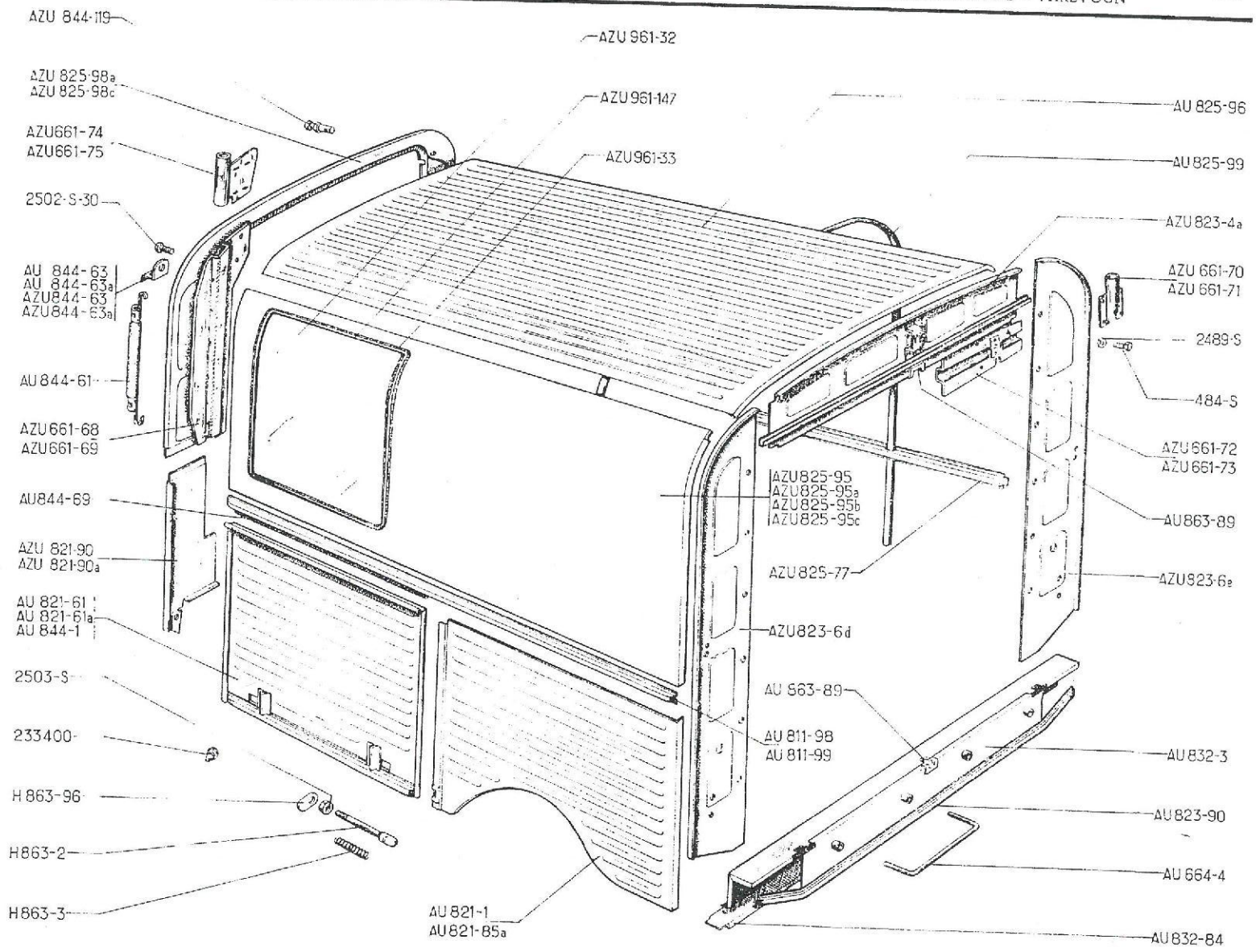
AZU 844-119
AZU 961-32
AZU 825-98a
AZU 825-98c
AZU 961-147
AU 825-96
AZU661-74
AZU661-75
AZU961-33
AU 825-99
2502-S-30
AZU 823-4a
AU 844-63
AU 844-63a
AZU844-63
AZU844-63a
AZU 661-70
AZU 661-71
2489-S
AU 844-61
484-S
AZU661-68
AZU661-69
AZU 661-72
AZU 661-73
AU844-69
AZU825-95
AZU825-95a
AZU825-95b
AZU825-95c
AU863-89
AZU 821-90
AZU 821-90a
AZU825-77
AZU823-6e
AU 821-61
AU 821-61a
AU 844-1
AZU823-6d
2503-S
AU 863-89
233400-
AU 811-98
AU 811-99
AU 832-3
H 863-96
AU 823-90
H863-2
AU 664-4
H863-3
AU 821-1
AU 821-85a
AU 832-84

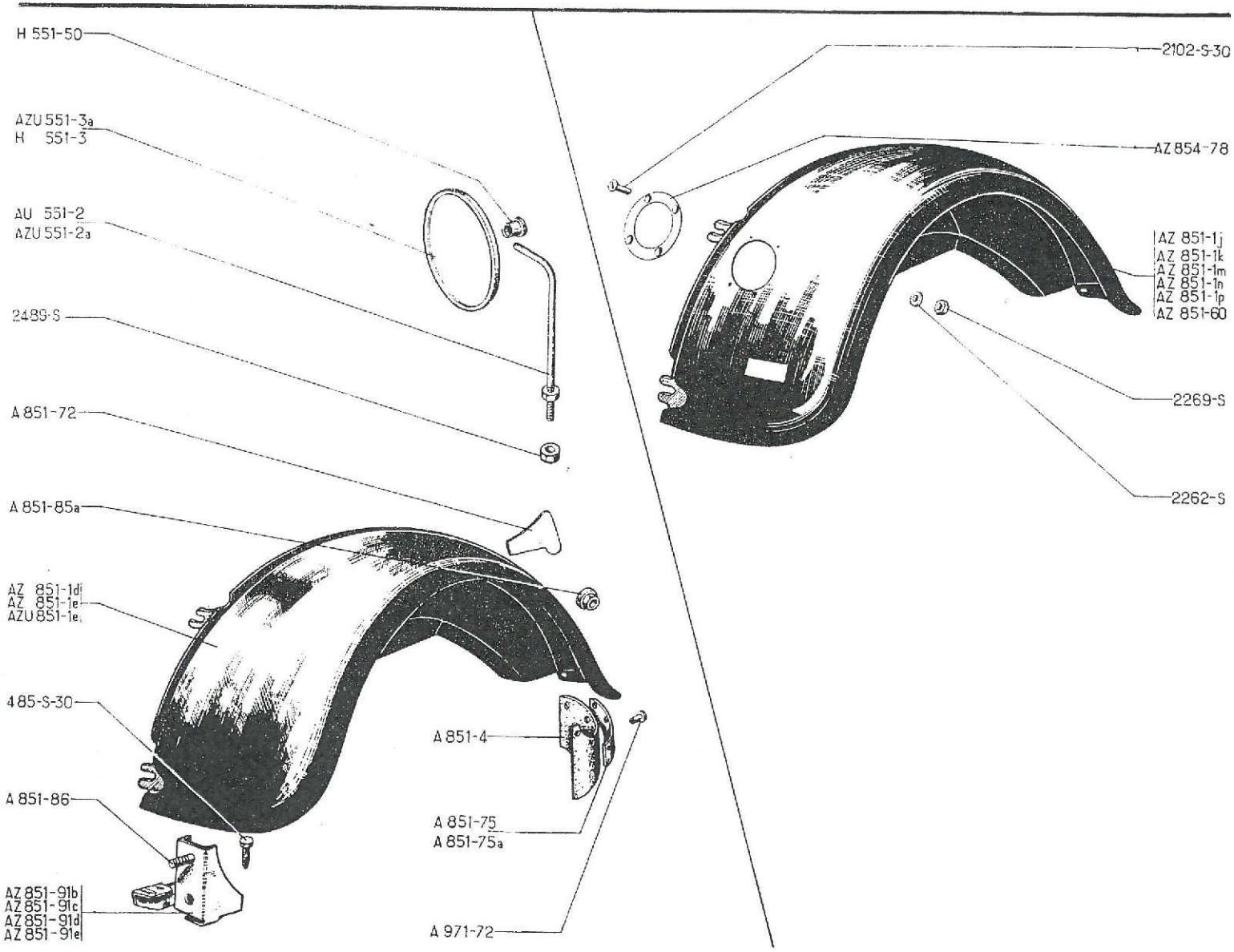
H 551-50
AZU 551-3a
H 551-3
AU 551-2
AZU 551-2a
2489-S
A 851-72
A 851-85a
AZ 851-1d
AZ 851-1e
AZU 851-1e
485-S-30
A 851-86
AZ 851-91b
AZ 851-91c
AZ 851-91d
AZ 851-91e
A 851-4
A 851-75
A 851-75a
A 971-72
2102-S-30
AZ 854-78
AZ 851-1j
AZ 851-1k
AZ 851-1m
AZ 851-1n
AZ 851-1p
AZ 851-60
2269-S
2262-S

No		K		VORDERE KOTFLÜGEL	FRONT WINGS	VOORSPATSCHERMEN	FORSKÆRME
AU	551-2	1	f 7 x 100, L 207, AZU →| 3/63	Haltestange	Bracket	Spiegelsteun	Spejlholder
AZU	551-3 A	1	AZU →| 3/63	Rückblickspiegel	Rear view mirror	Spatschermspiegel	Spejl
AZ	851-1 D	1	G	Kotflügel	Wing	Spatscherm	Skaerm
AZ	851-1 E	1	D	Kotflügel	Wing	Spatscherm	Skaerm
AZ	851-1 J	1	G, (D) ↦ 5/65 AZAM ↦ 4/67	Kotflügel mit Bohrung f. Blinker	Wing with hole for direction indicator	Spatscherm met gat voor clignoteur	Skaerm m. hul til blinker
AZ	851-1 K	1	D, (D) ↦ 5/65 →| 9/66 AZAM ↦ 4/67	Kotflügel m. Bohrung für Blinker	Wing with hole for direction indicator	Spatscherm met gat voor clignoteur	Skaerm m. hul til blinker
AZ	851-1 M	1	D, (D) ↦ 9/66	Kotflügel m. Bohrung für Blinker u. Durchgang für Auslass in Kotflügelwange	Wing with hole for direction indicator and wheel arch cutted out for exhaust pipe	Spatscherm met gat voor clignoteur en uitsparing in binnenscherm voor uitlaatpijp	Skaerm m. hul til blinker og hul til udstødningen i inderskærm
AZ	851-1 N	1	D, ch -20° (D) (CH)	Kotflügel, mit Bohrung f. Blinker und Luftanschluss 120 ø	Wing, with hole for direction indicator and air inlet ø 120	Spatscherm met gat voor clignoteur en gat voor lucht-inlaat (ø 120)	Skaerm m. hul til blinker og luftindtag ø 120
AZ	851-1 P	1	D, ch -20° AZAM ↦ 4/67	Kotflügel, mit Bohrung f. Blinker und Luftanschluss 120 ø	Wing, with hole for direction indicator and air inlet ø 120	Spatscherm met gat voor clignoteur en gat voor lucht-inlaat (ø 120)	Skaerm m. hul til blinker og luftindtag ø 120
AZ	851-60	1	D, ch -20° ↦ 10/65	Kotflügel, ohne Bohrung für Blinker mit Luftanschluss 120 ø	Wing, without hole for direction indicator, with air inlet ø 120	Spatscherm zonder gat voor clignoteur, met gat voor lucht-inlaat (ø 120)	Skaerm uden hul til blinker med luftindtag ø 120
A	851-4	2	310 x 212	Schmutzfänger	Mud flap	Rubber spatlap	Staenkeskaerm
A	851-72	2	→| 12/60	Verschlussblech	Closing gusset	Afsluitplaatje tussen spatscherm en motorkap	Plade
A	851-75	1	G	Verstärkungsblech	Reinforcement for mud flap	Metalen spatlapsteun	Forstaerkning til staenkeskaerm
A	851-75 A	1	D	Verstärkungsblech	Reinforcement for mud flap	Metalen spatlapsteun	Forstaerkning til staenkeskaerm
A	851-85 A	8	H, 12 x 175	Mutter	Nut	Moer	Møtrik
A	851-86	8	f 12 x 175, L 15	Vierkantschraube	Screw, square head	Bout (met vierkante kop)	Skrue m. firkantet hoved
AZ	851-91 B	1	G, →| 3/63	Kotflügelhalterung	Wing bracket	Voorste spatschermsteun	Skaermbeslag
AZ	851-91 C	1	D, →| 3/63	Kotflügelhalterung	Wing bracket	Voorste spatschermsteun	Skaermbeslag

No	K		VORDERE KOTFLÜGEL	FRONT WINGS	VOORSPATSCHERMEN	FORSKÆRME
AZ 851-91 D	1	G, ↦ 3/63	Kotflügelhalterung	Wing bracket	Voorste spatschermsteun	Skaermbeslag
AZ 851-91 E	1	D, ↦ 3/63	Kotflügelhalterung	Wing bracket	Voorste spatschermsteun	Skaermbeslag
AZ 854-78	1	ch -20° ↦ 10/65	Ziergrill für Luftanschluss	Embellisher for air inlet	Sierring voor luchtinlaatgat	Pyntering til luftindtag
A 971-72	12	3, 5 x 9	Rohrniet	Tubular rivet	Klinknagel	Rørnitte
485-S-30	2	TH, p 7 x 20	Schraube	Screw	Bout	Skrue
2102-S-30	4	TFB, 4 x 17	Schraube	Screw	Bout	Skrue
2262-S	4	4 x 10	Scheibe	Washer	Ring	Skive
2269-S	4	H, 4 x 75	Mutter	Nut	Moer	Møtrik
2489-S	1	H, 7 x 100	Mutter	Nut	Moer	Møtrik

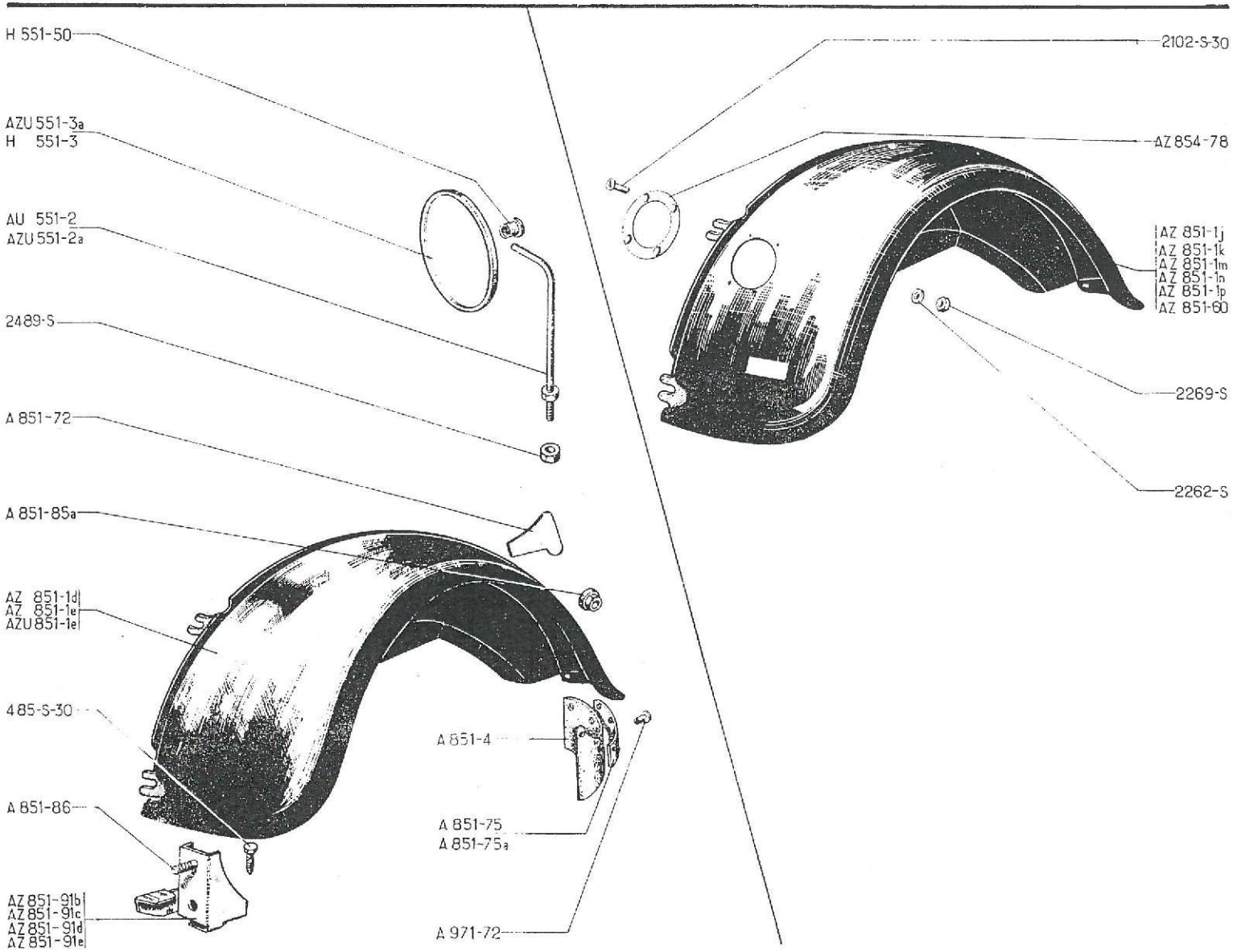
H 551-50
AZU 551-3a
H 551-3
AU 551-2
AZU 551-2a
2489-S
A 851-72
A 851-85a
AZ 851-1d
AZ 851-1e
AZU 851-1e
485-S-30
A 851-86
AZ 851-91b
AZ 851-91c
AZ 851-91d
AZ 851-91e
A 851-4
A 851-75
A 851-75a
A 971-72
2102-S-30
AZ 854-78
AZ 851-1j
AZ 851-1k
AZ 851-1m
AZ 851-1n
AZ 851-1p
AZ 851-60
2269-S
2262-S

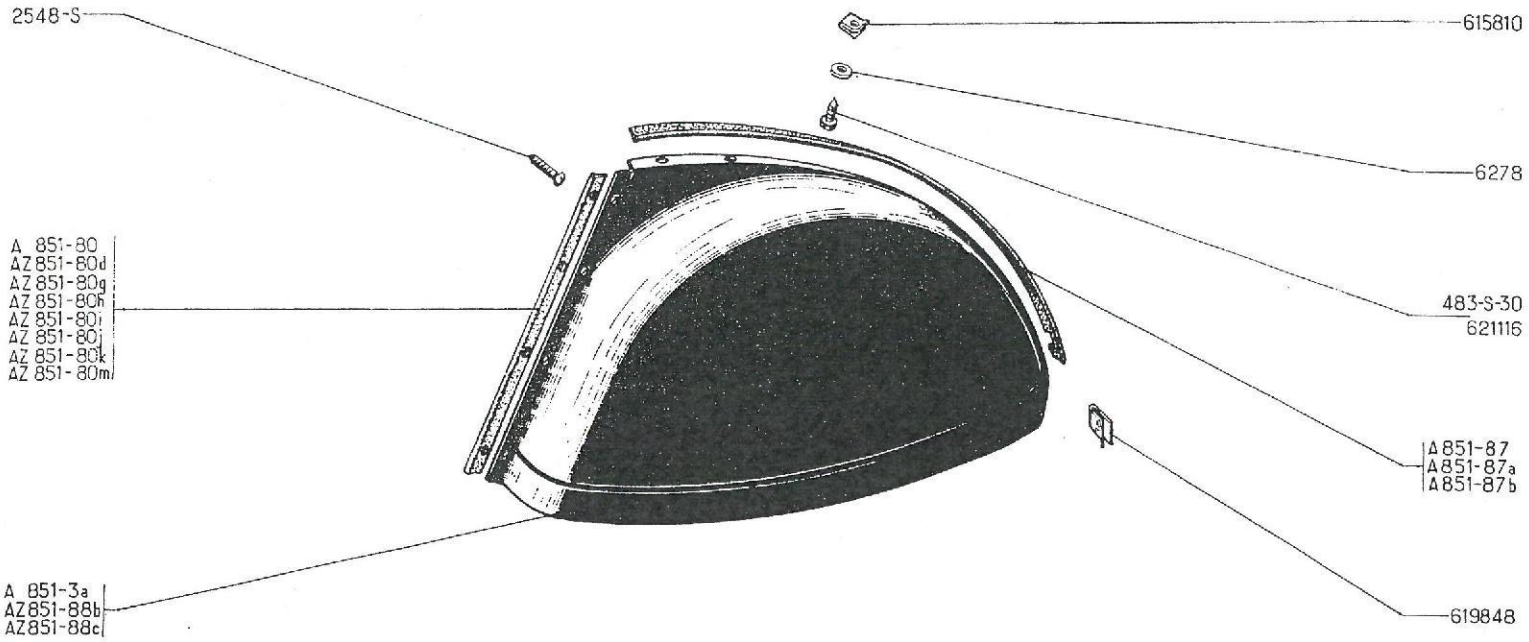
2548-S
615810
6278
A 851-80
AZ 851-80d
AZ 851-80g
AZ 851-80h
AZ 851-80i
AZ 851-80j
AZ 851-80k
AZ 851-80m
483-S-30
621116
A 851-87
A 851-87a
A 851-87b
A 851-3a
AZ 851-88b
AZ 851-88c
619848

No		K		HINTERE KOTFLÜGEL LIMOUSINE	REAR WINGS SALOON	ACHTERSPATSCHERMEN PERSONENWAGEN	BAGSKÆRME PERSONVOGN
A	851-3 A	1	D ⇥ 4/54	Kotflügel m. Bohrung 68 x 75 für Kraftstoffstutzen, Ø 55	Wing, with hole 68 x 75 for filler pipe Ø 55	Achterscherm (met gat 68 x 75 voor benzinevulpijp Ø 55)	Skaerm m. hul 68 x 75 til påfyldningsrør Ø 55
A	851-80	2	L 590	Abdichtungsstutzen, grau	Beading, grey	Spatbordbies grijs	Liste grå
AZ	851-80 D	2	L 590	Abdichtungsstutzen, grau-rosé	Beading, pink grey	Spatbordbies gris-rosé	Liste grå rosé
AZ	851-80 G	2	L 590	Abdichtungsstutzen, Äna-grau	Beading, Etna-grey	Spatbordbies gris Etna	Liste grå Etna
AZ	851-80 H	2	L 590	Abdichtungsstutzen, Dandy-grau	Beading, Dandy-grey	Spatbordbies gris Dandy	Liste grå Dandy
AZ	851-80 I	2	L 590	Abdichtungsstutzen, Zykladen-blau	Beading, Cyclades-blue	Spatbordbies bleu Cyclades	Liste blå Cyclades
AZ	851-80 J	2	L 590	Abdichtungsstutzen, Zinnober-rot	Beading, Cinabre-red	Spatbordbies rouge Cinabre	Liste rød Cinabre
AZ	851-80 K	2	L 590	Abdichtungsstutzen, Kristall-blau	Beading, Crystal-blue	Spatbordbies bleu Cristal	Liste blå Cristal
AZ	851-80 M	2	L 590	Abdichtungsstutzen, Korsar-rot	Beading, Corsair-red	Spatbordbies rouge corsaire	Liste rød Corsaire
A	851-87	2	L 1085 ⇥ 12/57	Leiste, grau	Beading, grey	Spatbordbies grijs	Liste grå
A	851-87 A	1	G, L 1090	Alu-Leiste	Beading, aluminium	Spatbordbies aluminium	Liste aluminium
A	851-87 B	1	D, L 1090	Alu-Leiste	Beading, aluminium	Spatbordbies aluminium	Liste aluminium
AZ	851-88 B	1	G,	Kotflügel	Wing	Achterscherm	Skaerm
AZ	851-88 C	1	D, ⇥ 4/54	Kotflügel	Wing	Achterscherm	Skaerm
483-S-30		4	TH, p, 7 x 15	Schraube	Screw	Bout	Skrue
2548-S		8	TR, 5 x 10	Schraube	Screw	Bout	Skrue
6278		8	7 x 20 x 2, ⇥ 4/66	Scheibe	Washer	Ring	Skive
615.810		6	⇥ 4/66	Clips-Mutter	Nut clip	Moerplaatje	Clipsmøtrik
619.848		2	⇥ 4/66	Klammer	Clamp	Klemmetje	Clips
621.116		6	TH, L 16, f 1/4" ⇥ 4/66	Spezialschraube	Special screw	Boutje	Specialskrue

No		K		MOTORHAUBE	BONNET	MOTORKAP	MOTORHJÆLM
				AZ. Bis Dezember 60 AZU. Bis Juli 61	AZ. Until December 60 AZU. Until July 61	AZ. Tot Dec. 60 AZU. Tot Juli 61	AZ. Indtil Dec. 60 AZU. Indtil Juli 61
AZ	852-01 B	1		Motorhaube mit Halterung für mittlere Stütze	Bonnet with bracket for central stay	Motorkap met centrale steun voor motorkapophouder	Hjaelm med midterbeslag til hjaelmstøtte
AZ	852-3	1		Motorhaubenabdeckung, grau	Muff, grey	Winterhoes grijs	Forklaede grå
A	852-5	1		Haubengitter	Grille	Gaas onder motorkap	Gitter
A	852-10	1		Haubenstütze, komplett, unteres Teil	Stay, female, complete	Buitenste stang cpl. voor motorkap-ophouder	Hjaelmstøtte udv. kompl.
AZ	852-73	1	L 450	Dichtgummi	Rubber sealing strip	Afdichtrubber	Tætningsgummi
A	852-89	1		Äusseres Scharnier	Hinge, female portion	Scharnier op carrosserie	Haengselliste udv.
A	852-90	1		Inneres Scharnier	Hinge, male portion	Scharnier op motorkap	Haengselliste, indv.
A	852-102 A	1		Tragblech für Stütze	Bracket for stay	Steun voor motorkapophouder	Beslag til hjælmstøtte
A	852-103	1	L 380	Haubenstütze, oberes Teil	Stay, male	Binnenste buis voor motorkap-ophouder	Hjaelmstøtte
A	852-108	1		Halteklinke f. Haubenstütze	Hook for stay	Grendelnok	Låsetap til hjælmstøtte
A	852-109	1		Feder	Spring	Veertje	Fjeder
A	852-110	1	G	Haltewinkel (angeschweisst)	Lug (welded)	Onderste steun l.	Beslag (påsvejset)
A	852-111	1	D	Haltewinkel (m. Schrauben befestigt)	Lug (secured by screws)	Onderste steun r. (bev. met boutjes)	Beslag (skruet på)
A	854-16	1		Alu-Leiste (m. Schraube)	Finishing strip (alu) with screws	Sierlijst (met boutjes)	Aluminiumsliste (m. skruer)
A	854-19	4		Schraube f. Alu-Leiste	Screw for strip	Bev. boutje	Skrue til liste
A	854-87	5	TR, 3 x 17,5	Schraube für Leiste	Screw for beading	Bev. boutje voor A 854-99a	Skrue til pynteramme
A	854-97	2	G	CITROEN-Winkel	Half-chevron	(Half) chevron	Vinkelhalvdel
A	854-97 A	2	D	CITROEN-Winkel	Half-chevron	(Half) chevron	Vinkelhalvdel
A	854-99 A	1		Einfassungsleiste (ohne Schrauben)	Beading (without screws)	Sierlijst om grille (zonder boutjes)	Pynteramme (uden skruer)
A	863-2 A	1		Verriegelungsstück	Latch	Slotpen	Låsebeslag
A	863-7 A	1	L 95	Motorhaubengriff	Handle	Slotkruk	Håndtag
A	863-98 A	1		Einrastung an Stossstange	Striking plate, on bumper	Slotvanger (op bumper)	Beslag på kofanger
A	863-98 C	1	P.O. ↦ 9/55	Einrastung an Traverse	Striking plate, on crossmember	Slotvanger (op chassisbalk)	Beslag på travers
2219-S		5	H, 3 x 60	Mutter	Nut	Moer	Møtrik
2262-S		4	4 x 10	Scheibe	Washer	Ring	Skive
2269-S		4	H, 4 x 75	Mutter	Nut	Moer	Møtrik
619.788/39		5		Klammer m. Spange zur Befestigung des Dichtgummis	Pin with clip for rubber sealing strip	Bev. klem voor afdichtrubber	Clips til gummiliste

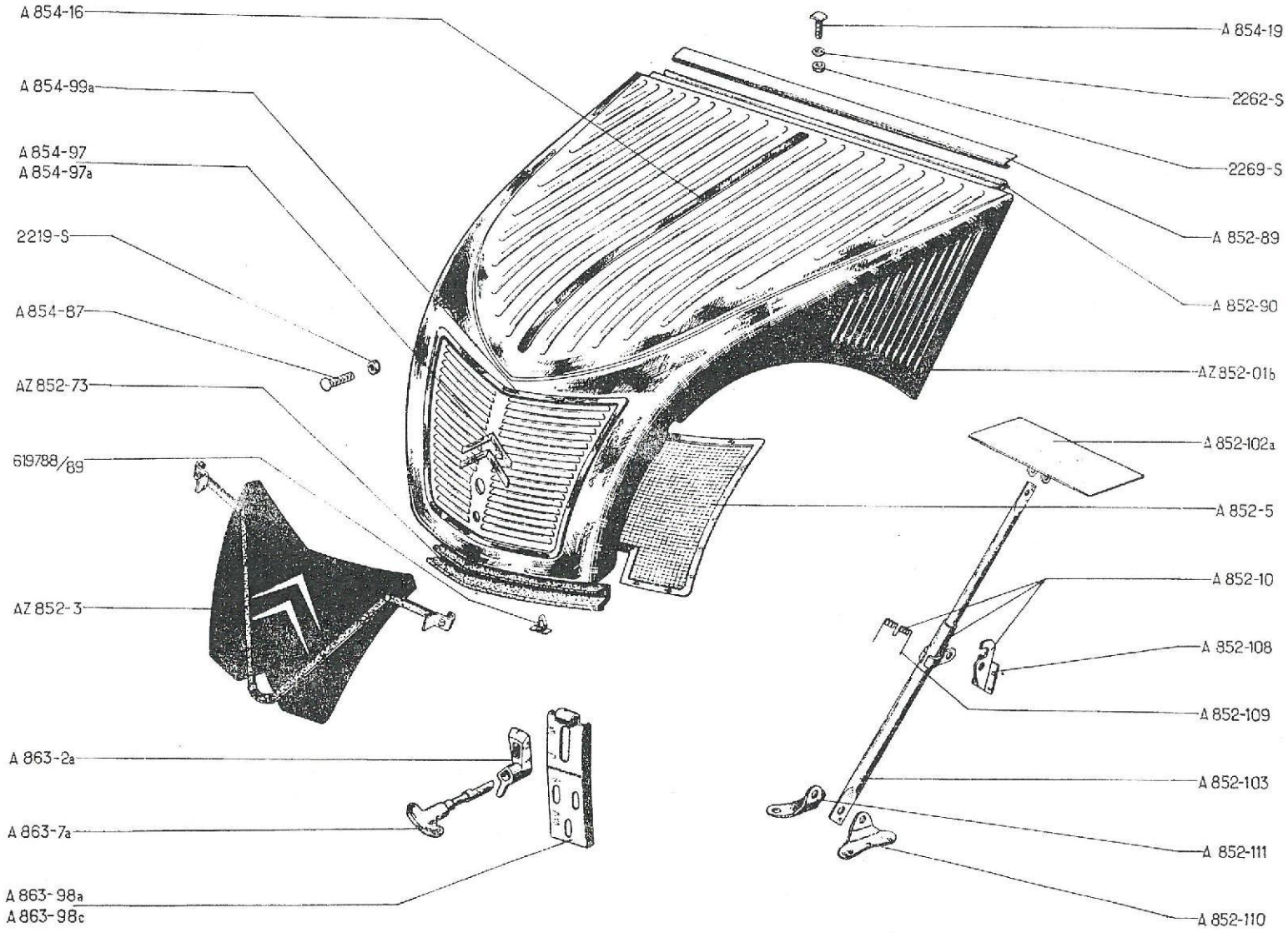
A 854-16
A 854-99a
A 854-97
A 854-97a
2219-S
A 854-87
AZ 852-73
619788/89
AZ 852-3
A 863-2a
A 863-7a
A 863-98a
A 863-98c
A 854-19
2262-S
2269-S
A 852-89
A 852-90
AZ 852-016
A 852-102a
A 852-5
A 852-10
A 852-108
A 852-109
A 852-103
A 852-111
A 852-110

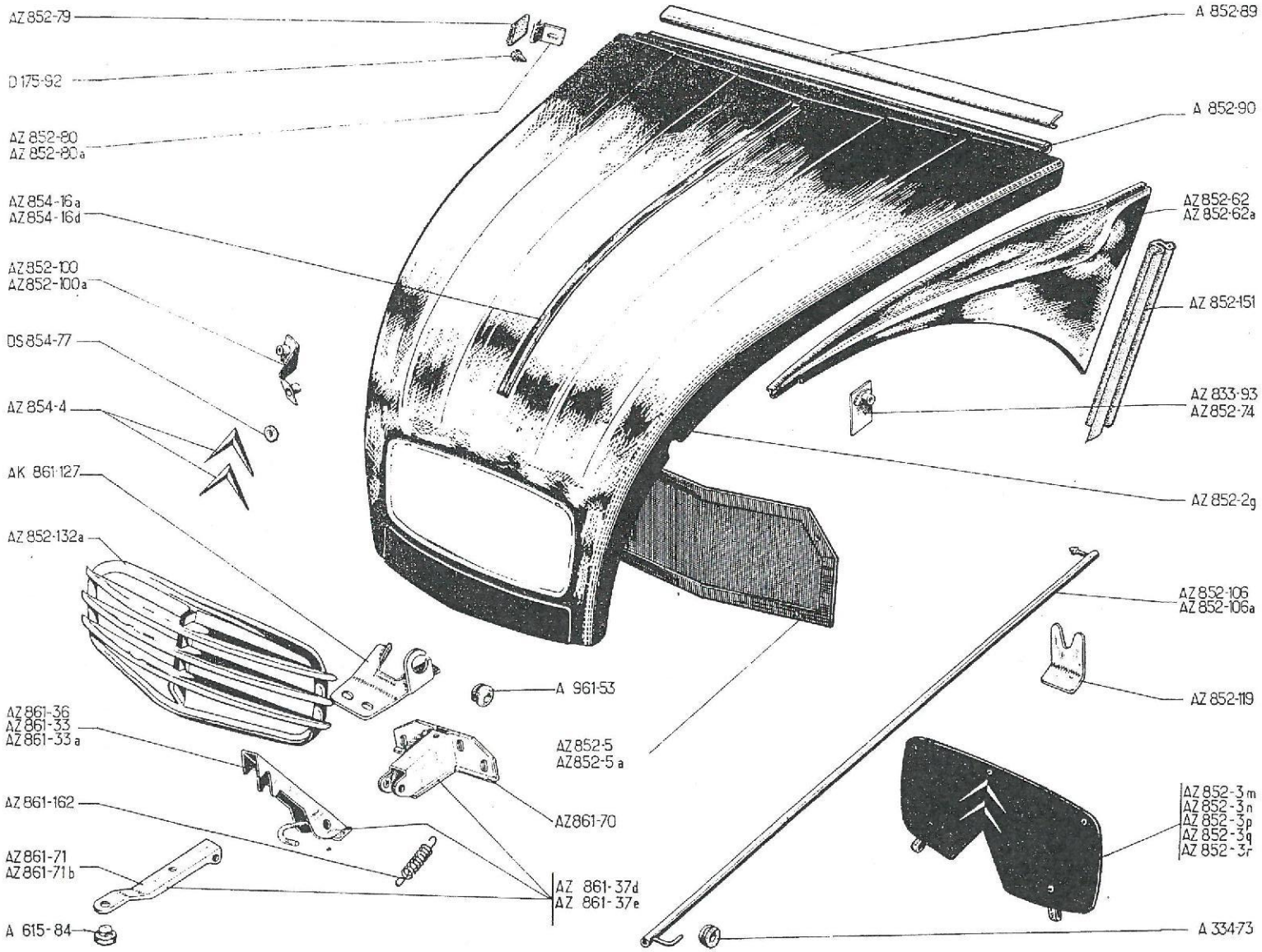
AZ 852-79
D 175-92
AZ 852-80
AZ 852-80 a
AZ 854-16 a
AZ 854-16 d
AZ 852-100
AZ 852-100 a
DS 854-77
AZ 854-4
AK 861-127
AZ 852-132 a
AZ 861-36
AZ 861-33
AZ 861-33 a
AZ 861-162
AZ 861-71
AZ 861-71 b
A 615-84
A 852-89
A 852-90
AZ 852-62
AZ 852-62 a
AZ 852-151
AZ 833-93
AZ 852-74
AZ 852-2 g
AZ 852-106
AZ 852-106 a
AZ 852-119
A 961-53
AZ 852-5
AZ 852-5 a
AZ 861-70
AZ 861-37 d
AZ 861-37 e
AZ 852-3 m
AZ 852-3 n
AZ 852-3 p
AZ 852-3 q
AZ 852-3 r
A 334-73

No		K		MOTORHAUBE	BONNET	MOTORKAP	MOTORHJÆLM
				AZ. Ab Dezember 60 AZU. Ab Juli 61	AZ. Since December 60 AZU. Since July 61	AZ - Vanaf Dec. 60 AZU. Vanaf Juli 61	AZ. Efter Dec. 60 AZU. Efter Juli 61
D	175-92	4		Gummianschlag	Rubber buffer	Antirammel-rubbertje	Gummiknop
A	334-73	1		Gelenkring aus Gummi	Rubber bush	Rubber busje	Gummibøsning
A	615-84	1	→| 5/67	Gummianschlag	Rubber buffer	Antirammel-rubbertje	Gummiknop
AZ	833-93	2	↦ 9/66	Plakette am Spritzblech	Plate on scuttle	Plaatje met moer voor bev. van zijplaat	Plade på forbræt
AZ	852-2 G	1	↦ 9/65 RMP deo: 2-AZ 854-4, -4-624001 1-613014	Motorhaube, Bohrung zu 9 Ø für Scheibenwascher	Bonnet, hole Ø 9 for windscreen washer	Motorkap, gat Ø 9 voor ruitesproeir	Hjælm, hul Ø 9 til vindspejlsvasker
AZ	852-3 M	1	→| 9/65	Motorhaubenabdeckung, grau	Muff, grey	Winterhoes grijs	Forklæde, grå
AZ	852-3 N	1	↦ 9/65	Motorhaubenabdeckung, blau	Muff, blue	Winterhoes blauw	Forklæde, blå
AZ	852-3 P	1	↦ 9/65	Motorhaubenabdeckung, grün	Muff, green	Winterhoes groen	Forklæde, grøn
AZ	852-3 Q	1	↦ 9/65	Motorhaubenabdeckung, hellgrau	Muff, light green	Winterhoes licht-grijs	Forklæde, lysegrå
AZ	852-3 R	1	↦ 9/65	Motorhaubenabdeckung, zinnober-rot	Muff, cinabre-red	Winterhoes rood	Forklæde, rød Cinabre
AZ	852-5	1	entr. sup. 426 →| 3/62	Haubengitter	Grille	Gaas onder motorkap	Trådnet
AZ	852-5 A	1	entr. sup. 371 ↦ 3/62	Haubengitter	Grille	Gaas onder motorkap	Trådnet
AZ	852-62	1	G ↦ 9/66 RMP deo: 2-AZ 852-79 2-AZ 852-80A, 1-AZ 833-93	Motorhaubenwange	Side valance of bonnet	L. zijplaat voor motorkap	Sideplade
AZ	852-62 A	1	D ↦ 9/66 RMP deo: 2-AZ 852-79, 2-AZ 852-80 A, 1-AZ 833-93	Motorhaubenwange	Side valance of bonnet	R. zijplaat voor motorkap	Sideplade
AZ	852-74	2		Befestigungslasche am Kotflügel	Lug, on wing	Bev. plaatje (op spatscherm)	Beslag på skærm
AZ	852-79	4	L 16, ↦ 9/66	Gummiring	Rubber bush	Rubbertje	Gummibøsning
AZ	852-80	4	→| 9/66	Lasche am Spritzblech	Lug, on scuttle	Bev. plaatje op schutbord	Beslag på forbræt
AZ	852-80 A	4	↦ 9/66	Lasche am Spritzblech	Lug, on scuttle	Bev. plaatje op schutbord	Beslag på forbræt
A	852-89	1		Äusseres Scharnier	Hinge, female portion	Scharnier op carrosserie	Hængselliste, udv.
A	852-90	1		Inneres Scharnier	Hinge, male portion	Scharnier op motorkap	Hængselliste, indv.

No		K		MOTORHAUBE	BONNET	MOTORKAP	MOTORHJÆLM
				AZ. Ab Dezember 60 AZU. Ab Juli 61	AZ. Since December 60 AZU. Since July 61	AZ - Vanaf Dec. 60 AZU. Vanaf Juli 61	AZ. Efter Dec. 60 AZU. Efter Juli 61
AZ	852-100	1	G, →| 3/62	Lasche für Kühlerverkleidung	Lug, for grille	Bovenste klem voor bev. van grille	Beslag til gitter
AZ	852-100 A	1	D, →| 3/62	Lasche für Kühlerverkleidung	Lug, for grille	Bovenste klem voor bev. van grille	Beslag til gitter
AZ	852-106	1		Stütze	Stay	Motorkap-ophouder	Hjælmstøtte
AZ	852-106 A	1	ch -20°	Stütze	Stay	Motorkap-ophouder	Hjælmstøtte
AZ	852-119	1		Halteblech	Support	Steuntje	Beslag
AZ	852-132 A	1	↦ 9/65, RMP	Kühlerverkleidung	Grille	Grille	Gitter
AZ	852-151	2	L 290, ↦ 6/64	Unterlegstreifen	Rubber strip	Rubber strip	Gummiliste
AZ	852-4	2	↦ 9/65	CITROEN-Winkel	Chevron	Chevron	Vinkler
AZ	854-16 A	1	AZAM, ↦ 3/63 →| 9/65	Alu-Profilstück	Finishing strip (alu)	Sierlijst (aluminium)	Hjælmliste aluminium
AZ	854-16 D	1	↦ 9/65	Alu-Profilstück	Finishing strip (alu)	Sierlijst (aluminium)	Hjælmliste aluminium
AZ	861-33	1	↦ 5/67	Verriegelungsstift m. aufgeschweisstem Hebel	Latch, with welded lever	Slotpen met levier	Lukkebeslag m. påsvejset arm
AZ	861-33 A	1	P.O. ↦ 5/67	Verriegelungsstift m. aufgeschweisstem Hebel	Latch, with welded lever	Slotpen met levier	Lukkebeslag m. påsvejset arm
AZ	861-36	1	→| 5/67	Verriegelungsstift	Latch	Slotpen (kaal)	Lukkebeslag
AZ	861-37 D	1	↦ 5/67 RMP	Schloss m. aufgeschweisstem Hebel	Lock, with welded lever	Motorkapslot	Hjælmlukke m. påsvejset arm
AZ	861-37 E	1	P.O. ↦ 5/67 RMP	Schloss m. aufgeschweisstem Hebel	Lock, with welded lever	Motorkapslot	Hjælmlukke m. påsvejset arm
AZ	861-70	1		Träger	Support	Huis voor motorkapslot	Beslag
AZ	861-71	1	L 103, →| 5/67	Betätigungshebel	Arm	Ontgrendel-levier	Arm
AZ	861-71 B	1	L 77, P.O., →| 5/67	Betätigungshebel	Arm	Ontgrendel-levier	Arm
AK	861-127	1		Einrastung	Striking plate	Slotvanger	Lukkebeslag
AZ	861-162	1		Feder	Spring	Trekveer	Fjeder
A	961-53	1		Gummi-Einrastung	Rubber catch	Rubbertje	Gummiprop
DS	854-77	4	↦ 9/65	Dichtscheibe	Sealing washer	Afdichtrubbertje	Tætningsskive

No	K		MOTORHAUBE	BONNET	MOTORKAP	MOTORHJÆLM
			AZ. Ab Dezember 60 AZU. Ab Juli 61	AZ. Since December 60 AZU. Since July 61	AZ - Vanaf Dec. 60 AZU. Vanaf Juli 61	AZ. Efter Dec. 60 AZU. Efter Juli 61
295-S-30	6	TH, p, 5 x 16	Schraube für Kühlergitter	Screw for grille	Bev.boutje voor gaaswerk	Skrue til trådnet
2269-S	2	H, 4 x 75 ↦ 9/65	Mutter für Zierprofil	Nut for finishing strip	Moer voor motorkapsierlijst	Møtrik til hjælmliste
2284-S	2	Cr, 4 x 8	Scheibe	Washer	Veerring	Skive
2319-S	2	H, 5 x 75	Mutter für Einrastung	Nut for striking plate	Moer voor slotvanger	Møtrik til lukkebeslag
2334-S	12	Cr, 5 x 9	Scheibe	Washer	Veerring	Skive
2516-S	2	TFB, 5 x 15	Schraube für Kühlerabdeckung	Screw for grille	Bev.boutje voor grille	Skrue til gitter
2903-S	[illegible]	Co, 5 x 16	Scheibe	Washer	Sluitring	Skive
613.014	1		Stopfen für Scheibenwascher-düse	Plug for hole of windscreen washer nozzle	Afsluitdop voor gat voor ruite-sproeier	Prop til hul for strålespids
618.713	1	Ø 6, L 28	Bolzen für Betätigungshebel	Hinge pin	Pen voor ontgrendellevier	Aksel til arm for hjælmlukke
618.718	1	Ø 6, L 24	Bolzen für Betätigungshebel	Hinge pin	Pen voor ontgrendellevier	Aksel til arm for hjælmlukke
619.122	8	5 x 12 x 1	Scheibe	Washer	Ringetje	Skive
619.133	12	5 x 15 x 1,5	Scheibe	Washer	Ringetje	Skive
621.062	11	TH, 5 x 16	Schraube	Screw	Boutje	Skrue
624.001	4	↦ 9/65	Scheibe f. CITROEN-Winkel	Chevron washer	Veerring (voor chevron-bev.)	Skive til vinkler

No		K		MOTORHAUBE	BONNET	MOTORKAP	MOTORHJÆLM
				AZ. Ab Dezember 60 AZU. Ab Juli 61	AZ. Since December 60 AZU. Since July 61	AZ - Vanaf Dec. 60 AZU. Vanaf Juli 61	AZ. Efter Dec. 60 AZU. Efter Juli 61
AZ	852-100	1	G, →| 3/62	Lasche für Kühlerverkleidung	Lug, for grille	Bovenste klem voor bev. van grille	Beslag til gitter
AZ	852-100 A	1	D, →| 3/62	Lasche für Kühlerverkleidung	Lug, for grille	Bovenste klem voor bev. van grille	Beslag til gitter
AZ	852-106	1		Stütze	Stay	Motorkap-ophouder	Hjælmstøtte
AZ	852-106 A	1	ch -20°	Stütze	Stay	Motorkap-ophouder	Hjælmstøtte
AZ	852-119	1		Halteblech	Support	Steuntje	Beslag
AZ	852-132 A	1	↦ 9/65, RMP	Kühlerverkleidung	Grille	Grille	Gitter
AZ	852-151	2	L 290, ↦ 6/64	Unterlegstreifen	Rubber strip	Rubber strip	Gummiliste
AZ	852-4	2	↦ 9/65	CITROEN-Winkel	Chevron	Chevron	Vinkler
AZ	854-16 A	1	AZAM, ↦ 3/63 →| 9/65	Alu-Profilstück	Finishing strip (alu)	Sierlijst (aluminium)	Hjælmliste aluminium
AZ	854-16 D	1	↦ 9/65	Alu-Profilstück	Finishing strip (alu)	Sierlijst (aluminium)	Hjælmliste aluminium
AZ	861-33	1	↦ 5/67	Verriegelungsstift m. aufgeschweisstem Hebel	Latch, with welded lever	Slotpen met levier	Lukkebeslag m. påsvejset arm
AZ	861-33 A	1	P.O. ↦ 5/67	Verriegelungsstift m. aufgeschweisstem Hebel	Latch, with welded lever	Slotpen met levier	Lukkebeslag m. påsvejset arm
AZ	861-36	1	→| 5/67	Verriegelungsstift	Latch	Slotpen (kaal)	Lukkebeslag
AZ	861-37 D	1	↦ 5/67 RMP	Schloss m. aufgeschweisstem Hebel	Lock, with welded lever	Motorkapslot	Hjælmlukke m. påsvejset arm
AZ	861-37 E	1	P.O. ↦ 5/67 RMP	Schloss m. aufgeschweisstem Hebel	Lock, with welded lever	Motorkapslot	Hjælmlukke m. påsvejset arm
AZ	861-70	1		Träger	Support	Huis voor motorkapslot	Beslag
AZ	861-71	1	L 103, →| 5/67	Betätigungshebel	Arm	Ontgrendel-levier	Arm
AZ	861-71 B	1	L 77, P.O., →| 5/67	Betätigungshebel	Arm	Ontgrendel-levier	Arm
AK	861-127	1		Einrastung	Striking plate	Slotvanger	Lukkebeslag
AZ	861-162	1		Feder	Spring	Trekveer	Fjeder
A	961-53	1		Gummi-Einrastung	Rubber catch	Rubbertje	Gummiprop
DS	854-77	4	↦ 9/65	Dichtscheibe	Sealing washer	Afdichtrubbertje	Tætningsskive

No	K		MOTORHAUBE	BONNET	MOTORKAP	MOTORHJÆLM
			AZ. Ab Dezember 60 AZU. Ab Juli 61	AZ. Since December 60 AZU. Since July 61	AZ - Vanaf Dec. 60 AZU. Vanaf Juli 61	AZ. Efter Dec. 60 AZU. Efter Juli 61
295-S-30	6	TH, p, 5 x 16	Schraube für Kühlergitter	Screw for grille	Bev. boutje voor gaaswerk	Skrue til trådnet
2269-S	2	H, 4 x 75 ↦ 9/65	Mutter für Zierprofil	Nut for finishing strip	Moer voor motorkapsierlijst	Møtrik til hjælmliste
2284-S	2	Cr, 4 x 8	Scheibe	Washer	Veerring	Skive
2319-S	2	H, 5 x 75	Mutter für Einrastung	Nut for striking plate	Moer voor slotvanger	Møtrik til lukkebeslag
2334-S	12	Cr, 5 x 9	Scheibe	Washer	Veerring	Skive
2516-S	2	TFB, 5 x 15	Schraube für Kühlerabdeckung	Screw for grille	Bev. boutje voor grille	Skrue til gitter
2903-S	[illegible]	Co, 5 x 16	Scheibe	Washer	Sluitring	Skive
613.014	1		Stopfen für Scheibenwascher-düse	Plug for hole of windscreen washer nozzle	Afsluitdop voor gat voor ruite-sproeier	Prop til hul for strålespids
618.713	1	Ø 6, L 28	Bolzen für Betätigungshebel	Hinge pin	Pen voor ontgrendellevier	Aksel til arm for hjælmlukke
618.718	1	Ø 6, L 24	Bolzen für Betätigungshebel	Hinge pin	Pen voor ontgrendellevier	Aksel til arm for hjælmlukke
619.122	8	5 x 12 x 1	Scheibe	Washer	Ringetje	Skive
619.133	12	5 x 15 x 1,5	Scheibe	Washer	Ringetje	Skive
621.062	11	TH, 5 x 16	Schraube	Screw	Boutje	Skrue
624.001	4	↦ 9/65	Scheibe f. CITROEN-Winkel	Chevron washer	Veerring (voor chevron-bev.)	Skive til vinkler

No		K		TÜREN	DOORS	PORTIEREN	DØRE
				Bis Dezember 64	Until December 64	Tot Dec. 64	Indtil Dec. 64
AZU	551-3 G	1	AZU ↦ 3/63	Rückblickspiegel m. Träger	Rear view mirror with bracket	Zijspiegel met steun	Spejl m. holder
A	821-76	2	AZ	Winkellasche	Lug	Bev. plaatje voor afsluitkapje	Beslag
A	821-77	2	AZ	Endstück	End piece	Afsluitkapje	Endebeslag
AZ	841-02 P	1	AV, G - AZ (D) →| 12/63	Türe	Door	L.V. Portier	Dør
AZU	841-02 E	1	AV, D (D) →| 12/63	Türe	Door	R.V. Portier	Dør
AZU	841-02 H	1	AV, G - AZU (D) →| 12/63	Türe m. Bohrung f. Rückblick-spiegel	Door with hole for rear view mirror	L.V. Portier met gat voor spiegelsteun	Dør m. hul til spejl
A	841-78	4		Türenzugband	Check strap	Portiertrekker	Dørstrop
A	841-81 B	1	AV, G	Dichtgummi	Weatherstrip	Afsluitrubber	Gummiliste
A	841-81 C	1	AV, D	Dichtgummi	Weatherstrip	Afsluitrubber	Gummiliste
A	841-92	4		Scharnier	Hinge	Portierscharnier	Hængselliste
AZ	842-04 J	1	AR, G - AZ (D) →| 12/63	Türe	Door	L.A. Portier	Dør
AZ	842-04 K	1	AR, D - AZ (D) →| 12/63	Türe	Door	R.A. Portier	Dør
A	842-88 B	1	AR, G - AZ	Dichtgummi	Weatherstrip	Afsluitrubber	Gummiliste
A	842-88 C	1	AR, D - AZ	Dichtgummi	Weatherstrip	Afsluitrubber	Gummiliste
AZ	854-11	2	AV, L 750	Alu-Leiste	Finishing strip (alu)	Aluminium sierlijst	Aluminiumsliste
A	854-12	2	AR, L 660	Alu-Leiste	Finishing strip (alu)	Aluminium sierlijst	Aluminiumsliste
A	854-20	14		Klammer f. Alu-Leiste	Clip for finishing strip	Bev. veertje	Clips til liste
AZ	861-58	4	↦ 1/64	Blech für Türschloss	Plate for lock	Onderplaat voor portierslot	Plade til dørlås
HY	841-122	4	6 x 22	Bolzen für Zugband	Loose pin	Pen voor portiertrekker	Aksel til dørstrop
2217-S		1	9,5 x 16 x 2 - AZU	Scheibe	Washer	Ring	Skive
2241-S		1	TR, 4 x 8 - AZU	Schraube	Screw	Bout	Skrue
2242-S		2	TR, 4 x 10 - AZ	Schraube	Screw	Bout	Skrue
2262-S		1	4 x 10 - AZU	Scheibe	Washer	Ring	Skive
2284-S		1	Cr, 4 x 8 - AZU	Scheibe	Washer	Ring	Skive
2319-S		8	H, 5 x 75	Mutter	Nut	Moer	Møtrik
2372-S		1	H, 9 x 125	Mutter	Nut	Moer	Møtrik
2498-S		8	TR, 5 x 25	Schraube	Screw	Bout	Skrue

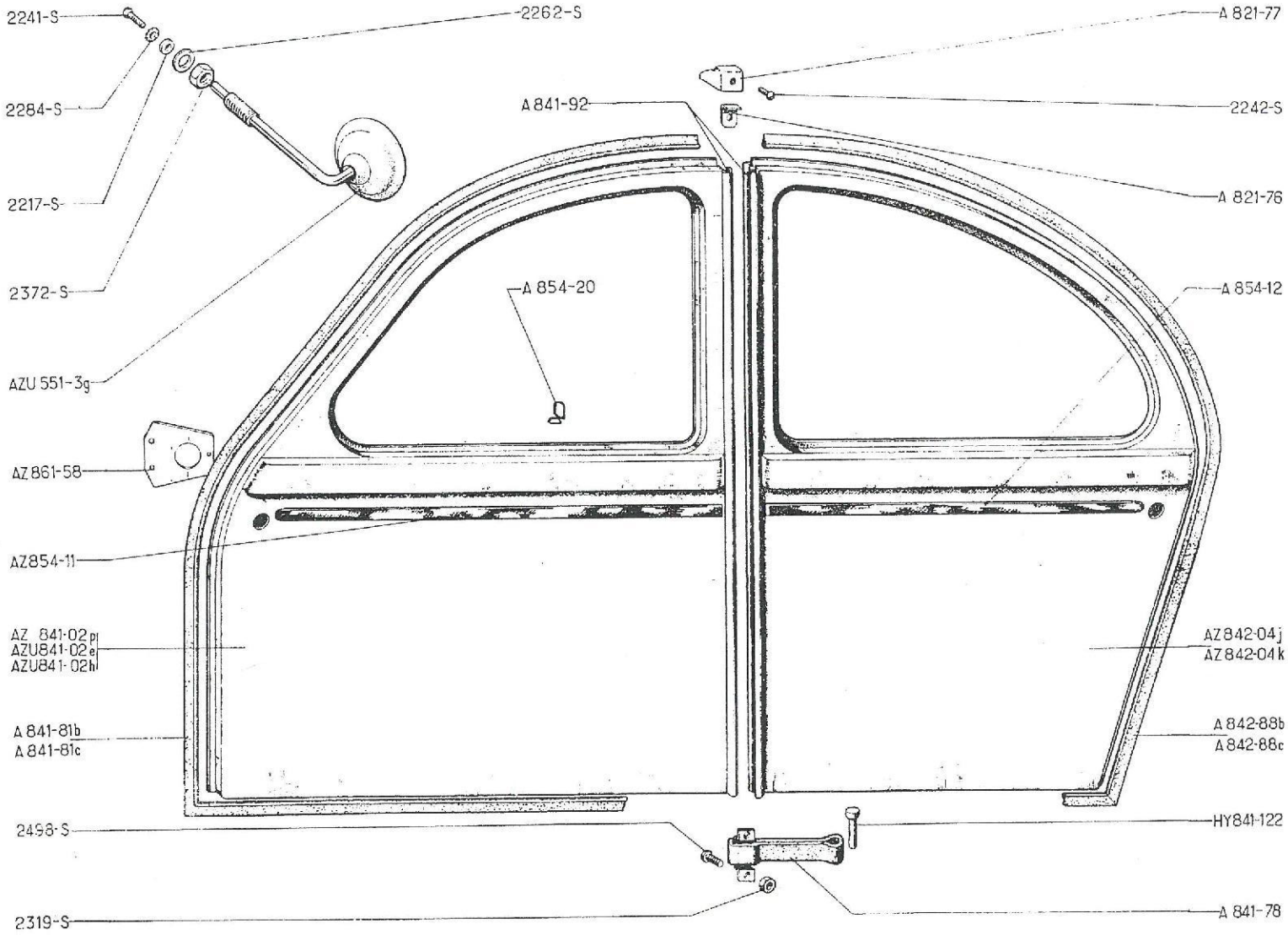
2241-S
2262-S
A 821-77
2284-S
A 841-92
2242-S
2217-S
A 821-76
2372-S
A 854-20
A 854-12
AZU 551-3g
AZ 861-58
AZ854-11
AZ 841-02 p
AZU841-02 e
AZU841-02h
AZ842-04j
AZ842-04k
A 841-81b
A 841-81c
A 842-88b
A 842-88c
2498-S
HY841-122
2319-S
A 841-78

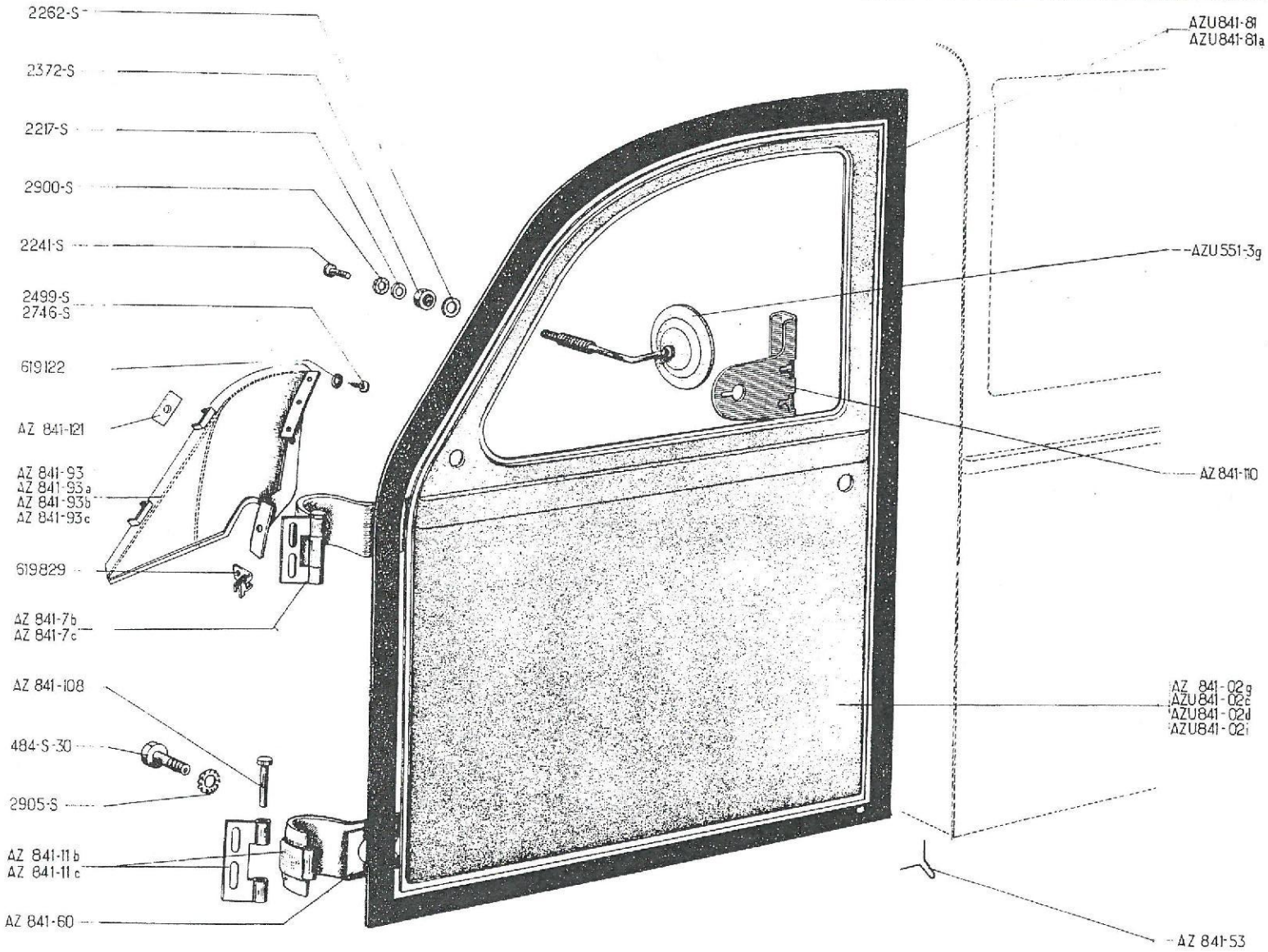
2262-S
2372-S
2217-S
2900-S
2241-S
2499-S
2746-S
619122
AZ 841-121
AZ 841-93
AZ 841-93a
AZ 841-93b
AZ 841-93c
619829
AZ 841-7b
AZ 841-7c
AZ 841-108
484-S-30
2905-S
AZ 841-11b
AZ 841-11c
AZ 841-60
AZU841-81
AZU841-81a
AZU551-3g
AZ 841-110
AZ 841-02g
AZU841-02c
AZU841-02d
AZU841-02i
AZ 841-53

No	K		TÜREN	DOORS	PORTIEREN	DØRE
			Ab Dezember 64	Since December 64	Vanaf Dec. 64	Efter December 64
AZ 551-11	1	AZAM ↦ 4/67	Rückblickspiegel, komplett, (verchromt)	Rear view mirror, chromium plated, complete	Verchroomde zijspiegel cpl.	Spejl, forcromet, kompl.
AZU 551-3 G	1	AZU	Rückblickspiegel, mit Träger	Rear view mirror with bracket	Spiegel met steun	Spejl m. holder
AMB 551-95	1	10 x 18 x 1, 5 -AZAM ↦ 4/67	Plastik-Scheibe	Plastic washer	Ringetje	Plasticskive
AZ 821-76	2		Winkellasche	Lug	Bev. plaatje voor afsluitkapje	Beslag
AZ 821-77	2		Endstück	End piece	Afsluitkapje	Endebeslag
AZ 841-02 D	1	AV, G, ⇥| 9/66 (D) ↦ 1/64 ⇥| 5/65	Tür (Einbau m. Einrastung A 961-53, ohne Bohrung für Rückblickspiegel)	Door (fitting catch A 961-53) (without hole for mirror)	Portier (montage met A 961-53 zonder gat voor spiegelsteun)	Dør (til mont. m. holder A 961-53) (uden hul til spejl)
AZU 841-02 C	1	AV, D ⇥| 9/66 (D) ⇥| 5/65	Tür (Einbau m. Einrastung A 961-53)	Door (fitting catch A 961-53)	Portier (montage met A 961-53)	Dør (til mont. m. holder A 961-53)
AZ 841-02 F	1	AV, G ↦ 9/66 (D) ↦ 5/65	Tür (Einbau m. Einrastung AZ 961-53)	Door (fitting catch AZ 961-53)	Portier (montage met AZ 961-53)	Dør (til mont. m. holder AZ 961-53)
AZ 841-02 G	1	AV, D ↦ 9/66 (D) ↦ 5/65	Tür (Einbau m. Einrastung AZ 961-53 A)	Door (fitting catch AZ 961-53A)	Portier (montage met AZ 961-53A	Dør (til mont. m. holder AZ 961-53 A)
AZ 841-02 T	1	AV, G AZAM ↦ 4/67	Tür (Einbau m. Einrastung AZ 961-53) u. Bohrung für Rückspiegel AZ 551-11)	Door (fitting catch AZ 961-53) with hole for mirror AZ 551-11	Portier (montage met AZ 961-53) met gat voor spiegel AZ 551-11	Dør (til mont. m. holder AZ 961-53) og hul til spejl AZ 551-11
AZU 841-02 D	1	AV, G, AZU ⇥| 9/66	Tür (Einbau Einrastung A961-53)	Door (fitting catch A 961-53)	Portier (montage met A 961-53)	Dør (til mont. m. holder A 961-53)
AZU 841-02 I	1	AV, G, AZU ↦ 9/66	Tür (Einbau Einrastung AZ 961-53)	Door (fitting catch AZ 961-53)	Portier (montage met AZ 961-53)	Dør (til mont. m. holder AZ 961-53)
AZ 841-7 B	1	sup, AV, G	Scharnier, komplett	Hinge assy	Cpl. scharnier	Haengsel komplet.
AZ 841-7 C	1	sup, AV, D	Scharnier komplett	Hinge assy	Cpl. scharnier	Haengsel komplet.
AZ 841-11 B	1	inf, AV, G	Scharnier, komplett	Hinge assy	Cpl. scharnier	Haengsel komplet.
AZ 841-11 C	1	inf, AV, D	Scharnier, komplett	Hinge assy	Cpl. scharnier	Haengsel kompl.
AZ 841-53	2		Lasche	Clamp	Bev. klemmetje voor afsluit-rubber	Holder
AZ 841-60	4	70 x 22	Einstellblech	Shim for adjustment	Stelplaatje	Justerskive
A 841-78	2	AR	Zugband	Check strap	Portiertrekker	Dørstrop
AZU 841-81	1	AV, G	Dichtgummi	Weatherstrip	Afsluitrubber	Gummiliste
AZU 841-81 A	1	AV, D	Dichtgummi	Weatherstrip	Afsluitrubber	Gummiliste
AZ 841-93	1	AV, G ⇥| 9/66	Abschirmung	Protector	Beschermplaat voor bovenste portierscharnier	Dækplade
AZ 841-93 A	1	AV, D ⇥| 9/66	Abschirmung	Protector	Besch.-pl. v. bovenste portiersch.	Dækplade
AZ 841-93 B	1	AV, G ↦ 9/66	Abschirmung	Protector	Besch.-pl. v. bovenste portiersch.	Dækplade
AZ 841-93 C	1	AV, D ↦ 9/66	Abschirmung	Protector	Besch.-pl. v. bovenste portiersch.	Dækplade

No	K		TÜREN	DOORS	PORTIEREN	DØRE
			Ab Dezember 64	Since December 64	Vanaf Dec. 64	Efter December 64
AZ 841-108	4		Scharnierachse	Pin	Scharnierpen	Dørstift
AZ 841-110	2		Verstärkung f. Schloss	Plate for lock	Onderplaat voor portierslot	Forstaerkning
AZ 841-121	4	30 x 12 x 1,2 ↦ 9/66	Plakette	Plate	Bev. plaatje	Plade
AZ 842-04 F	1	AR, G (D) ↦ 1/64	Tür	Door	Portier L. A.	Dør
AZ 842-04 G	1	AR, D (D) ↦ 1/64	Tür	Door	Portier R. A.	Dør
AZ 842-67	2		Plastik-Abschirmung	Plastic protector	Plastic deklijst	Plasticbeskyttelse
AZ 842-69	2		Halteprofil	Protector strip	Bev. strip voor deklijst	Liste til beskyttelse
AZ 842-70	2		Halteprofil	Protector strip	Bev. strip voor deklijst	Liste til beskyttelse
A 842-88 B	1	AR, G	Dichtgummi	Weatherstrip	Afsluitrubber	Gummiliste
A 842-88 C	1	AR, D	Dichtgummi	Weatherstrip	Afsluitrubber	Gummiliste
AZ 854-11	2	AV, L 750	Alu-Leiste	Finishing strip (alu)	Aluminium sierlijst	Aluminiumsliste
A 854-12	2	AR, L 660	Alu-Leiste	Finishing strip (alu)	Aluminium sierlijst	Aluminiumsliste
A 854-20	14		Klammer f. Alu-Leiste	Clip for finishing strip	Bev. veertje	Clips til liste
HY 841-122	2		Bolzen für Zugband	Loose pin	Pen voor portiertrekker	Aksel til dørstrop
485-S-30	16	TH, 7 x 20	Schraube für Scharnier	Screw for hinge	Bout voor scharnierbev.	Skrue til hængsel
2499-S	6	TR, 3,5 x 10	Schraube für Abschirmung	Screw for protector	Bout voor deklijstbev.	Skrue til beskytter
2746-S	4	TR, Ta, 4,85 x 16	Schraube für Abschirmung	Screw for protector	Bout voor deklijstbev.	Skrue til beskytter
2900-S	1	4 x 10 x 1	Scheibe f. Rückblickspiegel	Washer for mirror	Ring voor spiegel	Skive til spejl
2905-S	16	7 x 18	Scheibe f. Scharnier	Washer for hinge	Ring voor scharnier	Skive til hængsel
619.122	4	5,5 x 12 x 1	Scheibe f. Abschirmung	Washer for protector	Ring voor deklijst	Skive til beskytter
619.829	4		Klammer f. Abschirmung	Clip for protector	Bev. haakje voor beschermplaat voor portierscharnier	Clips til beskytter
615.602	12		Niet f. Abschirmung	Rivet for protector	Klinknagel voor deklijstbev.	Nitte til beskytter
618.745	12	"POP"	Niet f. Abschirmung	Rivet for protector	Popnagel voor deklijstbev.	Nitte til beskytter
AK 841-02 A	1	AV, D, D à D →| 9/66	Tür (m. Einrastung A 961-53 u. Bohrung f. Rückblickspiegel)	Door (fitting catch A 961-53) with hole for mirror	Portier (montage met A 961-53) (met gat voor spiegelsteun)	Dør (til mont. m. holder A 961-53) og hul til spejl
AK 841-02 C	1	AV, D, D à D ↦ 9/66	Tür (m. Einrastung AZ 961-53A u. Bohrung f. Rückblickspiegel)	Door (fitting catch A 961-53 A with hole for mirror)	Portier (montage met A 961-53 A) (met gat voor spiegelsteun)	Dør (til mont. m. holder A 961-53 A) og hul til spejl

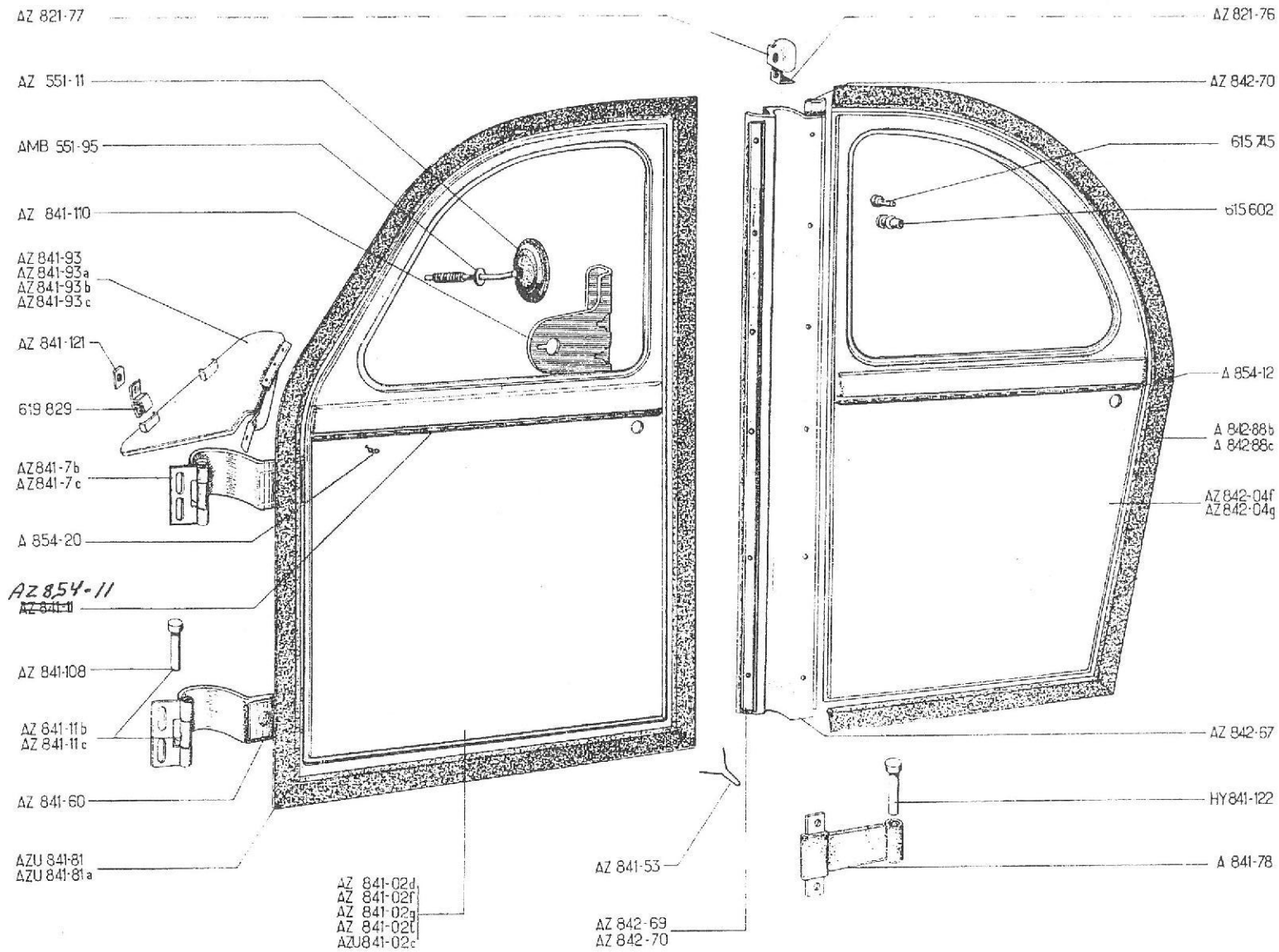
AZ 821-77
AZ 821-76
AZ 551-11
AZ 842-70
AMB 551-95
615 715
AZ 841-110
615 602
AZ 841-93
AZ 841-93a
AZ 841-93b
AZ 841-93c
AZ 841-121
A 854-12
619 829
A 842-88b
A 842-88c
AZ 841-7b
AZ 841-7c
AZ 842-04f
AZ 842-04g
A 854-20
AZ 854-11
~~AZ 841-11~~
AZ 841-108
AZ 842-67
AZ 841-11b
AZ 841-11c
HY 841-122
AZ 841-60
A 841-78
AZU 841-81
AZU 841-81a
AZ 841-53
AZ 841-02d
AZ 841-02f
AZ 841-02g
AZ 841-02i
AZU 841-02c
AZ 842-69
AZ 842-70

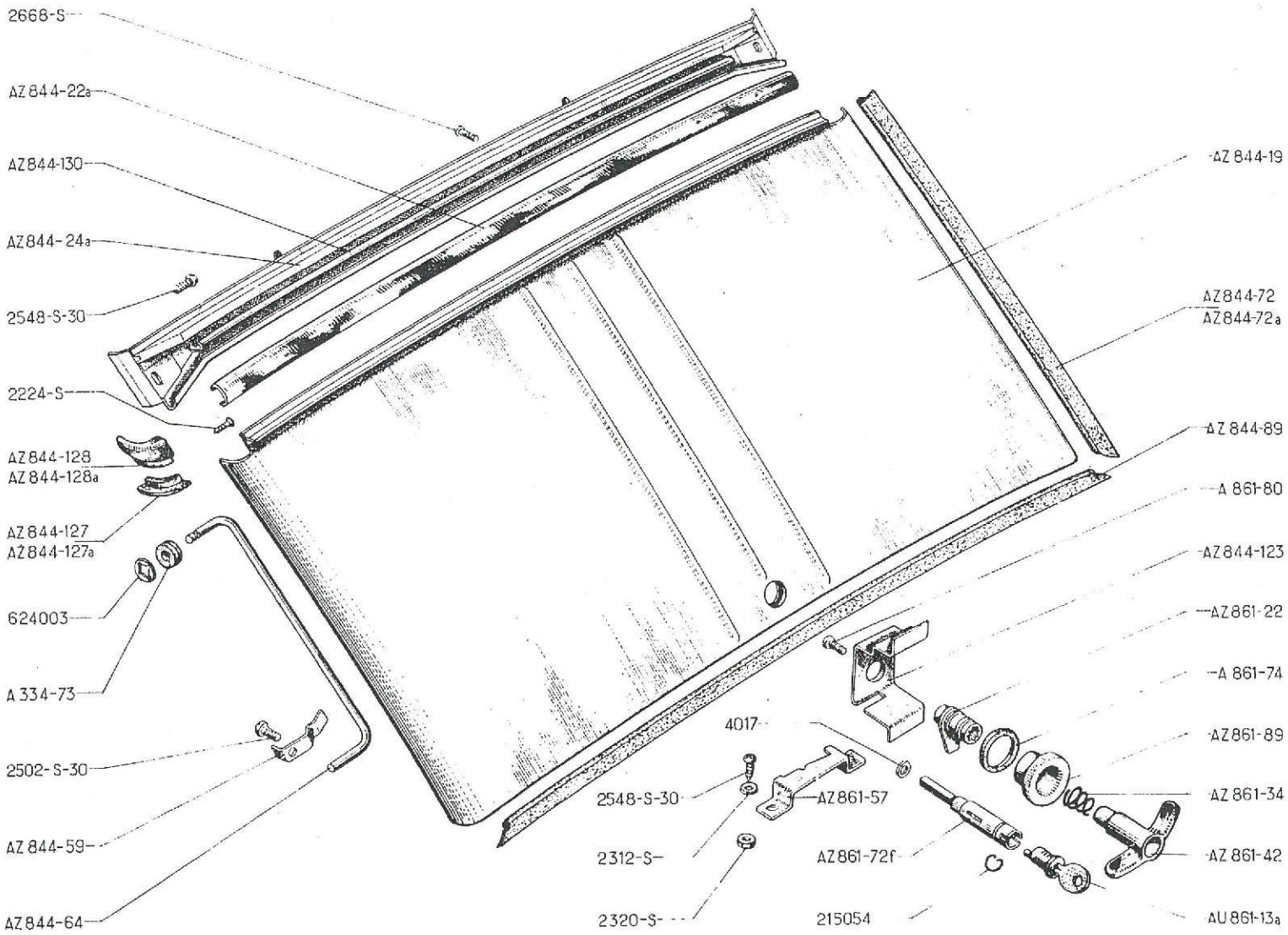
2668-S
AZ 844-22a
AZ844-130
AZ844-24a
2548-S-30
2224-S
AZ 844-128
AZ 844-128a
AZ 844-127
AZ 844-127a
624003
A 334-73
2502-S-30
AZ 844-59
AZ 844-64
AZ 844-19
AZ 844-72
AZ 844-72a
AZ 844-89
A 861-80
AZ 844-123
AZ 861-22
A 861-74
AZ 861-89
AZ 861-34
AZ 861-42
AU 861-13a
4017
2548-S-30
AZ 861-57
2312-S
AZ 861-72f
2320-S
215054

No		K		KOFFERRAUMKLAPPE	REAR BOOT DOOR	KOFFERDEKSEL	KUFFERTKLAP
A	334-73	1	6 x 16	Elastische Hülse	Rubber bush	Rubber busje	Gummibøsning
AZ	844-19	1		Kofferraumklappe o. Ausrüstung	Boot door (only)	Kaal kofferdeksel	Kuffertklap, nøgen
AZ	844-22 A	1		Alu-Abdeckprofil	Strip (aluminium)	Aluminium deklijst voor scharnier	Aluminiumsliste
AZ	844-24 A	1		Traverse	Crossmember	Dwarsbalk	Travers
AZ	844-59			Feder	Spring	Klemveer	Fjeder
AZ	844-64	1		Stütze	Stay	Kofferdeksel-ophouder	Støtte
AZ	844-72	1	G, L 515	Dichtgummi	Sealing, rubber	Afsluitrubber	Gummiliste
AZ	844-72 A	1	D, L 515	Dichtgummi	Sealing, rubber	Afsluitrubber	Gummiliste
AZ	844-89	1	inf., L 940	Dichtgummi	Sealing, rubber	Afsluitrubber	Gummiliste
AZ	844-123	1		Winkelblech	Bracket	Steun voor kofferslot	Bøjle
AZ	844-127	1	G, ⇥ 12/58	Dichtgummi	Sealing rubber	Afsluitrubbertje	Gummiliste
AZ	844-127 A	1	D, ⇥ 12/58	Dichtgummi	Sealing rubber	Afsluitrubbertje	Gummiliste
AZ	844-128	1	G	Endstück	End piece	Aluminium afsluitkap (=borg voor scharnier)	Endebeslag
AZ	844-128 A	1	D	Endstück	End piece	Aluminium afsluitkap (=borg voor scharnier)	Endebeslag
AZ	844-130	1		Abflaufrinne	Guttering	Scharnier op dwarsbalk	Afløbsrende
AU	861-13 A	1	⇥ 6/60 RMP deo.: 1-AZ 861-72 E 1-AZ 861-72 F	Satz von 3 Schlosseinsätzen m. Schlüssel	Set of 3 lock barrels, with keys	Set van 3 slotjes (contact, L.V. portier en kofferdeksel)	Låsesæt a 3 låse m. nøgler
AZ	861-22	1		Verriegelungsstift	Latch	Slotpen	Låsestykke
AZ	861-34	1		Feder	Spring	Slotveer	Fjeder
AZ	861-42	1		Türgriff o. Ausrüstung	Handle, only	Kale kofferslotkruk	Håndtag, nøgent
AZ	861-57	1		Einrastung	Catch	Slotvanger	Låsestykke
AZ	861-72 F	1		Klinkenzapfen (Kantstück 25mm lang)	Spindle (square L 25)	Slotstift (lengte vierkant gedeelte 25)	Låsefatning (firkant L 25)
A	861-74	1	28 x 40 x 4	Gummischeibe	Rubber washer	Rubber ring	Gummiskive
A	861-80	1	5 x 12	Schraube	Screw	Bout	Skrue
AZ	861-89	1	11 x 44 x 16	Abschlussstück	Collar	Rozet	Ring

No	K		KOFFERRAUMKLAPPE	REAR BOOT DOOR	KOFFERDEKSEL	KUFFERTKLAP
2224-S	4	TF, 4 x 10	Schraube	Screw	Bout	Skrue
2502-S-30	1	TR, 5 x 10	Schraube	Screw	Bout	Skrue
2548-S-30	4	TR, 5 x 15	Schraube	Screw	Bout	Skrue
2312-S	4	5 x 9	Scheibe	Washer	Ring	Skive
2320-S	2	H, 5 x 75	Mutter	Nut	Moer	Møtrik
2668-S	4	TR, 3, 5 x 10	Schraube	Screw	Bout	Skrue
4017	1	5 x 10 x 0, 5	Scheibe	Washer	Ring	Skive
215.054	1		Sicherungsdraht	Circlip	Borgveertje voor cyl. slot	Låsering
624.003	1		Sicherungsscheibe	Stop washer	Borgring	Låseskive

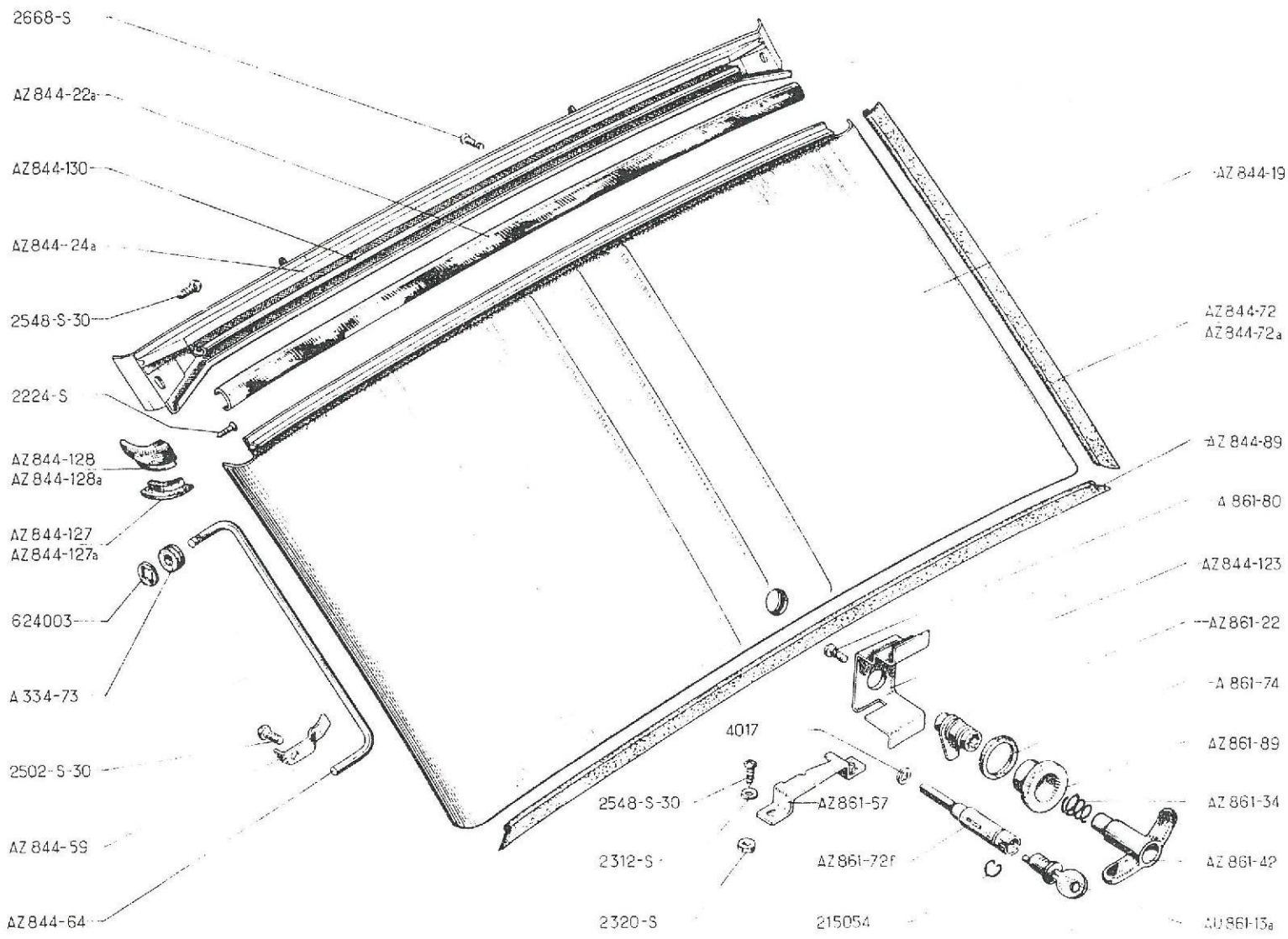
2668-S
AZ 844-22a
AZ 844-130
AZ 844-24a
2548-S-30
2224-S
AZ 844-128
AZ 844-128a
AZ 844-127
AZ 844-127a
624003
A 334-73
2502-S-30
AZ 844-59
AZ 844-64
AZ 844-19
AZ 844-72
AZ 844-72a
AZ 844-89
A 861-80
AZ 844-123
AZ 861-22
A 861-74
AZ 861-89
AZ 861-34
AZ 861-42
AU 861-13a
4017
2548-S-30
AZ 861-57
2312-S
AZ 861-72f
2320-S
215054

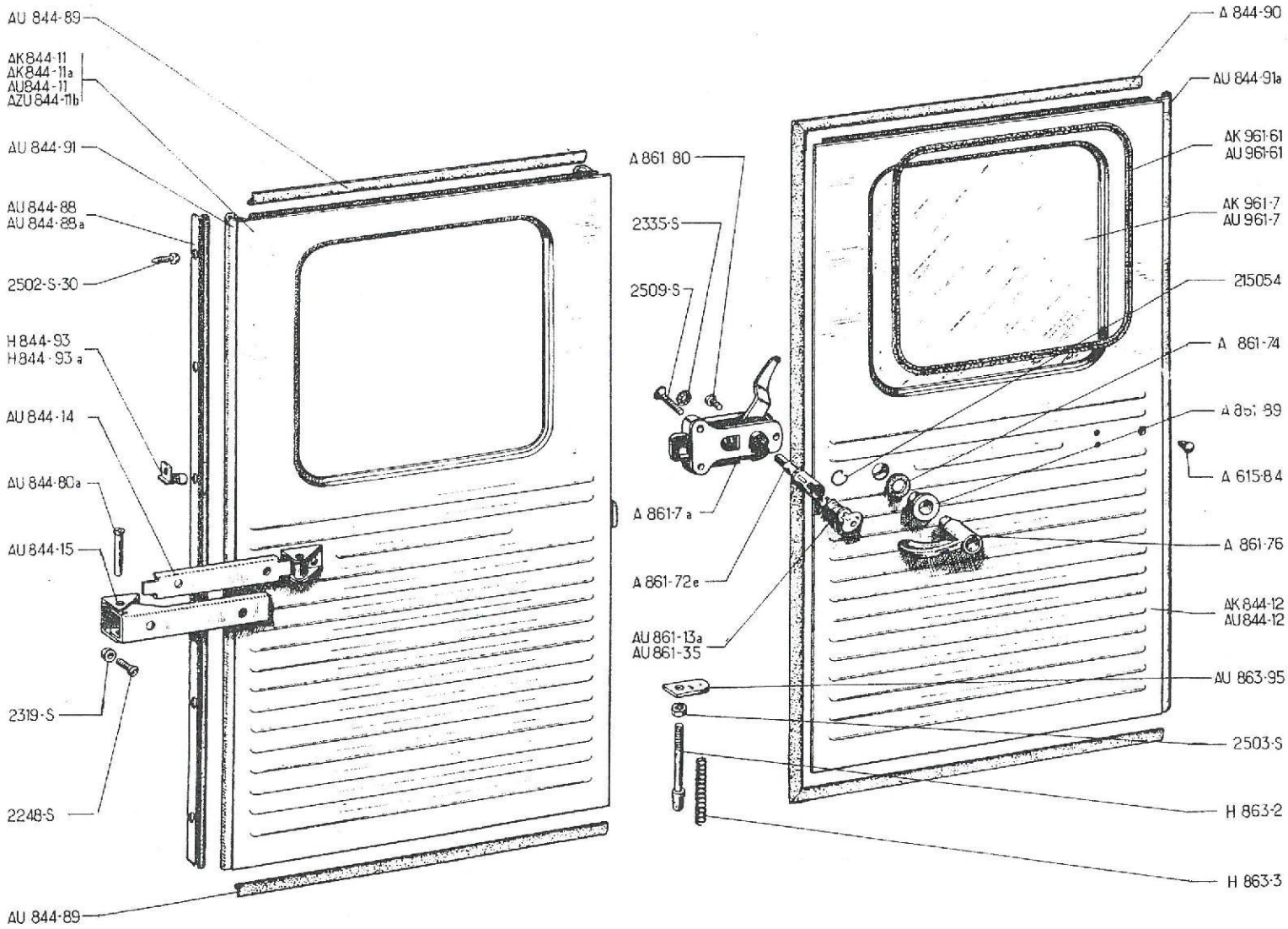
AU 844-89
AK 844-11
AK 844-11a
AU 844-11
AZU 844-11b
AU 844-91
AU 844-88
AU 844-88a
2502-S-30
H 844-93
H 844-93a
AU 844-14
AU 844-80a
AU 844-15
2319-S
2248-S
AU 844-89
A 861 80
2335-S
2509-S
A 861-7a
A 861-72e
AU 861-13a
AU 861-35
A 844-90
AU 844-91a
AK 961-61
AU 961-61
AK 961-7
AU 961-7
215054
A 861-74
A 861-89
A 615-84
A 861-76
AK 844-12
AU 844-12
AU 863-95
2503-S
H 863-2
H 863-3

No		K		HINTERE TÜREN LIEFERWAGEN	REAR DOORS LIGHT VAN	ACHTERPORTIEREN BESTELWAGEN	BAGDØRE VAREVOGN
A	615-84	2		Gummianschlag	Rubber buffer	Antirammel-rubber	Gummiknop
AU	844-11	1	G, →| 3/63	Tür (f. ovale Scheibe)	Door (for oval glass)	L. Portier (voor ovale ruit)	Dør (til oval rude)
AK	844-11	1	G, |→ 3/63	Tür (f. viereckige Scheibe)	Door (for square glass)	L. Portier (voor vierkante ruit)	Dør (til firkantet rude)
AU	844-12	1	D, →| 3/63	Tür (f. ovale Scheibe)	Door (for oval glass)	R. Portier (voor ovale ruit)	Dør (til oval rude)
AK	844-12	1	D, |→ 3/63	Tür (f. viereckige Scheibe)	Door (for square glass)	R. Portier (voor vierkante ruit)	Dør (til firkantet rude)
AU	844-14	2		Türenzugband, Innenteil	Check strap, male with yoke	Binnenste portieruithouder met steun	Styrebeslag indv.
AU	844-15	2		Türenzugband, Aussenteil	Check strap, female, with yoke	Buitenste portieruithouder met steun	Styrebeslag udv.
AU	844-80 A	4		Bolzen für Türenzugband	Pin	Pen voor portieruithouder	Aksel til styrehaengsel
AU	844-88	1	G	Scharnierinnenteil	Hinge, male portion	Scharnier op laadbak	Haengselliste indv.
AU	844-88 A	1	D	Scharnierinnenteil	Hinge, male Portion	Scharnier op laadbak	Haengselliste indv.
AU	844-89	2	sup. inf. AR, G	Dichtgummi	Sealing rubber	Afsluitrubber	Gummiliste
AZU	844-90	1	AR, D	Dichtgummi	Sealing rubber	Afsluitrubber	Gummiliste
AU	844-91	1	G	Scharnieraussenteil	Hinge, female portion	Scharnier op portier	Haengselliste udv.
AU	844-91 A	1	D	Scharnieraussenteil	Hinge, female portion	Scharnier op portier	Haengselliste udv.
A	861-7 A	1		Schloss	Lock	Portierslot	Dørlås
AU	861-13 A	1		Satz v. 3 Schlosseinsätzen m. Schlüssel	Set of 3 lock barrels, with keys	Set van 3 slotjes met sleutels	Låsesaet a 3 låse m. nøgler
A	861-35	1		Schlosseinsatz m. Schlüsseln	Lock barrel with keys	Cyl. slotje voor portierslot	Låsecylinder m. nøgler
AZ	861-72 E	1		Klinkenzapfen	Spindle	Slotstift	Låsetatning
A	861-74	1	28 x 40 x 1	Gummischeibe	Rubber washer	Rubber ring	Gummiskive
A	861-76	1		Türgriff o. Ausrüstung	Handle, only	Kale slotkruk	Håndtag, nøgent
A	861-80	1	5 x 12	Schraube	Screw	Boutje	Skrue
AZ	861-89	1		Abschlussstück	Collar	Rozet	Ring
AU	863-95	2		Zuglasche	Actuating finger	Ontgrendelplaatje	Greb
AU	961-7	2	330 x 180 →| 3/63	Ovale Scheibe	Glass, oval	Ovale ruit	Rude, oval

No	K		HINTERE TÜREN LIEFERWAGEN	REAR DOORS LIGHT VAN	ACHTERPORTIEREN BESTELWAGEN	BAGDØRE VAREVOGN
AU 961-61	2	→| 3/63	Ovale Gummidichtung	Sealing rubber, oval	Rubber voor ovale ruit	Gummiliste, oval
AK 961-7	2	379 x 331 ↦ 3/63	Viereckige Scheibe	Glass, square	Vierkante ruit	Rude, firkantet
AK 961-61	2	↦ 3/63	Viereckige Gummidichtung	Sealing rubber, square	Rubber voor vierkante ruit	Gummiliste, firkantet
H 844-93	1	G	Scharnieranschlag	Stop for hinge	Stuitplaatje	Beslag, til hængselliste
H 844-93 A	1	D	Scharnieranschlag	Stop for hinge	Stuitplaatje	Beslag, til hængselliste
H 863-2	2		Verriegelungsstift	Latch	Grendelpen	Rigle
H 863-3	2		Feder	Spring	Veertje	Fjeder
2248-S	8	TR, 5 x 7	Schraube	Screw	Bout	Skrue
2502-S-30	12	TR, 5 x 12	Schraube	Screw	Bout	Skrue
2509-S	3	TF, 5 x 25	Schraube	Screw	Bout	Skrue
2319-S	8	H, 5 x 75	Mutter	Nut	Moer	Møtrik
2335-S	2	Cr, ø 5,2	Konkave Scheibe	Washer, cupped	Holle veerring	Skive concav
2503-S	3	H, 7 x 100	Mutter	Nut	Moer	Møtrik
215.054	1		Sicherungsdraht	Circlip	Borgveertje voor cyl. slot	Låsering

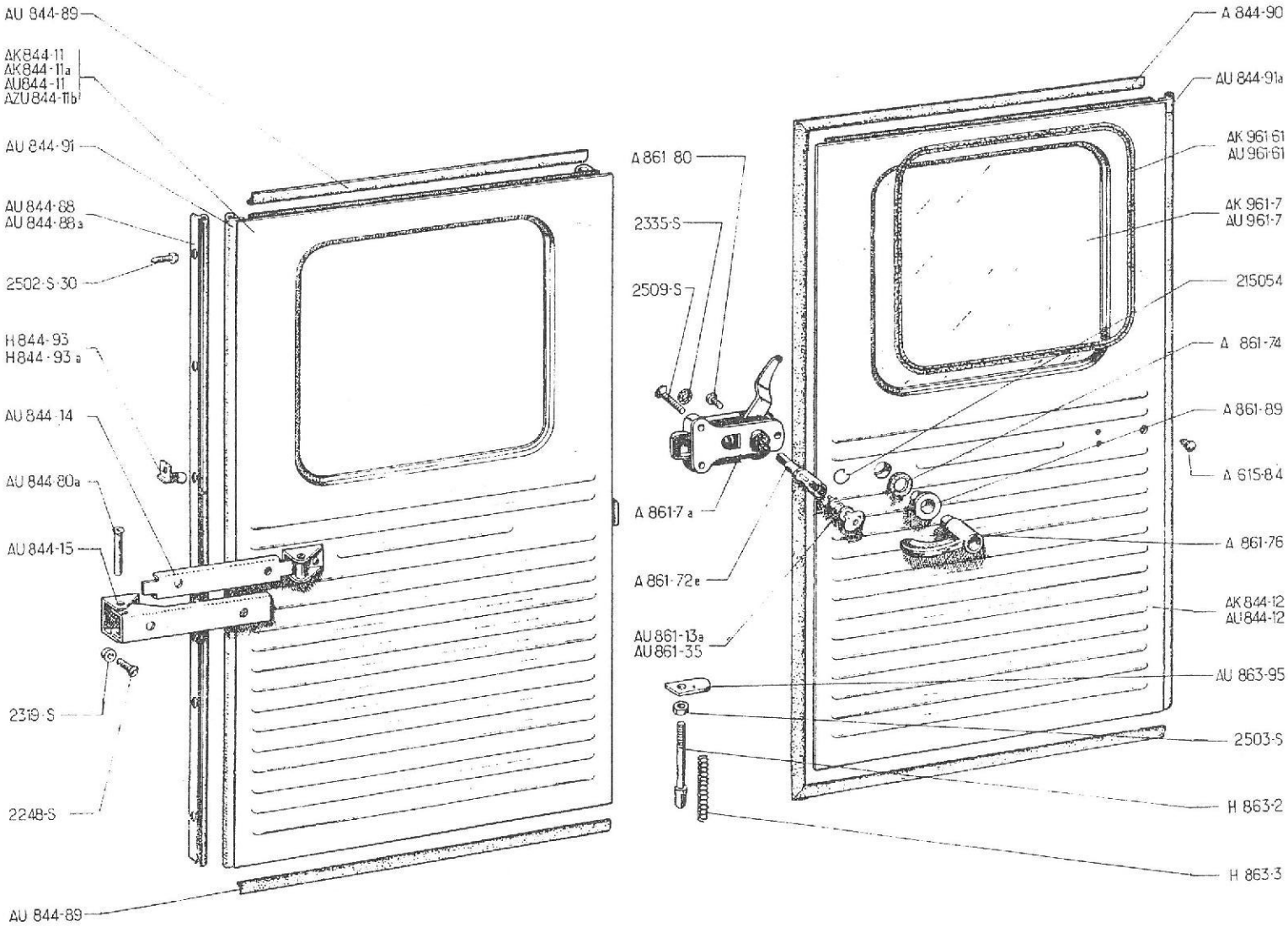
AU 844-89
AK844-11
AK844-11a
AU844-11
AZU844-11b
AU 844-91
AU 844-88
AU 844-88a
2502-S-30
H 844-93
H 844-93 a
AU 844-14
AU 844-80a
AU 844-15
2319-S
2248-S
AU 844-89
A 861 80
2335-S
2509-S
A 861-7 a
A 861-72e
AU 861-13a
AU 861-35
A 844-90
AU 844-91a
AK 961-61
AU 961-61
AK 961-7
AU 961-7
215054
A 861-74
A 861-89
A 615-8.4
A 861-76
AK 844-12
AU 844-12
AU 863-95
2503-S
H 863-2
H 863-3

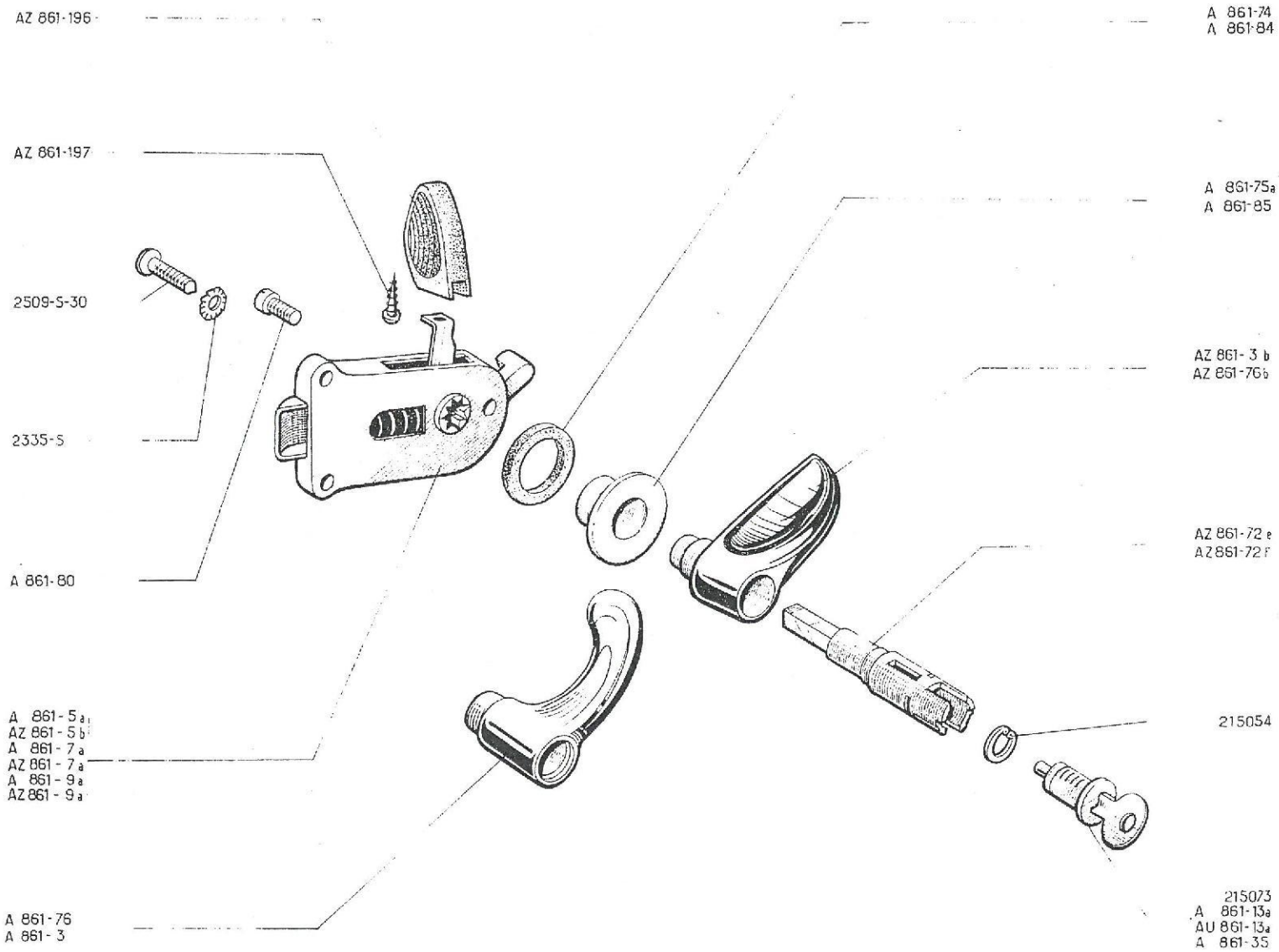
AZ 861-196
AZ 861-197
2509-S-30
2335-S
A 861-80
A 861-5a
AZ 861-5b
A 861-7a
AZ 861-7a
A 861-9a
AZ 861-9a
A 861-76
A 861-3
A 861-74
A 861-84
A 861-75a
A 861-85
AZ 861-3 b
AZ 861-76b
AZ 861-72 e
AZ 861-72 f
215054
215073
A 861-13a
AU 861-13a
A 861-35

No		K		TÜRSCHLÖSSER	DOOR LOCKS	SLOTEN EN SLOTKRUKKEN	DØRLÅSE
				Bis Dezember 64	Until December 64	Tot Dec. 64	Indtil December 64
A	861-3	3	AZ - AZU	Türgriff (f. Schloss mit Innenverriegelung)	Handle (for lock with inner safety catch)	Slotkruk (voor portierslot met binnenvergrendeling)	Håndtag (til lås m. indv. låsemekanisme)
AZ	861-3 B	3	AZAM	Türgriff (f. Schloss mit Innenverriegelung)	Handle (for lock with inner safety catch)	Slotkruk (voor portierslot met binnenvergrendeling)	Håndtag (til lås m. indv. låsemekanisme)
A	861-5 A	2	AV, D - AR, G - AZ - AZU	Schloss m. Sicherheitsverriegel.	Lock with safety catch	Portierslot (met vergrendeling)	Lås m. indv. låsemekanisme
AZ	861-5 B	2	AV, D - AR, G - AZAM	Schloss m. Sicherheitsverriegel.	Lock with safety catch	Portierslot (met vergrendeling)	Lås m. indv. låsemekanisme
A	861-7 A	1	AV, G - AZ - AZU	Schloss o. Sicherheitsverriegel.	Lock without safety catch	Portierslot (zonder vergrendeling	Lås uden indv. låsemekanism
AZ	861-7 A	1	AV, G - AZAM	Schloss o. Sicherheitsverriegel.	Lock without safety catch	Portierslot (zonder vergrendeling	Lås uden indv. låsemekanism
A	861-9 A	1	AR, D - AZ	Schloss m. Sicherheitsverriegel.	Lock with safety catch	Portierslot (met vergrendeling)	Lås m. indv. låsemekanisme
AZ	861-9 A	1	AR, D - AZAM	Schloss m. Sicherheitsverriegel.	Lock with safety catch	Portierslot (met vergrendeling)	Lås m. indv. låsemekanisme
A	861-13 A	1	↦ 6/60 RMP deo: 1-AZ 861-72 E	Satz von 2 Schlosseinsätzen mit Schlüssel	Set of 2 lock barrels, with keys	Set van 2 slotjes met sleutels	Låsesæt a 2 låse m. nøgler
AU	861-13 A	1	↦ 6/60 RMP. deo; 1-AZ 861-72 E, 1-AZ 861-72F	Satz von 3 Schlosseinsätzen mit Schlüssel	Set of 3 lock barrels, with keys	Set van 3 slotjes met sleutels	Låsesæt a 3 låse m. nøgler
A	861-35	1	↦ 6/60	Schlosseinsatz	Lock barrel	Cyl. slotje	Låsecylinder
AZ	861-72 E	1	AZ - AZU	Klinkenzapfen, (Kantstück 20 mm lang)	Spindle (square L 20)	Slotstift (lengte vierkant gedeelte 20)	Låsefatning (firkant L 20)
AZ	861-72 F	1	AZAM	Klinkenzapfen, (Kantstück 25mm lang)	Spindle (square L 25)	Slotstift (lengte vierkant gedeelte 25)	Låsefatning (firkant L 25)
A	861-74	1	28 x 40 x 4	Gummi-Scheibe	Rubber washer	Rubber ring	Gummiskive
A	861-75 A	1	10 x 37 x 16	Abschlussstück f. Türgriff m. Schlosseinsatz	Collar, shouldered (for handle with lock barrel)	Rozet (met borst, voor slotkruk met cyl. slotje)	Ring m. krave (til håndtag m. lås)
A	861-76	1	AZ-AZU	Türgriff o. Ausrüstung m. Lagerung f. Schlosseinsatz .	Handle, only (with hole for lock barrel)	Kale slotkruk (met gat voor cyl. slotje)	Håndtag nøgen (til låsecylinder)
AZ	861-76 B	1	AZAM	Türgriff o. Ausrüstung m. Lagerung für Schlosseinsatz	Handle, only (with hole for lock barrel)	Kale slotkruk (met gat voor cyl. slotje)	Håndtag nøgen (til låsecylinder)
A	861-80	4	5 x 10	Schraube	Screw	Bout	Skrue
A	861-84	3	20 x 35 x 5	Gummischeibe	Rubber washer	Rubber ring	Gummiskive

No	K		TÜRSCHLÖSSER	DOOR LOCKS	SLOTEN EN SLOTKRUKKEN	DØRLÅSE
			Bis Dezember 64	Until December 64	Tot Dec. 64	Indtil December 64
A 861-85	3	8,5 x 37 x 2	Flaches Abschlussstück	Collar, flat.	Rozet (plat)	Ring, flad
AZ 861-196	4	AZAM	Innenhebel	Inner lever	Binnenknop	Håndtag, indvendigt
AZ 861-197	4	AZAM	Schraube f. Hebel	Screw for lever	Bev. boutje voor binnenknop	Skrue til håndtag
2335-S	12	Cr, ø 5,2	Konkave Scheibe	Washer, cupped	Holle veerring	Skive, concav
2509-S-30	12	TFB, 5 x 25	Schraube	Screw	Boutje	Skrue
215.054	1		Sicherungsdraht	Circlip	Borgveertje voor cyl. slotje	Låsering
215.073	1	⊸ 6/60	Schlosseinsatz m. Schlüsseln	Lock barrel with keys	Cyl. slotje met sleutels	Låsecylinder m. nøgler

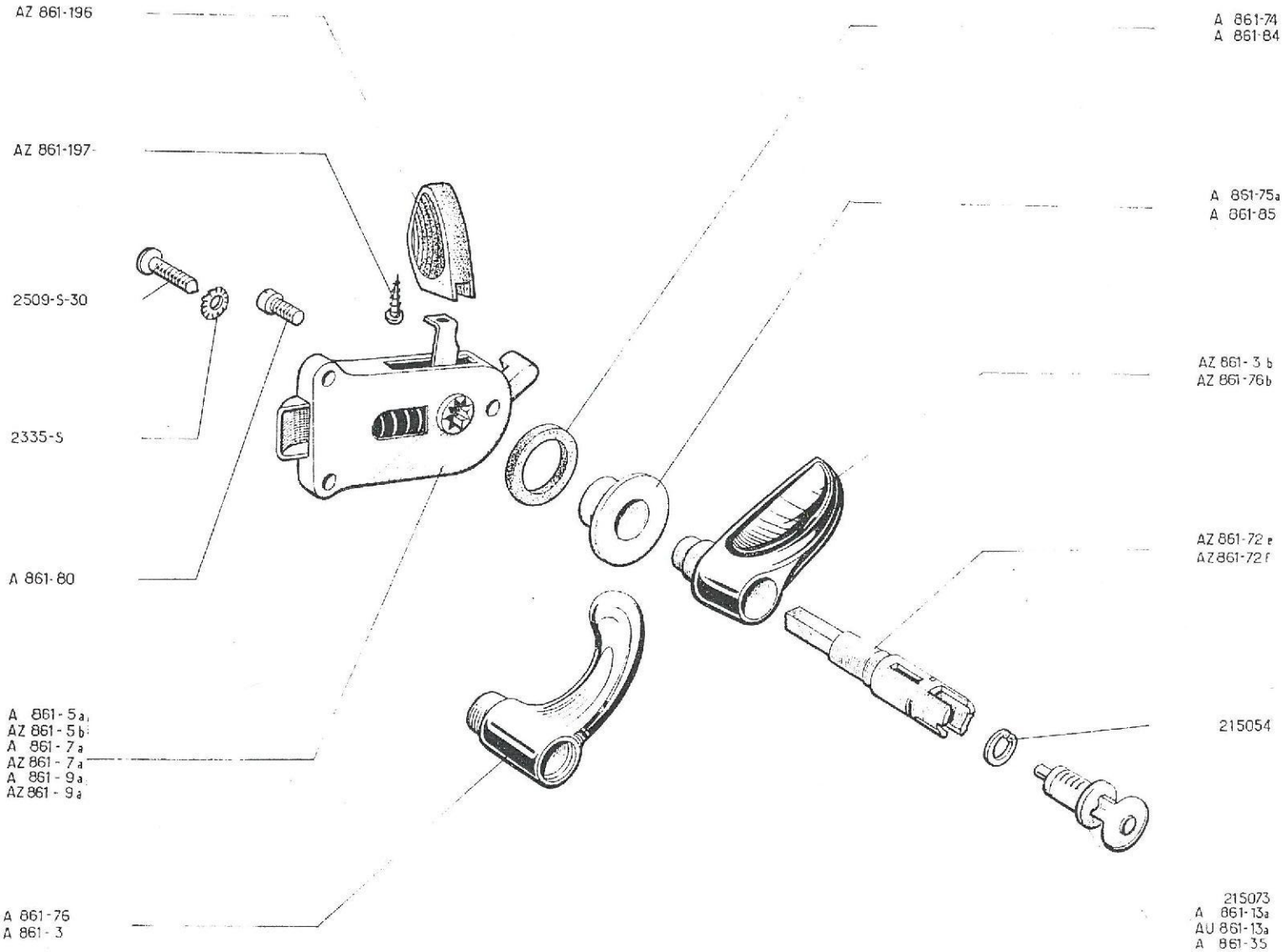
AZ 861-196
AZ 861-197
2509-S-30
2335-S
A 861-80
A 861-5a
AZ 861-5b
A 861-7a
AZ 861-7a
A 861-9a
AZ 861-9a
A 861-76
A 861-3
A 861-74
A 861-84
A 861-75a
A 861-85
AZ 861-3b
AZ 861-76b
AZ 861-72e
AZ 861-72f
215054
215073
A 861-13a
AU 861-13a
A 861-35

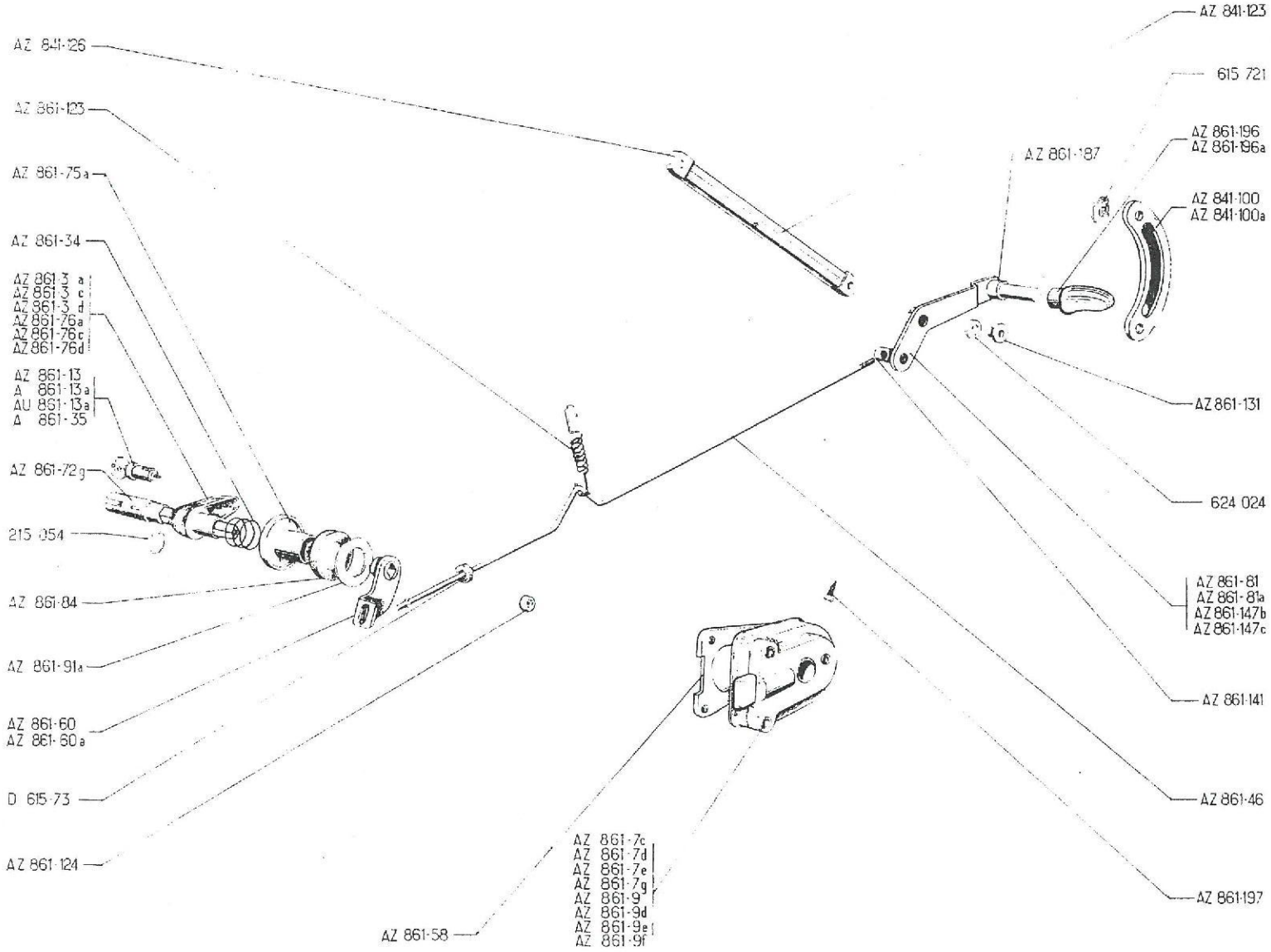
AZ 841-126
AZ 861-123
AZ 861-75a
AZ 861-34
AZ 861-3 a
AZ 861-3 c
AZ 861-3 d
AZ 861-76a
AZ 861-76c
AZ 861-76d
AZ 861-13
A 861-13a
AU 861-13a
A 861-35
AZ 861-72g
215 054
AZ 861-84
AZ 861-91a
AZ 861-60
AZ 861-60a
D 615-73
AZ 861-124
AZ 861-58
AZ 861-7c
AZ 861-7d
AZ 861-7e
AZ 861-7g
AZ 861-9
AZ 861-9d
AZ 861-9e
AZ 861-9f
AZ 841-123
615 721
AZ 861-196
AZ 861-196a
AZ 861-187
AZ 841-100
AZ 841-100a
AZ 861-131
624 024
AZ 861-81
AZ 861-81a
AZ 861-147b
AZ 861-147c
AZ 861-141
AZ 861-46
AZ 861-197

No		K		TÜRSCHLÖSSER	DOOR LOCKS	SLOTEN	DØRLÅSE
				Ab Dezember 64	Since December 64	Vanaf Dec. 64	Efter December 64
AZ	841-100	1	AV, G	Blech	Embellisher	Sierplaatje	Beslag, indv.
AZ	841-100 A	1	AV, D	Blech	Embellisher	Sierplaatje	Beslag, indv.
AZ	841-123	2		Zuggriff	Handle for shutting	Handgreep (trekband om portier te sluiten)	Lukkegreb
AZ	841-126	4		Endstück	End piece	Sierkapje voor handgreep	Endestykke
AZ	861-3 A	3	AZ-AZU	Türgriff (f. Schloss mit Innenverriegelung)	Handle (for lock with inner safety catch)	Slotkruk (voor portierslot met binnenvergrendeling)	Håndtag (til lås m. indv. låsemekanisme)
AZ	861-3 C	3	AZAM →| 9/66	Türgriff (f. Schloss mit Innenverriegelung)	Handle (for lock with inner safety catch)	Slotkruk (voor portierslot met binnenvergrendeling)	Håndtag (til lås m. indv. låsemekanisme)
AZ	861-3 D	3	AZAM |→ 9/66	Türgriff (f. Schloss mit Innenverriegelung)	Handle (for lock with inner safety catch)	Slotkruk (voor portierslot met binnenvergrendeling)	Håndtag (til lås m. indv. låsemekanisme)
AZ	861-7 C	1	AV, G D a D	Schloss m. Sicherheitsverriegel.	Lock with safety catch	Portierslot (met vergrendeling)	Lås m. indv. låsemekanisme
AZ	861-7 D	1	AV, D D a D	Schloss o. Sicherheitsverriegel.	Lock without safety catch	Portierslot (zonder vergrendeling)	Lås uden indv. låsemekanisme
AZ	861-7 E	1	AV, G D a G	Schloss o. Sicherheitsverriegel.	Lock without safety catch	Portierslot (zonder vergrendeling)	Lås uden indv. låsemekanisme
AZ	861-7 G	1	AV, D D a G	Schloss m. Sicherheitsverriegel.	Lock with safety catch	Portierslot met vergrendeling	Lås m. indv. låsemekanisme
AZ	861-9 C	1	AR, G AZAM	Schloss m. Sicherheitsverriegel.	Lock with safety catch	Portierslot met vergrendeling	Lås m. indv. låsemekanisme
AZ	861-9 D	1	AR, D AZAM	Schloss m. Sicherheitsverriegel.	Lock with safety catch	Portierslot met vergrendeling	Lås m. indv. låsemekanisme
AZ	861-9 E	1	AR, G AZ	Schloss m. Sicherheitsverriegel.	Lock with safety catch	Portierslot met vergrendeling	Lås m. indv. låsemekanisme
AZ	861-9 F	1	AR, D AZ	Schloss m. Sicherheitsverriegel.	Lock with safety catch	Portierslot met vergrendeling	Lås m. indv. låsemekanisme
A	861-13 A	1		Satz von 2 Schlosseinsätzen, mit Schlüssel	Set of 2 lock barrels with keys	Set van 2 slotjes met sleutels	Låsesæt a 2 låse m. nøgler
AU	861-13 A	1		Satz von 3 Schlosseinsätzen, mit Schlüssel	Set of 3 lock barrels with keys	Set van 3 slotjes met sleutels	Låsesæt a 3 låse m. nøgler
AZ	861-13	1		Satz von 4 Schlosseinsätzen, mit Schlüssel	Set of 4 lock barrels with keys	Set van 4 slotjes met sleutels	Låsesæt a 4 låse m. nøgler
AZ	861-34	4		Feder	Spring	Slotveer	Fjeder
A	861-35	1		Schlosseinsatz	Lock barrel with keys	Cyl. slotje	Låsecylinder
AZ	861-46	2		Gestänge	Link	Bedieningsstangetje	Stang
AZ	861-58	2	AV	Blech f. Türschloss	Plate for lock	Onderplaat voor portierslot	Plade til dørlås

No		K		TÜRSCHLÖSSER	DOOR LOCKS	SLOTEN	DØRLÅSE
				Ab Dezember 64	Since December 64	Vanaf Dec. 64	Efter December 64
\Z	861-60	1	AV, G	Übertragungshebel	Control lever	Verbindingslevier	Forbindelsesled
\Z	861-60 A	1	AV, D	Übertragungshebel	Control lever	Verbindingslevier	Forbindelsesled
\Z	861-72 G	1		Klinkenzapfen, Kantstück 30 lang	Spindle (square L 30)	Slotstift (lengte vierkant gedeelte 30)	Låsefatning (firkant L 30)
\Z	861-75 A	4	16 x 48 x 17, 5	Verblendungsring	Collar	Rozet	Ring
\Z	861-76 A	1	AZ - AZU	Klinkenkörper, o. Ausrüstung mit Lagerung f. Schlosseinsatz	Handle, only (with hole for lock barrel)	Kale slotkruk (met gat voor cyl. slotje)	Håndtag, nøgent (til låse-cylinder)
\Z	861-76 C	1	AZAM →| 9/66	Klinkenkörper o. Ausrüstung mit Lagerung f. Schlosseinsatz	Handle, only (with hole for lock barrel)	Kale slotkruk (met gat voor cyl. slotje)	Håndtag, nøgent (til låse-cylinder)
\Z	861-76 D	1	AZAM |→ 9/66	Klinkenkörper o. Ausrüstung mit Lagerung f. Schlosseinsatz	Handle, only (with hole for lock barrel)	Kale slotkruk (met gat voor cyl. slotje)	Håndtag, nøgent (til låse-cylinder
\Z	861-81	1	AV, G, AZAM →| 9/66 AZ - AZU	Betätigungshebel	Control lever	Bedieningslevier	Arm til indv. håndtag
\Z	861-81 A	1	AV, D, AZAM →| 9/66 AZ - AZU	Betätigungshebel	Control lever	Bedieningslevier	Arm til indv. håndtag
\Z	861-84	4	23 x 45 x 6	Dichtungsscheibe	Rubber washer	Rubber ring	Gummiskive
\Z	861-91 A	4	23 x 46 x 1	Nylon-Scheibe	Nylon washer	Nylon ring	Nylonskive
\Z	861-123	2		Feder	Spring	Antirammel-veertje	Fjeder
\Z	861-124	4	3 x 8 x 2	Ring	Stop bush	Busje	Bøsning
\Z	861-131	2		Ring	Bush	Busje	Bøsning
\Z	861-141	2	AZAM |→ 9/66	Klemmstück für Hebel	Trunnion	Aansluitnok voor bedienings-levier	Forbindelsesled
\Z	861-147 B	1	AV, G, AZAM |→ 9/66	Betätigungshebel	Control lever	Bedieningslevier	Arm til indv. håndtag
\Z	861-147 C	1	AV, D, AZAM |→ 9/66	Betätigungshebel	Control lever	Bedieningslevier	Arm til indv. håndtag
\Z	861-187	2		Ring	Bush	Busje	Bøsning
\Z	861-196	4	AZAM →| 9/66	Endstück für Hebel	End piece for lever	Knop	Indv. dørgreb
\Z	861-196 A	4	AZAM |→ 9/66	Endstück für Hebel	End piece for lever	Knop	Indv. dørgreb
\Z	861-197	4		Schraube f. Hebelendstück	Screw for end piece	Bev. boutje voor Knop	Skrue til dørgreb
)	615-73	2		Gummischeibe	Rubber washer	Rubber ring	Gummiskive

No	K		TÜRSCHLÖSSER	DOOR LOCKS	SLOTEN	DORLASE
			Ab Dezember 64	Until December 64	Tot December 64	Indtil December 64
619.798	2		Klammer für Endstück	Clip for end piece	Bev.-veertje	Clips til dørgreb
615.721	4		Clips-Mutter	Nut clip	Moerplaatje	Møtrik til dørgreb
215.054	1		Sicherungsdraht	Circlip	Borgveertje voor cyl. slot	Låsering
2262-S	2	4 x 10	Scheibe f. Gestänge	Washer for link	Ringetje	Skive til forb. stang
2335-S	12	Cr Ø 5,2	Konkave Scheibe	Washer, cupped	Holle veerring	Skive cancar
624.024	2		Konische Scheibe	Washer, conical	Conische ring	Skive conisk
295-S-30	20	TH, 5 x 16	Schraube für Betätigungshebel	Screw for control lever	Boutje voor bedieningslevier	Skrue til arm f. håndtag
2270-S	4	TR, 4 x 14	Schraube für Zuggriff	Screw for handle	Boutje voor trekband	Skrue til lukkegreb
2302-S-30	12	TFB, 5 x 35	Schraube für Schloss	Screw for lock	Bout voor portierslot	Skrue til dørlås
2305-S-30	4	TF, 5 x 20	Schraube für Griff	Screw for handle	Boutje voor slotkruk	Skrue til håndtag
2508-S	4	TFB, Ta, 4,85 x 16	Schraube für Halteblech	Screw for embellisher	Bout voor sierplaatje	Skrue til indv. beslag
2510-S-30	2	TFB, 5 x 20, AV	Schraube für Griff	Screw for handle	Boutje voor slotkruk	Skrue til håndtag

No	K		SCHEIBEN FÜR VORDERE TÜREN	FRONT DOORS GLASSES	VOORSTE PORTIERRUITEN	RUDER TIL FORDØRE
			AZ - AZU	AZ - AZU	AZ - AZU	AZ - AZU
A 961-4	2		Feststehende Scheibe	Fixed glass	Bovenste (vaste) ruit	Fast rude
A 961-5	2		Schwenkscheibe	Hinged glass	Onderste (klap-) ruit	Vipperude
AZ 961-51	1	G ↦ 9/66	Einfassung (f. Einrastung AZ 961-53)	Frame (for catch AZ 961-53)	Raamlijst (montage AZ 961-53)	Ruderamme (til holder AZ 961-53)
AZ 961-52	1	D ↦ 9/66	Einfassung (f. Einrastung AZ 961-53a)	Frame (for catch AZ 961-53a)	Raamlijst (montage AZ 961-53a)	Ruderamme (til holder AZ 961-53a)
A 961-53	2	→| 9/66	Gummi-Einrastung	Rubber catch	Klapraamrubbertje	Gummiholder
AZ 961-53	1	G ↦ 9/66	Einrastung mit Feder u. Bolzen	Catch with spring and pin	Klapraamophouder met veer en pen	Holder m. fjeder og aksel
AZ 961-53 A	1	D ↦ 9/66	Einrastung mit Feder u. Bolzen	Catch with spring and pin	Klapraamophouder met veer en pen	Holder m. fjeder og aksel
AZ 961-54 A	2	L 16, ↦ 9/66	Zapfen	Press stud	Klemstift	Tap
AZ 961-60	2		Abdecklasche	Joint cover piece	Dekplaatje	Samledæksel
A 961-62 B	2		Verriegelungsstück	Fastener	Sluiting voor klapraam	Lukkebeslag
A 961-83	2	L 1050	Gummi-Einfassung	Glazing rubber	Raamrubber	Gummiliste
A 961-84	4		Achse.	Pin	Scharnierpen	Aksel
A 961-85 A	2	AR	Lagerstück	Hinge	Scharnierstuk op raamlijst	Vippeled
A 961-86 B	1	AV, G	Lagerstück	Hinge	Scharnierstuk op raamlijst	Vippeled
A 961-86 C	1	AV, D	Lagerstück	Hinge	Scharnierstuk op raamlijst	Vippeled
A 961-87 A	2		Verbindungslasche	Connecting piece	Verbindingsplaatje	Samlestykke
A 961-88 D	1	G →| 9/66	Einfassung mit Zapfen für (Einrastung A 961-53)	Frame with press stud (for catch A 961-53)	Raamlijst met stift (montage met A 961-53)	Ruderamme m. tap (til holder A 961-53)
A 961-88 E	1	D →| 9/66	Einfassung mit Verbindungsstift (Einrastung A 961-53)	Frame with press stud (for catch A 961-53)	Raamlijst met stift (montage met A 961-53)	Ruderamme m. tap (til holder A 961-53)
A 961-89	1	G →| 6/53	Rahmen	Frame	Raamlijst	Ruderamme
A 961-89 A	1	D →| 6/53	Rahmen	Frame	Raamlijst	Ruderamme
A 961-89 D	1	G ↦ 6/53	Rahmen	Frame	Raamlijst	Ruderamme
A 961-89 E	1	D ↦ 6/53	Rahmen	Frame	Raamlijst	Ruderamme
A 961-90	2	L 730	Gummi-Abdichtung	Sealing rubber	Afdichtrubber	Gummiliste
A 961-91	2	L 710	Abdichtungsgummi	Glazing rubber	Raamrubber	Gummiliste

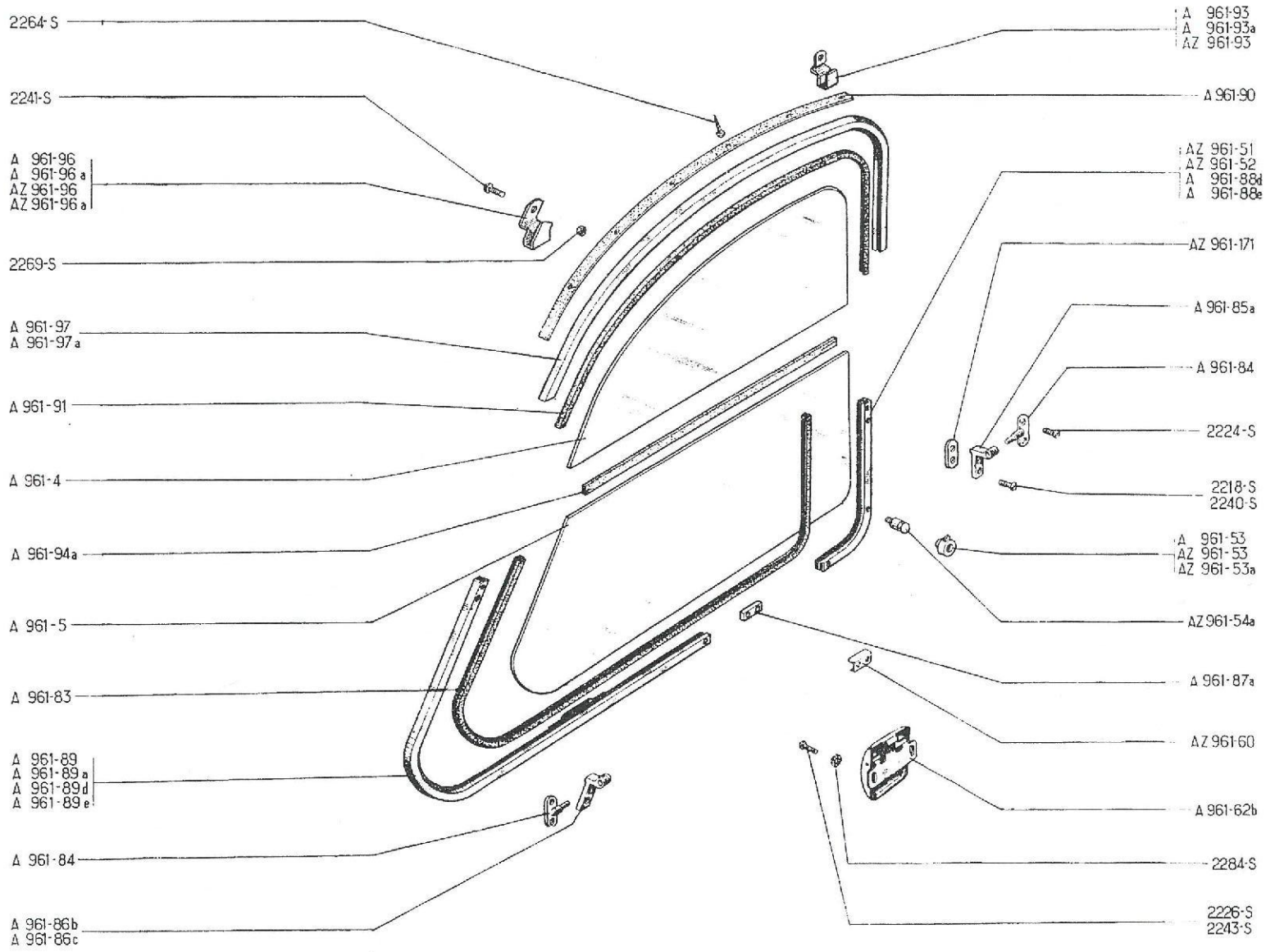
2264-S
2241-S
A 961-96
A 961-96 a
AZ 961-96
AZ 961-96 a
2269-S
A 961-97
A 961-97 a
A 961-91
A 961-4
A 961-94a
A 961-5
A 961-83
A 961-89
A 961-89 a
A 961-89d
A 961-89 e
A 961-84
A 961-86b
A 961-86c
A 961-93
A 961-93a
AZ 961-93
A 961-90
AZ 961-51
AZ 961-52
A 961-88d
A 961-88e
AZ 961-171
A 961-85a
A 961-84
2224-S
2218-S
2240-S
A 961-53
AZ 961-53
AZ 961-53a
AZ 961-54a
A 961-87a
AZ 961-60
A 961-62b
2284-S
2226-S
2243-S

VORDERE TÜRSCHEIBEN - RAHMEN - AZ - AZU
FRONT DOOR GLASSES - FRAMES - AZ - AZU

VOORSTE PORTIERRUITEN - RAAMLIJST - AZ - AZU
RUDER TIL FORDØRE - RUDERAMME - AZ - AZU

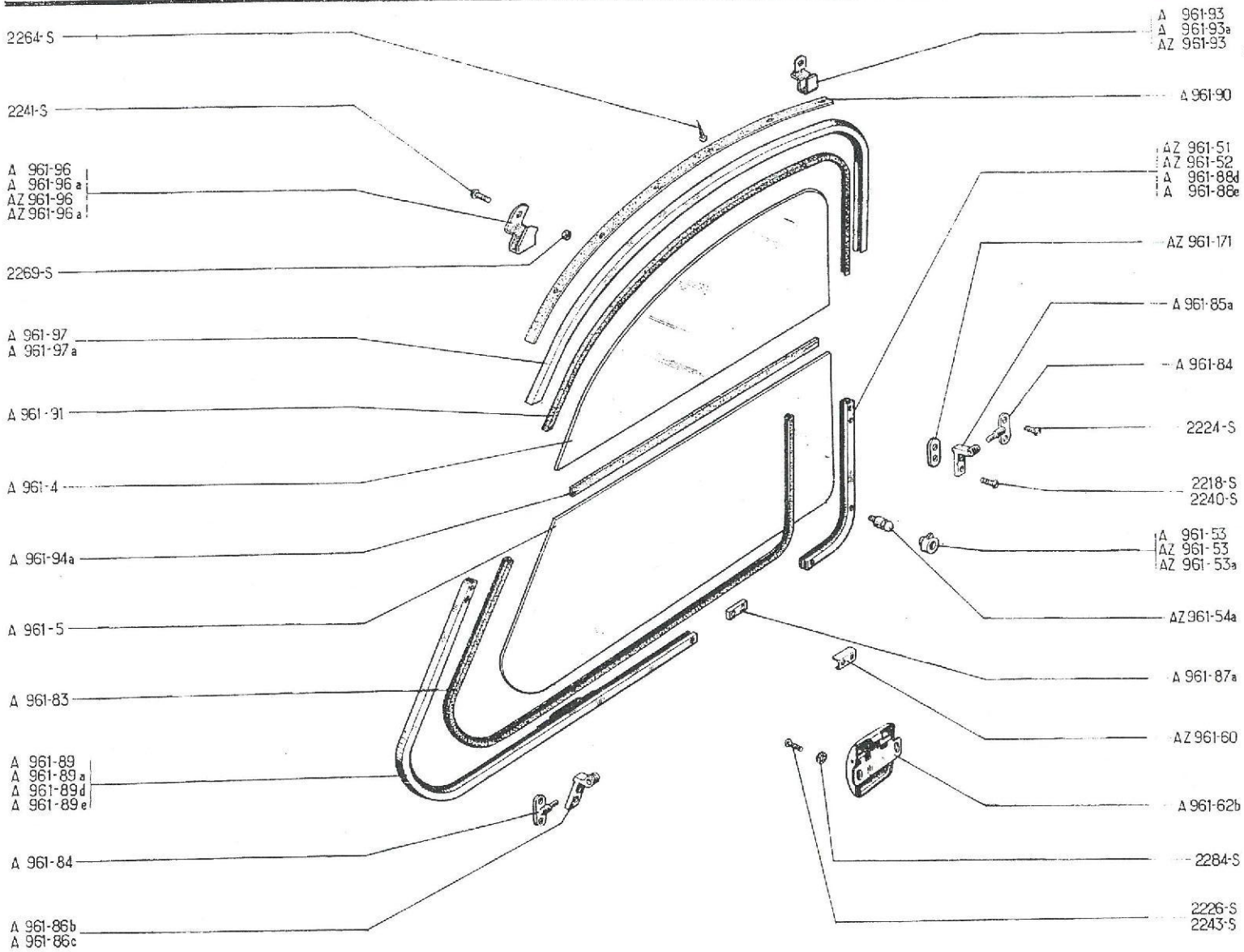

No	K		SCHEIBEN FÜR VORDERE TÜREN	FRONT DOORS GLASSES	VOORSTE PORTIERRUITEN	RUDER TIL FORDØRE
			AZ - AZU	AZ - AZU	AZ - AZU	AZ - AZU
A 961-93	1	AR, G →| 10/66	Anschlagstück	Stop bracket	Achterste steuntje voor bovenste ruit	Beslag
A 961-93 A	1	AR, D →| 10/66	Anschlagstück	Stop bracket	Achterste steuntje voor bovenste ruit	Beslag
AZ 961-93	2	AR, G-AR, D ↦ 10/66	Anschlagstück	Stop bracket	Achterste steuntje voor bovenste ruit	Beslag
A 961-94 A	2	L 460	Gummi-Abdichtung	Sealing strip, rubber	Anti-tochtrubber	Gummiliste
A 961-96	1	AV, G →| 10/66	Anschlagstück	Stop bracket	Voorste steuntje voor bovenste ruit	Beslag
A 961-96 A	1	AV, D →| 10/66	Anschlagstück	Stop bracket	Voorste steuntje voor bovenste ruit	Beslag
AZ 961-96	1	AV, G ↦ 10/66	Anschlagstück	Stop bracket	Voorste steuntje voor bovenste ruit	Beslag
AZ 961-96 A	1	AV, D ↦ 10/66	Anschlagstück	Stop bracket	Voorste steuntje voor bovenste ruit	Beslag
A 961-97	1	G	Rahmen	Frame	Raamlijst	Ruderamme
A 961-97 A	1	D	Rahmen	Frame	Raamlijst	Ruderamme
AZ 961-171	4	↦ 12/65	Plakette	Plate	Beschermplaatje	Plade
2218-S	6	TR, 3 x 5	Schraube	Screw	Bout	Skrue
2224-S	8	TF, 4 x 10	Schraube	Screw	Bout	Skrue
2226-S	4	TR, 3 x 17	Schraube	Screw	Bout	Skrue
2240-S	10	TR, 4 x 5	Schraube	Screw	Bout	Skrue
2241-S	4	TR, 4 x 7	Schraube	Screw	Bout	Skrue
2243-S	4	TR, 4 x 12	Schraube	Screw	Bout	Skrue
2264-S	10	TR, Ta, 3,5 x 20	Schraube	Screw	Bout	Skrue
2269-S	4	H, 4 x 75	Mutter	Nut	Moer	Mørrik
2284-S	4	Cr, 4 x 8	Scheibe	Washer	Ring	Skive

No	K		SCHEIBEN FÜR VORDERE TÜREN	FRONT DOORS GLASSES	VOORSTE PORTIERRUITEN	RUDER TIL FORDØRE
			AZAM	AZAM	AZAM	AZAM
A 961-4	2		Feste Scheibe	Fixed glass	Bovenste (vaste) ruit	Fast rude
A 961-5	2		Schwenkscheibe	Hinged glass	Onderste (klap-) ruit	Vipperude
A 961-53	2	→| 9/66 (D) →| 5/65	Gummi-Einrastung	Rubber catch	Klapraamrubbertje	Gummiholder
AZ 961-53	1	G, |→ 9/66 (D) |→ 5/65	Einrastung mit Feder u. Bolzen	Catch with spring and pin	Klapraamophouder met veer en pen	Holder m. fjeder og aksel
AZ 961-53 A	1	D, |→ 9/66 (D) |→ 5/65	Einrastung mit Feder und Bolzen	Catch with spring and pin	Klapraamophouder met veer en pen	Holder m. fjeder og aksel
AZ 961-54	2	L 24 →| 9/66 (D) →| 5/65	Zapfen	Press stud	Klemstift	Tap
AZ 961-54 A	2	L 16 |→ 9/66 (D) |→ 5/66	Zapfen	Press stud	Klemstift	Tap
AZ 961-55	1	G	Strebe	Frame	Raamlijst	Ruderamme
AZ 961-55 A	1	D	Strebe	Frame	Raamlijst	Ruderamme
AZ 961-60	2		Abdecklasche	Joint cover piece	Dekplaatje	Samledæksel
A 961-62 B	2		Verriegelungsstück	Fastener	Sluiting voor klapraam	Lukkebeslag
A 961-83	2	L 1050	Gummi-Einfassung	Glazing rubber	Raamrubber	Gummiliste
AZ 961-84	4		Achse	Pin	Scharnierpen	Aksel
AZ 961-85	2	AR	Lagerstück	Hinge	Scharnierstuk op raamlijst	Vippeled
AZ 961-86	1	AV, G	Lagerstück	Hinge	Scharnierstuk op raamlijst	Vippeled
AZ 961-86 A	1	AV, D	Lagerstück	Hinge	Scharnierstuk op raamlijst	Vippeled
AZ 961-87	2		Verbindungslasche	Connecting piece	Verbindingsstrip	Samlestykke
AZ 961-89	1	G	Rahmen	Frame	Raamlijst	Ruderamme
AZ 961-89 A	1	D	Rahmen	Frame	Raamlijst	Ruderamme
A 961-90	2	L 730	Dichtgummi	Sealing rubber	Afdichtrubber	Gummiliste
A 961-91	2	L 710	Abdichtungsgummi	Glazing rubber	Raamrubber	Gummiliste
AZ 961-93 A	2	AR	Anschlagstück	Stop bracket	Achterste steuntje voor bovenste ruit	Beslag
A 961-94 A	2	L 460	Dichtgummi	Sealing strip, rubber	Anti-tochtrubber	Gummiliste
AZ 961-96 B	1	AV, G	Anschlagstück	Stop bracket	Voorste steuntje voor bovenste ruit	Beslag
AZ 961-96 C	1	AV, D	Anschlagstück	Stopbracket	Voorste steuntje voor bovenste ruit	Beslag

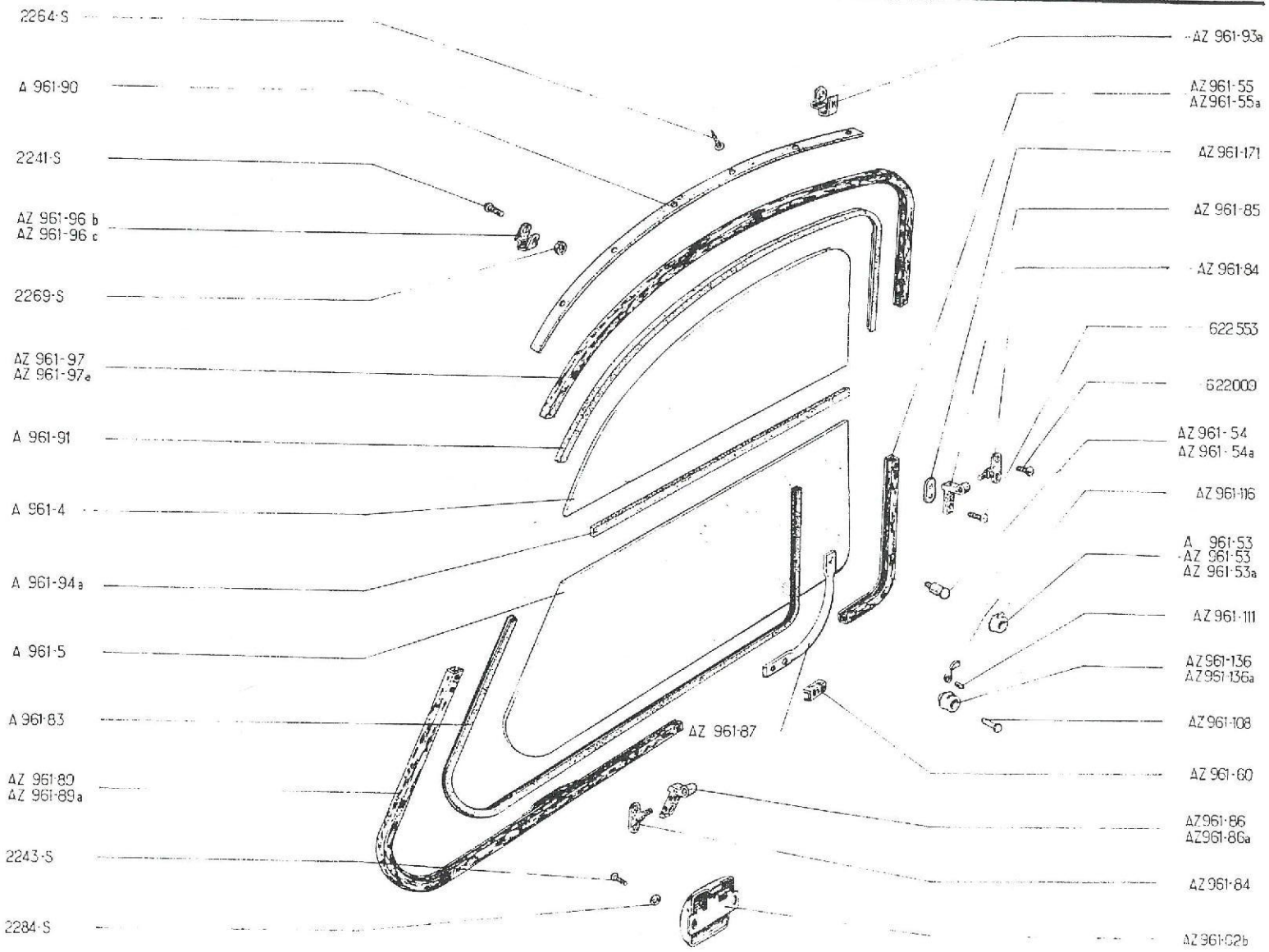
2264-S
A 961-90
2241-S
AZ 961-96 b
AZ 961-96 c
2269-S
AZ 961-97
AZ 961-97a
A 961-91
A 961-4
A 961-94a
A 961-5
A 961-83
AZ 961-89
AZ 961-89a
2243-S
2284-S
AZ 961-87
AZ 961-93a
AZ 961-55
AZ 961-55a
AZ 961-171
AZ 961-85
AZ 961-84
622 553
622009
AZ 961-54
AZ 961-54a
AZ 961-116
A 961-53
AZ 961-53
AZ 961-53a
AZ 961-111
AZ 961-136
AZ 961-136a
AZ 961-108
AZ 961-60
AZ 961-86
AZ 961-86a
AZ 961-84
AZ 961-62b

322 - VORDERE TÜRSCHEIBEN - RAHMEN - AZAM
FRONT DOOR GLASSES - FRAMES - AZAM

VOORSTE PORTIERRUITEN - RAAMLIJST - AZAM
RUDER TIL FORDØRE - RUDERAMME - AZAM

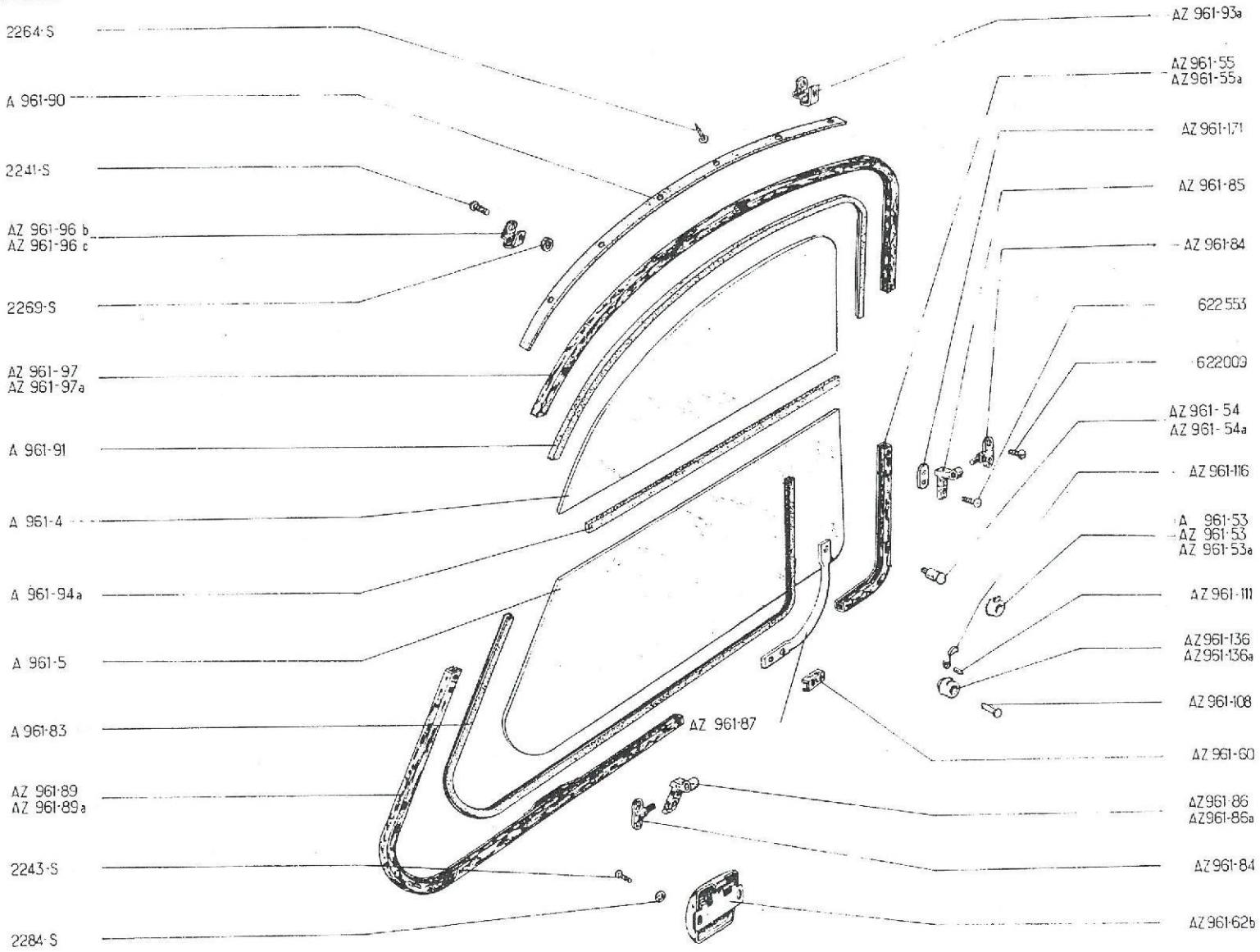

No	K		SCHEIBEN FÜR VORDERE TÜREN	FRONT DOORS GLASSES	VOORSTE PORTIERRUITEN	RUDER TIL FORDØRE
			AZAM	AZAM	AZAM	AZAM
AZ 961-97	1	G	Rahmen	Frame	Raamlijst	Ruderamme
AZ 961-97 A	1	D	Rahmen	Frame	Raamlijst	Ruderamme
AZ 961-108	2	5,5 x 20 ↦ 9/66	Verriegelungszapfen	Lock bolt	Grendelstift	Stift
AZ 961-111	2	(D) ↦ 5/65 4 x 9,5 ↦ 9/66 (D) ↦ 5/65	Bolzen für Feder	Pin for spring	Pen voor grendelveertje	Aksel
AZ 961-116	2	↦ 9/66 (D) ↦ 5/65	Feder	Spring	Grendelveertje	Fjeder
AZ 961-136	1	G R.P: AZ 961-53	Einrastung	Catch	Huisje voor grendelmechanisme	Holder
AZ 961-136 A	1	D ↦ 9/66 (D) ↦ 5/65	Einrastung	Catch	Huisje voor grendelmechanisme	Holder
AZ 961-171	4	↦ 12/65	Plakette	Plate	Beschermplaatje	Plade
2241-S	4	TR, 4 x 7	Schraube	Screw	Bout	Skrue
2243-S	4	TR, 4 x 12	Schraube	Screw	Bout	Skrue
2264-S	10	TR, Ta, 3,5 x 20	Schraube	Screw	Bout	Skrue
2269-S	4	H, 4 x 75	Mutter	Nut	Moer	Møtrik
2284-S	4	Cr, 4 x 8	Scheibe	Washer	Ring	Skive
622.009	8	TF, 4 x 10	Verchromte Mutter	Screw, chromium plated	Verchroomde bout	Forcromet skrue
622.553	10	TR, 4 x 5	Verchromte Mutter	Screw, chromium plated	Verchroomde bout	Forcromet skrue

No	K		SCHEIBEN FÜR HINTERTÜREN	REAR DOOR GLASSES	ACHTERPORTIERRUITEN	RUDER TIL BAGDØRE
\Z 854-109 C	1	AR, G AZAM ↦ 9/65	Profilstück, rostfrei	Embellisher, stainless	Roestvrijstalen sierlijst	Ruderamme rustfri
\Z 854-110 C	1	AR, D AZAM ↦ 9/65	Profilstück, rostfrei	Embellisher, stainless	Roestvrijstalen sierlijst	Ruderamme rustfri
\Z 854-111 C	1	AV, G AZAM ↦ 9/65	Profilstück, rostfrei	Embellisher, stainless	Roestvrijstalen sierlijst	Ruderamme rustfri
\Z 854-112 C	1	AV, D AZAM ↦ 9/65	Profilstück, rostfrei	Embellisher, stainless	Roestvrijstalen sierlijst	Ruderamme rustfri
\Z 854-120 A	8	AZAM	Nahtabdeckung	Joint cover piece	Deklijste	Samledæksel
\Z 854-122 B	1	AV, G AZAM	Profilstück, rostfrei	Embellisher, stainless	Roestvrijstalen sierlijst	Ruderamme rustfri
\Z 854-122 C	1	AV, D AZAM	Profilstück, rostfrei	Embellisher, stainless	Roestvrijstalen sierlijst	Ruderamme rustfri
\Z 854-123 B	1	AR, G AZAM	Profilstück, rostfrei	Embellisher, stainless	Roestvrijstalen sierlijst	Ruderamme rustfri
\Z 854-123 C	1	AR, D AZAM	Profilstück, rostfrei	Embellisher, stainless	Roestvrijstalen sierlijst	Ruderamme rustfri
\ 961-6	2	e 4	Türscheibe	Door glass	A. portierruit	Dørrude
\Z 961-6 A	2	e 5 (D) ↦ 5/65	Türscheibe	Door glass	A. portierruit	Dørrude
\Z 961-32	2	↦ 9/65	Seitenscheibe	Quarter glass	A. zijruit	Bag. siderude
\Z 961-33	2	↦ 9/65	Gummirahmen	Glazing rubber	Raamrubber	Gummiliste
\ 961-74	2	L 1800 →| 1/63	Gummirahmen	Glazing rubber	Raamrubber	Gummiliste
\Z 961-74 C	1	G, ↦ 1/63 R.M.P.	Gummieinfassung	Rubber frame	Raamrubber	Gummiliste
\Z 961-74 D	1	D, ↦ 1/63 R.M.P.	Gummieinfassung	Rubber frame	Raamrubber	Gummiliste
\ 961-92	2	→| 1/63	Verbindungsstück	Connecting piece	Verbindingsplaatje	Samlestykke

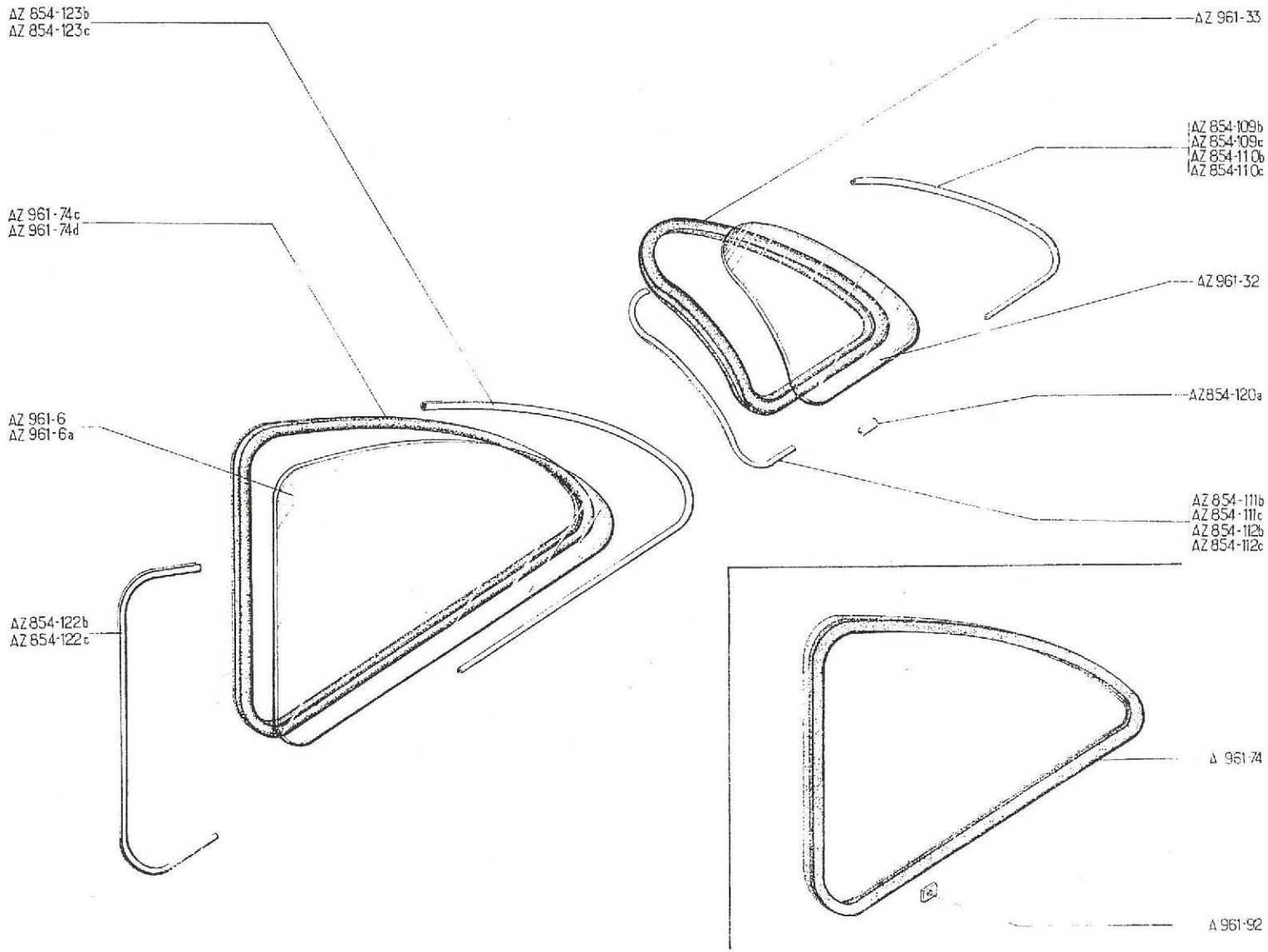
AZ 854-123b
AZ 854-123c
AZ 961-74c
AZ 961-74d
AZ 961-6
AZ 961-6a
AZ 854-122b
AZ 854-122c
AZ 961-33
AZ 854-109b
AZ 854-109c
AZ 854-110b
AZ 854-110c
AZ 961-32
AZ 854-120a
AZ 854-111b
AZ 854-111c
AZ 854-112b
AZ 854-112c
A 961-74
A 961-92

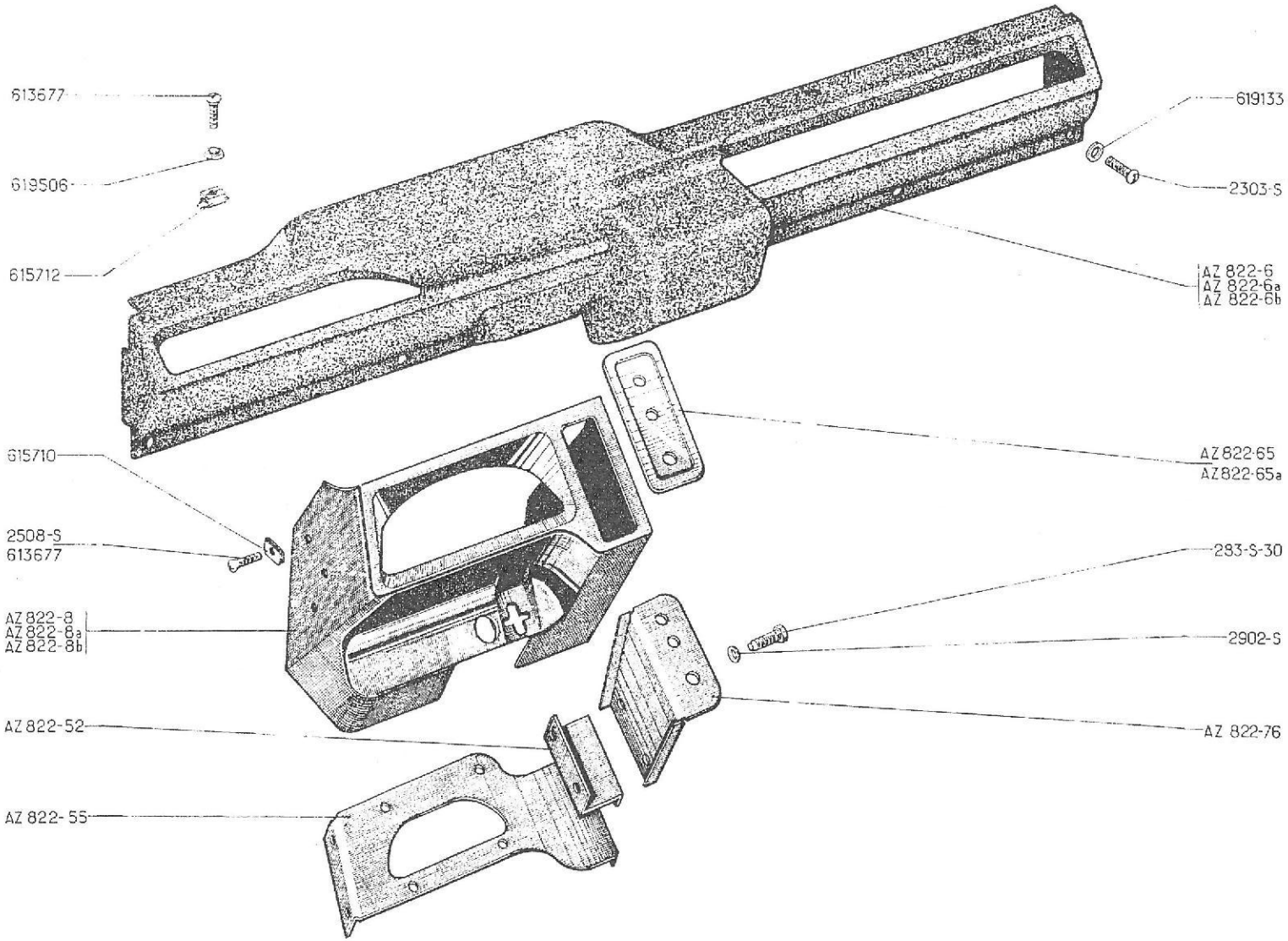
613677
619506
615712
619133
2303-S
AZ 822-6
AZ 822-6a
AZ 822-6b
615710
AZ 822-65
AZ 822-65a
2508-S
613677
283-S-30
AZ 822-8
AZ 822-8a
AZ 822-8b
2902-S
AZ 822-52
AZ 822-76
AZ 822-55

No	K		ARMATURENBRETT	DASHBOARD	DASHBOARD-OMLIJSTING	FORBRAET
AZ 822-6	1	AZ-AZU ↦ 7/62 AZAM →| 4/67	Armaturenbrett	Dashboard	Dashboard-paneel	Forbraet
AZ 822-6 A	1	AZAM ↦ 4/67	Armaturenbrett	Dashboard	Dashboard-paneel	Forbraet
AZ 822-6 B	1	D & D ↦ 7/62	Armaturenbrett	Dashboard	Dashboard-paneel	Forbraet
AZ 822-8	1	AZAM ↦ 4/67	Rahmen	Surround	Tellerklok-omlijsting	Speedometerhus
AZ 822-8 A	1	AZAM (D) (CH) 4/67	Rahmen, 2 Bohrungen 17 Ø	Surround (2 holes Ø 17)	Tellerklok-omlijsting (2 gaten Ø 17)	Speedometerhus 2 huller Ø 17
AZ 822-8 B	1	AZAM (I) (NL) 4/67	Rahmen, 1 Bohrung 17 Ø	Surround (1 hole Ø 17)	Tellerklok-omlijsting (1 gat Ø 17	Speedometerhus 1 hul Ø 17
AZ 822-52	1	AZAM ↦ 4/67	Blech	Connecting piece	Verbindungsplaatje	Plade
AZ 822-55	1	AZAM ↦ 4/67	Rahmenträger	Surround bracket	Steunplaat voor tellerklok-omlijsting	Beslag til speedometerhus
AZ 822-65	1	AZAM ↦ 4/67	Befestigungsblech, 3 Bohrungen	Embellisher (3 holes)	Dekplaat (3 gaten)	Daeksel 3 huller
AZ 822-65 A	1	AZAM ↦ 4/67	Befestigungsblech, 2 Bohrungen	Embellisher (2 holes)	Dekplaat (3 gaten)	Daeksel 2 huller
AZ 822-76	1	AZAM ↦ 4/67	Träger	Bracket	Steunplaat	Beslag
283-S-30	6	TH, 5 x 14	Schraube	Screw	Bout	Skrue
2303-S	6	TR, Ta, 4,85 x 19	Schraube	Screw	Bout	Skrue
2508-S	1	TFB, Ta, 4,85 x 16	Schraube	Screw	Bout	Skrue
2902-S	6	Co, 5 x 12	Scheibe	Washer	Ring	Skive
613.677	7	TFB, Ta, 4,85 x 16	Schraube	Screw	Bout	Skrue
615.710	4		Clipsmutter	Nut clip	Moerplaatje	Klipsmøtrik
615.712	9		Clipsmutter	Nur clip	Moerplaatje	Klipsmøtrik
619.133	6	5 x 15 x 1,5	Scheibe	Washer	Ring	Skive
619.506	8	Ø 6	Tellerscheibe	Cup washer	Ring	Skive

No	K		WINDSCHUTZSCHEIBE-RÜCKFENSTER	WINDSCREEN AND REAR WINDOW	VOORRUIT EN ACHTERRUIT	VINDSPEJL OG BAGRUDE
AZ 854-77 B	1	G, AZAM	Profilstück, rostfrei	Embellisher, stainless	Roestvrijstalen sierlijst	Vindspejlsliste rustfri
AZ 854-77 C	1	D, AZAM	Profilstück, rostfrei	Embellisher, stainless	Roestvrijstalen sierlijst	Vindspejlsliste rustfri
AZ 854-120 A	2	AZAM	Nahtabdeckung, rostfrei	Joint cover piece, stainless	Deklijstje	Samledæksel rustfri
A 961-3 B	1	e 4, "VISURIT"	Windschutzscheibe	Glass	Voorruit	Vindspejl
AZ 961-3 A	1	e 5, (D)	Windschutzscheibe	Glass	Voorruit	Vindspejl
A 961-7 A	1	345 x 860	Rückfensterscheibe	Rear window glass	Achterruit	Bagrude
A 961-61	1	A- AZ	Dichtgummi	Glazing rubber	Raamrubber	Gummiliste
A 961-61 A	1	L 2270 - AZL	Dichtgummi	Glazing rubber	Raamrubber	Gummiliste
A 961-98 A	1	A - AZ - AZL	Dichtgummi	Glazing rubber	Voorruitrubber	Gummiliste
AZ 961-98	1	AZAM	Dichtgummi	Glazing rubber	Voorruitrubber	Gummiliste
A 961-102	1	L 2185 - AZ	Abschlussgummi	Locking strip	Pees voor achterruitrubber	Låsegummi
AZ 961-102	1	L 2185 - AZAM →| 5/67	Abschlussgummi, verchromtes Aussehen	Locking strip (chromium looking)	Pees voor achterruitrubber (chroomkleurig)	Låsegummi cromfarvet
AZ 961-102 B	1	L 2185 - AZAM |→ 5/67	Abschlussgummi, verchromtes Aussehen	Locking strip (chromium loocking)	Pees voor achterruitrubber (chroomkleurig)	Låsegummi cromfarvet

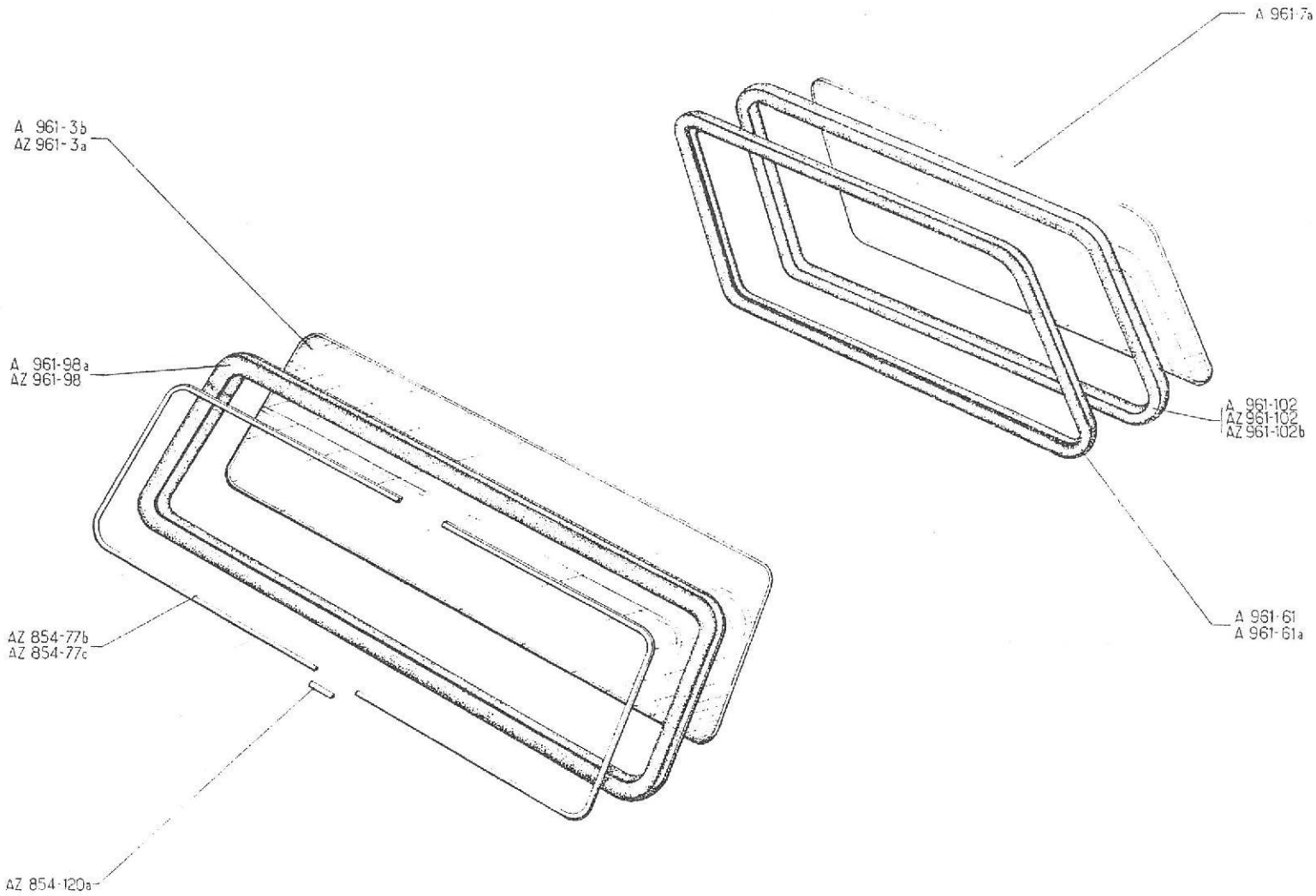
A 961-7a
A 961-3b
AZ 961-3a
A 961-98a
AZ 961-98
A 961-102
AZ 961-102
AZ 961-102b
AZ 854-77b
AZ 854-77c
A 961-61
A 961-61a
AZ 854-120a

No	K		VORDERE EINZELSITZE	FRONT SEATS, SEPARATED	VOORSTOELEN	ENKELTE FORSTOLE
			AZU - Ab Dezember 54	AZU - Since December 54	AZU - Vanaf Dec. 54 (voor Nederland eveneens in alle in Brussel geassembleerde typen A en AZ)	AZU - Efter December 54
AZU 912-3	2	→| 9/66	Armatur	Frame	Voorstoel-frame	Stolestel
AZU 912-3 A	1	|→ 9/66	Armatur	Frame	Voorstoel-frame	Stolestel
AZ 922-48	2	|→ 7/60	Verriegelung	Lock	Grendelklem voor voorstoel	Låsebeslag
AM 922-104 E	1	|→ 9/66	Gestänge für Bezug	Trimming rod	Spandraad (recht) voor bev. van de stoellopers)	Metaltråd til hynde
A 922-111	?	L 23, ø 7	Aussenhaken	Hook, outer	Binnenste haakje voor stoel-rubbers	Krog udv.
A 922-112	?	L 23, ø 9, 5	Innenhaken	Hook, inner	Buitenste haakje voor stoel-rubbers	Krog indv.
A 922-113	?	L 56, ø int. 38	Gummiring	Rubber ring	Stoelrubber	Gummistrop
483-S-30	2	TH, 7 x 16	Schraube für Verriegelung	Screw for lock	Bout voor grendelklem	Skrue til låsebeslag
619.764	?		Klammer für Bezug	Clip for trimming	Klemmetje voor bev. van stoelloper aan de vooronderzijde van stoelframe	Clips til hynde
			STOFFBEZÜGE	TRIMMINGS (MATERIAL)	STOELLOPERS (STOF)	STOFHYNDER
AU 912-13 D	2	|→ 10/57 →| 9/66	Bezug, (blau-gestreift)	Trimming (blue stripes)	Stoelloper (blauw gestreept)	Hynde stribet blå
AZU 912-13 J	2	|→ 9/66	Bezug, (blau-gestreift)	Trimming (blue stripes)	Stoelloper (blauw gestreept)	Hynde stribet blå
AZU 912-13 K	2	|→ 9/66	Bezug, (rot-gestreift)	Trimming (red stripes)	Stoelloper (rood-gestreept)	Hynde stribet rød
AZU 912-13 M	2	|→ 9/66	Bezug, (grün-gestreift)	Trimming (green stripes)	Stoelloper (groen-gestreept)	hynde stribet grøn

No	K		VORDERE EINZELSITZE	FRONT SEATS, SEPARATED	VOORSTOELEN	ENKELTE FORSTOLE
			AZL - Ab September 66	AZL - Since September 66	AZL - Vanaf Sept. 66	AZL - Efter Sept. 66
AZ 912-09	1	G →| 9/67	Armatur m. Schutzwulst	Frame with padding	Voorstoelframe met beschermrubber	Stolestel m. pølle
AZ 912-09 A	1	D →| 9/67	Armatur m. Schutzwulst	Frame with padding	Voorstoelframe met beschermrubber	Stolestel m. pølle
AZ 912-09 B	1	G |→ 9/67	Armatur m. Schutzwulst	Frame with padding	Voorstoelframe met beschermrubber	Stolestel m. pølle
AZ 912-09 C	1	D |→ 9/67	Armatur m. Schutzwulst	Frame with padding	Voorstoelframe met beschermrubber	Stolestel m. pølle
AMB 912-52	2		Gleitrahmen	Mobile frame	Geleideframe voor stoelverstelling	Glidekasse
AZ 912-70	1	G	Gummi-Wulst	Rubber padding	Rubber beschermrol	Gummipølle
AZ 912-70 A	1	D	Gummi-Wulst	Rubber padding	Rubber beschermrol	Gummipølle
AMB 912-78	1		Mittlerer Doppelträger	Double bracket, central	Middelste (dubbele) steun voor geleideframe	Dobb. midterbeslag
AZ 912-78	2		Seitlicher Träger	Side bracket	Buitenste steun voor geleideframe	Sidebeslag
AM 922-12 A	2		Verriegelungshebel	Locking lever	Vergrendel-levier	Reguleringsarm
AM 922-104 E	2		Gestänge für Bezug	Trimming rod	Spandraad (recht)voor bev. van de stoellopers	Metaltråd til hynde
A 922-111	?	L 23, ø 7	Aussenhaken	Hook, outer	binnenste haakje voor stoelrubbers	Krog udv.
A 922-112	?	L 23, ø 9, 5	Innenhaken	Hook, inner	buitenste haakje voor stoelrubbers	Krog indv.
A 922-113	?	L 56, ø int 38	Gummiring	Rubber ring	Stoelrubber	Gummistrop
AM 922-228	4		Gummistopfen	Rubber stop	Blokkerrubber	Gummiprop
AM 922-229	8		Plastik-Verschlussstopfen	Plastic obturator	Plastic afsluitdop op stoelgeleideframe	Plasticprop
AM 922-271 A	2		Feder f. Verriegelungshebel	Spring for lever	Veer voor vergrendellevier	Fjeder til reguleringsarm
AM 922-280	2		Lagerung f. Verriegelungshebel	Bracket bearing for lever	Steuntje voor vergrendellevier	Beslag til reguleringsarm
D 912-10	2		Kugelknopf f. Hebel	Lever knop	Knop op vergrendellevier	Knop til reguleringsarm
HY 841-122	2	6 x 32	Arretierungsbolzen	Stop spindle	Borgpen	Låseaksel
485-S-30	6	TH, p 7 x 20	Schrauben für Träger	Screw for brackets	Boutje	Skrue til beslag
2514-S	6	Cr. 7 x 12	Scheibe	Washer	Ring	Skive
6278	6	7, 5 x 20 x 12	Scheibe	Washer	Ring	Skive
619.613	2		Niet	Rivet for bearing	Klinknagel	Nitte til beslag
619.764	?		Klammer f. Bezug	Clip for trimming	Klemmetje voor bev. van stoelloper aan de vooronderzijde van stoelframe	Clips til hynde

No	K		VORDERE EINZELSITZE	FRONT SEATS, SEPARATED	VOORSTOELEN	ENKELTE FORSTOLE
			AZL - Ab September 66	AZL - Since September 66	AZL - Vanaf Sept. 66	AZL - Efter Sept. 66
			STOFFBEZÜGE	TRIMMINGS (MATERIAL)	STOELLOPERS (STOF)	STOFHYNDER
AZ 912-13 B	1	G	Bezug, (blau)	Trimming, blue	Blauwe stoelloper	Hynde blå
AZ 912-13 C	1	D	Bezug, (blau)	Trimming, blue	Blauwe stoelloper	Hynde blå
AZ 912-13 D	1	G	Bezug, (rosé-rot)	Trimming, pink red	Rood-rose stoelloper	Hynde rød "Rosé"
AZ 912-13 E	1	D	Bezug, (rosé-rot)	Trimming, pink red	Rood-rose stoelloper	Hynde rød "Rosé"
AZ 912-13 F	1	G	Bezug (agaven-grün)	Trimming, agave green	Groen stoelloper	Hynde grøn "agave"
AZ 912-13 G	1	D	Bezug, (agaven-grün)	Trimming, agave green	Groen stoelloper	Hynde grøn "agave"
			SIMILI-BEZÜGE	TRIMMINGS (SIMILI)	STOELLOPERS (kunstleder)	HYNDER PLASTIC
AZ 912-9	1	G	Bezug, (rot)	Trimming, red	Rode stoelloper	Hynde rød
AZ 912-9 A	1	D	Bezug, (rot)	Trimming, red	Rode stoelloper	Hynde rød
AZ 912-13 T	1	G	Bezug, (braun)	Trimming, havana	Stoelloper tabakkleurig	Hynde brun "havane"
AZ 912-13 U	1	D	Bezug, (braun)	Trimming, havana	Stoelloper tabakkleurig	Hynde brun "havane"
AZ 912-13 V	1	G	Bezug, (grau)	Trimming grey	Grijze stoelloper	Hynde grå
AZ 912-13 W	1	D	Bezug, (grau)	Trimming grey	Grijze stoelloper	Hynde grå
AZ 912-13 X	1	G	Bezug, (blau)	Trimming blue	Stoelloper blauw	Hynde blå
AZ 912-13 Y	1	D	Bezug, (blau)	Trimming blue	Stoelloper blauw	Hynde blå
AZ 912-9 M	1	G	Bezug, (gelb)	Trimming fawn	Stoelloper rood-grijs	Hynde rødgul
AZ 912-9 N	1	D	Bezug, (gelb)	Trimming fawn	Stoelloper rood-grijs	Hynde rødgul

No		K		VORDERE EINZELSITZE	FRONT SEATS, SEPARATED	VOORSTOELEN	ENKELTE FORSTOLE
				AZAM	AZAM	AZAM	AZAM
AMB	912-3	1	G	Armatur, o. Ausrüstung	Frame, only	Kaal voorstoelframe	Stolestel nøgent
AMB	912-3 A	1	D	Armatur, o. Ausrüstung	Frame, only	Kaal voorstoelframe	Stolestel nøgent
AMB	912-11	1	G	Unterlage für Bezug der Rückenlehne	Under trimming for seat squab	Gaasframe (steun voor rugbekleding van voorstoel)	Underlag til ryghynde
AMB	912-11 A	1	D	Unterlage für Bezug der Rückenlehne	Under trimming for seat squab	Gaasframe (steun voor rugbekleding van voorstoel)	Underlag til ryghynde
AMB	912-12	2		Unterlage für Bezug des Sitzkissens	Under trimming für cushion	Gaasframe (voor zitting)	Underlag til sædehynde
AMB	912-52	2		Gleitrahmen	Mobile frame	Geleideframe voor stoelverstelling	Samledæksel
AMB	912-78	1		Mittlerer Doppelträger	Double bracket, central	Middelste (dubbele) steun voor geleideframe	Dobb. midterbeslag
AZ	912-78	2		Seitlicher Träger	Side bracket	Buitenste steun voor geleideframe	Sidebeslag
AM	922-12 A	2		Verriegelungshebel	Lockking lever	Vergrendel-levier	Reguleringsarm
AM	922-104 E	6		Gestänge für Bezug	Trimming rod	Spandraad (recht) voor bev. van de stoellopers	Metaltråd til hynde
AM	922-109 C	6	L 500	Gestänge	Rod with rolled ends	Spandraad (recht) (met omgebogen uiteinden)	Metaltråd m. øjer
A	922-111	?	L 23, Ø 7	Innenhaken	Hook, inner	Binnenste haakje voor stoelrubbers	Krog indv.
A	922-112	4	L 23, Ø 9, 5	Innenhaken	Hook, inner	Binnenste haakje voor spanrubbers	Krog indv.
AM	922-112	?	L 30	Aussenhaken	Hook, outer	Buitenste haakje voor stoelrubbers	Krog udv.
A	922-113	?	L 56, Ø int 38	Gummiring	Rubber ring	Stoelrubber	Gummistrop
AM	922-113	?		Verstärkter Ring	Reinforced ring	Versterkt stoelrubber (voor rugbekleding)	Forstærkningsstrop
AM	922-132	4		Spannring	Spreader ring	Spanrubber	Spændestrop
AM	922-160	4	L 490	Seitliches Gestänge	Side rod, with rolled ends	Spandraad (met omgebogen uiteinden)voor zijbev. van rugloper	Metaltråd m. øjer i siden
AM	922-228	4		Gummistopfen	Rubber stop	Blokkeerrubber	Gummiprop
AM	922-229	8		Plastik-Verschlussstopfen	Plastic obturator	Plastic afsluitdop op stoelgeleideframe	Plasticbeskytter
AM	922-271 A	2		Feder für Verriegelungshebel	Spring for lever	Veer voor vergrendellevier	Fjeder til reguleringsa
AM	922-280	2		Lagerung für Verriegelungshebel	Bracket bearing for lever	Steuntje voor vergrendellevier	Beslag til reguleringsa

No	K		VORDERE EINZELSITZE	FRONT SEATS, SEPARATED	VOORSTOELEN	ENKELTE FORSTOLE
			AZAM	AZAM	AZAM	AZAM
D 912-10	2		Kugelknopf für Verriegelungshebel	Lever knop	Knop op vergrendellevier	Knop til reguleringsarm
HY 841-122	2	6 x 32	Arretierbolzen	Stop spindle	Borgpen	Låseaksel
485-S-30	6	TH, p, 7 x 20	Schraube zur Trägerbefestigung	Screw for brackets	Bout	Skrue til beslag
2514-S	6	Cr, 7 x 12	Scheibe	Washer	Ring	Skive
2762-S	6	7, 5 x 20 x 2	Scheibe	Washer	Ring	Skive
619.613	2		Niet	Rivet for bearing	Klinknagel	Nitte til beslag
			STOFFBEZÜGE	TRIMMINGS (MATERIAL)	STOELLOPERS	STOFHYNDER
AZ 912-19 B	1	G	Bezug, blau	Trimming, blue	Blauwe stoelloper	Hynde blå
AZ 912-19 C	1	D	Bezug, blau	Trimming, blue	Blauwe stoelloper	Hynde blå
AZ 912-19 D	1	G	Bezug, rot	Trimming, red	Roode stoelloper	Hynde rød
AZ 912-19 E	1	D	Bezug, rot	Trimming, red	Roode stoelloper	Hynde rød
AZ 912-19 F	1	G	Bezug, grün	Trimming, green	Groene stoelloper	Hynde grøn
AZ 912-19 G	1	D	Bezug, grün	Trimming, green	Groene stoelloper	Hynde grøn
			SIMILI - BEZÜGE	TRIMMINGS (SIMILI)	STOELLOPERS (kunstleder)	HYNDER PLASTIC
AMB 912-13 H	1	G	Bezug, rot	Trimming, red	Rode stoelloper	Hynde rød
AMB 912-13 I	1	D	Bezug, rot	Trimming, red	Rode stoelloper	Hynde rød
AMB 912-13 M	1	G	Bezug, braun	Trimming, havana	Stoelloper tabakskleurig	Hynde brun "havane"
AMB 912-13 N	1	D	Bezug, braun	Trimming, havana	Stoelloper tabakskleurig	Hynde brun "havane"
AMB 912-13 P	1	G	Bezug, grau	Trimming, grey	Stoelloper grijs	Hynde grå
AMB 912-13 Q	1	D	Bezug, grau	Trimming, grey	Stoelloper grijs	Hynde grå
AMB 912-13 R	1	G	Bezug, blau	Trimming, blue	Stoelloper blauw	Hynde blå
AMB 912-13 S	1	D	Bezug, blau	Trimming, blue	Stoelloper blauw	Hynde blå

336

No	K		SITZBÄNKE - AZL	BENCH SEATS - AZL	VÓÓR- EN ACHTERBANKEN AZL	DOBB. SÆDER AZL
			Bis September 67	Until September 67	Tot Sept. 67	Indtil Sept. 67
AZ 922-04	1	AV →| 9/66 RP.:AY 922-04	Armatur m. Schutzwulst	Frame with padding	Voorbankframe met beschermrubber	Stol m. pølle
AZ 922-04 A	1	AV ↦ 9/66	Armatur m. Schutzwulst	Frame with padding	Voorbankframe met beschermrubber	Stol m. pølle
A 922-3	20	L 234, AR →| 10/54	Riemen f. Rückenlehne, hinten	Strap for rear seat squab	Canvasstrip met rubbers voor rug achter	Strop til bagryg
A 922-4	24	L 268, AR →| 10/54	Riemen f. Sitzkissen, hinten	Strap for rear seat cushion	Canvasstrip met rubbers voor zitting achter	Strop til bagsæde
A 922-5	20	L 268, AV →| 10/54	Riemen f. Rückenlehne, vorn	Strap for front seat squab	Canvasstrip met rubbers voor rug vóór	Strop til forryg
A 922-6	24	L 324, AV →| 10/54	Riemen f. Sitzkissen, vorn	Strap for front seat cushion	Canvasstrip met rubbers voor zitting vóór	Strop til forsæde
AZ 922-48	1	↦ 7/60	Verriegelung	Lock	Grendelklem	Låsebeslag
A 922-84 B	1	AR - R.P: AY 922-84 A	Armatur	Frame	Achterbankframe	Stel
AZ 922-89 A	1		Gummi-Wulst	Rubber padding	Rubber beschermrol	Gummipølle
A 922-101	?	entr. 40 →| 10/54	Haken	Hook	Haakje voor canvasstrip	Krog
A 922-109	2	L 508	Gestänge f. Sitzkissen	Rod for cushion	Spandraad (voor zitting)	Metaltråd til ryg
A 922-110	2	L 438	Gestänge f. Rückenlehne	Rod for squab	Spandraad (voor rug)	Metaltrad til sæde
A 922-111	?	L 23, Ø 7 ↦ 10/54	Aussenhaken	Hook, outer	Buitenste haakje voor stoelrubbers	Krog udv.
A 922-112	?	L 23, Ø 9,5 ↦ 10/54	Innenhaken	Hook, inner	Binnenste haakje voor stoelrubbers	Krog indv.
A 922-113	?	L 56, Ø int. 38	Gummiring	Rubber ring	Stoelrubber (rond)	Gummistrop
483-S-30	1	TH, p, 7 x 16	Schraube f. Verriegelung	Screw for lock	Boutje voor AZ 922-48	Skrue til låsebeslag
619.764	?		Klammer f. Bezug	Clip for trimming	Klemmetje voor bev. van stoelloper aan de vóór-onderzijde van bankframe	Clips til hynde

No	K		SITZBÄNKE - AZL	BENCH SEATS - AZL	VOOR- EN ACHTERBANKEN AZL	DOBB. SAEDER AZL
			Ab September 67	Since September 67	Vanaf Sept. 67	Efter Sept. 67
AY 922-04	1	AV	Armatur mit Schutzwulst	Frame with padding	Voorbankframe met beschermrubber	Stel m. pølle
AZ 922-48	1		Verriegelung	Lock	Grendelklem	Låsebeslag
AY 922-84 A	1	AR	Armatur o. Ausrüstung	Frame, only	Kaal achterbankframe	Stel nøgent
AY 922-89	1		Gummi-Wulst	Rubber padding	Rubber beschermrol	Gummipølle
AM 922-104 E	1		Gestänge zur Befestigung	Rod for trimming	Spandraad (recht) voor bev. van de stoellopers	Metaltråd til hynde
A 922-111	?	L 23, Ø 7	Innenhaken	Hook, inner	Binnenste haakje voor stoelrubbers	Krog indv.
A 922-112	?	L 23, Ø 9, 5	Aussenhaken	Hook, outer	Buitenste haakje voor stoelrubbers	Krog udv.
A 922-113	?	L 56, Ø int 38	Gummiring	Rubber ring	Stoelrubber (rond)	Gummistrop
AZ 922-273	1		Schutzfilz für Sicherheitsgurt	Protective felt for safety belts	Beschermvilt voor doorlaatopening in bekleding voor veiligheidgordels	Beskyttelsesfilt til sikkerhedssele
483-S-30	1	TH, p, 7 x 16	Schraube f. Verriegelung	Screw for lock	Boutje voor AZ 922-48	Skrue til låsebeslag
619.764	?		Klammer f. Bezug	Clip for trimming	Klemmetje voor bev. van bekleding aan voor-onderuijde van bankframe	Clips til hynde

No	K		SONNENBLENDE	SUN VISOR	ZONNEKLEP	SOLSKÆRM
A 554-1 A	1	→| 10/66 R.M.P. deo: 1-A 554-2 B	Blendschirm, o. Spiegel	Panel without mirror	Zonneklep zonder spiegel	Skærm uden spejl
AZ 554-1 A	1	↦ 10/66	Blendschirm, o. Spiegel	Panel without mirror	Zonneklep zonder spiegel	Skærm uden spejl
AM 554-1	1	D, →| 10/66 D à G	Blendschirm, mit Spiegel	Panel with mirror	Zonneklep met spiegel	Skærm med spejl
AZ 554-1 B	1	D, ↦ 10/66 D à D	Blendschirm, mit Spiegel	Panel with mirror	Zonneklep met spiegel	Skærm med spejl
AZ 554-1 C	1	G, ↦ 10/66 D à G	Blendschirm, mit Spiegel	Panel with mirror	Zonneklep met spiegel	Skærm med spejl
A 554-2 B	1	→| 10/66 R.M.P. deo: 1-A 554-1 A	Träger mit Achse, 7 Ø	Bracket with pin Ø 7	Steun (as Ø 7)	Beslag m. aksel Ø 7
AZ 554-2 A		↦ 10/66	Träger mit Achse	Bracket with pin	Steun	Beslag m. aksel
A 554-92	1	Ø 7	Sicherungsdraht f. Achse	Circlip	Borgveertje	Låsering
2248-S	2	TR, 5 x 8	Schraube f. Träger	Screw for bracket	Bev. boutje voor steun	Skrue til beslag
295.502	1	L 12 →| 7/59	Gummistopfen	Rubber plug	Rubber afdichtstopje	Gummiprop
			RÜCKBLICKSPIEGEL INNEN	INTERNAL REAR VIEW MIRROR	BINNENSPIEGEL	BAKSPEJL INDVENDIG
A 551-3 B	1	→| 4/65	Rückblickspiegel, komplett	Rear view mirror, complete	Spiegel cpl.	Spejl komplet
AZ 551-3 B	1	↦ 4/65	Rückblickspiegel, komplett	Rear view mirror, complete	Spiegel cpl.	Spejl komplet
2502-S-30	2	TR, p, 5 x 12	Schraube	Screw	Bev. boutje voor spiegel	Skrue

No		K		INNENBEZÜGE	BODY INTERIOR TRIMMINGS	CARROSSERIE-BINNENBEKLEDING	INDV. BEKLÆDNING
AZ	981-1 E	1	AV	Gummimatte	Rubber carpet	Rubber voormat	Gummimåtte
AZ	981-2 D	1	AR	Gummimatte	Rubber carpet	Rubber voormat	Gummimåtte
AZ	981-70 B	1	↦ 3/65 R.M.P. deo: 1-AZ 981-77	Bezug unter Bodenmatte	Lining under carpet	Bodembekleding (onder de voormat)	Beklædning under måtte
AZ	981-77		↦ 3/65	Bezug für Pedaldurchgang	Lining for pedal floor	Bodembekleding (onder de pedalen)	Beklædning ved pedal gennemføring
AZ	983-1	1	AV, G →| 12/64	Türfüllung, bezogen	Panel (trimmed) for door	Portiercarton (bekleed)	Dørplade kompl.
AZ	983-1 A	1	AV, D, →| 12/64	Türfüllung, bezogen	Panel (trimmed) for door	Portiercarton (bekleed)	Dørplade kompl.
AZ	983-1 B	1	AV, G ↦ 12/64	Türfüllung, bezogen	Panel (trimmed) for door	Portiercarton (bekleed)	Dørplade kompl.
AZ	983-1 C	1	AV, D ↦ 12/64	Türfüllung, bezogen	Panel (trimmed) for door	Portiercarton (bekleed)	Dørplade kompl.
AZ	983-2	1	AR, G	Türfüllung, bezogen	Panel (trimmed) for door	Portiercarton (bekleed)	Dørplade kompl.
AZ	983-2 A	1	AR, D	Türfüllung, bezogen	Panel (trimmed) for door	Portiercarton (bekleed)	Dørplade kompl.
AZ	983-69	1	AR, G	Bezug für Füllblech	Trimming for panel	Vinyl-bekleding voor portier-carton	Beklædning til dørplade
AZ	983-69 A	1	AR, D	Bezug für Füllblech	Trimming for panel	Vinyl-bekleding voor portier-carton	Beklædning til dørplade
AZ	983-71	2	AR	Türfüllung o. Ausrüstung	Door panel, only	Kaal portiercarton	Dørplade, nøgen
AZ	983-72	1	AV, G, →| 12/64	Bezug f. Füllblech	Trimming for panel	Vinyl-bekleding voor portier-carton	Beklædning til dørplade
AZ	983-72 A	1	AV, D, →| 12/64	Bezug f. Füllblech	Trimming for panel	Vinyl-bekleding voor portier-carton	Beklædning til dørplade
AZ	983-72 B	1	AV, G, ↦ 12/64	Bezug f. Füllblech	Trimming for panel	Vinyl-bekleding voor portier-carton	Beklædning til dørplade
AZ	983-72 C	1	AV, D, ↦ 12/64	Bezug f. Füllblech	Trimming for panel	Vinyl-bekleding voor portier-	Beklædning til dørplade
A	983-74	24	→| 6/63	Klammer zur Bezugbefestigung	Clamp for trimming	Bev. plaatje voor portiercartons	Holder til beklædning
AZ	983-75	2	AV, →| 12/64	Türverkleidung o. Ausrüstung	Door panel, only	Kaal portiercarton	Dørplade nøgen
AZ	983-75 A	2	AV, ↦ 12/64	Türverkleidung o. Ausrüstung	Door panel, only	Kaal portiercarton	Dørplade nøgen
AZ	983-80	1	G ↦ 7/60	Schutzwulst (grau)	Protective pad (grey)	Grijze beschermrand om dashboardplank	Beskyttelsesvulst (grå)
AZ	983-83	1	D, ↦ 7/60	Schutzwulst (grau)	Protective pad (grey)	Grijze beschermrand om	Beskyttelsesvulst (grå)
AZ	985-78 D	1		Mittlerer Bezug	Central trimming	Bekleding onder dashboardplank	Midterbeklædning
AZ	985-78 J	1	ch -20°	Mittlerer Bezug	Central trimming	Bekleding onder dashboardplank	Midterbeklædning
AZ	985-86 C	1	D, sup.	Bezug für Spritzblech	Trimming for dashboard	Bekleding rechts-boven dash-boardplaat	Beklædning til hylde

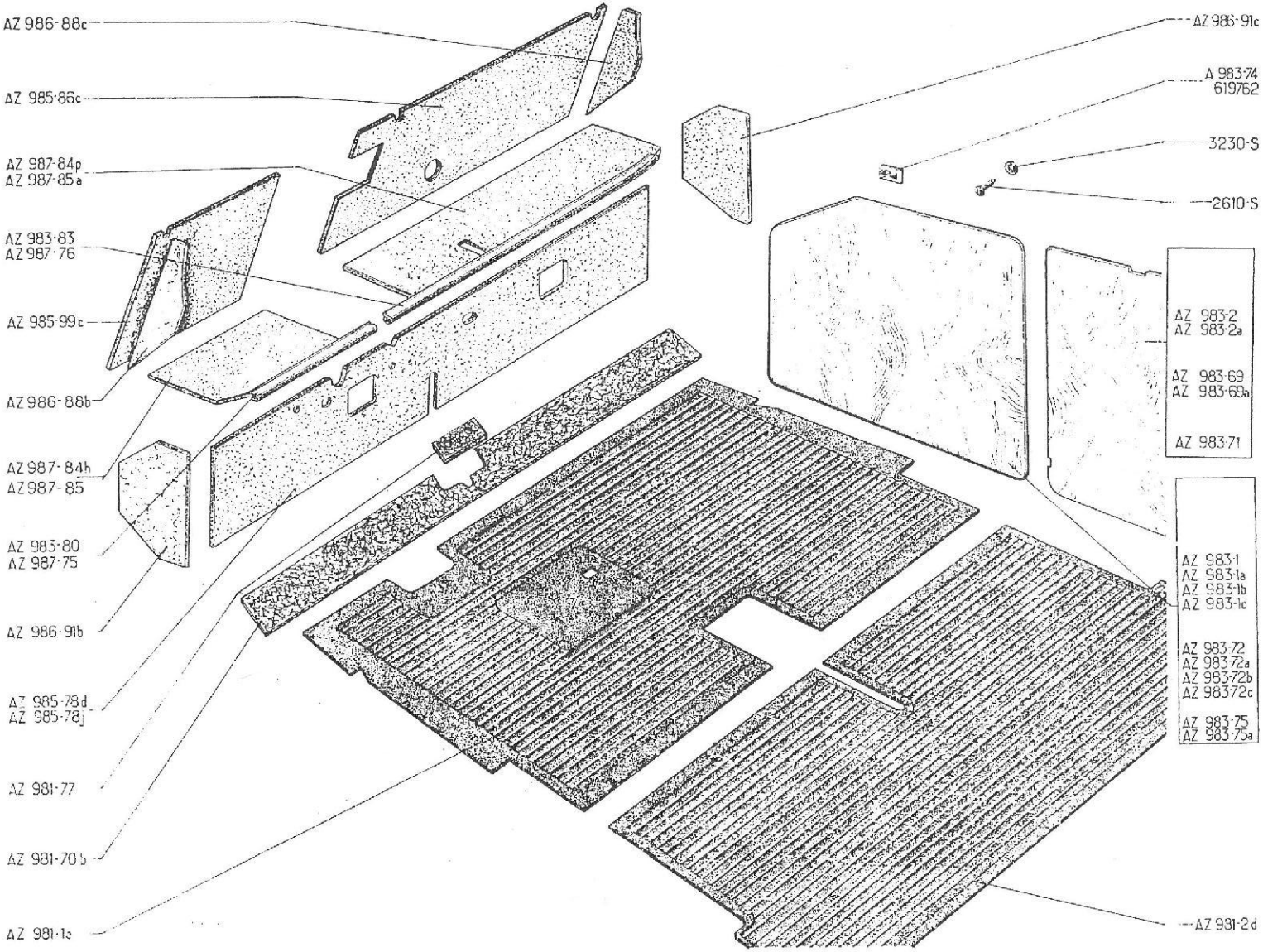
AZ 986-88c
AZ 985-86c
AZ 987-84p
AZ 987-85a
AZ 983-83
AZ 987-76
AZ 985-99c
AZ 986-88b
AZ 987-84h
AZ 987-85
AZ 983-80
AZ 987-75
AZ 986-91b
AZ 985-78d
AZ 985-78j
AZ 981-77
AZ 981-70b
AZ 981-1a
AZ 986-91c
A 983-74
619762
3230-S
2610-S
AZ 983-2
AZ 983-2a
AZ 983-69
AZ 983-69a
AZ 983-71
AZ 983-1
AZ 983-1a
AZ 983-1b
AZ 983-1c
AZ 983-72
AZ 983-72a
AZ 983-72b
AZ 983-72c
AZ 983-75
AZ 983-75a
AZ 981-2d

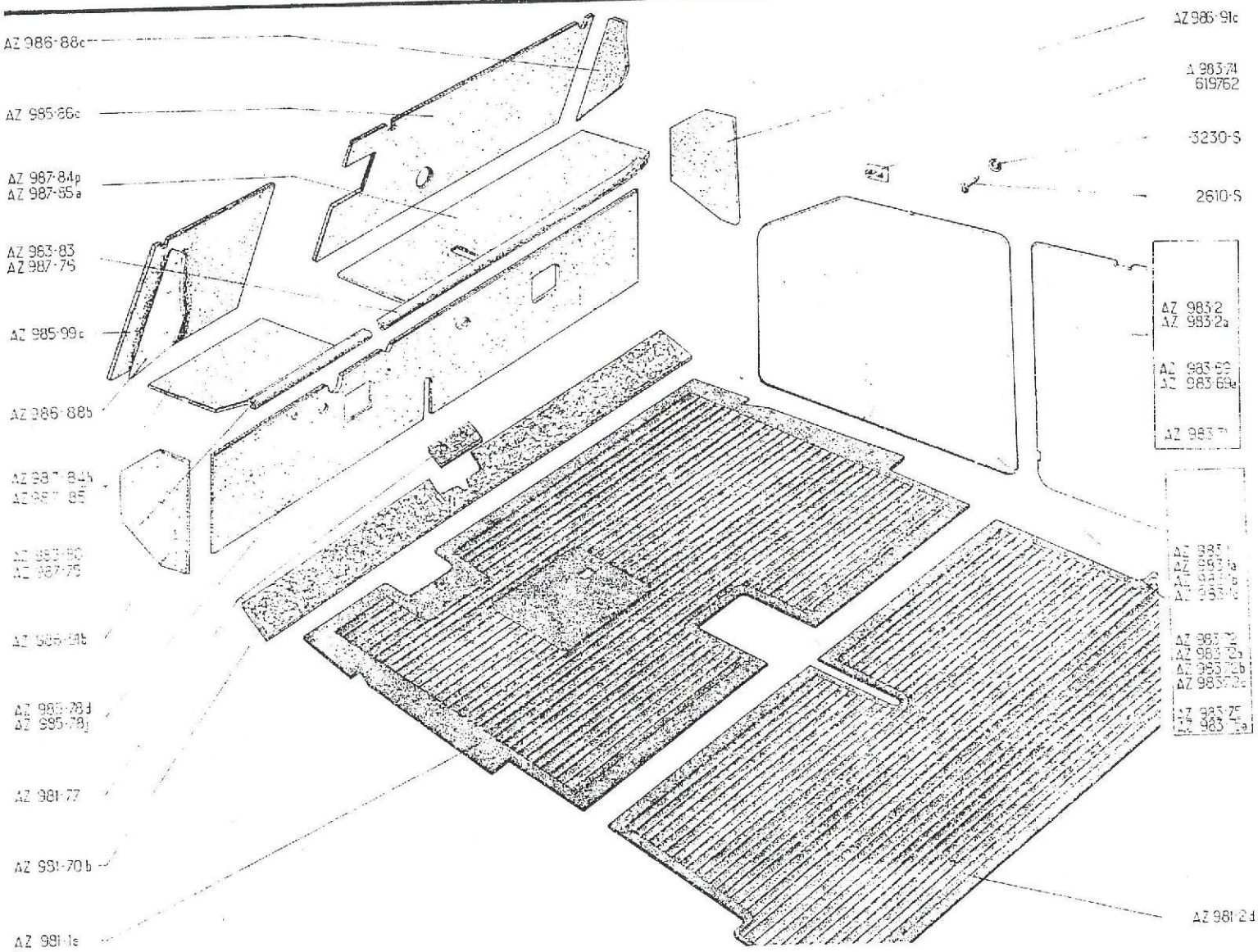
AZ 986-88c
AZ 985-86c
AZ 987-84p
AZ 987-85a
AZ 983-83
AZ 987-75
AZ 985-99c
AZ 986-88b
AZ 986-91c
A 983-74
619762
-3230-S
2610-S
AZ 983-2
AZ 983-2a
AZ 983-69
AZ 983-69a
AZ 981-77
AZ 981-70b
AZ 981-2d

No	K		INNENBEZÜGE	BODY INTERIOR TRIMMINGS	CARROSSERIE-BINNENBEKLEDING	INDV. BEKLÆDNING
AZ 985-99 C	1	G, sup.	Bezug für Spritzblech	Trimming for dashboard	Bekleding-links-boven dashboardplaat	Beklædning til hylde
AZ 986-88 B	1	G, sup.	Bezug für Windfangblech	Trimming for scuttle	Bekleding terzijde van dash-boardplaat (links-boven)	Sidebeklædning
AZ 986-88 C	1	D, sup.	Bezug für Windfangblech	Trimming for scuttle	Bekleding terzijde van dash-boardplaat (rechts-boven)	Sidebeklædning
AZ 986-91 B	1	G, inf.	Bezug für Windfangblech	Trimming for scuttle	Bekleding terzijde van dash-boardplaat (links-onder)	Sidebeklædning
AZ 986-91 C	1	D, inf.	Bezug für Windfangblech	Trimming for scuttle	Bekleding terzijde van dash-boardplaat (rechts-onder)	Sidebeklædning
AZ 987-75	1	G, AZAM, ↦ 4/67	Schutzwulst (schwarz)	Protective pad (black)	Zwarte beschermrand om dash-boardplank	Beskyttelsesvulst (sort)
AZ 987-76	1	D, AZAM, ↦ 4/67	Schutzwulst (schwarz)	Protective pad (black)	Zwarte beschermrand om dash-boardplank	Beskyttelsesvulst (sort)
AZ 987-84 H	1	G	Bezug für Windfangbrett (grau)	Trimming for shelf (grey)	Grijze bekleding, links op dashboardplank	Beklædning til hylde (grå)
AZ 987-84 P	1	D	Bezug f. Windfangbrett (grau)	Trimming for shelf (grey)	Grijze bekleding, rechts op dashboardplank	Beklædning til hylde (grå)
AZ 987-85	1	G, AZAM, ↦ 4/67	Bezug für Windfangbrett (schwarz)	Trimming for shelf (black)	Zwarte bekleding, links op dashboardplank	Beklædning til hylde (sort)
AZ 987-85 A	1	D, AZAM, ↦ 4/67	Bezug für Windfangbrett(schwarz)	Trimming for shelf (black)	Zwarte bekleding, rechts op dashboardplank	Beklædning til hylde (sort)
2610-S	16	TFB, Ta, 3, 5 x 15 →| 3/63	Schraube für Füllbleche	Screw for panel	Bev. boutje voor portiercartons	Skrue til dørplade
3030-S	16	ø 3, 5 →| 3/63	Tellerscheibe	Cup washer	Sluitring	Underlagsskive
[illegible]	7	↦ 3/63	Spange für Füllbleche	Clamp for panel	Veertje voor bev. der portier-	Clips til dørplade
AZ 986-39	1	G, ↦ 9/65	Stoffbezug für Füllblech mit Fenster	Trimming for panel with quarter glass	Cpl. zijwand-bekleding (montage met derde zijruit)	Stofbeklædning til bagplade m. bag. siderude
AZ 986-39 A	1	D, ↦ 9/65	Stoffbezug für Füllblech mit Fenster	Trimming for panel with quarter glass	Cpl. zijwand-bekleding (montage met derde zijruit)	Stofbeklædning til bagplade m. bag. siderude
AZ 986-40	1	G, →| 9/65	Stoffbezug für Füllblech ohne Fenster	Trimming for panel without glass	Cpl. zijwand-bekleding (montage zonder derde zijruit)	Stofbeklædning til bagplade uden bag. siderude
AZ 986-40 A	1	D, →| 9/65	Stoffbezug für Füllblech ohne Fenster	Trimming for panel without glass	Cpl. zijwand-bekleding (montage zonder derde zijruit)	Stofbeklædning til bagplade uden bag. siderude
AZ 986-62	1	G	Bezug für hinteren Radkasten	Trimming for rear wheel arch	Bekleding op l.a. wielkuip	Beklædning til baghjulkasse
AZ 986-62 A	1	D	Bezug für hinteren Radkasten	Trimming for rear wheel arch	Bekleding op r.a. wielkuip	Beklædning til baghjulkasse

No		K		ROLLVERDECK	HOOD	LINNENKAP	KALECHE
A	971-01 C	1	AZ	Rollverdeck, lang, komplett, mit Scheibe, (grün)	Hood, long, complete with glass (green)	Cpl. lange groene kap (met ruit)	Kaleche, lang, kompl. med bagrude (grøn)
A	971-01 D	1	AZ	Rollverdecke, lang, komplett, mit Scheibe, (blau)	Hood, long, complete with glass (blue)	Cpl. lange blauw kap (met ruit)	Kaleche, lang, kompl. med bagrude (blå)
AZ	971-3	1	AZL	Rollverdeck, kurz, (blau)	Hood, short, (blue)	Cpl. kort blauw kap (met ruit)	Kaleche, kort (blå)
AZ	971-3 E	1	AZL	Rollverdeck, kurz, (grau)	Hood, short, (grey)	Cpl. kort grey (met ruit)	Kaleche, kort (grå)
AZ	971-3 J	1	AZL	Rollverdeck, kurz, (grün)	Hood, short, (green)	Cpl. kort (groen) (met ruit)	Kaleche, kort (grøn)
AZ	971-3 M	1	AZL, (D) ↦ 9/63	Rollverdeck, kurz, (grau)	Hood, short, (grey)	Cpl. kort (grijs) (met ruit)	Kaleche, kort (grå)
AZ	971-3 P	1	AZL, ↦ 4/67	Rollverdeck, kurz, (rot)	Hood, short, (red)	Cpl. kort (rood) (met ruit)	Kaleche, kort (rød)
AZ	971-3 F	1	AZAM	Rollverdeck, kurz, (blau)	Hood, short, (blue)	Cpl. kort (blauw) (met ruit)	Kaleche, kort (blå)
AZ	971-3 I	1	AZAM	Rollverdeck, kurz, (grau)	Hood, short, (grey)	Cpl. kort (grijs) (met ruit)	Kaleche, kort (grå)
AZ	971-3 K	1	AZAM	Rollverdeck, kurz, (grün)	Hood, short, (green)	Cpl. kort (groen) (met ruit)	Kaleche, kort (grøn)
AZ	971-3 N	1	AZAM, (D) ↦ 9/63	Rollverdeck, kurz, (grau)	Hood, short, (grey)	Cpl. kort (grijs) (met ruit)	Kaleche, kort (grå)
AZ	971-3 Q	1	AZAM, ↦ 4/67	Rollverdeck, kurz, (rot)	Hood, short, (red)	Cpl. kort (rood) (met ruit)	Kaleche, kort (rød)
A	971-64	1		Alu-Befestigungsprofil	Shaped (aluminium)	Aluminium buis voor bev. van voorste afdichtrubber	Aluminiumsliste
AZ	971-67	1	AR	Traverse f. kurzes Rollverdeck	Crossmember for short hood	Achterbalk voor korte kap	Travers til kort kaleche
A	971-72	16	3,5 x 9	Rohrnier	Tubular rivet	Klinknagel (hol)	Rørnitte
A	971-74	2		Lederverstärkung	Reinforcement, leather	Lederen versterkingsplaatje	Læderforstækning
A	971-76	2		Befestigungslasche	Securing clip	Bev. klem voor linnenkap	Fastgørelsesbeslag
A	971-78 A	2	↦ 4/59	Seitenhaken	Side hook	Bev. klem achter linnenkap	Sidekrog
A	971-79	2		Befestigungslasche	Hook plate	Bev. klem midden linnenkap	Hægtebeslag
A	971-80 A	1	L 922 ↦ 10/59	Dichtgummi	Sealing rubber	Voorste afdichtrubber	Gummiliste
A	971-82 A	2		Spiegel mit Hülle	Stick with sheath	Kaptoog (in krimpplastic)	Stiver m. holder
A	971-83	2		Vorderer Haken	Front hook	Voorste bev. haak voor kap	Krog. for.
A	971-84	2		Endbügel	End piece	Eindklem op A 971-93	Endebeslag
A	971-85	2		Schnalle	Handle	Trekbeugeltje	Håndgreb

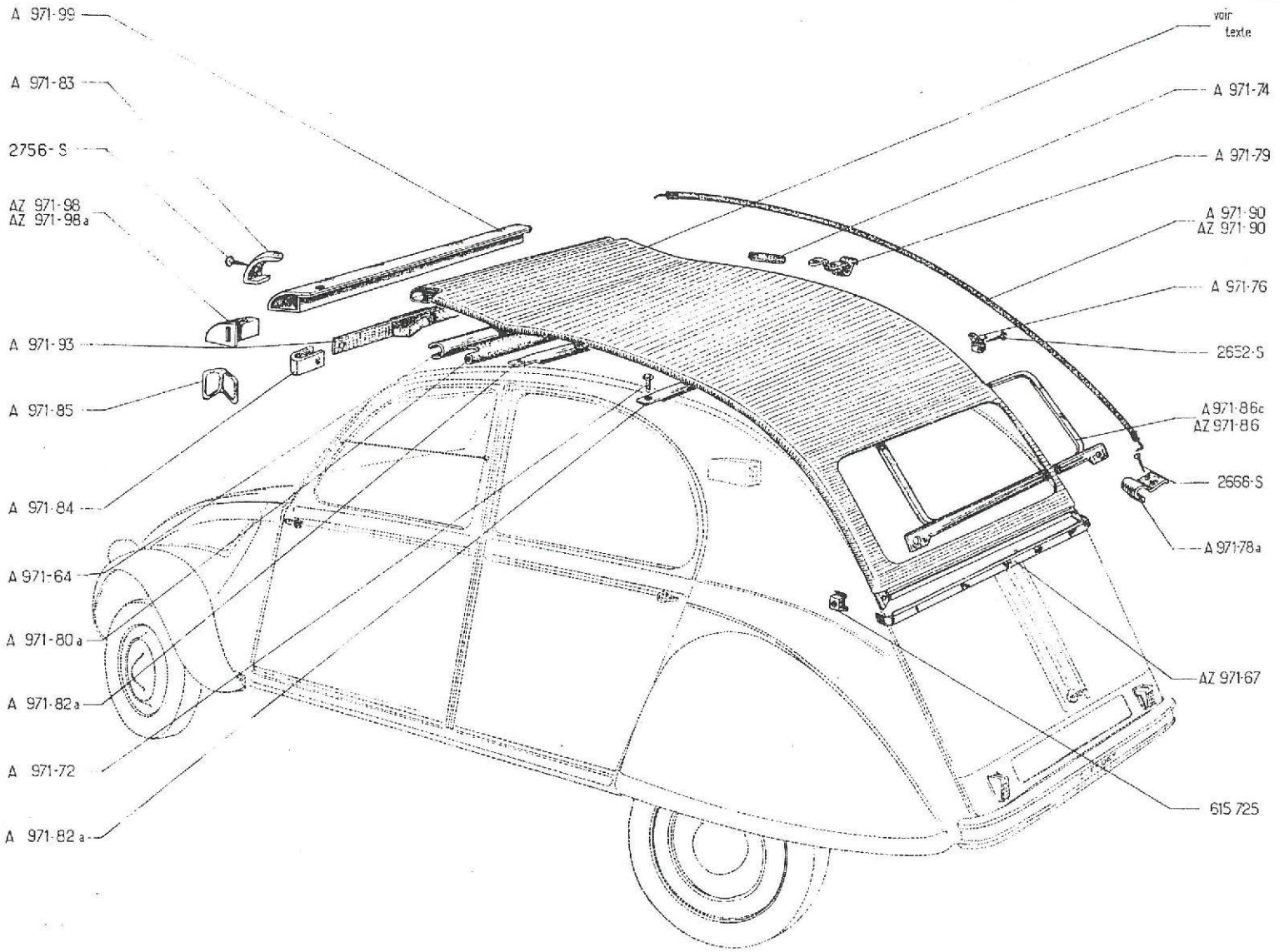
A 971-99
A 971-83
2756-S
AZ 971-98
AZ 971-98a
A 971-93
A 971-85
A 971-84
A 971-64
A 971-80a
A 971-82a
A 971-72
A 971-82a
voir texte
A 971-74
A 971-79
A 971-90
AZ 971-90
A 971-76
2652-S
A 971-86c
AZ 971-86
2668-S
A 971-78a
AZ 971-67
615 725

350 - ROLLVERDECK / HOOD — LINNENKAP / KALECHE

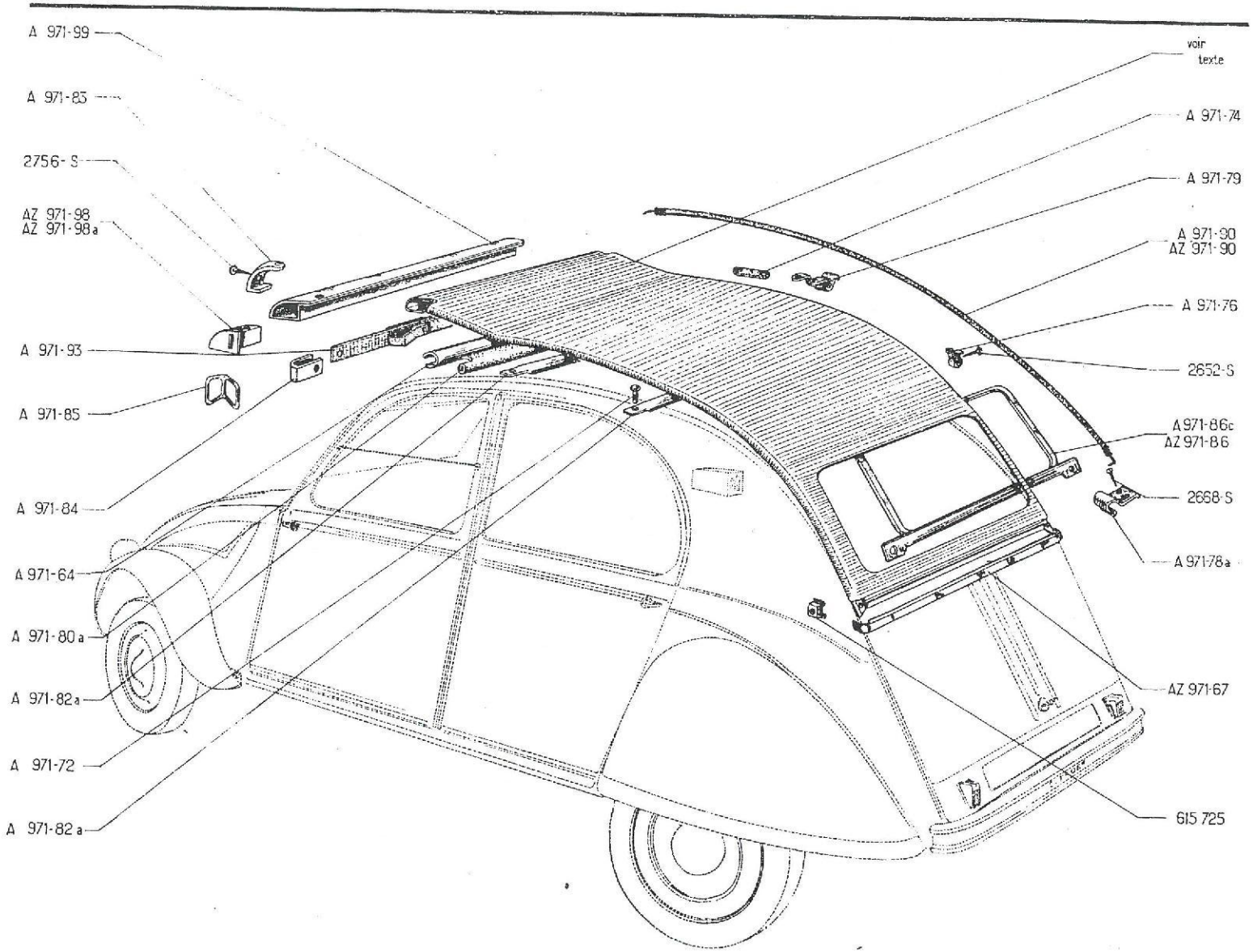

citroën 2cv • SPARE PARTS