CITROËN

CATALOGUE DES PIÈCES DÉTACHÉES

CAMIONNETTES

850 K ET 1200 K

TRACTION AV

MODÈLES 1948 à 1952

N° 441

TOME 9

ÉDITION DE JUILLET 1952

CITROËN

Jean Marie Desplats

CATALOGUE DES PIÈCES DÉTACHÉES

TOME 9

MÉCANIQUE ET CARROSSERIE

CAMIONNETTES 850K ET 1200K

TRACTION AV

MODÈLES 1948 A 1952

N° 441

SOCIÉTÉ ANONYME ANDRÉ CITROËN
Capital 4 milliards 270 millions de francs — Siège Social : 133, Quai de Javel, PARIS (XVe)
SERVICE DES PIÈCES DÉTACHÉES
23, rue Ernest-Cognacq, à LEVALLOIS-PERRET (Seine)
Adresse télégraphique : Citroën-Levallois — — Téléphone PEREIRE 52-10 (4 lignes)

R. C. 216.018 B

INDICATIONS GÉNÉRALES

Le présent catalogue comprend des illustrations et la nomenclature des pièces mécaniques et de carrosserie des camionnettes « 850 K et 1200 K » à Traction Avant, modèles 1948 à 1952.

a) **Présentation.** — La reliure est constituée par un système permettant le remplacement facile des pages, lorsque des corrections importantes y seront apportées.

b) **Classement et nomenclature.** — Les pièces sont classées par organes ou ensembles. Sur une planche illustrée, elles sont groupées en ordre de montage. Dans le texte, placé en regard, elles sont classées en ordre numérique.

La recherche d'un numéro de pièce est aisée et rapide ; quand la longueur du texte nécessite deux pages nous avons reproduit la planche une seconde fois.

Nous avons ajouté à la désignation de certaines pièces, des cotes et caractéristiques permettant une identification plus rapide. Ces cotes ne sont données qu'à titre indicatif, notre Bureau d'études pouvant à tout moment y apporter des modifications.

Le nombre d'exemplaires de chaque pièce figurant dans un organe ou sous-ensemble est indiqué dans la colonne « coefficient ».

c) **Lecture du catalogue.** — Consulter la table des matières (pages XI à XIV) qui renvoie au texte et à l'illustration. Rechercher la pièce sur la planche illustrée qui en indique le numéro, chercher ce numéro sur la page de texte, et lire la désignation qui y correspond ; dans le cas où une pièce porte plusieurs numéros sur l'illustration, rechercher dans le texte ces différents numéros pour achever l'identification.

Pour les pièces qui ne comportent pas d'illustration et dont l'identification ne prête d'ailleurs pas à confusion, rechercher directement dans le texte désignation et numéro.

Si, exceptionnellement, vous n'avez pas la certitude de nous passer commande d'une façon exacte, il est utile de nous indiquer : numéro de châssis et numéro de moteur.

La division du Service « Pièces détachées » en Rayons I, II, III, IV ne subsiste plus pour les pièces de la numérotation H et HZ, seule la distinction (Rayon VI) reste valable.

Les pièces du Rayon VI, numérotation H ou ancienne numérotation, sont incorporées selon leur fonction dans les différents chapitres du présent catalogue, mais avec l'indication (Rayon VI) après la désignation.

Les pièces de l'ancienne numérotation restant nombreuses dans ce véhicule, le présent catalogue reste divisé en fascicules de couleur différente pour chaque rayon : Rayon I (jaune), Rayon II (blanc), Rayon III (vert), Rayon IV (rose).

d) **Passation des commandes.**

1° Pièces dont les numéros appartiennent à la série H-HZ. Etablissez un bon de commande séparé pour :

— Pièces du Rayon VI ;
— Organes complets, caisses, ailes, roulements ;
— Toutes autres pièces ensemble, en ordre numérique intégral.

2° Pièces dont les numéros appartiennent à la « Série générale ».

Etablissez un bon de commande spécial pour chaque rayon (Rayon I), (Rayon II), (Rayon III), (Rayon IV), (Rayon VI).

Si vous nous commandez des pièces de l'ancienne numérotation se rapportant à d'autres types de véhicules, vous pouvez incorporer dans ces commandes les pièces de 850 K et 1200 K appartenant à cette numérotation.

Pour passation de vos ordres, nous disposons de carnets de commandes spéciaux.

e) **Prix et conditions de vente.** — Les prix sont donnés dans un fascicule distinct ; ils peuvent être modifiés à tout moment.

Les conditions de vente figurent en tête de nos tarifs (pièces détachées, organes rénovés et échanges standard).

NUMÉROTATION DES PIÈCES

A l'occasion du lancement de ce véhicule, nous mettons en application une nouvelle numérotation de nos Pièces Détachées qui a pour but de faciliter à la fois la recherche d'un numéro et le classement pratique des pièces en magasin.

Pour ne pas bouleverser nos catalogues, nous n'appliquons cette nouvelle numérotation qu'aux pièces nouvelles propres à ce véhicule. Dans chaque chapitre du présent catalogue, ces pièces sont classées en tête. A leur suite viennent les pièces communes à ce modèle et aux modèles actuels, pièces qui conservent leur numérotation antérieure.

PRINCIPE

Le principe de cette numérotation est une composition rationnelle du numéro.

Le numéro est composé :

a) d'une lettre majuscule (indicatif du type de véhicule : lettre H pour les camionnettes 1.200 K à Traction Avant).

b) de deux nombres de 1 à 3 chiffres **séparés par un tiret.**

Ex : H 331-94 — Bouchon de niveau d'huile de boîte de vitesses de Camionnette 1.200 K Traction Avant.

Pour les types de véhicule à venir, les pièces de même fonction garderont en principe les mêmes nombres de 1 à 3 chiffres, mais prendront la lettre majuscule indicative du type de véhicule considéré.

Dérogations

1° La lettre majuscule initiale peut être suivie d'une ou deux lettres majuscules.

Cette forme de composition du numéro signale des variantes du type initial (désigné par la première lettre).

Ces variantes sont relatives :

— à un modèle spécial de chassis (court, long, 850 K, 1.200 K, etc...) ;
— à un modèle spécial de carrosserie (Berline, Familiale, etc.) ;
— à l'utilisation d'un carburant spécial (Gaz-oil, etc...).

Ex : HZ : Camionnette 850 K.

2° Le dernier chiffre peut être suivi d'une lettre minuscule.

Cette forme de composition du numéro signale une même pièce (en tant que fonction) mais non interchangeable par suite :

— de dissymétrie (pièce droite ou gauche) ;
— de cote différente.

FORMATION DES NUMÉROS

Le véhicule est divisé en neuf grandes divisions (organes ou ensembles d'organes concourant à une même fonction) représentées par le premier chiffre du premier nombre, à savoir :

1 - Moteur (proprement dit).

2 - Moteur (accessoires liés au fonctionnement).

3 - Transmission du mouvement (embrayage, boîte de vitesses, arbres et cardans).

4 - Liaison au sol (essieux AV et AR, frein, direction).

5 - Electricité - visibilité - signalisation.

6 - Sécurité - confort - outillage.

7 - Chassis - plateforme - coque.

8 - Caisse - habillage.

9 - Garniture, sellerie.

Ces neuf grandes divisions sont elles-mêmes divisées en différents groupes représentés par le second chiffre du premier nombre.

A leur tour ces groupes sont divisés en sous-groupes représentés par le troisième chiffre du premier nombre.

Ex : H 331-1 - Carter de boîte de vitesses de la Camionnette 1.200 K.

Voici quelle est la filiation qui a déterminé ce numéro :

3 - Transmission (grande division).
33 - Boîte de vitesses (groupe).
331 - Carter et couvercle (sous-groupe).
331-1 - Carter nu de boîte de vitesses.
H 331-1 - Carter nu de boîte de vitesses de Camionnette 1.200 K, Traction Avant.

Le premier nombre avant le tiret vous situe donc la position de la pièce dans le véhicule ; en aucun cas il ne constitue à lui seul un numéro de pièce. Il manque encore pour cela un tiret et un second nombre (de un ou plusieurs chiffres).

Ce second nombre correspond :

— aux ensembles s'il commence par un zéro.

Ex : H 1-03 - Moteur complet.
H 33-0 a- Boîte de vitesses complète.
H 331-0 - Couvercle de boîte de vitesses complet avec axes et fourchettes.

— aux pièces principales s'il est compris entre 1 et 50.

Ex : H 331-1 - Carter nu de boîte de vitesses.
H 331-4 - Couvercle nu de boîte de vitesses.

— aux pièces secondaires s'il est au-dessus de 50.

Ex : H 331-94 - Bouchon de niveau d'huile.

CLASSEMENT DES PIÈCES

Sur tous les documents que nous établirons, nous adopterons le classement suivant :

1° Numérique conjointement pour les deux nombres mais commandé par le premier.

2° Alphabétique pour les lettres indices.

Pour exemples concrets voir l'Index (pages IV à IX).

Nous vous demandons de respecter scrupuleusement ce classement pour les bons de commande que vous nous remettrez, pour l'ordre de vos fiches de stock dans votre fichier et généralement pour tous vos documents.

CATALOGUE PAR ORDRE NUMÉRIQUE

Les pièces de cette nouvelle numérotation ne seront pas incorporées à notre « catalogue par ordre numérique ».

Pour vous faciliter la recherche d'une pièce dont vous ne connaîtriez que le numéro, nous avons été amenés à établir dans le présent catalogue un index (pages IV à IX) vous indiquant la page du catalogue où figure la pièce considérée.

RECOMMANDATION

Vous devrez apporter le plus grand soin à respecter scrupuleusement :

— les lettres (majuscules en préfixe, minuscules en suffixe) ;
— les tirets séparant les deux nombres.

L'omission d'un de ces éléments dans la rédaction d'un numéro en modifie totalement le sens, vous courriez donc le risque si vous faisiez une erreur dans la rédaction du numéro de pièce, de recevoir une pièce **totalement** différente de celle désirée.

INDEX

Pour les pièces de la nouvelle numérotation (préfixe H-HZ), celles du rayon VI sont à commander sur un bon séparé, les autres sont à commander sur un autre bon en ordre numérique intégral et sans tenir compte des rayons.

NUMÉRO	DÉSIGNATION	RAYON	NUMÉRO DES PAGES	NUMÉRO	DÉSIGNATION	RAYON	NUMÉRO DES PAGES	NUMÉRO	DÉSIGNATION	RAYON	NUMÉRO DES PAGES
H 1-03	Moteur		102	H 142-93	Tourillon		118	H 232-85	Patte		307
H 8-0	Caisse		422	H 142-99	Tige		118	H 235-1	Raccord		307
H 8-05	Caisse		422	H 171-0	Filtre	VI	118	H 235-3	Raccord		307
H 8-06	Cabine		422	H 171-1	Tubulure		118	H 241-1	Ventilateur		117
H 33-0a	Boîte de vitesse		122	H 171-93	Vis		118	H 241-97	Entretoise		117
H 33-0b	Boîte de vitesse		122	H 171-96	Patte		118	H 241-98	Rondelle		117
HZ 33-0	Boîte de vitesse		122	H 171-99	Bague		118	H 241-99	Rondelle		117
HZ 33-0b	Boîte de vitesse		122	H 172-1	Ecran		118	H 251-1	Manivelle		324
H 41-0	Essieu avant		207	H 173-0	Pompe	VI	310	H 312-0	Mécanisme	VI	121
H 42-01	Bras		228	H 174-1	Tuyau		308	H 312-1	Carter	VI	121
H 42-01a	Bras		228	H 174-5	Tuyau		310	H 312-2	Ressort	VI	121
H 81-03	Bas de marche		406	H 174-10	Plongeur		308	H 312-2a	Ressort	VI	121
H 81-03a	Bas de Marche		406	H 175-1	Réservoir		308	H 312-3	Plateau	VI	121
H 81-03b	Bas de marche		406	H 175-5	Rhéostat	VI	308	H 312-3a	Plateau	VI	121
H 81-03c	Bas de marche		406	H 175-5a	Rhéostat	VI	308	H 312-98a	Cuvette	VI	121
H 121-05	Volant		110	H 175-8	Butée		308	H 313-01	Disque	VI	121
H 132-8	Tube		102	H 182-1	Tube		304	H 313-89	Bride		122
H 133-01	Traverse		207	H 183-0	Pot		303	H 314-01	Bague	VI	121
H 133-02	Traverse		303	H 183-94	Patte		304	H 314-1	Levier		121
H 133-03	Support		122 & 303	H 183-95	Collier		304	H 314-2	Câble	VI	223
H 133-2	Butée		303	H 183-96	Collier		304	H 314-3	Pédale		223
H 133-76	Traverse		307	H 211-1	Commande	VI	318	H 314-3a	Pédale		223
H 133-78	Arrêtoir		122 & 303	H 211-97	Ressort		318	H 314-4	Fourchette		121
H 133-83	Bague		303	H 211-98	Patte		318	H 314-6	Ressort	VI	121
H 133-85	Traverse		303	H 211-99	Plaque	VI	318	H 314-7	Bague	VI	121
H 141-99	Tube	VI	106	H 231-03a	Pompe		117	H 314-52	Barillet		126 & 22
H 142-03	Bielle		118	H 231-1	Corps		117	H 314-57	Entretoise		223
H 142-5	Ressort		118	H 231-3	Arbre		117	H 314-62	Tube	VI	223
H 142-12	Levier		118	H 231-4	Poulie		117	H 314-72	Boulon	VI	121
H 142-87	Rondelle		118	H 231-97	Bague		117	H 314-84	Bielle		223
H 142-88	Axe		118	H 232-2	Ecran		307	H 314-86	Levier		223

INDEX *(suite)*

NUMÉRO	DÉSIGNATION	RAYON	NUMÉRO DES PAGES
H 314-87	Levier		223
H 314-90	Support		223
H 314-91	Arrêt		223
H 331-0	Couvercle		122
H 331-0b	Couvercle		122
H 331-1	Carter		122
H 331-2	Joint	VI	122
H 331-3	Couvercle		122
H 331-4	Couvercle		122
H 331-8	Boîtier		122
H 331-10	Tamis		122
H 331-94	Bouchon		122
H 332-1	Arbre		129
H 332-2	Axe		129
H 332-3	Arbre		129
H 332-99	Rondelle		129
H 333-1	Pignon		129
H 333-2	Pignon		129
H 333-3	Pignon		129
HZ 333-3	Pignon		129
H 333-4	Pignon		129
HZ 333-4	Pignon		129
H 333-5	Train		129
H 333-90	Entretoise		129
H 333-93	Bague		129
H 333-94	Rondelle		129
H 333-94a	Rondelle		129
H 333-94b	Rondelle		129
H 333-96	Arrêtoir	VI	129
H 333-97	Entretoise		129
H 333-99	Vis		122
H 334-06	Ensemble		126
H 334-1	Axe		126
H 334-2	Boule	VI	126
H 334-3	Levier		126
H 334-4	Axe		126
H 334-9	Axe		126
H 334-9b	Axe		126
H 334-12	Plaque	VI	410
H 334-13	Verrou		126
H 334-14a	Doigt		126
H 334-16	Cuvette		126
H 334-54	Goupille	VI	126
H 334-56	Ressort		126
H 334-57	Support		126
H 334-62	Feutre		126
H 334-77a	Vis		126
H 334-79a	Tige		126
H 334-81	Jonc		126
H 334-82	Rondelle		126
H 334-97	Etrier		126 & 303
H 343-1	Boîtier		133
H 343-2a	Planétaire		133
H 343-4a	Axe		133
H 343-9	Croisillon		133
H 343-99	Vis		133
H 344-01a	Couple		129 & 133
H 344-98	Cale	VI	129
H 344-98a	Cale	VI	129
H 344-98b	Cale	VI	129
H 344-98c	Cale	VI	129
H 344-98d	Cale	VI	129
H 344-99 à H 344-99 l	Cale		129
H 371-1	Arbre		133
H 371-1a	Arbre		133
H 371-4.	Plateau		133
H 372-01	Cardan		211
H 372-1	Bride		211
H 372-5	Machoire		211
H 372-94	Chapeau		211
H 372-95	Entretoise		211
H 372-97	Rondelle	VI	211
H 373-01	Transmission		211
H 373-01a	Transmission		211
H 373-1	Arbre		211
H 373-1a	Arbre		211
H 381-1	Pignon		122
H 412-02	Tirant		203
H 412-03	Corps		203
H 412-03a	Corps		203
H 412-03b	Corps		202
H 412-03c	Corps		202
H 412-97	Entretoise		202
H 413-1	Pivot		202
H 413-1a	Pivot		202
H 413-96	Butée		212
H 414-83	Tube		207
H 414-88	Rondelle		207
H 416-03	Moyeu		212
H 416-2	Toc	VI	212 & 231
H 416-7	Ecrou		212 & 231
H 416-8	Ecrou		212
H 416-8a	Ecrou		212
H 422-01	Bras		228
H 422-01a	Bras		228
H 422-1	Bras		228
H 422-1a	Bras		228
H 422-2	Ecrou		228
H 422-95	Bague	VI	228
H 422-96	Boîtier		228

INDEX *(suite)*

NUMÉRO	DÉSIGNATION	RAYON	NUMÉRO DES PAGES
H 422-97	Bague	VI	228
H 424-01	Tube		228
H 426-0	Moyeu		231
H 426-3	Ecrou		231
H 426-94	Vis		126, 231 et 410
H 426-95	Arrêt		231
H 426-98	Bouchon		231
H 432-1	Barre		207
H 432-1b	Barre		207
H 432-1c	Barre		207
H 432-1d	Barre		207
H 432-1g	Barre		207
H 432-1h	Barre		207
H 432-2	Barre		228
H 432-2b	Barre		228
H 432-98	Plaquette		207
H 433-1	Silentbloc		207
H 433-1a	Silentbloc		207
H 433-1b	Silentbloc		207
H 433-1c	Silentbloc		207
H 433-88	Silentbloc		207
H 433-88a	Silentbloc		207
H 433-96	Rondelle		203
H 433-96a	Rondelle		203
H 433-97	Caoutchouc		207
H 434-95	Bague		207
H 434-96	Bouchon	VI	207
H 434-97	Broche		207
H 434-98	Ecrou		207
H 434-99	Axe		203
H 434-99a	Axe		203
H 436-02	Amortisseur		228
H 436-03	Amortisseur		207
H 436-04a	Amortisseur		207
H 436-1	Axe		203 & 207
H 436-3	Axe		228
H 436-3a	Axe		228
H 436-4	Axe		228
H 436-4a	Axe		228
H 436-4b	Axe		228
H 436-4c	Axe		228
H 436-5	Bague		207 & 228
H 436-6	Axe		203 & 207
H 436-90	Rondelle		228
H 436-90a	Rondelle		228
H 436-91	Rondelle		207
H 436-96	Bague		228
H 436-96a	Bague		228
H 436-97	Support		228
H 437-93	Levier		207
H 437-93a	Levier		207
H 437-93b	Levier		207
H 437-93c	Levier		207
H 437-96	Ecrou		207
H 437-99	Levier		228
H 437-99a	Levier		228
H 441-2	Tube		216
H 441-5	Tube		216
H 442-03	Support		216
H 442-04	Carter		219
H 442-05	Boîtier		219
H 442-08	Boîtier		216
H 442-4	Crémaillère		219
H 442-9	Pignon		219
H 442-12	Pignon		216
H 442-15	Arbre		216
H 442-51	Bague		219
H 442-52	Bouchon		219
H 442-53	Entretoise		219
H 442-61	Entretoise		219
H 442-62	Cale	VI	219
H 442-63	Cale	VI	219
H 442-64	Cale	VI	219
H 442-65	Entretoise		219
H 442-66	Portée		219
H 442-67	Pignon		219
H 442-68	Arrêtoir		216 & 219
H 442-69	Couvercle		219
H 442-70	Joint		219
H 442-71	Goujon		219
H 442-77	Collier		216
H 442-78	Pignon		216
H 442-81	Rondelle	VI	216 & 219
H 442-81a	Rondelle	VI	216 & 219
H 442-81b	Rondelle	VI	216 & 219
H 442-84	Pied		216
H 442-86	Goujon		216
H 442-88	Joint	VI	216 & 219
H 442-90	Carter		216 & 219
H 442-93	Support		207
H 442-93a	Support		207
H 442-102	Bague		208
H 442-104	Vis		208
H 442-104a	Vis		208
H 442-107	Goujon		219
H 442-108	Joint		219
H 442-109	Cale		219
H 442-110	Entretoise		208
H 443-1	Barre		219
H 443-1a	Barre		219
H 453-1	Pédale		223
H 453-2a	Axe		223

INDEX *(suite)*

NUMÉRO	DÉSIGNATION	RAYON	NUMÉRO DES PAGES
H 453-4	Tige		223
H 453-5	Réservoir	VI	227
H 453-34	Tuyauterie	VI	227
H 453-55	Tuyauterie	VI	227
H 453-59	Entretoise		227
H 453-63	Tuyauterie	VI	227
H 453-65	Tuyauterie	VI	227
H 453-67	Tuyauterie	VI	227
H 453-68	Tube	VI	227
H 453-70	Raccord		227
H 453-71	Chape		223
H 453-81	Plaquette		227
H 453-87	Bague	VI	223
H 453-99	Raccord		227
H 453-103	Anneau		227
H 453-105	Vis		227
H 453-106	Caoutchouc		227
H 454-04	Palonnier		224
H 454-04a	Palonnier		224
H 454-1	Câble	VI	224
H 454-1a	Câble	VI	224
H 454-1b	Câble	VI	224
H 454-1c	Câble	VI	224
H 454-3	Tirette		224
H 454-3a	Tirette		224
H 454-4	Levier		224
H 454-4a	Levier		224
H 454-69	Axe		224
H 454-70a	Guide		224
H 454-76	Ergot		224
H 454-97a	Support		224
H 511-2b	Câblerie		320
H 511-3	Câblerie		320
H 511-6	Câblerie		320
H 511-9	Câblerie		320
H 521-01	Plaque		410
H 521-02	Tableau	VI	323
H 521-02a	Tableau	VI	323
H 521-1a	Indicateur	VI	323
H 521-3	Flexible	VI	323
H 521-4	Compteur	VI	323
H 521-4a	Compteur	VI	323
H 522-01	Commutateur	VI	319
H 522-98	Support		319
H 525-1	Tirette	VI	318
H 533-01	Démarreur		312
H 541-1	Phare	VI	321
H 541-2	Glace	VI	321
H 541-2a	Glace	VI	321
H 541-8	Caoutchouc	VI	321
H 541-99	Support		402
H 544-03	Lanterne	VI	321
H 545-1	Support	VI	321
H 551-2	Support		413
H 554-01	Pare-Soleil		410
H 554-1	Ecran		410
H 554-92	Jonc	VI	410
H 554-93	Axe	VI	410
H 554-94	Support		410
H 561-02	Essuie-Glace	VI	321
H 561-1	Carter		410
H 561-2	Moteur	VI	321
H 561-85	Jonc	VI	321
H 561-86	Manette		321
H 561-93	Ressort	VI	321
H 565-01	Tringlerie	VI	321
H 565-1	Balai	VI	321
H 565-2	Balai	VI	321
H 565-3	Levier	VI	321
H 571-98	Support		321
H 575-1	Indicateur	VI	321
H 576-98	Tige		321
H 611-98	Ressort		410
H 614-99	Bouchon		228
H 615-5	Pare-chocs		402
H 615-95	Support		402
H 622-2	Support		409
H 622-3	Vilebrequin		324
H 623-0	Cric	VI	324
H 623-0a	Cric	VI	324
H 623-4	Manivelle	VI	324
H 623-5	Bras		324
H 623-5a	Bras		324
H 623-90	Tube		406
H 643-2	Conduit		307
H 643-2a	Conduit		307
H 643-75	Joint		307
H 643-79	Revêtement		307
H 643-88	Grillage		402
H 644-1	Ecrou		410
H 644-6	Ressort		307
H 644-69	Bouton		410
H 644-70	Volet		410
H 644-73	Tirette	VI	307
H 644-74	Tirette	VI	307
H 644-85	Volet		410
H 644-91	Charnière		410
H 651-1	Tiroir		410
H 663-99	Support		406
H 664-1	Marchepied		402
H 664-1a	Marchepied		402
H 664-1b	Marchepied		402
H 664-1c	Marchepied		402

INDEX *(suite)*

NUMÉRO	DÉSIGNATION	RAYON	NUMÉRO DES PAGES
H 664-97	Enjoliveur		402
H 664-98	Enjoliveur		402
H 664-99	Poignée		402
H 741-1	Partie centrale		409
H 741-2	Cloison centrale		409
H 741-61	Passage de roue		409
H 741-65	Tôle		409
H 741-69	Tôle		409
H 741-69a	Tôle		409
H 741-71	Passage de roue		409
H 741-73	Tôle		409
H 741-73a	Tôle		409
H 741-75	Cloison		409
H 741-75a	Cloison		409
H 741-95	Partie supérieure		409
H 741-110	Cloison		409
H 741-110a	Cloison		409
H 741-116	Montant		409
H 741-116a	Montant		409
H 741-117	Partie inférieure		409
H 744-1	Traverse		406
H 744-04	Plancher		409
H 744-04a	Plancher		409
H 744-08	Plancher		402
H 744-09	Plancher		402
H 744-95	Pédale		118 & 303
H 744-103	Axe		402 & 410
H 744-104	Ressort		402
H 744-105	Crochet		402
H 744-115	Plancher		402
H 744-116	Plancher		402
H 811-1	Traverse		402
H 811-1a	Traverse		406
H 811-69	Joue		406
H 811-69a	Joue		406
H 811-91	Rambarde		406
H 811-97	Rambarde		406
H 811-99	Rambarde		406
H 812-64a	Montant		409
H 812-81	Pied AV		402
H 812-81a	Pied AV		406
H 812-83	Montant		406
H 812-84	Montant		406
H 813-97	Traverse		402
H 814-92	Rambarde		406
H 821-56	Passage de roue		409
H 821-59	Panneau		406
H 821-60	Passage de roue		409
H 821-90	Panneau		406
H 821-97	Panneau		406
H 822-2	Tôle		402
H 822-2a	Tôle		402
H 822-25	Tôle		402
H 823-2	Panneau		406
A 823-2a	Panneau		406
H 823-3	Panneau		406
H 823-3a	Panneau		406
H 823-95	Partie supérieure		406
H 824-79	Profilé		410
H 824-84	Caoutchouc		417
H 824-85	Caoutchouc		417
H 824-88	Profilé		410
H 824-89	Encadrement		413
H 824-89a	Encadrement		413
H 824-91	Profilé		417
H 824-95.	Jet d'eau		402 & 406
H 824-98b	Profilé		402
H 824-99	Profilé		402
H 825-1	Demi-pavillon		406
H 825-1a	Demi-pavillon		406
H 825-86	Profilé		406
H 825-88	Arceau.		409
H 825-94	Tole		402
H 841-01	Portes		413
H 841-01a	Porte		413
H 841-02	Porte		413
H 841-02a	Porte		413
H 841-68	Profilé		413
H 841-68a	Profilé		413
H 841-70	Tirant		413
H 841-74	Bouton		413
H 841-80	Guide		413
H 841-81	Ressort		413
H 841-82	Baïonnette		413
H 841-90	Charnière		413
H 841-90a	Charnière		413
H 841-94	Bavette		413
H 841-99	Charnière		413
H 841-99a	Charnière		413
H 842-01	Rail		414
H 842-03	Porte		414
H 842-52	Rondelle		414
H 842-55	Tube		414
H 842-56	Butée		414
H 842-62	Caoutchouc		414
H 842-63	Caoutchouc		414
H 842-64	Tôle		406
H 842-71a	Axe		414
H 842-72	Galet		414
H 842-76	Profilé		414
H 842-91	Tube		414
H 842-92	Remplissage		414
H 842-96	Tube		414
H 844-01	Porte		417
H 844-02	Porte		417
H 844-03	Porte		417
H 844-1	Porte		406
H 844-2	Porte		406
H 844-9	Branche		417
H 844-60	Charnière		417
H 844-63	Demi-charnière		417
H 844-71	Béquille	VI	417
H 844-72	Poignée		413 & 417
H 844-85	Charnière		417

INDEX *(fin)*

NUMÉRO	DÉSIGNATION	RAYON	NUMÉRO DES PAGES
H 844-90	Charnière		406
H 844-93	Butée		402, 406 et 413
H 844-93a	Butée		413
H 844-96	Charnière		417
H 844-98	Charnière		417
H 844-100	Branche		417
H 844-101	Demi-charnière		417
H 844-102	Contreplaque		417
H 844-103	Axe		417
H 844-105	Chape		417
H 844-110	Charnière		406
H 851-1b	Aile		402
H 851-1c	Aile		402
H 851-2	Panneau		406
H 851-2a	Panneau		406
H 851-4	Bavette		402
H 851-4a	Bavette		402
H 851-96	Jonc	VI	402
H 851-98	Joue		406
H 851-98a	Joue		406
H 852-01	Calandre		402
H 852-1	Capot		402
H 852-67	Charnière		402
H 852-68	Profilé		402
H 852-71	Ressort		402
H 852-72	Rondelle		402
H 852-73	Profilé		402
H 852-76	Tendeur		402
H 852-78	Câble		402
H 852-81	Charnière		402
H 852-88	Charnière		402
H 852-98	Charnière		402
H 854-2	Chevron	VI	402
H 854-2a	Chevron	VI	402
H 854-3	Enjoliveur		324
H 854-95	Encadrement	VI	402
H 854-97	Chevron	VI	402
H 854-97a	Chevron	VI	402
H 854-98	Vis		324
H 861-1	Poignée		414
H 861-2	Pêne		414
H 861-3	Poignée		413
H 861-4	Poignée		413
H 861-5	Serrure		413
H 861-6a	Poignée		413
H 861-7	Serrure		413
H 861-73	Pontet		413
H 861-74	Contreplaque		413
H 861-79	Gâche		413
H 861-83	Clé	VI	414
H 861-84	Poignée		414
H 861-85	Serrure		414
H 861-87	Boule		414
H 861-88	Entretoise		414
H 861-94	Ressort		414
H 862-01	Serrure		417
H 862-95	Plaquette		417
H 862-97	Poignée		417
H 863-2	Pêne		402, 406 & 417
H 863-2a	Pêne		402
H 863-3	Ressort		402, 406 et 417
H 863-4	Poignée		417
H 863-5	Boule		417
H 863-8	Poignée		417
H 863-65	Gâche		417
H 863-76	Jambe		417
H 863-77	Tirette		417
H 863-84	Tôle		417
H 863-89	Biellette		417
H 863-96	Doigt		402 & 406
H 912-1	Siège		421
H 912-2	Siège		421
H 912-5	Lanière		421
H 912-6	Lanière		421
H 912-52	Vis		421
H 912-73	Anneau		421
H 912-74	Anneau		421
H 912-77	Armature		421
H 912-79	Béquille		421
H 912-87	Garniture		421
H 912-88	Garniture		421
H 912-90	Crochet	VI	421
H 912-92	Armature		421
H 912-108	Protecteur		421
H 961-7	Glace	VI	417
H 961-79	Caoutchouc		417
H 961-83	Caoutchouc		410
H 961-86	Glace	VI	410
H 961-87	Bague		413
H 961-88	Téton		413
H 961-91	Vis		413
H 961-92	Coulant		413
H 961-93	Glace	VI	413
H 961-96	Glace	VI	413
H 961-97	Profilé	VI	417
H 961-98	Profilé	VI	417
H 961-99	Glace		417
H 962-87	Vis		422
H 962-95	Butée		422
H 962-96	Rideau		422
H 962-97	Rideau		422
H 981-98	Tapis		422
H 981-99	Tapis		422
H 982-98	Bande		228 & 422

LÉGENDE DES SYMBOLES

SERVANT A LA DÉSIGNATION DES TYPES DE CHASSIS

(modèles avec moteurs à essence)

SYMBOLES	CARACTÉRISTIQUES GÉNÉRALES
TYPE H	Moteur : « inversé » 4 cylindres 78 × 100 à carburateur « inversé » ; Boîte de vitesses : 3 vitesses ; Direction : A crémaillère ; Freins : Lockheed ; Voie AV : 1,618 m ; Voie AR : 1,650 m ; Roues : 19 × 400 ; Charge utile : 1.200 K.
TYPE HZ	Moteur : « inversé » 4 cylindres 78 × 100 à carburateur « inversé » ; Boîte de vitesses : 3 vitesses ; Direction : A crémaillère ; Freins : Lockheed ; Voie AV : 1,618 m ; Voie AR : 1,650 m ; Roues : 17 × 400 ; Charge utile : 850 K.

NOTA. — Pour les camionnettes 850 K, les pièces sont communes aux camionnettes 1 200 K, sauf pièces numérotation H pour lesquelles la désignation indique « 1200 K » et pièces numérotation HZ.

TABLE DES MATIÈRES

RAYON I
FEUILLES JAUNES

		NUMÉROS DES PAGES
ARBRES DE TRANSMISSION.	(Voir Rayon II).	
BOITE DE VITESSES.....	Boîte de vitesses complète.....	122 à 125
	Carter	122 à 125
	Couvercle	122 à 125
	Fourchettes et axes.....	126 et 127
	Levier de changement de vitesses.....	126 et 127
	Pignon et vis de compteur.....	122 à 125
	Pignons, arbres.....	128 à 131
EMBRAYAGE		120 et 121
FREIN A MAIN.	Levier de frein à main (Voir R. II).	

		NUMÉROS DES PAGES
MOTEUR.....	Arbre à cames.....	112 et 113
	Bielles.....	110 et 111
	Carburateur.....	118 et 119
	Chemises	102 à 105
	Commandes d'accélérateur.....	118 et 119
	Culasse	106 à 109
	Culbuteurs	106 à 109
	Cylindre	102 à 105
	Distribution	112 et 113
	Moteur complet.....	102 à 105
	Pistons	110 et 111
	Pompe à eau et ventilateur.....	116 et 117
	Pompe à huile et circulation d'huile....	114 et 115
	Soupapes.....	106 à 109
	Suspension moteur (voir R. III).	
	Tubulures admission et échappement....	106 à 109
	Vilebrequin.....	110 et 111

RAYON II

FEUILLES BLANCHES

		NUMÉROS DES PAGES
DIRECTION.....	Boîtier de relai AV. Volant. Arbre de relai.	216 et 217
	Direction à crémaillère. Boîtier de relai AR	218 à 221
ESSIEU AV.....	Amortisseurs Spicer.....	206 à 209
	Arbres de transmission.....	210 et 211
	Barres d'accouplement et de direction...	218 à 221
	Barres de torsion.....	206 à 209
	Bras supérieur et inférieur.....	202 à 205
	Essieu complet.....	206 à 209
	Fusées	210 et 211
	Leviers sur pivots.....	218 à 221
	Moyeux tambours.....	212 et 213
	Pivots.....	202 à 205
	Transmissions complètes.....	210 et 211
	Traverse AV et berceau moteur.....	206 à 209
ESSIEU AR....	Amortisseurs Spicer.....	228 et 229
	Barres de torsion.....	228 et 229
	Bras d'essieu AR complet.....	228 et 229
	Moyeux tambours.....	230 et 231
	Traverse AR.....	228 et 229
FREINS	Levier de frein à main et câbles AR....	224 et 225
	Plateaux et segments AV.....	214 et 215
	Plateaux et segments AR.....	232 et 233
	Tambours moyeux AV.....	212 et 213
	Tambours moyeux AR.....	230 et 231
	Tuyauteries de frein Lockheed.....	226 et 227
PÉDALIER		222 et 223

RAYON III
FEUILLES VERTES

		NUMÉROS DES PAGES
CHASSIS	Alimentation d'essence :	
	Réservoir, tuyauteries	308 et 309
	Pompe à essence	310
	Canalisation d'eau	306 et 307
	Chauffage à air chaud	306 et 307
	Echappement	304 et 305
	Suspension moteur et boîte de vitesses	302 et 303
ÉLECTRICITÉ	Avertisseurs	321
	Batterie d'accus	320
	Câbles et équipements divers	320
	Circuit d'allumage	317
	Commutateur d'éclairage, d'avertisseur et de direction	319
ÉLECTRICITÉ *(Suite)*	Commande de démarreur et de starter	318
	Commande d'avance variable	318
	Régulateur	314 et 315
	Démarreur	311 à 313
	Distributeur d'allumage R.B.	316
	Distributeur d'allumage S.E.V.	316
	Distributeur d'allumage DUCELLIER	316
	Dynamo	314 et 315
	Essuie-glace	321
	Flèches de direction	321
	Lanternes AR Stop	321
	Phares	321
OUTILLAGE ET ACCESSOIRES DE ROUES		324
TABLEAU LUMINEUX		322 et 323

RAYON IV

FEUILLES ROSES

		NUMÉROS DES PAGES
AILES AV		402 à 405
AILES AR	(Voir panneaux de côtés)	406 et 407
AUVENT	Carter d'essuie-glaces	410 et 411
	Support de tableau	
	Tiroir-caisse	
	Volets d'aérateur	
	Volets d'étanchéité	
CAISSE	Caisse et cabine	422
	Rideaux	
	Tapis	
CAPOT CALANDRE		402 à 405
CAPOT MOTEUR		402 à 405
ÉLÉMENTS DE CAROSSERIE	Cabine	402 à 405
	Caisse (extérieurs droit et gauche)	406 et 407
	Caisse (intérieur)	408 et 409
MARCHEPIEDS	Enjoliveurs	402 à 405
	Marchepieds	
PARE-BRISE	Glaces	410 et 411
	Joints de pare-brise	
	Pare-soleil	
PARE-CHOCS AV	Pare-chocs	402 à 405
	Supports	
PANNEAUX DE COTÉS	(formant ailes AR)	406 et 407

		NUMÉROS DES PAGES
PLANCHER DE CABINE		402 à 405
PORTES DE CABINE	Commande des glaces	412 et 413
	Coulants de glaces	
	Encadrements de glaces	
	Gaches	
	Glaces	
	Miroir rétroviseur	
	Poignées	
	Portes	
	Serrures	
	Tirants de portes	
PORTES DE COTÉS	Poignée de porte coulissante	414 et 415
	Porte coulissante	
	Porte de coffre de réservoir	406 et 407
	Porte de coffre de roue de secours	
	Rail de porte coulissante	414 et 415
	Serrure de porte coulissante	
PORTES SUR PANNEAU AR	Gaches	416 à 419
	Glace de lunette	
	Poignées	
	Portes inférieures	
	Porte supérieure	
	Serrure	
SIÈGES AV	Armatures de sièges	420 et 421
	Coussins	
	Dossiers	
	Lannières	
	Sièges garnis	
SUPPORTS DE PHARES		402 à 405

NUMÉRO	DÉSIGNATION	OBSERVATION
C 240	Pochette de joints moteur, comprenant : tous les joints couramment utilisés dans le remontage d'un moteur (sauf joints métalloplastiques et Hugo-Reinz) (R VI).	

ARRÊTOIRS POUR MOTEUR ET BOITE DE VITESSES

C 297	Boîte d'arrêtoirs, moteur et boîte, comprenant : tous les arrêtoirs couramment utilisés dans le remontage d'un moteur et d'une boîte de vitesses (R IV).	

NUMÉRO	DÉSIGNATION	COEFF.
H 1-03	Moteur 78×100, taux de compression 6,2 (pour carburateur inversé) avec : pompe à eau, embrayage, disque, sans distributeur, ni bobine, ni bougies, ni dynamo, ni démarreur, ni carburateur, ni pompe à essence, ni courroie de ventilateur.	1
H 132-8	Tube d'aération sur cylindre, long. du tube 100 mm.	1
483-S	Vis TH de 7×15 (R. III) de fixat. :	
	— de la bride de butée d'arbre à cames.	2
	— des demi-coquilles d'étanchéité.	6
	— du tube d'aération sur cylindre.	2
486-S-30	Vis TH à pointe de 7×22,5 de fixat. du carter inférieur (R. III).	14
588-S	Vis TH de 7×55 de fixat. du couvercle de distribution (R. III).	12
664-S	Vis TH de 8×17,5 de fixat. de la pompe à essence (R. III).	2
668-S	Vis TH de 8×27,5 de fixat. du pied sur tôle AV moteur (R. III).	1
829	Bouchon de 31×150 (à téton 6 pans de 21 sur plat) de vidange de carter inférieur.	1
830	Joint métalloplastique de 31,5×40×2 du bouchon de vidange du carter inférieur (R. VI).	1
844-S	Vis TH de 10×20 de fixat. de la tôle AV moteur sur cylindre (R. III).	2
936-S	Vis TH de 10×25 de fixat. des consoles sur cylindre (R. III)	4
940-S	Vis TH de 10×35 de fixat. des consoles sur carter volant moteur (R. III).	2
1.014-S	Goujon de 10×115 (filetages 15 et 30) de fixat. de culasse (R. III)	13
1.872-S	Rivet TR de 8×18 de fixat. de l'embout support de dynamo (R. III).	2
2.454-S	Joint métalloplastique de 16×22×2 du bouchon de circulation d'huile sur cylindre (R. VI).	2
2.470-S	Joint métalloplastique de 12×17×2 du bouchon de vidange d'eau du cylindre (R. VI).	1
2.493-S	Contre-écrou H de 7×100 de blocage du graisseur de chaîne de distribution (R. III).	1
2.551-S	Ecrou H de 8×125 de la vis de fixat. de pied de tôle AV moteur (R. III).	1
2.611-S	Ecrou H de 10×150 (haut. 10 mm) des vis de fixat. des consoles sur carter de volant moteur (R. III).	4
88.523	Jonc de 11×16×2,5 d'arrêt des pieds de centrage du carter de volant moteur sur cylindre.	2
88.688	Arrêtoir double de 13, entr'axes : 84 mm des écrous de fixat. des chapeaux de paliers.	3
88.795	Arrêtoir simple de 8,5 des vis de fixat. de bride de butée d'arbre à cames.	2
88.800	Arrêtoir simple de 7,5 des vis de fixat. des demi-coquilles d'étanchéité.	6
88.931	Bouchon de 16×150 de circulation d'huile sur cylindre.	2
88.940	Pied de centrage de carter de volant moteur sur cylindre.	2
117.290	Bouchon de 12×175 de vidange d'eau sur cylindre.	1
450.016	Bouchon de 31×150 de vidange de carter inférieur.	1
450.706	Embout support de dynamo (R. III).	1
451.335	Joint longitudinal droit de carter inf. (R. VI).	1
451.336	Joint longitudinal gauche de carter inf. (R. VI).	1
451.374	Joint de couvercle de distribution (R. VI).	1
451.378	Goujon de 12×76 (filetages 30 et 18) de fixat. des chapeaux de paliers.	6
451.379	Graisseur de chaîne de distribution.	1
451.651	Gicleur de circulation d'huile (dans palier côté volant).	1
451.660	Renfort droit du carter inférieur 452.367.	1
451.661	Renfort gauche du carter inférieur 452.367.	1
451.692	Collerette du couvercle de distribution.	1
451.762	Joint de tôle AV moteur (R. VI).	1
451.835	Arrêtoir simple de 12,5 des écrous de fixat. des chapeaux de paliers.	2

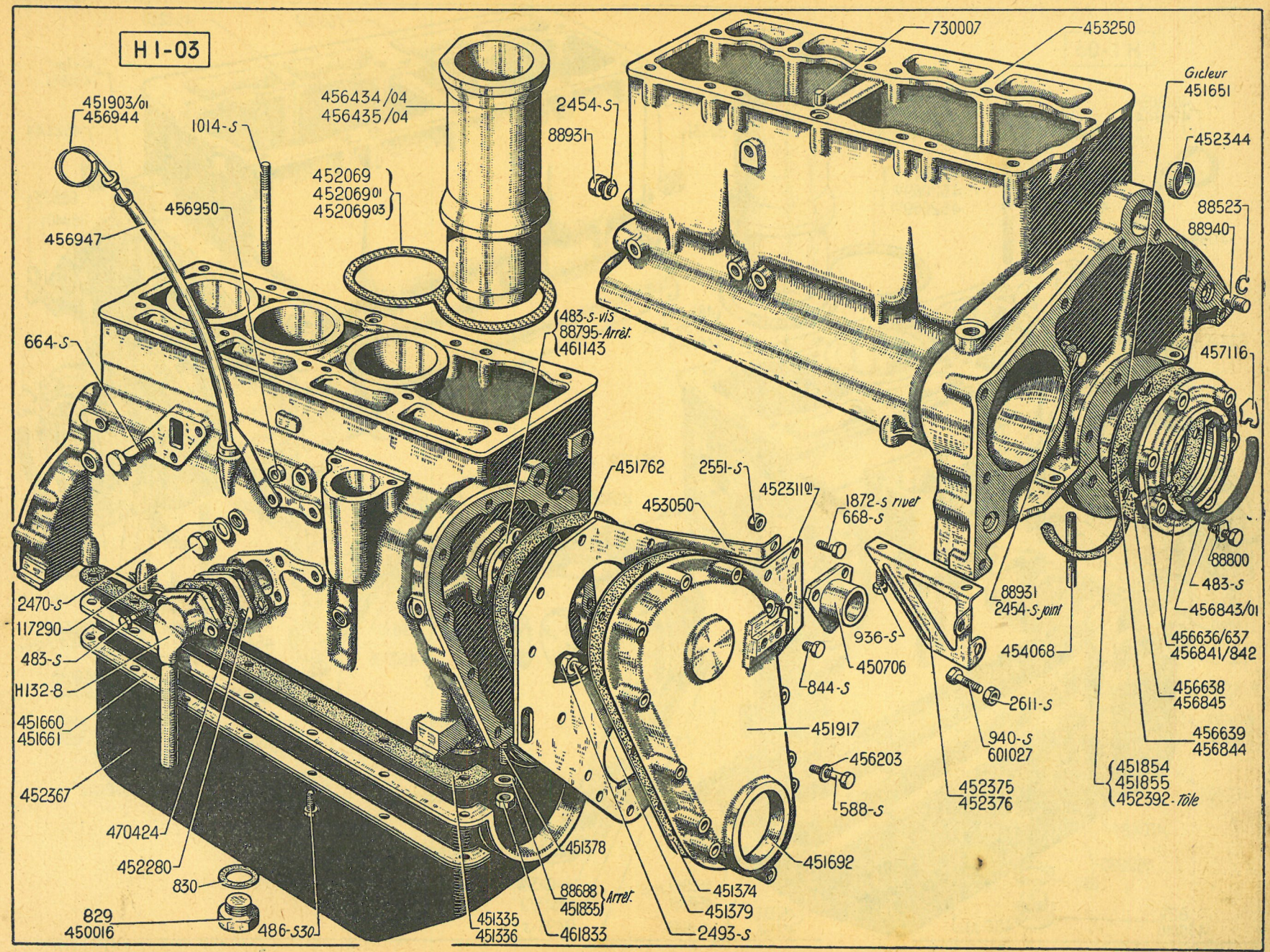
H1-03
451903/01
456944
1014-S
456434/04
456435/04
452069
452069 01
452069 03
2454-S
88931
730007
453250
Gicleur
451651
452344
88523
88940
456950
456947
664-S
483-S-vis
88795-Arrêt.
461143
457116
451762
2551-S
452311 01
453050
1872-S rivet
668-S
88800
483-S
456843/01
88931
2454-S-joint
456636/637
456841/842
454068
936-S
450706
844-S
2611-S
456638
456845
2470-S
117290
483-S
H132-8
451660
451661
451917
940-S
601027
456639
456844
456203
588-S
452375
452376
451854
451855
452392-Tôle
452367
470424
452280
830
829
450016
486-S30
451378
88688
451835
Arrêt.
451335
451336
461833
451374
451379
2493-S
451692

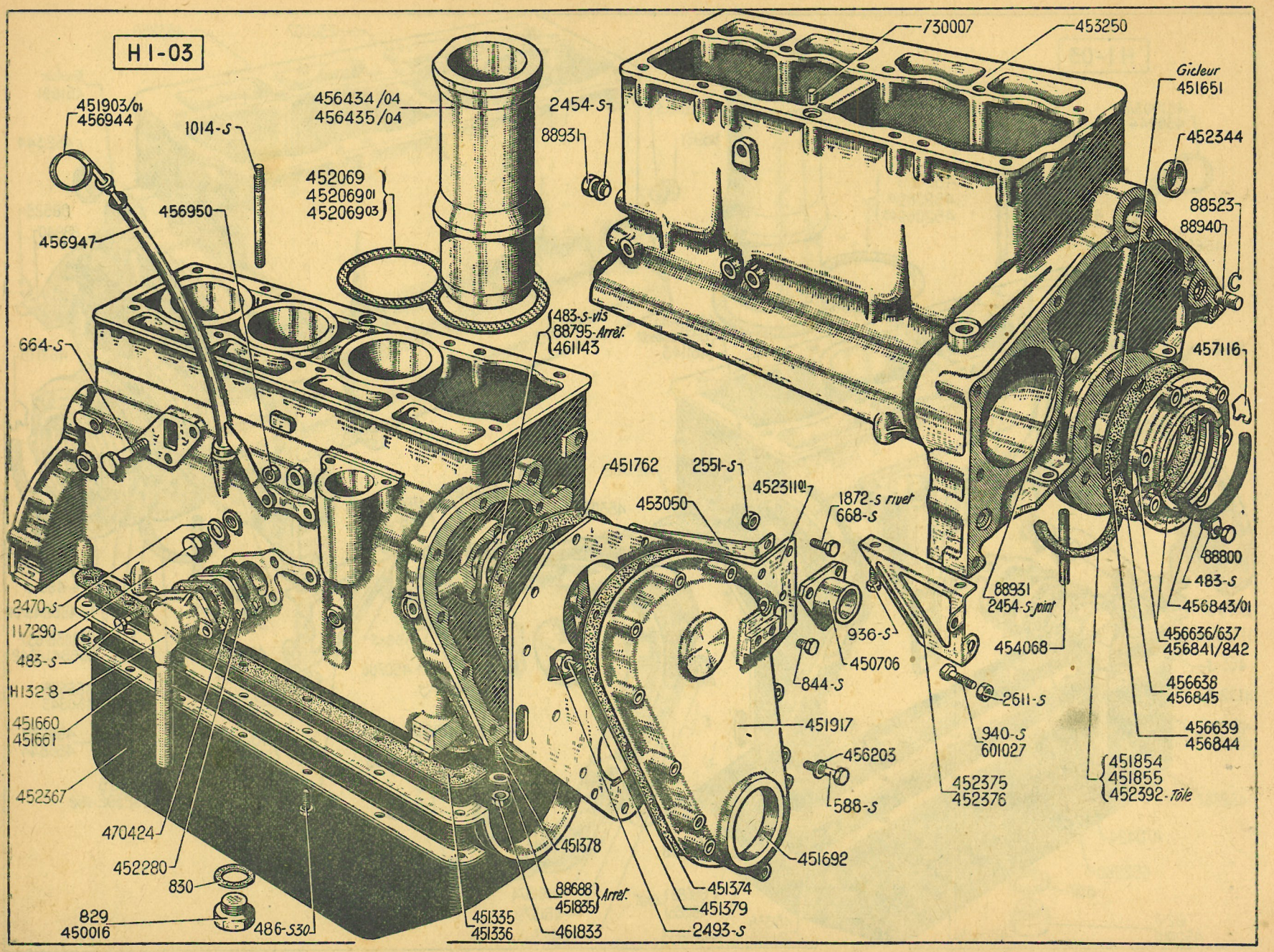
H1-03
730007
453250
Gicleur
451651
452344
88523
88940
457116
88800
483-S
456843/01
456636/637
456841/842
456638
456845
456639
456844
451854
451855
452392-Tôle
451903/01
456944
1014-S
456434/04
456435/04
452069
452069 01
452069 03
456950
456947
2454-S
88931
483-S-vis
88795-Arrêt.
461143
664-S
451762
2551-S
453050
452311 01
1872-S rivet
668-S
88931
2454-S joint
936-S
450706
844-S
451917
456203
588-S
940-S
601027
2611-S
454068
452375
452376
2470-S
117290
485-S
H132-8
451660
451661
452367
470424
452280
830
829
450016
486-S30
451335
451336
461833
88688
451835
Arrêt.
451378
451374
451379
2493-S
451692

NUMÉRO	DÉSIGNATION	COEFF.
451.854	Joint de chapeau de palier (côté volant) (section 8×8, diam. 134 mm) (R. VI).	1
451.855	Joint de chapeau de palier (côté distribution) (section 8×8, diam. 144 mm) (R. VI).	1
451.903/01	*Jauge d'huile complète (distance du repos de la jauge à l'indication Maxi 285 mm).* *Remplacé par* 456.944 *(R. VI); demander en outre :* 1-456.947 *(R. VI)*, 1-456.950.	1
451.917	Couvercle de distribution.	1
452.069	Joint double entre cylindre et chemises, épais. 0,50 à 0,53 mm (R. VI).	2
452.069/01	Joint double entre cylindre et chemises, épais. 0,53 à 0,56 mm (R. VI).	2
452.069/03	Joint double entre cylindre et chemises, épais. 0,56 à 0,59 mm (R. VI).	2
452.280	Ecran d'huile entre tube d'aération et cylindre (1 trou central).	1
452.311/01	Tôle AV moteur avec embout, support de dynamo.	1
452.344	Bouchon tôle de palier d'arbre à cames (diam. 35 mm).	1
452.367	Carter inférieur.	1
452.375	Console entre cylindre et carter moteur (côté droit).	1
452.376	Console entre cylindre et carter moteur (côté gauche).	1
452.392	Tôle d'étanchéité de gorge de chapeaux de palier, épais. 0,5 mm.	1
453.050	Pied de tôle AV moteur.	1
453.250	Cylindre carter goujonné sans chemise (avec trou de pied de centrage de culasse).	1
454.068	Tube du chapeau de palier côté volant, diam. 8×12, long. 140 mm., fileté en bout.	1
456.203	Rondelle de 8,5×17×0,18 des vis de fixat. du couvercle de distribution.	12
456.434/04	Jeu de 4 chemises, haut. totale 185 mm, haut. du repos à la partie supérieure 124,6 mm, avec pistons de 78 mm à fond plat appairés.	1
456.435/04	Jeu de 4 chemises, haut. totale 185 mm. haut. du repos à la partie supérieure 125,6 mm, avec pistons de 78 mm à fond plat appairés.	1
456.636/637	*Demi-coquille supérieure et inférieure d'étanchéité (turbine retour d'huile).* *Remplacé par* 456.841/842 ; *demander en outre :* 1-456.843/01 *(R. VI)*, 1-456.844 *(R. VI)*, 1-456.845 *(R. VI).*	1
456.638	Joint de la demi-coquille inférieure d'étanchéité pour montage avec 456.636/637 (R. VI).	1
456.639	Joint de la demi-coquille supérieure d'étanchéité pour montage avec 456.636/637 (R. VI).	1
456.841/842	Demi-coquille supérieure et inférieure d'étanchéité avec gorge pour logement de tresse d'étanchéité.	1
456.843/01	Jeu de 2 tresses 456.843 et de 2 joints 457.116 pour montage avec 456.841/842 (R. VI).	1
456.844	Joint de la demi-coquille supérieure d'étanchéité pour montage avec 456.841/842 (R. VI).	1
456.845	Joint de la demi-coquille inférieure d'étanchéité pour montage avec 456.841/842 (R. VI).	1
456.944	Jauge flexible (R. VI).	1
456.947	Support de jauge flexible (R. VI).	1
456.950	Entretoise de 8,5×14×6 de fixat. de jauge de flexible.	1
457.116	Joint acier entre demi-coquille d'étanchéité 456.841/842.	2
461.143	Bride de butée d'arbre à cames.	1
461.833	Ecrou H de 12×150 (haut. 12 mm) des goujons de fixat. des chapeaux de paliers.	6
470.424	Joint du tube d'aération sur cylindre (R. VI).	2
601.027	Vis TR de 10×38 de fixat. des consoles sur carter de volant moteur (R. II).	2
730.007	Pied de centrage de culasse (diam. ext. 16 mm, haut. 7,5 mm).	1

NUMÉRO	DÉSIGNATION	COEFF.
H 141-99	Tube de 3×4,5 long. développée 240, d'écoulement d'essence	1
589-S	Vis TH de 7×60 de fixat. des supports d'axe de culbuteurs (R. III).	8
818-S	Goujon de 8×39 (filetages 18 et 12) de fixat. de la tubulure d'échappement sur culasse (R. III).	1
820-S	Goujon de 8×44 (filetages 18 et 12) de fixat. des tubulures d'admission et d'échappement sur culasse. (R. III)	4
828-S	Goujon de 8×67 (filetages 18 et 12) de fixat. de la tubulure d'échappement sur culasse (R. III).	2
1.000-S	Goujon de 10×50 (filetages 20 et 15) de fixat. du tube d'échappement sur tubulure (R. III).	3
1.381-S	Vis raccord de 10×100 (long. 12 mm) de fixat. du tube d'écoulement d'essence (R. III).	1
1.561-S	Raccord biconique de 3 du tube d'écoulement d'essence (R. III).	1
2.551-S	Ecrou H de 8×125 (haut. 8 mm) de fixat. de pipe de sortie d'eau (R. III).	2
2.611-S	Ecrou H de 10×150 de fixat. de culasse (R. III).	13
33.653	Ecrou H (borgne) de 7×100 de fixat. de couvre-culasse.	2
88.345	Goujon de 7×112 (filetages 12 et 55) de fixat. des supports d'axe de culbuteurs et de couvre-culasse.	2
88.372	Goujon de 8×48 (filetages 28 et 12) de fixat. : — de la pipe de sortie d'eau — du carburateur.	 2 2
88.625	Rondelle de 7,5×20×1,5 des écrous de fixat. du couvre-culasse.	2
89.852	Rondelle expansible de 10 de l'axe des culbuteurs.	2
89.860	Rondelle de 10,5×18×1,5 des écrous de fixat. de culasse.	2
118.065	Rondelle de 10,5×20×1 des écrous de fixat. de culasse.	11
451.321	Tube d'eau de culasse.	1
451.323	Joint de couvre-culasse (R. VI).	1
451.331	Etrier de fixat. des tubulures d'admission et d'échappement (long. 28 mm).	4
451.397/02	Segment d'arrêt de cuvette de soupape (2 pièces).	8
451.504	Bouchon de dessablage sur culasse (diam. 30 mm).	4
451.505	Bouchon de dessablage sur culasse (diam. 25 mm).	3
451.874	Siège de soupapes d'échappement, diam. ext. 35 mm.	4
451.946	Joint de pipe de sortie d'eau (R. VI).	1
452.342	Ergot de 6×10 de centrage de la tubulure d'admission sur culasse.	2
452.565	Ecrou H de 8×125 (haut. 8 mm) des étriers de fixat. des tubulures sur culasse.	7
452.762	Bouchon de remplissage d'huile (R. VI).	1
452.908	Etrier central de fixat. de tubulure d'échappement (long. 42 mm).	1
452.914	Ressort extérieur de soupape.	8
452.996	Joint métalloplastique entre tubulures et culasse (R. VI).	2
453.033	Guide de soupapes (long. 55 mm).	8
453.242	Culasse, long. 454 mm, haut. 85,5 mm, volume de chambre 6,2, avec trou de pied de centrage, fixat. pour tubulure admission et échappement : 7 trous de 8 mm.	1
453.247	Joint métalloplastique de culasse (R. VI).	1
456.013	Joint entre tubulures d'échappement et d'admission (entr'axes des trous : 55×74) (R. VI).	1
456.085	Tubulure d'admission.	1
456.086	Tubulure d'échappement.	1
456.115	Pipe de sortie d'eau.	1
456.998	Rondelle caoutchouc de 7 × 11 × 2,5 d'étanchéité de queue de soupape.	8
461.113	Rotule de culbuteurs.	8
461.114	Axe des culbuteurs.	1
461.116	Rondelle de 14,5×20×1 de culbuteurs.	10
461.118	Entretoise de culbuteurs (long. 3,5 mm).	4
461.120	Ressort entre culbuteurs.	4
461.123	Plaque d'arrêt d'axe de culbuteurs.	1

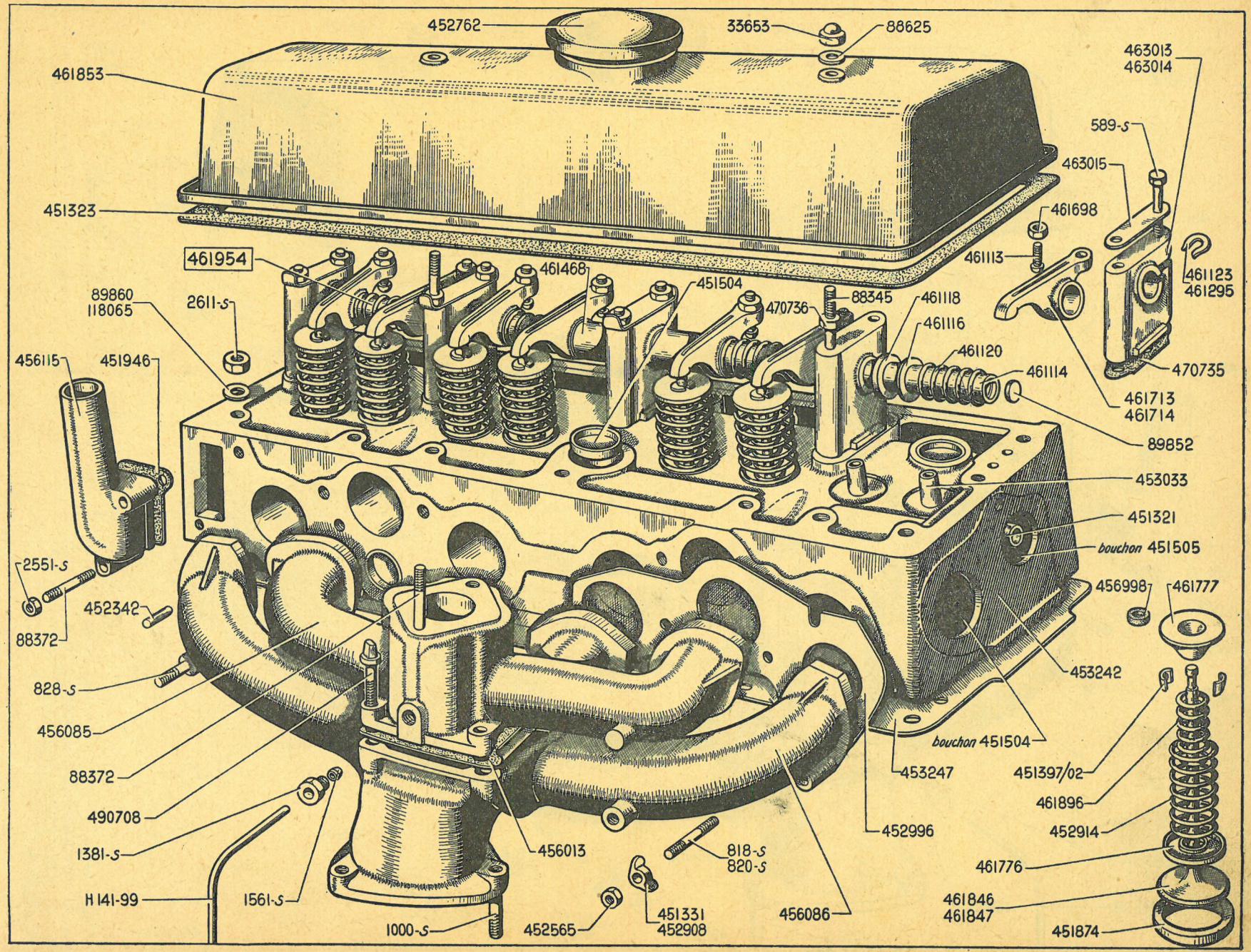
452762
33653
88625
461853
463013
463014
589-S
463015
451323
461698
461113
461954
461468
451504
89860
118065
2611-S
88345
461118
470736
461116
461120
456115
451946
461114
470735
461123
461295
461713
461714
89852
453033
451321
bouchon 451505
2551-S
452342
88372
456998
461777
828-S
453242
456085
bouchon 451504
88372
453247
451397/02
461896
490708
452914
1381-S
452996
461776
456013
818-S
820-S
H 141-99
1561-S
461846
461847
1000-S
452565
451331
452908
456086
451874

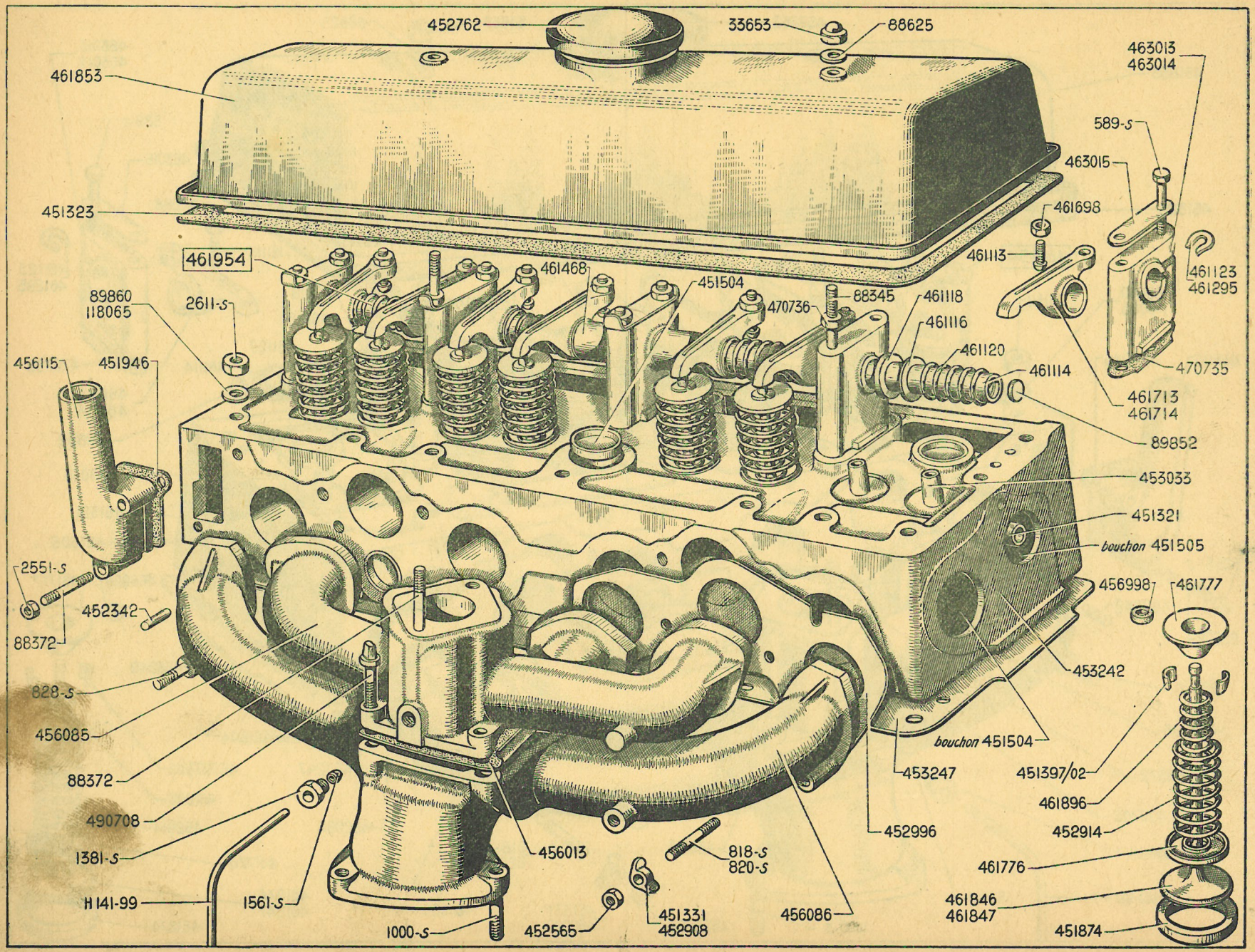
452762
33653
88625
461853
463013
463014
589-S
463015
451323
461698
461113
461954
461468
451504
470736
88345
461118
461116
461120
461114
461123
461295
470735
461713
461714
89852
89860
118065
2611-S
456115
451946
453033
451321
bouchon 451505
2551-S
452342
88372
456998
461777
828-S
456085
453242
bouchon 451504
88372
453247
451397/02
461896
490708
452996
452914
1381-S
456013
818-S
820-S
461776
H 141-99
1561-S
461846
461847
1000-S
452565
451331
452908
456086
451874

NUMÉRO	DÉSIGNATION	COEFF[t]
461.295	Entretoise de 7,5×12×2,8 des supports d'axe de culbuteurs.	4
461.468	Entretoise de culbuteurs (long. 18,5 mm).	2
461.698	Contre-écrou H de 7×100 (à collerette) des rotules de culbuteurs.	8
461.713	Culbuteur non bagué (droit) haut. du culbuteur à l'attaque de la soupape 14 mm.	4
461.714	Culbuteur non bagué (gauche), haut. du culbuteur à l'attaque de la soupape 14 mm.	4
461.776	Entretoise (tôle) des ressorts de soupapes.	8
461.777	Cuvette d'appui des ressorts de soupapes.	8
461.846	Soupape d'admission (long. 101,5 mm ; diam. de la tête 37 mm).	4
461.847	Soupape d'échappement (long. 103 mm. ; diam. de la tête 33,8 mm).	4
461.853	Couvre-culasse.	1
461.896	Ressort intérieur de soupapes.	8
461.954	Rampe de culbuteurs (haut. des supports : 47,5 mm).	1
463.013	Support d'axe des culbuteurs (avec trou de graissage) entr'axes de fixat. 26 mm, haut. 47,5 mm.	1
463.014	Support d'axe des culbuteurs (sans trou de graissage) entr'axes de fixat. 26 mm, haut. 47,5 mm.	4
463.015	Arrêtoir double de 7,5 (entr'axes 26 mm) des vis de fixat. des supports d'axe de culbuteurs.	5
470.735	Joint des supports d'axe de culbuteurs (entr'axes : 26 mm) (R VI)	5
470.736	Ecrou H de 7×100 (haut. 7 mm) des goujons de fixat. de supports d'axe de culbuteurs et de couvre-culasse.	2
490.708	Vis TR de 7×22,5 d'assemblage des tubulures d'admission et d'échappement entre elles.	4

NUMÉRO	DÉSIGNATION	COEFF.
	NOTA. — Les pistons complets et les axes de pistons ne sont pas vendus en pièces détachées ; voir ensemble chemises et pistons, page 105.	
H 121-05	Volant moteur (épais. 65 mm, coup de fraise de 6 mm de largeur pour repère du calage du moteur embrèvement pour embrayage, diam. 254mm) avec couronne de démarreur (93 dents).	1
304-S	Vis TH de 6×15 de fixat. du cône de centrage de manivelle de mise en marche sur poulie de commande de ventilateur (R. III).	3
946-S	Vis TH de 10×50 de fixat. des masselottes d'équilibrage (R. III).	8
33.642	Ecrou H de 9×125 des boulons de bielles.	8
88.105	Clavette Woodruff de pignon de vilebrequin et de poulie de commande de ventilateur (R. II).	2
88.148	Ecrou H de 8×125 (haut. 7 mm) des vis de fixat. du volant moteur.	6
88.667	Arrêtoir double de 11, entr'axes 40 mm des vis de fixat. des masselottes d'équilibrage.	4
89.500	Roulement AR du vilebrequin (17×40×12) (R. VI).	1
450.116	Ergot épaulé de 5×3,5 sur 6×4,5 d'arrêt des coussinets de palier.	6
451.389/02	Coussinet de palier, côté embrayage (diam. 50 mm, long. 58 mm).	1
451.390/02	Coussinet de palier milieu (diam. 50 mm, long. 40 mm).	1
451.391/02	Coussinet de palier, côté distribution (diam. 50 mm, long. 44 mm).	1
452.408/02	Coussinet de palier, côté embrayage (diam. 49,5 mm, long. 58 mm).	1
452.409/02	Coussinet de palier milieu (diam. 49,5 mm, long. 40 mm).	1
452.410/02	Coussinet de palier, côté distribution (diam. 49,5 mm, long. 44 mm).	1
453.038	Vis TR de 8×24 de fixat. du volant moteur.	6
456.452	Bague de pied de bielles (20×24,2×25).	4
456.623	Arrêtoir simple de 9 des écrous de boulons de bielles.	8
456.665/02	Coussinet de palier, côté embrayage (diam. 49 mm, long. 58 mm).	1
456.666/02	Coussinet de palier milieu (diam. 49 mm, long. 40 mm).	1
456.667/02	Coussinet de palier, côté distribution (diam. 49 mm, long. 44 mm).	1
460.638	Bague de pied de bielles (20×24×25).	4
460.644	Segment d'arrêt des axes de pistons.	8
460.702	Masselotte d'équilibrage du vilebrequin.	4
460.768	Cône de centrage de manivelle de mise en marche.	1
461.016	Bague de pied de bielles (diam. ext. 24,4 mm).	4
461.125	Rondelle de 38,5×44,5×0,05 de réglage du jeu latéral du vilebrequin.	7
461.126	Rondelle de 38×65×5 de butée du vilebrequin.	1
461.178	Pignon de vilebrequin (19 dents).	1
461.222	Segment d'étanchéité de 78×2,5.	8
461.224	Segment racleur de 78×4.	8
461.272	Rondelle pare-huile sur vilebrequin.	1
461.273	Poulie de commande de ventilateur	1
461.294	Tôle d'arrêt du roulement AR de vilebrequin et des écrous de fixat. du volant moteur.	1
461.357	Goupille cylindrique de 10×34 de mise en marche.	1
461.374	Segment d'étanchéité de 78,5×2,5.	8
461.376	Segment racleur de 78,5×4.	8
461.494	Ecrou H de 36×150 de blocage du pignon de vilebrequin et de poulie de commande de ventilateur.	1
461.740	Arrêtoir à languette de 36,5 d'écrou de blocage du pignon de vilebrequin et de la poulie de commande de ventilateur.	1
461.933/04	Jeu de 4 bielles appairées, alés. 48 mm., entr'axe 190 mm, larg. 33 mm, épais. du corps 13 mm.	1
461.943	Vilebrequin avec masselottes d'équilibrage, larg. des portées de bielles 33 mm.	1
461.950/33.642	Boulon de bielles avec écrou (9×54,5×18,5).	8
461.983/04	Jeu de 4 bielles appairées, alés. 47,5 mm, entr'axe 190 mm ; larg. 33,5 mm, épais. du corps 13 mm.	1
461.986/04	Jeu de 4 bielles appairées, alés. 47 mm, entr'axe 190 mm, larg. 33,7 mm, épais. du corps 13 mm.	1
730.395	Couronne de démarreur (93 dents).	1
730.691	Turbine de rejet d'huile sur vilebrequin.	1

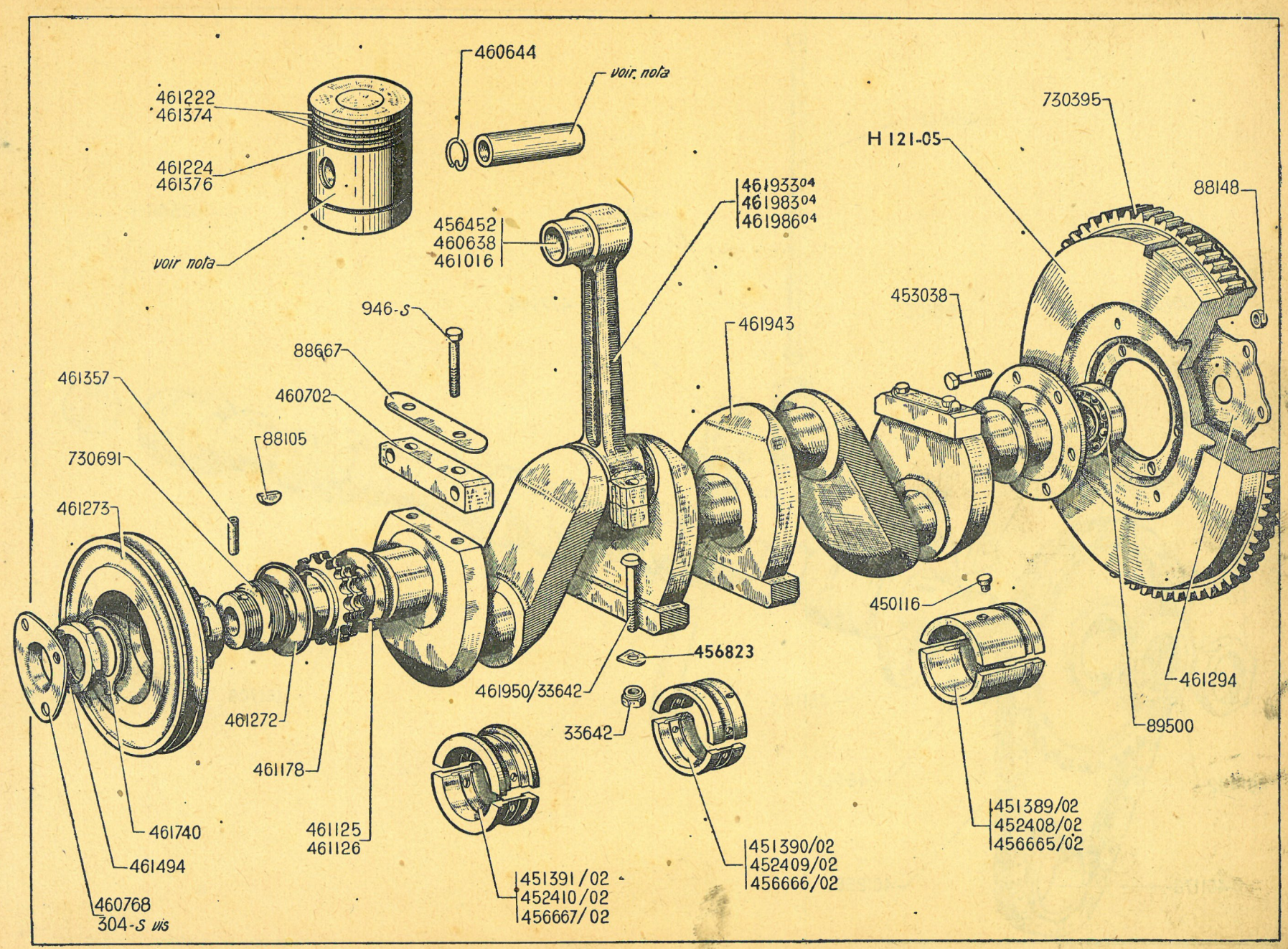
460644
voir nota
461222
461374
461224
461376
voir nota
456452
460638
461016
461933 04
461983 04
461986 04
730395
H 121-05
88148
946-S
88667
460702
88105
461357
730691
461273
461943
453038
450116
456823
461950/33642
33642
461294
89500
461272
461178
461125
461126
461740
461494
460768
304-S vis
451391/02
452410/02
456667/02
451390/02
452409/02
456666/02
451389/02
452408/02
456665/02

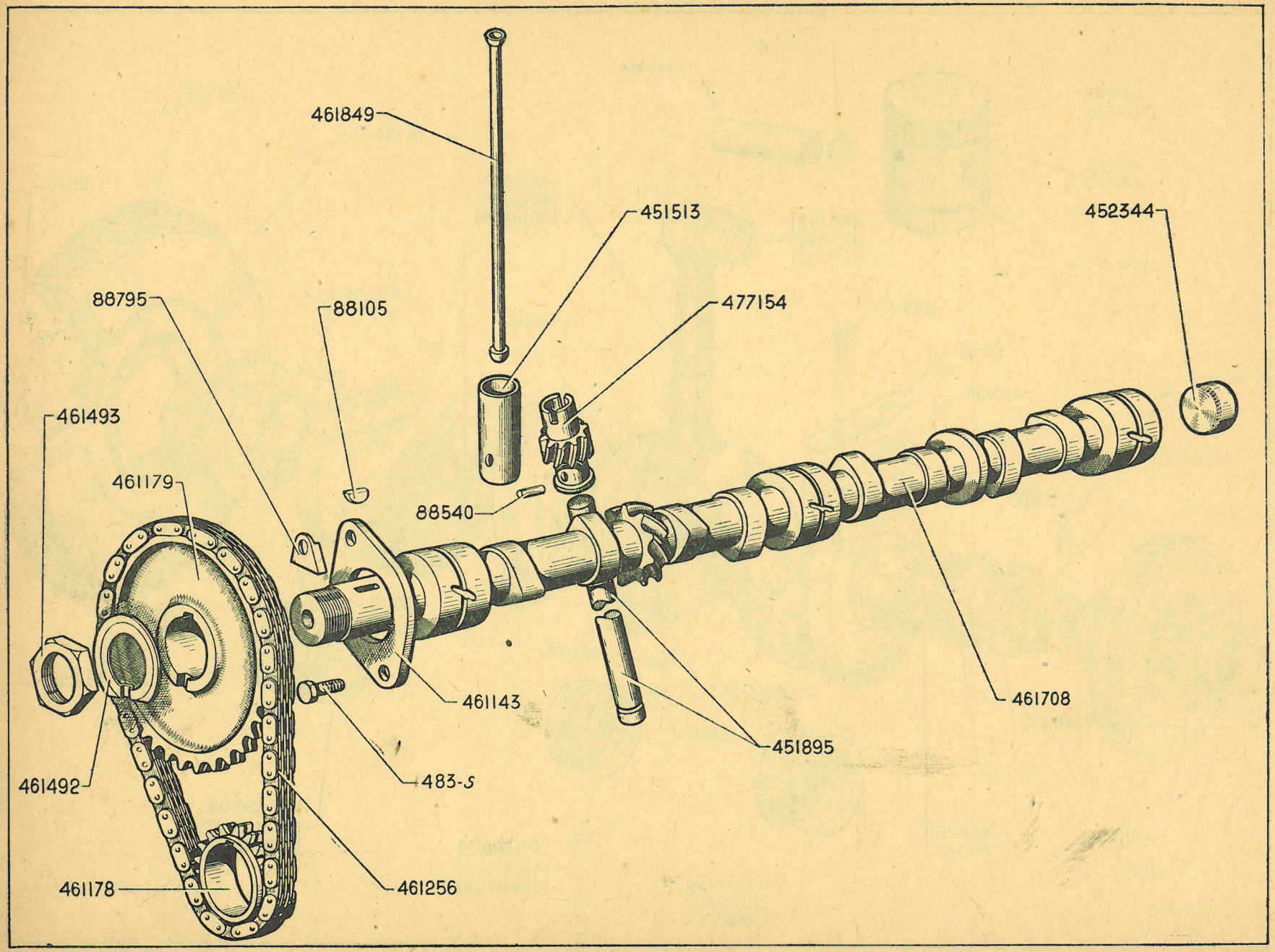
461849
451513
452344
88795
88105
477154
461493
461179
88540
461143
461708
451895
461492
483-S
461178
461256

NUMÉRO	DÉSIGNATION	COEFF.
483-S	Vis TH de 7×15 de fixat. de la bride de butée d'arbre à cames (R. III).	2
88.105	Clavette Woodruff, épais. 4,8 mm du pignon d'arbre à cames (R. II).	1
88.540	Goupille de 3,5×29 du pignon de commande de pompe à huile et de distributeur.	2
88.795	Arrêtoir simple de 8,5 des vis de fixat. de bride de butée d'arbre à cames.	2
451.513	Poussoir des tiges de culbuteurs (diam. 26 mm).	8
451.895	Arbre de commande de pompe à huile et de distributeur (long. 294 mm).	1
452.344	Bouchon de palier AR d'arbre à cames (diam. 35 mm).	1
461.143	Bride de butée d'arbre à cames.	1
461.178	Pignon de vilebrequin (19 dents).	1
461.179	Pignon d'arbre à cames (38 dents).	1
461.256	Chaîne de commande de distribution (R. VI).	1
461.492	Arrêtoir rond de 24,5 d'écrou de blocage du pignon d'arbre à cames.	1
461.493	Ecrou H de 24×150 de blocage du pignon d'arbre à cames.	1
461.708	Arbre à cames (portées avec pattes d'araignées).	1
461.849	Tige de commande des culbuteurs (long. totale 240 mm).	8
477.154	Pignon de commande de pompe à huile et de distributeur (10 dents, pas à droite).	1

NUMÉRO	DÉSIGNATION	COEFF.
483-S	Vis TH 7×15 de fixat. du fond sur corps de pompe (R. III).	3
589-S	Vis TH de 7×60 de fixat. des filtres sur pompe (R. III).	1
764-S	Vis TH de 8×42,5 de serrage du tube support (R. III).	1
2.463-S	Joint fibre de 10×15×1 de la tuyauterie de graissage des culbuteurs (R. VI).	4
2.503-S	Ecrou H de 7×100 (haut. 6 mm. de blocage des filtres sur fond de pompe (R. III).	1
2.553-S	Ecrou H crénelé de 8×125 de la vis de serrage du tube support de pompe sur corps de pompe (R. III).	1
2.714-S	Bille de 9,52 du clapet de décharge (R. VI).	1
10.378	Clavette Woodruff du pignon fixe de pompe à huile.	1
12.685	Vis TF de 7×15 de fixat. du fond sur corps de pompe (R. VI).	1
88.540	Goupille cylindrique de 3,5×29 de fixat. du pignon de commande de pompe et de distributeur.	2
88.963	Vis TH raccord de 10×18 de la tuyauterie de graissage des culbuteurs.	2
450.234	Contre-écrou H de 10×100 (haut. 4,5 mm) de la vis 451.434 de fixat. du tube support de pompe.	1
451.354	Ressort du clapet de décharge.	1
451.355	Bouchon fileté de 16×150 de réglage du clapet de décharge.	1
451.356	Contre-écrou H de 16×150 du clapet de décharge.	1
451.360/02	Segment d'arrêt du pignon fixe (2 pièces).	1
451.366	Joint entre tôle et carter de pompe (R. VI).	1
451.368	Bague sup. de l'arbre de commande de distributeur et de pompe.	1
451.434	Vis TH à pointe de 10×38 de fixat. du tube support de pompe.	1
451.671	Raccord de 20×150 de la tuyauterie entre pompe et cylindre.	2
451.672	Raccord conique de circulation d'huile sur pompe et sur cylindre.	2
451.786	Contre-écrou H de 20×150 de fixat. de la tuyauterie 456.460.	2
451.895	Arbre de commande de pompe à huile et de distributeur (long. 294 mm).	1
451.899	Pignon fou de pompe (10 dents).	1
451.900	Pignon fixe de pompe (10 dents).	1
452.266	Arrêtoir simple de 17,5 d'écrou de clapet de décharge.	1
452.680	Tôle rectangulaire du fond de pompe.	1
452.684	Carter supérieur de protection des filtres.	1
452.685	Tôle supérieure des filtres de pompe (6 trous de 30).	1
452.686	Filtre supérieur de pompe (diam. de l'œillet 30 mm).	1
452.719	Filtre inférieur de pompe (diam. de l'œillet 11 mm).	1
452.722	Entretoise des filtres.	1
452.723	Tôle inférieure des filtres de pompe (6 trous triangulaires).	1
452.949	Fond de pompe formant support des filtres.	1
453.010	Pompe complète avec filtres.	1
453.117	Joint de 29×42 entre fond de pompe et tôle supérieure de protection des filtres (R. VI).	1
453.182	Tube support de pompe.	1
453.195	Joint entre fond de pompe et tôle (R. VI).	1
456.460	Tuyauterie entre pompe et cylindre avec écrous raccords de 20×150.	1
470.671	Tuyauterie de graissage des culbuteurs (2 raccords orientables entr'axes 205 mm).	1
477.154	Pignon de commande de pompe et de distributeur (10 dents, pas à droite).	1
730.184	Corps de pompe (haut. 74 mm).	1
730.188	Axe du pignon fou (long. 49 mm).	1

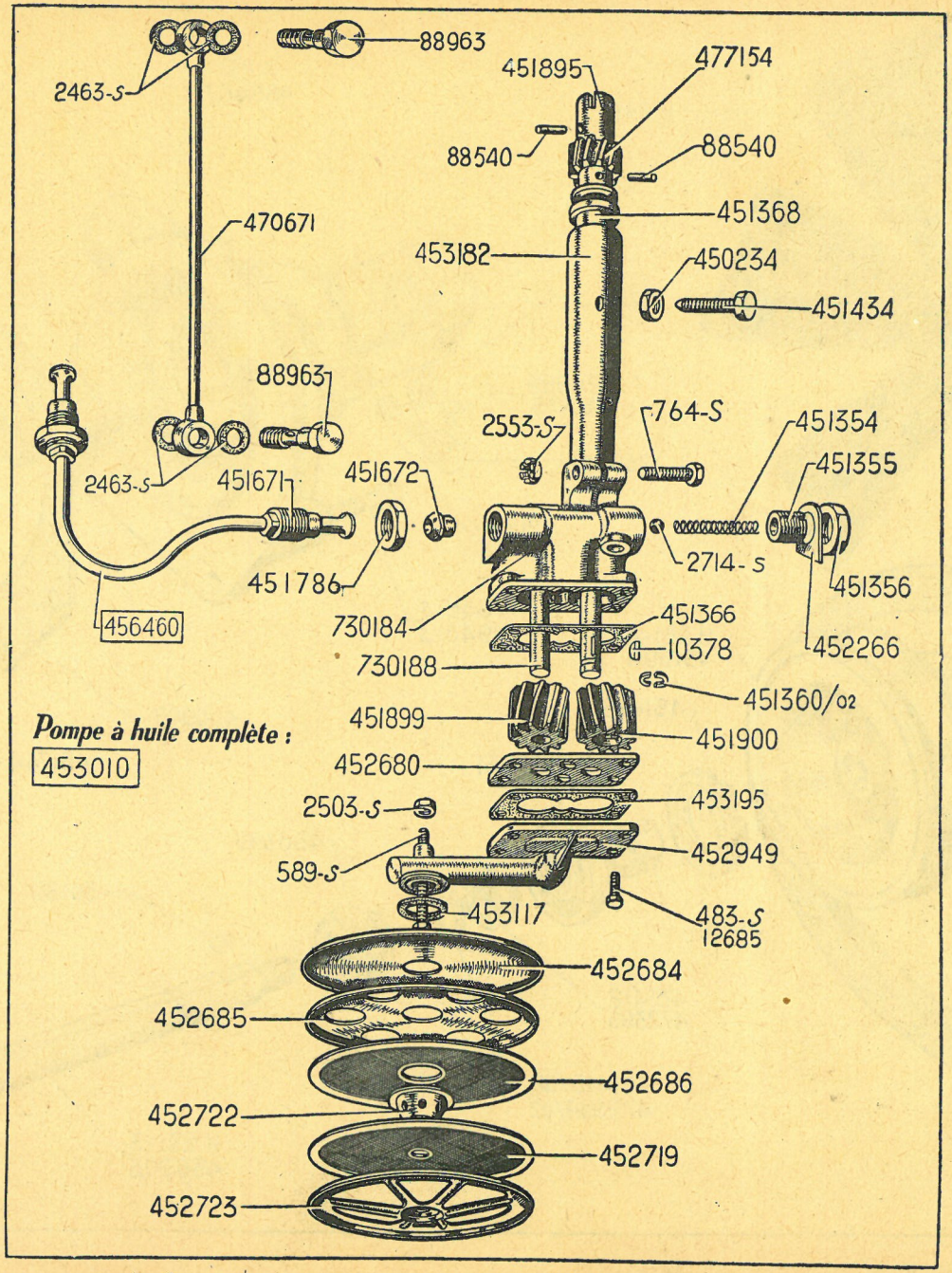
88963
2463-S
451895
477154
88540
88540
470671
451368
453182
450234
451434
88963
2553-S
764-S
451354
451355
2463-S
451671
451672
2714-S
451356
451786
730184
451366
456460
10378
452266
730188
451360/02
Pompe à huile complète :
453010
451899
451900
452680
2503-S
453195
589-S
452949
453117
483-S
12685
452684
452685
452686
452722
452719
452723

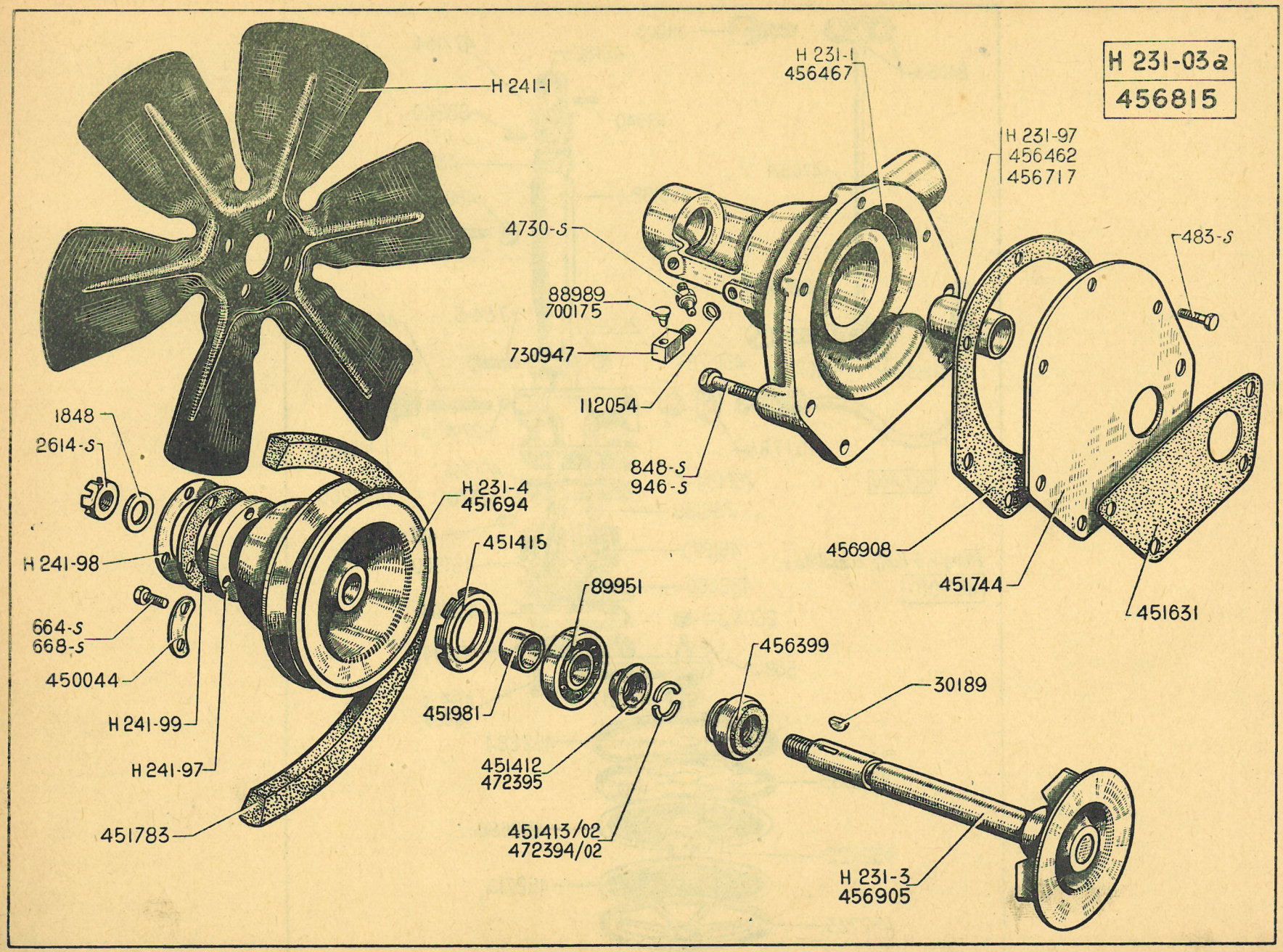
H 231-03a
456815
H 241-1
H 231-1
456467
H 231-97
456462
456717
4730-S
88989
700175
730947
112054
848-S
946-S
483-S
1848
2614-S
H 231-4
451694
H 241-98
664-S
668-S
450044
H 241-99
H 241-97
451783
451415
89951
451981
451412
472395
451413/02
472394/02
456399
30189
H 231-3
456905
456908
451744
451631

NUMÉRO	DÉSIGNATION	COEFF.
H 231-03a	*Pompe complète.* *Remplacé par* 456.815 ; *demander en outre :* 1, H 241-97 ; 4-668-S *(R. III).*	1
H 231-1	*Corps de pompe à eau bagué avec bagues H* 231-97 et 456.717 *alésage pour bague* 28 *mm pour pompe H* 231-03a. *Remplacé par* 456.467 ; *demander en outre :* 1-456.905, 1-700.175 *(R. VI).*	1
H 231-3	Arbre de pompe à eau avec turbine de 80 emmanchés (long. du moyeu de turbine 16 mm) (long. totale 170 mm) pour pompe H 231-03a.	1
H 231-4	*Poulie de pompe et de ventilateur (chanfrein de* 30° *sur diam.* 64, *côté opposé à la gorge.* *Remplacé par* 451.694 ; *demander en outre :* 1, H 241-97, 4, 663-S *(R. III).*	1
H 231-97	Bague épaulée de 19×28×36×30 de corps de pompe pour pompe H 231-03a.	1
H 241-1	Ventilateur 6 pales, diam. 330 mm, trou central diam. 31 mm, 4 trous de 8,5 à 52 mm d'entre-axes.	1
H 241-97	Entretoise (25×30,8×31×65 larg. 15 mm) de centrage de ventilateur sur poulie 451.694.	1
H 241-98	Rondelle tôle de 32×65×1 ; 4 trous de 8,5 à 52 mm d'entre-axes de fixat. de ventilateur.	1
H 241-99	Rondelle caoutchouc de 32×65×2,5 (4 trous de 8,5 à 52 mm d'entr'axes) de fixat. de ventilateur.	2
483-S	Vis TH de 7×15 de fixat. de la plaque sur corps de pompe (R. III).	3
664-S	Vis TH de 8×17,5 de fixat. des pales de ventilateur sur poulie (R. III).	4
668-S	Vis TH de 8×27,5 de fixat. des pales (montage avec entretoise H 241-97) (R. III).	4
848-S	Vis TH de 10×30 de fixat. de la pompe sur culasse (R. III).	2
946-S	Vis TH de 10×50 de fixat. de la pompe sur culasse (R. III).	2
1.848	Rondelle de 10,5×18×2,5 d'écrou de poulie de pompe (R. III).	1
2.614-S	Ecrou crénelé de 10×150 de blocage de la poulie sur arbre (R. III).	1
4.730-S	Graisseur Hydraulic du roulement de pompe (R. VI).	1
30.189	Clavette Woodruff de poulie de ventilateur (R. III).	1
88.989	Graisseur d'huile de 8×125 des bagues de la pompe H 231-03 a (R. VI).	1
89.951	Roulement à billes de 15×42×13 d'arbre de pompe (R. VI).	1
112.054	Joint de 8×14×1 du graisseur de bague à pompe.	2
450.044	Arrêtoir double circulaire de 8,5 (entr'axes : 37 mm) des vis de fixat. des pales de ventilateur sur poulie.	2
451.412	*Tôle de retenue des segments d'arrêt du roulement de pompe diam.* 15,5×19×28 *pour montage avec segment* 451.413/02. *Remplacé par* 472.395 ; *demander en outre :* 1-472.394/02.	1
451.413/02	Segment d'arrêt du roulement d'arbre de pompe (2 pièces) haut. 8,4 mm pour montage avec tôle 451.412.	1
451.415	Ecrou crénelé fileté extérieurement à 45×150, de blocage du roulement de pompe.	1
451.631	Joint entre pompe et culasse (R. VI).	1
451.694	Poulie de pompe et de ventilateur (sans chanfrein).	1
451.744	Plaque d'appui de pompe.	1
451.783	Courroie de commande de ventilateur, de pompe et de dynamo (R. VI).	1
451.921	Entretoise acier de 16×20×15 de poulie de ventilateur.	1
456.399	Garniture A D de pompe à eau (R. VI).	1
456.462	Douille de 15×19×29,5 du corps de pompe 456.467 (R. VI).	1
456.467	Corps de pompe bagué (alésage pour bague 19 mm) pour pompe 456.815.	1
456.717	Bague de 15×19×24,5 de pompe à eau H 231-03 a (R. VI).	1
456.815	Pompe complète.	1
456.905	Arbre et turbine de 80 emmanchés (long. du moyeu de turbine 24,3 mm) long. totale 170 mm) pour pompe 456.815.	1
456.908	Joint entre plaque et corps de pompe (R. VI).	1
472.394/02	Segment d'arrêt du roulement d'arbre de pompe, haut. 9,4 (2 pièces) montage avec tôle 472.395.	1
472.395	Tôle de retenue des segments d'arrêt du roulement de pompe, diam. 15,5×21×28. Montage avec segments 472.394/02.	1
700.175	Graisseur à huile de la pompe 456.815 (R. VI).	1
730.947	Raccord en équerre de 8×125 de graisseur.	1

NUMÉRO	DÉSIGNATION	COEFF.
	NOTA. — Pour le carburateur et ses pièces de détail, s'adresser directement à la maison « Solex » ou à ses représentants officiels.	
H 142-03	Biellette de commande d'accélérateur.	2
H 142-5	Ressort, diam. 12 mm, long. 96 mm de rappel de levier de renvoi de commande d'accélérateur.	1
H 142-12	Levier bagué de renvoi de commande d'accélérateur.	1
H 142-87	Rondelle de 9,25×18×2,4 entre levier de renvoi et axe.	1
H 142-88	Axe H, long. 69 mm, filetage 7×100 sur 10 mm, support de levier de renvoi.	1
H 142-93	Tourillon de levier de renvoi de commande, diam. lisse 9 mm, long. 12 mm, diam. cannelé 7 mm, long. 12 mm.	1
H 142-99	Tige nue diam. 6 mm, long. 145 mm de commande d'accélérateur.	2
H 171-0	Filtre à air silencieux (R. VI).	1
H 171-1	Tubulure de filtre à air.	1
H 171-93	Vis à oreilles de 7×14 à pointe de fixat. de filtre à air.	1
H 171-96	Patte d'attache de filtre à air.	1
H 171-99	Bague de 46×54×23 entre filtre à air et tubulure.	1
H 172-1	Ecran de carburateur.	1
H 744-95	Pédale d'accélérateur avec support (R. III).	1
412-S	Vis TH de 6×70 de fixat. de tubulure de filtre à air (R. III).	1
2.371-S	Ecrou H de 6×100 de boîtes à rotule des biellettes.	4
2.551-S	Ecrou H de 8×125 de fixat. du carburateur.	2
2.573-S	Rondelle crantée de 8 sous écrou de fixat. du carburateur (R. VI).	2
88.372	Goujon de 8×48 (filetages 28 et 12) de fixat. du carburateur.	2
437.237	Vis TH de 6×47,5 de fixat. de tubulure de filtre à air (R. II).	1
480.393	Joint de carburateur (entr'axes 60 mm, épais. 6/10) (R. VI).	3
481.087	Joint de carburateur (entr'axes 60 mm, épais. 10 mm) (R. VI).	1
589.520	Ressort de boîtes à rotule (R. VI).	4
592.250	Boîte à rotule réglable 6×100 (R. VI).	4

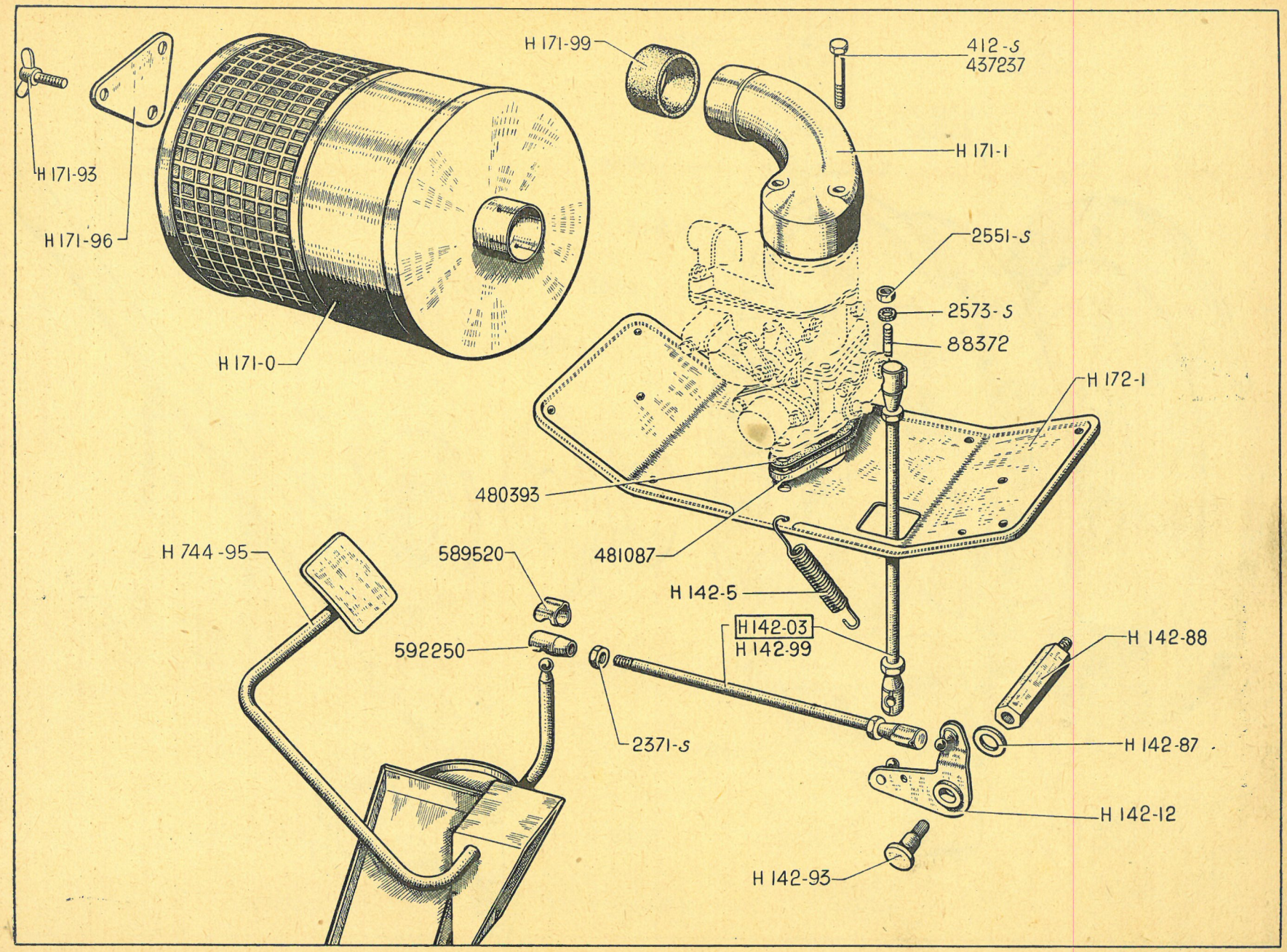
H 171-99
412-S
437237
H 171-1
H 171-93
H 171-96
H 171-0
2551-S
2573-S
88372
H 172-1
480393
481087
H 744-95
589520
592250
H 142-5
H142-03
H 142-99
H 142-88
2371-S
H 142-87
H 142-12
H 142-93

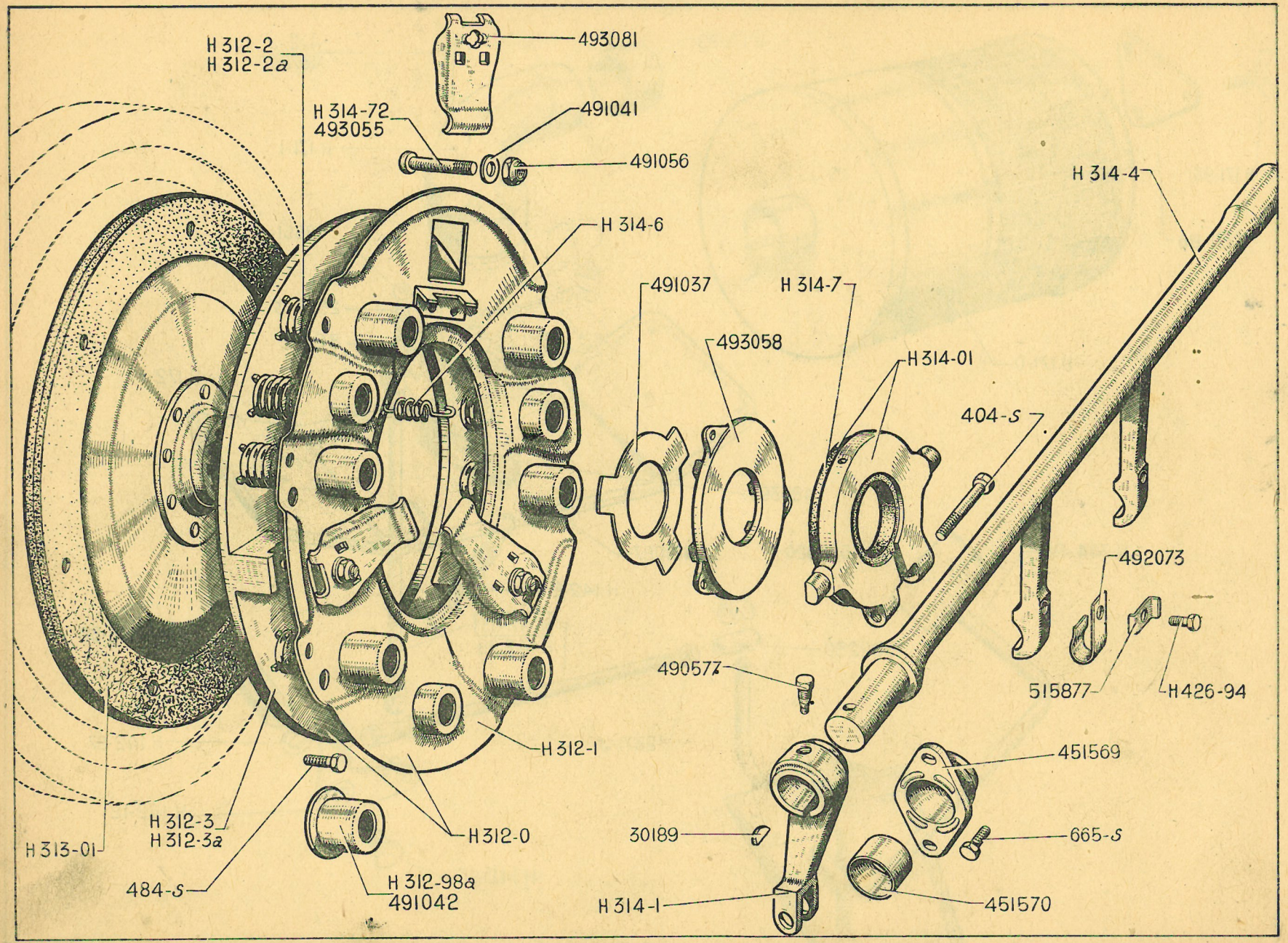
H 312-2
H 312-2a
493081
H 314-72
493055
491041
491056
H 314-6
H 314-4
491037
H 314-7
493058
H 314-01
404-S
492073
515877
H 426-94
490577
451569
665-S
451570
30189
H 314-1
H 312-1
H 312-0
H 312-3
H 312-3a
H 313-01
484-S
H 312-98a
491042

NUMÉRO	DÉSIGNATION	COEFF.
H 312-0	Mécanisme d'embrayage diam. du carter tôle 254 mm (R. VI).	1
H 312-1	Carter tôle d'embrayage support des linguets, diam. 254 mm (R. VI).	1
H 312-2	Ressort d'embrayage diam. 25 mm, long. 46,7 mm, repère vert (R. VI).	6
H 312-2a	Ressort d'embrayage diam. 24 mm, long. 33,8 mm, repère bleu (R. VI).	3
H 312-3	*Plateau d'embrayage diam. 217 mm. alésages pour vis des linguets 8 mm et 13 mm (R. VI). Remplacé par* H 312-3a ; *demander en outre :* 3-493.055.	1
H 312-3a	Plateau d'embrayage, diam. 217 mm, alésage pour vis des linguets 8,6 et 14 mm, trois bossages d'appui à la base des tétons de centrage des ressorts (R. VI).	1
H 312-98a	Cuvette, haut 10,8 mm de ressort d'embrayage (repère bleu) (R. VI).	3
H 313-01	Disque d'embrayage garni (12 rivets), diam. 215 mm, moyeu déporté (R. VI).	1
H 314-01	Support et bague graphitée de butée d'embrayage assemblés, diam. des tourillons 14 mm (R. VI).	1

NUMÉRO	DÉSIGNATION	COEFF.
H 314-1	Levier de commande de fourche de débrayage.	1
H 314-4	Fourche de débrayage, long. totale 293 mm.	1
H 314-6	Ressort d'appui des linguets, diam. 16 mm, long. 25 mm. (R. VI).	3
H 314-7	Bague graphitée de 38×66×16 d'embrayage (R. VI).	1
H 314-72	Vis TR 8×37×11 sans chanfrein sous tête de réglage des linguets (R. VI).	3
H 426-94	Vis TH de 5×8 de fixat. du ressort d'accrochage.	2
404-S	Vis TH de 6×40 de serrage du support de butée d'embrayage (R. III).	1
484-S	Vis TH de 7×17,5 de fixat. du carter d'embrayage sur volant moteur (R. III).	6
665-S	Vis TH de 8×20 de fixat. du palier de fourche de débrayage (R. III)	2
30.189	Clavette Woodruff de 4×15,5 des leviers de commande de fourche (R. III).	1
451.569	Palier bagué de fourche de débrayage.	1

NUMÉRO	DÉSIGNATION	COEFF.
451.570	Bague de 20 × 23,17 × 18 de palier de fourche de débrayage (R. VI).	1
490.577	Vis TH à pointe de 10×16,5 de fixat. du levier de commande de fourche de débrayage.	1
491.037	Plaquette entre bague d'appui et linguets, diam. intérieur 33 mm, épais. 0,5 mm (R. VI).	1
491.041	Rondelle de 10×18×2,5 sous écrou de vis de réglage (R. VI).	3
491.042	Cuvette haut. 26 mm, de ressort d'embrayage (repère vert) (R. VI).	6
491.056	Ecrou H à double colerette de 8×75 de vis de réglage (R. VI).	3
492.073	Ressort en U d'accrochage de butée graphitée sur fourche.	2
493.055	Vis TR de 8×37, diam. de la tête 12 mm (chanfrein sous tête) de réglage des linguets (R. VI).	3
493.058	Bague d'appui des linguets (R. VI).	1
493.081	Linguet d'embrayage (R. VI).	3
515.877	Arrêtoir simple de 6 des vis de fixat. de ressort d'accrochage.	2

NUMÉRO	DÉSIGNATION	COEFF.
H 33-0a	*Boîte de vitesses complète.* **1200 K.** *Remplacé par* H 33-0b ; *demander en outre :* 1-H 314-52, 1-H 314-54 *(R. VI)*, 1-H 314-79a, 2-2.322-S *(R. III).*	1
H 33-0b	Boîte de vitesses complète avec dispositif de verrouillage mais sans tige. **1200 K.**	1
HZ 33-0	*Boîte de vitesses complète.* **850 K.** *Remplacé par* HZ 33-0b ; *demander en outre :* 1-H 314-52, 1-H 314-54 *(R.VI)*, 1-H 314-79a, 2-2.322-S *(R. III).*	1
HZ 33-0b	Boîte de vitesses complète avec dispositif de verrouillage mais sans tige. **850 K.**	1
H 133-03	Support AR assemblé avec chapeau de suspension de boîte (4 trous de 7,5 à 6 2mm et 83 mm d'entr'axes) (R. III).	1
H 133-78	Arrêtoir double de 7,5 mm, entr'axes 62 mm, des vis de fixat. du support AR de boîte (R. III).	2
H 313-89	Bride d'étanchéité d'arbre de commande de boîte avec garniture montée.	1
H 331-0	Couvercle supérieur de boîte avec axes et fourchettes montés.	1
H 331-0b	Couvercle supérieur de boîte avec axes, fourchettes, dispositif de verrouillage montés mais sans tige.	1
H 331-1	Carter de boîte, de différentiel et d'embrayage.	1
H 331-2	Joint du couvercle AR de boîte (R. VI).	1
H 331-3	Couvercle AR de boîte.	1
H 331-4	Couvercle supérieur de boîte avec embase, tamis et sélecteur.	1
H 331-8	Flasque-cage de roulement de différentiel.	1
H 331-10	Tamis (tôle perforée, diam. 55 mm) de couvercle de boîte.	1
H 331-94	Bouchon (vis TH à barrette de 10×15 à pointe) de niveau d'huile de boîte.	1
H 333-99	Vis pointeau spéciale sans tête, long. totale 82 mm, filetage 10×150 sur 26 mm de long. de blocage du roulement simple de pignon de prise directe.	2
H 381-1	Pignon de compteur 13 dents, long. totale 62 mm, une gorge de 5 entre fente d'entraînement et collerette.	1
303-S	Vis TH de 6×12 de fixat. de bride d'étanchéité (R. III).	3
308-S	Vis TH parkérisée de 6×25 de serrage du flexible de compteur (R. III).	1
484-S	Vis TH de 7×17,5 de fixat. du support AR de boîte (R. III).	4
485-S	Vis TH de 7×20 (R. III) de fixat. :	
	— de bride de prise de compteur.	1
	— du chapeau de roulement de différentiel.	10
486-S	Vis TH de 7×22,5 de fixat. de boîte sur cylindre (R. III).	7
661-S	Vis TH de 8×10 de fixat. de plaque de fermeture du carter d'embrayage (R. III).	2
665-S	Vis TH de 8×20 (R. III) de fixat. :	
	— du couvercle de boîte.	2
	— de flasque-cage de roulement différentiel.	12
767-S	Vis TH de 8×50 de fixat. du couvercle de boîte (R. III).	2
768-S	Vis TH de 8×55 de fixat. du couvercle de boîte (R. III).	2
848-S	Vis TH de 10×30 de fixat. du couvercle AR (R. III).	8
936-S	Vis TH de 10×25 de fixat. de boîte sur cylindre (R. III).	4
944-S	Vis TH de 10×45 de fixat. du chapeau de support AR de boîte (R. III).	2
947-S	Vis TH de 10×55 de fixat. du couvercle AR (R. III).	1
2.469-S	Joint de 10,2×15×12 de hauteur de niveau d'huile (R. VI).	1
2.474-S	Joint de 24,4×32×2 du bouchon de vidange de carter de boîte (R. VI).	1
2.611-S	Ecrou H de 10×150 des vis 936-S de fixat. de boîte sur cylindre (R. III).	4
2.613-S	Contre-écrou H de 10×150 des vis de blocage de roulement simple du pignon de prise directe (R. III).	2
2.950	Bouchon TH de 24×200 de vidange du carter de boîte.	1
88.658	Arrêtoir double de 11,5, entr'axes 70 mm des vis de fixat. du chapeau de suspension (R. III).	2

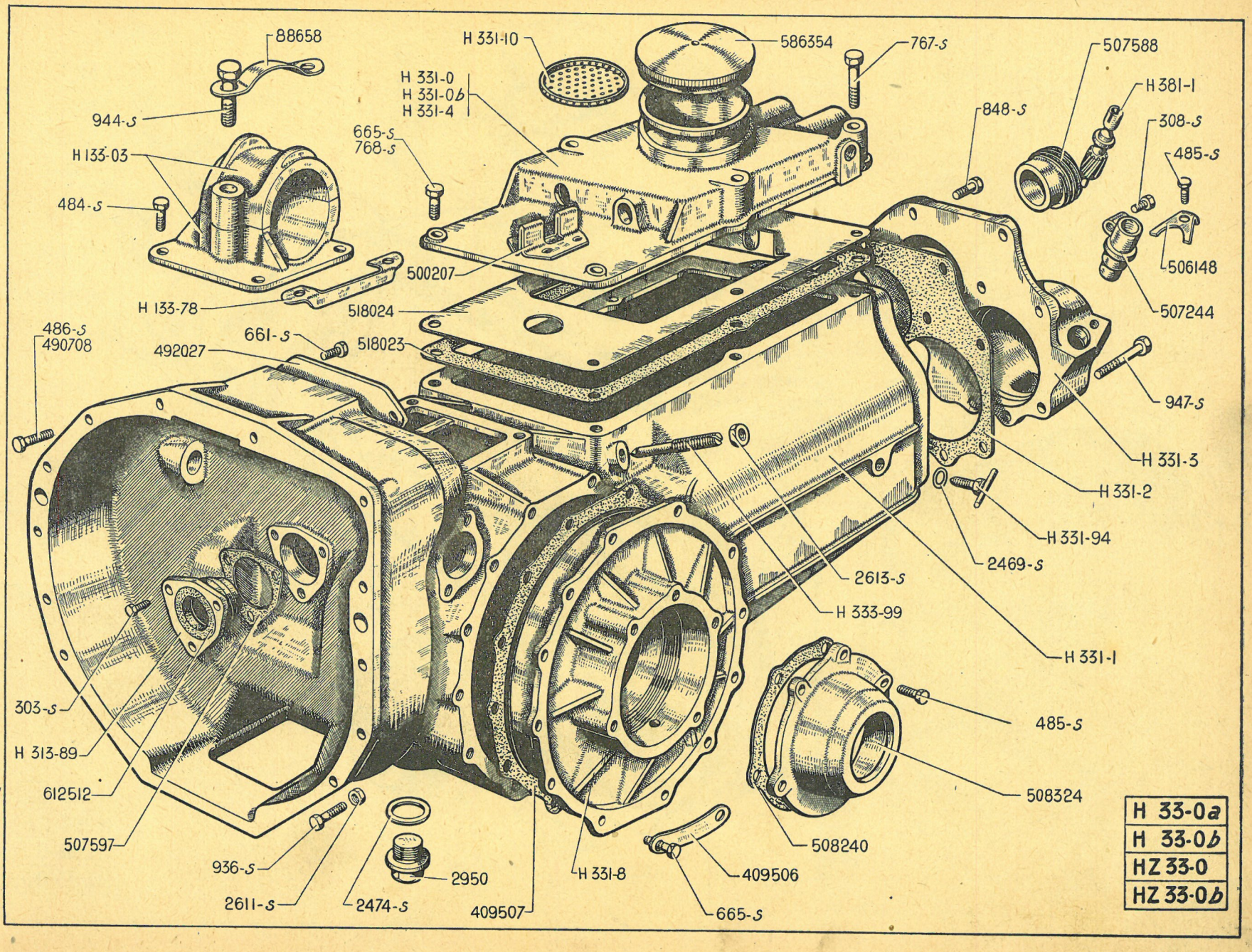

H 33-0a
H 33-0b
HZ 33-0
HZ 33-0b

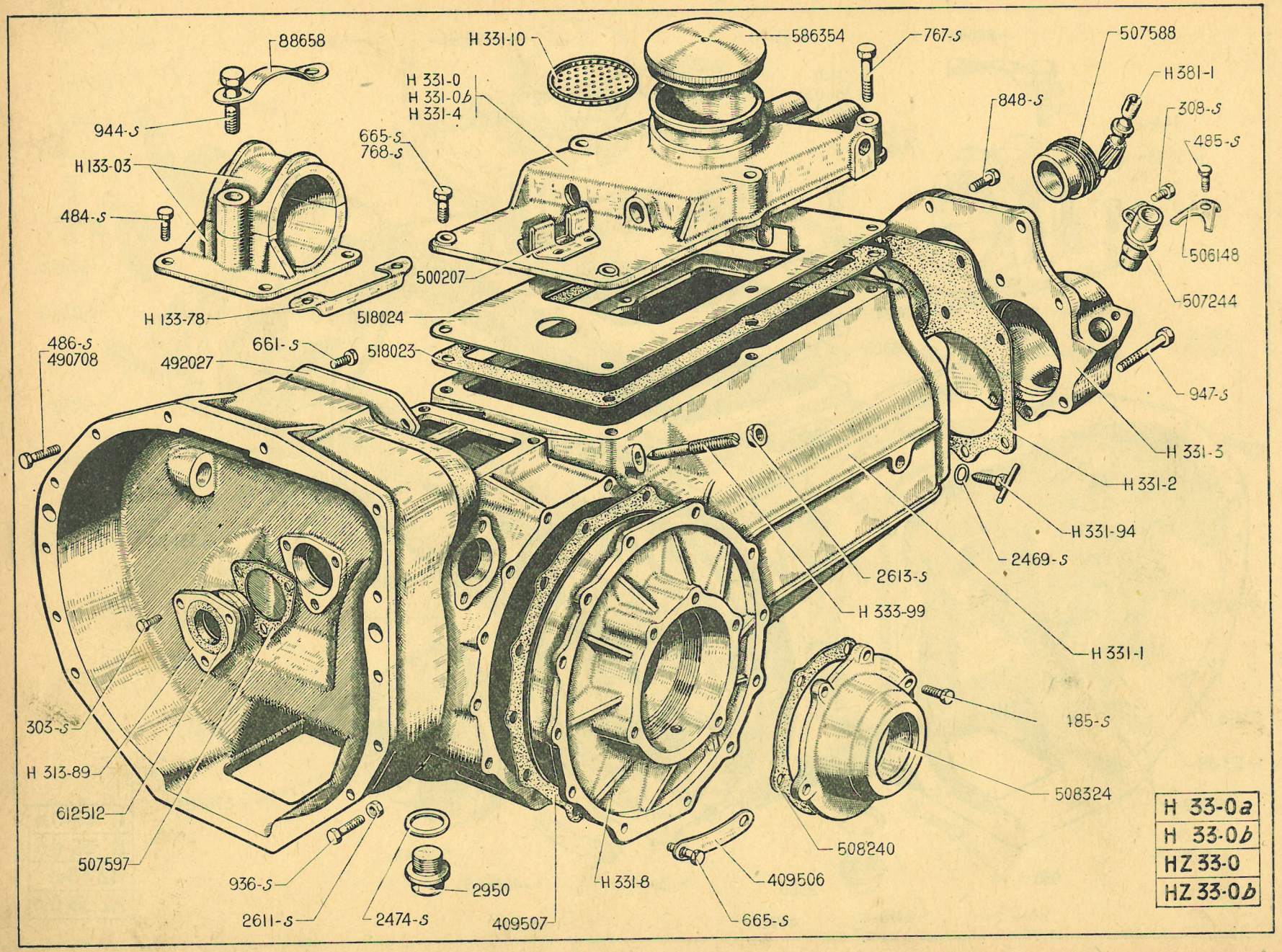

H 33-0a
H 33-0b
HZ 33-0
HZ 33-0b

NUMÉRO	DÉSIGNATION	COEFF[t]
409.506	Arrêtoir double de 8,5 mm des vis de fixat. de flasque-cage de roulement de différentiel.	6
409.507	Joint papier, diam. intér. 186 mm, 12 trous de 9 équi-distants entre flasque-cage de roulement de différentiel et carter de boîte (R. VI).	1
490.708	Vis tête conique 2 méplats de 7×22,5 de fixat. de boîte sur cylindre.	1
492.027	Plaque tôle (2 trous de 8,5, entre-axes 146 mm) de fermeture de carter d'embrayage.	1
500.207	Sélecteur du point mort.	1
506.148	Bride de prise de compteur.	1
507.244	Prise de compteur, long. 43 mm.	1
507.588	Vis de compteur (6 filets).	1
507.597	Joint triangulaire, diam. intérieur 47 mm de la bride d'étanchéité (R. VI).	1
508.240	Joint papier diam. intér, 91 mm, 5 trous, du chapeau de roulement de différentiel (R. VI).	2
508.324	Chapeau de roulement de différentiel avec garniture, alésage 72 mm, filetage 75×100, 5 trous de fixat., diam. 8.	2
518.023	Joint rectangulaire de 217×130 du couvercle de boîte (R. VI).	2
518.024	Déflecteur d'huile du couvercle de boîte (213×136) (R. VI).	1
586.354	Bouchon de remplissage d'huile (R. VI).	1
612.512	Garniture d'étanchéité de 21×40×9,5 d'arbre de commande de boîte.	1

NUMÉRO	DÉSIGNATION	COEFF[t]
H 314-52	Barillet de 14×37,5 alésage 7,25 du levier de débrayage (R. II).	1
H 334-06	Ensemble de verrou sans doigt H 334-14a, ni ressort 506.348, ni tige H 334-79a.	1
H 334-1	Axe de commande de fourchette de 1re et marche AR, logement de vis TC de blocage de fourchette à 85 mm de la chape.	1
H 334-2	Boule du levier de commande de changement de vitesses, diam. 51 mm, haut. 38 mm.	1
H 334-3	Levier de commande de changement de vitesses, long. totale 532 mm.	1
H 334-4	Axe de commande de vitesse avec ressorts et rondelles montés, et leviers soudés.	1
H 334-9	Axe de commande de fourchette de 2e et prise directe, logement de vis TC de blocage de fourchette à 63 mm de la chape, sans rampe entre crans. Montage sans verrouillage commandé par l'embrayage.	1
H 334-9b	Axe de commande de fourchette de 2e et prise (gorge repère à 15 mm de la chape). Montage avec verrouillage commandé par l'embrayage.	1
H 334-13	Verrou diam. 6 et 13, long. 79 mm.	1
H 334-14a	Doigt diam 5,5, 5,7 et 9,6 ; long. totale 62 mm.	1
H 334-16	Cuvette de 22×34×7,5 de friction du levier de commande de changement de vitesses.	1
H 334-54	Goupille canelée de 1,5×10 de fixat. de tige (R. VI).	1
H 334-56	Ressort de 8,5×38 de rappel de verrou.	1
H 334-57	Support de verrou.	1
H 334-62	Rondelle feutre de 26×39×3 du levier de commande de changement de vitesses.	1
H 334-77a	Vis TR de 12×26 alésages 5,5 et 6 mm de réglage du doigt.	1
H 334-79a	Tige de 5, long. non développée 420 mm de commande de verrouillage.	1
H 334-81	Jonc de 17×22×2,5, ouverture 15 mm, d'arrêt de rondelle d'axe de commande de vitesse.	2
H 334-82	Rondelle de 14×145×4 d'étanchéité de levier de commande de changement de vitesses.	1
H 334-97	Etrier du levier de commande de changement de vitesses.	1
482-S	Vis TH de 7×12,5 de fixat. de l'étrier du levier de commande de changement de vitesses (R. III).	2
2.322-S	Contre-écrou H de 5×75, haut. 3,5 de réglage de tige de verrouillage (R. III).	2
2.363-S	Rondelle de 6,5×14 d'arrêt de ressort de verrou de vitesse (R. III).	1
2.424-S	Goupille fendue de 1,5×15 d'arrêt de rondelle de ressort de verrou (R. VI).	1
2.673-S	Contre-écrou H de 12×175 de vis de réglage du doigt de verrouillage (R. III).	2
2.714-S	Bille de 9,52 mm de verrouillage des vitesses (R. VI).	2
88.319	Ressort de 9×34 de bille de verrouillage de 2e et prise directe. (Montage sans verrouillage commandé par l'embrayage).	1
89.230	Vis TH à téton de 12×14 d'appui de ressort de verrouillage.	1
451.570	Bague de 20×23×17,5 d'axe de commande de vitesse (R. VI).	2
461.116	Rondelle de 14,5×20×1 d'axe de fourchette.	ALD
461.681	Rondelle de 14,5×20×0,5 d'axe de fourchette.	ALD
500.201	Verrou de 9,5×34 de sécurité des vitesses dans couvercle de boîte.	1
500.304	Vis TH creuse de 12×16 avec toile métallique sertie, d'appui de ressort de bille de verrouillage et de prise d'air sur couvercle de boîte.	1
500.613	Vis TC à pointe de 8×16 d'arrêt des fourchettes.	2
501.473	Fourchette de 2e et prise directe, ouverture 65 mm.	1
501.475	Fourchette de 1re et marche AR, ouverture 41 mm.	1
506.348	Ressort de 9×30 : — de bille de verrouillage de 1re et de marche AR ;	1
	— de doigt de verrouillage de 2e et prise directe.	1
515.340	Ressort conique grand diam. 43, long. 40, de levier de commande de changement de vitesses.	1

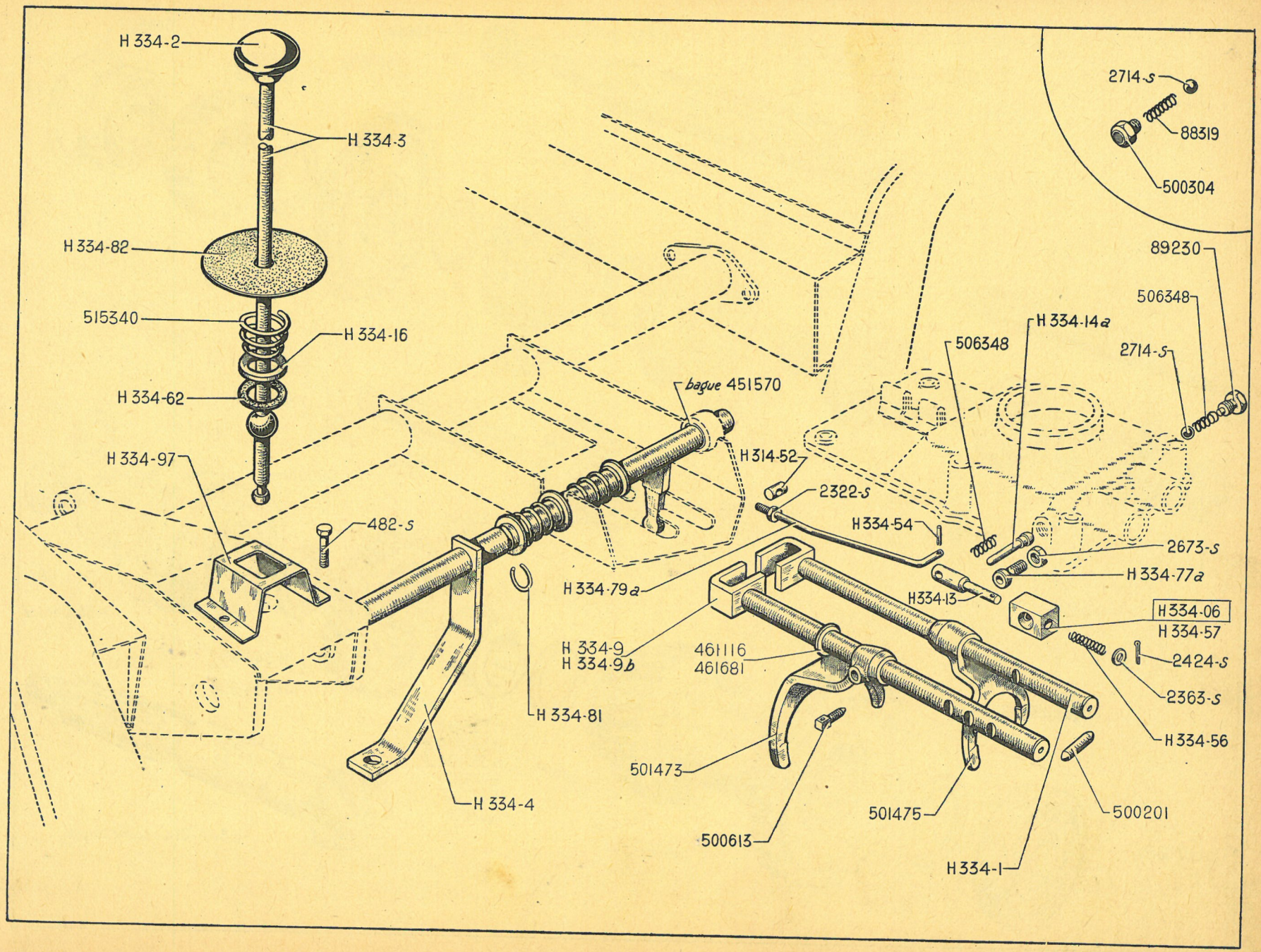
H 334-2
H 334-3
H 334-82
515340
H 334-16
H 334-62
H 334-97
482-s
H 334-4
H 334-81
bague 451570
H 314-52
2322-s
H 334-54
H 334-79a
H 334-9
H 334-9b
461116
461681
501473
500613
501475
H 334-1
500201
H 334-56
2424-s
2363-s
H 334-06
H 334-57
H 334-13
H 334-77a
2673-s
506348
H 334-14a
2714-s
89230
506348
2714-s
88319
500304

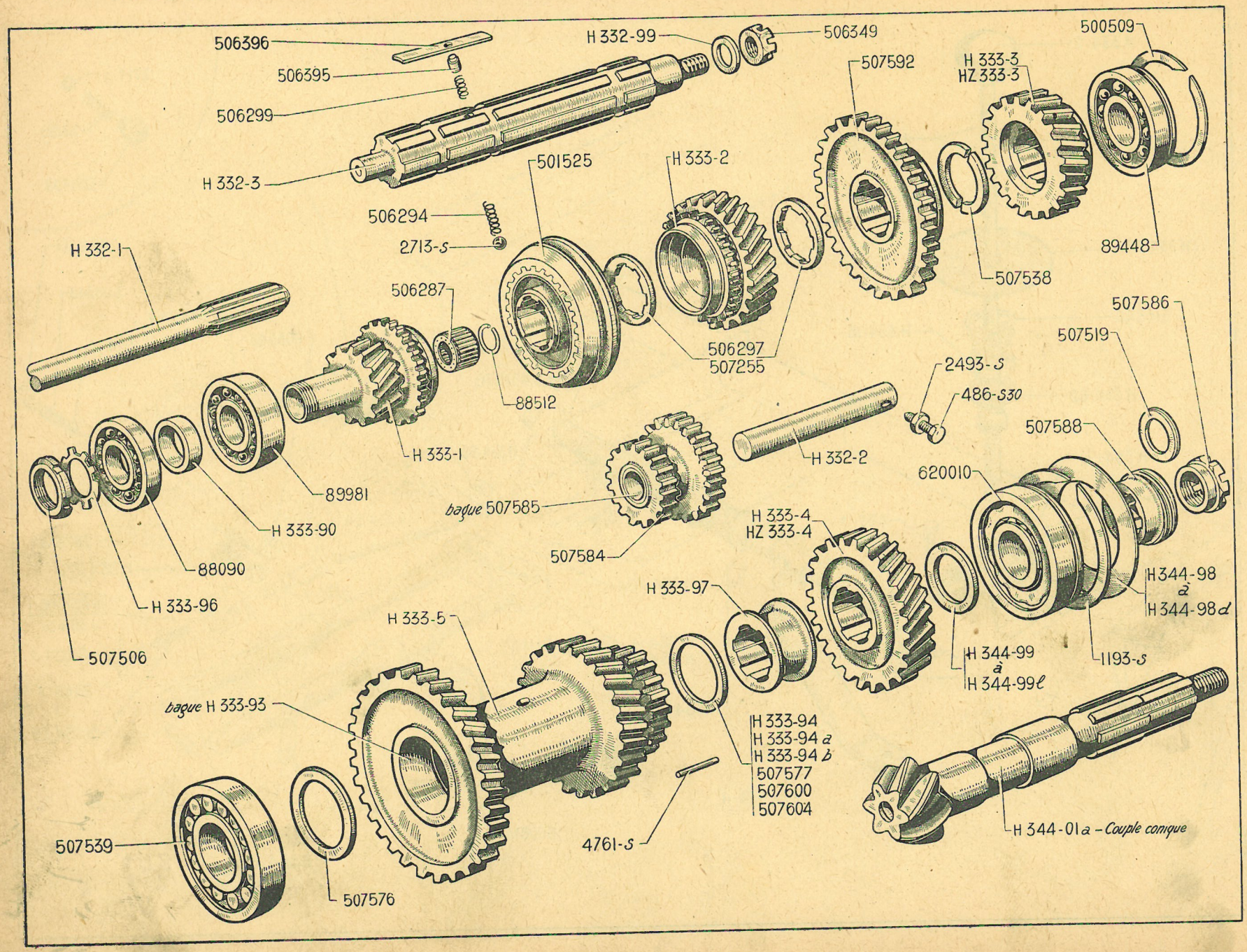
506396
506395
506299
H 332-3
H 332-99
506349
507592
H 333-3
HZ 333-3
500509
89448
507538
501525
H 333-2
506294
2713-S
506297
507255
H 332-1
506287
88512
H 333-1
89981
H 333-90
88090
H 333-96
507506
bague 507585
507584
H 332-2
2493-S
486-S30
507586
507519
507588
620010
H 333-4
HZ 333-4
H 344-98 a
H 344-98 d
H 333-97
H 344-99 a
H 344-99 e
1193-S
H 333-5
bague H 333-93
H 333-94
H 333-94 a
H 333-94 b
507577
507600
507604
507539
507576
4761-S
H 344-01 a – Couple conique

NUMÉRO	DÉSIGNATION	COEFF[t]
H 332-1	Arbre de commande de boîte, 8 cannelures, long. totale 293 mm, diam. rectifié 22,2 mm.	1
H 332-2	Axe de 18×128 du pignon de marche AR.	1
H 332-3	Arbre primaire, long. 231 mm, 6 cannelures.	1
H 332-99	Rondelle (traitée) de 16,5×35×5 sous écrou de blocage de roulement double d'arbre primaire.	1
H 333-1	Pignon de prise directe (14 et 30 dents).	1
H 333-2	Pignon fou de deuxième (22 et 30 dents).	1
H 333-3	Pignon de commande de réducteur (21 dents). **1.200 K.**	1
HZ 333-3	Pignon de commande de réducteur (23 dents). **850 K.**	1
H 333-4	Pignon de renvoi de réducteur (26 dents). **1.200 K.**	1
HZ 333-4	Pignon de renvoi de réducteur (24 dents). **850 K.**	1
H 333-5	Train intermédiaire bagué (18×25×31 dents).	1
H 333-90	Entretoise de 30×36×14,8 entre roulements simple et double de pignon de prise directe.	1
H 333-93	Bague de 35,5×40×66,5, entretoise des aiguilles de train intermédiaire. Ne fournissons pas. Voir : Train bagué H 333-5.	1
H 333-94	Rondelle de 35,2×49×3,55 de friction et de réglage AR du train intermédiaire.	ALD
H 333-94a	Rondelle de 35,2×49×3,7 de friction et de réglage AR du train intermédiaire.	ALD
H 333-94b	Rondelle de 35,2×49×3 de friction et de réglage AR du train intermédiaire.	ALD
H 333-96	Arrêtoir à lamelles de 31 d'écrou de blocage des roulements de pignon de prise directe (R. VI).	1
H 333-97	Entretoise cannelée, long. 35,5 mm entre train intermédiaire et pignon de renvoi de réducteur.	1
H 344-01a	Couple conique de 6×29.	1
H 344-98	Rondelle de 60×79×0,06 de réglage du roulement double AR de pignon d'attaque (R. VI).	ALD
H 344-98a	Rondelle de 60×79×0,2 de réglage du roulement double AR de pignon d'attaque (R. VI).	ALD
H 344-98b	Rondelle de 60×79×0,5 de réglage du roulement double AR de pignon d'attaque (R. VI).	ALD
H 344-98c	Rondelle de 60×79×0,1 de réglage du roulement double AR de pignon d'attaque (R. VI).	ALD
H 344-98d	Rondelle de 60×79×0,15 de réglage du roulement double AR de pignon d'attaque (R. VI).	ALD
	Rondelle de réglage entre roulement AR de pignon d'attaque et pignon de renvoi de réducteur, diam. 30,5 et 44.	
H 344-99	Epais. 2 mm.	ALD
H 344-99a	Epais. 2,05 mm.	ALD
H 344-99b	Epais. 2,1 mm.	ALD
H 344-99c	Epais. 2,2 mm.	ALD
H 344-99d	Epais. 2,3 mm.	ALD
H 344-99e	Epais. 2,4 mm.	ALD
H 344-99f	Epais. 2,5 mm.	ALD
H 344-99g	Epais. 2,6 mm.	ALD
H 344-99h	Epais. 2,7 mm.	ALD
H 344-99i	Epais. 2,8 mm.	ALD
H 344-99j	Epais. 2,9 mm.	ALD
H 344-99k	Epais. 2,95 mm.	ALD
H 344-99l	Epais. 3 mm.	ALD
486-S-30	Vis TH à pointe de 7 × 22,5 d'arrêt d'axe de pignon de marche AR (R. III).	1
1.193-S	Segment de 68×78,2×1,70 d'arrêt de roulement AR de pignon d'attaque (R. III).	1
2.493-S	Contre-écrou H de 7×100 de vis d'arrêt d'axe de marche AR (R. III).	1
2.713-S	Bille de 6,35 du synchroniseur (R. VI).	6
4.761-S	Aiguille de 2,5×23,8 de train intermédiaire (Jeu de 100 pour coefficient de montage 94). (R. VI).	1
88.090	Roulement simple de 30×62×16 de pignon de prise directe (R. VI).	1

NUMÉRO	DÉSIGNATION	COEFF.
88.512	Jonc d'arrêt de 19×25,5×3,2 de roulement à rouleaux de pignon de prise d'arbre primaire.	1
89.448	Roulement de 25×62×24 d'arbre primaire.	1
89.981	Roulement double de 30×62×20 de pignon de prise directe (R. VI).	1
500.509	Segment de 57×66×1,4 d'arrêt de roulement double d'arbre primaire.	1
501.525	Synchroniseur complet.	1
506.287	Roulement à rouleau de 19,02×28,6×25 intérieur de pignon de prise directe et sur bout d'arbre primaire.	1
506.294	Ressort de synchroniseur, diam. 6 mm, long. 14,5 mm.	6
506.297	Rondelle cannelée de 29,2×44×5 d'appui du pignon fou de deuxième.	ALD
506.299	Ressort de 5×12,5 du bonhomme de verrouillage de plaquette d'arrêt des rondelles de pignon fou de deuxième.	1
506.349	Ecrou H crénelé de 16×150, haut. 11 mm de blocage de roulement double d'arbre primaire.	1
506.395	Bonhomme, diam. 3 et 5 ; long. 1,5 et 6,5 épaulé de verrouillage de la plaquette d'arrêt des rondelles du pignon fou de deuxième.	1
506.396	Plaquette de 43×7,3×1,8 d'arrêt des rondelles d'appui du pignon fou de deuxième.	1
507.255	Rondelle cannelée de 29,2×44×5,1 d'appui du pignon fou de deuxième.	ALD
507.506	Ecrou rond à encoches de 30×150 pas à gauche de blocage des roulements du pignon de prise directe.	1
507.519	Rondelle de 24,5×38×4 sous écrou de blocage de roulement double AR de pignon d'attaque.	1
507.538	Demi-segment d'arrêt du pignon de réducteur, épais. 4 mm, haut. 19,75 mm.	2
507.539	Roulements à galet de 35×80×21 AV du pignon d'attaque formant arbre secondaire (R. VI).	1
507.576	Rondelle de 35,2×52×4,85 d'appui AV du train intermédiaire.	1
507.577	Rondelle de 35,2×49×3,4 de friction et de réglage AR du train intermédiaire.	ALD
507.584	Pignon bagué de marche AR (17 et 21 dents).	1
507.585	Bague de 17,5×25,5×23 du pignon de marche AR.	1
507.586	Ecrou H crénelé à collerette de 24×150 haut. 20 de blocage du roulement double AR de pignon d'attaque.	1
507.588	Vis de compteur (6 filets).	1
507.592	Pignon baladeur de 1re et marche AR (30 dents).	1
507.600	Rondelle de 35,2×49×3,1 de friction et de réglage AR du train intermédiaire.	ALD
507.604	Rondelle de 35,2×49×3,25 de friction et de réglage AR du train intermédiaire.	ALD
620.010	Roulement double de 30×72×30,1 gorge extér. de 3,25×68,8 AR de pignon d'attaque.	1

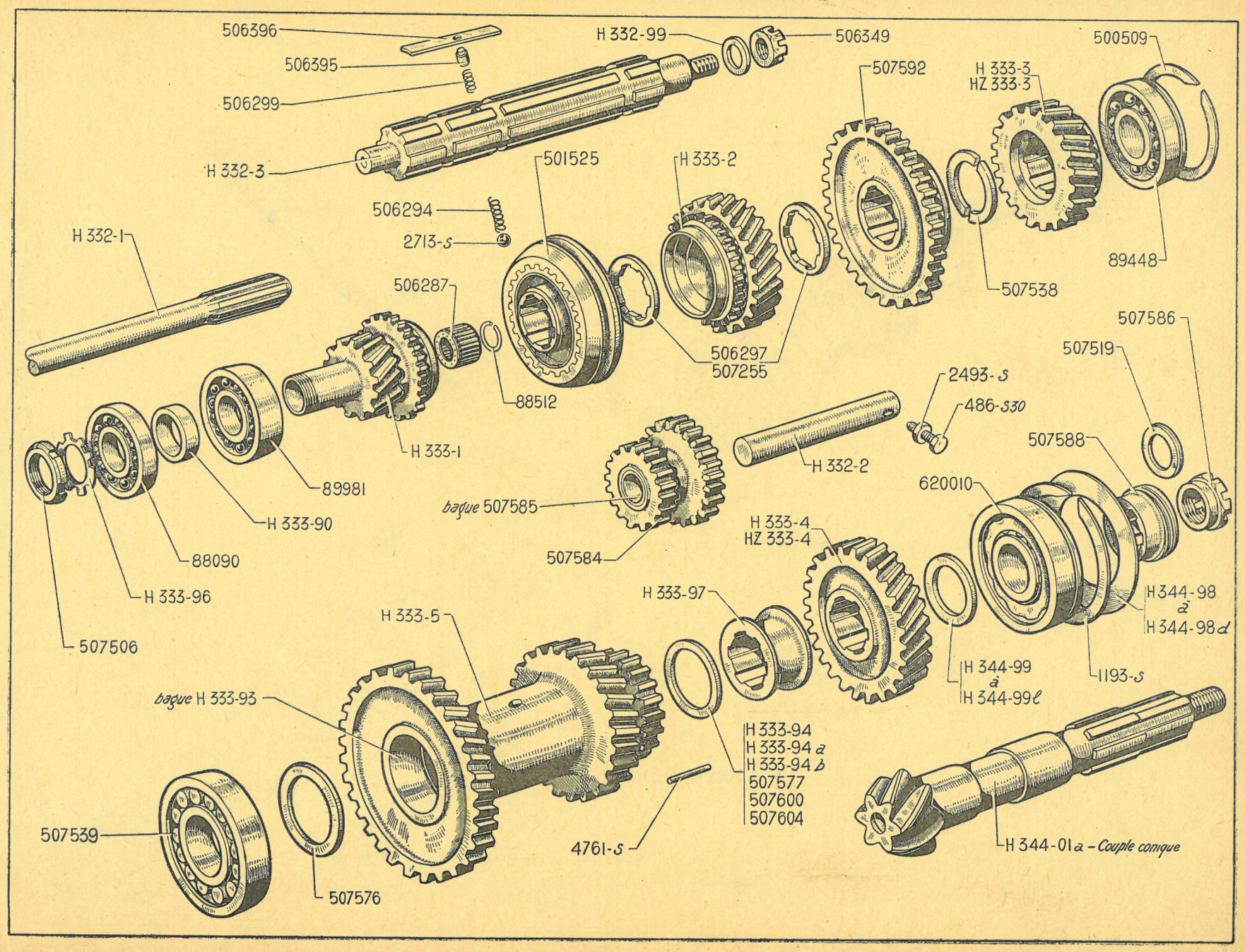
506396
506395
506299
H 332-3
H 332-99
506349
500509
507592
H 333-3
HZ 333-3
89448
507538
501525
H 333-2
506294
2713-S
H 332-1
506287
506297
507255
88512
H 333-1
89981
H 333-90
88090
H 333-96
507506
bague 507585
507584
H 332-2
2493-S
486-S30
507586
507519
507588
620010
H 333-4
HZ 333-4
H 344-98 a
H 344-98 d
H 333-97
H 344-99 a
H 344-99 e
1193-S
H 333-5
bague H 333-93
H 333-94
H 333-94 a
H 333-94 b
507577
507600
507604
507539
507576
4761-S
H 344-01 a - Couple conique

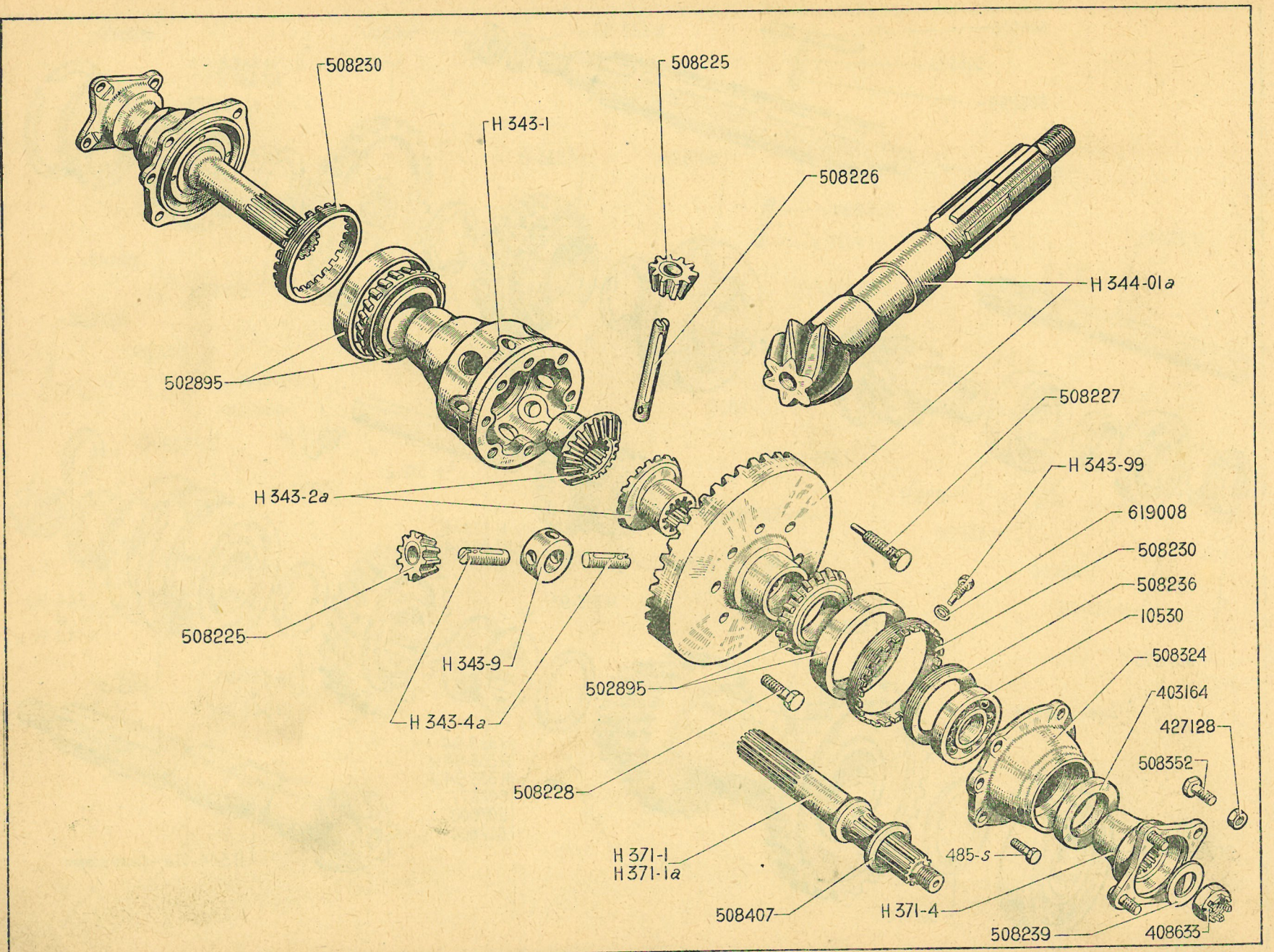
508230
H 343-1
508225
508226
H 344-01a
502895
508227
H 343-99
H 343-2a
619008
508230
508236
10530
508324
403164
427128
508352
508225
H 343-9
H 343-4a
502895
508228
H 371-1
H 371-1a
485-s
508407
H 371-4
508239
408633

NUMÉRO	DÉSIGNATION	COEFF.
H 343-1	Boîtier de différentiel.	1
H 343-2a	Roue planétaire, 16 dents, 12 cannelures, long. de la queue 15 mm. diam. 35,7 mm.	2
H 343-4a	Axe de satellites, diam. 16 mm, long. 46 mm.	2
H 343-9	Croisillon d'axe de satellites, diam. 40 mm, épais. 22 mm, alésage 16 mm.	1
H 343-99	Vis TH du téton de 7×22 d'arrêt des écrous de blocage des roulements de différentiel.	2
H 344-01a	Couple conique de 6×29.	1
H 371-1	*Arbre de différentiel, long. totale 200 mm, 12 cannelures, filetage 18×150, sans épaulement à la face d'appui du roulement. Remplacé par H* 371-1a ; *demander en outre :* 1-508.407.	2
H 371-1a	Arbre de différentiel, long. 200 mm, 12 cannelures, filetage 18×150, épaulement à la face d'appui du roulement à 37 mm de l'extrémité.	2
H 371-1	Arbre de différentiel, long. totale 200 mm, 12 cannelures, filetage 18×150.	2
H 371-4	Plateau d'entraînement de transmission avec vis emmanchées, 12 cannelures.	2
485-S	Vis TH de 7×20 de fixat. du chapeau de roulement de différentiel.	10
10.530	Roulement à bille de 30×72×19 d'arbre de différentiel (R. VI).	2
403.164	Bague d'étanchéité de 40×61 12,5 de chapeau de roulement (R. VI).	2
408.633	Ecrou H crénelé de 18×150 de blocage du plateau d'entraînement de transmission.	2
427.128	Ecrou H chanfreiné de 10×150, haut. 10 mm, larg. sur plat 17 des vis de fixat. de transmission sur plateau d'entraînement (R. II).	8
502.895	Roulement à rouleaux coniques de 45×85×23 du boîtier du différentiel (R. VI).	2
508.225	Pignon satellite 10 dents, alés. 16 mm, haut. totale 17,5 mm.	4
508.226	Axe de satellites diam. 16 mm, long. 110 mm.	1
508.227	Vis TH à téton de 12×175, long. sous tête 43,5 d'arrêt des axes de satellites.	3
508.228	Vis TH de 12×30 (1 trou dans la tête) de fixat. de couronne du différentiel.	5
508.230	Ecrou à encoches, filetage extérieur 88×150, haut. 19 de blocage des roulements de différentiel.	2
508.236	Ecrou rond filetage extérieur 75×150 de blocage des roulements d'arbre de différentiel.	2
508.239	Rondelle de 18,5×32×5,5 sous écrou de blocage de plateau d'entraînement de transmission.	2
508.324	Chapeau de roulement de différentiel avec garniture, alésage 72 mm, filetage 75×100, 5 trous de fixat., diam. 8 mm.	2
508.352	Vis TR spéciale de 10×31 épaulement de 10,6 mm de fixat. de transmission sur plateau d'entraînement.	8
508.407	Rondelle de 30×42×4 entretoise de roulement de différentiel.	2
619.008	Rondelle aluminium de 7,5×16 ×1,5 à 2 sous vis d'arrêt des écrous de blocage des roulements de différentiel.	2

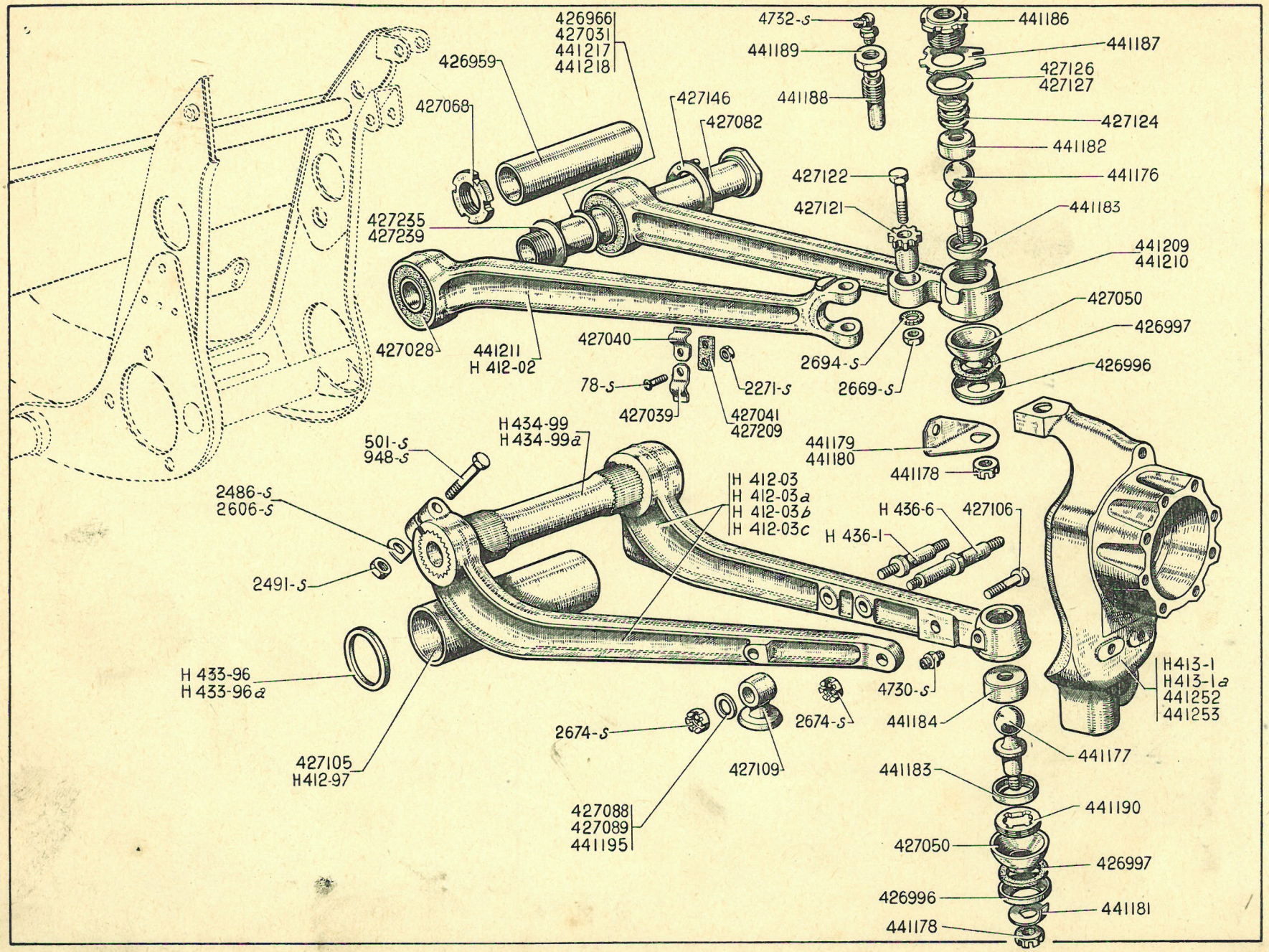
426966
427031
441217
441218
426959
427068
427146
427082
4732-S
441189
441188
441186
441187
427126
427127
427124
441182
441176
427122
427121
441183
427235
427239
441209
441210
427050
426997
426996
427028
441211
H 412-02
427040
78-S
427039
2271-S
427041
427209
2694-S
2669-S
H 434-99
H 434-99a
501-S
948-S
441179
441180
441178
2486-S
2606-S
H 412-03
H 412-03a
H 412-03b
H 412-03c
H 436-6
H 436-1
427106
2491-S
H 433-96
H 433-96a
4730-S
H413-1
H413-1a
441252
441253
2674-S
2674-S
441184
441177
427105
H412-97
427109
441183
441190
427088
427089
441195
427050
426997
426996
441181
441178

NUMÉRO	DÉSIGNATION	COEFF[t]
H 412-02	Tirant de bras supérieur gauche avec silentbloc.	1
H 412-03	Corps de bras inférieur gauche avec sa contre-fiche. **1er montage.**	1
H 412-03a	Corps de bras inférieur droit avec sa contre-fiche. **1er montage.**	1
H 412-03b	Corps de bras inférieur gauche avec sa contre-fiche (diam. des cannelures 52 mm). **2e montage.**	1
H 412-03c	Corps de bras inférieur droit avec sa contre-fiche (diam. des cannelures 52 mm). **2e montage.**	1
H 412-97	Entretoise de 52,5×58,5×136,5 des bras inférieurs **2e montage.**	2
H 413-1	Pivot gauche, cône de 28 mm, alésage pour rotule supérieure 20 mm, 6 trous de fixat. de cage de joint. Profondeur du logement de roulement 49,8 mm. **2e montage.**	1
H 413-1a	Pivot droit (mêmes caractéristiques que H 413-1). **2e montage.**	1
H 433-96	Rondelle entretoise de 58×48,5×4 des silentblocs AR. **1er montage.**	2
H 433-96a	Rondelle entretoise de 75×52,5×4 des silentblocs AR. **2e montage.**	4
H 434-99	Axe des bras inférieurs à cannelures intérieures et extérieures, long. 280 mm. **1er montage.**	2
H 434-99a	Axe des bras inférieurs cannelures intérieures 40 mm et extérieures 52 mm, long. 314,5 mm. **2e montage.**	2
H 436-1	Axe inférieur de 14×16×92 d'amortisseurs, filetage 12×175, côté boîte de vitesses.	2
H 436-6	Axe inférieur de 14×16×165, d'amortisseurs filetage 12×175, côté roue.	2
78-S	Vis TR de 4×10 de fixat. des pattes d'attache de tuyauterie de frein (R. III).	8
501-S	Vis TH de 7×70 de serrage du tirant de triangle inférieur (R. III). **1er montage.**	2
948-S	Vis TH de 10×60 de serrage du tirant de triangle inférieur (R. III). **2e montage.**	2
2.271-S	Ecrou H de 4×75 des vis de fixat. des pattes de tuyauterie de frein (R. III).	8
2.486-S	Arrêtoir simple de 7,5 mm des vis de serrage des tirants de triangles inférieurs (R. III). **1er montage.**	2
2.491-S	Ecrou H de 7×100 (haut. 7 mm) des vis de serrage des tirants de triangles inférieurs (R. III).	2
2.606-S	Arrêtoir simple de 10,5 mm de la vis de serrage du tirant de triangle inférieur (R. III). **2e montage.**	2
2.669-S	Ecrou H de 12×175 des axes d'excentrique de bras supérieurs (R. III).	2
2.674-S	Ecrou H crénelé de 12×175 (R. III) :	
	— des vis d'assemblage des triangles inférieurs.	2
	— d'axes inférieurs d'amortisseurs.	2
2.694-S	Rondelle crantée de 12,5 sous écrous des axes d'excentrique (R. VI).	2
4.730-S	Graisseur Hydraulic (droit) des rotules inférieures sur bras inférieurs (R. VI).	2
4.732-S	Graisseur Hydraulic (d'équerre) des rotules supérieures sur chapeaux de palier (R. VI).	2
426.959	Entretoise de 36,5×40×126 des bras supérieurs.	2
426.966	Cale de 36,3×42×0,8 de réglage des bras supérieurs.	ALD
426.996	Cuvette de 28,5×41×6,5 de coupelle d'étanchéité des rotules supérieures et inférieures.	4
426.997	Bague caoutchouc de 27,5×39,5×6 d'étanchéité des rotules supérieures et inférieures.	4
427.028	Silentbloc de 36×56,2×47,5 des bras supérieurs.	4
427.031	Cale de 36,3×42×0,2 de réglage des bras supérieurs.	ALD
427.039	Patte inférieure de 20×25 d'attache de tuyauterie de frein.	8
427.040	Patte supérieure de 20×21,5 d'attache de tuyauterie de frein.	8
427.041	Caoutchouc de 20×40 entre pattes d'attache de tuyauterie de frein (côté roue).	2
427.050	Coupelle, haut. 20 mm (alésage de la collerette 28 mm) d'étanchéité des rotules supérieures et inférieures.	4

NUMÉRO	DÉSIGNATION	COEFF.
427.068	Ecrou rond de 36×150 (haut. 18 mm) de blocage des axes supérieurs.	2
427.082	Tube de 31×36×26,3, filetage 36×150, axe des bras supérieurs avec bague de centrage AR.	2
427.088	Cale de 14×23×0,3 de réglage des entretoises de triangles inférieurs.	ALD
427.089	Cale de 14×23×0,5 de réglage des entretoises de triangles inférieurs.	ALD
427.105	Entretoise de 48,5×53,5×133 des bras inférieurs. 1er **montage.**	2
427.106	Vis TH de 12×50 (un trou dans le filetage) d'assemblage des corps et des tirants de triangles inférieurs.	2
427.109	Entretoise des triangles inférieurs.	2
427.121	Excentrique crénelé de 12×23×32 des bras supérieurs.	2
427.122	Axe TH de 12×75×17 d'excentrique des bras supérieurs.	2
427.124	Ressort de 31×34,5 de pression des paliers de rotules supérieures	2
427.126	Rondelle de 40,5×48×0,95 de réglage des ressorts de pression.	ALD
427.127	Rondelle de 40,5×48×2 de réglage des ressorts de pression.	ALD
427.146	Rondelle à ergot de 36,5×62×5 d'appui extérieure des silentblocs de bras supérieurs.	4
427.209	Caoutchouc de 20×27 entre pattes d'attache de tuyauterie de frein (côté moteur).	2
427.235	Rondelle de 36,2×58×3 d'appui intérieure des silentblocs de bras supérieurs.	4
427.239	Rondelle de 43×64×1 sous écrou de blocage des axes supérieurs.	ALD
441.176	Rotule supérieure, long. 85 mm, cône sous rotule 18 mm/20 mm, queue de 20 mm, filetage 18×150.	2
441.177	Rotule inférieure, long. 105 mm, cône sous rotule 18 mm/20 mm, queue de 20 mm, filetage 18×150.	2
441.178	Ecrou H crénelé de 18×150 de blocage des rotules sur pivot.	4
441.179	Patte de renvoi de tuyauterie de frein et arrêtoir de rotule supérieure (trou de 18 mm), côté droit.	1
441.180	Patte de renvoi de tuyauterie de frein et arrêtoir de rotule supérieure (trou de 18 mm), côté gauche.	1
441.181	Arrêtoir simple de 18 mm, des rotules inférieures.	2
441.182	Palier supérieur des rotules supérieures, diam. 38 mm, haut. 18 mm.	2
441.183	Palier inférieur des rotules supérieures et inférieures, diam. 38 mm, haut. 9,5 mm.	4
441.184	Palier supérieur des rotules inférieures, diam. 38 mm, haut. 16,5 mm.	2
441.186	Chapeau fileté de 40×150, taraudé à 16×150 des paliers de rotules supérieures.	2
441.187	Arrêtoir des chapeaux de paliers de rotules supérieures.	2
441.188	Butée, long. 51 mm, filetage 16×150, taraudage 8×125, des paliers de rotules supérieures.	2
441.189	Ecrou H à embase de 16×150 (haut. 6 mm) des butées de paliers de rotules supérieures.	2
441.190	Ecrou rond de 40×150 de blocage des paliers de rotules inférieures (sans gorge intérieure).	2
441.195	Cale de 14×23×0,1 de réglage des entretoises de triangles inférieurs.	ALD
441.209	Corps de bras supérieur droit avec silentbloc (alésage pour palier de rotule 38 mm).	1
441.210	Corps de bras supérieur gauche avec silentbloc (alésage pour palier de rotule 38 mm).	1
441.211	Tirant de bras supérieur droit (distance de l'axe d'œil d'excentrique à la face extérieure du gros œil 148 mm.	1
441.217	Cale de 36,3×42×0,4 de réglage des bras supérieurs.	ALD
441.218	Cale de 36,3×42×1,5 de réglage des bras supérieurs.	ALD
441.252	*Pivot droit, cône de 28 mm, alésage pour rotule supérieure 20 mm, 6 trous de fixat. de cage de joint. Profondeur du logement de roulement 39,8 mm.* 1er **montage.** *Remplacé par* H 413-1a ; *demander en outre :* 1-427.183.	1
441.253	*Pivot gauche, cône de 28 mm, alésage pour rotule supérieure 20 mm 6 trous de fixat. de cage de joint. Profondeur du logement de roulement 39,8 mm.* 1er **montage.** *Remplacé par H 413-1 ; demander en outre :* 1-427.183.	1

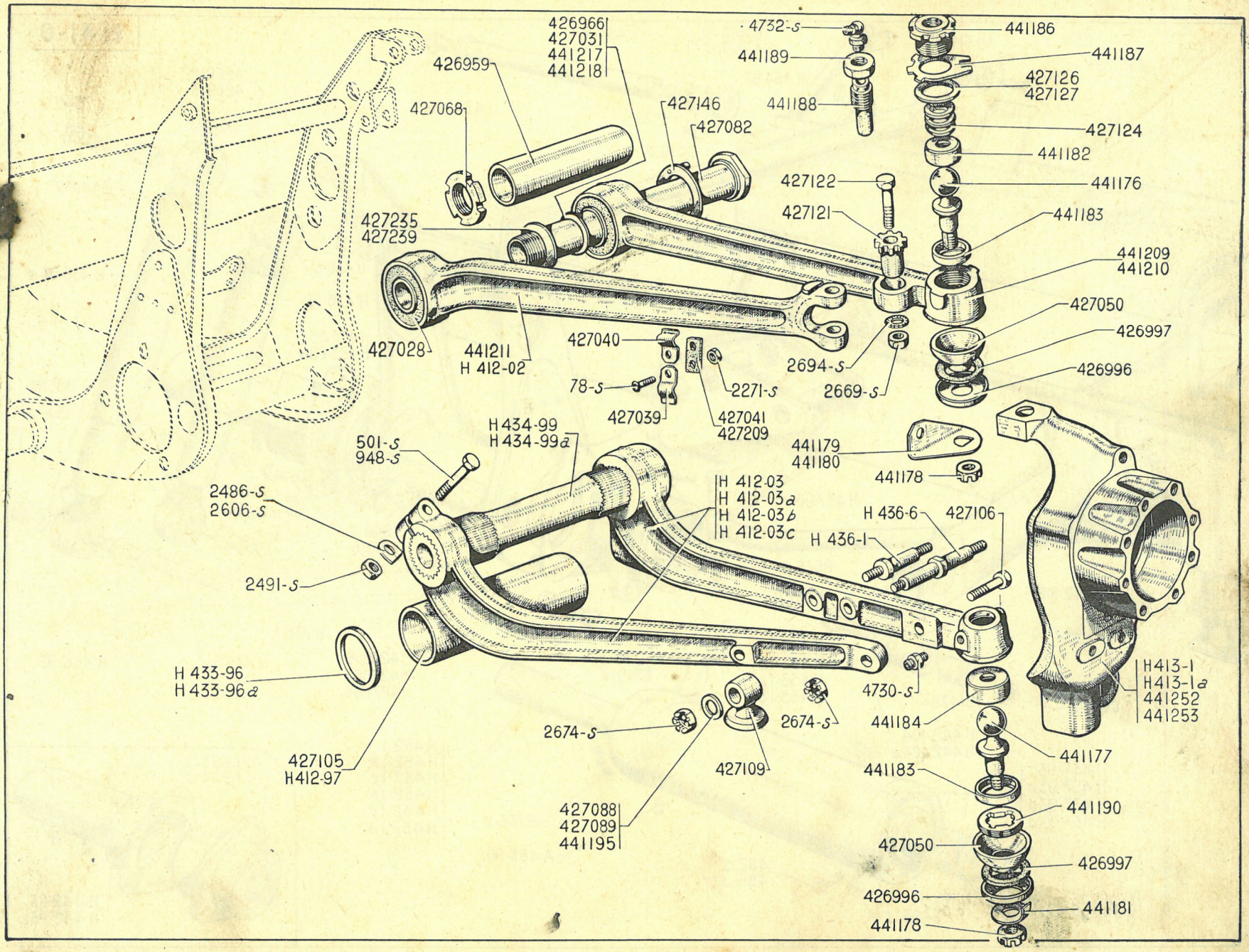
426966
427031
441217
441218
426959
427068
427146
427082
427235
427239
427028
441211
H 412-02
427040
78-S
427039
2271-S
427041
427209
2694-S
2669-S
4732-S
441189
441188
441186
441187
427126
427127
427124
441182
441176
427122
427121
441183
441209
441210
427050
426997
426996
441179
441180
441178
H 434-99
H 434-99a
501-S
948-S
2486-S
2606-S
2491-S
H 412-03
H 412-03a
H 412-03b
H 412-03c
H 436-6
H 436-1
427106
H 433-96
H 433-96a
427105
H412-97
2674-S
427109
427088
427089
441195
4730-S
441184
H413-1
H413-1a
441252
441253
441177
441190
441181

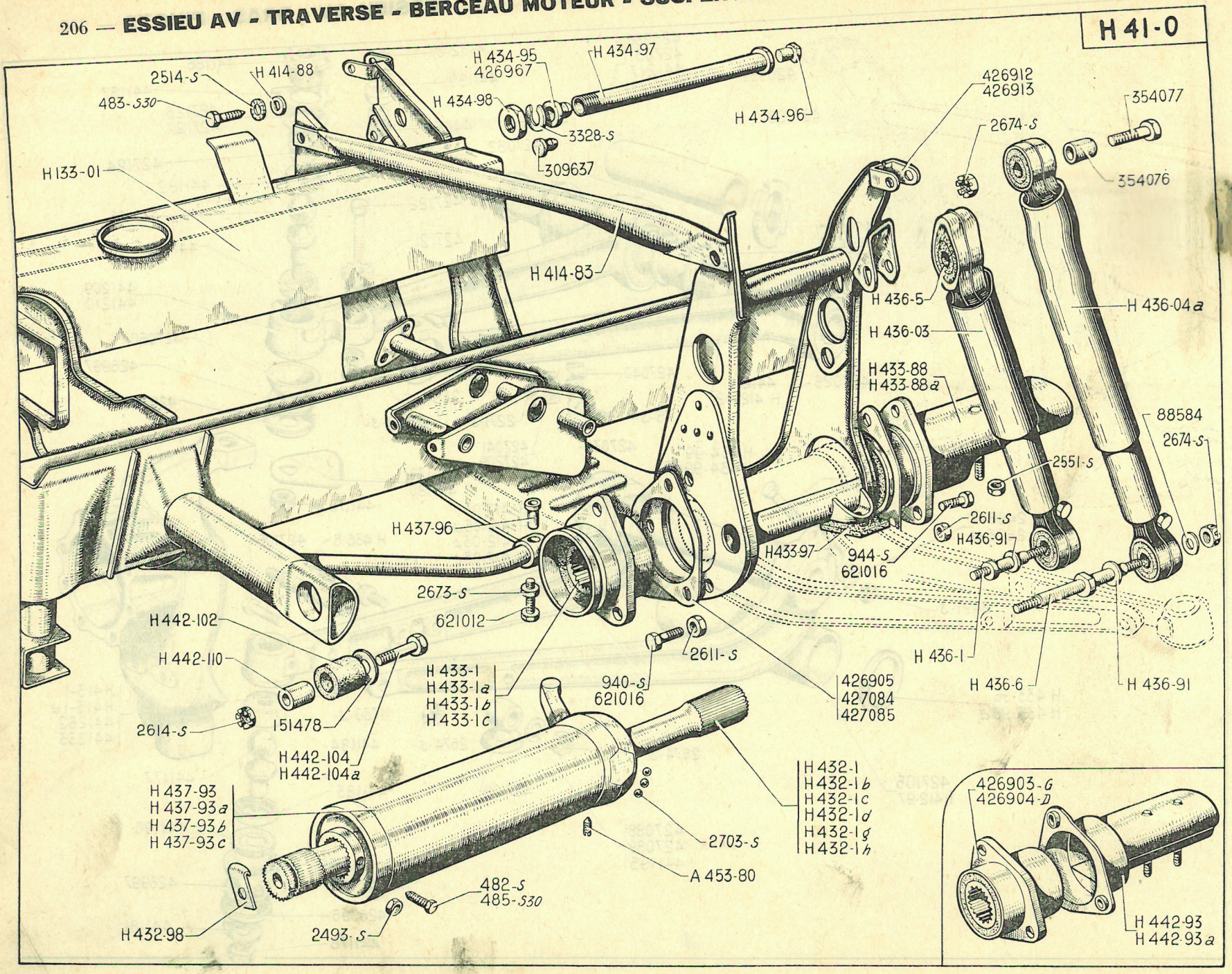
H 41-0
2514-S
H 414-88
483-S30
H 434-95
426967
H 434-97
H 434-98
3328-S
309637
H 434-96
H 133-01
H 414-83
426912
426913
354077
2674-S
354076
H 436-5
H 436-04a
H 436-03
H 433-88
H 433-88a
88584
2674-S
2551-S
2611-S
H436-91
H433-97
944-S
621016
H 437-96
2673-S
621012
H 442-102
H 442-110
151478
2614-S
H 442-104
H 442-104a
H 433-1
H 433-1a
H 433-1b
H 433-1c
940-S
621016
2611-S
426905
427084
427085
H 436-1
H 436-6
H 436-91
H 437-93
H 437-93a
H 437-93b
H 437-93c
H 432-98
2493-S
482-S
485-S30
A 453-80
2703-S
H 432-1
H 432-1b
H 432-1c
H 432-1d
H 432-1g
H 432-1h
426903-G
426904-D
H 442-93
H 442-93a

NUMÉRO	DÉSIGNATION	COEFF.
H 41-0	Essieu AV complet avec freins, transmissions, cardans ; sans timonerie, ni amortisseurs.	1
H 133-01	Traverse AV avec berceau moteur	1
H 414-83	Tube entretoise de traverse, long. 890 mm.	1
H 414-88	Rondelle de 7,5×22 de l'entretoise de traverse.	2
H 432-1	*Barre de torsion gauche, long. 658 mm. Diam. du corps* 32,8 *mm Repère : 2 cercles de peinture blanche.* *Remplacé par* H 432-1g ; *demander en outre :* 1-H 432-1h.	1
H 432-1b	*Barre de torsion droite, long. 658 mm. Diam. du corps* 32,8 *mm Repère : 1 cercle de peinture blanche.* *Remplacé par* H 432-1h ; *demander en outre :* 1-H 432-1g.	1
H 432-1c	Barre de torsion AV gauche, long. 672 mm, cannelures de 40 mm. Repère : 2 cercles de peinture blanche. **2e montage.**	1
H 432-1d	Barre de torsion AV droite, long. 672 mm, cannelures de 40 mm. Repère : 1 cercle de peinture blanche. **2e montage.**	1
H 432-1g	Barre de torsion gauche, long. 658 mm, cannelures de 36,7 mm, diam. du corps 31,8 mm. Repère : 2 cercles de peinture blanche. **1er montage.**	1
H 432-1h	Barre de torsion droite, long. 658 mm, cannelures de 36,7 mm, diam. du corps 31,8 mm. Repère : 1 cercle de peinture blanche. **1er montage.**	1
H 432-98	Plaquette d'arrêt des barres de torsion. **2e montage.**	2
H 433-1	Silentbloc AV gauche de bras inférieur. **1er montage.**	1
H 433-1a	Silentbloc AV droit de bras inférieur. **1er montage.**	1
H 433-1b	Silentbloc AV gauche de bras inférieur (cannelures 49,70 mm). **2e montage.**	1
H 433-1c	Silentbloc AV droit de bras inférieur (cannelures 49,70 mm). **2e montage.**	1
H 433-88	Silentbloc AR gauche de bras inférieur avec support de direction (cannelures 49,70 mm). **2e montage.**	1
H 433-88a	Silentbloc AR droit de bras inférieur avec support de direction (cannelures 49,70 mm). **2e montage.**	1
H 433-97	Caoutchouc de butée de débattement.	2
H 434-95	Bague de centrage inférieur d'essieu AV sur broches, long. 27 mm, alés. 24 mm (avec méplat).	2
H 434-96	Bouchon AR des broches de fixat. de l'essieu AV (R. VI).	2
H 434-97	Broche de fixat. de l'essieu AV, long. 802 mm, filetage 24×150.	4
H 434-98	Ecrou H de 24×150 de fixat. de l'essieu AV.	4
H 436-03	Amortisseur côté boîte, entr'axe 280 mm. Repère : Y (peinture rouge).	2
H 436-04a	Amortisseur côté roue, entr'axes 395 mm (butée caoutchouc int., long. 72 mm). Repère : Z (peinture grise).	2
H 436-1	Axe inférieur de 16×14 d'amortisseurs, côté boîte, long. 92 mm. Filetage 12×175.	2
H 436-5	Bague caoutchouc de 33×30×16,3 d'amortisseurs.	8
H 436-6	Axe inférieur de 14×16, long. 165 mm d'amortisseurs, côté roue, filetage 12×175.	2
H 436-91	Rondelle de 17×22×27×2,4 intérieure d'appui des bagues caoutchouc sur axes inférieurs.	4
H 437-93	Levier de réglage de barre de torsion gauche avec embout. **1er montage.**	1
H 437-93a	Levier de réglage de barre de torsion droite avec embout. **1er montage.**	1
H 437-93b	Levier de réglage de barre de torsion gauche avec embout (cannelures 40 mm). **2e montage.**	1
H 437-93c	Levier de réglage de barre de torsion droite avec embout (cannelures 40 mm). **2e montage.**	1
H 437-96	Ecrou de butée des tubes de réaction de barre de torsion, long. 46 mm, diam. 18 mm, filetage 12×175.	2
H 442-93	Support de direction gauche. **1er montage.**	1
H 442-93a	Support de direction droit. **1er montage.**	1

NUMÉRO	DÉSIGNATION	COEFF t
H 442-102	Bague caoutchouc de 44×36,5×12,5 de fixat. du berceau sur caisse.	2
H 442-104	Vis de 10×60 de fixat. du berceau sur caisse. **1er montage.**	2
H 442-104a	Vis de 10×65 de fixat. du berceau sur caisse. **2e montage.**	2
H 442-110	Entretoise de 10,2×12×42 des vis de fixat. du berceau sur caisse.	2
A 453-80	Vis TH de 7×6 de fermeture du trou de passage des billes de levier de réglage des barres de torsion.	2
482-S	Vis TH de 7×12,5 de la plaquette d'arrêt des barres de torsion (R. III). **2e montage.**	2
483-S-30	Vis TH de 7×15 de fixat. de l'entretoise de traverse AV (R. III).	2
485-S-30	Vis TH de 7×20 d'arrêt des barres de torsion (R. III). **1er montage.**	2
940-S	Vis TH de 10×35 de fixat. des silentblocs AV (R. III). **1er montage.**	6
944-S	Vis TH de 10×45 de fixat. des silentblocs AR et des supports de direction (R. III). **1er montage.**	6
2.493-S	Contre-écrou H de 7×100 des vis d'arrêt de barres de torsion (R. III).	2
2.514-S	Rondelle crantée de 7,3×12 de l'entretoise de traverse AV (R. VI).	2
2.551-S	Ecrou H de 8×125 de fixat. du boîtier de direction sur support (R. III).	4
2.611-S	Ecrou H de 10×150 (R. III) de fixat. :	
	— des supports de direction et silentblocs AR.	6
	— des silentblocs AV.	6
2.614-S	Ecrou crénelé H de 10×150 de fixat. de berceau sur caisse (R. III).	2
2.673-S	Contre-écrou de 12×175 des vis de réaction de barres de torsion (R. III).	2
2.674-S	Ecrou crénelé H de 12×175 de fixat. supérieure et inférieure d'amortisseurs (R. III).	8
2.703-S	Bille de 4 mm des leviers de réglage de barres de torsion (R. VI).	30
3.328-S	Rondelle grower de 24,5×40,5×4,5 sous écrous de fixat. de traverse (R. III).	4
88.584	Rondelle de 12,5×28×1,5 extérieure d'appui des bagues caoutchouc sur axes d'amortisseurs.	4
151.478	Rondelle de 10,5×45×2,4 des vis de fixat. du berceau sur caisse.	
	1er montage.	4
	2e montage.	6
309.637	Obturateur des broches de fixat. de l'essieu AV (R. III).	4
354.076	Douille de 12×16×31 des axes supérieurs d'amortisseurs.	4
354.077	Axe TH de 12, long. sous tête 56 mm, partie lisse 35 mm, supérieur d'amortisseurs.	4
426.903	Silentbloc AR gauche de bras inférieur. **1er montage.**	1
426.904	Silentbloc AR droit de bras inférieur. **1er montage.**	1
426.905	Cale de réglage des silentblocs, épais. 0,5 mm.	ALD
426.912	Demi-support supérieur AR gauche d'amortisseurs, côté roue.	1
426.913	Demi-support supérieur AR droit d'amortisseurs, côté roue.	1
426.967	Bague de centrage supérieure d'essieu AV sur broches, long. 27 mm, alésage 24 mm (sans méplat).	2
427.084	Cale de réglage des silentblocs, épais. 0,2 mm.	ALD
427.085	Cale de réglage des silentblocs, épais. 0,3 mm.	ALD
621.012	Vis de 12×175, long. 75 mm, de réaction des barres de torsion.	2
621.016	Vis TH de 10×30 de fixat. des silentblocs AV et AR (larg. sur plats 14 mm). **2e montage.**	12

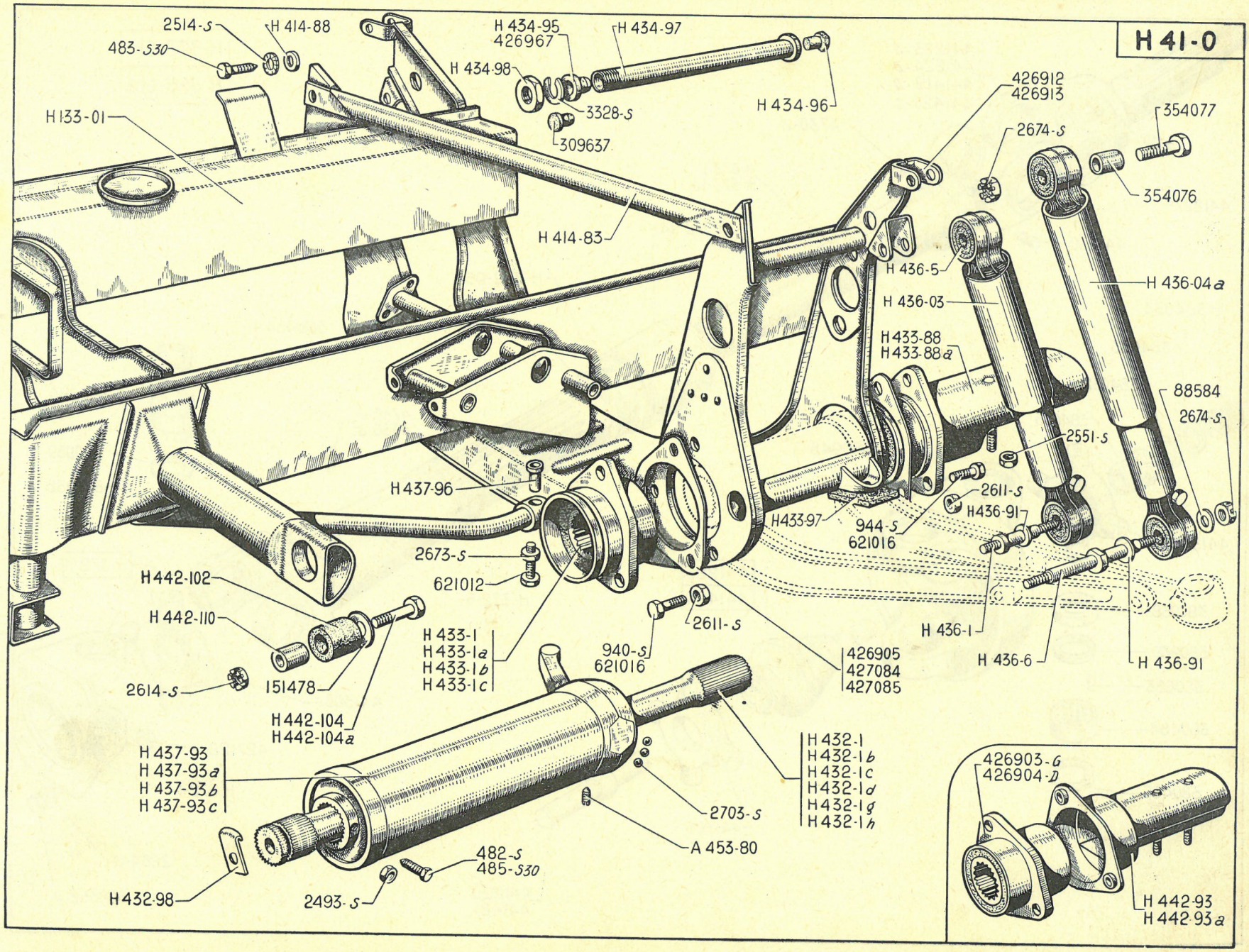
H 41-0
2514-S
H 414-88
483-S30
H 434-95
426967
H 434-97
H 434-98
3328-S
309637
H 434-96
H 133-01
H 414-83
426912
426913
354077
2674-S
354076
H 436-5
H 436-04a
H 436-03
H 433-88
H 433-88a
88584
2674-S
2551-S
2611-S
H436-91
944-S
621016
H433-97
H 437-96
2673-S
621012
H 442-102
H 442-110
2614-S
151478
H 442-104
H 442-104a
H 433-1
H 433-1a
H 433-1b
H 433-1c
940-S
621016
2611-S
426905
427084
427085
H 436-1
H 436-6
H 436-91
H 437-93
H 437-93a
H 437-93b
H 437-93c
H 432-1
H 432-1b
H 432-1c
H 432-1d
H 432-1g
H 432-1h
2703-S
A 453-80
482-S
485-S30
2493-S
H 432-98
426903-G
426904-D
H 442-93
H 442-93a

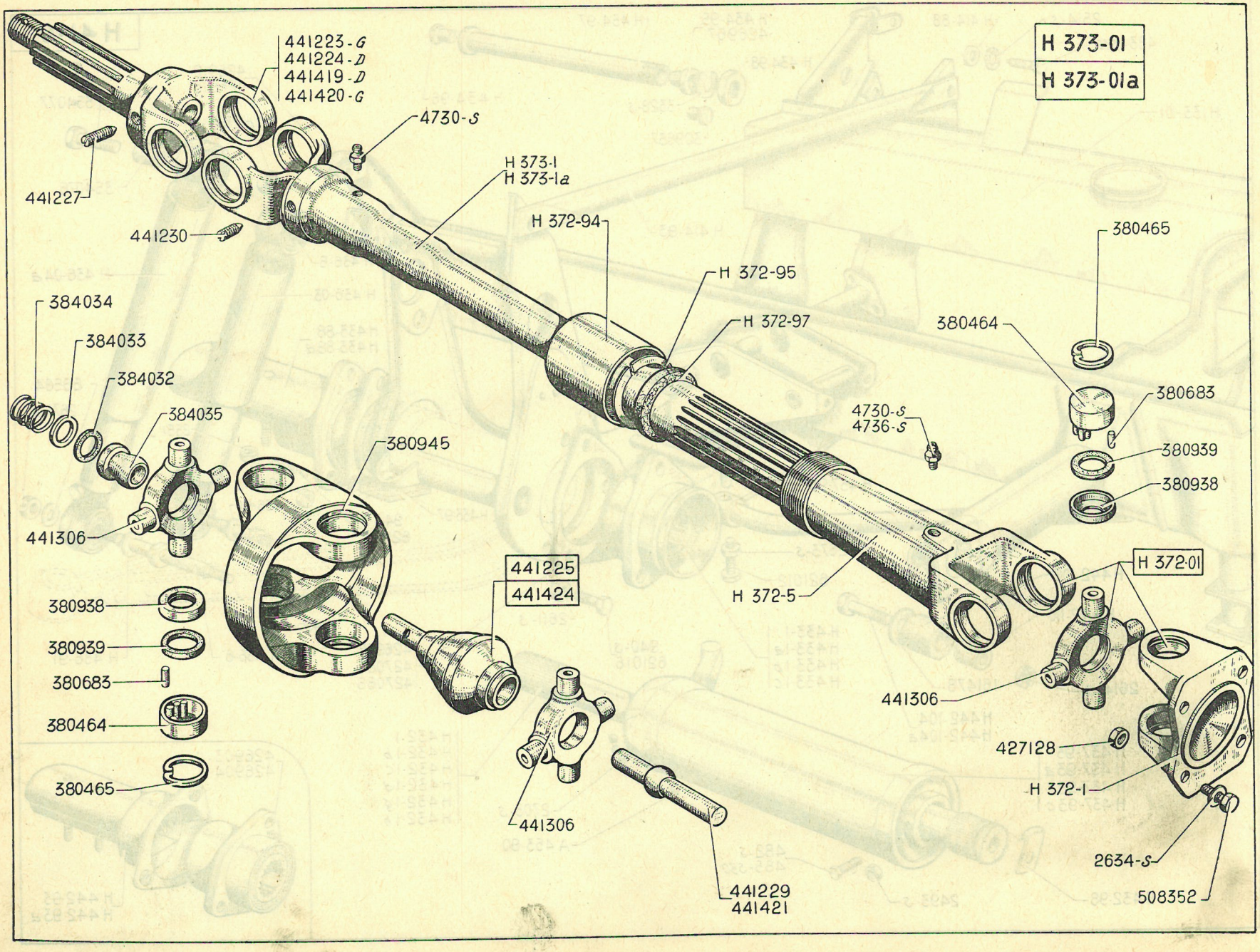
H 373-01
H 373-01a
441223-G
441224-D
441419-D
441420-G
4730-S
441227
H 373-1
H 373-1a
441230
H 372-94
H 372-95
H 372-97
380465
380464
384034
384033
384032
384035
4730-S
4736-S
380683
380939
380938
380945
441306
441225
441424
H 372-5
H 372-01
380938
380939
380683
380464
380465
441306
427128
H 372-1
2634-S
508352
441229
441421

NUMÉRO	DÉSIGNATION	COEFF.
H 372-01	Cardan complet, côté boîte.	2
H 372-1	Bride d'accouplement de cardans, côté boîte (4 trous de 10,75).	2
H 372-5	Mâchoire à coulisse de cardans, côté boîte.	2
H 372-94	Chapeau de mâchoires à coulisse de cardans, côté boîte.	2
H 372-95	Entretoise de 29×37,5×32 entre chapeaux et rondelles d'étanchéité de mâchoires à coulisse de cardans, côté boîte.	2
H 372-97	Rondelle de 38×32×10 d'étanchéité de mâchoires à coulisse de cardans, côté boîte (R. VI).	2
H 373-01	Transmission gauche, sans cardan, côté boîte (filetage de la fusée 24×150 à droite).	1
H 373-01a	Transmission droite, sans cardan, côté boîte (filetage de la fusée 24×150 à gauche).	1
H 373-1	Arbre de commande de transmission, long. 377 mm, de l'axe de croisillon. Alésage pour axe de rotule 16 mm.	2
H 373-1a	Arbre de commande de transmission, long. 377 mm de l'axe de croisillon, alésage pour axe de rotule 16,1 mm. Repère : 1.	2
2.634-S	Rondelle crantée de 10,5×16,8 des vis de fixat. des brides d'accouplement (R. VI).	8
4.730-S	Graisseur droit de 8×125 (R. VI).	
	— d'arbre de commande.	2
	— de machoire à coulisse.	2
	1er montage.	
4.736-S	Graisseur oblique de 8×125 de mâchoire à coulisse (R. VI). **2e montage.**	2
380.464	Coussinet acier, diam. 26,99 × 21,51, haut. 13,4 :	
	— des cardans côté, boîte.	8
	— des joints doubles, côté fusée.	16
380.465	Segment d'arrêt des coussinets, diam. 30,2, épais. 1,5 :	
	— des cardans, côté boîte.	8
	— des joints doubles, côté fusée.	16
380.683	Aiguille de 2,387×10,3 des coussinets de croisillons de joints doubles à aiguilles (jeu de 50) (R. VI).	12
380.938	Cuvette de 16,3×26,6×4 des croisillons	
	— de cardans côté boîte.	8
	— de joints doubles, côté fusée.	16
380.939	Joint liège de 17,9×25,9×3 des croisillons (R. VI)	
	— de cardan côté boîte.	8
	— de joints doubles, côté fusée.	16
380.945	Mâchoire double de joint à aiguilles.	2
384.032	Rondelle de 16×20×3 d'étanchéité des rotules à coulisse (R. VI).	2
384.033	Rondelle de 16×19,5×0,5 entre ressort et rondelle d'étanchéité.	2
384.034	Ressort de 17×21×14 d'appui des rondelles d'étanchéité.	2
384.035	Rotule à coulisse, alésage 16,2 mm.	2
427.128	Ecrou H chanfreiné de 10×150 des vis de fixat. des brides d'accouplement, larg. sur plat 17.	8
441.223	Fusée gauche, filetage 24×150 à droite, alésage pour queue de rotule 16 mm.	1
441.224	Fusée droite, filetage 24×150 à gauche, alésage pour queue de rotule 16 mm.	1
441.225	Rotule creuse et son étanchéité diam. de la queue 16 mm.	2
441.227	Vis sans tête (pointe sur filet) de 7×20 de fixat. des rotules creuses.	2
441.229	Axe de rotule, diam. 16 mm.	2
441.230	Vis sans tête (pointe sur filet) de 7×15 de fixat. des axes de rotules.	2
441.306	Croisillon des joints doubles à aiguilles, et des cardans, côté boîte, diam. des tourillons 16,71, long. 69,83.	6
441.419	Fusée droite, filetage 24×150 à gauche, alésage pour queue de rotule 16,1 mm. Repère : 1.	1
441.420	Fusée gauche, filetage 24×150 à droite, alésage pour queue de rotule 16,1 mm. Repère : 1.	1
441.421	Axe de rotule, diam. 16,1 mm. Repère : 1.	2
441.424	Rotule creuse et son étanchéité, diam. de la queue 16,1 mm. Repère : 1.	2
508.352	Vis TH de 10×150, épaulement à 10,6, de fixat. des brides d'accouplement (R. I).	8

NUMÉRO	DÉSIGNATION	COEFF.
H 413-96	Butée de roulement et cage de bague d'étanchéité, épais. 23 mm. **1er montage.**	2
H 416-03	Moyeu tambour 5 tocs (diam. 305 mm).	2
H 416-2	Toc d'entraînement de roues de 16×150, long. 46 mm (R. VI).	10
H 416-7	Ecrou de 16×150 de fixat. de roues, larg. sur plat 26 mm.	10
H 416-8	Ecrou H de 24×150 pas à droite de blocage du moyeu sur fusée gauche.	1
H 416-8a	Ecrou H de 24×150, pas à gauche, de blocage du moyeu sur fusée droite.	1
485-S	Vis TH de 7×20 de fixat. des butées de roulement et cages de bague d'étanchéité (R. III). **2e montage.**	12
489-S	Vis TH de 7×30 de fixat. des butées de roulement et cages de bague d'étanchéité (R. III). **1er montage.**	12
2.195-S	Joint SPI de 55×72×10, côté extérieur (R. VI).	2
2.199-S	Joint SPI de 55×82×12, côté intérieur (R. VI).	2
2.579-S	Goupille fendue de 3×40 des écrous de blocage de moyeux (R. VI).	2
88.539	Ergot de 3,5×4,5 d'arrêt des tocs de roues.	10
89.982	Roulement à double rangées de billes de 45×90×50 (R. VI).	2
427.183	Butée de roulement et cage de bague d'étanchéité, épais. 14 mm **2e montage.**	2

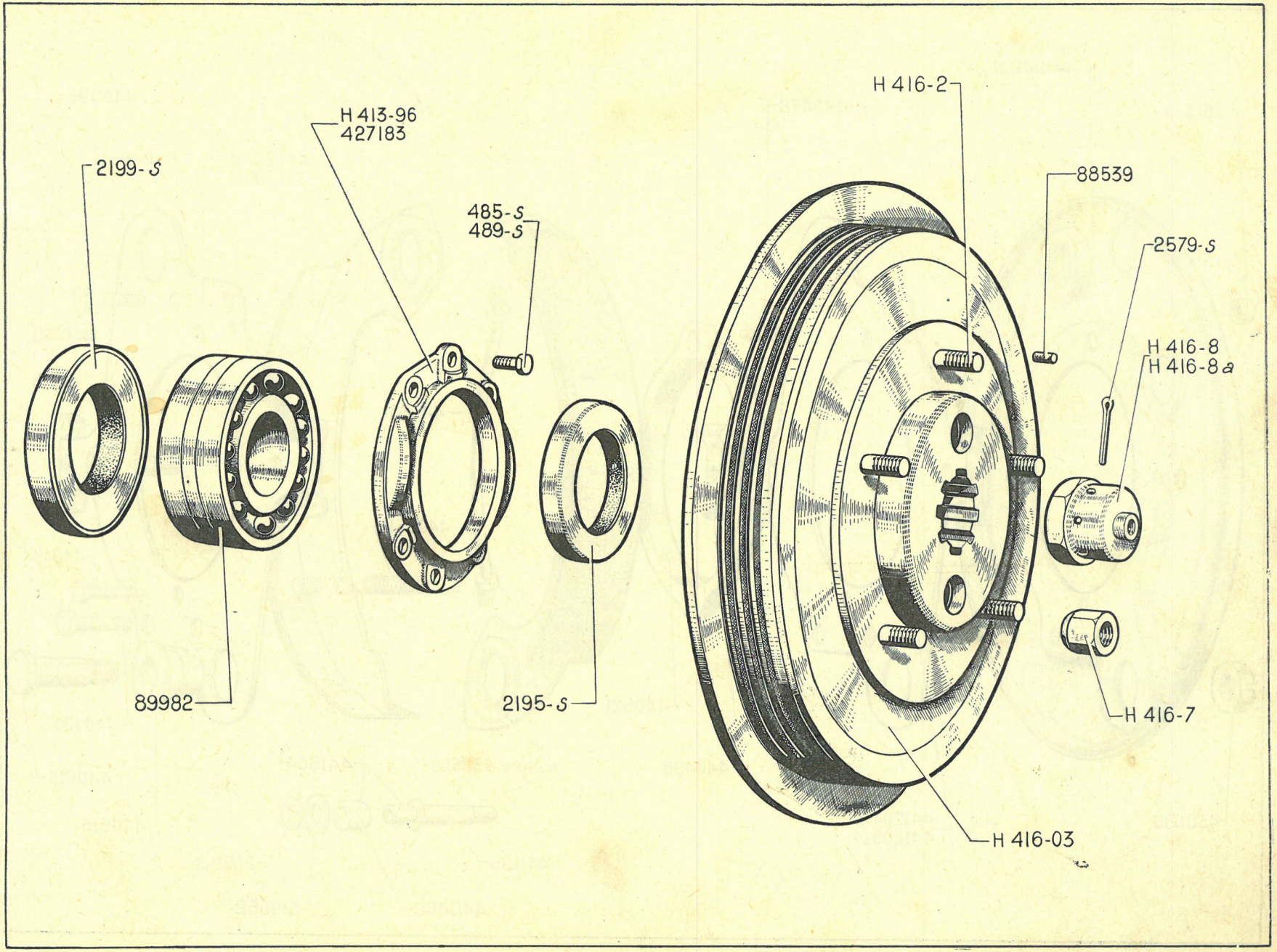
H 416-2
H 413-96
427183
88539
2199-S
485-S
489-S
2579-S
H 416-8
H 416-8a
89982
2195-S
H 416-7
H 416-03

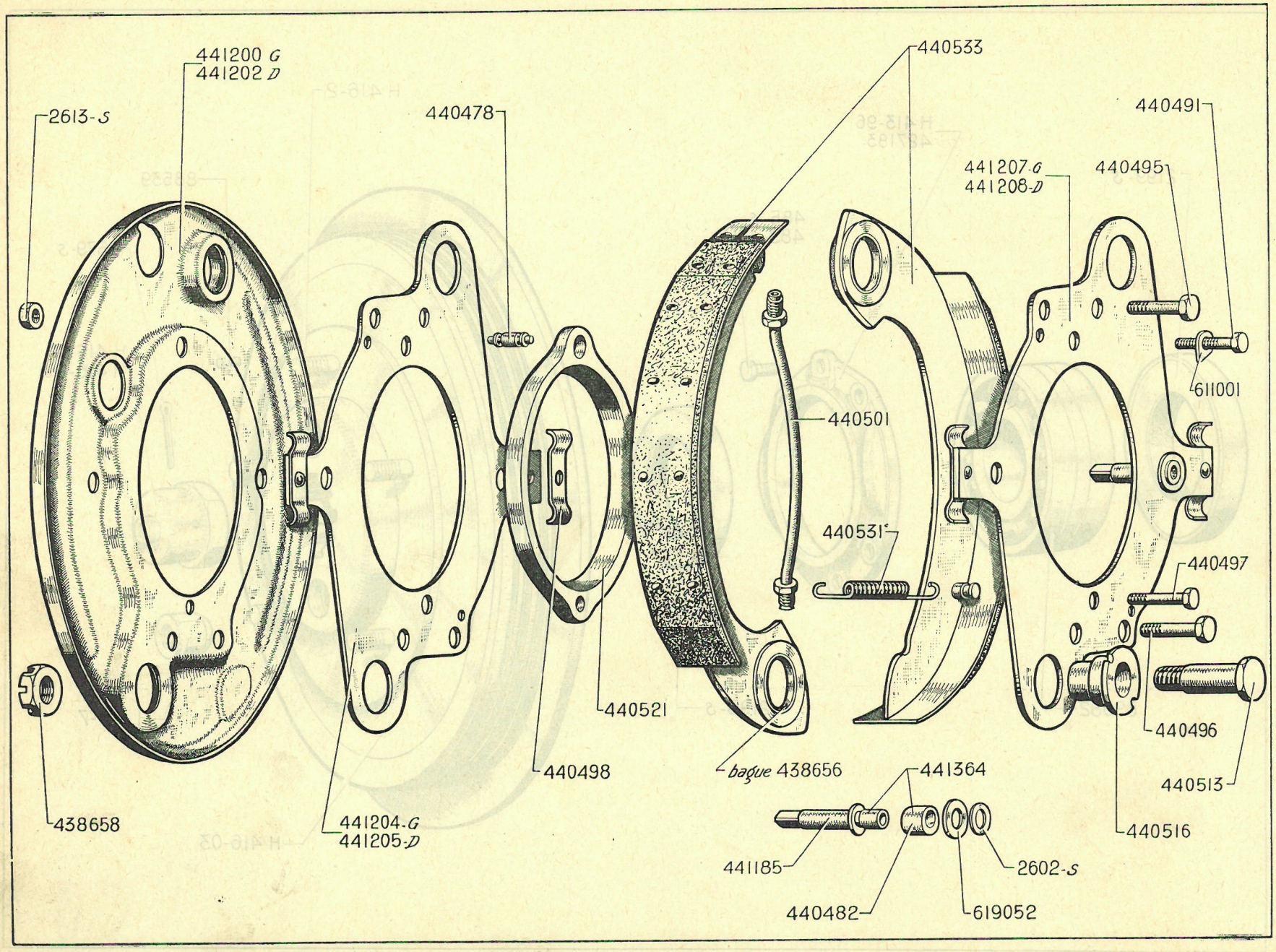
441200 G
441202 D
2613-S
440478
440533
440491
441207-G
441208-D
440495
611001
440501
440531
440497
440521
440496
440498
baque 438656
441364
440513
438658
441204-G
441205-D
440516
441185
2602-S
440482
619052

NUMÉRO	DÉSIGNATION	COEFF^t
2.602-S	Rondelle de 10,5×22×2,4 d'appui des rondelles élastiques d'excentriques (R. III).	4
2.613-S	Ecrou H de 10×150 des vis de fixat. de cylindres supérieurs de roues (R. III).	4
438.656	Bague de 20×22×8,5 des segments (R. VI).	4
438.658	Ecrou H crénelé de 14×150 des axes d'articulation des segments.	4
440.478	Axe de 8×23,5 d'accrochage des ressorts sur flasques.	4
440.482	Bague excentrée de 12×21×13 des excentriques de réglage.	4
440.4[illegible]	Vis TH de 12×44×17 de fixat. supérieure des flasques sur pivots.	2
440.495	Vis TH de 10×36×10 de fixat. des cylindres supérieurs de roues.	4
440.496	Vis TH de 10×38×11 de fixat. des cylindres inférieurs de roues.	4
440.497	Vis TH de 7×35×9 de fixat. inférieure des flasques sur pivots.	2
440.498	Ressort de centrage des segments sur flasques (tôle d'acier de 8/10e).	8
440.501	Tube de 4,35×6,35 de liaison des cylindres supérieurs et inférieurs de roues (R.VI).	2
440.513	Axe TH, long. sous tête 39, partie lisse, diamètre 16, long. 27, filetage 14×150 d'articulation des segments.	4
440.516	Bague à collerette de 16×20×22×32×20 de réglage des segments.	4
440.521	Entretoise de 115×128×19 des flasques de centrage des segments.	2
440.531	Ressort de 11×73 de rappel des segments.	8
440.533	Segment de frein de 12" garni (garniture, long. 288 mm).	4
441.185	*Axe d'excentrique de réglage des segments, diam.* 14,5. *Remplacé par* 441.364.	4
441.200	Plateau de frein gauche.	1
441.202	Plateau de frein droit.	1
441.204	Flasque avec ressorts rivés, trou de passage d'axe d'excentrique, diam. 15 mm (côté pivot gauche).	1
441.205	Flasque avec ressorts rivés, trou de passage d'axe d'excentrique, diam. 15 mm (côté pivot droit).	1
441.207	Flasque avec ressorts et axes d'excentrique, diam. 14,5 mm rivés (côté tambour gauche).	1
441.208	Flasque avec ressorts et axes d'excentrique, diam. 14,5 mm rivés (côté tambour droit).	1
441.364	Axe d'excentrique de réglage des segments, diam. 14,5 mm (assemblé avec bague 440.482).	4
611.001	Arrêtoir simple de 12, des boulons de fixat. supérieure des flasques sur pivots.	2
619.052	Rondelle élastique de 12×28 des excentriques de réglage (R. VI).	4

NOTA. — La fourniture des pièces spéciales Lockheed est assurée directement par cette maison ou ses représentants.

NUMÉRO	DÉSIGNATION	COEFF.
H 441-2	Tube fixe de direction, long. 851 mm.	1
H 441-5	Tube fixe de direction avec bride soudée, long 896 mm.	1
H 442-03	Support de boîtier de relai, goujonné.	1
H 442-08	Boîtier de relai AV complet avec arbre de direction, tube fixe ; sans volant ni arbre de relai.	1
H 442-12	Arbre de direction avec pignon de renvoi, 11 dents, goupillé et roulement.	1
H 442-15	Arbre de relai entre boîtiers de relai AV et AR, long. 867 mm.	1
H 442-68	Arrêtoir double, long. 73 mm, 2 trous de 8,5 mm, des vis du collier de fixat. du boîtier de relai.	2
H 442-77	Collier de fixat. du boîtier de relai.	1
H 442-78	Pignon de renvoi, 12 dents, côté arbre de relai.	1
	Rondelle de 46×52 de réglage du pignon de renvoi (R. VI).	ALD
H 442-81	Epais. 5/100.	
H 442-81a	Epais. 15/100.	
H 442-81b	Epais. 25/100.	
H 442-84	*Pied de direction sur carter de relai, long. 98 mm, diam. intérieur 27,5 mm.* *Remplacé par* H 441-5.	1
H 442-86	Goujon de 7×92 du carter de boîtier de relai (corps dégagé).	4
H 442-88	Joint entre carter et support de boîtier de relai (R. VI).	1
H 442-90	Carter bagué du boîtier de relai.	1
487-S	Vis TH de 7×25 du support de boîtier de relai sur traverse AV (R. III).	4
495-S	Vis TH de 7×45 de fixat. des croisillons (R. III).	4
767-S	Vis TH de 8×50 du collier de serrage du tube fixe (R. III).	2
1.352	Rondelle de 20,5×30×1,5 d'écrou de volant 604.098 (R. I).	1
2.491-S	Ecrou H de 7×100 (haut. 7 mm) (R. III) :	
	— de collier du croisillon d'arbre de relai.	4
	— du pied de direction sur carter.	4
2.494-S	Ecrou H crénelé de 7×100 des croisillons de l'arbre de relai (R. III).	8
2.514-S	Rondelle crantée de 7,3×12 des vis de fixat. du pied de direction (R. VI).	4
2.551-S	Ecrou H de 8×125 (R. III) :	
	— du collier de serrage du tube fixe.	2
	— du support sur planche de bord.	2
88.106	Clavette Woodruff tronquée du volant de direction.	1
88.264	Ecrou H de 20×150 de blocage du volant.	1
89.840	Rondelle plate de 8,5×15×1,5 du support sur planche de bord.	2
330.097	Vis pointeau de 6×8 de fixat. du bouchon sur volant (R. III).	3
330.135	Bouchon du volant, diam. 91 mm, haut. 25 mm (R. VI).	1
380.683	Aiguilles, diam. 2,387 mm, long 10,3 mm du pignon de renvoi AV (R. VI) (jeu de 50 pour coefficient de montage 60).	2
461.295	Rondelle de 7,5×12×2,8 des axes de croisillons (R. I)	8
600.368	Bague du tube fixe, diam. 36,7 mm 22,1 mm, long. 28,6 mm (R. VI).	1
600.848	Collier de serrage du tube fixe.	1
601.070	Rondelle de 20,5×38×1 d'appui de l'écrou de blocage du volant.	1
601.343	Joint feuillard d'entraînement élastique de commande de direction.	10
602.033	Support de direction sur planche de bord.	1
602.045	*Volant ébonite, diam. 425 mm, 3 branches (R. VI).* *Remplacé par* 604.098 ; *demander en outre :* 1-604.097-1-1.352 *(R.I)*	1
602.133	Bague caoutchouc de 38×47×20 intérieur du support sur planche de bord.	1
603.218	Croisillon d'entraînement de l'accouplement élastique du boîtier de relai.	4
603.221	Axe d'entraînement de croisillons.	8
603.224	Joint SPI de 22×38×8 du carter de boîtier de relai (R. VI).	1
604.097	Bouchon du volant de direction (filetage 76×300) (R. VI).	1
604.098	Volant de direction (matière moulée), diam. 425 mm, 3 bras, filetage 76×300 (R. VI).	1

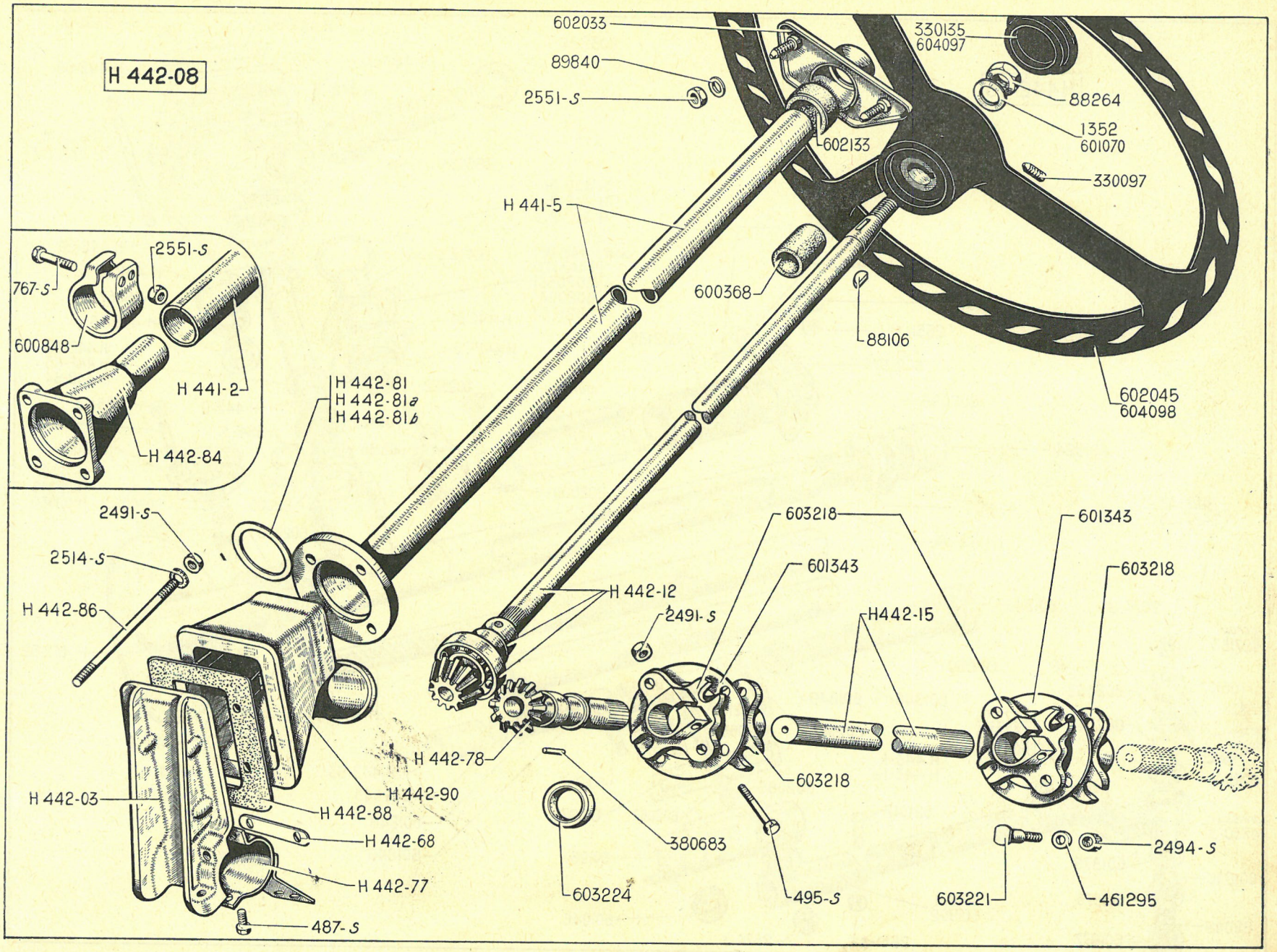
H 442-08
602033
89840
2551-S
330135
604097
88264
1352
601070
602133
330097
H 441-5
600368
88106
602045
604098
2551-S
767-S
600848
H 441-2
H 442-84
H 442-81
H 442-81a
H 442-81b
2491-S
2514-S
H 442-86
H 442-12
2491-S
603218
601343
601343
603218
H442-15
H 442-78
603218
H 442-03
H 442-90
H 442-88
H 442-68
H 442-77
487-S
380683
603224
495-S
603221
461295
2494-S

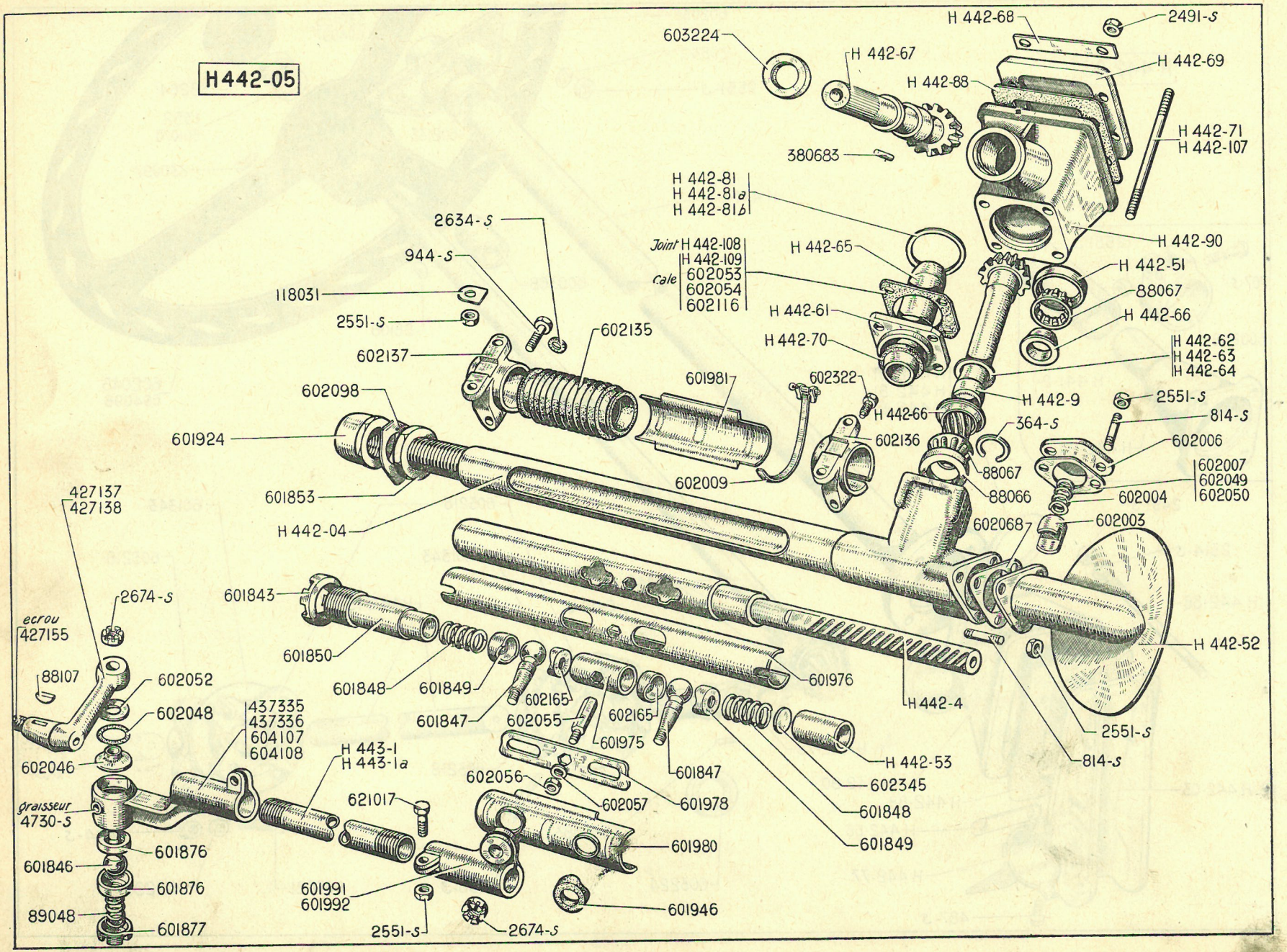
H442-05
603224
H 442-67
H 442-68
2491-S
H 442-69
H 442-88
H 442-71
H 442-107
380683
H 442-81
H 442-81a
H 442-81b
2634-S
944-S
118031
2551-S
602135
602137
Joint H 442-108
H 442-109
Cale 602053
602054
602116
H 442-65
H 442-61
H 442-70
H 442-90
H 442-51
88067
H 442-66
H 442-62
H 442-63
H 442-64
602098
601981
602322
H 442-9
2551-S
814-S
601924
H 442-66
364-S
602136
602006
602007
602049
602050
88067
88066
602004
602003
602068
601853
602009
H 442-04
427137
427138
601843
2674-S
ecrou
427155
88107
602052
602048
601850
601848
601849
602165
601847
602055
602165
601975
601976
H 442-4
H 442-52
2551-S
814-S
H 442-53
602345
601848
601849
437335
437336
604107
604108
H 443-1
H 443-1a
602046
graisseur
4730-S
602056
602057
601978
601847
621017
601980
601876
601846
601876
89048
601877
601991
601992
2551-S
2674-S
601946

NUMÉRO	DÉSIGNATION	COEFF[t]
H 442-04	Carter de direction avec tube et goujons (long. de l'extrémité du tube à centre carter de renvoi 743,5 mm.	1
H 442-05	Boîtier de direction complet avec boîtier de relai.	1
H 442-4	Crémaillère avec tube, long. 740 mm.	1
H 442-9	Pignon de commande de la crémaillère, long. 159 mm.	1
H 442-51	Bague de 38,35×52×8,5 de la butée à rouleaux coniques supérieure du pignon de crémaillère.	1
H 442-52	Bouchon gauche de butée de crémaillère.	1
H 442-53	Entretoise de 130,5×27,5×19×22 de la crémaillère.	1
H 442-61	Entretoise de 45×50,40×66 de la butée à rouleaux supérieure pignon de crémaillère	1
	Cale de 25×32 de réglage de la butée à rouleaux inférieurs du pignon de crémaillère (R. VI).	ALD
H 442-62	Epais. 25/100.	
H 442-63	Epais. 15/100.	
H 442-64	Epais. 5/100.	
H 442-65	Entretoise de 82×32×25 des portées de butées du pignon de crémaillère.	1
H 442-66	Portée de butée à rouleaux de 12,5×25×36 des butées supérieure et inférieure du pignon de crémaillère.	2
H 442-67	Pignon de renvoi du boîtier de relai, long. 95 mm, 11 dents.	1
H 442-68	Arrêtoir double de 73×15×8,5 du couvercle de boîtier de relai.	2
H 442-69	Couvercle de boîtier de relai	1
H 442-70	Garniture d'étanchéité de 32×45,3×10 entre carter de boîtier de relai et boîtier de direction.	1
H 442-71	Goujon de 7×100, long. 118 mm (corps dégagé) 6,4 mm de fixat. du carter de renvoi.	2
	Rondelle de 46×52 de réglage du pignon de crémaillère (R. VI).	ALD
H 442-81	Epais. 5/100.	
H 424-81a	Epais. 15/100.	
H 442-81b	Epais. 25/100.	
H 442-88	Joint de 88×116 du couvercle de boîtier de relai (R. VI).	1
H 442-90	Carter bagué du boîtier de relai.	1
H 442-107	Goujon de 7×100, long. 118 mm, corps 7 mm, de fixat. du carter de renvoi.	2
H 442-108	Joint d'étanchéité de 66×66×52 entre carter de boîtier de relai et entretoise de la butée à rouleaux supérieure.	1
H 442-109	Cale de réglage entre carter de boîtier de direction et entretoise de la butée à rouleaux supérieure, épais. 1 mm.	ALD
H 443-1	*Barre latérale droite ou gauche, long. 576 mm. Filetages 22×100 à droite et 22×100 à gauche. Remplacé par* H 443-1a ; *demander en outre:* 1-604.107 *pour côté gauche ou* 1-604.108 *pour côté droit.*	2
H 443-1a	Barre latérale droite ou gauche, long. 558 mm, filetages 22×150 à droite et 22×100 à gauche.	2
364-S	Segment d'arrêt de 23×29×1,5 du pignon de crémaillère (R. III)	1
814-S	Goujon de 8×29 (R. III) de fixat. :	
	— de la tôle de fermeture ;	2
	— du bouchon gauche de boîtier de direction.	3
944-S	Vis TH de 10×45 de pinçage des supports mobiles de direction (R. III).	2
2.491-S	Ecrou H de 7×100 du couvercle de boîtier de relai (R. III).	4
2.551-S	Ecrou H de 8×125 (R. III) :	
	— de la vis de serrage des embouts de barres latérales ;	4
	— des goujons de fixat. du bouchon gauche de crémaillère ;	3
	— de la tôle de fermeture.	2
	— du boîtier de direction sur support.	4
2.634-S	Rondelle crantée de 10,5×16,8 du support mobile de direction (R. VI).	2
2.674-S	Ecrou H crénelé de 12×175 (R. III) :	
	— des rotules de barres latérales ;	2
	— des rotules de crémaillère.	2
4.730-S	Graisseur « Hydraulic » des rotules des barres latérales (R. VI).	2
88.066	Bague de 49,20×38,35×11,10 de la butée à rouleaux inférieure du pignon de crémaillère.	1
88.067	Butée à 13 rouleaux coniques du pignon de crémaillère (R. VI).	2
88.107	Clavette Woodruff des leviers d'accouplement (R. I).	2
89.048	Ressort de maintien des noix de barres latérales, long. 8 mm, diam. 28 mm	2
118.031	Arrêtoir simple de 8,5 mm, long. 27 mm des boulons de fixat. du support mobile (R. III).	4
380.683	Aiguilles, diam. 2,387 mm, long. 10,3 mm du pignon de renvoi (R. VI) (jeu de 50 pour coefficient de montage 60).	2
427.137	Levier d'accouplement droit, cône de 28, filetage 18×200, long. de l'extrémité du filetage à la face du centre d'usinage 92 mm.	1

NUMÉRO	DÉSIGNATION	COEFF[t]
427.138	Levier d'accouplement gauche (mêmes caractéristiques que 427.137).	1
427.155	Ecrou H crénelé de 18×200 des leviers d'accouplement.	2
437.335	*Embout extérieur réglable de barre latérale droite, long.* 150 *mm. Filetage* 22×100 *à droite. Remplacé par* 604.108 ; *demander en outre:* 1-H 443-1a.	1
437.336	*Embout extérieur réglable de barre latérale gauche, long.* 150 *mm. Filetage* 22×100 *à droite. Remplacé par* 604.107 ; *demander en outre:* 1-H 443-1a.	1
601.843	Ecrou à encoches (repère A) de blocage du tube de maintien, filetage de 30×150, diam. 36,60 mm, long. 22 mm.	1
601.846	Rotule extrême des barres latérales, long. 76 mm, diam. de la tête 25 mm.	2
601.847	Rotule de crémaillère de direction, long. 84 mm, diam. de la tête 25 mm.	2
601.848	Ressort de rattrapage de jeu des noix de rotules de crémaillère, long. 35 mm, diam. 21 mm.	2
601.849	Noix extérieure des rotules de crémaillère, diam. 28 mm, haut. 11,5 mm.	2
601.850	Tube de maintien des noix de rotules de crémaillère, long. 176 mm, filetage 30×150.	1
601.853	Contre-écrou de 42×150 du bouchon de butée droite de crémaillère.	2
601.876	Coussinet des rotules extrêmes de barres latérales, diam. 32 mm, haut. 9 mm.	4
601.877	Ecrou de réglage des rotules extrêmes de barres latérales, haut. 10,5 mm, diam. 34×150.	2
601 924	Bouchon de butée de crémaillère, long. 41 mm, filetage 42 mm, pas de 150.	1
601.946	Bague caoutchouc d'étanchéité sur rotules de crémaillère, diam. 32×16.	2
601.975	Tube entretoise des noix de rotules de crémaillère, long. 120 mm.	1
601.976	Tube coulissant d'étanchéité de crémaillère, long. 500 mm.	1
601.978	Plaquette obturatrice des rotules de barre de direction, long. 205 mm, larg. 28 mm.	1
601.980	Protecteur supérieur des rotules de crémaillère (2 trous de 18 mm)	1
601.981	Protecteur inférieur des rotules de crémaillère (non percé).	1
601.991	Embout intérieur de barre latérale droite, long. totale 86 mm.	1
601.992	Embout intérieur de barre latérale gauche, long. totale 86 mm.	1
602.003	Guide de crémaillère, long. 29 mm, diam. 26 mm.	1
602.004	Ressort de guide crémaillère, long. 22,8 mm, diam. 18 mm.	1
602.006	Plaque du carter de direction.	1
602.007	Cale de réglage du guide de crémaillère, épais. 0,10 mm.	ALD
602.009	Collier de serrage de l'accordéon sur le protecteur de crémaillère. (R. VI).	4
602.046	Cache-poussière des rotules extrêmes de barres latérales.	2
602.048	Rondelle caoutchouc, diam. 23×33 des cache-poussières de rotules extrêmes de barres latérales.	2
602.049	Cale de réglage du guide de crémaillère, épais. 0,05 mm.	ALD
602.050	Cale de réglage du guide de crémaillère, épais. 0,20 mm.	ALD
602.052	Cale de 16,5×31×0,5 de réglage des cache-poussières de rotules extrêmes de barres latérales.	ALD
602.053	Cale de réglage entre carter de boîtier de direction et entretoise de la butée à rouleaux supérieure, épais. 0,15 mm.	ALD
602.054	Cale de réglage entre carter de boîtier de direction et entretoise de la butée à rouleaux supérieure, épais. 0,25 mm.	ALD
602.055	Ergot du tube d'étanchéité de crémaillère, long. 35 mm.	1
602.056	Ecrou H de 6×100 de l'ergot du tube d'étanchéité de crémaillère.	1
602.057	Rondelle de 6,2×10×0,5 de l'ergot du tube d'étanchéité de crémaillère.	1
602.068	Joint papier entre bouchon gauche de butée de crémaillère et carter (R. VI).	1
602.098	Arrêtoir du bouchon de butée droit de crémaillère.	1
602.116	Cale de réglage entre carter de boîtier de direction et entretoise de la butée à rouleaux supérieure, épais. 0,05 mm.	ALD
602.135	Accordéon de la crémaillère.	2
602.136	Support mobile de direction (gauche) sans gorge de fixat. d'accordéon.	1
602.137	Support mobile de direction (droit) sans gorge de fixat. d'accordéon.	1
602.165	Noix intérieure des rotules de crémaillère, diam. 27,5 mm, haut. 11,5 mm.	2
602.322	Vis TH à ergot de 10×12 d'orientation du tube de carter.	1
602.345	Rondelle de 21,5×3 sous ressort de rattrapage de jeu.	1
603.224	Joint SPI de 22×38×8 du carter de boîtier de relai (R. VI).	2
604.107	Embout extérieur réglable de barre latérale gauche, filetage 22×150 à droite.	1
604.108	Embout extérieur réglable de barre latérale droite, filetage 22×150 à droite.	1
621.017	Vis TH de 8×40×18 de serrage des embouts sur tube de barre latérale.	4

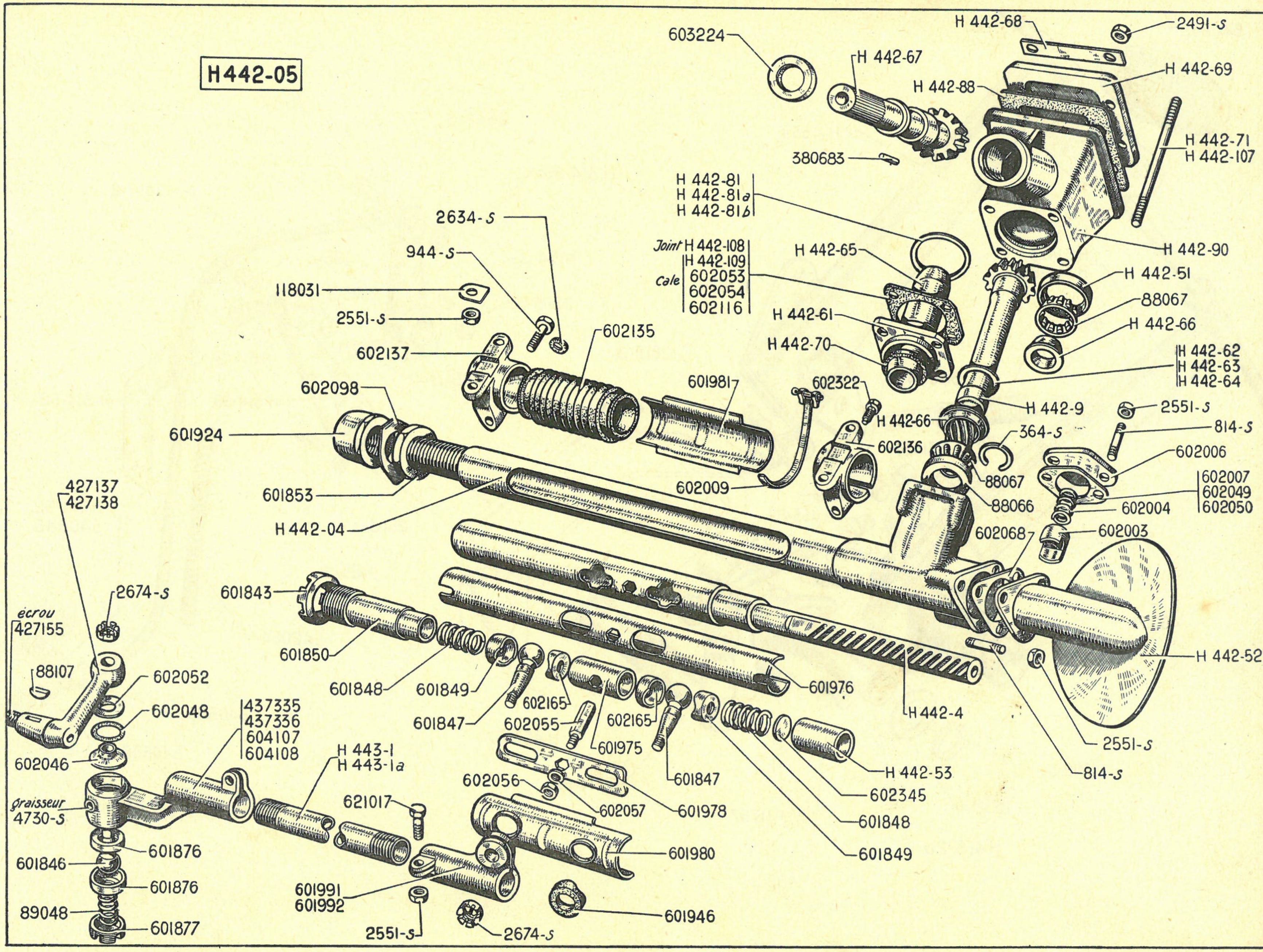
H442-05
603224
H 442-67
H 442-68
2491-s
H 442-69
H 442-88
380683
H 442-71
H 442-107
H 442-81
H 442-81a
H 442-81b
2634-s
944-s
118031
2551-s
Joint H 442-108
H 442-109
Cale 602053
602054
602116
H 442-65
H 442-90
H 442-51
88067
H 442-61
H 442-66
H 442-70
602135
602137
601981
602322
H 442-62
H 442-63
H 442-64
602098
H 442-9
H 442-66
2551-s
601924
602136
364-s
814-s
602006
88067
602009
88066
602007
602049
602050
601853
602004
H 442-04
602068
602003
427137
427138
2674-s
601843
écrou
427155
88107
602052
601850
601848
601849
601976
H 442-52
H 442-4
602165
601847
602165
602048
437335
437336
604107
604108
602055
601975
601847
2551-s
H 442-53
602046
H 443-1
H 443-1a
602056
814-s
602345
graisseur
4730-s
621017
602057
601978
601848
601876
601846
601980
601849
601876
601991
601992
89048
601946
601877
2551-s
2674-s

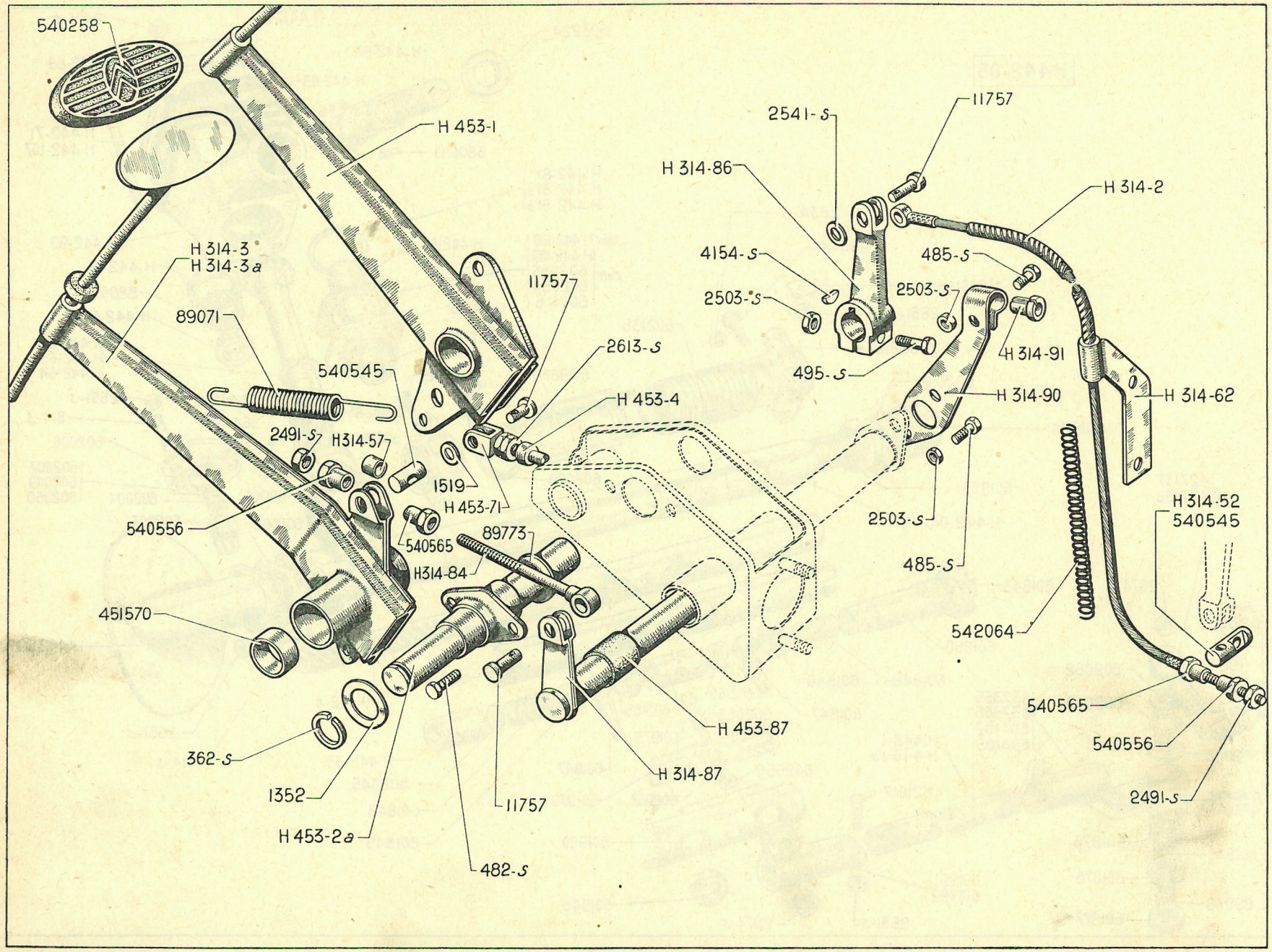
540258
H 453-1
11757
2541-S
H 314-86
H 314-2
4154-S
485-S
2503-S
2503-S
H 314-3
H 314-3a
89071
11757
2613-S
H 314-91
495-S
540545
H 453-4
H 314-90
H 314-62
2491-S
H314-57
1519
H 453-71
2503-S
H 314-52
540545
540556
89773
540565
485-S
H314-84
542064
451570
540565
H 453-87
540556
362-S
H 314-87
1352
11757
2491-S
H 453-2a
482-S

NUMÉRO	DÉSIGNATION	COEFF^t
H 314-2	Cable de débrayage avec support, long. 380 mm (R. VI).	1
H 314-3	*Pédale de débrayage baguée, long. du moyeu 50 mm.* **1er montage.** *Remplacé par* H 314-3a ; *demander en outre :* 1-H-453-2a.	1
H 314-3a	Pédale de débrayage baguée, long. du moyeu 100 mm. **2e montage.**	1
H 314-52	Barillet du levier de débrayage, diam. 14 mm, long. 37,5 mm, alésage 7,25 mm (montage commande de vitesses verrouillées). **2e montage.**	1
H 314-57	Entretoise de 8,5×12,5×14 de la biellette de renvoi (montage avec 2 écrous 2491-S en remplacement de l'écrou à douille 540.556).	1
H 314-62	Tube d'arrêt de gaine du câble de débrayage avec patte de fixat. (R. VI).	1
H 314-84	Biellette de renvoi de commande de débrayage, filetage 7×100, long. 94 mm.	1
H 314-86	Levier de débrayage côté longeron, entr'axes 70 mm.	1
H 314-87	Levier de débrayage côté pédalier avec axe, long. 320 mm, entr'axes 90 mm.	1
H 314-90	Support d'arrêt de gaîne de câble de débrayage.	1
H 314-91	Arrêt de gaine de câble de débrayage, 20×16.	1
H 453-1	Pédale de frein baguée.	1
H 453-2a	Axe de pédalier avec sa bride.	1
H 453-4	Tige de poussée du maître-cylindre avec embout.	1
H 453-71	Chape de commande de frein, filetage 10×150.	1
H 453-87	Bague de 26,5×20 du tube de renvoi du support de pédalier (R. VI).	2
362-S	Segment d'arrêt de 18×24×1,5 d'axe de pédalier (R. III).	1
482-S	Vis TH de 7×12,5 de fixat. d'axe de pédalier sur support (R. III).	2
485-S	Vis TH de 7×20 (R. III) : de fixat. du support d'arrêt de gaine ;	2
	de pinçage de l'arrêt de gaine.	1
495-S	Vis TH de 7×45 du levier de débrayage, côté longeron (R. III).	1
1.352	Rondelle de 20,5×30×1,5 d'axe de pédalier (R. I).	1
1.519	Rondelle de 8,5×20×1 de l'axe de la chape de commande de frein (R. I).	1
2.491-S	Contre-écrou H de 7×100 (haut. 7 mm) (R. III) :	
	— du câble de débrayage ;	1
	— de la biellette de renvoi. **1er montage.**	1
	— de la biellette de renvoi. **2e montage.**	2
2.503-S	Ecrou H de 7×100 (haut. 6 mm) (R. III) de fixat. :	
	— du support d'arrêt de gaine ;	2
	— de l'arrêt de gaine ;	1
	— du levier de débrayage, côté longeron.	1
2.541-S	Rondelle de 8,5×18×2 de l'axe du levier de débrayage côté longeron (R. III).	1
2.613-S	Contre-écrou de 10×150 de la chape de commande de frein (R. III).	1
4.154-S	Clavette Woodruff de 4×16×6,5 du levier de débrayage, côté longeron (R. III).	1
11.757	Axe de 8×26 :	
	— de la chape de commande de frein ;	1
	— des leviers de débrayage.	2
89.071	Ressort de rappel des pédales de frein et de débrayage (R. VI).	2
89.773	Rondelle de 20,5×32×2,5 d'axe de pédalier (R. I).	1
451.570	Bague des pédales de frein et de débrayage (R. VI).	2
540.258	Garniture caoutchouc des pédales de frein et de débrayage.	2
540.545	Barillet, diam. 14 mm, long. 25 mm, alésage 8 mm :	
	— de la biellette de renvoi de débrayage.	1
	— du levier de débrayage, **1er montage.**	1
540.556	Ecrou à douille de 7×100 long. 14 mm :	
	— de la biellette de renvoi de débrayage. **1er montage.**	1
	— du levier de débrayage.	1
540.565	Ecrou à douille de 7×100 avec logement pour barillet :	
	— du câble de débrayage ;	1
	— de la biellette de renvoi de débrayage.	1
542.064	Ressort de rappel de 14×101 de débrayage.	1

NUMÉRO	DÉSIGNATION	COEFF.
H 454-04	Palonnier de frein à main complet, long. de l'extrémité de la tige à l'axe de la chape 288 mm. **1er montage.**	1
H 454-04a	Palonnier de frein à main complet, long. de l'extrémité de la tige à l'axe de la chape 313 mm. **2e montage.**	1
H 454-1	*Câble de frein gauche, long.* 2,120 *m, long. de gaine* 1,196 *m (R. VI). Remplacé par* H 454-1b.	1
H 454-1a	*Câble de frein droit, long.* 2,300 *m, long. de gaine* 1,272 *m (R. VI). Remplacé par* H 454-1c.	1
H 454-1b	Câble de frein gauche avec graisseur, long. 2,095 m, long. de la gaine 1,196 m (R. VI). **2e montage.**	1
H 454-1c	Câble de frein droit avec graisseur, long. 2,275 m, long. de la gaine 1,272 m (R. VI). **2e montage.**	1
H 454-3	Tirette de frein à main avec câble long. du câble de l'axe de l'embout à la tirette 104 mm. **1er montage.**	1
H 454-3a	Tirette de frein à main avec câble, long. du câble de l'axe à l'embout de tirette 57 mm. **2e montage.**	1
H 454-4	Levier de frein à main, entr'axes 260 mm. **1er montage.**	1
H 454-4a	Levier de frein à main entr'axes 266 mm. **2e montage.**	1
H 454-69	Axe de 54,5×17,8×13 du support de levier de frein à main.	1
H 454-70a	Guide de tirette de frein à main avec tube support et tôle. **2e montage.**	1
H 454-76	Ergot d'arrêt de la tirette de frein. **1er montage.**	1
H 454-97a	Support du levier de frein à main. **2e montage.**	1
483-S	Vis TH de 7×15 de fixat. du ressort d'arrêt de la tirette (R. III).	2
2.482-S	Rondelle de 7,5×16×1,5 des vis de fixat. du ressort d'arrêt de la tirette (R. III).	2
2.503-S	Ecrou H de 7×100 des axes de fixat. des supports de câble (R. III).	8
2.541-S	Rondelle de 8,5×18×2 de l'axe du câble de la tirette de frein (R. III).	1
2.551-S	Contre-écrou H de 8×125 (R. III) : — des câbles de frein. — de la tige de palonnier.	2 1
11.757	Axe à tête de 8×26 du câble de la tirette de frein.	1
88.199	Ecrou à douille de 8×125 : — des câbles de frein ; — de la tige de palonnier.	2 1
89.020	Ressort de 17,5×94 de rappel de tirette de frein (R. I).	1
305.764	Axe de fixat. des câbles de frein (long. 38 mm, filetage 7, pas de 100 sur 12 et 18 mm).	4
540.545	Barillet de 14×25 alésage 8 mm : — des câbles de frein ; — de la tige de palonnier.	2 1
550.281	Demi-support de fixat. des câbles de frein.	4
553.170	Ressort d'arrêt de la tirette de frein, fil acier, long. 72 mm.	1

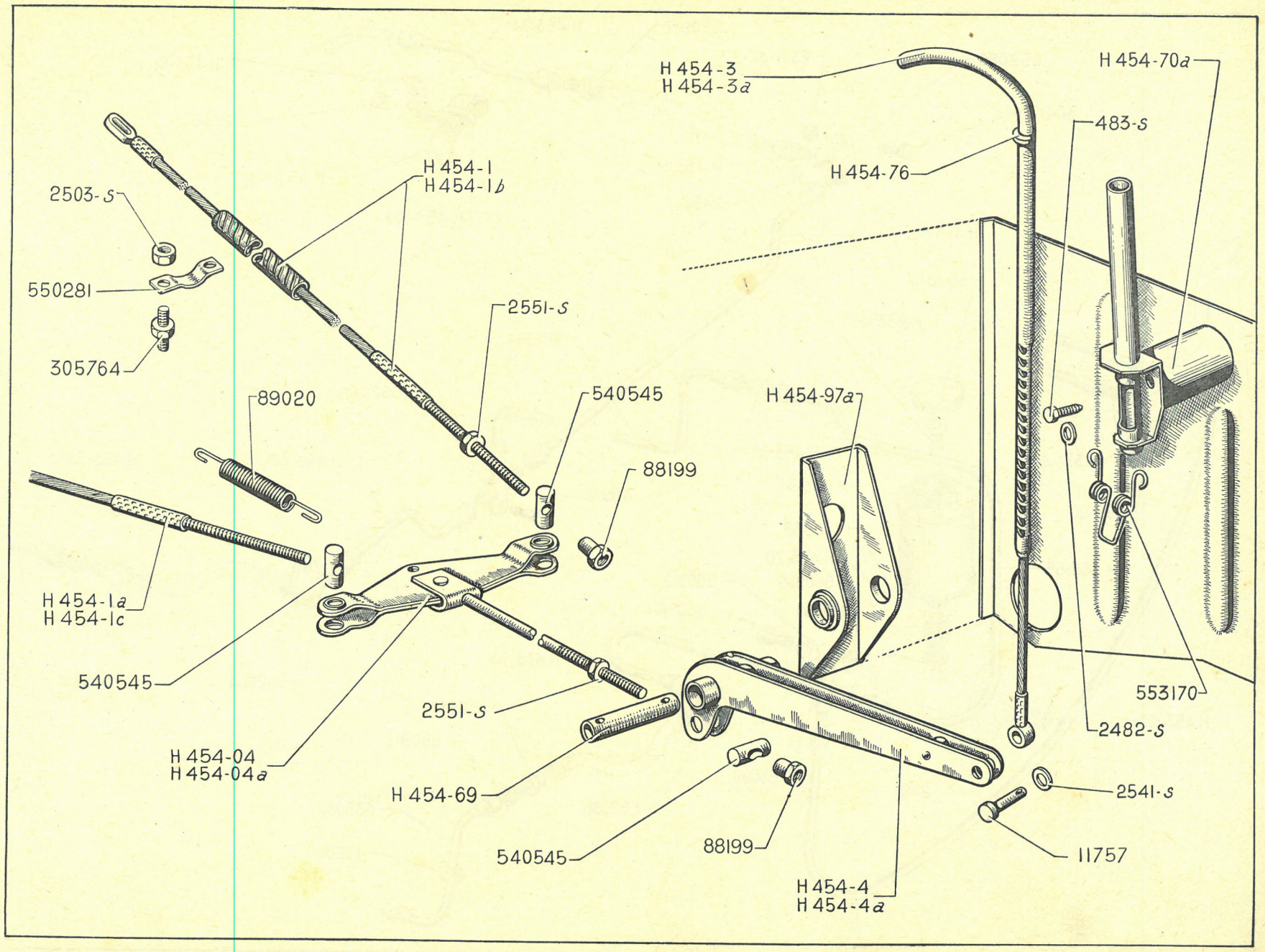
H 454-3
H 454-3a
H 454-70a
483-S
H 454-76
H 454-1
H 454-1b
2503-S
550281
305764
2551-S
89020
540545
H 454-97a
88199
H 454-1a
H 454-1c
540545
2551-S
H 454-04
H 454-04a
H 454-69
540545
88199
H 454-4
H 454-4a
553170
2482-S
2541-S
11757

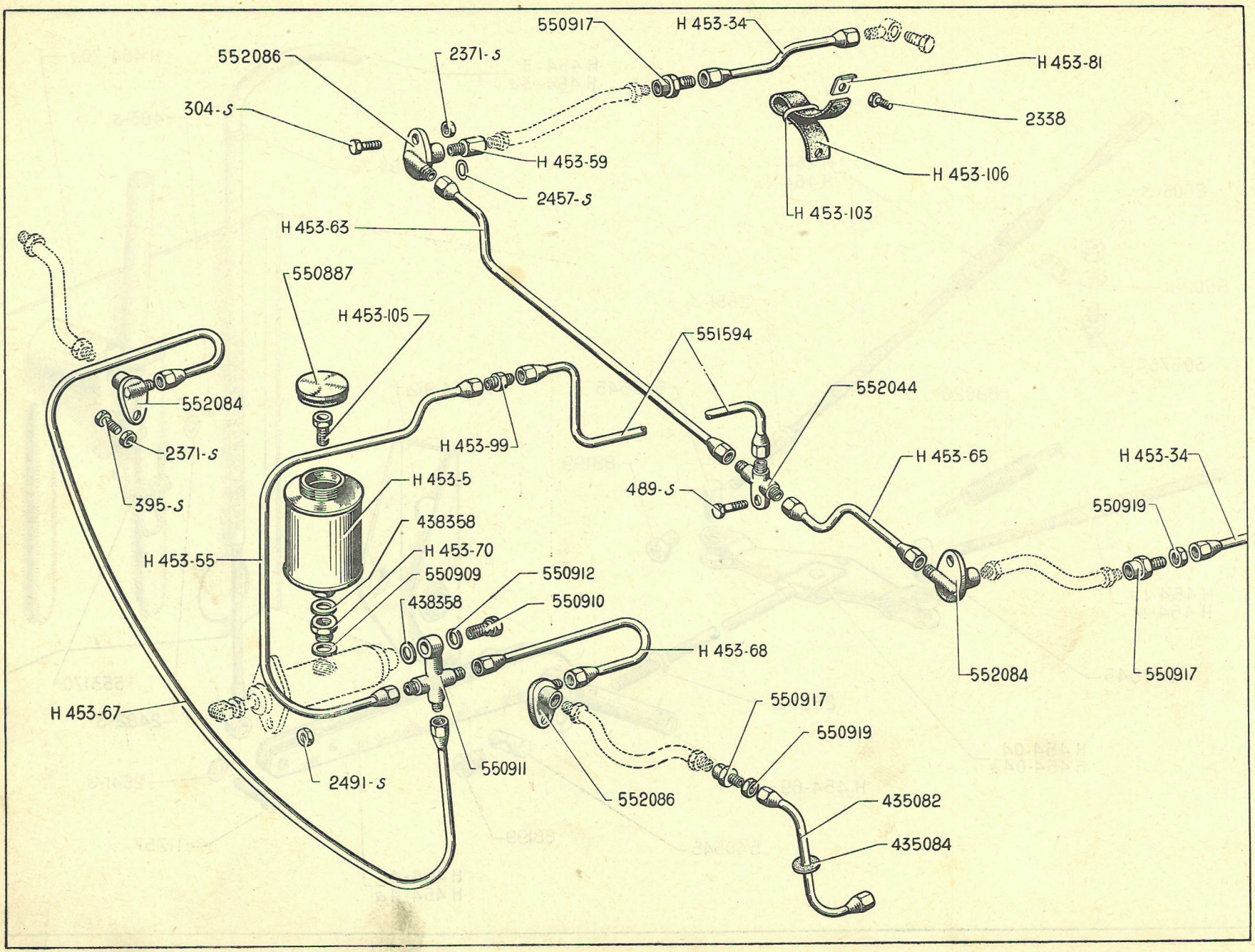
550917
H 453-34
552086
2371-S
H 453-81
304-S
2338
H 453-59
H 453-106
2457-S
H 453-103
H 453-63
550887
H 453-105
551594
552044
552084
H 453-99
H 453-65
H 453-34
2371-S
489-S
550919
H 453-5
395-S
438358
H 453-55
H 453-70
550909
550912
438358
550910
H 453-68
552084
550917
H 453-67
550917
550919
2491-S
550911
552086
435082
435084

NUMÉRO	DÉSIGNATION	COEFF.
H 453-5	Réservoir de fluide complet (R. VI)	1
H 453-34	Tube de liaison complet (4,35 × 6,35, long. 165 mm), entre flexible de roue AR côtés droit et gauche et cylindre de roue (R. VI).	2
H 453-55	Tube de liaison complet (4,35 × 6,35, long. 575 mm), entre maître-cylindre et raccord de canalisation (R. VI).	1
H 453-59	Entretoise de 52 mm (2 filetages de 17,46 × 16 filets au pouce), du raccord de connexion, côté roue AR droite.	1
H 453-63	Tube de liaison complet (4,35 × 6,35, long. 930 mm) entre raccord AR 3 voies et flexible de roue AR droite (R. VI).	1
H 453-65	Tube de liaison complet (4,35 × 6,35, long. 360 mm), entre raccord AR 3 voies et flexible de roue AR gauche (R. VI).	1
H 453-67	Tube de liaison complet (4,35 × 6,35, long. 1,260 m), entre maître-cylindre et raccord de connexion, côté roue AV droite (R. VI).	1
H 453-68	Tube de liaison complet (4,35 × 6,35, long. 255 mm), entre maître-cylindre et raccord de connexion, côté roue AV gauche (R. VI).	1
H 453-70	Raccord d'arrivée de fluide au maître-cylindre, long. 18 mm, filetage intérieur 12,7 × 20 filets au pouce, filetage extérieur 19,05 × 16 filets au pouce.	1
H 453-81	Plaquette de serrage des bandes caoutchouc guide de tuyaux flexibles AR et câbles de frein.	4
H 453-99	Raccord de canalisation, long. 40 mm, 2 filetages de 11,11 × 20 filets au pouce.	1
H 453-103	Anneau des guides de tuyaux flexibles AR et câbles de frein.	2
H 453-105	Vis creuse de fixat. du réservoir de fluide, long. 17,5 filetage 12,7 × 20 filets au pouce.	1
H 453-106	Bande caoutchouc guide de tuyaux flexibles AR et câbles de frein, long. 170 mm.	2
304-S	Vis TH de 6 × 15 de fixat. des raccords AR de connexion (R. III).	2
395-S	Vis TH de 6 × 17,5 de fixat. des raccords AV de connexion (R. III).	2
489-S	Vis TH de 7 × 30 de fixat. du raccord AR 3 voies (R. III).	1
2.338	Vis TH de 5 × 20 de fixat. des guides de tuyaux flexibles (R. III)	4
2.371-S	Ecrou H de 6 × 100 de fixat. des raccords AV et AR (R. III).	4
2.457-S	Joint en cuivre de 10,2 × 15 × 1 de l'entretoise du raccord de connexion AR droit (R. III).	1
2.491-S	Ecrou H de 7 × 100 de fixat. du maître-cylindre (R. III).	2
435.082	Tube de liaison complet (4,35 × 6,35, long. 260 mm), entre raccord de connexion et cylindre inférieur (R. VI) :	
	— de roue AV gauche ;	1
	— de roue AV droite.	1
435.084	Rondelle caoutchouc de 8,5 × 35 × 7,5 protège-tube (passage au plateau de frein).	2
438.358	Joint de 13,3 × 21 × 0,8 :	
	— du raccord d'arrivée de fluide au maître-cylindre ;	1
	— du raccord de départ de fluide du maître-cylindre.	1
550.887	Bouchon de réservoir complet (R. VI).	1
550.909	Joint de 19,5 × 24 × 0,8 du raccord d'arrivée de fluide au maître-cylindre.	1
550.910	Vis TH de 12,7 × 20 filets au pouce, long. 30 mm, du raccord de départ de fluide du maître-cylindre	1
550.911	Raccord de départ de fluide du maître-cylindre (3 voies).	1
550.912	Joint de 15,3 × 21 × 0,8 du raccord de départ de fluide du maître-cylindre.	1
550.917	Raccord de connexion de roues (1 filetage intérieur 17,5 × 16 filets au pouce et extérieur 11,11 × 20 filets au pouce) AV et AR.	4
550.919	Ecrou H de 11,11 × 20 filets au pouce des raccords de connexion de roues.	4
551-594	Tube de liaison complet (4,35 × 6,35, long. 2,270 m), entre raccord de canalisation et raccord AR 3 voies (R. VI).	1
552.044	Raccord AR 3 voies.	1
552.084	Raccord de connexion (filetages 17,5 × 16 filets au pouce et 11,11 × 20 filets au pouce) :	
	— côté roue AR gauche ;	1
	— côté roue AV droite	1
552.086	Raccord de connexion (filetages 17,5 × 16 filets au pouce et 11,11 × 20 filets au pouce) :	
	— côté roue AV gauche ;	1
	— côté roue AR droite.	1

NOTA. — La fourniture des pièces spéciales Lockheed est assurée directement par cette maison ou ses représentants.

NUMÉRO	DÉSIGNATION	COEFF.
H 42-01	Bras d'essieu AR gauche complet, avec boitier de roulements, plateau de frein, moyeu-tambour, câble de frein.	1
H 42-01a	Bras d'essieu AR droit complet avec boitier de roulements plateau de frein, moyeu-tambour, câble de frein.	1
H 422-01	*Bras d'essieu monté avec boîtier et roulements (côté gauche). Sans plateau de frein, ni moyeu-tambour. Ne fournissons plus.*	1
H 422-01a	*Bras d'essieu monté avec boîtier et roulements (côté droit). Sans plateau de frein, ni moyeu-tambour. Ne fournissons plus.*	1
H 422-1	Corps de bras d'essieu côté gauche.	1
H 422-1a	Corps de bras d'essieu coté droit.	1
H 422-2	Ecrou de 39×150 de blocage des roulements.	2
H 422-95	Joints SPI de 80×58×12 d'étanchéité intérieur des boîtiers de roulements (R. VI).	2
H 422-96	Boîtier de roulements diam. intérieur 100 mm et 80 mm.	2
H 422-97	Joints SPI de 100×72×13 d'étanchéïté extérieur des boîtiers de roulements (R. VI).	2
H 424-01	Tube d'essieu avec leviers de réglage de suspension, vis et caoutchouc anti-bruit.	1
H 432-?	Barre de torsion gauche, long. 1,200 m. Repère : 2 cercles de peinture blanche.	1
H 432-2b	Barre de torsion droite, long. 1,200 m. Repère : 1 cercle de peinture blanche.	1
H 436-02	Amortisseur complet, entr'axe 335 mm. Repère : X (peinture verte).	2
H 436-3	*Axe de fixat. d'amortisseurs sur longerons, diam. 12 mm. Remplacé par* H 436-3a, *demander en outre :* 1-H 436-96a.	2
H 436-3a	Axe de fixat. d'amortisseurs sur longerons diam. 14 mm.	2
H 436-4	*Axe de fixat. d'amortisseur sur levier de bras d'essieu, côté gauche diam. 12 mm. Remplacé par* H 436-4b, *demander en outre :* 1-H 436-96a, 1-H 436-90a.	1
H 436-4a	*Axe de fixat. d'amortisseur sur levier de bras d'essieu, côté droit, diam. 12 mm. Remplacé par* H 436-4c, *demander en outre :* 1-H 436-96a, 1-H 436-90a.	1
H 436-4b	Axe de fixat. d'amortisseur sur levier de bras d'essieu, côté gauche diam. 14 mm. Pas à gauche 10×150.	1
H 436-4c	Axe de fixat. d'amortisseur sur levier de bras d'essieu, côté droit diam. 14 mm. Pas à droite 10×150.	1
H 436-5	Bague caoutchouc de 33×30×16,3 d'amortisseurs.	4
H 436-90	*Rondelle de 12,5×27 intérieure d'amortisseurs. Remplacé par* H 436-90a, *demander en outre :* 1-H 436-4b *(côté gauche) ou* 1-H 436-4c *(coté droit)* 1-H 436-96a.	2
H 436-90a	Rondelle de 15×27 intérieure d'amortisseurs.	2
H 436-96	*Bague de 12×16,5×29,5 d'amortisseurs. Remplacé par* H 436-96a, *demander en outre :* 1-H 436-4b *(côté gauche) ou* 1-H 436-4c *(côté droit)* 1-H 436-90a.	4
H 436-96a	Bague de 14×17,5×31,5 d'amortisseurs.	4
H 436-97	Support d'axes d'amortisseurs sur longeron.	2
H 437-99	Levier de réglage de suspension côté gauche.	1
H 437-99a	Levier de réglage de suspension côté droit.	1
H 614-99	Bouchon de 20×100, épaiss. 8,5 mm de fermeture de bras d'essieu.	2
H 982-98	Bande caoutchouc anti-bruit de 740×50×3 sur tube d'essieu	1
487-S-30	Vis TH de 7×25 (R. III) d'arrêt :	
	— des leviers de réglage.	2
	— des barres de torsion.	2
1.033-S	Vis TH de 12×80 de réaction des barres de torsion (R. III).	2
1.083-S	Vis TH de 12×30 (R. III) de fixat. :	
	— des bras d'essieu.	8
	— du tube d'essieu.	8
2.493-S	Contre-écrou H de 7×100 (R. III) des vis d'arrêt :	
	— des leviers de réglage.	2
	— des barres de torsion.	2
2.614-S	Ecrou H crénelé de 10×150 (R. III) de fixat. d'amortisseurs :	
	— sur levier de bras d'essieu droit.	1
	— sur longerons.	2
2.673-S	Contre-écrou de 12×175 des vis de réglage de suspension (R. III)	2
6.258	Rondelle de 10×28×2 extérieure d'amortisseurs (R. IV).	4
615.520	Ecrou crénelé de 10×150 pas à gauche de fixat. d'amortisseur sur levier de bras d'essieu gauche	1
620.006	Roulement de 40×80×23 intérieur (R. VI).	2
620.007	Roulement de 55×100×25 extérieur (R. VI).	2

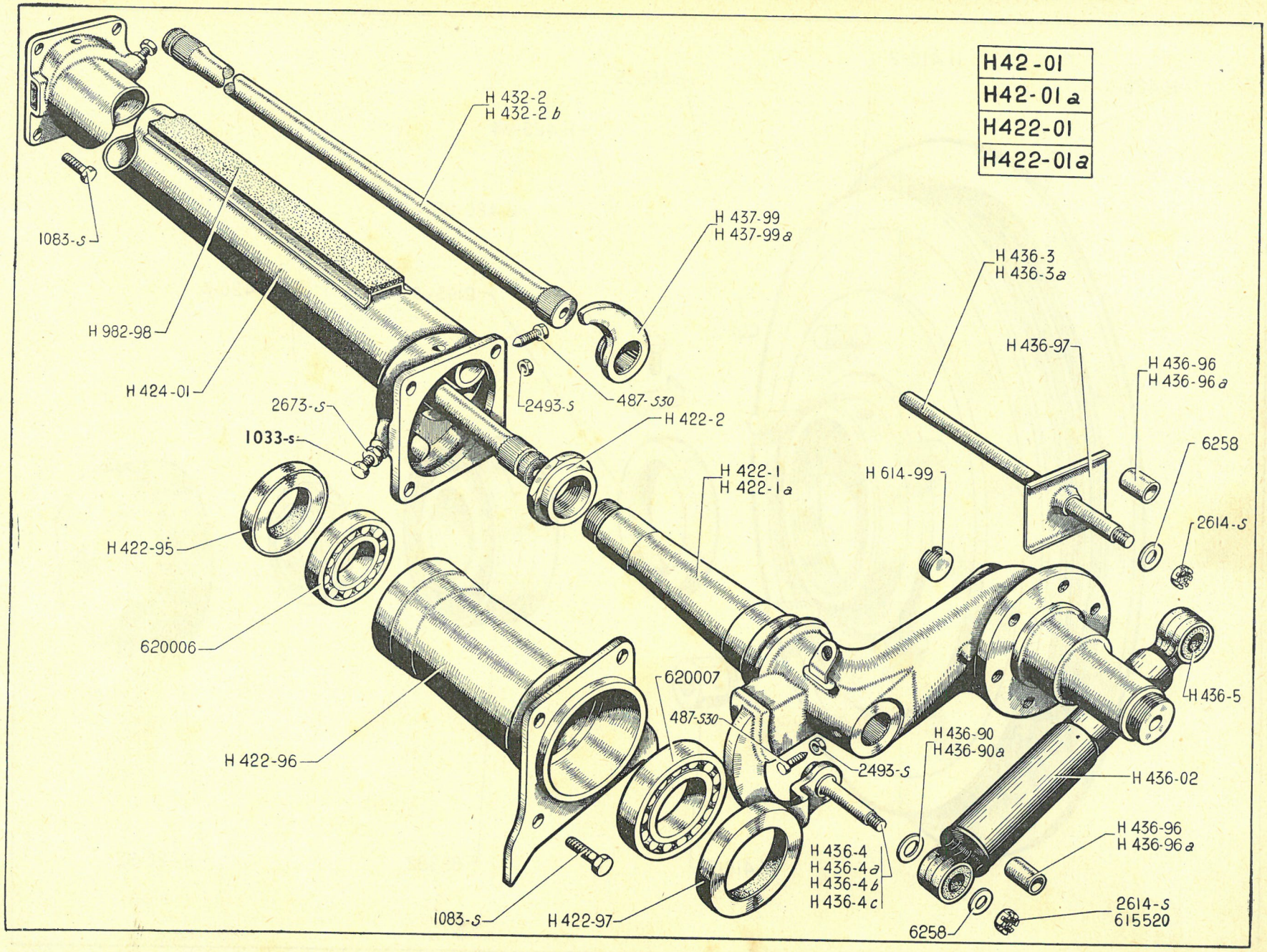
H42-01
H42-01a
H422-01
H422-01a
H 432-2
H 432-2b
1083-S
H 437-99
H 437-99a
H 436-3
H 436-3a
H 982-98
H 436-97
H 436-96
H 436-96a
H 424-01
2673-S
2493-S
487-S30
H 422-2
1033-S
6258
H 422-1
H 422-1a
H 614-99
2614-S
H 422-95
620006
620007
H 436-5
487-S30
H 436-90
H 436-90a
H 422-96
2493-S
H 436-02
H 436-96
H 436-96a
H 436-4
H 436-4a
H 436-4b
H 436-4c
1083-S
H 422-97
2614-S
615520
6258

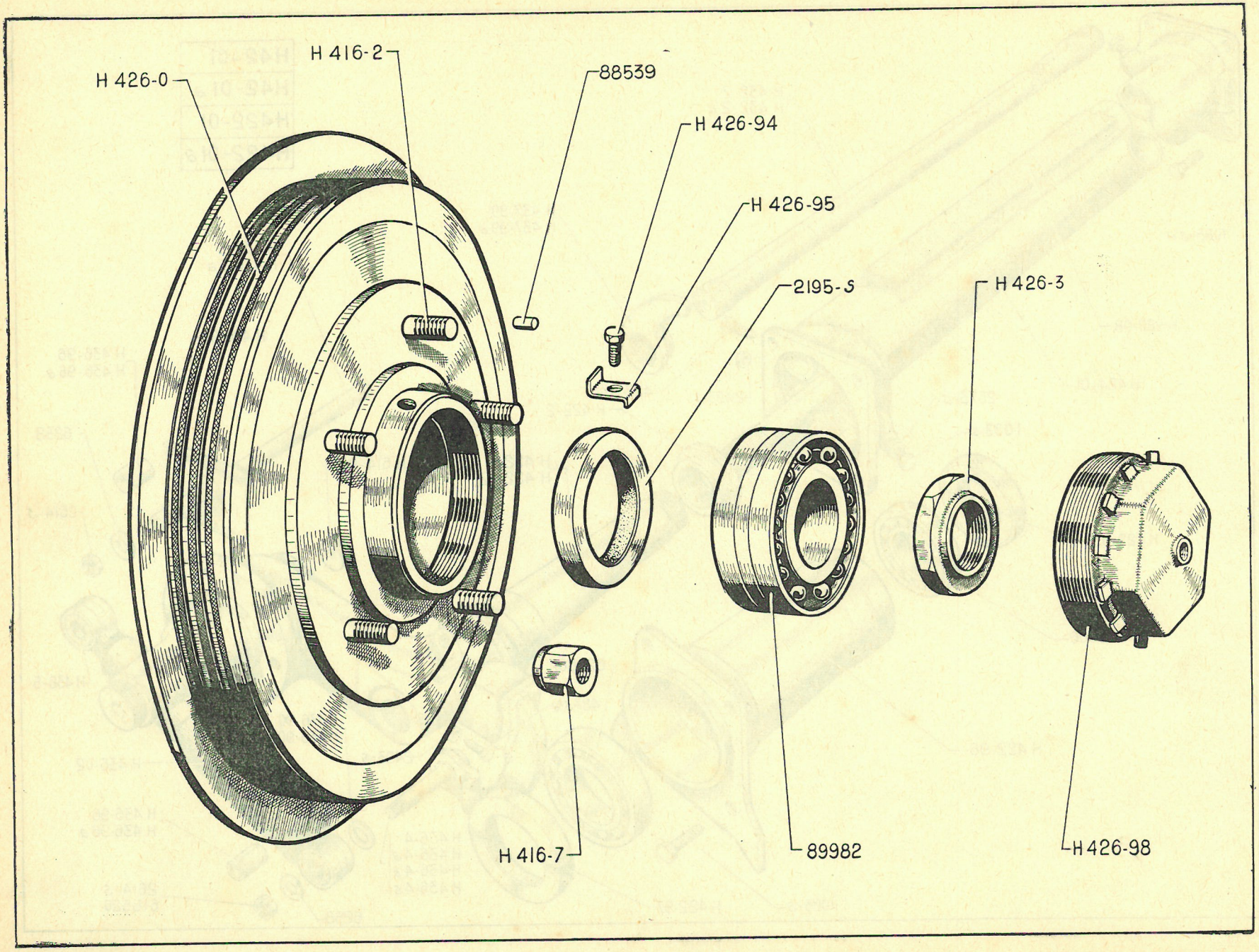
H 426-0
H 416-2
88539
H 426-94
H 426-95
2195-S
H 426-3
H 416-7
89982
H 426-98

NUMÉRO	DÉSIGNATION	COEFF.
H 416-2	Toc d'entraînement de roues de 16×150, long. 46 mm (R. VI).	10
H 416-7	Ecrou de 16×150 de fixat. de roues, larg. sur plats 26 mm	10
H 426-0	Moyeu-tambour 5 tocs (diam. 305 mm).	2
H 426-3	Ecrou de 39×150 (larg. sur plat 55 mm) de blocage des roulements de moyeux.	2
H 426-94	Vis TH de 5×75 des arrêtoirs des bouchons de moyeux.	6
H 426-95	Arrêtoir simple de 5,5 mm des bouchons de moyeux.	2
H 426-98	Bouchon de moyeu, filetage extérieur 94×150.	2
2.195-S	Joint SPI de fusées de 55×72×10 (R. VI).	2
88.539	Ergot d'arrêt des tocs de roues, diam. 3,5 mm, long. 4,5 mm.	10
89.982	Roulement à double rangées de billes de 45 × 90×50 (R. VI).	2

NUMÉRO	DÉSIGNATION	COEFF[t]
303-S	Vis TH de 6×12,5 de fixat. des cylindres de roues (R. III).	4
663-S	Vis TH de 8×15 de fixat. des plateaux de frein (R. III).	12
664-S	Vis TH de 8×17 de fixat. d'arrêts de gaine (R. III).	4
2.363-S	Rondelle de 6×14×1,5 (R. III) : de réglage des segments.	ALD
	de têton supérieur.	2
2.434-S	Ecrou H crénelé de 6×100 de têton supérieur des leviers de commande (R III).	2
2.530	Rondelle de 12,5×24×1 de téton inférieur des leviers de commande (R. I). 2e **montage.**	2
2.541-S	Rondelle de 8×18×2 de téton inférieur des leviers de commande (R. III). 1er **montage.**	2
2.551-S	Ecrou H de 8×125 (haut. 8 mm) des vis de fixat. d'arrêts de gaine (R. III).	4
2.552-S	Ecrou H de 8×125 (haut. 6 mm) de fixat. des colonnettes d'appui (R. III).	8
411.012	Segment garni (garniture long. 320 mm) AV gauche.	1
411.013	Segment garni (garniture long. 320 mm) AV droit.	1
411.014	Segment garni (garniture long. 288 mm) AR gauche.	1
411.015	Segment garni (garniture long. 288 mm) AR droit.	1
411.016	Axe TH (partie lisse long. 17,8 mm. diam. 12 mm) des cames.	4
411.017	Entretoise de 12,5×20×8,5 des axes de cames.	4
415.766	Bielle de frein à main, côté opposé au levier, larg. 18 mm.	2
417.063	Plateau de frein gauche.	1
417.064	Plateau de frein droit.	1
418.245	Levier gauche de commande de frein à main avec têtons rivés.	1
418.246	Levier droit de commande de frein à main avec têtons rivés.	1
418.262	Colonnette d'appui des segments, long. totale 47.	8
438.106	Arrêt de gaine sur plateaux.	2
438.307	Ecrou H 14×150 des axes d'articulation.	4
438.314	Bague bronze de 20 ×22×10 des segments de frein (R. VI).	4
438.355	Raccord orientable des cylindres de roues.	2
438.356	Vis TH de 11,1×23 (20 filets au pouce) des raccords orientables de cylindres.	2
438.357	Joint des raccords de cylindres de roues (cuivre rouge), diam. 11,5 mm.	2
438.358	Joint des raccords de cylindres de roues (cuivre rouge), diam. 13,5 mm.	2
438.510	Bague de 16×20×13,6 de réglage des segments.	4
438.511	Plaquette entretoise des axes d'articulation de segments.	4
438.516	Came de réglage des segments.	4
438.586	Axe d'articulation des segments, long. 38,5 mm, partie lisse 19 mm.	4
438.606	Rondelle de 8,5×18×0,5 de réglage des colonnettes de guidage des segments.	ALD
438.607	Rondelle de 8,5×18×0,2 de réglage des colonnettes de guidage des segments.	ALD
438.608	Rondelle de 14,5×24×1 de réglage des axes d'articulation de frein.	ALD
438.630	Rondelle de 8,5×18×1 de réglage des colonnettes de guidage des segments.	ALD
438.770	Ressort de rappel des segments.	2
619.052	Rondelle Belleville de 12×28 des axes de cames (R. VI).	4

NOTA. — La fourniture des pièces spéciales Lockheed est assurée directement par cette maison ou ses représentants.

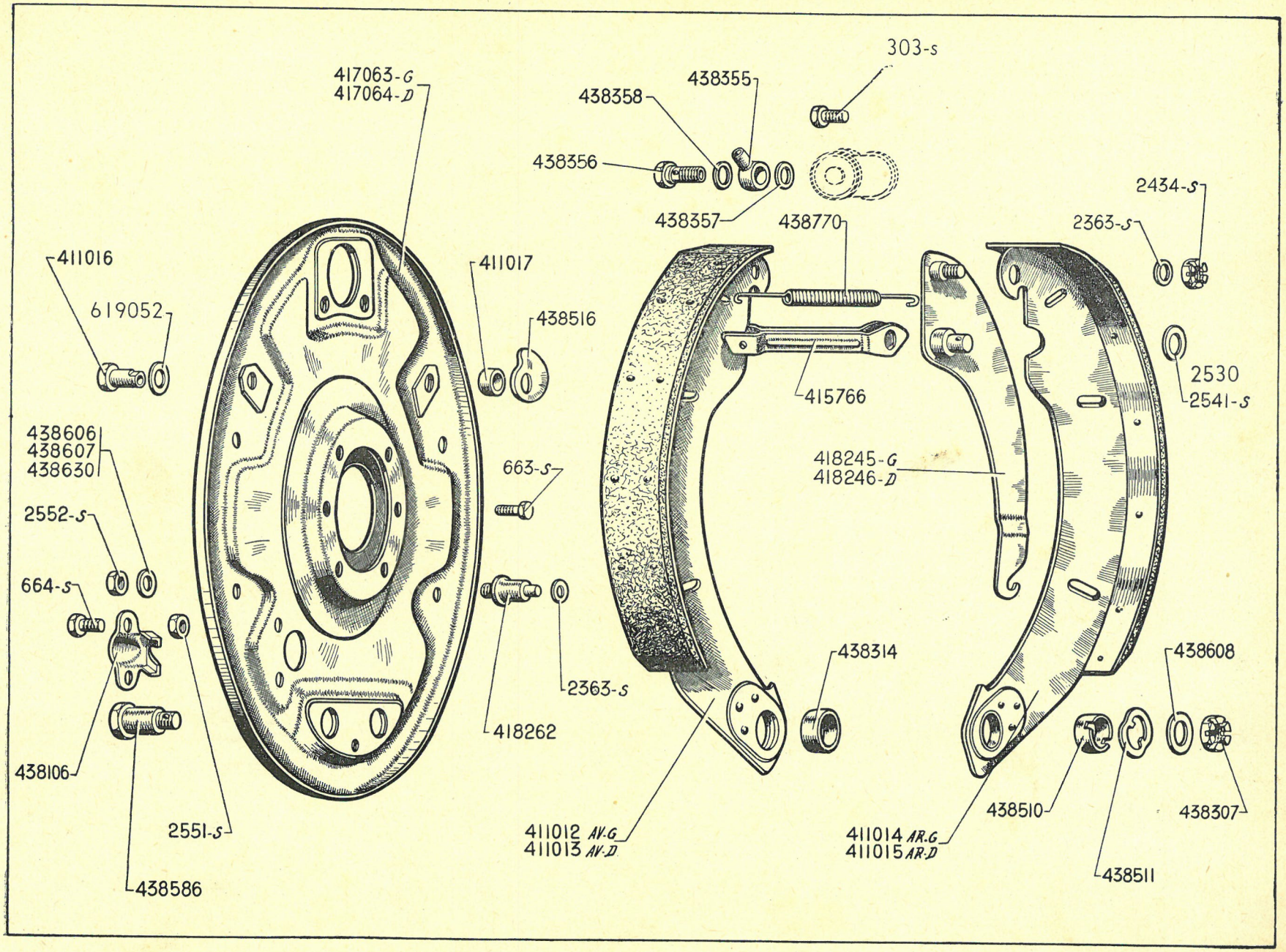
303-S
417063-G
417064-D
438358
438355
438356
438357
438770
2434-S
2363-S
411016
619052
411017
438516
415766
2530
2541-S
438606
438607
438630
663-S
418245-G
418246-D
2552-S
664-S
438314
438608
2363-S
418262
438106
2551-S
438586
411012 AV.G
411013 AV.D
411014 AR.G
411015 AR.D
438510
438511
438307

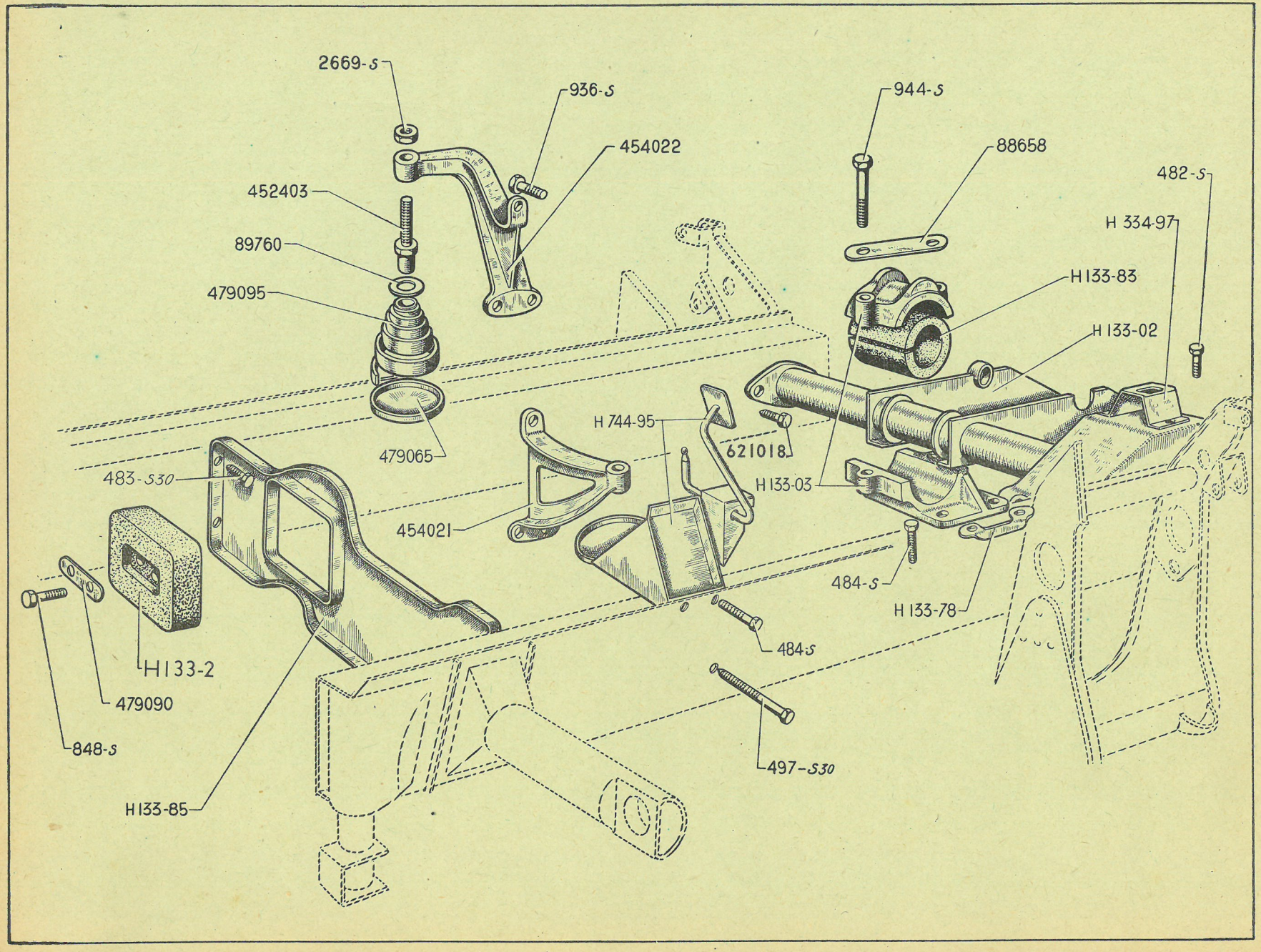
2669-S
936-S
454022
944-S
88658
482-S
452403
89760
479095
H 334-97
H133-83
H 133-02
H 744-95
621018
479065
483-S30
H 133-03
454021
484-S
H 133-78
484-S
H133-2
479090
848-S
H133-85
497-S30

NUMÉRO	DÉSIGNATION	COEFF.
H 133-02	Traverse AR support moteur et boîte de vitesses, avec support de levier et grille de changement de vitesses.	1
H 133-03	Support AR assemblé avec chapeau de suspension de boîte de vitesses (4 trous de 7,5 mm à 62 mm et 83 mm d'entr'axes).	1
H 133-2	Butée AV de suspension du moteur, épaiss. 30 mm.	1
H 133-78	Arrêtoir double spécial de 7,5 mm entr'axes 62 mm, des vis de fixat. du support AR de boîte de vitesses.	2
H 133-83	Bague caoutchouc de 37×55,5×55 de suspension AR de la boîte de vitesses.	1
H 133-85	Traverse AV support moteur.	1
H 334-97	Etrier du levier de commande de changement de vitesses (R. I).	1
H 744-95	Support de suspension latérale gauche du moteur, de pédale d'accélérateur, et de plancher.	1

NUMÉRO	DÉSIGNATION	COEFF.
482-S	Vis TH de 7×12,5 de fixat. de l'étrier du levier de commande de changement de vitesses.	2
483-S-30	Vis TH de 7×15 à pointe de fixat. de traverses AV.	4
484-S	Vis TH de 7×17,5 de fixat. : — du support AR de boîte de vitesses.	4
	— du support de plancher.	2
497-S-30	Vis TH de 7×50 à pointe de fixat. du support de plancher.	1
848-S	Vis TH de 10×30 de fixat. de la butée AV.	2
936-S	Vis TH de 10×25 de fixat. des bras support moteur.	6
944-S	Vis TH de 10×45 de fixat. du chapeau de support AR boîte de vitesses.	2
2.669-S	Ecrou H de 12×175 des vis latérales de réglage.	2
88.658	Arrêtoir double de 11,5 mm entr'axes 70 mm, des vis de fixat. du chapeau.	1

NUMÉRO	DÉSIGNATION	COEFF.
89.760	Rondelle de 15×28×2,4 d'appui supérieure des ressorts.	2
452.403	Vis de réglage des ressorts latéraux, long. totale 76 mm.	2
454.021	Bras support moteur côté gauche, forme coudée, long. totale 165 mm, l'axe de fixat. côté chassis est déporté de 50 mm par rapport à l'axe de fixat. côté moteur.	1
454.022	Bras support moteur côté droit, forme coudée, long. totale 109 mm, l'axe de fixat, côté chassis est déporté de 70 mm par rapport à l'axe de fixat. côté moteur.	1
479.065	Cuvette inférieure support des ressorts latéraux, diam. extérieur 86 mm.	2
479.090	Arrêtoir double de 11 mm entre-axe 26 mm des vis de fixat. de la butée AV.	1
479.095	Ressort de maintien droit et gauche, hauteur libre 90 mm section de l'acier 20×3,5.	2
621.018	Vis TH de 7×22,5 de fixat. de la traverse AR support moteur.	4

NUMÉRO	DÉSIGNATION	COEFF.
H 182-1	Tube AV d'échappement à 2 brides soudées, diam. extérieur 48 mm, long. d'axe en axe 349 mm.	1
H 183-0	Pot d'échappement complet avec tube de sortie.	1
H 183-94	Patte de fixat. du pot sur moteur.	1
H 183-95	Collier support du pot d'échappement côté droit, diam. intérieur 109 mm, long. du bout à l'axe du collier 93 mm.	1
H 183-96	Collier support du pot d'échappement côté gauche, diam. intérieur 109 mm, long. du bout à l'axe du collier 162 mm.	1

NUMÉRO	DÉSIGNATION	COEFF.
936-S	Vis TH de 10×25 :	
	— de serrage des colliers sur pot.	2
	— de fixat. du pot sur moteur.	2
940-S	Vis TH de 10×35 de fixat. du tube AV d'échappement sur pot.	2
1.000-S	Goujon de 10×50 (filetages 20 et 15) de fixat. du tube d'échappement sur tubulure.	3
2.611-S	Ecrou H de 10×150 des vis de serrage :	
	— du tube AV sur pot.	2
	— des colliers sur pot.	2
	— du pot sur moteur.	2

NUMÉRO	DÉSIGNATION	COEFF.
2.634-S	Rondelle crantée de 10,5×16,8 (R. VI) des vis de serrage :	
	— des colliers sur pot.	2
	— du pot sur moteur.	2
308.324	Joint métalloplastique, de la bride supérieure du tube d'échappement, 3 trous de 11 mm à 65 mm d'entr'axes (R. VI).	1
308.431	Joint métalloplastique, de la bride d'échappement sur pot, entr'axes des trous 70 mm (R. VI).	1
309.278	Ecrou H acier de 10×150, long. 20 mm, de la bride supérieure d'échappement.	3

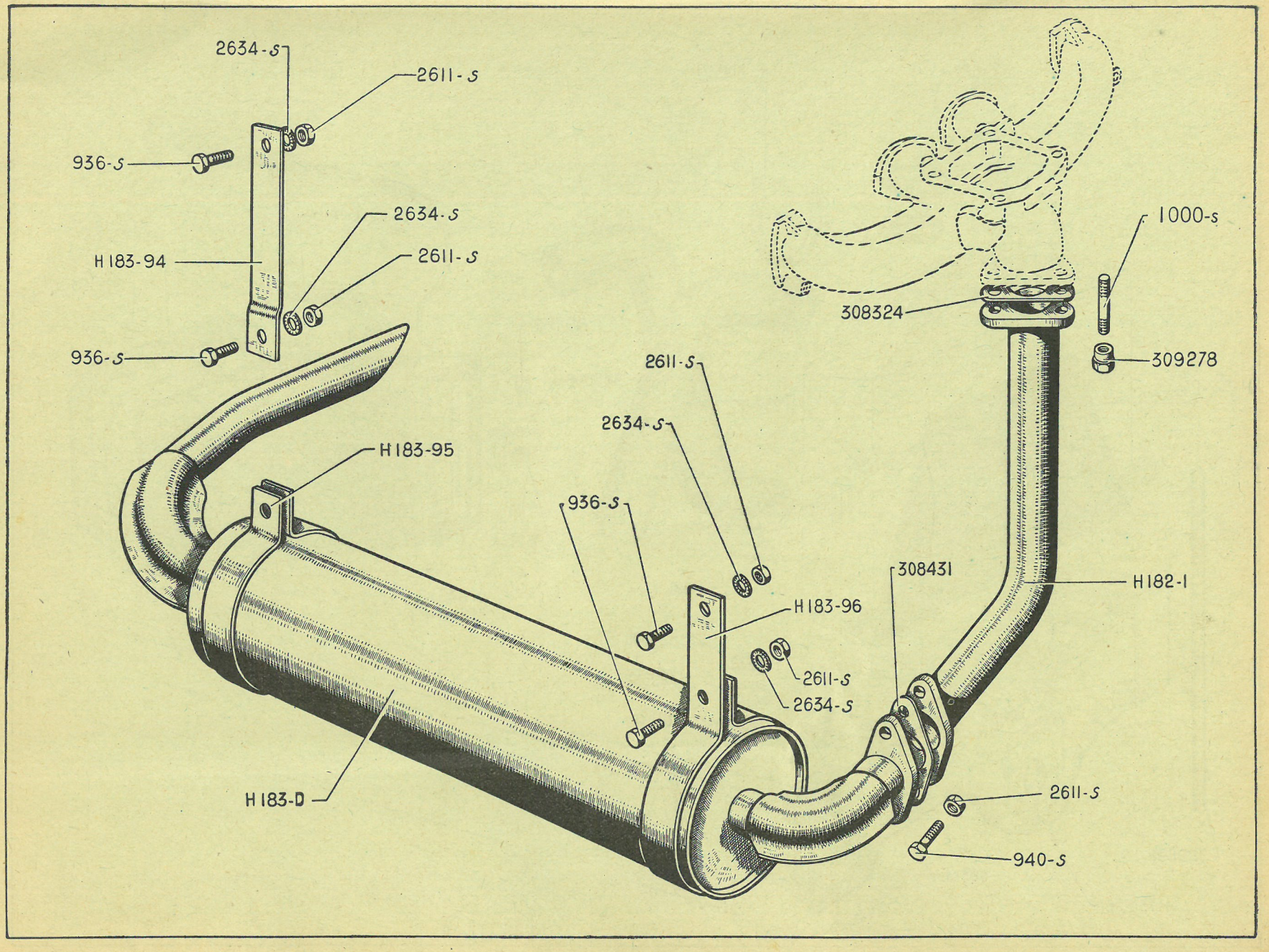
2634-S
2611-S
936-S
2634-S
H183-94
2611-S
936-S
H183-95
2611-S
2634-S
936-S
H183-96
2611-S
2634-S
H183-D
308324
1000-S
309278
308431
H182-1
2611-S
940-S

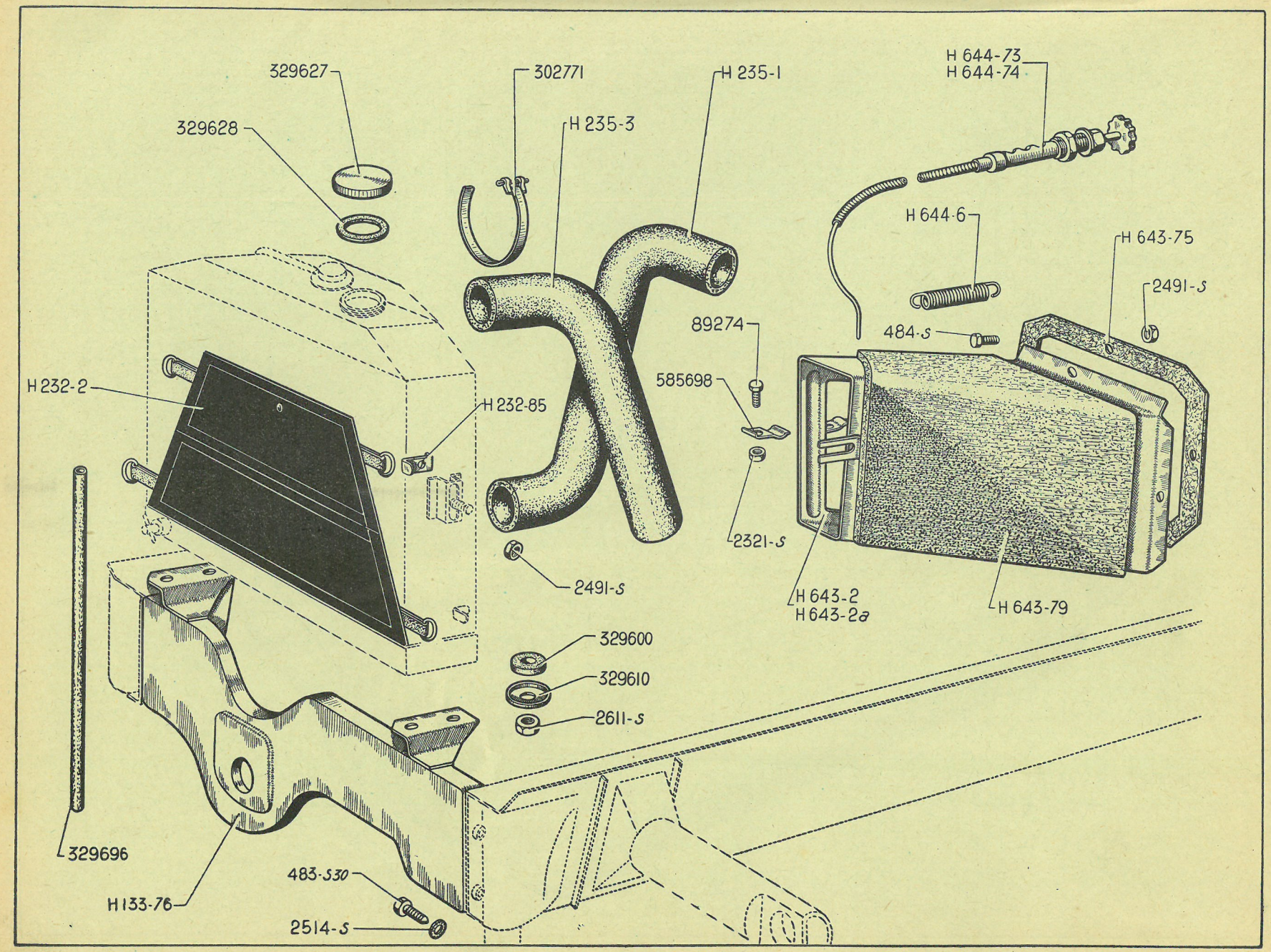
329627
329628
302771
H 235-1
H 235-3
H 644-73
H 644-74
H 644-6
H 643-75
2491-S
484-S
89274
585698
2321-S
H 232-2
H 232-85
2491-S
H 643-2
H 643-2a
H 643-79
329600
329610
2611-S
329696
483-S30
H 133-76
2514-S

NUMÉRO	DÉSIGNATION	COEFF[t]
H 133-76	Traverse AV support radiateur et guide manivelle.	1
H 232-2	Ecran de radiateur.	1
H 232-85	Patte d'accrochage d'écran de radiateur.	2
H 235-1	Raccord caoutchouc inférieur d'entrée d'eau.	1
H 235-3	Raccord caoutchouc supérieur de sortie d'eau.	1
H 643-2	Conduit de chauffage avec volet, côté gauche.	1
H 643-2a	Conduit de chauffage avec volet, côté droit.	1
H 643-75	Joint caoutchouc entre conduit de chauffage et auvent.	2
H 643-79	Revêtement isolant sur conduits de chauffage.	2
H 644-6	Ressort de rappel de volet, long. 70,5 mm, diam. 12 mm.	2
H 644-73	Tirette à crans Jaeger, long. 785 mm, côté droit (R. VI). **1er montage.**	1
	— long. 810 mm, côté D et G. **2e montage.**	2
H 644-74	*Tirette à crans Jaeger, long. 935 mm côté gauche (R. VI).* **1er montage.** *Remplacé par* H 644-73.	1
483-S-30	Vis TH de 7×15 à pointe de fixat. de la traverse.	4
484-S	Vis TH de 7×17,5 de fixat. des conduits de chauffage sur auvent.	6
2.321-S	Ecrou H de 5×75 des vis de fixat. des tirettes sur conduit.	2
2.491-S	Ecrou H de 7×100 :	
	— des vis de fixat. des conduits sur auvent.	6
	— de serrage des conduits sur radiateur.	2
2.514-S	Rondelle crantée de 7,3×12 des vis de fixat. de traverse (R. VI).	4
2.611-S	Ecrou H de 10×150 de fixat. du radiateur.	2
89.274	Vis TH de 5×13 de fixat. des tirettes sur conduits.	2
302.771	Collier de serrage des raccords (R. VI).	4
329.600	Rondelle caoutchouc de 25×12 de fixat. du radiateur.	2
329.610	Cuvette de fixat. du radiateur, diam. 34 mm, 1 trou de 10 mm.	2
329.627	Bouchon fileté à 60×200 de remplissage du radiateur (R. VI).	1
329.628	Joint de 44×59×3 du bouchon de remplissage (R. VI).	1
329.696	Tube caoutchouc de trop plein long. 320 mm.	
585.698	Collier de serrage des tirettes sur conduits.	2

NUMÉRO	DÉSIGNATION	COEFF[t]
H 174-1	Tuyau d'alimentation du réservoir au raccord double, long. 1,030 m.	1
H 174-10	Plongeur de prise d'essence, long. 470 mm.	1
H 175-1	Réservoir d'essence de 60 litres, long. 640 mm, larg. 250 mm, haut. 470 mm.	1
H 175-5	Rhéostat de jauge 6 volts Jaeger. long. du bras 515 mm (R. VI).	1
H 175-5a	Rhéostat de jauge 6 volts OS, long. du bras 515 mm (R. VI).	1
H 175-8	Butée caoutchouc de serrage du réservoir sur support.	3
76-S-30	Vis TR de 4×30 à pointe de fixat. du rhéostat.	3
578-S-30	Vis TH de 7×27,5 à pointe de fixat. du réservoir.	3
1.303-S	Ecrou H raccord de 12×100 pour bicône de 8 mm.	3
1.383-S	Vis TH de 12×100 pour bicône de 8 mm.	1
1.563-S	Bicône de 8 mm.	3
1.701-S	Raccord double, filetages 12×100, de jonction des tuyauteries.	1
2.071-S	Raccord orientable pour vis de 12 mm.	1
2.470-S	Joint métalloplastique de 12,2×17×2 sur plongeur (R. VI).	3
112.798	Joint de 37×55 du rhéostat, 3 trous de 4,5 mm.	1
224.186	Collerette caoutchouc de tubulure de remplissage (R. IV).	1
585.770	Collier de serrage du flexible caoutchouc d'arrivée à la pompe (R. VI).	2
586.354	Bouchon de remplissage du réservoir (R. VI).	1
586.356	Joint de 44×65 du bouchon de remplissage du réservoir (R. VI).	1
587.047	Bouchon de vidange avec filtre fileté à 20×150 (R. VI).	1
587.050	Joint de 20×30 de bouchon de vidange (R. VI).	1
589.168	Ecrou H borgne de 12×125 supérieur du plongeur.	1
595.157	Flexible caoutchouc de 7×16 des tuyaux d'arrivée à la pompe, long. 190 mm.	1
910.509	Tube de 6×8 (vendu par long. de 3 m (R. VI).	ALD

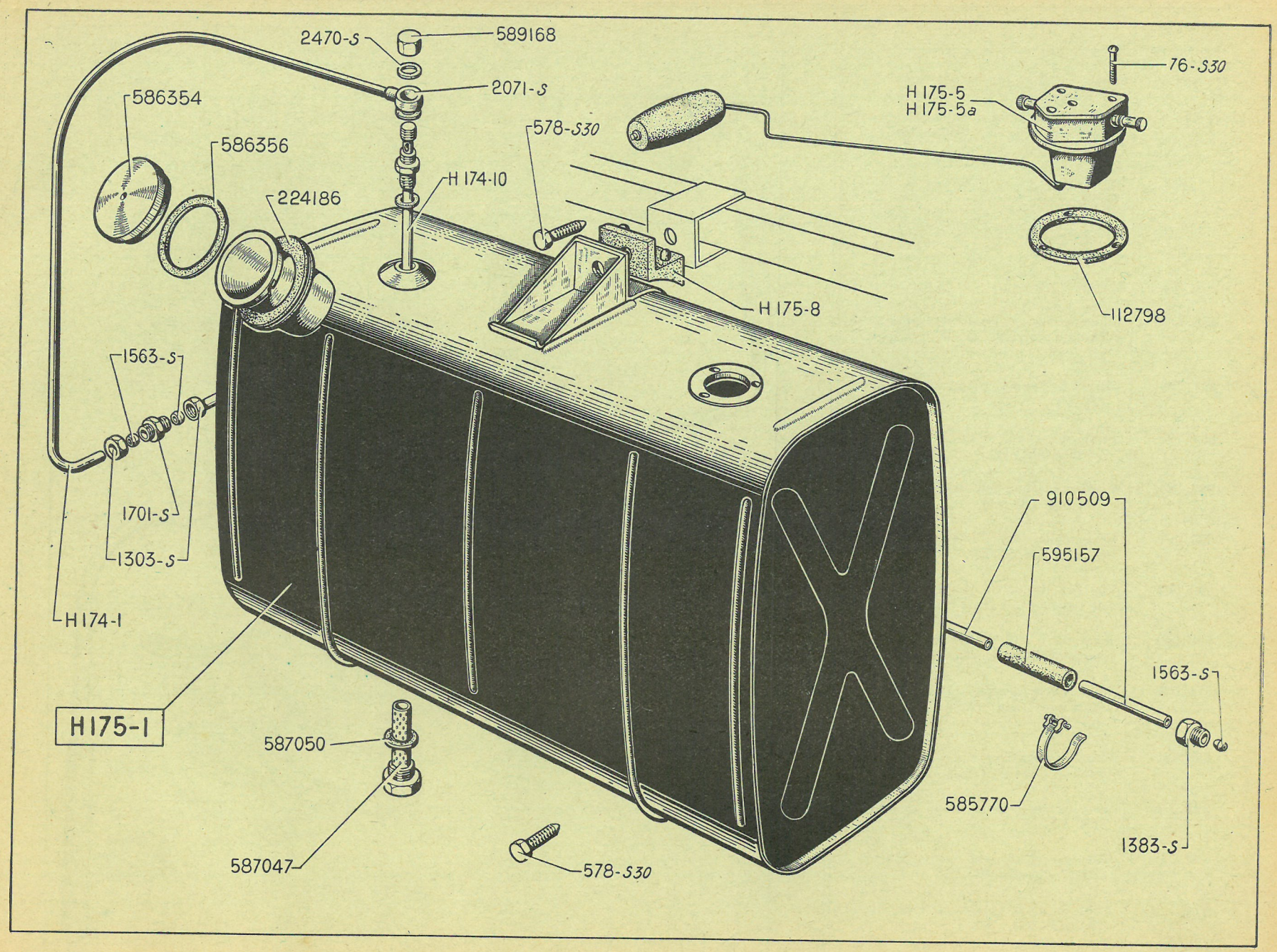
2470-S
589168
2071-S
586354
586356
224186
H 174-10
578-S30
H 175-5
H 175-5a
76-S30
H 175-8
112798
1563-S
1701-S
1303-S
H174-1
H175-1
910509
595157
1563-S
587050
585770
587047
578-S30
1383-S

NUMÉRO	DÉSIGNATION	COEFF^t
H 173-0	Pompe complète (R. VI).	1
H 174-5	Tuyau rigide entre pompe et carburateur avec caoutchouc d'isolement, long. 950 mm.	1
664-S	Vis TH de 8×20 de fixat. de la pompe sur cylindre.	2
1.383-S	Vis TH de 12×100 pour bicône sur pompe.	2
1.563-S	Bicône de 8 mm.	2
585.770	Collier de serrage du flexible caoutchouc d'arrivée à la pompe (R. VI).	2
587.796	Filtre de cuve, diam. 67 mm (R. VI).	1
587.797	Joint de cuve, diam. extérieur 73 mm (R. VI).	1
587.801	Membrane (par jeu de 5), diam. 102 mm (R. VI).	1
590.001	*Cuve en tôle, diam. 73 mm (R. VI). Remplacé par* 595.329.	1
590.002	Vis TH de 6×25 de serrage de la cuve en tôle (R. VI).	1
590.003	Joint de 6×12 de serrage de la cuve en tôle (R. VI).	1
595.022	Joint entre pompe et cylindre, entr'axes des trous 66 mm (R. VI).	1
595.157	Flexible caoutchouc de 7×16 de liaison des tubes, long. 190 mm.	1
595.326	Cuve en verre seule, diam. 73 mm (R. VI).	1
595.329	Cuve en verre avec vis et joint, diam. 73 mm (R. VI).	1
910.509	Tube de 6×8, vendu par long. de 3 m. (R. VI).	ALD

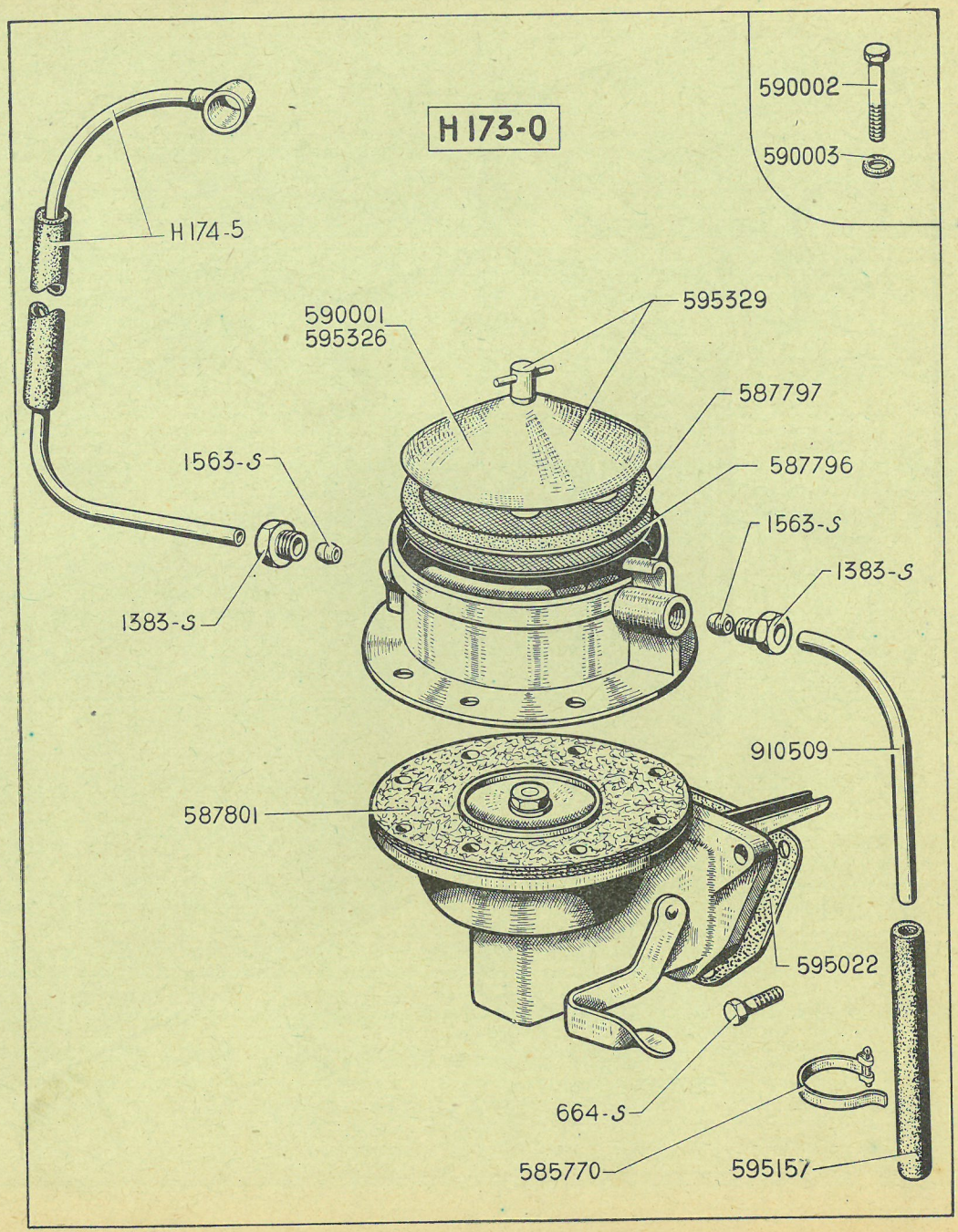

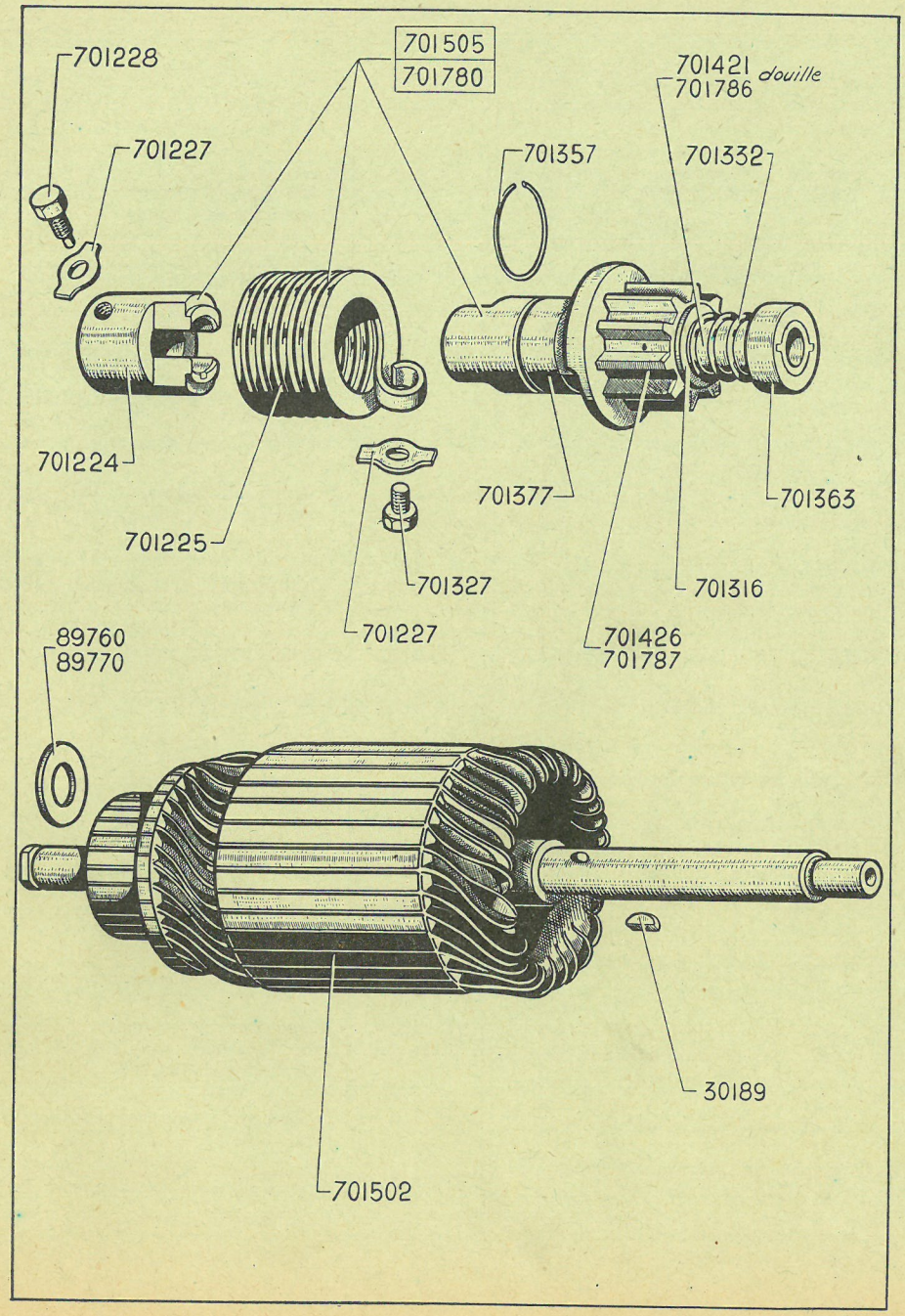

NUMÉRO	DÉSIGNATION	COEFF.
30.189	Clavette Woodruff de 4 mm.	1
89.760	Rondelle de 15,2×28×2,4 de butée, côté collecteur.	1
89.770	Rondelle de 14,5×25×1,5 de butée, côté pignon (R. II).	1
701.224	Douille d'entraînement (R. VI).	1
701.225	Ressort d'entraînement (R. VI).	1
701.227	Arrêtoir de 10 mm de la vis d'arrêt de la douille d'entraînement et douille filetée (R. VI).	2
701.228	Vis TH de 9,5×20 (avec têton de 4 mm) de la douille d'entraînement (R. VI).	1
701.316	Bague entretoise (R. VI).	1
701.327	Vis TH de 9,5×17 (sans têton) de la douille filetée (R. VI).	1
701.332	Ressort du pignon (R. VI).	1
701.357	Jonc d'arrêt de la douille filetée du lanceur (R. VI).	1
701.363	Ecrou de butée (R. VI).	1
701.377	Douille mobile (R. VI).	1
701.421	*Douille filetée seule (3 filets) pour pignon balourdé (R. VI).* *Remplacé par* 701.786.	1
701.426	Pignon balourdé (3 filets) (long. des dents 25 mm) (R. VI).	1
701.502	Induit complet, long. 330 mm.	1
701.505	*Lanceur Bendix (3 filets) avec pignon balourdé (R. VI).* *Remplacé par* 701.780.	1
701.780	Lanceur Bendix à pas rapide (4 filets) avec pignon balourdé (R. VI).	1
701.786	Douille filetée (4 filets) assemblée avec pignon à pas rapide (R VI).	1
701.787	Pignon à pas rapide (4 filets), long. des dents 25 mm (R. VI).	1

NUMÉRO	DÉSIGNATION	COEFF.
H 533-01	Démarreur complet.	1
123-S-30	Vis TR de 5×10 à pointe de fixat. du contacteur sur démarreur.	2
131-S	Vis TR de 5×30 de serrage de la bride de fermeture.	1
2.323-S	Ecrou H de 5×75 de serrage de la bride de fermeture et du levier de contacteur.	2
2.552-S	Ecrou H de 8×125 de borne de démarreur et de contacteur.	2
2.573-S	Rondelle crantée de 8,5×14 de serrage de borne de démarreur et de contacteur (R. VI).	4
2.694-S	Rondelle crantée de 12,5×22 de la vis de fixat. de démarreur (R. VI).	1
3.431	Rondelle fibre de 11×20 de borne sur contacteur.	1
14.876	Tube isolant de borne de contacteur de démarreur (R. VI).	1
88.294	Ecrou H de 12×150 de la vis de fixat. du démarreur sur moteur (R. II).	1
89.019	Ressort de maintien de came.	1
89.149	Vis TH de 5×18 (fente sur tête) de fixat. du palier de démarreur.	4
89.274	Vis TH de 5×13 (fente sur tête) de fixat. du palier côté collecteur.	4
89.422	Vis TFB de 8×12 de fixat. de la masse polaire.	4
89.541	Vis TR de 4×12 de connexion de balai.	4
89.591	Vis TC de 4×8 de serrage du câble sur levier de contacteur.	1
89.820	Rondelle de 8,5×17×0,5 de serrage de borne sur démarreur et sur contacteur.	3
701.033	Plaquette isolante des porte-balais positifs (R. VI).	2
701.039	Rondelle fibre de 4×10 des rivets de porte-balais (R. VI).	4
701.043	Ressort de balai.	4
701.076	Borne nue tête cylindrique fentée de démarreur, filetage 8×125, long. sous tête 30 mm.	1
701.098	Rivet TP de 3,8×12,5 de fixat. des porte-balais (R. VI).	8
701.123	Masse polaire.	4
701.124	Bobines inductrices (jeu de 4).	1
701.163	Porte balai positif.	2
701.164	Balai positif, cosse à 1 trou (R. VI).	2
701.165	Balai négatif, cosse à 2 trous (R. VI).	2
701.177	Bride de fermeture de démarreur.	1
701.188	Porte-balai négatif.	2
701.200	Canon isolant de 4×6, long. 5,5 mm des rivets de porte-balais (R. VI).	8
701.275	Coussinet de palier de fixat. 14×17×18 (R. VI).	1
701.325	Vis TH à pointe de 12×150, long. sous tête 42 mm, de fixat. de démarreur sur moteur.	1
701.333	Cale de porte-balais négatifs.	2
701.452	Coussinet de palier côté collecteur (15×18×22) (R. VI).	1
701.681	Palier côté collecteur monté fixat. par 4 vis de 5 mm.	1
701.714	Palier côté collecteur nu, fixat. sur démarreur, par 4 vis de 5 mm.	1
701.715	Palier de fixat. de démarreur, long. 158 mm, fixat. sur démarreur par 4 vis de 5 mm.	1
701.758	Balai positif de démarreur sans cosse, long. du câble 53 mm (R. VI).	2
701.760	Porte-balai positif de démarreur.	2
701.763	Borne nue, tête carrée, de démarreur et de contacteur, filetage 8×125, long. sous tête 30 mm.	1
701.768	Bobines inductrices de démarreur avec balais positifs (par jeu).	1
701.770	Palier de démarreur côté collecteur, monté avec balais négatifs (sans balais positifs).	1
712.035	Tube de maintien de came.	1
712.068	Lame de contact.	1
712.097	Came nue (R. VI).	1
712.128	Cale de contacteur (R. VI).	1
712.159	*Levier de contacteur. Ne fournissons plus.*	1
712.189	Boîtier de contacteur avec son support.	1
712.190	Contacteur de démarreur complet.	1
712.403	*Borne nue de contacteur, filetage* 8×125, *long. sous tête* 23 *mm. Remplacé par* 701.763.	1
712.404	Isolant de borne sur contacteur (R. VI).	1
712.405	Axe de came de contacteur.	1
712.406	Vis TR de 5×24,5 de serrage du levier de contacteur sur axe.	1

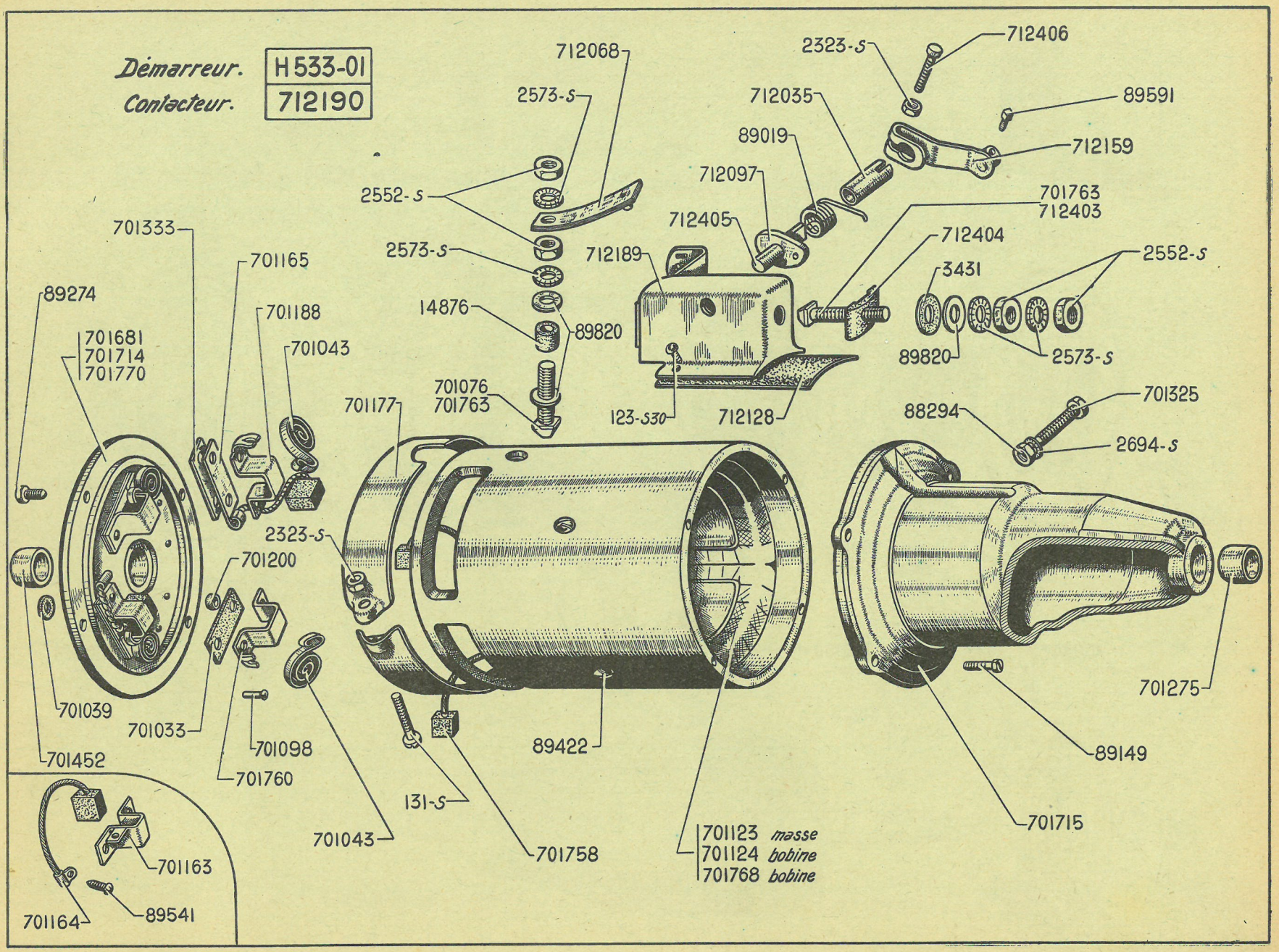
Démarreur. H533-01
Contacteur. 712190
712068
2573-S
2552-S
2573-S
14876
89820
701076
701763
701177
712189
123-S30
712128
712405
712097
89019
712035
2323-S
712406
89591
712159
701763
712403
712404
3431
2552-S
89820
2573-S
701333
701165
89274
701188
701681
701714
701770
701043
2323-S
701200
701039
701033
701452
701098
701760
701043
131-S
89422
701758
701123 masse
701124 bobine
701768 bobine
88294
701325
2694-S
701275
89149
701715
701163
701164
89541

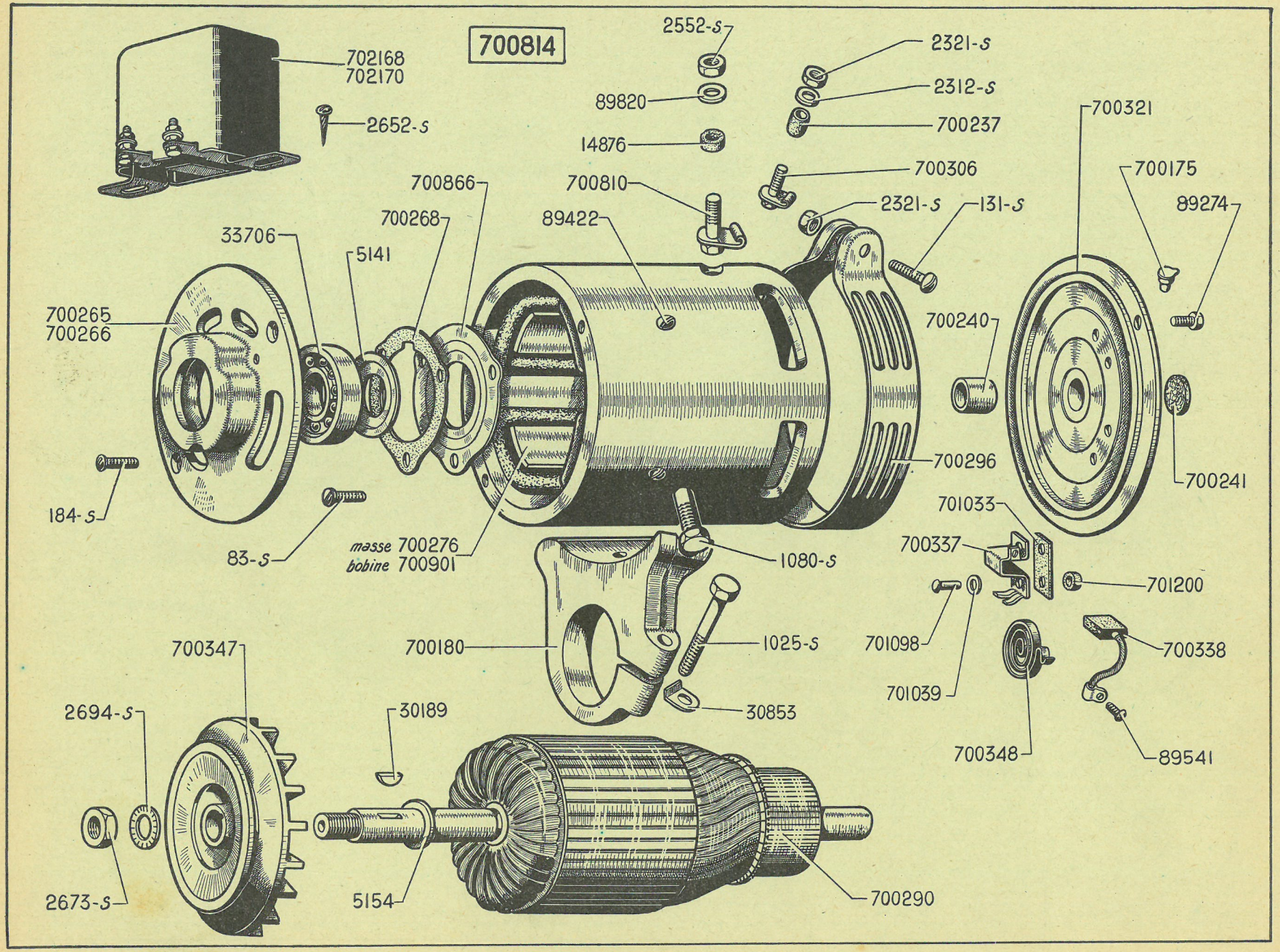
700814
702168
702170
2652-S
2552-S
89820
14876
2321-S
2312-S
700237
700306
2321-S
131-S
700321
700175
89274
700866
700268
700810
89422
33706
5141
700265
700266
700240
700296
700241
184-S
83-S
masse 700276
bobine 700901
1080-S
701033
700337
701200
701098
701039
700338
89541
700348
700180
1025-S
30853
700347
2694-S
30189
2673-S
5154
700290

NUMÉRO	DÉSIGNATION	COEFF^t
83-S	Vis TF de 4×10 de fixat. de la plaquette de fermeture.	3
131-S	Vis TR de 5×30 de serrage de la bride de fermeture.	1
184-S	Vis TF de 5×12 de fixat. du palier côté entraînement.	2
1.025-S	Vis TH de 12×40 de serrage du support.	1
1.080-S	Vis TH de 12×17,5 de fixat. du support sur dynamo.	2
2.312-S	Rondelle de 5×12×1 de serrage de la borne d'excitation.	1
2.321-S	Ecrou H de 5×75 de la vis de serrage de bride de fermeture et de borne d'excitation.	3
2.552-S	Ecrou H de 8×125 de serrage de borne positive.	2
2.652-S	Vis Parker de 5×15 de fixat. du régulateur (R. VI).	2
2.673-S	Ecrou H de 12×175 de poulie.	3
2.694-S	Rondelle crantée de 12,5×22 d'écrou de la poulie (R. VI).	1
5.141	Rondelle pare-huile entre roulement et collecteur.	2
5.154	Bague de butée.	1
14.876	Canon isolant de borne positive (R. VI).	1
30.189	Clavette Woodruff de la poulie.	1
30.853	Arrêtoir simple de 12 de la vis du support (R. II).	1
33.706	Roulement de 17×47×14 (R. VI).	1
89.274	Vis TH de 5×13 (fente sur tête) de fixat. du palier côté collecteur.	2
89.422	Vis TF de 8×12 de fixat. des masses polaires.	4
89.541	Vis TR de 4×9 de connexion des balais.	2
89.820	Rondelle de 8×17×0,5 de serrage de borne positive.	1
700.175	Graisseur (R. VI).	1
700.180	Support de dynamo.	1
700.237	Canon isolant 5×8×8 de la borne d'excitation (R. VI).	2
700.240	Coussinet de palier côté collecteur (16×20×22) (R. VI).	1
700.241	Rondelle feutre côté palier collecteur (R. VI).	1
700.265	Palier côté entraînement monté.	1
700.266	Palier côté entraînement nu.	1
700.268	Joint de serrage de la plaquette de fermeture (R. VI).	1
700.276	Masse polaire.	4
700.290	Induit complet.	1
700.296	Bride de fermeture complète.	1
700.306	Borne d'excitation filetée 5×75, long. 24 mm.	1
700.321	Palier côté collecteur, monté.	1
700.337	Porte-balai + ou —.	2
700.338	Balai principal, épais 6 mm (R. VI).	2
700.347	Poulie de dynamo.	1
700.348	Ressort de balais.	2
700.810	Borne positive, filetage 8×125, long. 27 mm.	1
700.814	Dynamo 6 volts (régulateur sur tablier).	1
700.866	Plaquette de fermeture.	1
700.901	Bobines inductrices (jeu de 4).	1
701.033	Plaquette isolante de 15/10e pour porte-balais (R. VI).	1
701.039	Rondelle fibre de 5×10 de porte-balais (R. VI).	2
701.098	Rivet TP de 3,8×12,5 de fixat. des porte-balais (R. VI).	4
701.200	Canon isolant de 4×6, long. 5,5 mm (R. VI).	2
702.168	Régulateur SNA 6 volts (sur tablier) (R. 2) (R. VI).	1
702.170	Régulateur SNA 6 volts (sur tablier) (R. 12) (R. VI).	1

NUMÉRO	DÉSIGNATION	COEFF[t]
	R. B.	
709.134	Tête de distributeur (R. VI).	1
709.136	Rotor (R. VI).	1
709.463	Condensateur (R. VI).	1
709.614	Distributeur complet (R. VI).	1
709.647	Rupteur complet (R. VI).	1
	Ducellier	
709.245	Condensateur (R. VI).	1
709.249	Rotor (R. VI).	1
709.251	Tête de distributeur (R. VI).	1
709.277	Couvercle de tête (R. VI).	1
709.615	Distributeur complet (R. VI).	1
709.670	Rupteur complet, plaque rectangulaire, ressort avec boutonnière (R. VI).	1
709.671	Rupteur complet, plaque rectangulaire, ressort avec encoche (R. VI).	1
	S. E. V.	
709.178	Rotor (R. VI).	1
709.192	Couvercle de tête (R. VI).	1
709.193	Tête de distributeur (R. VI).	1
709.512	Condensateur (R. VI).	1
709.613	Distributeur complet (R. VI).	1
709.646	*Rupteur complet (R. VI). Remplacé par* 709.727.	1
709.727	Linguet avec support de contact (sans plaque) (R. VI).	1

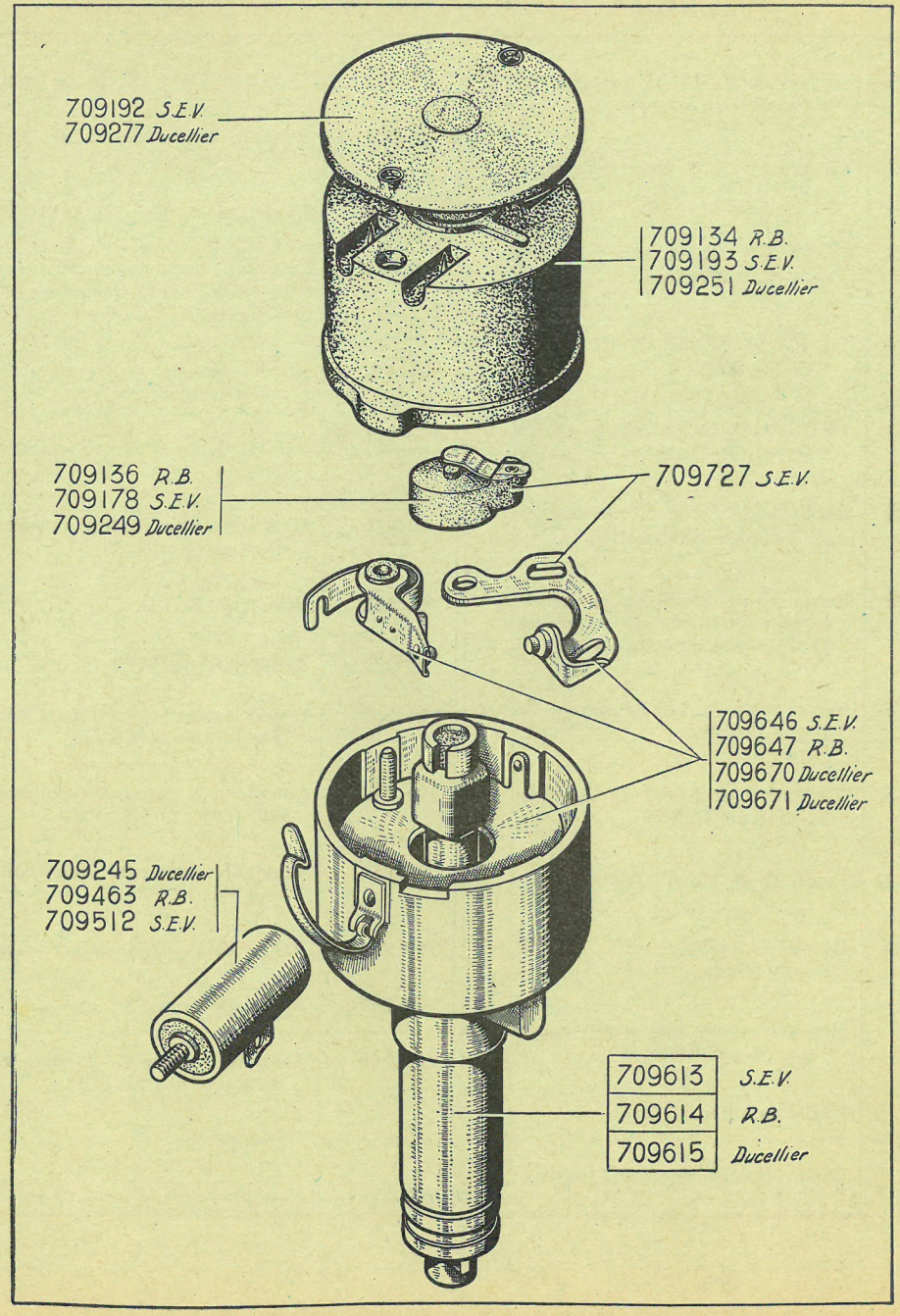

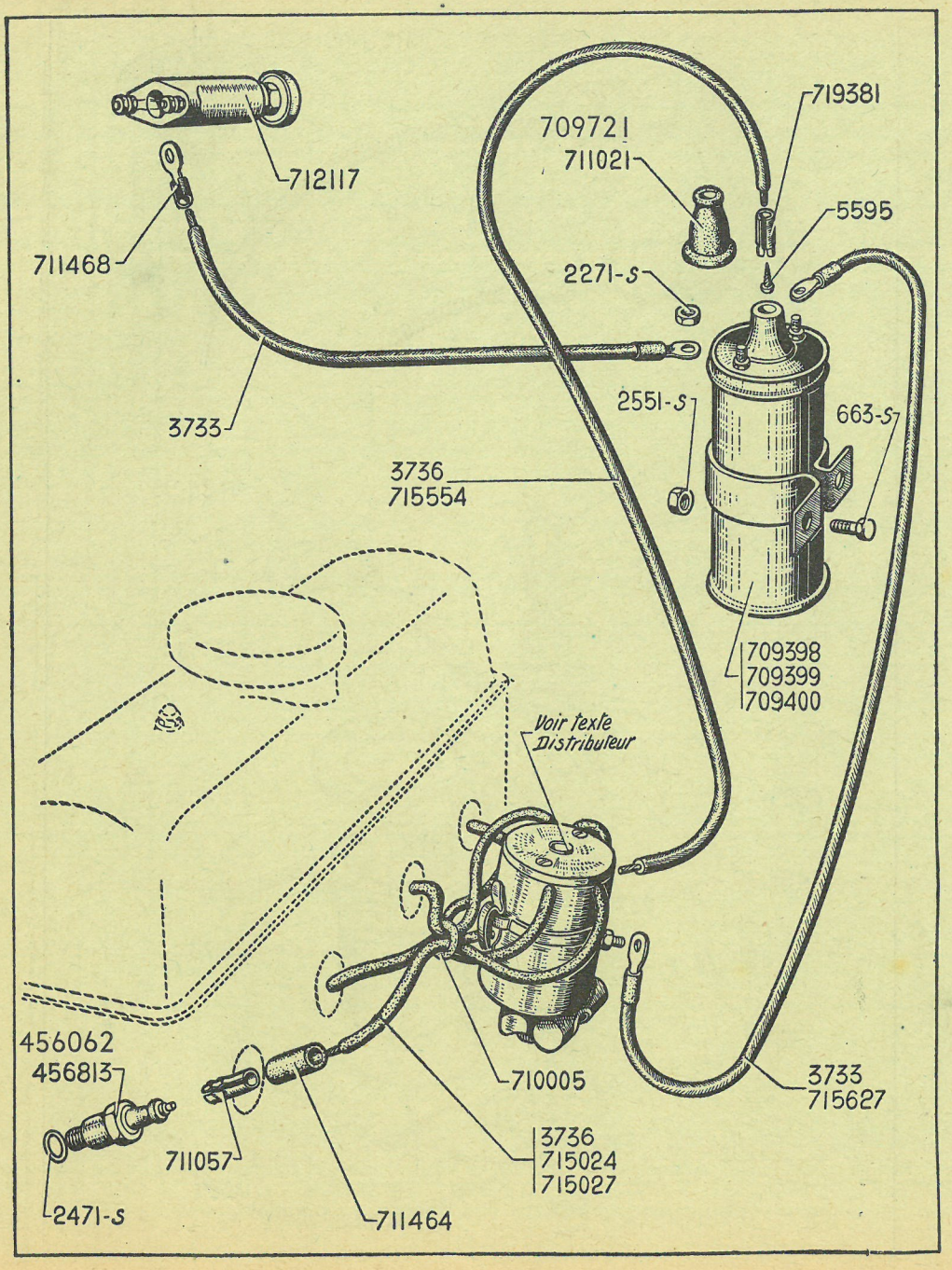

NUMÉRO	DÉSIGNATION	COEFF.
663-S	Vis TH de 8×15 de fixat. de la bobine.	2
2.271-S	Ecrou H de 4×75 pour fil de basse tension.	4
2.471-S	Joint de bougies de 14 mm (R. VI).	4
2.551-S	Ecrou H de 8×125 de fixat. de la bobine.	2
3.733	Fil de 12/10e, 1 conducteur (basse tension) (au mètre) (R. VI).	ALD
3.736	Fil de 7 mm de bougies (au mètre) (R. VI).	ALD
5.595	Vis de fixat. de l'embout (R. VI).	1
456.062	Bougie Eyquem de 14 mm (111-S) (R. VI).	4
456.813	Bougie Marchal de 14 mm (CR 36) (R. VI).	4
709.398	Bobine d'allumage SEV, 6 volts (R. VI).	1
709.399	Bobine d'allumage RB, 6 volts (R. VI).	1
709.400	Bobine d'allumage Ducellier, 6 volts (R. VI).	1
709.721	Manchon de protection sur bobine, diam. int. 16 mm, hauteur 24 mm (R. VI).	1
710.005	Anneau de groupement des fils de bougies.	1
711.021	Protecteur de câble sur bobine (R. VI).	1
711.057	Cosse pour fils de bougies.	4
711.464	Protecteur d'embouts de fils de bougies (durite 7×12), long. 30 mm.	4
711.468	Cosse de 5 pour fil de bobine à distributeur (basse tension).	2
712.117	Commutateur d'allumage (R. VI).	1
715.024	Fil de bougies, long. 340 mm.	2
715.027	Fil de bougies, long. 180 mm.	2
715.554	Fil de bobine à allumeur (HT), long. 580 mm.	1
715.627	Fil de bobine à allumeur (BT), long. 630 mm.	1
719.381	Embout de câble HT.	1

NUMÉRO	DÉSIGNATION	COEFF.
	Commande de démarreur et starter	
H 525-1	Tirette de démarreur, long. 1,570 m (R. VI).	1
481.196	Tirette de starter, long. 1,080 m (R. VI).	1
	Commande d'avance variable	
H 211-1	Commande d'avance, long. 1,200 m (R. VI).	1
H 211-97	Ressort de 11×12,6×17 de blocage du levier du distributeur.	1
H 211-98	Patte d'attache du ressort de rappel du levier de commande du distributeur.	1
H 211-99	Plaque indicatrice marquée R et A pour commande d'avance (R. VI).	1
123-S	Vis TR de 5×10 de serrage de la gaine.	1
404-S	Vis TH de 6×40 de serrage du levier de commande du distributeur.	1
483-S	Vis TH de 7×15 de fixat. de la tôle de remboîtage.	2
2.323-S	Ecrou H de 5×75 de la vis de serrage de la gaine.	1
2.371-S	Ecrou H de 6×100 de la vis de serrage du levier.	1
2.608-S	Goupille fendue de 2×35 (R. VI).	1
89.591	Vis TC de 4×8 de serrage de câble	1
452.073	Tôle de fixat. du remboîtage.	1
453.173	Remboîtage du distributeur, petit diam. 35 mm.	1
453.189	Levier de commande avec barillet.	1
585.698	Collier de serrage de la gaine.	1
586.477	Barillet pour levier.	1
586.478	Goujon fileté à 8×125 de guidage du levier.	1
586.479	Rondelle de 9,5×16×1,5 de réglage.	2
586.753	Ressort de rappel du levier de commande du distributeur, diam 8,5 mm, long. totale 65 mm (R. I).	1

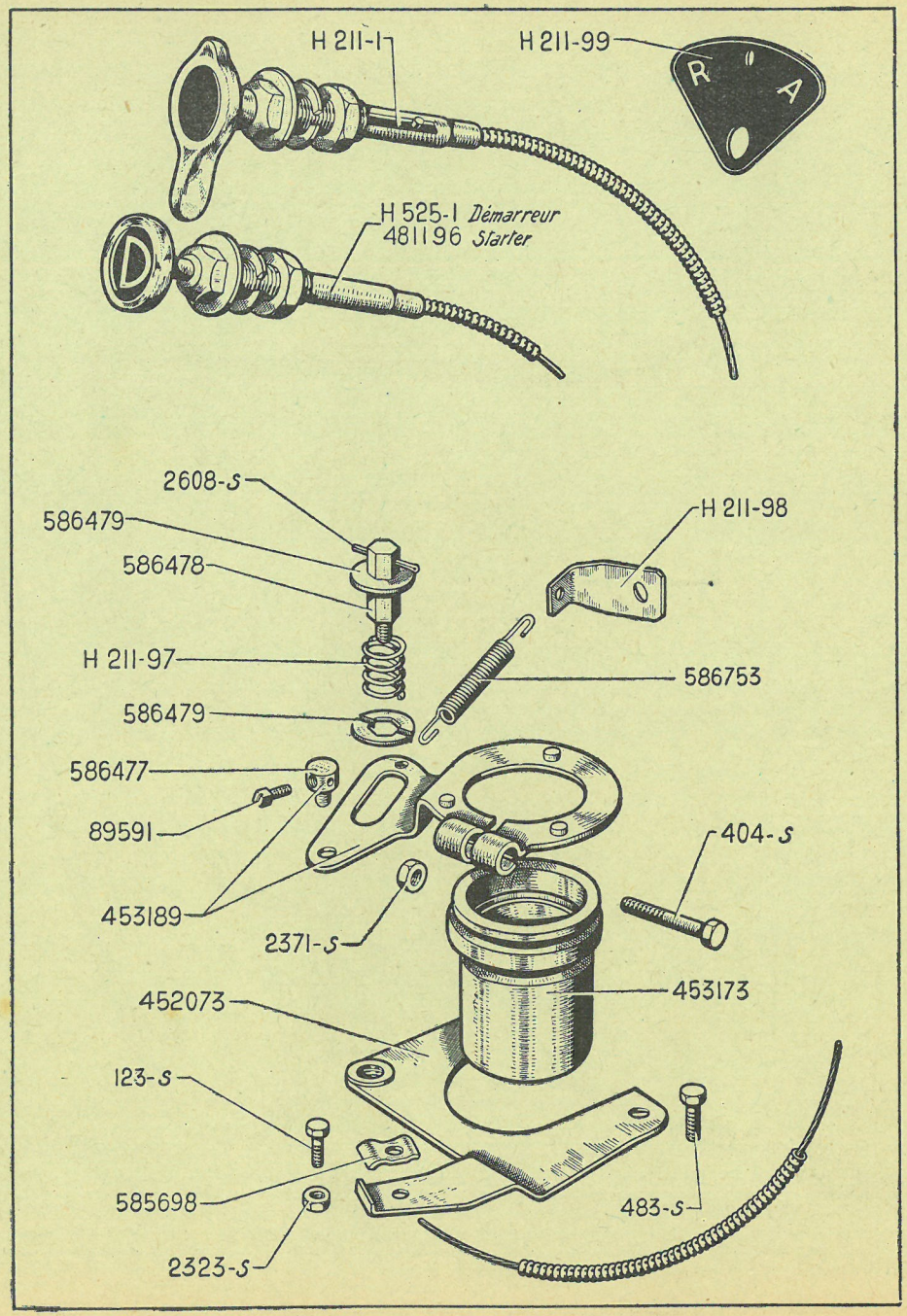

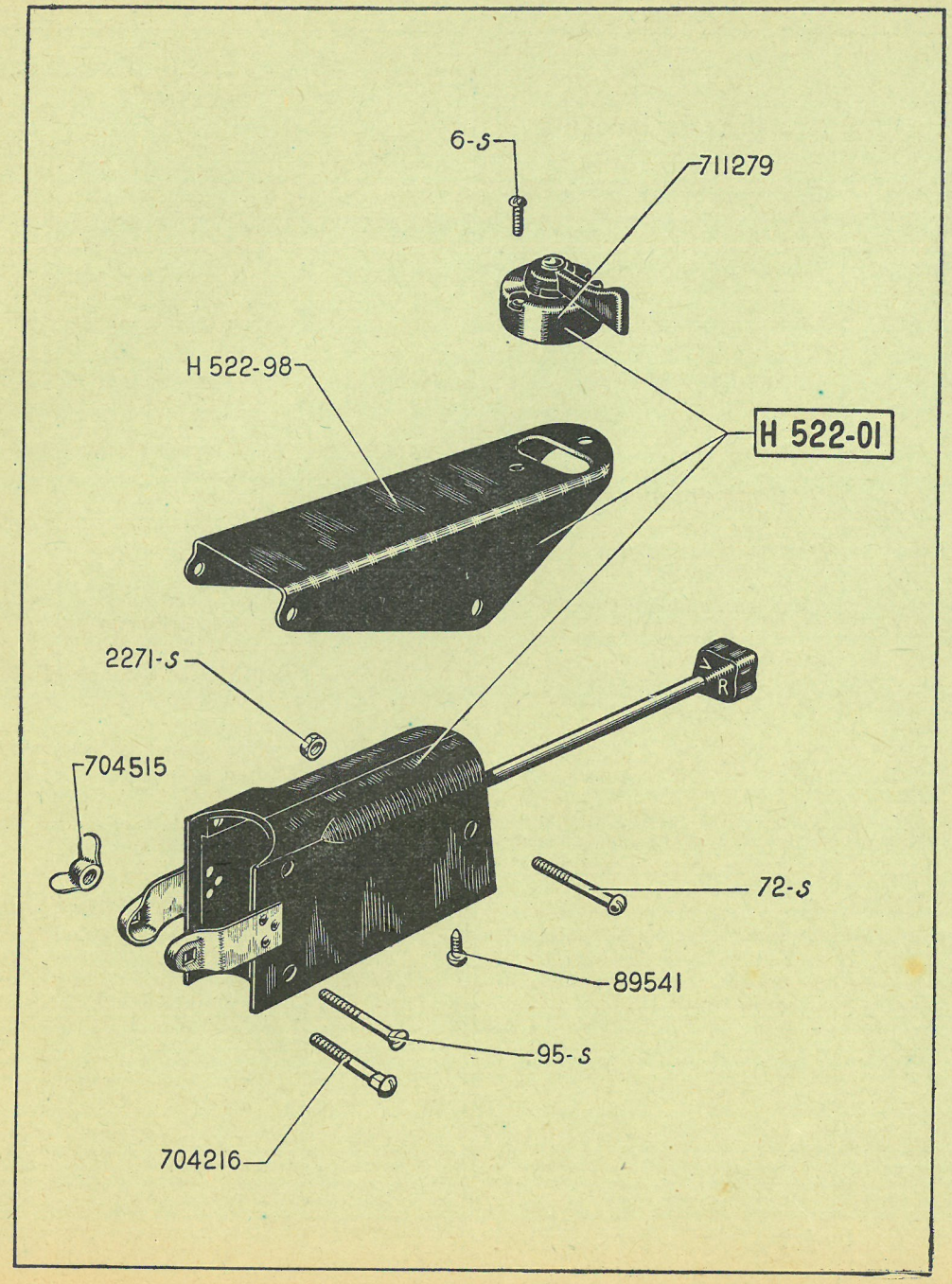

NUMÉRO	DÉSIGNATION	COEFF[t]
H 522-01	Commutateur complet sans fils et sans vis de connexion des fils.	1
H 522-98	Support de commutateur de direction.	1
6-S	Vis TR de 3×17,5 de fixat. du commutateur de direction sur support.	2
72-S	Vis TR de 4×47,5 d'assemblage du commutateur et support (R. VI).	2
95-S	Vis TF de 4×40 d'assemblage du commutateur.	1
2.271-S	Ecrou H de 4×75 des vis d'assemblage du commutateur et support.	2
89.541	Vis TR à pointe de 4×9 de connexion des fils.	
704.216	Vis TR de 5×30 de serrage du commutateur sur tube de direction (R. VI).	1
704.515	Ecrou à oreilles de 5×90 de la vis de serrage du commutateur sur tube de direction.	1
711.279	Commutateur de flèches de direction (R. VI).	1

NUMÉRO	DÉSIGNATION
	Batteries d'accus
	S'adresser directement aux maisons : DININ, TUDOR, TEM, FULMEN.
	Gaines au mètre (R. VI)
922.256	Gaine jaune de 5 mm
915.083	Gaine jaune de 6,5 mm.
	Câbles au mètre (R. VI)
3.732	Câble de 20/10, 1 conducteur.
3.733	Câble de 12/10, 1 conducteur.
3.736	Câble de 7 mm pour fils de bougies.
	Câble de batterie au mètre (R. VI)
921.552	Câble de batterie de 40 mm².

NUMÉRO	DÉSIGNATION
	Faisceaux de câble
H 511-2b	Câblerie de la dynamo au régulateur.
H 511-3	Câblerie AR.
H 511-6	Câblerie phare.
H 511-9	Câblerie tablier et cabine.
	Équipements divers
3.684	Attache-câble Bowden.
233.400	Butée anti-bruit de batterie (R. IV)
710.161	Barrette 3 bornes.
719.901	Barrette 4 bornes.
722.516	Barrette 2 bornes.
722.592	Collier AXO avec vis, de batterie borne + pour câble de 40 mm², perçage pour câble de diam. 10 mm (R. VI).
722.593	Collier AXO avec vis, de batterie borne — pour câble de 40 mm², perçage pour câble de diam. 10 mm (R. VI).

NUMÉRO	DÉSIGNATION
711.467	Cosse pour câble de phare (percée d'un trou de 5,5 mm).
711.468	Cosse pour câble de 12 et 20/10e (percée d'un trou de 5,5 mm).
711.470	Cosse pour câble de 20/10e (percée d'un trou de 8,5 mm).
711.472	Cosse pour câble de 40 mm² (percée d'un trou de 8,5 mm).
711.637	Cosse pour câble de 10/10e (percée d'un trou de 4,5 mm).
710.022	Ecrou spécial (ébonite) de 5×75 de bornes.
1.061-S	Œillet caoutchouc de 8×18×4, trou de 12 mm.
1.062-S	Œillet caoutchouc de 12×21×5, trou de 16 mm.
1.063-S	Œillet caoutchouc de 14×26×6, trou de 20 mm.
1.064-S	Œillet caoutchouc de 16×32×7, trou de 25 mm.
1.065-S	Œillet caoutchouc de 22×38×8, trou de 30 mm.
2.334-S	Rondelle crantée de 5,2×9,4 des bornes de barrettes (R. VI).
2.652-S	Vis Parker de 5×15 de fixat. des barrettes (R. VI).

NUMÉRO	DÉSIGNATION	COEFF.
	CLASSEMENT ALPHABÉTIQUE	
	AVERTISSEUR	
703.214	**AVERTISSEUR** 6 volts son grave, Sanor (R. VI).	1
703.296	**AVERTISSEUR** 6 volts son grave Klaxon (R. VI).	1
2.371-S	**ECROU** H de 6×100 des vis de fixat. du support sur équerre soudée.	2
H 571-98	**SUPPORT** d'avertisseur, long. 104 mm, larg. 25 mm.	2
303-S	**VIS** TH de 6×12,5 de fixat. du support sur équerre soudée.	2
	ESSUIE-GLACE	
804.011	**BAGUE** caoutchouc d'étanchéité de 8×12,5×20×11 d'essuie-glace (R. VI).	2
H 565-1	**BALAI** nu d'essuie-glace sans la monture, long. 300 mm (R. VI).	2
H 565-2	**BALAI** complet (R. VI).	2
H 561-02	**ESSUIE-GLACE** *électrique complet 6 volts SEV avec commande à main (R. VI).* *Remplacé par* H 561-2.	1
H 561-85	**JONC** d'arrêt de la manette de commande d'essuie-glace (R. VI)	1
H 565-3	**LEVIER** avec axe de commande à main d'essuie-glace (R. VI).	1
H 561-86	**MANETTE** de commande d'essuie-glace.	1
H 561-2	**MOTEUR** d'essuie-glace SEV 6 volts (R. VI).	1
H 561-93	**RESSORT** des balais d'essuie-glace (R. VI).	2
H 565-01	**TRINGLERIE** complète d'essuie-glace SEV (R. VI).	1
	ÉCLAIRAGE	
H 541-8	**CAOUTCHOUC** inférieur de maintien de glace de phare (R. VI).	2
2.669-S	**ECROU** H de 12×175 de fixat. des phares.	2
706.329	**ENTRETOISE** de fixat. des phares, haut. 13 mm.	2
H 541-2	**GLACE** *de phares, diam. 152 mm (R. VI) 1er montage, sans caoutchouc inférieur.* *Remplacé par* H 541-2a.	2
H 541-2a	**GLACE** de phares, diam. 152 mm (R. VI) 2e montage, avec caoutchouc inférieur.	2
712.289	**INTERRUPTEUR** à poussoir d'éclairage de cabine et caisse (R. VI).	2
5.220	**LAMPE** ballon de 19, 6 volts, 3 bougies. d'éclairage de cabine et caisse (R. VI).	2
706.422	**LAMPE** jaune de phares, 6 volts, 60 bougies (R. VI).	2
707.193	**LAMPE** de phares 2 pointes, 6 volts, 3 bougies (R. VI).	2
H 541-1	**PHARE** Cibié (152 B) (R. VI).	2
706.332	**RONDELLE** belleville de 12,5×28×1,5 des écrous de serrage des phares (R. VI).	2
H 545-1	**SUPPORT** nu d'interrupteur et lampe, d'éclairage de cabine et caisse (R. VI).	2
482-S	**VIS** TH de 7×12,5 de fixat. des supports.	2
	LANTERNE AR STOP	
810.369	**CATADIOPTRE** AR (R. VI).	1
2.321-S	**ECROU** H de 5×75 des vis de fixat. du catadioptre AR.	2
712.089	**INTERRUPTEUR** de stop (R. VI)	1
H 544-03	**LANTERNE** AR avec support sans lampe et sans fils (R. VI).	1
5.220	**LAMPE** 6 volts, 3 bougies, ballon de 19 (R. VI).	1
H 576-98	**TIGE** de commande de stop.	1
707.216	**VERRE** de la lanterne AR, diam. 100 mm (R. VI).	1
123-S	**VIS** TR de 5×10 de fixat. : — de l'interrupteur. — du catadioptre AR.	2 2
482-S	**VIS** TH de 7×12,5 de fixat. de la lanterne.	2
	FLÈCHES DE DIRECTION	
711.279	**COMMUTATEUR** de flèches (R. VI).	1
H 575-1	**FLÈCHES** de direction Klaxon 6 volts, droite et gauche (R. VI).	2

Tableau JAEGER

H 521-02

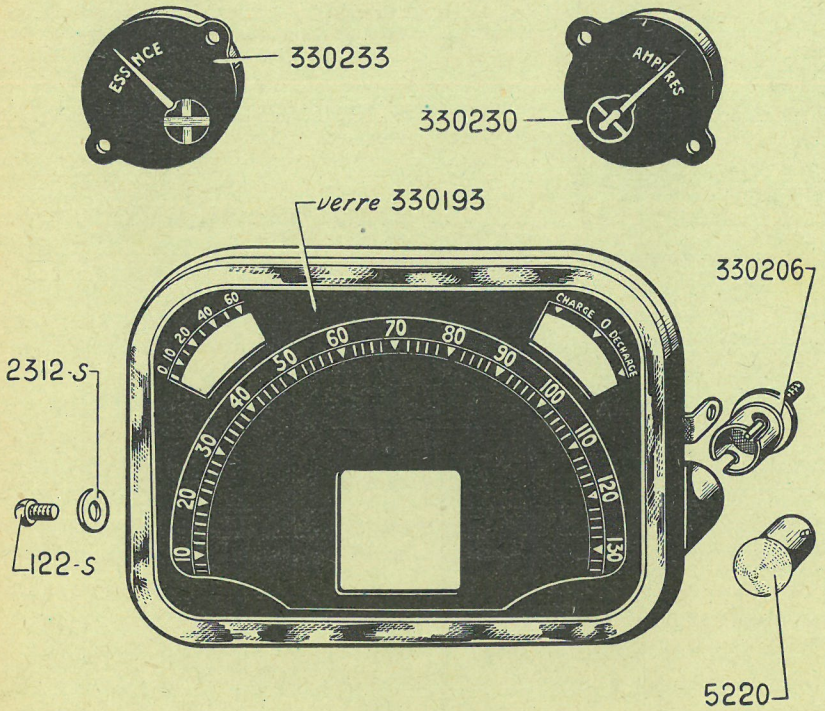

Tableau O.S.

H 521-02a

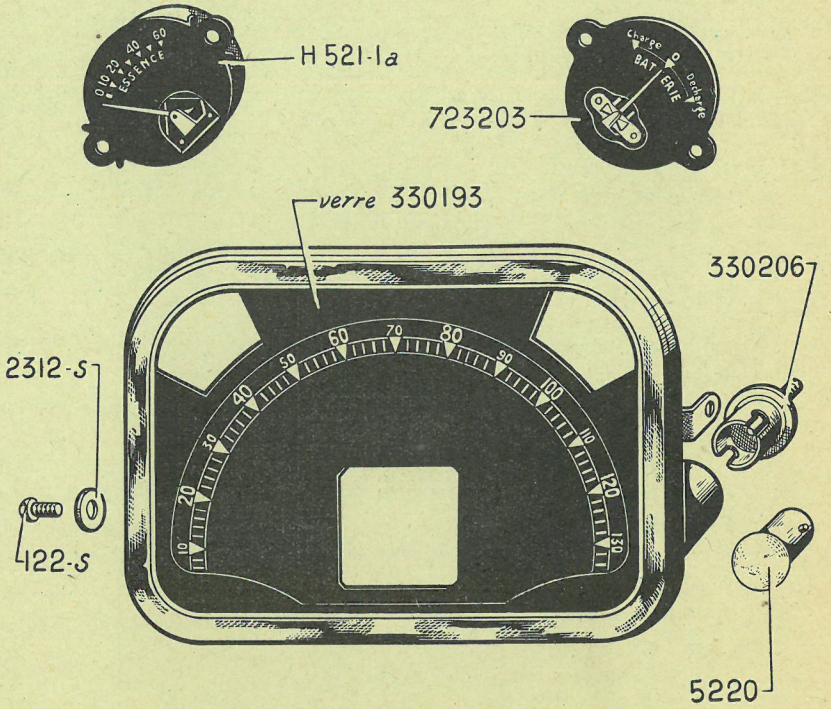

NUMÉRO	DÉSIGNATION	COEFF^t
	TABLEAU JAEGER	
H 521-02	Tableau sans montre gradué à 130 km (R. VI).	1
H 521-3	Flexible de commande de compteur, long. totale 2,400 m (R. VI)	1
H 521-4	Compteur kilométrique monototalisateur (R. VI).	1
122-S	Vis TR de 5×7,5 de fixat. du tableau.	2
2.312-S	Rondelle plate de 5,5×12 de fixat. du tableau.	2
5.220	Lampe 6 volts, 4,5 bougies (R. VI).	2
330.193	Verre du tableau (R. VI).	1
330.206	Douille mobile de lampe (R. VI).	2
330.230	Ampèremètre (R. VI).	1
330.233	Indicateur d'essence (R. VI).	1
712.289	Interrupteur à poussoir sur planche de bord pour éclairage du tableau (R. VI).	1
	TABLEAU OS	
H 521-02a	Tableau sans montre gradué à 130 km (R. VI).	1
H 521-1a	Indicateur d'essence gradué à 60 litres (R. VI).	1
H 521-3	Flexible de commande de compteur, long. totale 2,400 m (R. VI)	1
H 521-4a	Compteur kilométrique monototalisateur (R. VI).	1
122-S	Vis TR de 5×7,5 de fixat. du tableau.	2
2.312-S	Rondelle plate de 5,5×12 de fixat. du tableau.	2
5.220	Lampe 6 volts, 4, 5 bougies (R. VI)	2
330.193	Verre du tableau (R. VI).	1
330.206	Douille mobile de lampe (R. VI)	2
712.289	Interrupteur à poussoir sur planche de bord pour éclairage du tableau (R. VI).	1
723.203	Ampèremètre avec inscription (R. VI).	1

NUMÉRO	DÉSIGNATION	COEFF^t
	CLASSEMENT ALPHABÉTIQUE	
	ACCESSOIRES DE ROUES	
292.281	**BUTÉE** caoutchouc de serrage des enjoliveurs, diam. 28 mm, épais. 11,5 mm.	4
H 854-3	**ENJOLIVEUR** de roues avec vis et butée.	4
H 854-98	**VIS** TFB spéciale de 7×16,5 de fixat. des enjoliveurs sur moyeux	4
	OUTILLAGE	
H 623-5	**BRAS** mobile de cric, long. totale 239 mm (montage à double levée)	1
H 623-5a	**BRAS** mobile de cric, long. totale 310 mm (montage à levée unique).	1
648.136	**CLÉ** à molette de 22 (R. VI).	1
648.137	**CLÉ** à molette de 15 (R. VI).	1
650.133	**CLÉ** pour bougies de 14 mm, long. 75 mm.	1
650.139	**CLÉ** de 21 (fermée 12 pans) de serrage des phares et bouchons de vidange (R. VI).	1
H 623-0	**CRIC** avec sa manivelle, hauteur non développée 210 mm (montage à double levée) (R. VI).	1
H 623-0a	**CRIC** avec sa manivelle, hauteur non développée 410 mm (montage à levée unique) (R. VI).	1
648.189/02	**DÉMONTE-PNEU** (le jeu de 2) (R. VI).	1
H 251-1	**MANIVELLE** de mise en marche	1
H 623-4	**MANIVELLE** de cric (R. VI).	1
648.447	**MARTEAU** rivoir de 28 (R. VI).	1
648.522	**PINCE** universelle (R. VI).	1
4.740-S	**POMPE** à graisse hydraulique (R. VI).	1
648.521	**TOURNEVIS** (R. VI).	1
H 622-3	**VILEBREQUIN** démonte-roue (R. VI).	1

NUMÉRO	DÉSIGNATION	COEFF.
H 541-99	Support de phare.	2
H 615-5	Pare-chocs AV avec supports.	1
H 615-95	Support de pare-chocs AV.	2
H 643-88	Grillage de capot calandre, long. 530 mm, larg. 60 mm.	
	— du capot calandre.	2
	— de tôle latérale d'auvent.	4
H 664-1	Marchepied AV gauche (à pointes).	1
H 664-1a	Marchepied AV droit (à pointes).	1
H 664-1b	Marchepied AV gauche (uni).	1
H 664-1c	Marchepied AV droit (uni).	1
H 664-97	Enjoliveur de marchepied AV droit et gauche (fixat. sur ailes).	2
H 664-98	Enjoliveur de marchepied AV droit et gauche (fixat. sur caisse)	2
H 664-99	Poignée montoire.	2
H 744-08	Plancher mobile du côté gauche de cabine, avec couvercle de visite, crochets et vis de fixat. de plancher.	1
H 744-09	Plancher mobile AR de cabine avec couvercle de visite, crochets et vis de fixat. de plancher.	1
H 744-103	Axe diam. 5 mm, long. 31 mm, pour crochets de fixat. de plancher AV.	11
H 744-104	Ressort de crochets de fixat. de plancher AV.	11
H 744-105	Crochet avec vis de fixat. de plancher AV.	11
H 744-115	Plancher mobile du côté droit de cabine, avec crochets et vis de fixat. de plancher.	1
H 744-116	Plancher mobile du milieu de cabine, avec crochets et vis de fixat. de plancher.	1
H 811-1	Traverse supérieure d'entrée de porte côté gauche.	1
H 811-1a	Traverse supérieure d'entrée de porte côté droit.	1
H 812-81	Pied AV d'entrée de porte côté gauche.	1
H 812-81a	Pied AV d'entrée de porte côté droit.	1
H 813-97	Traverse supérieure de pare-brise.	1
H 822-2	Tôle latérale d'auvent côté gauche.	1
H 822-2a	Tôle latérale d'auvent côté droit.	1
H 822-25	Tôle de baie de pare-brise.	1
H 824-95	Jet d'eau de pied d'auvent.	1
H 824-98b	Profilé d'étanchéité latéral de pavillon de cabine (long. 775 mm environ).	2
H 824-99	Profilé d'étanchéité de jonction pavillon caisse et cabine.	1
H 825-94	Tôle de pavillon de cabine.	1
H 844-93	Butée mobile d'arrêt de charnière de capot calandre.	1
H 851-1b	Aile AV côté gauche.	1
H 851-1c	Aile AV côté droit.	1
H 851-4	Bavette pare-boue AV côté gauche.	1
H 851-4a	Bavette pare-boue AV côté droit.	1
H 851-96	Jonc d'ailes AV, long. 1,326 mm environ (R. VI).	2
H 852-01	Capot calandre complet, avec tendeur et loquets de fermeture.	1
H 852-1	Capot-moteur, avec loquet de fermeture.	1
H 852-67	Charnière femelle de capot-moteur (soudée sur plancher).	1
H 852-68	Profilé d'étanchéité de capot moteur (caoutchouc en forme, d'une seule pièce).	1
H 852-71	Ressort de rondelle d'étanchéité du loquet de capot moteur.	1
H 852-72	Rondelle d'étanchéité du loquet de capot moteur.	1
H 852-73	Profilé caoutchouc d'étanchéité de capot calandre, long. 840 mm.	2
H 852-76	Tendeur du crochet d'attache-capot.	1
H 852-78	Câble avec crochet d'attache-capot calandre.	1
H 852-81	Charnière femelle de capot calandre (soudée sur tôle de baie pare-brise).	1
H 852-88	Charnière mâle de capot calandre (soudée sur capot).	1
H 852-98	Charnière mâle de capot moteur (soudée sur capot).	1

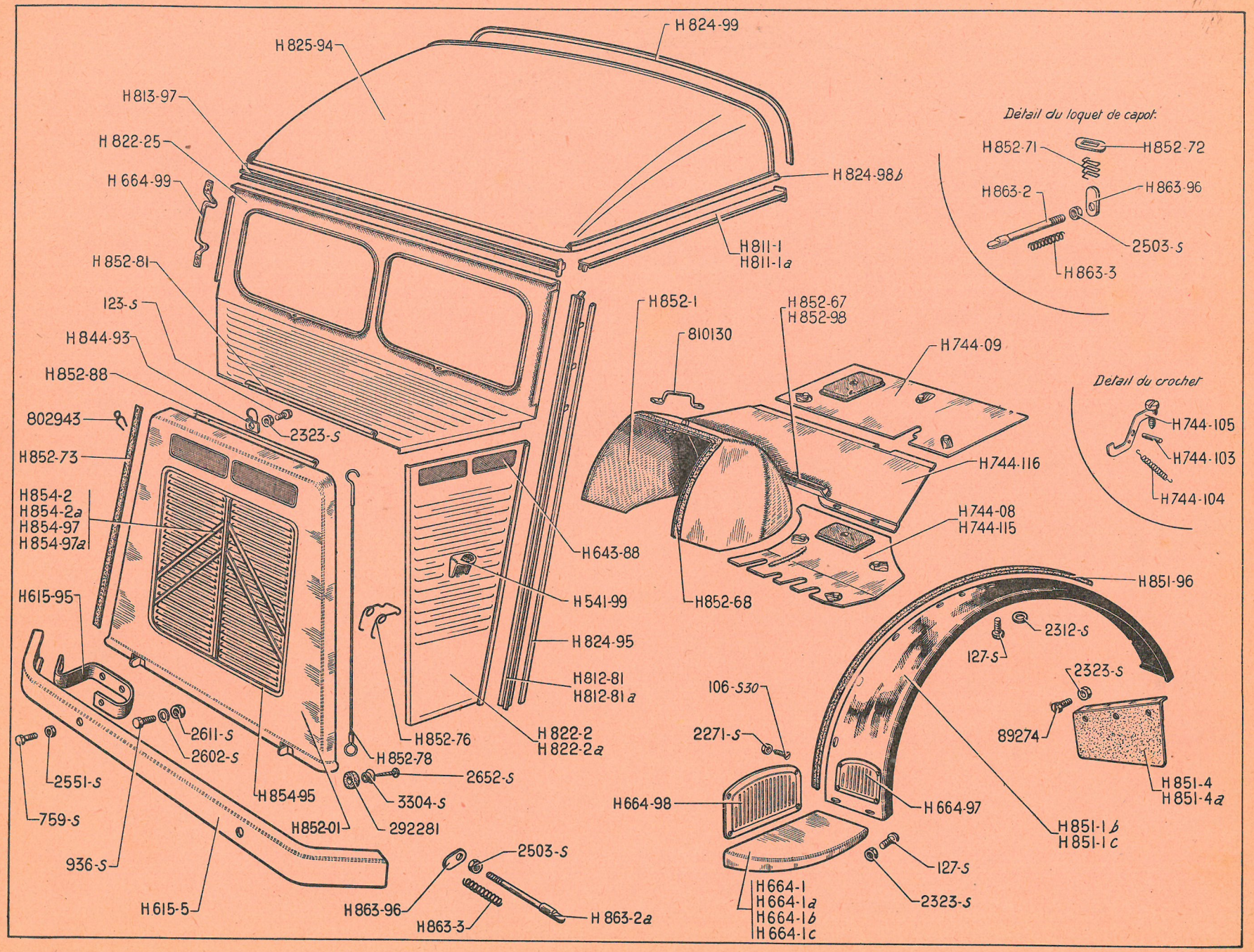
H 824-99
H 825-94
H 813-97
H 822-25
H 664-99
H 824-98b
H 811-1
H 811-1a
H 852-81
123-S
H 844-93
H 852-88
2323-S
802943
H 852-73
H 854-2
H 854-2a
H 854-97
H 854-97a
H 615-95
H 643-88
H 541-99
H 824-95
H 812-81
H 812-81a
H 822-2
H 822-2a
H 852-76
H 852-78
2652-S
3304-S
292281
2611-S
2602-S
2551-S
759-S
936-S
H 854-95
H 852-01
H 615-5
H 863-96
2503-S
H 863-3
H 863-2a
H 852-1
810130
H 852-67
H 852-98
H 744-09
H 744-116
H 744-08
H 744-115
H 852-68
Détail du loquet de capot.
H 852-71
H 852-72
H 863-2
H 863-96
2503-S
H 863-3
Détail du crochet
H 744-105
H 744-103
H 744-104
H 851-96
2312-S
127-S
2323-S
89274
H 851-4
H 851-4a
106-S30
2271-S
H 664-98
H 664-97
H 851-1b
H 851-1c
127-S
2323-S
H 664-1
H 664-1a
H 664-1b
H 664-1c

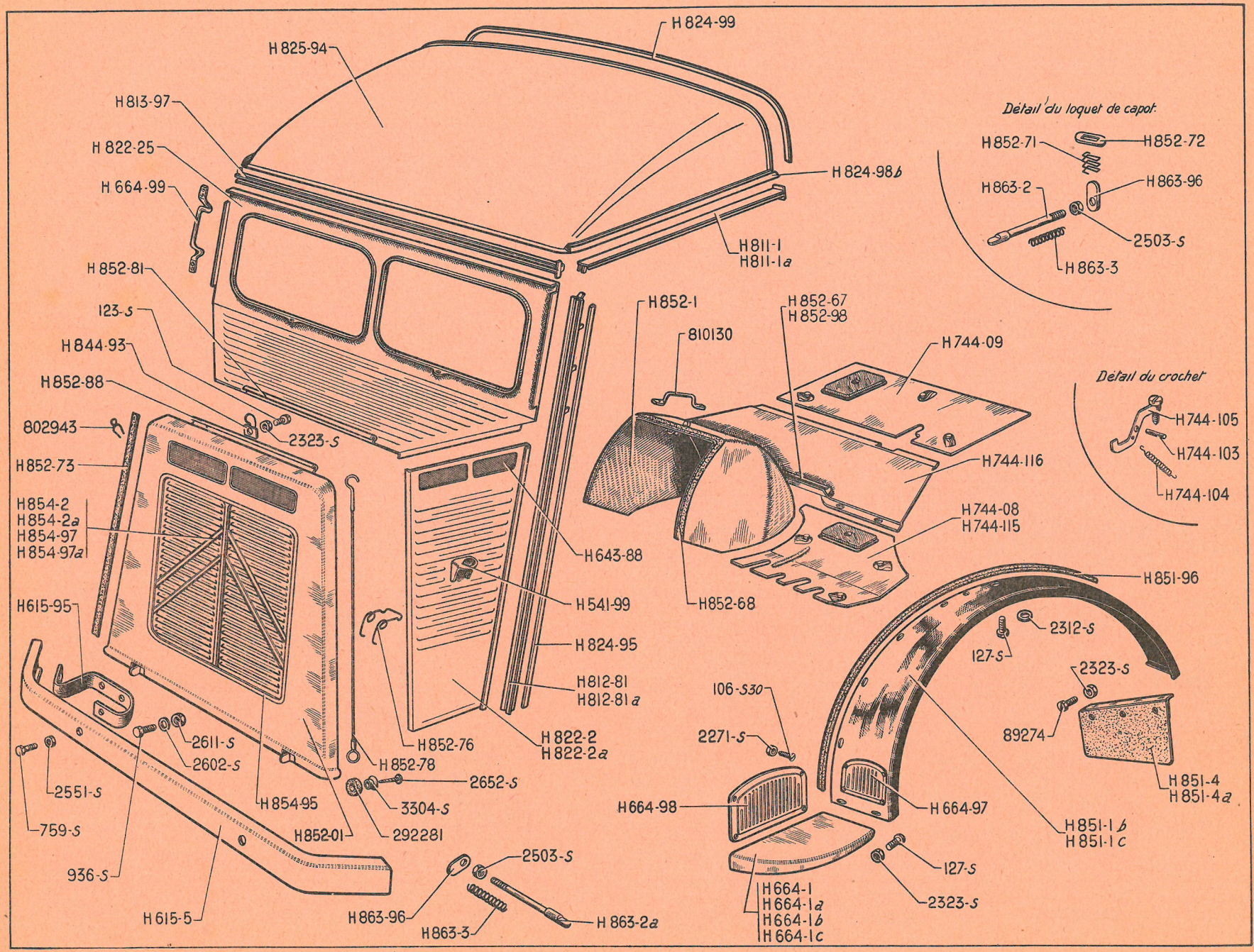
H 824-99
H 825-94
H 813-97
H 822-25
H 664-99
H 824-98b
H 811-1
H 811-1a
H 852-81
123-S
H 844-93
H 852-88
2323-S
802943
H 852-73
H 854-2
H 854-2a
H 854-97
H 854-97a
H 615-95
H 852-1
810130
H 852-67
H 852-98
H 744-09
H 744-116
H 744-08
H 744-115
H 852-68
H 643-88
H 541-99
H 824-95
H 812-81
H 812-81a
H 822-2
H 822-2a
H 852-76
H 852-78
2652-S
3304-S
292281
H 854-95
H 852-01
2611-S
2602-S
2551-S
759-S
936-S
H 615-5
H 863-96
H 863-3
2503-S
H 863-2a
Détail du loquet de capot
H 852-71
H 852-72
H 863-96
H 863-2
2503-S
H 863-3
Détail du crochet
H 744-105
H 744-103
H 744-104
H 851-96
2312-S
127-S
2323-S
89274
H 851-4
H 851-4a
106-S30
2271-S
H 664-98
H 664-97
H 851-1b
H 851-1c
127-S
2323-S
H 664-1
H 664-1a
H 664-1b
H 664-1c

NUMÉRO	DÉSIGNATION	COEFF.
H 854-2	*Chevron gauche de capot calandre (R. VI).* *Remplacé par* H 854-97 ; *demander en outre :* 1-H 854-97a.	2
H 854-2a	*Chevron droit de capot calandre (R. VI).* *Remplacé par* H 854-97 a ; *demander en outre :* 1-H 854-97.	2
H 854-95	Encadrement chromé de capot calandre (R. VI).	1
H 854-97	Chevron gauche de capot de calandre (R. VI).	2
H 854-97a	Chevron droit de capot de calandre (R. VI).	2
H 863-2	Pêne de loquet de capot moteur (long. sous tête 65 mm).	1
H 863-2a	Pêne de loquet de capot calandre long. sous tête 185 mm.	2
H 863-3	Ressort de loquet :	
	— de capot calandre.	2
	— de capot moteur.	1
H 863-96	Doigt de commande du pêne de loquet :	
	— de capot calandre.	2
	— de capot moteur.	1

NUMÉRO	DÉSIGNATION	COEFF.
106-S-30	Vis T.F.B. à pointe de 4×17 de fixat. des enjoliveurs sur ailes et sur caisse (R. III).	16
123-S	Vis TR de 5×10 de fixat. de la butée mobile H 844-93 (R. III).	1
127-S	Vis TR de 5×20 de fixat. des ailes au passage de roue de cabine et aux marchepieds (R. III)	18
759-S	Vis TH de 8×30 de fixat. des supports de pare-chocs AV (R. III).	4
936-S	Vis TH de 10×25 de fixat. du pare-chocs AV sur longerons (R. III).	4
2.271-S	Ecrou H de 4×75 de fixat. des enjoliveurs sur ailes et sur caisse (R. III).	16
2.312-S	Rondelle plate de 5,5×12 pour fixat. des ailes au passage de roue de cabine et aux marchepieds (R. III).	18
2.323-S	Ecrou H de 5×75 (R. III) de fixat. :	
	— de la butée mobile H 844-93.	1
	— des ailes au passage de roue de cabine et aux marchepieds.	18
	— des bavettes pare-boue.	6

NUMÉRO	DÉSIGNATION	COEFF.
2.503-S	Ecrou H de 7×100 (R. III) de fixat. :	
	— de pêne de capot calandre.	2
	— de pêne de capot moteur.	1
2.551-S	Ecrou H de 8×125 de fixat. des supports de pare-chocs AV (R. III).	4
2.602-S	Rondelle plate de 10,5×22 pour fixat. du pare-chocs AV sur longerons (R. III).	4
2.611-S	Ecrou H de 10×150 de fixat. du pare-chocs AV sur longerons (R. III).	4
2.652-S	Vis Parker de 5×15 de fixat. de la butée 292.281 (R. VI).	2
3.304-S	Rondelle cuvette de 5,5 mm pour fixat. de la butée 292.281 (R. VI)	2
89.274	Vis TH fentée de 5×13 de fixat. des bavettes pare-boue (R. III).	6
292.281	Butée caoutchouc, diam. 28 mm, épais. 11,5 mm de capot calandre (R. III).	2
802.943	Agrafe de fixat. d'encadrement de capot calandre (R. VI).	16
810.130	Poignée de capot moteur (R. III).	1

NUMÉRO	DÉSIGNATION	COEFF.
H 81-03	Bas de marche côté gauche (L = 170 mm) (1er montage pour marchepied à pointes).	1
H 81-03a	Bas de marche côté droit (L = 170 mm) (1er montage pour marchepied à pointes).	1
H 81-03b	Bas de marche côté gauche (L = 230 mm) (2e montage pour marchepied uni).	1
H 81-03c	Bas de marche côté droit (L = 230 mm (2e montage pour marchepied uni).	1
H 623-90	Tube support de cric, AV et AR.	4
H 663-99	Support de poulain et crochet d'attelage.	2
H 744-1	Traverse AR inférieure de panneau avec supports de poulain et de cric.	1
H 811-1	Traverse supérieure d'entrée de porte côté gauche.	1
H 811-1a	Traverse supérieure d'entrée de porte côté droit.	1
H 811-69	Joue de passage de roue AV gauche.	1
H 811-69a	Joue de passage de roue AV droit.	1
H 811-91	Rambarde inférieure avec glissière de porte latérale coulissante.	1
H 811-97	Rambarde inférieure de panneau AV H 821-97 (long. 850 mm).	1
H 811-99	Rambarde (Omega), long. 2,600 m. : — de demi-pavillon gauche et droit.	2
	— de panneau central gauche.	1
H 812-69	Pied AR de panneau latéral, côté gauche (long. 1,860 m).	1
H 812-69a	Pied AR de panneau latéral, côté droit (long. 1,860 m).	1
H 812-70	Montant AR de panneau latéral, côté gauche (long. 1,530 m).	1
H 812-70a	Montant AR de panneau latéral côté droit (long. 1,530 m).	1
H 812-81	Pied AV d'entrée de porte, côté gauche.	1
H 812-81a	Pied AV d'entrée de porte côté droit.	1
H 812-83	Montant AR d'entrée de porte latérale coulissante.	1
H 812-84	Montant AV de caisse côté droit entre porte de cabine et porte latérale coulissante.	1
H 814-92	Rambarde inférieure de panneau AR.	2
H 821-59	Panneau central côté droit (long. 1,750 m.).	1
H 821-90	Panneau central côté gauche (long. 2,625 m.).	1
H 821-97	Panneau inférieur AV de caisse, côté gauche.	1
H 823-2	*Panneau AR latéral, côté gauche sans médaillon Rp.* H 823-2*a*.	1
H 823-2*a*	Panneau AR latéral, côté gauche avec médaillons.	1
H 823-3	*Panneau AR latéral, côté droit sans médaillon Rp. H* 823-3*a*.	1
H 823-3*a*	Panneau AR latéral, côté droit avec médaillons.	1
H 823-95	Partie supérieure de panneau AR.	1
H 824-95	Jet d'eau de pied d'auvent.	1
H 825-1	Demi-pavillon de caisse côté gauche.	1
H 825-1a	Demi-pavillon de caisse côté droit.	1
H 825-86	Profilé d'étanchéité des demi-pavillons de caisse.	1
H 842-64	Tôle de protection d'entrée de porte coulissante.	1
H 844-1	Porte de coffre latéral gauche (pour roue de secours).	1
H 844-2	Porte de coffre latéral droit (pour réservoir d'essence), larg. 690mm.	1
H 844-90	Charnière femelle avec butée de porte de coffre de roue de secours.	1
H 844-93	Butée mobile de charnière d'arrêt de porte de roue de secours.	1
H 844-110	Charnière mâle de porte de coffre de roue de secours.	1
H 851-2	Panneau AR gauche formant aile.	1
H 851-2a	Panneau AR droit formant aile.	1
H 851-98	Joue d'aile AV gauche.	1
H 851-98a	Joue d'aile AV droite.	1
H 863-2	Pêne de loquet de porte de coffre de roue de secours (long. sous tête 65 mm).	2
H 863-3	Ressort de loquet de porte de coffre de roue de secours.	2
H 863-96	Doigt de commande des pênes de loquet de porte de coffre de roue de secours.	2
125-S	Vis TR de 5×15 de fixat. de la butée H 844-93 (R. III).	1
485-S-30	Vis TH à pointe de 7×20 de fixat. de la porte du réservoir d'essence (R. III).	4
2.503-S	Ecrou H de 7×100 de fixat. du doigt H 863-96 (R. III).	2
2.514-S	Rondelle crantée de 7,3×12 pour fixat. de la porte du réservoir d'essence (R. VI).	4
233.400	Butée anti-bruit forme ronde pour porte de roue de secours.	2

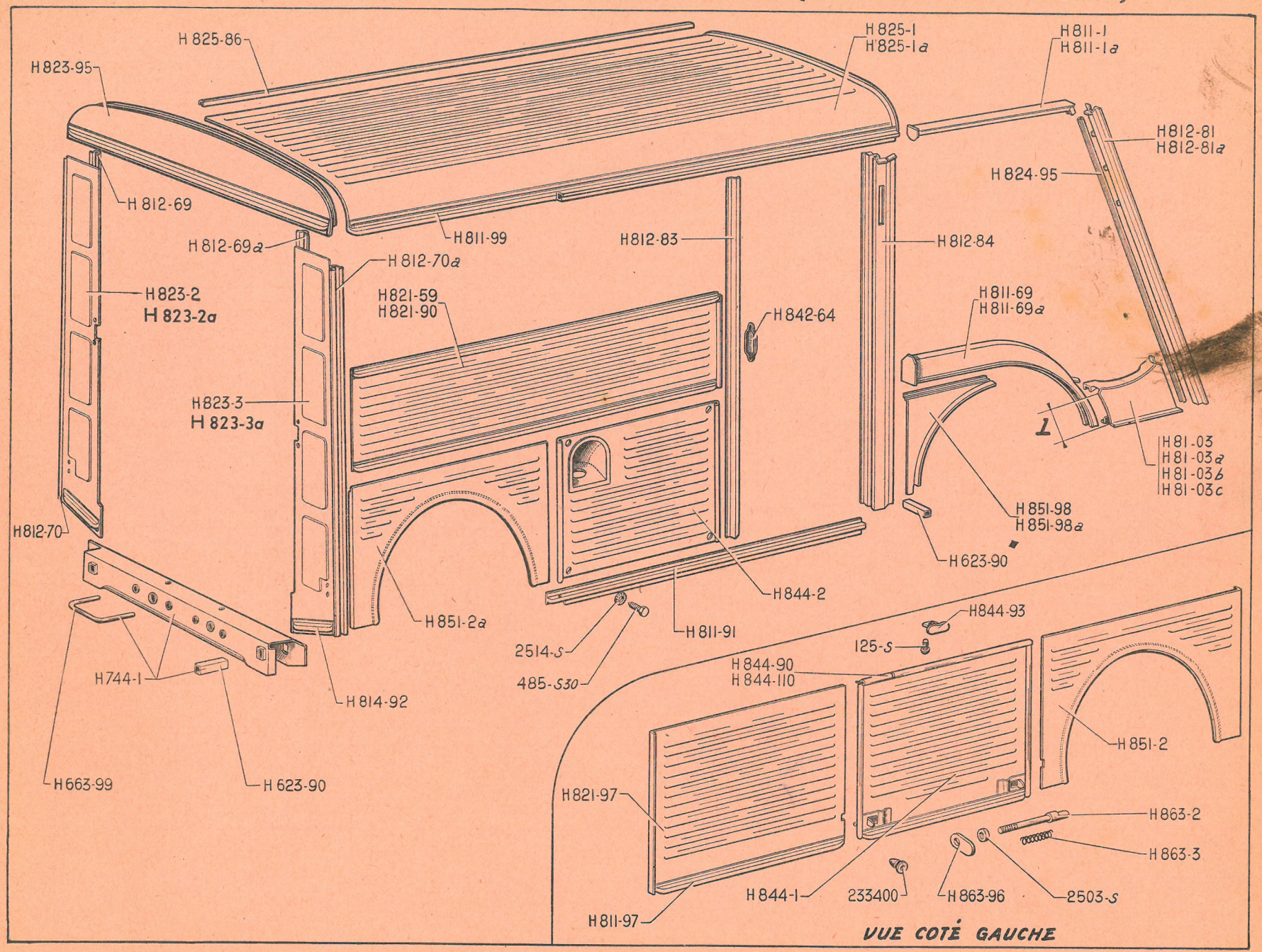
H 825-86
H 823-95
H 825-1
H 825-1a
H 811-1
H 811-1a
H 812-81
H 812-81a
H 824-95
H 812-69
H 812-69a
H 811-99
H 812-70a
H 812-83
H 812-84
H 823-2
H 823-2a
H 821-59
H 821-90
H 842-64
H 811-69
H 811-69a
H 823-3
H 823-3a
H 81-03
H 81-03a
H 81-03b
H 81-03c
H 851-98
H 851-98a
H 812-70
H 623-90
H 844-2
H 851-2a
H 811-91
H 844-93
125-S
2514-S
485-S30
H 844-90
H 844-110
H 744-1
H 814-92
H 851-2
H 821-97
H 863-2
H 863-3
H 844-1
233400
H 863-96
2503-S
H 663-99
H 623-90
H 811-97
VUE COTÉ GAUCHE

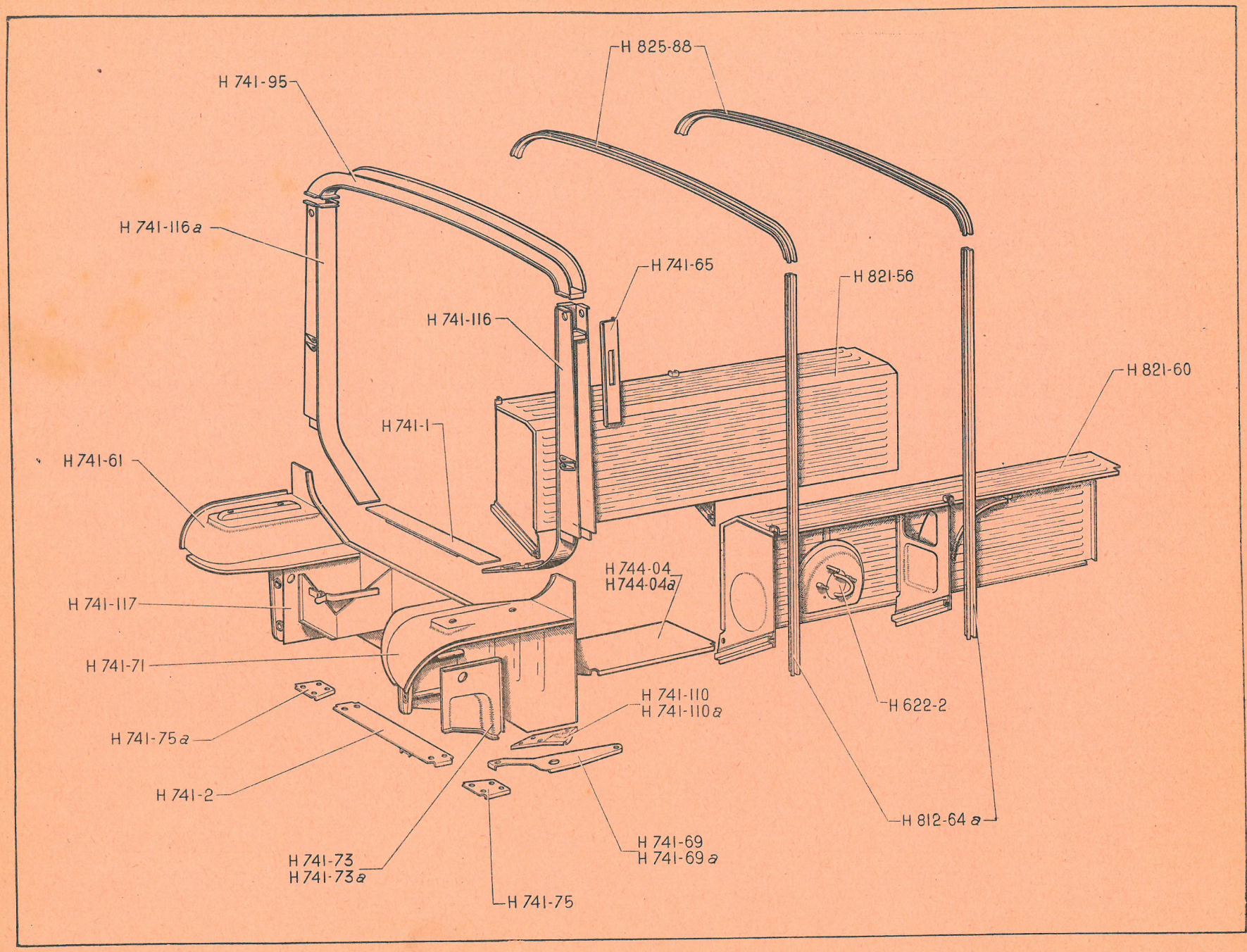
H 825-88
H 741-95
H 741-116 a
H 741-65
H 821-56
H 741-116
H 821-60
H 741-1
H 741-61
H 744-04
H 744-04 a
H 741-117
H 741-71
H 741-110
H 741-110 a
H 622-2
H 741-75 a
H 741-2
H 812-64 a
H 741-69
H 741-69 a
H 741-73
H 741-73 a
H 741-75

NUMÉRO	DÉSIGNATION	COEFF.
H 622-2	Support de roue de secours.	1
H 741-1	Partie centrale de tôle de fermeture supérieure de poutre.	1
H 741-2	Cloison centrale horizontale inférieure.	1
H 741-61	Passage de roue AV droit.	1
H 741-65	Tôle de fermeture extérieure du montant de poutre centrale côté gauche.	1
H 741-69	Tôle de fermeture inférieure AV de coque côté gauche.	1
H 741-69a	Tôle de fermeture inférieure AV de coque côté droit.	1
H 741-71	Passage de roue AV gauche.	1
H 741-73	Tôle extérieure de l'AV de coque côté gauche.	1
H 741-73a	Tôle extérieure de l'AV de coque côté droit.	1
H 741-75	Cloison intermédiaire inférieure gauche.	1
H 741-75a	Cloison intermédiaire inférieure droite.	1
H 741-95	Partie supérieure de poutre centrale.	1
H 741-110	Cloison oblique inférieure de poutre centrale côté gauche.	1
H 741-110a	Cloison oblique inférieure de poutre centrale côté droit.	1
H 741-116	Montant gauche de poutre centrale.	1
H 741-116a	Montant droit de poutre centrale.	1
H 741-117	Partie inférieure de flasque AV.	1
H 744-04	Plancher latéral, côté gauche.	1
H 744-04a	Plancher latéral, côté droit.	1
H 812-64a	Montant de caisse côté droit et gauche.	4
H 821-56	Passage de roue AR côté droit.	1
H 821-60	Passage de roue AR côté gauche.	1
H 825-88	Arceau de pavillon.	3

NUMÉRO	DÉSIGNATION	COEFF.
H 334-12	Plaque indicatrice des vitesses et de gonflage (R. VI).	1
H 426-94	Vis TH de 5×75 de serrage du pare-soleil.	1
H 521-01	Plaque support de tableau de bord.	1
H 554-01	Pare-soleil avec axe et support.	1
H 554-1	Ecran (seul) de pare-soleil.	1
H 554-92	Jonc d'arrêt d'axe de pare-soleil. (R. VI).	1
H 554-93	Axe de pare-soleil (R. VI).	1
H 554-94	Support de fixat. de pare-soleil.	1
H 561-1	Carter d'essuie-glace avec bavette.	1
H 611-98	Ressort d'attache de cadenas de tiroir-caisse.	1
H 644-1	Ecrou avec support des volets d'étanchéité.	2
H 644-69	Bouton et vis de commande des volets d'étanchéité.	2
H 644-70	Volet d'étanchéité d'auvent, avec caoutchouc.	2
H 644-85	Volet d'aérateur.	2
H 644-91	Charnière des volets d'étanchéité d'auvent.	2
H 651-1	Tiroir-caisse, sur planche de bord.	1
H 744-103	Axe, diam. 5 mm, long. 31 mm. de fixat. du support d'écrou sur volet d'étanchéité.	2
H 824-79	Profilé caoutchouc d'étanchéité de carter d'essuie-glace (long. 550 mm, larg. 50 mm, épais. 2 mm).	2
H 824-88	Profilé caoutchouc d'étanchéité de carter d'essuie-glace, long. 1,320 m environ.	1
H 961-83	Caoutchouc d'étanchéité des glaces de pare-brise, droite et gauche.	2
H 961-86	Glace de pare-brise droite et gauche (R. VI).	2
65-S	Vis TR de 4× 15 de fixat. du support de pare-soleil (R. III).	4
104-S	Vis TFB de 4 × 12,5 de fixat. des volets d'aérateur (R. III).	4
123-S-30	Vis TR à pointe de 5 × 10 (R. III) de fixat. :	
	— du carter d'essuie-glace sur auvent.	1
	— de la plaque support de tableau sur planche de bord.	2
	— des volets d'étanchéité.	12
134-S-30	Vis TR à pointe de 5 × 37,5 de fixat. du carter d'essuie-glace sur auvent (R. III).	2
1.063-S	Œillet caoutchouc de 14 × 26 × 6 pour fixat. du bouton de commande des volets d'étanchéité (R. III).	2
2.312-S	Rondelle plate de 5,5 × 12 (R. III) pour fixat. :	
	— du support de pare-soleil.	4
	— du carter d'essuie-glace sur déflecteur.	4
2.421-S	Goupille fendue de 2 × 25 pour fixat. du bouton de commande des volets d'étanchéité (R. VI).	2
2.662-S	Rondelle plate de 12,5 × 27 pour fixat. du bouton de commande des volets d'étanchéité (R. III).	6
89.332	Vis TH fentée à pointe de 5 × 9 de fixat. du carter d'essuie-glace sur déflecteur (R. III).	4
216.052	Patte inférieure d'articulation des volets d'aérateur.	4
216.053	Patte supérieure d'articulation des volets d'aérateur.	4
295.502	Bouchon de maintien de pare-soleil (long. sous tête 12 mm).	1
810.130	Poignée de tirage du tiroir caisse (R. III).	1

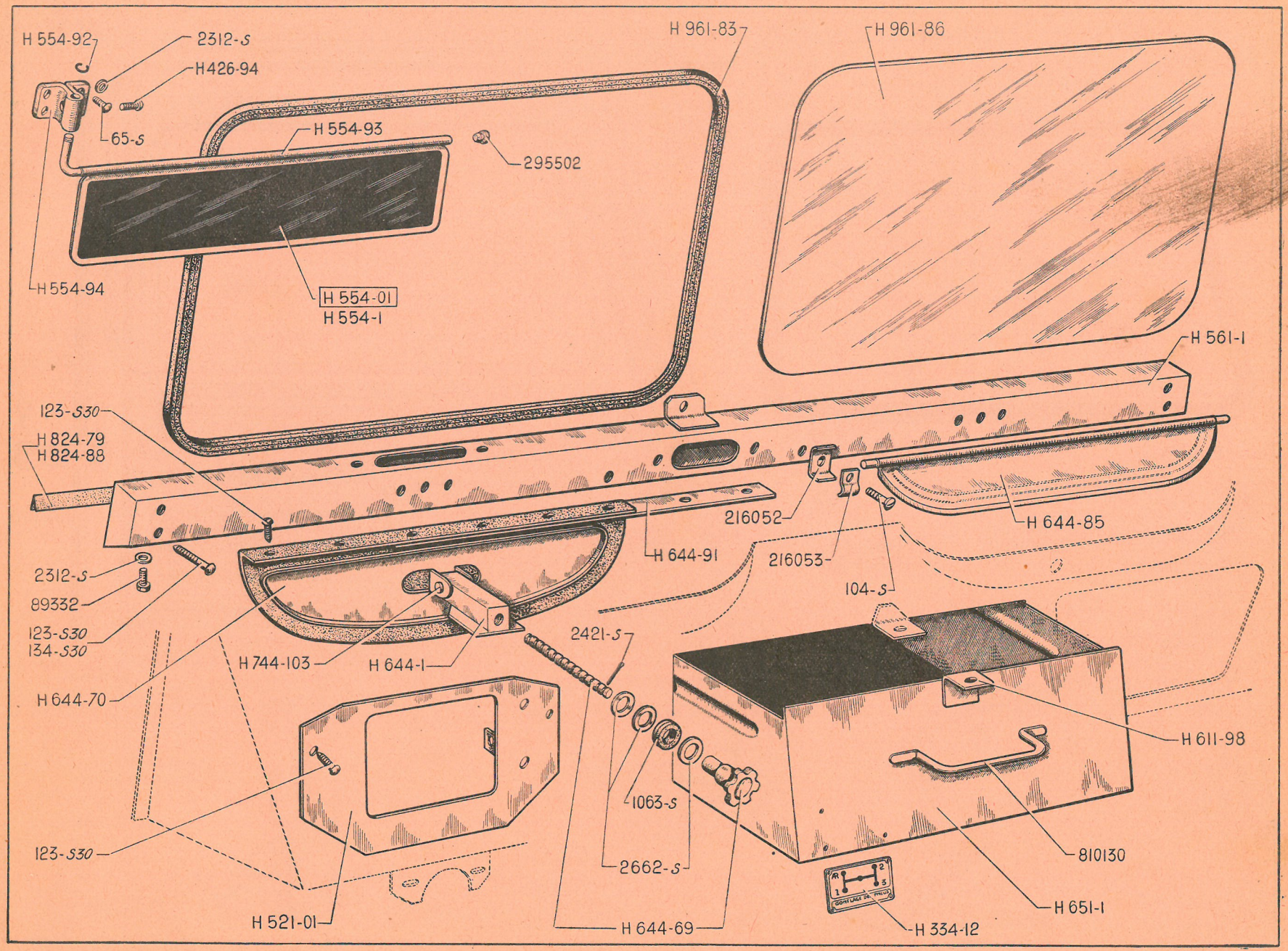
H 554-92
2312-S
H426-94
65-S
H 554-93
295502
H 554-94
H 554-01
H 554-1
H 961-83
H 961-86
H 561-1
123-S30
H 824-79
H 824-88
216052
H 644-85
H 644-91
216053
104-S
2312-S
89332
123-S30
134-S30
H 744-103
H 644-1
2421-S
H 644-70
H 611-98
1063-S
123-S30
2662-S
810130
H 651-1
H 521-01
H 644-69
H 334-12

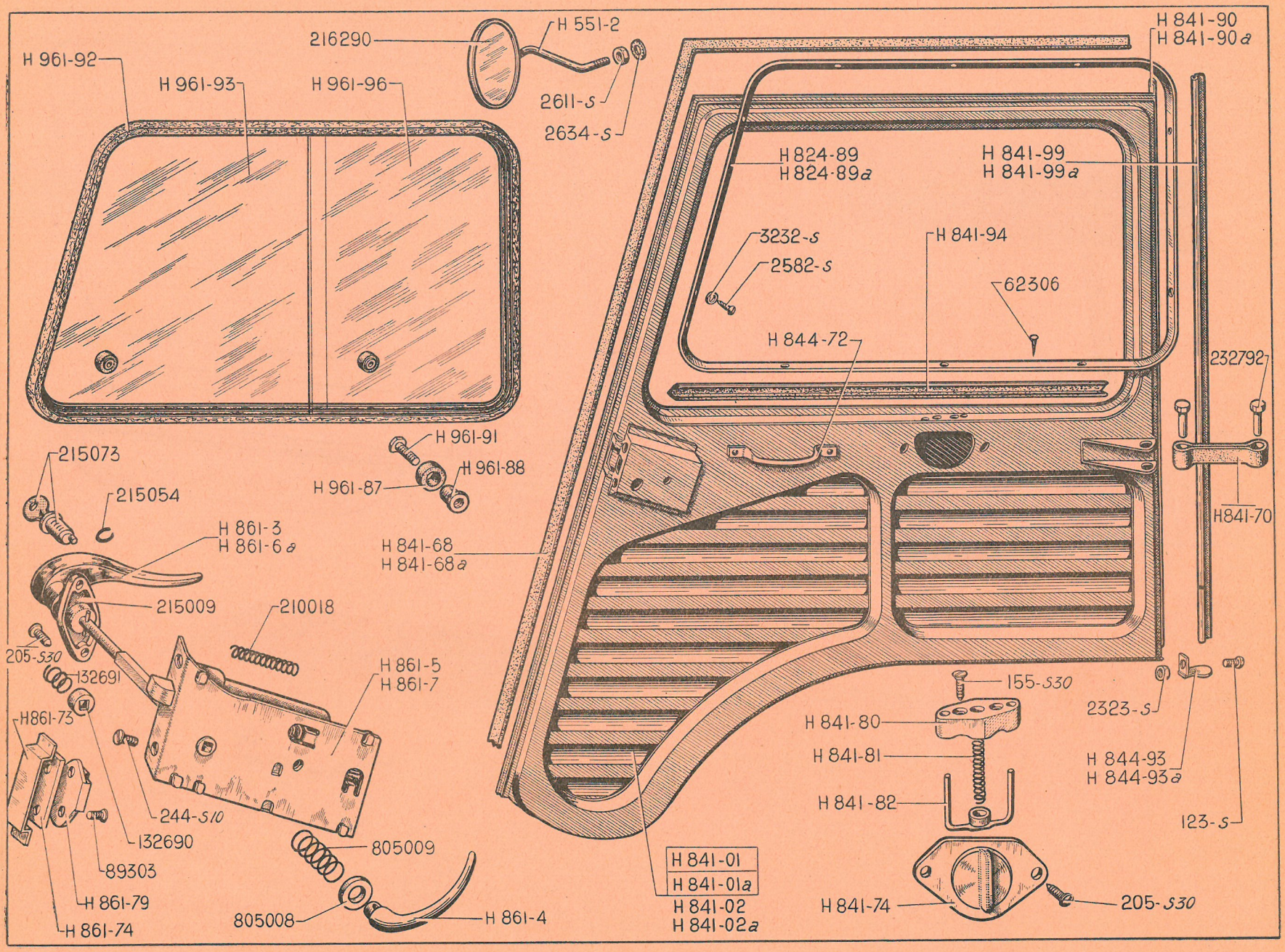
H 961-92
H 961-93
H 961-96
216290
H 551-2
2611-S
2634-S
H 961-91
H 961-88
H 961-87
215073
215054
H 861-3
H 861-6a
H 841-68
H 841-68a
215009
210018
205-S30
132691
H861-73
H 861-5
H 861-7
244-S10
132690
89303
H 861-79
H 861-74
805009
805008
H 861-4
H 841-90
H 841-90a
H 824-89
H 824-89a
H 841-99
H 841-99a
3232-S
2582-S
H 841-94
62306
H 844-72
232792
H841-70
155-S30
H 841-80
H 841-81
H 841-82
2323-S
H 844-93
H 844-93a
123-S
H 841-01
H 841-01a
H 841-02
H 841-02a
H 841-74
205-S30

NUMÉRO	DÉSIGNATION	COEFF.
H 551-2	Support de rétroviseur.	1
H 824-89	Encadrement intérieur de porte gauche.	1
H 824-89a	Encadrement intérieur de porte droite.	1
H 841-01	Porte gauche de cabine, complète avec glaces, serrure et poignées.	1
H 841-01a	Porte droite de cabine, complète avec glaces, serrure et poignées.	1
H 841-02	Porte gauche de cabine (nue) sans glace, ni serrure.	1
H 841-02a	Porte droite de cabine (nue) sans glace, ni serrure.	1
H 841-68	Profilé d'étanchéité de porte gauche (caoutchouc).	1
H 841-68a	Profilé d'étanchéité de porte droite (caoutchouc).	1
H 841-70	Tirant de portes.	2
H 841-74	Bouton de commande de blocage des glaces.	2
H 841-80	Guide de blocage des glaces.	2
H 841-81	Ressort de blocage des glaces.	2
H 841-82	Baïonnette de blocage des glaces.	2
H 841-90	Charnière femelle de porte de cabine, côté gauche.	1
H 841-90a	Charnière femelle de porte de cabine, côté droit.	1
H 841-94	Bavette d'étanchéité des glaces.	2
H 841-99	Charnière mâle de porte gauche.	1
H 841-99a	Charnière mâle de porte droite.	1
H 844-72	Poignée intérieure de tirage.	2
H 844-93	Butée mobile d'arrêt de charnière de la porte gauche.	1
H 844-93a	Butée mobile d'arrêt de charnière de la porte droite.	1
H 861-3	Poignée extérieure de porte gauche (sans condamnation).	1
H 861-4	Poignée intérieure des serrures.	2
H 861-5	Serrure de porte droite.	1
H 861-6a	Poignée extérieure de porte droite (sans barillet).	1
H 861-7	Serrure de porte gauche.	1
H 861-73	Pontet des contreplaques de gâches.	2
H 861-74	Contreplaque de fixat. des gâches.	2
H 861-79	Gâche de portes.	2
H 961-87	Bagues des têtons de manœuvres	4
H 961-88	Têton de manœuvre des glaces.	4
H 961-91	Vis des têtons de manœuvre des glaces.	4
H 961-92	Coulant de glaces de portes droite et gauche (double U en tôle feutré).	1
H 961-93	Glace AV de portes droite et gauche (R. VI).	2
H 961-96	Glace AR de portes droite et gauche (R. VI).	2
123-S	Vis TR de 5 × 10 de fixat. des butées d'arrêt de charnières de portes (R. III).	2
155-S/30	Vis TF à pointe de 5 × 15 de fixat. des guides de blocage des glaces (R. III).	4
205-S/30	Vis TFB à pointe de 5 × 15 (R. III) de fixat. :	
	— des poignées extérieures de cabine.	4
	— des boutons de blocage des glaces.	4
244-S/10	Vis TF crantée de 6 × 15 de fixat. des serrures (R. III).	6
2.323-S	Ecrou H de 5 × 75 de fixat. des butées d'arrêt de charnières de portes (R. III).	2
2.582-S	Vis Parker de 3,5 × 15 de fixat. des encadrements (R. VI).	22
2.611-S	Ecrou H de 10 × 150 de fixat. du support de rétroviseur (R. III).	1
2.634-S	Rondelle crantée de 10,5 × 16,8 pour fixat. du support de rétroviseur (R. VI).	1
3.232-S	Rondelle cuvette laiton de 5 mm pour fixat. des encadrements (R. III).	22
62.306	Clou Parker de 23 × 2 de fixat. des bavettes d'étanchéité (R. VI).	12
89.303	Vis TFB de 7 × 12 de fixat. des gâches (R. III).	4
132.690	Cuvette de centrage des ressorts de poignées de portes.	2
132.691	Ressort d'entrées de poignées de portes.	2
210.018	Ressort de rappel du pêne.	2
215.009	Entrée des poignées de portes (entr'axe des trous : 40 mm).	2
215.054	Jonc d'arrêt du barillet de poignée de porte AV droite (R. VI).	1
215.073	Barillet complet avec clés à double sens (R. VI).	1
216.290	Miroir rétroviseur (R. VI).	1
232.792	Axe mobile de 6 × 32 des tirants de portes.	4
805.008	Embase des poignées intérieures sans griffes, diam. 27 mm.	2
805.009	Ressort des embases de poignées intérieures, diam. 24 mm.	2

NUMÉRO	DÉSIGNATION	COEFF.
H 842-01	Rail de porte coulissante.	1
H 842-03	Porte latérale coulissante complète avec serrure et poignée.	1
H 842-52	Rondelle caoutchouc du dispositif de maintien de porte coulissante (position ouverte).	1
H 842-55	Tube entretoise de 8,2×10,2×56 de butée inférieure de porte coulissante.	1
H 842-56	Butée inférieure de 10,5×24×30 de porte coulissante.	1
H 842-57	Doigt du dispositif de maintien de porte coulissante (position ouverte).	1
H 842-59	Axe du doigt du dispositif de maintien de porte coulissante (position ouverte).	1
H 842-62	Caoutchouc d'entrée de porte coulissante, long. 1,730 m environ.	1
H 842-63	Caoutchouc de protection supérieur, d'entrée de porte coulissante, long. 695 mm environ.	1
H 842-71a	Axe des galets de porte coulissante.	2
H 842-72	Galet de porte coulissante.	2
H 842-76	Profilé de caoutchouc d'étanchéiré de porte coulissante, long. 1,620 m environ.	1
H 842-91	Tube caoutchouc d'arrêt supérieur de porte coulissante, diam. 10 mm, long. 58 mm.	1
H 842-92	Remplissage supérieur d'entrée de porte coulissante.	1
H 842-96	Tube entretoise d'arrêt supérieur de porte coulissante.	1
H 861-1	Poignée de porte coulissante.	1
H 861-2	Pêne de serrure de porte coulissante.	1
H 861-83	Clé carrée de condamnation de porte coulissante (R. VI).	1
H 861-84	Poignée et pêne assemblés de porte coulissante.	1
H 861-85	Serrure de porte coulissante.	1
H 861-87	Boule de commande de la serrure de porte coulissante.	1
H 861-88	Entretoise d'assemblage de la poignée et du pêne de la serrure de porte coulissante.	1
H 861-94	Ressort du pêne de serrure de porte coulissante.	1
412-S	Vis TH de 6 × 70 de fixat. de l'entretoise d'arrêt supérieure de porte coulissante (R. III).	1
592-S	Vis TH de 7×75 de fixat. de la butée inférieure de porte coulissante (R. III).	1
1.015	Rondelle de 10,5×20×1,5 de fixation du doigt de bloquage de porte coulissante (R. II).	1
2.323-S	Ecrou H de 5 × 75 de fixat. de la poignée et du pêne de la serrure de porte coulissante (R. III).	1
2.334-S	Rondelle crantée de 5,2 × 9,4 pour fixat. de la poignée et du pêne de la serrure de porte coulissante (R. VI).	1
2.371-S	Ecrou H de 6 × 100 pour fixat. de l'entretoise d'arrêt supérieur de porte coulissante (R. III).	1
2.482-S	Rondelle plate de 7,5×16 (R. III) de fixat. :	
	— de doigt de blocage.	1
	— de butée inférieure.	1
	— d'axe de galet.	1
2.493-S	Ecrou H de 7×100 de fixat. de l'axe de galet.	1
2.606/S	Arrêtoir de 10,5 de fixat. du doigt de porte coulissante (R. III).	1
2.660-S.	Vis Parker de 5 × 50 de fixat. du remplissage d'entrée de porte coulissante (R. VI).	3
89.156	Vis TH de 5 × 40 de fixat. de la poignée et du pêne de la serrure de porte coulissante (R. III).	1
233.400	Butée caoutchouc anti-bruit de porte coulissante.	2

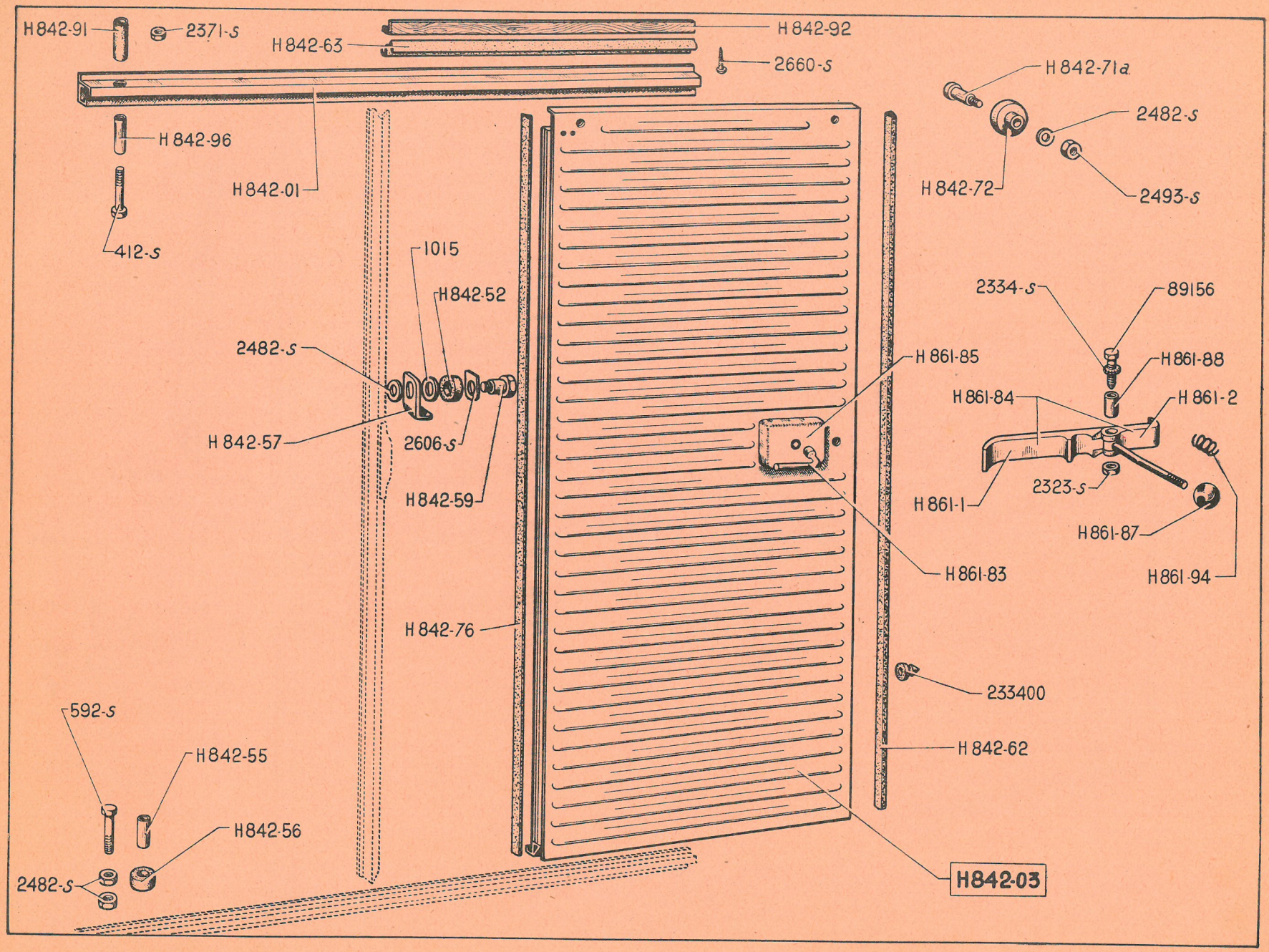
H842-91
2371-S
H842-63
H842-92
2660-S
H842-71a
2482-S
2493-S
H842-72
H842-96
H842-01
412-S
1015
H842-52
2334-S
89156
2482-S
H861-85
H861-88
H861-84
H861-2
H842-57
2606-S
2323-S
H861-1
H842-59
H861-87
H861-83
H861-94
H842-76
233400
592-S
H842-62
H842-55
H842-56
2482-S
H842-03

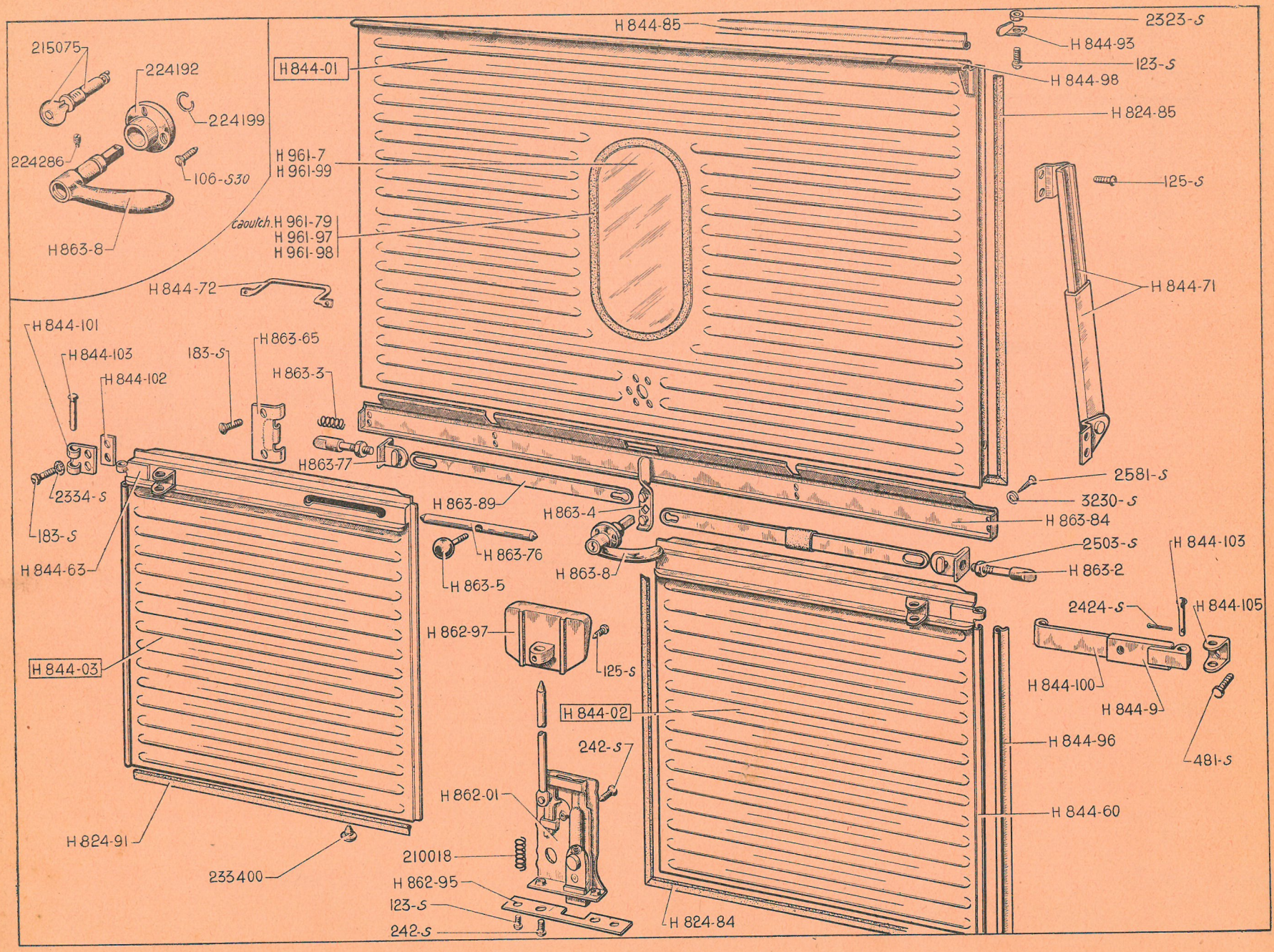
215075
224192
224199
224286
106-S30
H 863-8
H 844-01
H 961-7
H 961-99
Caoutch. H 961-79
H 961-97
H 961-98
H 844-72
H 844-85
2323-S
H 844-93
123-S
H 844-98
H 824-85
125-S
H 844-71
H 844-101
H 844-103
H 844-102
183-S
H 863-65
H 863-3
H863-77
2334-S
183-S
H 844-63
H 844-03
H 863-89
H 863-4
H 863-84
H 863-76
H 863-5
H 863-8
2581-S
3230-S
2503-S
H 863-2
H 844-103
2424-S
H 844-105
H 844-100
H 844-9
481-S
H 862-97
125-S
H 844-02
242-S
H 862-01
210018
H 862-95
123-S
242-S
H 824-91
233400
H 824-84
H 844-96
H 844-60

NUMÉRO	DÉSIGNATION	COEFF.
H 824-84	Caoutchouc d'étanchéité en forme, d'une seule pièce, de porte inférieure droite.	1
H 824-85	Caoutchouc d'étanchéité de porte supérieure.	1
H 824-91	Caoutchouc d'étanchéité de porte inférieure gauche, long. 630 mm environ.	1
H 844-01	Porte supérieure, complète avec béquille, poignées intérieures et extérieures. — glace rectangulaire. **1er montage.** — glace ovale. **2e montage.**	1
H 844-02	Porte inférieure droite complète, avec serrure.	1
H 844-03	Porte inférieure gauche complète, avec jambe de fermeture et boule.	1
H 844-9	Branche femelle des tirants de portes inférieures.	2
H 844-60	Charnière femelle des portes inférieures.	2
H 844-63	Demi-charnière des portes inférieures (partie mâle).	2
H 844-71	Béquille de maintien de porte supérieure (R. VI).	1
H 844-72	Poignée intérieure de tirage de porte supérieure.	1
H 844-85	Charnière mâle de porte supérieure.	1
H 844-93	Butée mobile de charnière, d'arrêt de porte supérieure.	1
H 844-96	Charnière mâle des portes inférieures.	2
H 844-98	Charnière femelle de porte supérieure.	1
H 844-100	Branche mâle des tirants de portes inférieures.	2
H 844-101	Demi-charnière des portes inférieures (partie femelle).	2
H 844-102	Contreplaque pour fixat. des demi-charnières de portes inférieures.	2
H 844-103	Axe des charnières et des tirants de portes inférieures.	6
H 844-105	Chape d'arrêt des portes inférieures.	2
H 862-01	Serrure de porte inférieure droite avec biellette de commande.	1
H 862-95	Plaquette de fixat. de la serrure de porte inférieure droite.	1
H 862-97	Poignée de commande de serrure de porte inférieure droite.	1
H 863-2	Pêne de loquet de porte supérieure. (long. sous tête 65 mm).	2
H 863-3	Ressort des loquets de porte supérieure.	2
H 863-4	Poignée intérieure de commande des pênes de porte supérieure.	1
H 863-5	Boule avec tige de fermeture de porte inférieure gauche.	1
H 863-8	Poignée extérieure de porte supérieure (sans barillet).	1
H 863-65	Gâche de porte supérieure.	2
H 863-76	Jambe de fermeture de porte inférieure gauche.	1
H 863-77	Tirette avec axe des pênes de porte supérieure.	2
H 863-84	Tôle de protection de commande de fermeture de porte supérieure.	1
H 863-89	Biellette de commande des pênes de porte supérieure.	2
H 961-7	Glace de lunette (ovale) de porte supérieure, long. 449 mm, larg. 210 mm (R. VI). **2e montage.**	1
H 961-79	Encadrement caoutchouc de lunette AR (forme ovale). **2e montage.**	1
H 961-97	Profilé vertical de maintien de glace de lunette, long. 220 mm environ pour glace rectangulaire (R. VI). **1er montage.**	2
H 961-98	Profilé horizontal de maintien de glace de lunette, long. 460 mm environ pour glace rectangulaire (R. VI). **1er montage.**	2
H 961-99	Glace de lunette (rectangulaire) de porte supérieure (rhodoïde en 20/10) (R. VI). **1er montage.**	1
106-S/30	Vis TFB à pointe de 4×17 de fixat. de poignée de porte supérieure AR (R. III).	3
123-S	Vis TR de 5×10 (R. III) de fixat. : — de la butée mobile de charnière d'arrêt de porte supérieure.	1
	— de la plaquette de serrure de porte inférieure droite.	2
125-S	Vis TR de 5×15 (R. III) de fixat. : — de la béquille de maintien de porte supérieure.	4
	— de la poignée de commande de serrure de porte inférieure droite.	1

NUMÉRO	DÉSIGNATION	COEFF[t]
183/S	Vis TFB de 5×10 (R. III) de fixat. :	
	— des demi-charnières de portes inférieures ;	4
	— des gaches de porte supérieure.	4
242-S	Vis TF de 6×10 (R. III) de fixat. :	
	— de serrure de porte inférieure droite.	1
	— de plaquette inférieure de serrure.	2
481-S	Vis TH de 7×10 de fixat. des chapes d'arrêt de portes inférieures (R. III).	4
2.323-S	Ecrou H de 5×75 de fixat. de la butée mobile de charnière d'arrêt de porte supérieure (R. III).	1
2.334-S	Rondelle crantée de 5,2×9,4 pour fixat. des demi-charnières de portes inférieures (R. VI).	4
2.424-S	Goupille fendue de 1,5×15 d'arrêt des axes de charnières et de tirants de portes inférieures (R. VI).	6
2.503-S	Ecrou H de 7×100 de fixat. du pêne de porte supérieure (R. III)	2
2.581-S	Vis Parker de 3,5×10 de fixat. de la tôle de protection (R. VI).	9
3.230-S	Rondelle cuvette de 3,5 mm pour fixat. de la tôle de protection (R. III).	9
210.018	Ressort de rappel du pêne de serrure, diam. 11 mm, long. 56 mm.	1
215.075	Barillet avec clés à double sens de poignée de porte supérieure (R. VI).	1
224.192	Embase de poignée de porte supérieure.	1
224.199	Jonc d'arrêt de poignée de porte supérieure.	1
224.286	Vis d'arrêt du barillet (R. VI).	1
233.400	Butée antibruit forme ronde :	
	— de poignée de porte inférieure droite.	2
	— de bas de porte inférieure droite.	1
	— de bas de porte inférieure gauche.	1

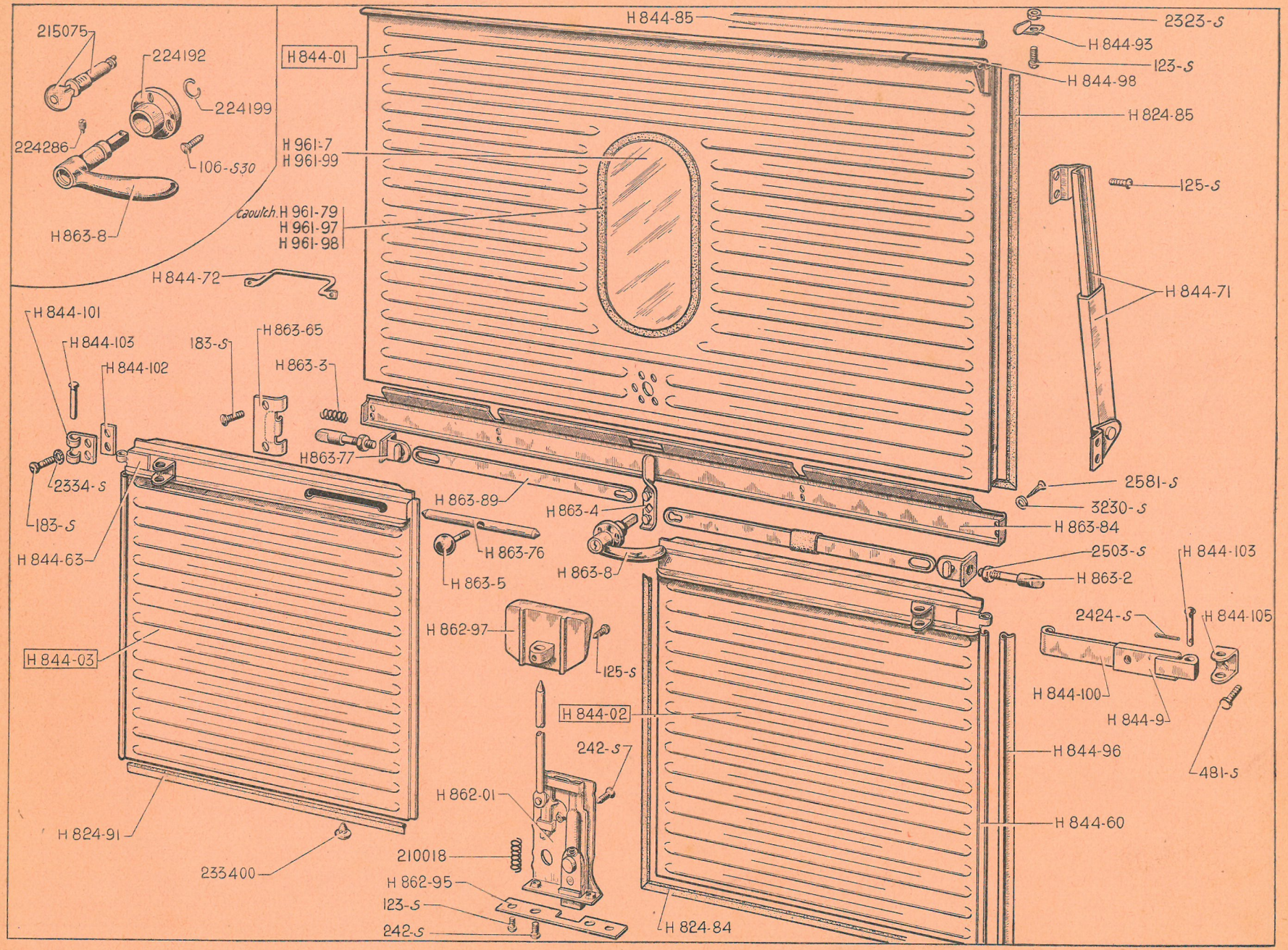
215075
224192
224199
224286
106-S30
H 863-8
H 844-01
H 961-7
H 961-99
Caoutch. H 961-79
H 961-97
H 961-98
H 844-72
H 844-85
2323-S
H 844-93
123-S
H 844-98
H 824-85
125-S
H 844-71
H 844-101
H 844-103
H 844-102
183-S
H 863-65
H 863-3
H 863-77
2334-S
183-S
H 844-63
H 844-03
H 824-91
233400
H 863-89
H 863-4
H 863-76
H 863-5
H 863-8
2581-S
3230-S
H 863-84
2503-S
H 863-2
H 862-97
125-S
H 844-02
242-S
H 862-01
210018
H 862-95
123-S
242-S
H 824-84
H 844-103
2424-S
H 844-105
H 844-100
H 844-9
481-S
H 844-96
H 844-60

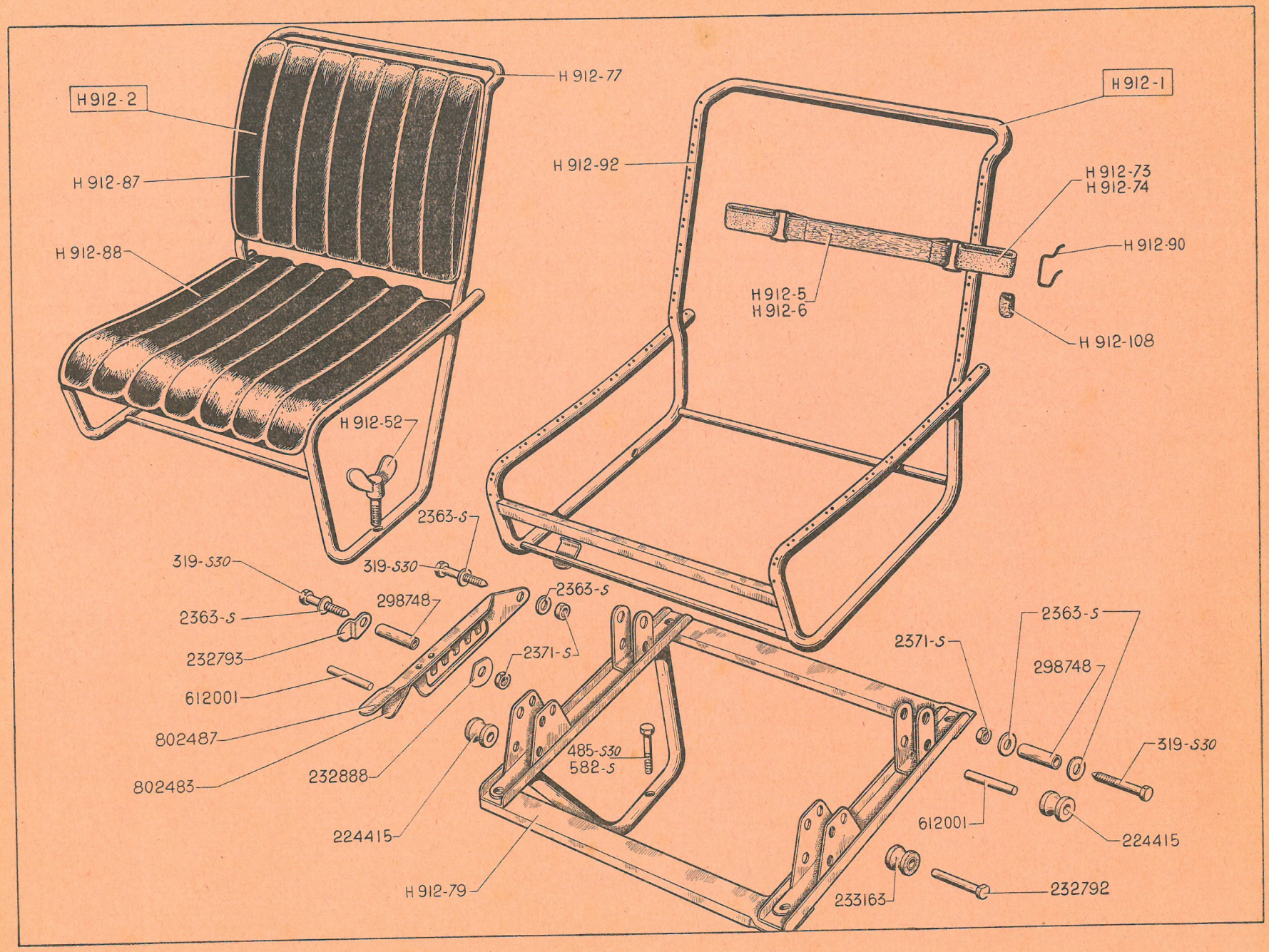
H 912-2
H 912-77
H 912-1
H 912-87
H 912-92
H 912-73
H 912-74
H 912-88
H 912-90
H 912-5
H 912-6
H 912-108
H 912-52
2363-S
319-S30
319-S30
2363-S
298748
2363-S
2371-S
2363-S
232793
2371-S
298748
612001
802487
485-S30
582-S
319-S30
802483
232888
612001
224415
224415
H 912-79
233163
232792

NUMÉRO	DÉSIGNATION	COEFF.
H 912-1	Siège garni avec coussin et dossier, pour conducteur, sans soubassement.	1
H 912-2	Siège garni avec coussin et dossier, pour passager.	1
H 912-5	Lanière de dossier de siège conducteur ou passager (sans crochets), long. de la sangle 249 mm.	18
H 912-6	Lanière de coussin de siège conducteur ou passager (sans crochets), long. de la sangle 217 mm	26
H 912-52	Vis à oreilles de fixat. du siège pour passager.	2
H 912-73	Anneau élastique de lanière de dossier.	88
H 912-74	Anneau élastique de lanière de coussin.	88
H 912-77	Armature du siège pour passager	1
H 912-79	Béquille avec traverses formant soubassement, de siège du conducteur.	1
H 912-87	Garniture de dossier de sièges, conducteur ou passager.	2
H 912-88	Garniture de coussin de sièges, conducteur ou passager.	2
H 912-90	Crochets de lanières (R. VI).	88
H 912-92	Armature de siège du conducteur.	1
H 912-108	Protecteur d'anneaux élastiques.	176
319-S/30	Vis TH à pointe de 6×55 (R. III) de fixat. :	
	— des entretoises de supports AV et de chapes AR.	4
	— de la poignée de commande de siège du conducteur.	1
485-S/30	Vis TH à pointe de 7×20 de fixat. du soubassement de siège du conducteur (R. III).	2
582-S	Vis TH de 7×37,5 de fixat. du soubassement de siège du conducteur (R. III).	1
2.363-S	Rondelle plate de 6,5×15 (R. III) pour fixat. :	
	— des entretoises de supports AV et des chapes AR.	5
	— de la poignée de commande de siège du conducteur.	2
2.371-S	Ecrou H de 6×100 (R. III) de fixat. :	
	— des entretoises de supports AV et des chapes AR.	4
	— de la poignée de commande de siège du conducteur.	1
224.415	Galet inférieur métallique de supports AV et de chapes AR.	4
232.792	Axe de 6×32 des galets caoutchouc de supports AV.	2
232.793	Arrêtoir des axes de galets caoutchouc de supports AV.	2
232.888	Rondelle à 2 méplats, diam. 40 mm de guidage de la poignée de commande de siège du conducteur.	1
233.163	Galet supérieur caoutchouc, de supports AV.	2
298.748	Entretoise de 9×28 de supports AV et de chapes AR.	4
612.001	Axe de 6×36 des galets inférieurs métalliques.	4
802.483	Ressort de rappel de la poignée de commande de siège du conducteur, long. 140 mm.	1
802.487	Poignée de commande de siège du conducteur.	1

NUMÉRO	DÉSIGNATION	COEFF.
	CAISSE	
H 8-0	**CAISSE** et cabine complète, phosphatée et peinte :	1
	avec : Portes AV et AR complètes, porte coulissante, rideaux, calandre, capot moteur, planchers, lanterne AR, flèches de direction, commutateur, tirettes (chauffage, démarreur, starter, commande d'avance), interrupteurs, comodo, essuie-glace, pare-soleil, équipement électrique.	
	sans : sièges, ni tableau de bord.	
H 8-05	**CAISSE** et cabine nue, phosphatée et peinte ;	
	sans : Portes AV et AR, ni porte coulissante, ni panneau de réservoir, ni panneau de coffre de roue de secours, ni sièges, ni tableau de bord, ni rideaux, ni calandre, ni capot moteur, ni planchers, ni lanterne AR, ni flèches de direction, ni tirettes (chauffage, démarreur, starter, commande d'avance), ni interrupteurs, ni comodo, ni essuie-glace, ni pare-soleil, ni équipement électrique.	1
H 8-06	**CABINE** avancée nue, phosphatée non peinte, comprenant : Tôle de pavillon, auvent, tôles latérales d'auvent, pieds AV d'entrée de portes, traverses d'entrée de portes.	1
	RIDEAUX	
	CLASSEMENT ALPHABÉTIQUE	
62.419	**BOULE** fermoir de rideau (R. VI).	22
H 962-95	**BUTÉE** de fixat. de boule fermoir.	4
62.400	**CALOTTE** fermoir de rideau (R. VI).	22
2.221-S	**ÉCROU** H de 3 × 60 de fixat. des rideaux (R. III).	34
2.323-S	**ÉCROU** H de 5 × 75 de fixat. des rideaux (R. III).	22
H 962-96	**RIDEAU** en toile confectionné, côté droit.	1
H 962-97	**RIDEAU** en toile confectionné, côté gauche.	1
2.223-S	**RONDELLE** grower de 3 mm de fixat. des rideaux (R. III).	22
2.333-S	**RONDELLE** grower de 5 mm de fixat. des rideaux (R. III).	34
3.230-S	**RONDELLE** cuvette de 5 mm de fixat. de rideaux (R. VI).	34
47-S	**VIS** TFB de 3 × 20 de fixat. des rideaux (R. III).	10
H 962-87	**VIS** de fixat. des rideaux :	
	— sur caisse, côté gauche.	6
	— sur caisse, côté droit.	18
	TAPIS	
H 981-98	**TAPIS** de cabine, côté droit.	1
H 981-99	**TAPIS** de cabine, côté gauche.	1
	DIVERS	
H 982-98	**BANDE** caoutchouc anti-bruit de 740 × 50 × 3 entre caisse et tube d'essieu AR.	1